ТИПОВОЙ ПРОЕКТ

272-14-16

РЫНОК В КОНСТРУКЦИЯХ ИИ-04 ТОРГОВОЙ ПЛОЩАДЬЮ 900 КВ МЕТРОВ, 150 ТОРГОВЫХ МЕСТ

АЛЬБОМ IX

НЕСТАНДАРТИЗИРОВАННОЕ ОБОРУДОВАНИЕ, ИНВЕНТАРЬ

				ПРИВЯЗАН:
ИНВ. №				

gost.e-ecolog.ru

ТИПОВОЙ ПРОЕКТ
272-14-16
РЫНОК В КОНСТРУКЦИЯХ ИИ-04 ТОРГОВОЙ ПЛОЩАДЬЮ 900 КВ. МЕТРОВ, 150 ТОРГОВЫХ МЕСТ
АЛЬБОМ IX

СОСТАВ ПРОЕКТА:

Альбом I	АС1	Архитектурно-строительные решения (начало)
Альбом II	АС2	Архитектурно-строительные решения (окончание)
Альбом III	ТХМ	Технология и механизация
	Х	Холодоснабжение
Альбом IV	ОВ	Отопление и вентиляция
	ВК	Водопровод и канализация
	ЭОМ	Электрическое освещение и силовое электрооборудование
	АУ	Автоматизация устройств инженерного оборудования
	СС	Связь и сигнализация
Альбом V	АС2	Витражи
Альбом VI	ЗУИ	Задание заводу на изготовление щитов и пультов
Альбом VII	ИИ1	Изделия железобетонные к серии ИИ-04
Альбом VIII	ИИ2	Изделия монолитных железобетонных участков
	ИМ	Изделия металлические
	ИД	Изделия деревянные
Альбом IX		Нестандартизированное оборудование, инвентарь
Альбом X	СМ	Сметы рынка и универсама (начало)
Альбом XI	СМ	Сметы рынка и универсама (окончание)
Альбом XII	СМ	Сметы гостиницы

Разработан
ЦНИИЭП торгово-бытовых зданий
и туристских комплексов

Гл. инженер института Левский В.И.
Гл. архитектор проекта Рабинович Т.С.

Технический проект
утвержден Госгражданстроем
приказ №78 от 13 марта 1980 г.

Рабочие чертежи введены в действие
ЦНИИЭП торгово-бытовых зданий и
туристских комплексов
приказ №102 от 23 октября 1981 г.

					Привязан
Инв. №					

272.00.00.00 Д1

Альбом IX

Типовой проект 272-14-16

Инв.№ подл. | Подп. и дата | Взам. инв.№ | Инв.№ дубл. | Подп. и дата

Обозначение	Наименование	Стр
272.00.00.00 Д1	Содержание	2
272.00.00.00 Д1	то же	3
272.01.00.00 СБ	Подставка для бидонов ПБ-1	
	Сборочный чертеж	4
272.02.00.00 СБ	Стол для осмотра	
	молочных продуктов СМ-2	
	Сборочный чертеж	5
272.01.00.00	Подставка для бидонов ПБ-1	6
272.02.00.00	Стол для осмотра	
	молочных продуктов СМ 2	6
272.01.01.00 СБ	Каркас	
	Сборочный чертеж	7
272.02.01.00 СБ	Каркас	
	Сборочный чертеж	7
272.01.01.00	Каркас	8
272.02.01.00	Каркас	8
272.01.01.05	Уголок	9
272.01.00.01	Планка	9
272.03.00.00 СБ	Прилавок для летней	
	торговли ПР-1	
	Сборочный чертеж	10
272.03.00.00	Прилавок для летней	
	торговли ПР-1	11

Обозначение	Наименование	Стр.
272.03.01.00 СБ	Каркас	
	Сборочный чертеж	12
272.03.01.00	Каркас	13
272.04.01.00	Каркас	13
272.04.00.00 СБ	Прилавок для летней	
	торговли ПР-1А	
	Сборочный чертеж	14
272.04.00.00 СБ	Прилавок для летней	
	торговли ПР-1А	
	Сборочный чертеж	15
272.04.00.00	Прилавок для летней	
	торговли ПР-1А	16
272.04.01.00 СБ	Каркас	
	Сборочный чертеж	17
272.05.00.00 СБ	Прилавок для осмотра	
	мяса и мясопродуктов СМ-1	
	Сборочный чертеж	18
272.05.00.00 СБ	Прилавок для осмотра	
	мяса и мясопродуктов СМ-1	
	Сборочный чертеж	19
272.05.00.00	Прилавок для осмотра	
	мяса и мясопродуктов СМ-1	20

Изм.	Лист	№ докум.	Подп.	Дата
Разраб.		Прокопенко		
Провер.		Астапова		
Н.контр.		Коростелев		

272.00.00.00 Д1

Содержание

Лит.	Лист	Листов
	1	2

ЦНИИЭП торговых зданий и туристских комплексов г. Москва

ОБОЗНАЧЕНИЕ	НАИМЕНОВАНИЕ	СТР.
272.05.01.00.СБ	Каркас	
	Сборочный чертеж	21
272.05.01.00	Каркас	22
272.06.01.00	Каркас	22
272.06.00.00 СБ	Прилавок для выдачи	
	инвентаря Пр-2	23
272.06.00.00	Прилавок для выдачи	
	инвентаря Пр-2	24
272.06.01.00 СБ	Каркас	
	Сборочный чертеж	25
272.07.00.00 СБ	Вешало В-1	
	Сборочный чертеж	26
272.07.00.00	Вешало В-1	27
272.08.00.00	Настенная полка НП-3	27
272.07.01.00 СБ	Кронштейн	
	Сборочный чертеж	28
272.07.03.00 СБ	Фланец	
	Сборочный чертеж	28

ОБОЗНАЧЕНИЕ	НАИМЕНОВАНИЕ	СТР.
272.07.02.00 СБ	Фланец	
	Сборочный чертеж	29
272.07.00.01	Крючок	29
272.08.00.00 СБ	Настенная полка НП-3	
	Сборочный чертеж	30
272.08.02.00 СБ	Кронштейн	
	Сборочный чертеж	31
272.08.01.00 СБ	Рама	
	Сборочный чертеж	31
272.08.01.00	Рама	32
272.08.02.00	Кронштейн	33
272.09.01.00 СБ	Кронштейн	
	Сборочный чертеж	33
272.09.00.00 СБ	Настенная полка НП-1; НП-2	
	Сборочный чертеж	34
272.09.00.00	Настенная полка НП-1; НП-2	35

Типовой проект 272-14-16 Альбом I

Инв. № подл. | Подп. и дата | Взам. инв. № | Инв. № дубл. | Подп. и дата

272.01.00.00 СБ

Альбом IX

Типовой проект 272-14-16

Инв. № подл. | Подп. и дата | Взам. инв. № | Инв. № дубл. | Подп. и дата

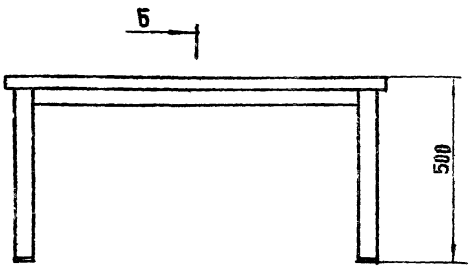

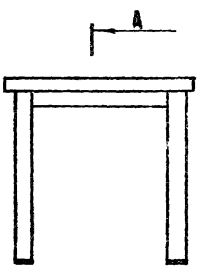

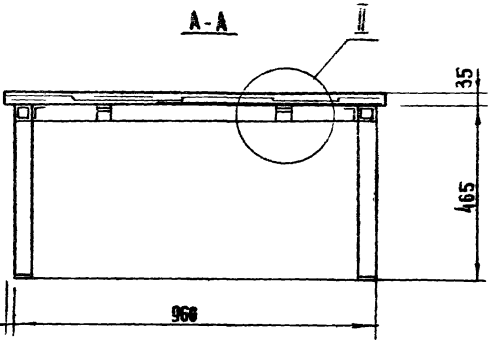

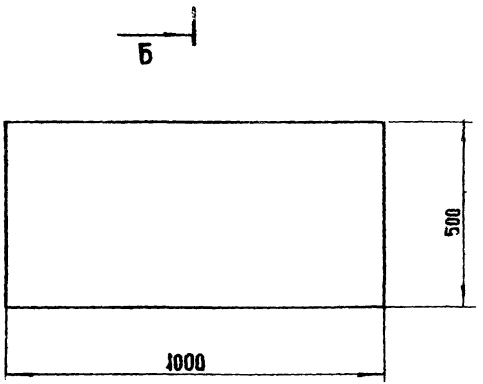

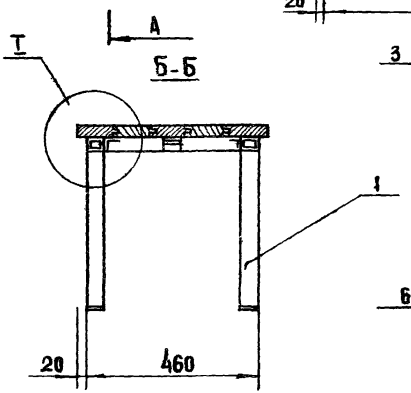

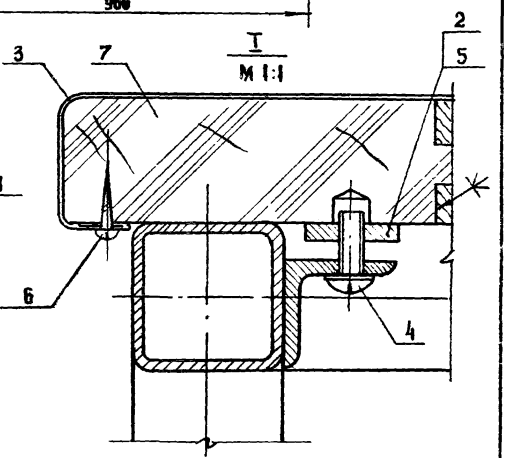

1. Размеры для справок
2. Выносной элемент II см. 272.02.00.00 СБ
3. Крышка облицована нержавеющей сталью, каркас окрашен молотковой эмалью. МЛ-12 ГОСТ 9754-76.

Изм.	Лист	№ докум.	Подп.	Дата
Разраб.		Прокопенко		
Пров.		Астапова		
Н. контр.		Коростелев		
Гл. инж. м.		Самовер		
Рук. маст.		Биксон		

272.01.00.00 СБ

Подставка для бидонов ПБ-1
Сборочный чертеж

Лит.	Масса	Масштаб
		1:10

Лист | Листов 1

ЦНИИЭП торговых зданий и туристских комплексов г. Москва

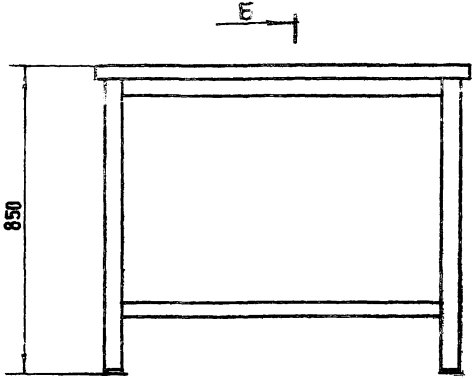

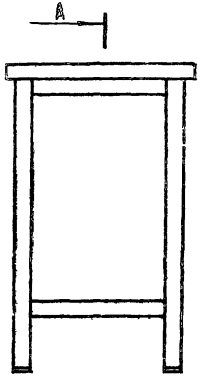

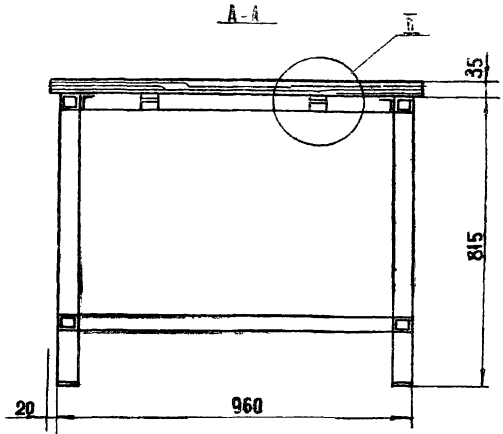

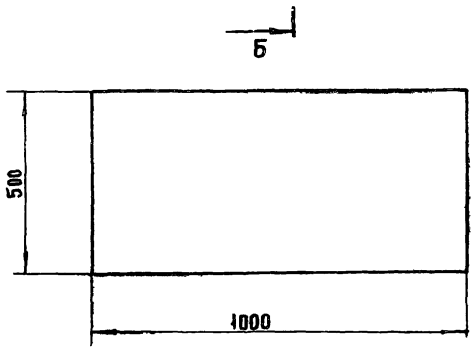

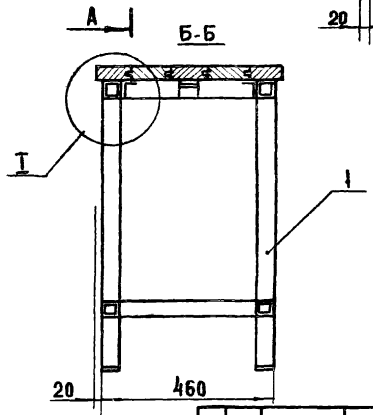

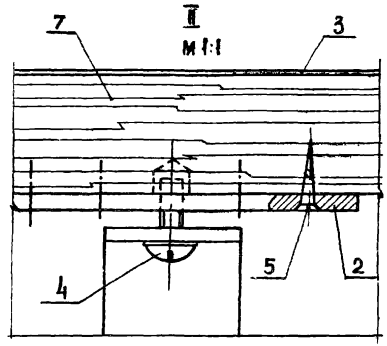

1. Размеры для справок
2. Выносной элемент I см. 272.01.00.00 СБ
3. Крышка облицована нержавеющей сталью, каркас окрашен молотковой эмалью МА-12 ГОСТ 9754-76.

Изм.	Лист	№ докум.	Подп.	Дата
Разраб.		Прокопенко		
Пров.		Астапова		
Н. контр.		Коростелев		

272.02.00.00 СБ

Стол для осмотра молочных продуктов см-2
Сборочный чертеж

Лит	Масса	Масштаб
		1:10
Лист	Листов 1	

ЦНИИЭП торгово-бытовых зданий и туристских комплексов
г. Москва

Инв. № подл. | Подп. и дата | Взам. инв. № | Инв. № дубл. | Подп. и дата

Типовой проект 272-14-16 Альбом IX

Формат	Зона	Поз	Обозначение	Наименование	Кол.	Примечание
				ДОКУМЕНТАЦИЯ		
А2			272.01.00.00 СБ	Сборочный чертеж		
				СБОРОЧНЫЕ ЕДИНИЦЫ		
А1		1	272.01.01.00	Каркас	1	
				ДЕТАЛИ		
А1		2	272.01.00.01	Планка	6	
Б4		3	272.01.00.02	Покрытие 1130×630		
				Сталь коррозионностойк.		
				S=0,8 ГОСТ 5632-72	1	
				СТАНДАРТНЫЕ ИЗДЕЛИЯ		
		4		Винт М6×16.58		
				ГОСТ 17473-72	6	
		5		Шуруп А 5×30		
				ГОСТ 1145-70*	24	
		6		Шуруп А 3×20		
				ГОСТ 1144-70*	16	
				МАТЕРИАЛЫ		
		7		Древесина хвойная		
				3=35 ГОСТ 8486-66	0,02	м³

Инв. № подл. | Подп. и дата | Взам. инв. № | Инв. № дубл. | Подп. и дата

Изм.	Лист	№ докум.	Подп.	Дата
Разраб.		Прокопенко		
Пров.		Астапова		
Н. контр.		Коростелев		

272.01.00.00

Подставка для бидонов ПБ-1

Лит.	Лист	Листов
		1

ЦНИИЭП торгово-бытовых зданий и туристских комплексов г. Москва

Типовой проект 272-14-16 Альбом IX

Формат	Зона	Поз	Обозначение	Наименование	Кол.	Примечание
				ДОКУМЕНТАЦИЯ		
А2			272.02.00.00 СБ	Сборочный чертеж		
				СБОРОЧНЫЕ ЕДИНИЦЫ		
А1		1	272.02.01.00	Каркас	1	
				ДЕТАЛИ		
А1		2	272.01.00.01	Планка	6	
Б4		3	272.01.00.02	Покрытие 1130×630		
				Сталь коррозионностойк.		
				S=0,8 ГОСТ 5632-72	1	
				СТАНДАРТНЫЕ ИЗДЕЛИЯ		
		4		Винт М6×16.58		
				ГОСТ 17473-72	6	
		5		Шуруп А 5×30		
				ГОСТ 1145-70*	24	
		6		Шуруп А 3×20		
				ГОСТ 1144-70*	16	
				МАТЕРИАЛЫ		
		7		Древесина хвойная		
				S=35 ГОСТ 8486-66	0,02	м³

Инв. № подл. | Подп. и дата | Взам. инв. № | Инв. № дубл. | Подп. и дата

Изм.	Лист	№ докум.	Подп.	Дата
Разраб.		Прокопенко		
Пров.		Астапова		
Н. контр.		Коростелев		

272.02.00.00

Стол для осмотра молочных продуктов СМ-2

Лит.	Лист	Листов
		1

ЦНИИЭП торгово-бытовых зданий и туристских комплексов г. Москва

272.01.01.00 СБ

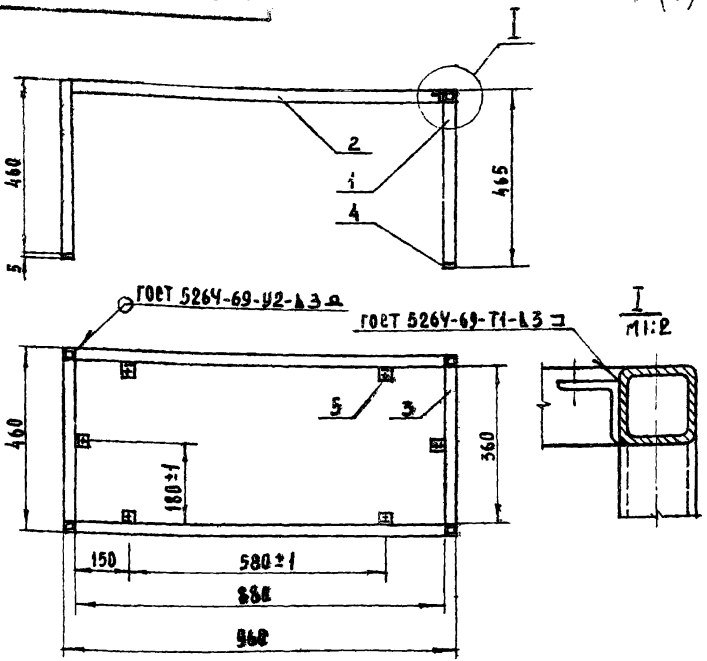

1. Предельные отклонения размеров:
отверстий H14, остальных $\pm \frac{IT14}{2}$
2. Острые кромки притупить.

Изм.	Лист	№ докум.	Подп.	Дата	272.01.01.00 СБ		
Разраб.		Прокопенко			Каркас	Лит.	Масса	Масштаб
Провер.		Астапова			Сборочный чертеж		18.45	1:10
Н. контр.		Коростелев				Лист	Листов 1
					ЦНИИЭП торгово-бытовых зданий и туристских комплексов г. Москва		

272.02.01.00 СБ

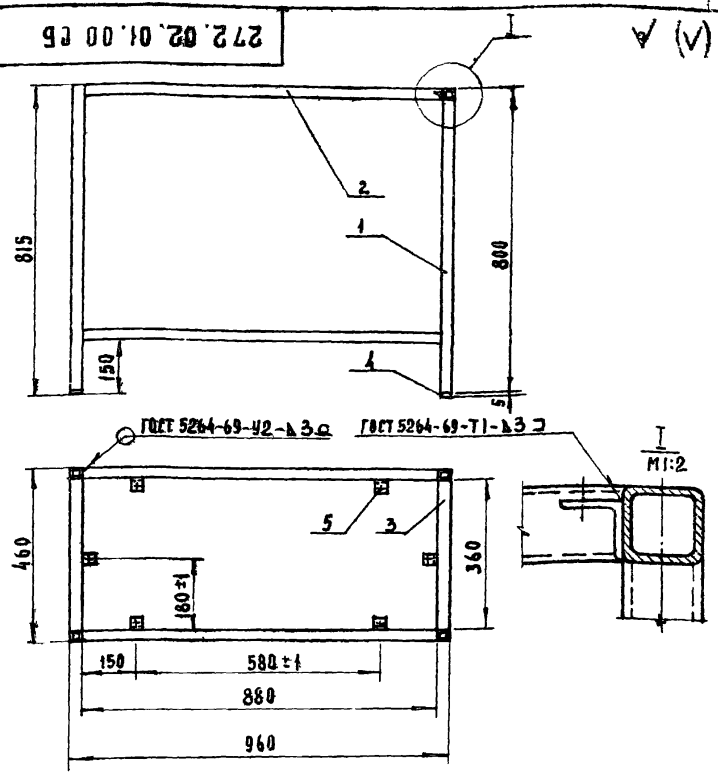

1. Предельные отклонения размеров:
отверстий H14, остальных $\pm \frac{IT14}{2}$
2. Острые кромки притупить.

Изм.	Лист	№ докум.	Подп.	Дата	272.02.01.00 СБ		
Разраб.		Прокопенко			Каркас	Лит.	Масса	Масштаб
Провер.		Астапова			Сборочный чертеж		36,22	1:10
Н. контр.		Коростелев				Лист	Листов 1
					ЦНИИЭП торгово-бытовых зданий и туристских комплексов г. Москва		

Типовой проект 272-14-16 Альбом IV

Формат	Зона	Поз.	Обозначение	Наименование	Кол.	Примечание
				Документация		
А4			272.01.01.00 СБ	Сборочный чертеж		
				Детали		
				Труба 40×4 ГОСТ 8639-68		
Б4		1	272.01.01.01	Связь ℓ=460	4	7.2 кг
Б4		2	272.01.01.02	ℓ=880	2	7.52 кг
Б4		3	272.01.01.03	ℓ=360	2	3.13 кг
Б4		4	272.01.01.04	Подпятник		
				Полоса 4×45 ГОСТ 103-76 Ст3кп ГОСТ 535-79	4	0,24 кг
А4		5	272.01.01.05	Уголок	6	

Инв. № подл. | Подп. и дата | Взам. инв. № | Инв. № дубл. | Подп. и дата

Изм.	Лист	№ докум.	Подп.	Дата
Разраб.		Прокопенко		
Провер.		Астапова		
Н. контр.		Коростелев		

272.01.01.00

Каркас

Лит.	Лист	Листов
		1

ЦНИИЭП Торгово-бытовых зданий и туристских комплексов г. Москва

Типовой проект 272-14-16 Альбом IV

Формат	Зона	Поз.	Обозначение	Наименование	Кол.	Примечание
				Документация		
А4			272.02.01.00 СБ	Сборочный чертеж		
				Детали		
				Труба 40×4 ГОСТ 8639-68		
Б4		1	272.02.01.01	Связь ℓ=800	4	13,92 кг
Б4		2	272.02.01.02	ℓ=880	4	15.44 кг
Б4		3	272.02.01.03	ℓ=360	4	6,26 кг
Б4		4	272.01.01.04	Подпятник		
				Полоса 4×45 ГОСТ 103-76 Ст3кп ГОСТ 535-79	4	0,24 кг
А4		5	272.01.01.05	Уголок	6	

Инв. № подл. | Подп. и дата | Взам. инв. № | Инв. № дубл. | Подп. и дата

Изм.	Лист	№ докум.	Подп.	Дата
Разраб.		Прокопенко		
Провер.		Астапова		
Н. контр.		Коростелев		

272.02.01.00

Каркас

Лит.	Лист	Листов
		1

ЦНИИЭП Торгово-бытовых зданий и туристских комплексов г. Москва

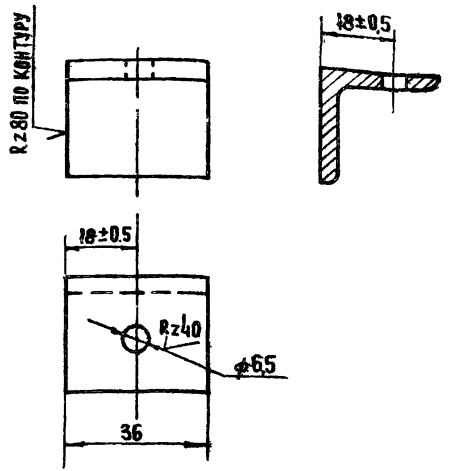

1. *Размеры для справок
2. Острые кромки притупить
3. Предельные отклонения размеров: отверстий H14, остальных ± $\frac{IT14}{2}$

Изм.	Лист	N докум.	Подп.	Дата
Разраб.		Прокопенко		
Провер.		Астапова		
Н.контр.		Коростелев		

272.01.01.05

Уголок

Лит	Масса	Масштаб
	0.06	1:1

Лист | Листов 1

Уголок 36×30×4 ГОСТ 8509-72 / Ст3кп ГОСТ 535-79

ЦНИИЭП торгово-бытовых зданий и туристских комплексов г. Москва

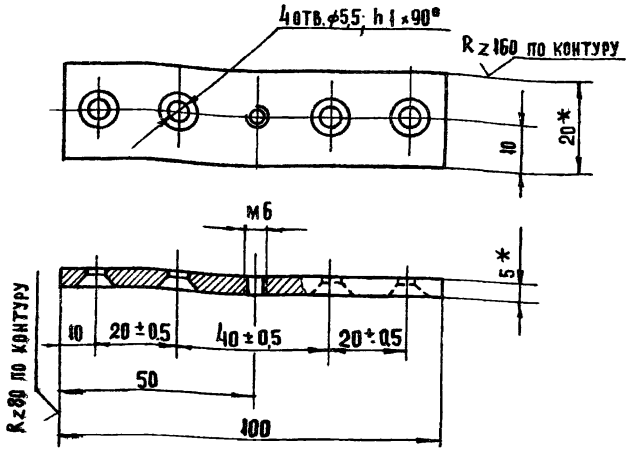

1. *Размеры для справок.
2. Острые кромки притупить
3. Ц.9.М
4. Предельные отклонения размеров: отверстий H14, остальных ± $\frac{IT14}{2}$

Изм.	Лист	N докум.	Подп.	Дата
Разраб.		Прокопенко		
Провер.		Астапова		
Н.контр.		Коростелев		

272.01.00.01

Планка

Лит	Масса	Масштаб
	0.06	1:1

Лист | Листов 1

Полоса 5×20 ГОСТ 103-76 / Ст3кп ГОСТ 535-79

ЦНИИЭП торгово-бытовых зданий и туристских комплексов г. Москва

Инв. № подл. | Подпись и дата | Взам. инв. № | Инв. № дубл. | Подпись и дата

272.03.00.00 СБ

Альбом IX

Типовой проект 272-14-16

Инв. № подл. | Подп. и дата | Взам. инв. № | Инв. № дубл. | Подп. и дата

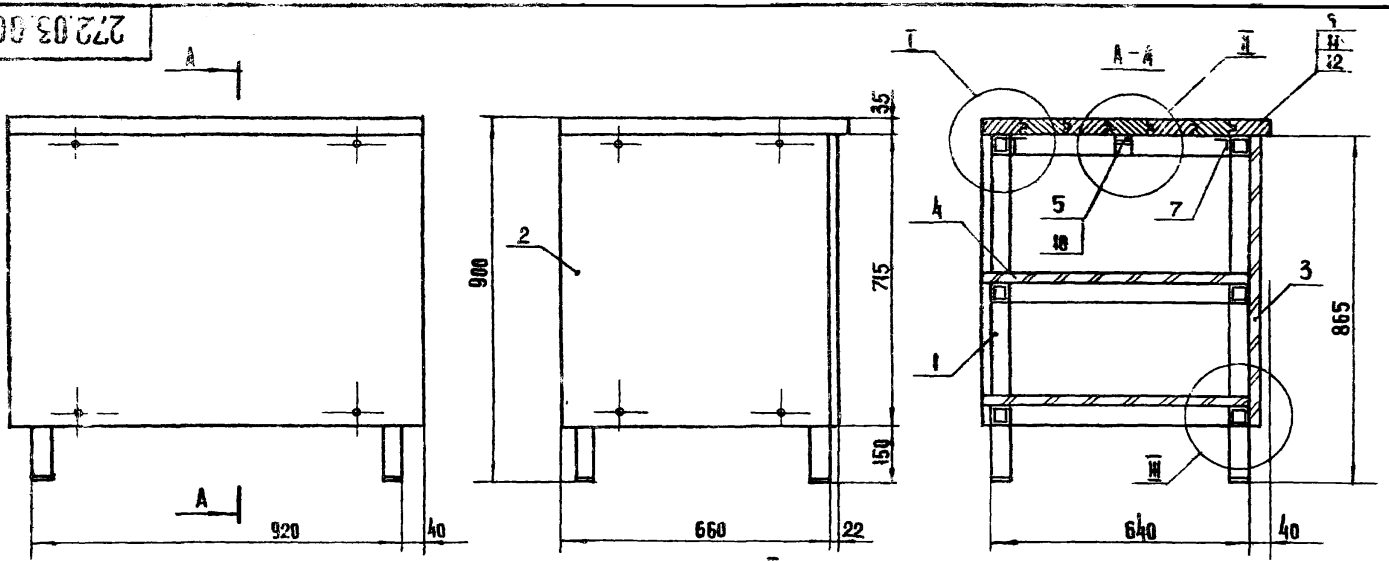

1. Размеры для справок
2. Выносные элементы I и II см. 272.01.00.00 СБ, 272.02.00.00 СБ
3. Крышка облицована нержавеющей сталью, каркас окрашен молотковой эмалью, щиты и полки облицованы бумажно-слоистым пластиком. Эмаль МЛ-12 ГОСТ 9754-76

Изм.	Лист	№ докум.	Подп.	Дата
Разраб.		Прокопенко		
Пров.		Астапова		
Н. контр.		Коростелев		
Гл. инж. м		Самовер		
Рук. маст		Биксон		

272.03.00.00 СБ

Прилавок для летней торговли ПР-1

Сборочный чертеж

Лит	Масса	Масштаб
		1:10
Лист	Листов 1	

ЦНИИЭП торговых зданий и туристских комплексов г. Москва

Альбом IX

Типовой проект 272-14-16

Формат	Зона	Поз.	Обозначение	Наименование	Кол.	Примечание
				Документация		
А2			272.03.00.00 СБ	Сборочный чертеж		
				Сборочные единицы		
А1		1	272.03.01.00	Каркас	1	
А1		2	272.03.02.00	Щит	2	
А1		3	272.03.03.00	Щит	1	
А1		4	272.03.04.00	Полка	2	
				Детали		
А1		5	272.01.00.01	Планка	6	
Б4		6	272.03.00.01	Покрытие 430×830		
				Сталь коррозионностойк.		
				S=0,8 ГОСТ 5632-72	1	
				Стандартные изделия		
				Винты		
				ГОСТ 17473-72		
		7		М6×16.58	6	
		8		М6×70.58	12	

Изм.	Лист	№ докум.	Подп.	Дата
Разраб.		Проколенко		
Пров.		Астапова		
Н. контр.		Коростелев		

272.03.00.00

Прилавок для летней торговли ПР-1

Лит.	Лист	Листов
	1	2

ЦНИИЭП торговых зданий и туристских комплексов г. Москва

Инв. № подл. | Подп. и дата | Взам. инв. № | Инв. № дубл. | Подп. и дата

Альбом IX

Типовой проект 272-14-16

Формат	Зона	Поз.	Обозначение	Наименование	Кол.	Примечание
		9		Гайка М6 5.05		
				ГОСТ 5915-70*	12	
		10		Шуруп А5×30		
				ГОСТ 1145-70*	24	
		11		Шуруп А 3×20		
				ГОСТ 1144-70*	20	
				Материалы		
		12		Древесина хвойная		
				S=35 ГОСТ 8486-66	0,02	м³

Инв. № подл. | Подп. и дата | Взам. инв. № | Инв. № дубл. | Подп. и дата

Изм.	Лист	№ докум.	Подп.	Дата

272.03.00.00

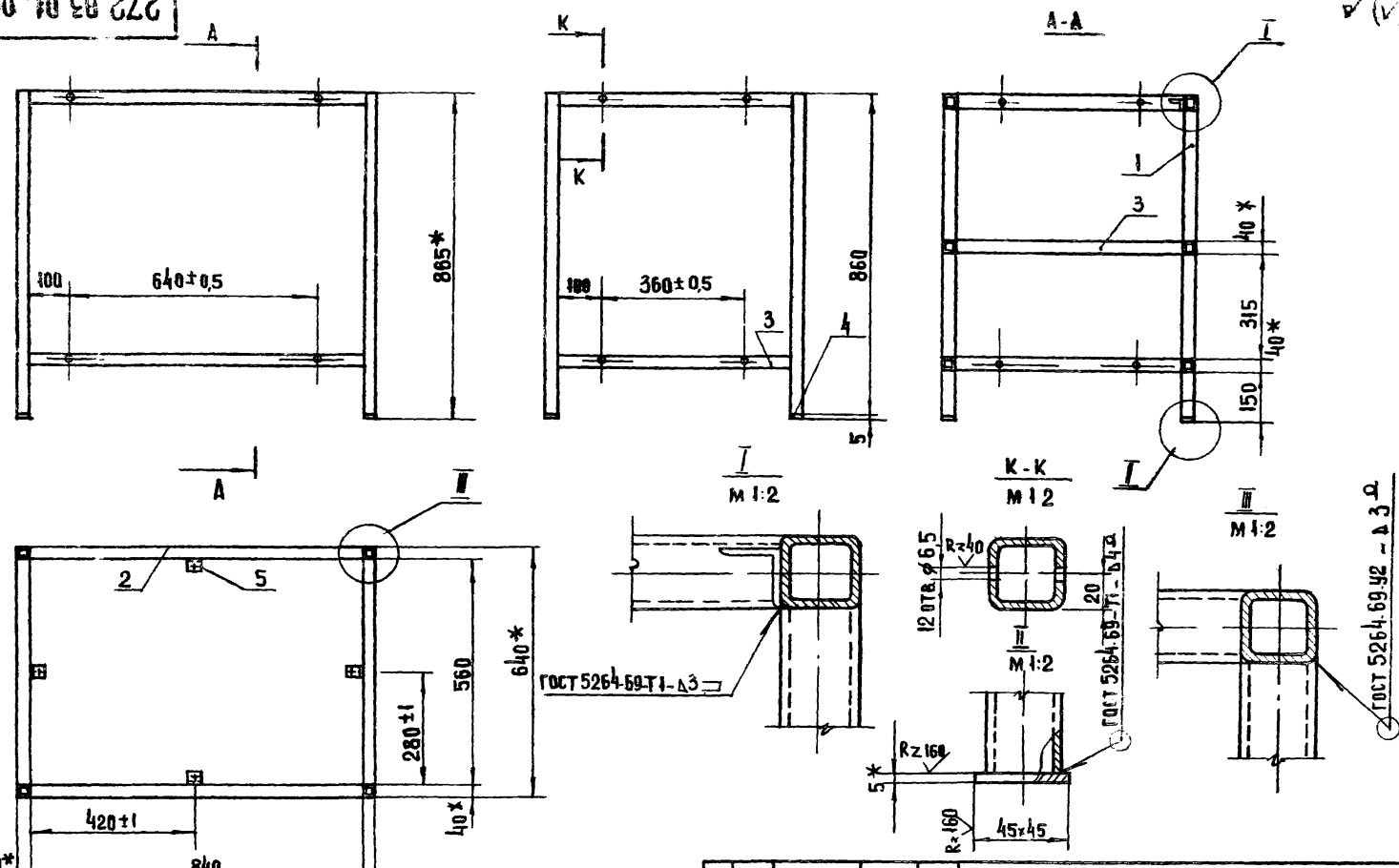

1.* Размеры для справок
2. Рихтовать
3. Острые кромки притупить
4. Окрасить молотковой эмалью МЛ-12 ГОСТ 9754-76.
5. Предельные отклонения размеров: отверстий H14, остальных $\pm \frac{IT14}{2}$

Изм.	Лист	№ докум.	Подп.	Дата
Разраб.		Проколенко		
Пров.		Астапова		
Н. контр.		Коростелев		

272.03.01.00 СБ

Каркас

Сборочный чертеж

Лит	Масса	Масштаб
	51.82	1:10
Лист	Листов 1	

ЦНИИЭП торгово-бытовых зданий и туристских комплексов г. Москва

Инв. № подл. | Подп. и дата | Взам. инв. № | Инв. № дубл. | Подп. и дата

Типовой проект 272-14-16 Альбом IV

Формат	Зона	Поз.	Обозначение	Наименование	Кол.	Примечание
				Документация		
А2			272.03.01.00 СБ	Сборочный чертеж		
				Детали		
				Труба 40×4 ГОСТ 8639-68		
Б4		1	272.03.01.01	Связь ℓ=860	4	14,96 кг
Б4		2	272.03.01.02	ℓ=840	6	21,92 кг
Б4		3	272.03.01.03	ℓ=560	6	14,46 кг
Б4		4	272.01.01.04	Подпятник		
				Полоса 4×45 ГОСТ 103-76 Ст3кп ГОСТ 535-79	4	0,24 кг
А1		5	272.01.01.05	Уголок	4	

Взам. инв. № | Инв. № дубл. | Подп. и дата | Инв. № подл. | Подп. и дата

Изм.	Лист	№ докум.	Подп.	Дата
Разраб.		Прокопенко		
Пров.		Астапова		
Н. контр.		Коростелев		

272.03.01.00

Каркас

Лит.	Лист	Листов
		1

ЦНИИЭП торгово-бытовых зданий и туристских комплексов г. Москва

Типовой проект 272-14-16 Альбом IV

Формат	Зона	Поз.	Обозначение	Наименование	Кол.	Примечание
				Документация		
А2			272.04.01.00 СБ	Сборочный чертеж		
				Детали		
				Труба 40×4 ГОСТ 8639-68		
Б4		1	272.04.01.01	Связь ℓ=860	6	22,74 кг
Б4		2	272.04.01.02	ℓ=900	12	43,7 кг
Б4		3	272.04.01.03	ℓ=560	12	29,22 кг
Б4		4	272.01.01.04	Подпятник		
				Полоса 4×45 ГОСТ 103-76 Ст3кп ГОСТ 535-79	6	0,36 кг
А1		5	272.01.01.05	Уголок	6	

Взам. инв. № | Инв. № дубл. | Подп. и дата | Инв. № подл. | Подп. и дата

Изм.	Лист	№ докум.	Подп.	Дата
Разраб.		Прокопенко		
Пров.		Астапова		
Н. контр.		Коростелев		

272.04.01.00

Каркас

Лит.	Лист	Листов
		1

ЦНИИЭП торгово-бытовых зданий и туристских комплексов г. Москва

272.04.00.00 СБ

Типовой проект 272-14.16 Альбом IX

Инв.№подл. | Подп. и дата | Взам. инв.№ | Инв.№ дубл. | Подп. и дата

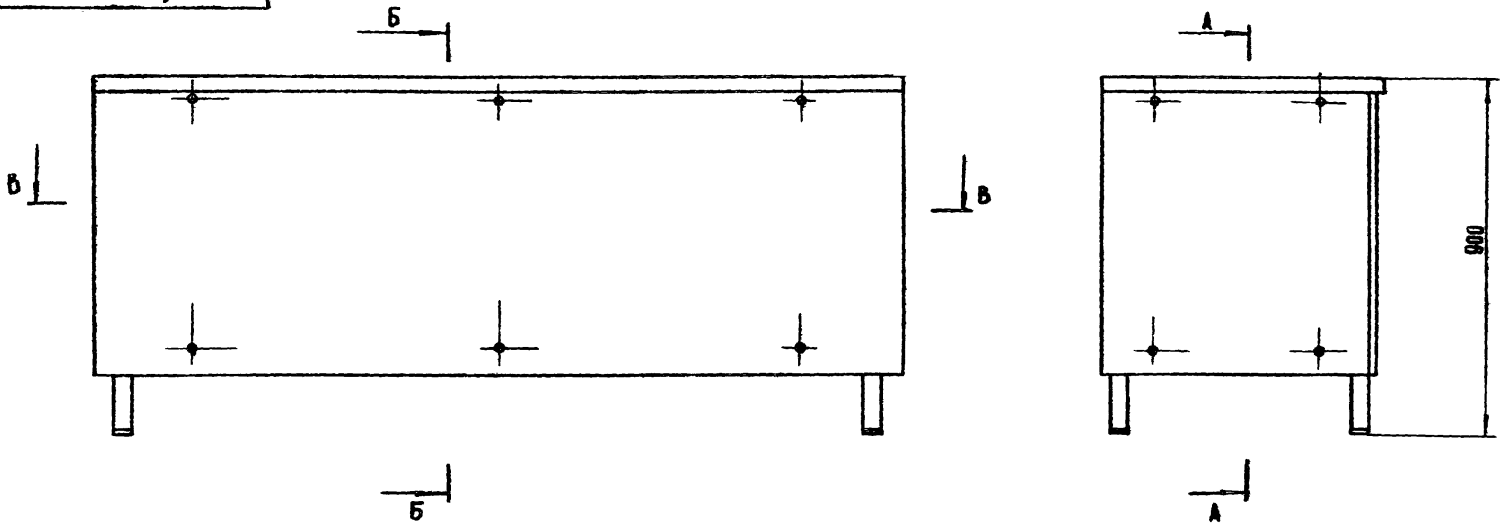

1. Размеры для справок
2. Крышка обанцована нержавеющей сталью, каркас окрашен молотковой эмалью, щиты и полки обанцованы бумажно-слоистым пластиком. Эмаль МА-12 ГОСТ 9754-76

Изм.	Лист	№ докум.	Подп.	Дата
Разраб.		Прокопенко		
Провер.		Астапова		
Н. контр.		Коростелев		
Гл. инж. м.		Самовер		
Рук. маст		Биксон		

272.04.00.00 СБ

Прилавок для летней торговли ПР-1А
Сборочный чертеж

Лит	Масса	Масштаб
		1:10

Лист 1 | Листов 2

ЦНИЭП г. Москва — Торгово-бытовых зданий и туристских комплексов

272-04-00.00 СБ

Альбом I

Типовой проект 272-14-16

Инв. № подл. | Подп. и дата | Взам. инв. № | Инв. № дубл. | Подп. и дата

А-А

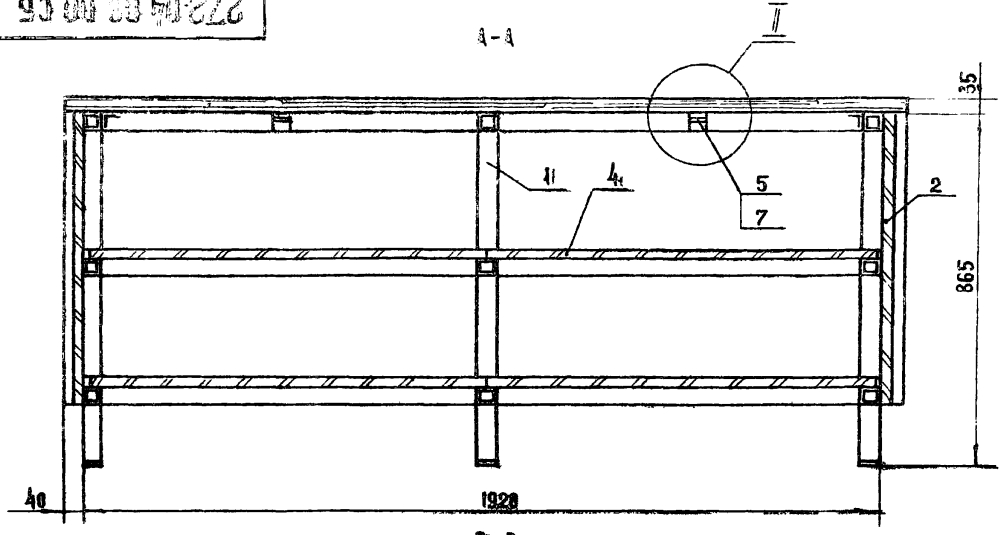

Б-Б

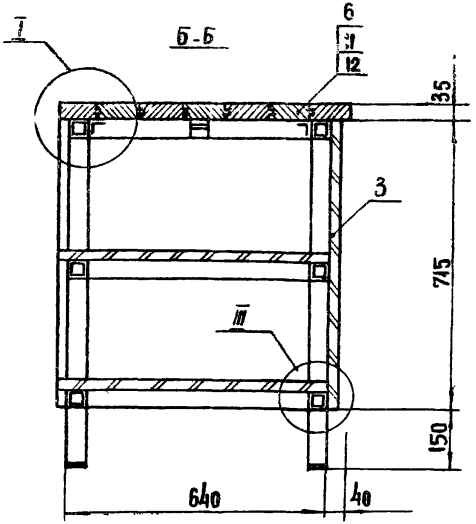

В-В

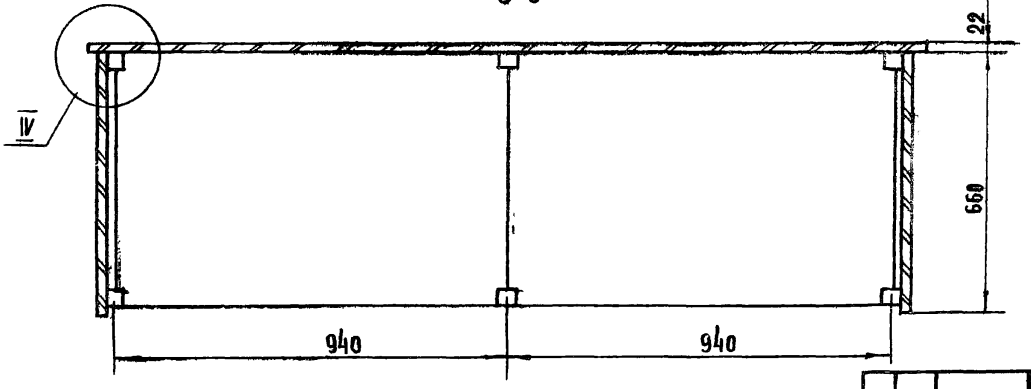

IV

М 1:1

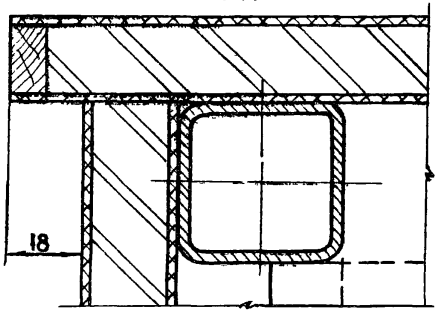

Выносные элементы

I – см. 272.01.00.00 СБ
II – см. 272.02.00.00 СБ
III – см. 272.03.00.00 СБ

Изм.	Лист	№ докум.	Подп.	Дата
Разраб.		Проколенко		
Пров.		Астапова		
Н. контр.		Коростелев		
Гл. инж. м		Самовер		
Рук. маст		Биксон		

272.04.00.00 СБ

Прилавок для летней торговли ПР-1А

Сборочный чертеж

Лит	Масса	Масштаб
		1:10
Лист 2	Листов	

ЦНИИЭП торгово-бытовых зданий и туристских комплексов г. Москва

Альбом IX

Типовой проект 272-14-16

Формат	Зона	Поз.	Обозначение	Наименование		Примечание
				Документация		
А2			272.04.00.00 СБ	Сборочный чертеж		
				Сборочные единицы		
А4		1	272.04.01.00	Каркас	1	
А4		2	272.03.03.00	Щит	2	
А4		3	272.04.02.00	Щит	1	
А4		4	272.04.03.00	Полка	4	
				Детали		
А4		5	272.01.00.01	Планка	6	
Б4		6	272.04.00.01	Покрытие 2130×830		
				Сталь коррозионностойк.		
				S=0,8 ГОСТ 5632-72	1	
				Стандартные изделия		
				Винты		
				ГОСТ 17473-72		
		7		М6×16.58	6	
		8		М6×70.58	14	

Инв.№ подл. | Подп. и дата | Взам. инв.№ | Инв.№ дубл. | Подп. и дата

Изм.	Лист	№ докум.	Подп.	Дата
Разраб.		Прокопенко		
Пров.		Астапова		
Н. контр.		Коростелев		

272.04.00.00

Прилавок для летней торговли ПР-1А

Лит.	Лист	Листов
	1	2

ЦНИИЭП торгово-бытовых зданий и туристских комплексов г. Москва

Формат А4

Альбом IX

Типовой проект 272-14-16

Формат	Зона	Поз.	Обозначение	Наименование	Кол.	Примечание
		9		Гайка М6.5.05		
				ГОСТ 5915-70*	44	
		10		Шуруп А 5×30		
				ГОСТ 4145-70*	24	
		11		Шуруп А 3×20		
				ГОСТ 1144-70*	40	
				Материалы		
		12		Древесина хвойная		
				S=35, ГОСТ 8486-66	03	м³

Инв.№ подл. | Подп. и дата | Взам. инв.№ | Инв.№ дубл. | Подп. и дата

Изм.	Лист	№ докум.	Подп.	Дата

272.04.00.00

Лист 2

Формат А4 1Ф615-09

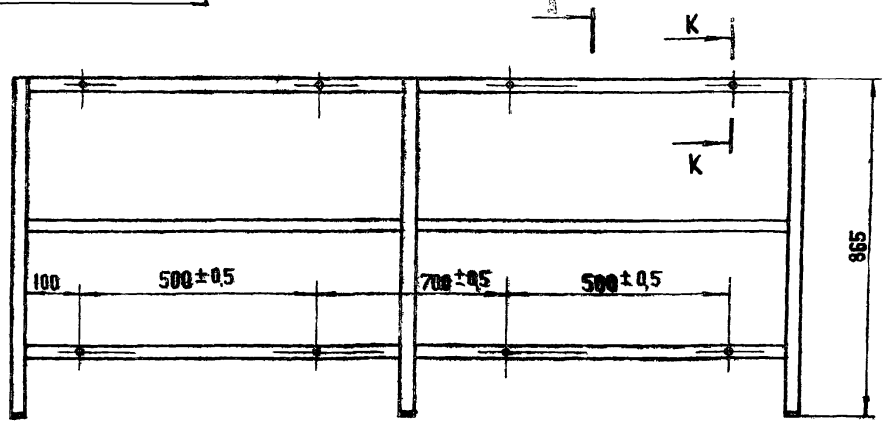

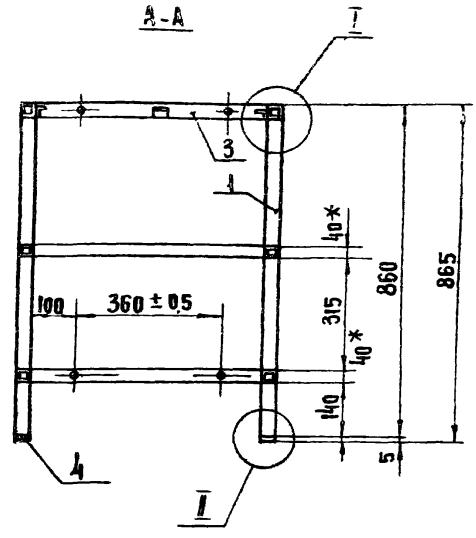

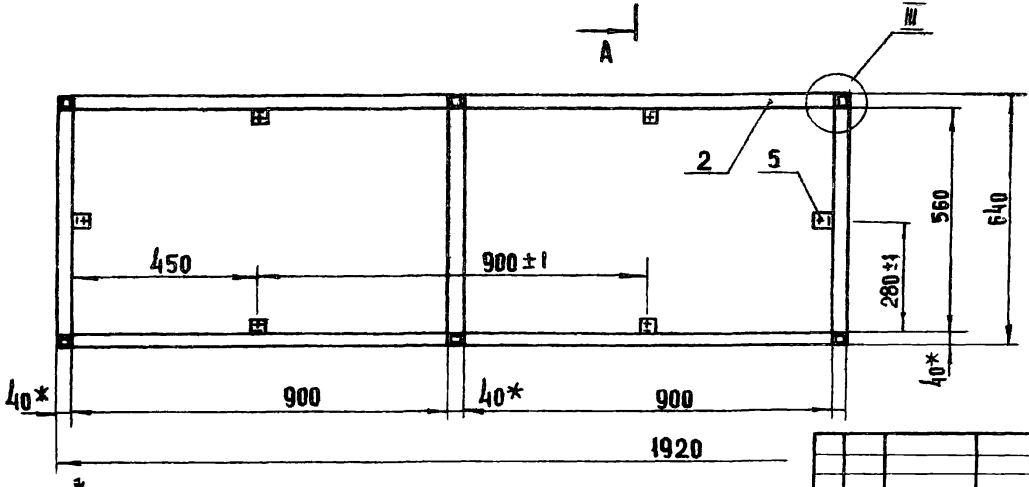

Выносные элементы см. 272.03.01.00 СБ

1. * Размеры для справок
2. Рихтовать
3. Острые кромки притупить
4. Окрасить молотковой эмалью. МЛ-12 ГОСТ 9754-76
5. Предельные отклонения размеров: отверстий $H14$, остальных $\pm \frac{IT14}{2}$

Изм.	Лист	№ докум.	Подп.	Дата
Разраб.		Прокопенко		
Пров.		Астапова		
Н.контр		Коростелев		

272.04.01.00 СБ

Каркас
Сборочный чертеж

Лит	Масса	Масштаб
	96.38	1:10

Лист | Листов 1

ЦНИИЭП г. Москва

Торгово бытовых зданий и туристских комплексов

Типовой проект 272-14-16 Альбом

Инв. № подл. | Подп. и дата | Взам. инв. № | Инв. № дубл. | Подп. и дата

272.03.00.00 СБ

Альбом

Типовой проект 272-14-16

Инв. № подл. | Подп. и дата | Взам. инв. № | Инв. № дубл. | Подп. и дата

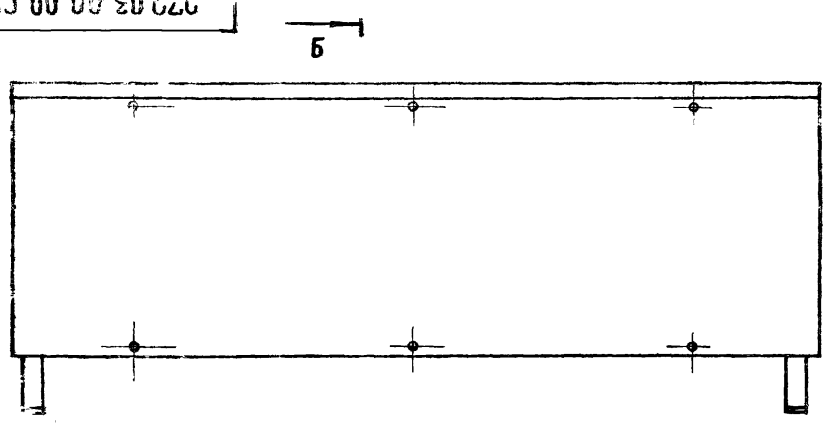

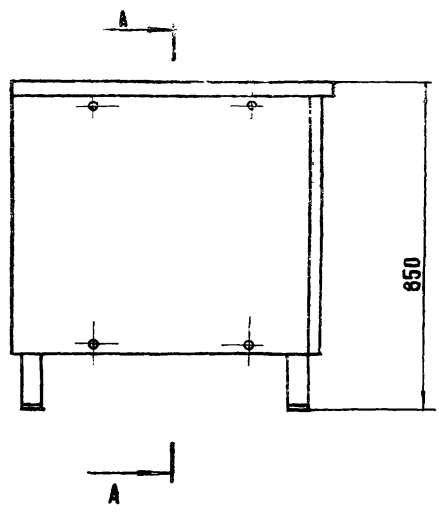

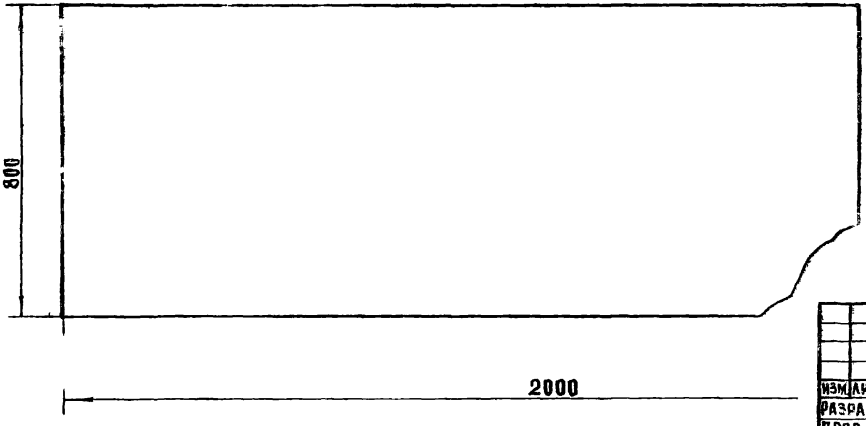

1. Размеры для справок.
2. Крышка облицована нержавеющей сталью, каркас окрашен молотковой эмалью, щиты и полка облицованы бумажно-слоистым пластиком. Эмаль МЛ-12 ГОСТ 9754-76.

Изм.	Лист	№ докум.	Подп.	Дата	272.05.00.00 СБ
Разраб.		Прокопенко			Прилавок для осмотра мяса и мясопродуктов СМ-1
Пров.		Асталова			Сборочный чертеж
Н. контр.		Коростелев			
Гл. инж. м.		Самовер			
Рук. маст.		Биксон			

Лит.	Масса	Масштаб
		1:10
Лист 1	Листов 2	

ЦНИИЭП торгово-бытовых зданий и туристских комплексов г. Москва

Альбом IX
Типовой проект 272-14-16
Инв. № подл. | Подп. и дата | Взам. инв. № | Инв. № дубл. | Подп. и дата

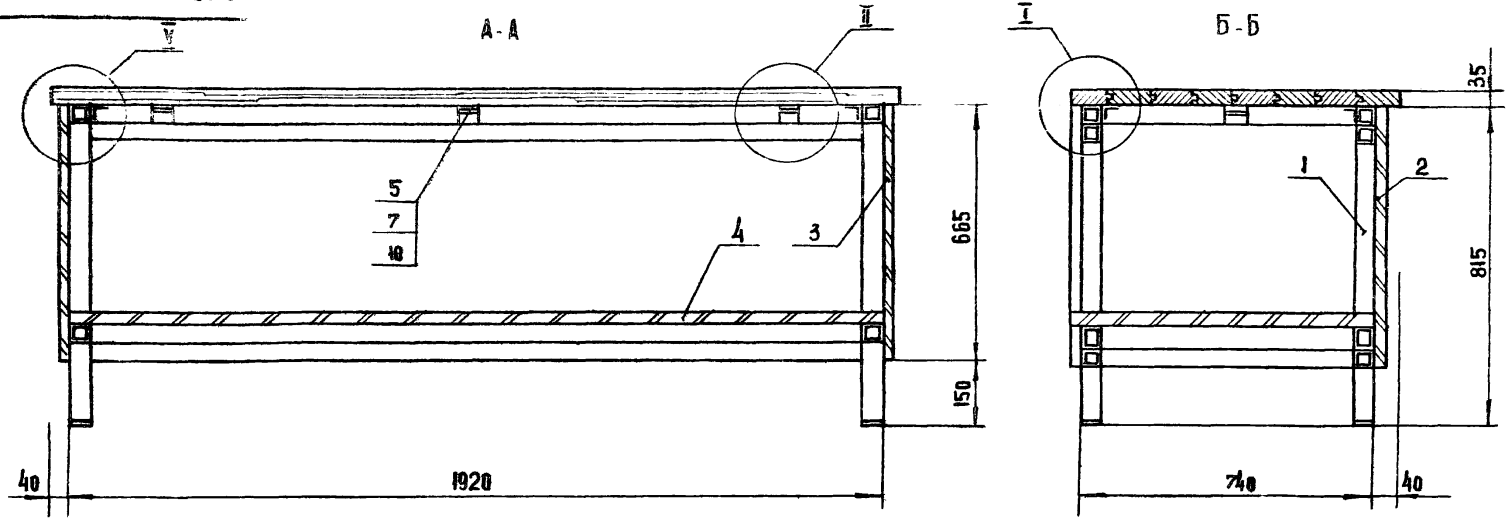

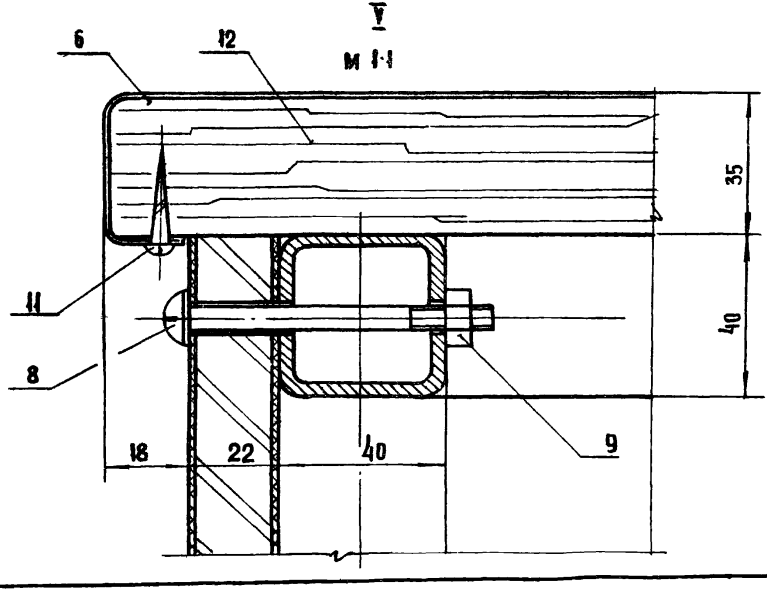

Выносные элементы см. I - 272.01.00.00 СБ
II - 272.02.00.00 СБ

Изм.	Лист	№ докум.	Подп.	Дата	272.05.00.00 СБ		
Разраб.		Прокопенко			Прилавок для осмотра мяса и мясопродуктов см.1 Сборочный чертеж.	Лит	Масса	Масштаб
Пров.		Астапова						1:10
Н. контр.		Коростелев				Лист 2	Листов 2	
Гл. инж. м.		Самовер				ЦНИИЭП г. Москва	Торговых, бытовых зданий и туристских комплексов	
Рук. маст		Биксон						

Альбом IX

Типовой проект 272-14-16

Формат	Зона	Поз.	Обозначение	Наименование	Кол.	Примечание
				ДОКУМЕНТАЦИЯ		
12			272.05.00.00 СБ	Сборочный чертеж		
				СБОРОЧНЫЕ ЕДИНИЦЫ		
11		1	272.05.01.00	Каркас	1	
11		2	272.05.02.00	Щит	1	
11		3	272.05.03.00	Щит	2	
11		4	272.05.04.00	Полка	1	
				ДЕТАЛИ		
11		5	272.01.00.01	Планка	8	
Б4		6	272.05.00.01	Покрытие 2130×930	1	
				Сталь коррозионностойк.		
				S=0,8 ГОСТ 5632-72	1	
				СТАНДАРТНЫЕ ИЗДЕЛИЯ		
				Винты		
				ГОСТ 17473-72		
		7		М6 × 16.58	8	
		8		М6 × 70.58	14	

Инв. № подл. | Подп. и дата | Взам. инв. № | Инв. № дубл. | Подп. и дата

Изм.	Лист	№ докум.	Подп.	Дата
Разраб.		Прокопенко		
Пров.		Астапова		
Н. контр.		Корвстелев		

272.05.00.00

Прилавок для осмотра мяса и мясопродуктов СМ-1

Лит	Лист	Листов
	2	2

ЦНИИЭП торгово-бытовых зданий и туристских комплексов г. Москва

Альбом IX

Типовой проект 272-14-16

Формат	Зона	Поз.	Обозначение	Наименование	Кол.	Примечание
		9		Гайка М6.5.05		
				ГОСТ 5915-70*	14	
		10		Шуруп А 5×30		
				ГОСТ 1145-70*	32	
		11		Шуруп А 3×20		
				ГОСТ 1144-70*	40	
				МАТЕРИАЛЫ		
		12		Древесина хвойная		
				S=35 ГОСТ 8486-66	0,03	м³

Инв. № подл. | Подп. и дата | Взам. инв. № | Инв. № дубл. | Подп. и дата

Изм.	Лист	№ докум.	Подп.	Дата

272.05.00.00

Лист 2

272.05.01.00 СБ

Типовой проект 272-14-16 Альбом IX

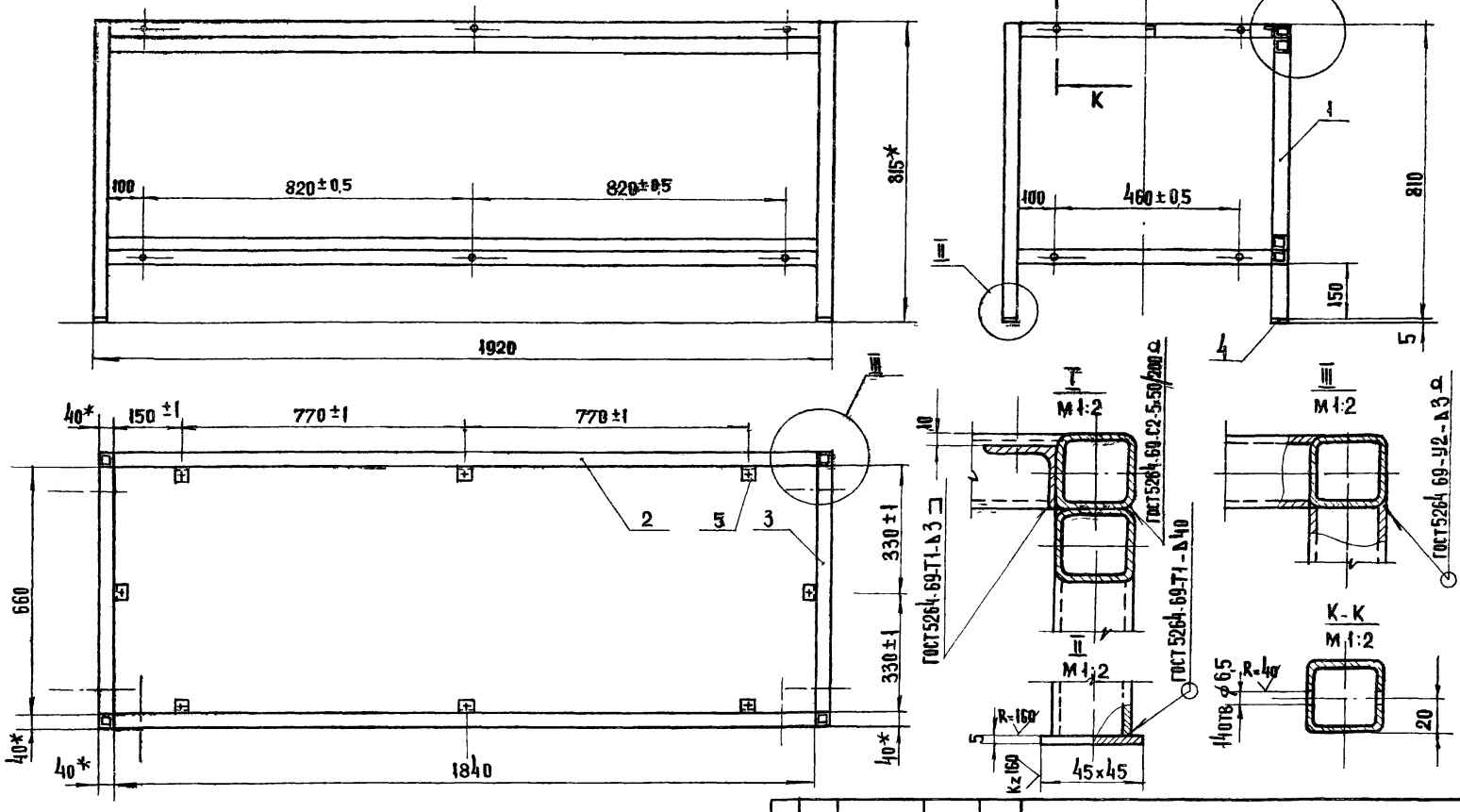

1. * Размеры для справок
2. Рихтовать
3. Острые кромки притупить
4. Окрасить молотковой эмалью МЛ-12 ГОСТ 9754-76.
5. Предельные отклонения размеров, отверстий $H14$, остальных $\pm \frac{IT14}{2}$

Изм.	Лист	№ докум.	Подп.	Дата
Разраб.		Проконенко		
Пров.		Астапова		
Н. контр.		Коростелев		

272.05.01.00 СБ

КАРКАС
СБОРОЧНЫЙ ЧЕРТЕЖ

Лит	Масса	Масштаб
	100,08	1:10
Лист	Листов 1	

ЦНИИЭП торгово-бытовых зданий и туристских комплексов г. Москва

Инв. № подл. | Подп. и дата | Взам. инв. № | Инв. № дубл. | Подп. и дата

Альбом IX

Типовой проект 272-14-16

Формат	Зона	Поз.	Обозначение	Наименование	Кол.	Примечание
				Документация		
12			272-05.01.00 СБ	Сборочный чертеж		
				Детали		
				Труба 40×4		
				ГОСТ 8639-68		
Б4		1	272.05.01.01	ℓ = 810	4	13,88 кг
Б4		2	272.05.01.02	ℓ = 1840	8	73,94 кг
Б4		3	272.05.01.03	ℓ = 660	4	11,54 кг
Б4		4	272.01.01.04	Подпятник		
				Полоса 4×45 ГОСТ 103-76 Ст3кп ГОСТ 535-79	4	0,24 кг
Н		5	272.01.01.05	Уголок	8	

Инв. № подл. | Подп. и дата | Взам. инв. № | Инв. № дубл. | Подп. и дата

Изм.	Лист	№ докум.	Подп.	Дата
Разраб.		Прокопенко		
Пров.		Астапова		
Н. контр.		Коростелев		

272.05.01.00

Каркас

Лит.	Лист	Листов
		1

ЦНИИЭП торгово-бытовых зданий и туристских комплексов г. Москва

Альбом IX

Типовой проект 272-14-16

Формат	Зона	Поз.	Обозначение	Наименование	Кол.	Примечание
				Документация		
12			272.06.01.00 СБ	Сборочный чертеж		
				Детали		
				Труба 40×4		
				ГОСТ 8639-68		
Б4		1	272.06.01.01	Связь ℓ = 810	4	13,88 кг
Б4		2	272.06.01.02	ℓ = 1340	8	46,84 кг
Б4		3	272.06.01.03	ℓ = 560	4	9,74 кг
Б4		4	272.01.01.04	Подпятник		
				Полоса 4×45 ГОСТ 103-76 Ст3кп ГОСТ 535-79	4	0,24 кг
Н		5	272.01.01.05	Уголок	8	

Инв. № подл. | Подп. и дата | Взам. инв. № | Инв. № дубл. | Подп. и дата

Изм.	Лист	№ докум.	Подп.	Дата
Разраб.		Прокопенко		
Пров.		Астапова		
Н. контр.		Коростелев		

272.05.01.00

Каркас

Лит.	Лист	Листов
		1

ЦНИИЭП торгово-бытовых зданий и туристских комплексов г. Москва

272.06.00.00 СБ

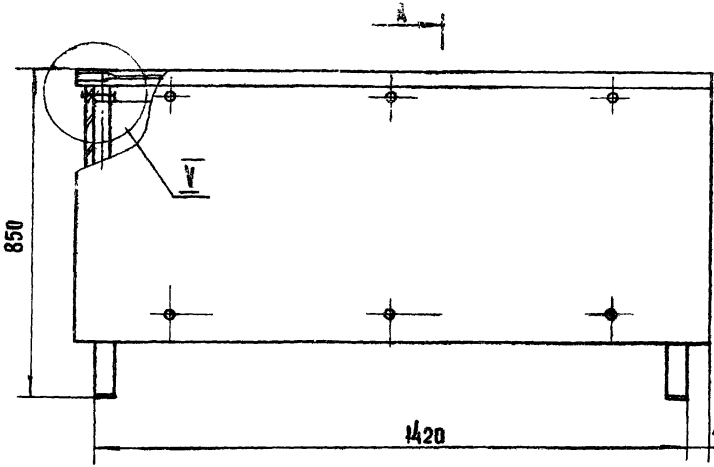

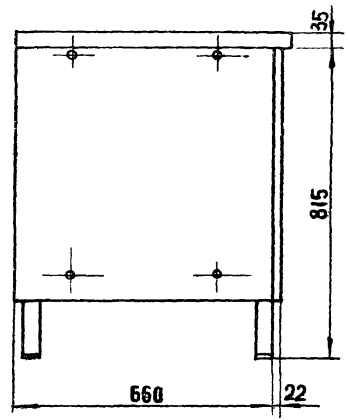

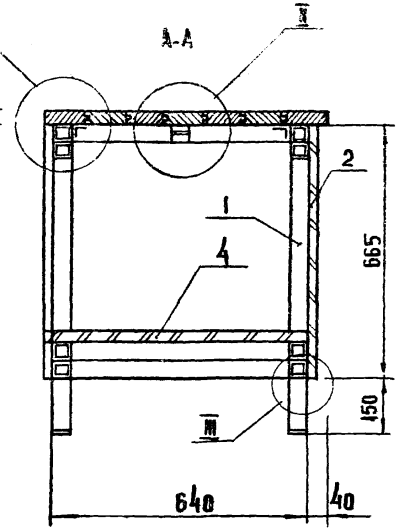

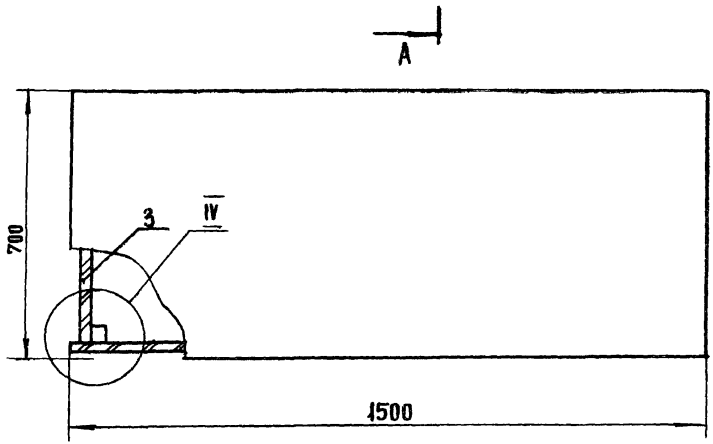

1. Размеры для справок
2. Выносные элементы см: I – 272.01.00.00 СБ
II – 272.02.00.00 СБ
III – 272.03.00.00 СБ
IV – 272.04.00.00 СБ
V – 274.05.00.00 СБ
3. Крышка облицована нержавеющей сталью, каркас окрашен молотковой эмалью, щиты и полки облицованы бумажно-слоистым пластиком. Эмаль МЛ-12 ГОСТ 9754-76.

					272.06.00.00 СБ			
Изм.	Лист	№ докум.	Подп.	Дата	Прилавок для выдачи инвентаря ПР-2	Лит	Масса	Масштаб
Разраб.		Прокопенко						1:10
Провер.		Астапова				Лист	Листов 1	
Н.контр.		Коростелев						
Гл.инж.м.		Самовер				ЦНИИЭП Москва	Торгово бытовых зданий и туристских комплексов	
Рук.маст.		Биксон						

Инв. № подл. | Подп. и дата | Взам. инв. № | Инв. № дубл. | Подп. и дата

Альбом IX

Типовой проект 272-14-16

Формат	Зона	Поз.	Обозначение	Наименование	Кол.	Примечание
				Документация		
12			272.06.00.00 СБ	Сборочный чертеж		
				Сборочные единицы		
11		1	272.06.01.00	Каркас	1	
11		2	272.06.02.00	Щит	1	
11		3	272.06.03.00	Щит	2	
11		4	272.06.04.00	Полка	1	
				Детали		
11		5	272.01.00.01	Планка	8	
БЧ		6	272.06.00.01	Покрытие 1630 × 930	1	
				Сталь коррозионностойк.		
				S=0,8 ГОСТ 5632-72	1	
				Стандартные изделия		
				Винты		
				ГОСТ 17473-72		
		7		М6 × 16,58	8	
		8		М6 × 70,58	14	

Инв. № подл. | Подп. и дата | Взам. инв. № | Инв. № дубл. | Подп. и дата

Изм.	Лист	№ докум.	Подп.	Дата
Разраб.		Прокопенко		
Пров.		Астапова		
Н. контр.		Коростелев		

272.06.00.00

Приямок для выдачи инвентаря ПР-2

Лит.	Лист	Листов
	1	2

ЦНИИЭП торгово-бытовых зданий и туристских комплексов г. Москва

Формат	Зона	Поз.	Обозначение	Наименование	Кол.	Примечание
		9		Гайка М5.5.05		
				ГОСТ 5915-70*	14	
		10		Шуруп А5×30		
				ГОСТ 1145-70*	32	
		11		Шуруп А3×20		
				ГОСТ 1144-70*	30	
				Материалы		
		12		Древесина хвойная		
				S=35 ГОСТ 8486-66	0,03	м³

Инв. № подл. | Подп. и дата | Взам. инв. № | Инв. № дубл. | Подп. и дата

Изм.	Лист	№ докум.	Подп.	Дата

272.06.00.00

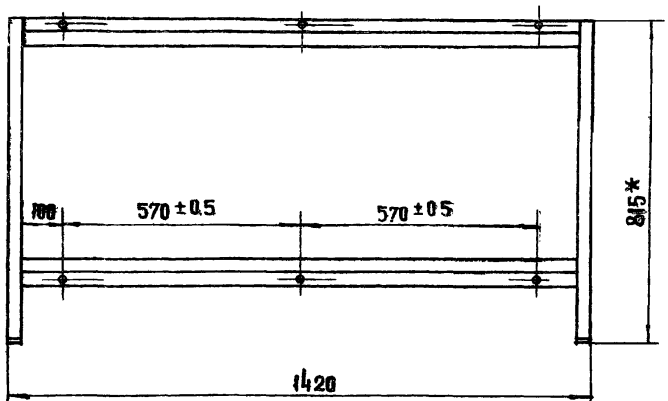

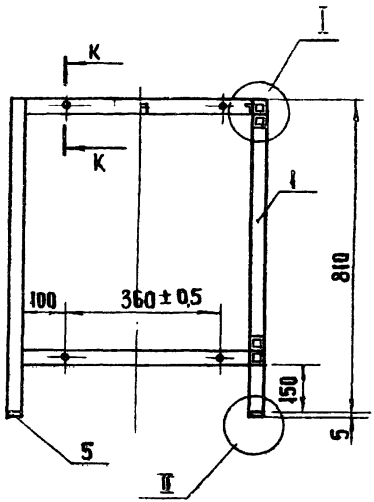

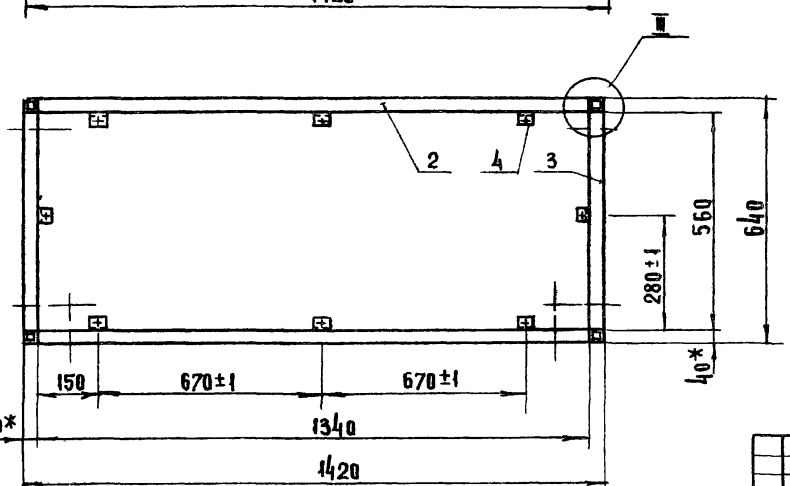

Выносные элементы
см. 272.05.01.00 СБ

1. *Размеры для справок
2. Рихтовать
3. Острые кромки притупить
4. Окрасить молотковой эмалью. МЛ-12 ГОСТ 9754-76.
5. Предельные отклонения размеров отверстий N14, остальных ± IT14/2

Изм.	Лист	N докум.	Подп.	Дата
Разраб.		Прокопенко		
Пров.		Астапова		
Н.контр		Коростелев		

272.06.01.00 СБ

Каркас
Сборочный чертеж

Лит	Масса	Масштаб
	71.18	1:1

Лист | Листов 1

ЦНИИЭП г. Москва

Торгово-бытовых зданий и туристских комплексов

Инв. № подл. | Подп. и дата | Взам. инв. № | Инв. № дубл. | Подп. и дата

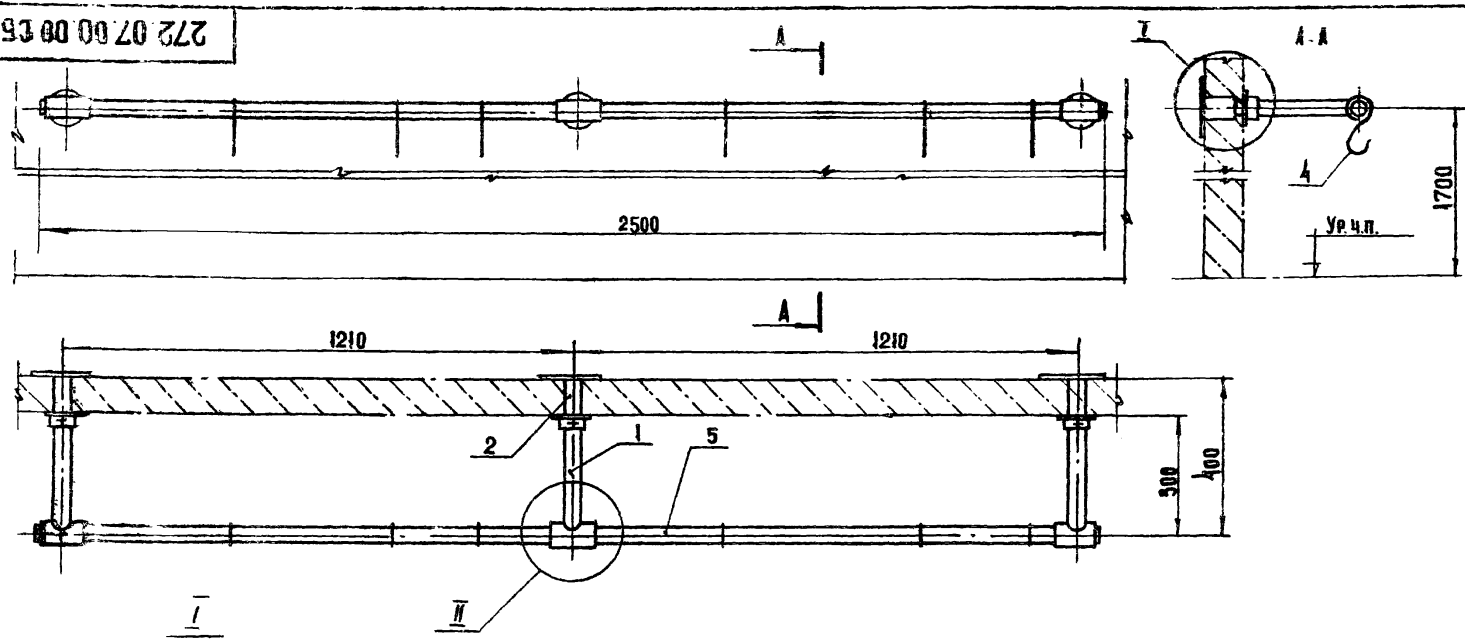

Размеры для справок

Изм.	Лист	№ докум.	Подп.	Дата
Разраб.		Проконенко		
Провер.		Астанова		
Н. контр.		Коростелев		
Гл. инж. м.		Самовер		
Рук. мастерской		Биксон		

272-07.00.00 СБ

Вешалка В-1
Сборочный чертеж

Лит	Масса	Масштаб
	16.47	1:10
Лист	Листов 1	

ЦНИИЭП торгово-бытовых зданий и туристских комплексов
Москва

Инв. № подл. | Подп. и дата | Взам. инв. № | Инв. № дубл. | Подп. и дата

Формат	Зона	Поз.	Обозначение	Наименование	Кол.	Примечание
				Документация		
12			272.07.00.00 СБ	Сборочный чертеж		
				Сборочные единицы		
Н		1	272.07.01.00	Кронштейн	3	
Н		2	272.07.02.00	Фланец	3	
Н		3	272.07.03.00	Фланец	3	
				Детали		
Н		4	272.07.00.01	Крючок	6	
54		5	272.07.00.02	Труба 32×3,2 ГОСТ 3262-75		
				Связь ℓ = 2500	7,5	кг
				Стандартные изделия		
		6		Винт М3×6 ГОСТ 1476-75	6	

Инв. № подл. | Подп. и дата | Взам. инв. № | Инв. № дубл. | Подп. и дата

Изм.	Лист	№ докум.	Подп.	Дата
Разраб.		Прокопенко		
Провер.		Астапова		
Н. контр.		Коростелев		

272.07.00.00

Вешало В-1

Лит.	Лист	Листов
		1

ЦНИИЭП торгово-бытовых зданий и туристских комплексов г. Москва

Формат	Зона	Поз.	Обозначение	Наименование	Кол.	Примечание
				Документация		
12			272.08.00.00 СБ	Сборочный чертеж		
				Сборочные единицы		
Н		1	272.08.01.00	Рама	1	
Н		2	272.08.02.00	Кронштейн	6	
				Детали		
64		3	272.08.00.01	Мрамор полированный 500×580×30 ГОСТ 9480-77	10	

Инв. № подл. | Подп. и дата | Взам. инв. № | Инв. № дубл. | Подп. и дата

Изм.	Лист	№ докум.	Подп.	Дата
Разраб.		Прокопенко		
Пров.		Астапова		
Н. контр.		Коростелев		

272.08.00.00

Настенная полка НП-3

Лит.	Лист	Листов
		1

ЦНИИЭП торгово-бытовых зданий и туристских комплексов г. Москва

272.07.01.00 СБ

К-К

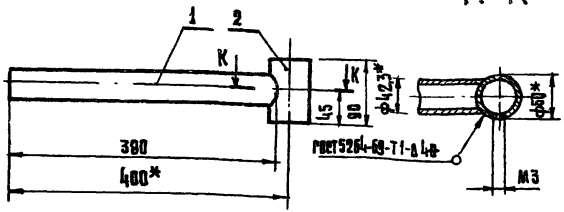

1 Предельные отклонения размеров: отверстий H14, остальных ± IT14/2
2 * Размеры для справок
3 Острые кромки притупить
4 Х. тв. 24

Формат	Зона	Поз.	Обозначение	Наименование	Кол.	Примечание
				Детали		
Б4		1	272.07.01.01	Связь		
				Труба 32×3		
				ГОСТ 3262-75		
				L=380	1	1,12 кг.
Б4		2	272.07.01.02	Связь		
				Труба 50×3		
				ГОСТ 3262-75		
				L=90	1	0.28кг.

272.07.01.00 СБ

Изм.	Лист	№ докум.	Подп.	Дата	Кронштейн Сборочный чертеж	Лит.	Масса	Масштаб
Разраб.		Прокопенко					1,40	1:10
Провер.		Астапова				Лист	Листов 1	
Н.контр.		Коростелев				ЦНИИЭП торгово-бытовых зданий и туристских комплексов г. Москва		

Инв. № подл. | Подпись и дата | Взам. инв. № | Инв. № дубл. | Подпись и дата

272.07.03.00 СБ

А(1:1)

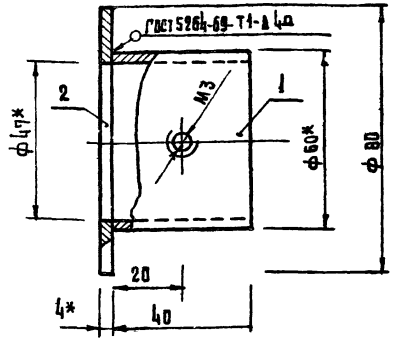

1 Предельные отклонения размеров: отверстий H14, остальных ± IT14/2
2 * Размеры для справок
3 Острые кромки притупить
4 Х. тв. 24

Формат	Зона	Поз.	Обозначение	Наименование	Кол.	Примечание
				Детали		
Б4		1	272.07.03.01	Связь		
				Труба 50×3 ГОСТ 3262-75		
				L=40	1	0,18 кг.
Б4		2	272.07.03.02	Подпятник		
				Круг 80-В ГОСТ 2590-71 / Ст3кп ГОСТ 535-79		
				L=4	1	0.12 кг.

272.07.03.00 СБ

Изм.	Лист	№ докум.	Подп.	Дата	Фланец Сборочный чертеж	Лит.	Масса	Масштаб
Разраб.		Прокопенко					0.30	1:1
Провер.		Астапова				Лист	Листов 1	
Н.контр.		Коростелев				ЦНИИЭП торгово-бытовых зданий и туристских комплексов г. Москва		

Инв. № подл. | Подпись и дата | Взам. инв. № | Инв. № дубл. | Подпись и дата

Типовой проект 272-14-16 Альбом III

272.07.00.00

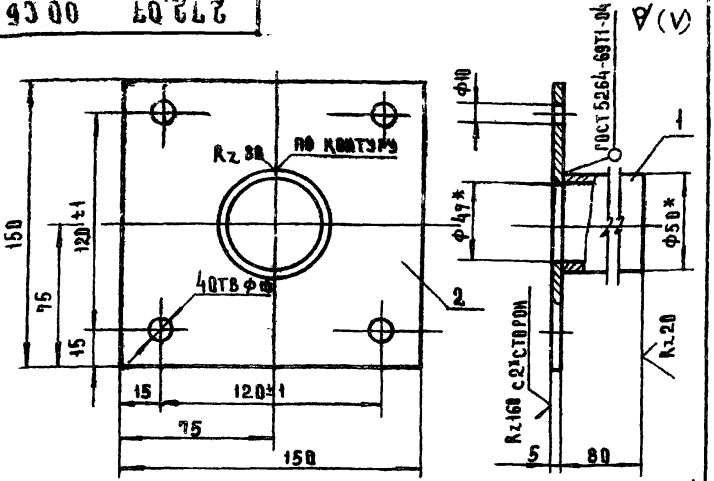

1. Предельные отклонения размеров отверстий Н14, остальных $\pm\frac{IT14}{2}$
2. *Размеры для справок
3. Острые кромки притупить
4. Хтв 24

Формат	Зона	Поз.	Обозначение	Наименование	Кол.	
				Детали		
				Патрубок		
Б4		1	272.07.02.01	Труба 50×3, ℓ=80 ГОСТ 3262-75	1	0,29 кг
Б4		2	272.07.02.02	Фланец ℓ=150 Полоса 5×150 ГОСТ 103-76 / В Ст3 кп ГОСТ 535-79	1	0,78 кг

Изм.	Лист	№ докум.	Подп.	Дата	272.07.02.00 СБ			
Разраб.		Прокопенко			Фланец Сборочный чертеж	Лит.	Масса	Масштаб
Провер.		Астапова					1,07	1:2
Н. контр.		Коростелев				Лист	Листов 1	
					ЦНИИЭП торгово-бытовых зданий и туристских комплексов г. Москва			

Инв. № подл. | Подпись и дата | Взам. инв. № | Инв. № дубл. | Подпись и дата

Типовой проект 272-14-16 Альбом III

272.07.01.01

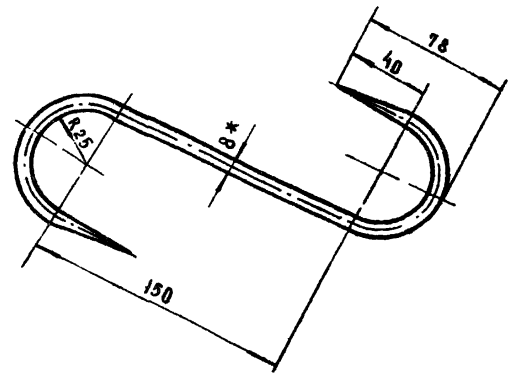

1. Предельные отклонения размеров $\pm\frac{IT14}{2}$
2. *Размеры для справок
3. Хтв 24

Изм.	Лист	№ докум.	Подп.	Дата	272-07.00.01			
Разраб.		Прокопенко			Крючок	Лит.	Масса	Масштаб
Провер.		Астапова					0,11	1:1
Н. контр.		Коростелев				Лист	Листов 1	
					Круг 8 ГОСТ 2590-71 / А12 ГОСТ 1414-75	ЦНИИЭП торгово-бытовых зданий и туристских комплексов г. Москва		

Инв. № подл. | Подпись и дата | Взам. инв. № | Инв. № дубл. | Подпись и дата

272.08.00.00 СБ

Типовой проект 272-14-16 Альбом IX

Инв.№ подл. | Подп. и дата | Взам. инв.№ | Инв.№ дубл. | Подп. и дата

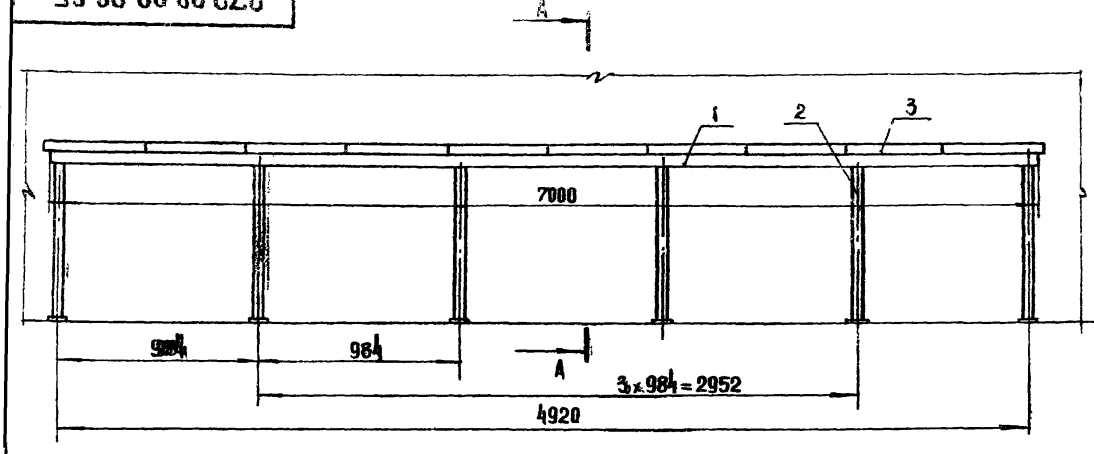

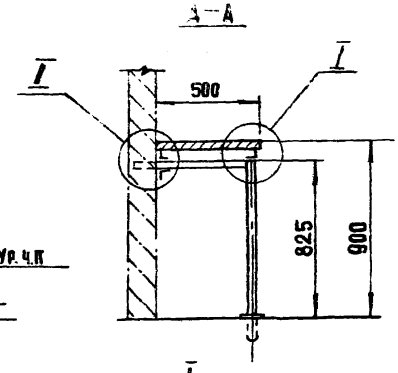

I
М 1:2

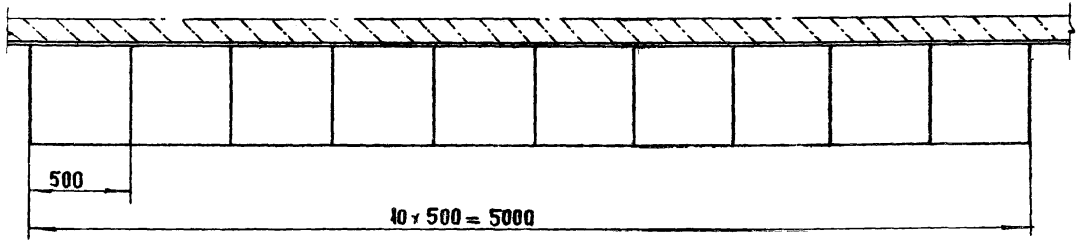

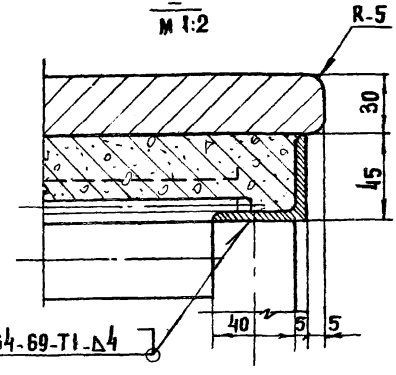

II
М 1:2

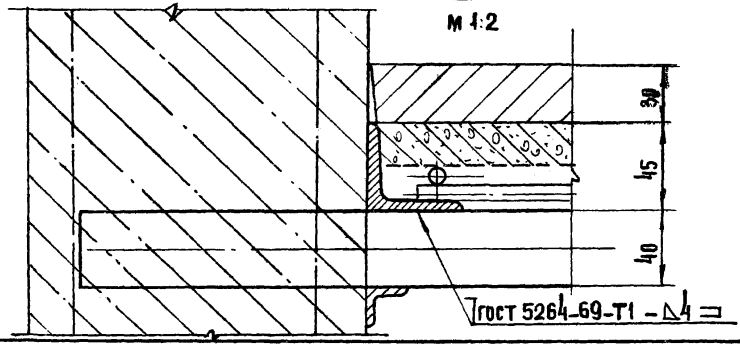

1. Размеры для справок
2. Крышка – мрамор, каркас окрашен молотковой эмалью МА-12 ГОСТ 9754-76

						272.08.00.00 СБ	
Изм.	Лист	№ докум.	Подп.	Дата			
Разраб.		Прокопенко			Настенная полка НП-3 Сборочный чертеж	Лит.	Масса 82.72 / Масштаб 1:20
Пров.		Астапова				Лист	Листов 1
Н.контр.		Кофостелев				ЦНИИЭП г. Москва	Торговых, бытовых зданий и туристских комплексов
Гл.инж.м.		Самовер					
Рук.маст.		Биксон					

Типовой проект 272-14-16 Альбом V

272.08.02.00 СБ

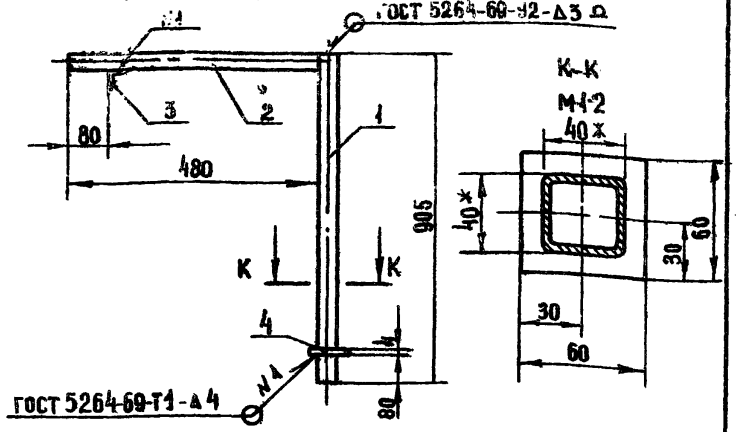

1. * Размеры для справок.
2. Предельные отклонения размеров $\pm \frac{IT14}{2}$
3. Острые кромки притупить
4. Окрасить молотковой эмалью МЛ-12 ГОСТ 9754-76.

Изм.	Лист	№ докум.	Подп.	Дата
Разраб.		Прокопенко		
Провер.		Астапова		
Н. контр.		Коростелев		

272.08.02.00 СБ

Кронштейн
Сборочный чертеж

Лит	Масса	Масштаб
	7.24	1:10

Лист | Листов 1

ЦНИИЭП торгово-бытовых зданий и туристских комплексов г. Москва

Типовой проект 272-14-16 Альбом V

272.08.01.00 СБ

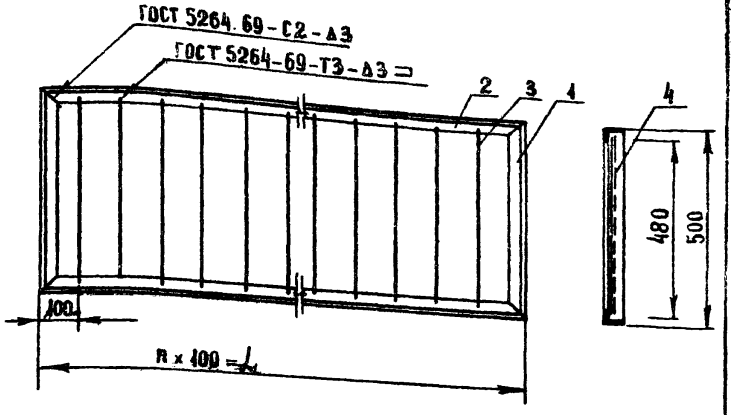

Обозначение	L	n	Масса кг
272.08.01.00	5000	50	39,28
-01	1000	10	9,93
-02	1500	15	13,63

Изм.	Лист	№ докум.	Подп.	Дата
Разраб.		Прокопенко		
Провер.		Астапова		
Н. контр.		Коростелев		

272.08.01.00 СБ

Рама
Сборочный чертеж

Лит	Масса	Масштаб
	См. табл.	1:10

Лист | Листов 1

ЦНИИЭП торгово-бытовых зданий и туристских комплексов г. Москва

Взам. инв. № | Подпись и дата | Инв. № подл.

Типовой проект 272-14-16 Альбом IX

Формат	Зона	Поз.	Обозначение	Наименование	Кол.	Примечание
				Документация		
А4			272.08.01.00 СБ	Сборочный чертеж		
				Детали		
Б4		1	272.08.01.01	Связь ℓ = 500		
				Уголок Б 45×45×4 ГОСТ 8509-72 Ст3кп ГОСТ 535-79	2	2,73 кг
				Переменные данные для исполнений		
				272.08.02.00 СМ. СБ		
				Детали		
Б4		2	272.08.01.02	Связь ℓ = 5000		
				Уголок Б 45×45×4 ГОСТ 8509-72 Ст. 3кп ГОСТ 535-79	2	27,3 кг
Б4		3	272.08.01.03	Связь ℓ = 480		
				Круг 8-В ГОСТ 2590-71 Ст3кп ГОСТ 535-79	49	9,2 кг
				Материалы		
		4		Сетка металлическая ГОСТ 2715-75	25	м²

Инв.№ подл. | Подп. и дата | Взам. инв.№ | Инв.№ дубл. | Подп. и дата

Изм.	Лист	№ докум.	Подп.	Дата
Разраб.		Прокопенко		
Пров.		Астапова		
Н.контр.		Корвстелев		

272.08.01.00

РАМА

Лит. | Лист 1 | Листов 2

ЦНИИЭП торгово-бытовых зданий и туристских комплексов г. Москва

Типовой проект 272-14-16 Альбом IX

Формат	Зона	Поз.	Обозначение	Наименование	Кол.	Примечание
				272.08.02.00-01 СМ. СБ		
				Детали		
Б4		2	272.08.01.02	Связь ℓ = 1000		
				Уголок Б 45×45×4 ГОСТ 8509-72 Ст3кп ГОСТ 535-79	2	5,4 кг
Б4		3	272.08.01.03	Связь ℓ = 480		
				Круг 8-В ГОСТ 2590-71 Ст3кп ГОСТ 535-79	9	1,8 кг
				Материалы		
		4		Сетка металлическая ГОСТ 2715-75	0,5	м²
				272.08.02.00-02 СМ. СБ		
				Детали		
Б4		2	272.08.01.02	Связь ℓ = 1500		
				Уголок Б 45×45×4 ГОСТ 8509-72 Ст3кп ГОСТ 535-79	2	8,1 кг
Б4		3	272.08.01.03	Связь ℓ = 480		
				Круг 8-В ГОСТ 2590-71 Ст3кп ГОСТ 535-79	14	2,8 кг
				Материалы		
		4		Сетка металлическая ГОСТ 2715-75	0,75	м²

Инв.№ подл. | Подп. и дата | Взам. инв.№ | Инв.№ дубл. | Подп. и дата

Изм. | Лист | № докум. | Подп. | Дата

272.08.01.00

Лист 2

Формат	Зона	Поз.	Обозначение	Наименование	Кол.	Примечание
				ДОКУМЕНТАЦИЯ		
А4			272.08.02.00 СБ	Сборочный чертеж		
				ДЕТАЛИ		
				Труба 40×4 ГОСТ 8639-68		
Б4		1	272.08.02.01	Связь ℓ=905	1	4,30 кг
Б4		2	272.08.02.02	Связь ℓ=480	1	2,43 кг
Б4		3	272.08.02.03	Останов ℓ=40		
				Уголок Б45×45×4 ГОСТ 8509-72 Ст3кп ГОСТ 535-79	1	0,41 кг
Б4		4	272.08.02.04	Фланец ℓ=60		
				Полоса 4×60 ГОСТ 103-76 ВСт3кп ГОСТ 535-79	1	0,10 кг

Изм.	Лист	№ докум.	Подп.	Дата
Разраб.		Прокопенко		
Пров.		Астапова		
Н.контр.		Коростелев		

272.08.02.00

Кронштейн

Лит.	Лист	Листов
		1

ЦНИИЭП торгово-бытовых зданий и туристских комплексов г. Москва

Инв.№ подл. | Подп. и дата | Взам. инв.№ | Инв.№ дубл. | Подп. и дата

272.09.01.00 СБ

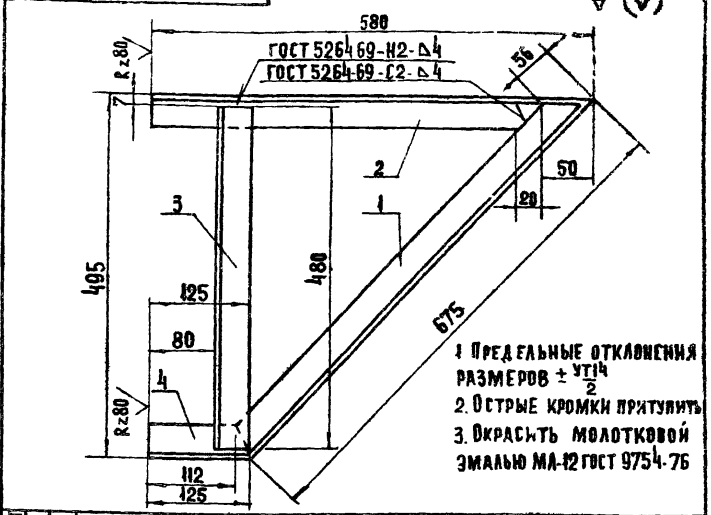

1. Предельные отклонения размеров $\pm \frac{IT14}{2}$
2. Острые кромки притупить
3. Окрасить молотковой эмалью МА-12 ГОСТ 9754-76

Формат	Зона	Поз.	Обозначение	Наименование	Кол.	Примечание
				ДЕТАЛИ		
				Уголок Б45×45×4 ГОСТ 8509-72 Ст3кп ГОСТ 535-79		
Б4		1	272.09.01.01	Связь ℓ=675	1	1,89 кг
Б4		2	272.09.01.02	ℓ=580	1	1,64 кг
Б4		3	272.09.01.03	ℓ=480	1	1,35 кг
Б4		4	272.09.01.04	ℓ=125	1	0,32 кг

272.09.01.00 СБ

Кронштейн сборочный чертеж

Изм.	Лист	№ докум.	Подп.	Дата
Разраб.		Прокопенко		
Провер.		Астапова		
Н.контр.		Коростелев		

Лит.	Масса	Масштаб
	6,2	1:5
Лист	Листов 1	

ЦНИИЭП торгово-бытовых зданий и туристских комплексов г. Москва

Инв.№ подл. | Подпись и дата | Взам. инв.№ | Инв.№ дубл. | Подпись и дата

272 09.00.00 СБ

Альбом IX

Типовой проект 272-14-16

Рис. 1

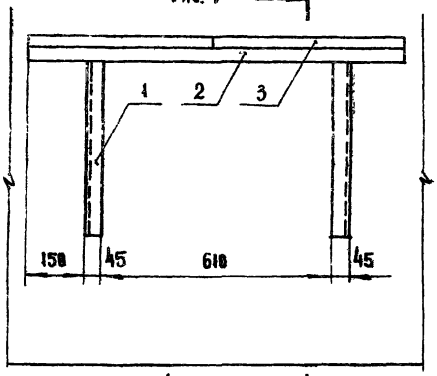

Рис. 2

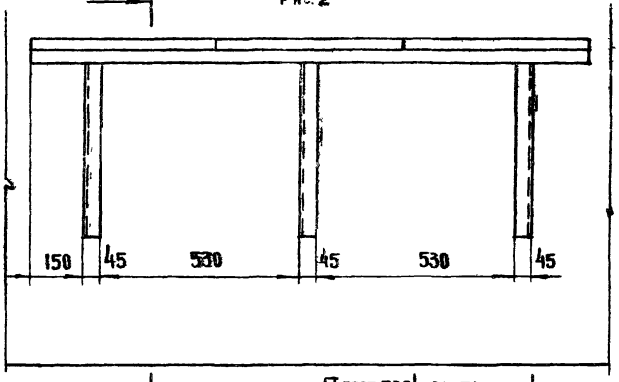

А-А

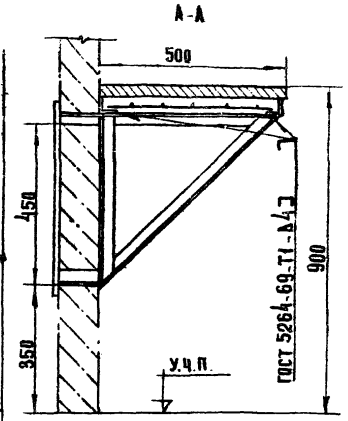

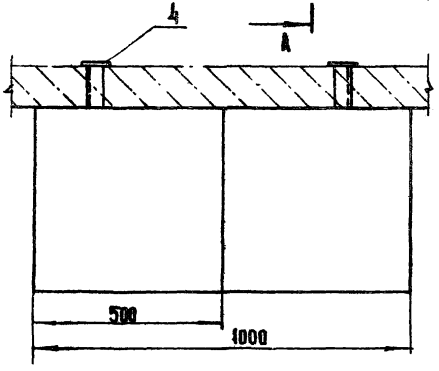

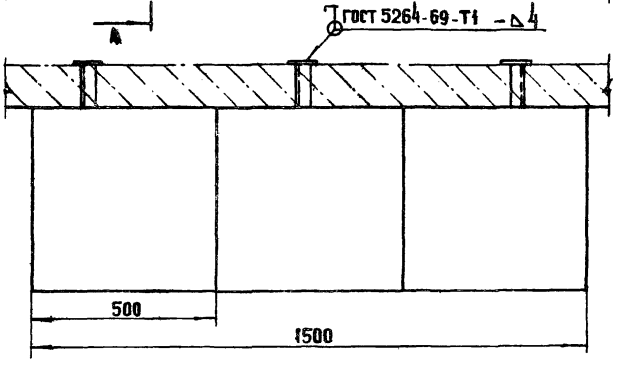

1. Размеры для справок.
2. Монтаж металлических деталей на месте.
3. Рама и кронштейн окрашивается молотковой эмалью МЛ-12 ГОСТ 9754-76.

Обозначение	Марка	Рис.	Масса, кг
272.09.00.00	ПН-1	1	24.05
-01	ПН-2	2	34.91

Изм.	Лист	№ докум.	Подп.	Дата
Разраб.		Прокопенко		
Пров.		Астапова		
Н. контр.		Коростелев		
Гл. инж. м		Самовер		
Рук. маст.		Биссон		

272 09.00.00 СБ

Настенная полка НП-1, НП-2
Сборочный чертеж

Лит	Масса	Масштаб
	см. табл	1:10
Лист	Листов 1	

ЦНИИЭП Торгово-бытовых зданий и туристских комплексов г. Москва

Инв. № подл. | Подп. и дата | Взам. инв. № | Инв. № дубл. | Подп. и дата

Формат	Зона	Поз.	Обозначение	Наименование	Кол.	Примечание
				Документация		
А2			272.09.00.00 СБ	Сборочный чертеж		
				Переменные данные для помещений		
				272.09.00.00		
				см. СБ		
				Сборочные единицы		
А1		1	272.09.01.00	Кронштейн	2	
А1		2	272.08.01.00-01	Рама	1	
				Детали		
Б4		3	272.09.00.01	Мрамор полированный ГОСТ 9480-77 500×500×30	2	
Б4		4	272.09.00.02	Связь Полоса 4×50 ГОСТ 103-76 / Вст3кп ГОСТ 535-79 L=550	2	4.72 кг.

Изм.	Лист	№ докум.	Подп.	Дата	272.09.00.00		
Разраб.		Прокопенко			Настенная полка КП-1.... КП-2	Лит.	Лист 1	Листов
Пров.		Астапова				ЦНИИЭП торгово-бытовых зданий и экспериментальных комплексов г. Москва		
Н. контр.		Коростелев						

Инв. № подл. | Подп. и дата | Взам. инв. № | Инв. № дубл. | Подп. и дата

gost.e-ecolog.ru

Формат	Зона	Поз.	Обозначение	Наименование	Кол.	Примечание
			272.09.00.00-01			
				см. СБ		
				Сборочные единицы		
А1		1	272.09.01.00	Кронштейн	3	
А1		2	272.08.01.00-02	Рама	1	
				Детали		
Б4		3	272.09.00.01	Мрамор полированный ГОСТ 9480-77 500×500×30	3	
Б4		4	272.09.00.02	Связь Полоса 4×50 ГОСТ 103-76 / Вст3кп ГОСТ 535-79 L=550	3	2.68 кг.

Изм.	Лист	№ докум.	Подп.	Дата	272.09.00.00

Инв. № подл. | Подп. и дата | Взам. инв. № | Инв. № дубл. | Подп. и дата