ТИПОВОЙ ПРОЕКТ

272-14-16

РЫНОК В КОНСТРУКЦИЯХ ИИ-04 ТОРГОВОЙ ПЛОЩАДЬЮ 900 КВ. МЕТРОВ, 150 ТОРГОВЫХ МЕСТ

АЛЬБОМ VIII

ИЗДЕЛИЯ МОНОЛИТНЫХ ЖЕЛЕЗОБЕТОННЫХ УЧАСТКОВ
ИЗДЕЛИЯ МЕТАЛЛИЧЕСКИЕ
ИЗДЕЛИЯ ДЕРЕВЯННЫЕ

инв. 17615-08

				Привязан
Инв. №				

gost.e-ecolog.ru

Госстрой СССР
ЦЕНТРАЛЬНЫЙ ИНСТИТУТ ТИПОВОГО ПРОЕКТИРОВАНИЯ
Свердловский филиал
620062, г.Свердловск-62, ул.Чебышева, 4
Заказ №/338 Инв.№ 17615-08 тираж 280
Сдано в печать 3 03 1982г цена 1-52

ТИПОВОЙ ПРОЕКТ
272-14-16
РЫНОК В КОНСТРУКЦИЯХ ИИ-04 ТОРГОВОЙ ПЛОЩАДЬЮ 900 КВ. МЕТРОВ, 150 ТОРГОВЫХ МЕСТ
АЛЬБОМ VIII

СОСТАВ ПРОЕКТА:

АЛЬБОМ I	АС1	АРХИТЕКТУРНО-СТРОИТЕЛЬНЫЕ РЕШЕНИЯ (НАЧАЛО)
АЛЬБОМ II	АС1	АРХИТЕКТУРНО-СТРОИТЕЛЬНЫЕ РЕШЕНИЯ (ОКОНЧАНИЕ)
АЛЬБОМ III	ТХМ	ТЕХНОЛОГИЯ И МЕХАНИЗАЦИЯ
	ХС	ХОЛОДОСНАБЖЕНИЕ
	ОВ	ОТОПЛЕНИЕ И ВЕНТИЛЯЦИЯ
	ВК	ВОДОПРОВОД И КАНАЛИЗАЦИЯ
АЛЬБОМ IV	ЭОМ	ЭЛЕКТРИЧЕСКОЕ ОСВЕЩЕНИЕ И СИЛОВОЕ ЭЛЕКТРООБОРУДОВАНИЕ
	АУ	АВТОМАТИЗАЦИЯ УСТРОЙСТВ ИНЖЕНЕРНОГО ОБОРУДОВАНИЯ
	СС	СВЯЗЬ И СИГНАЛИЗАЦИЯ
АЛЬБОМ V	АС2	ВИТРАЖИ
АЛЬБОМ VI	АУИ	ЗАДАНИЕ ЗАВОДУ НА ИЗГОТОВЛЕНИЕ ЩИТОВ И ПУЛЬТОВ
АЛЬБОМ VII	ИЖ1	ИЗДЕЛИЯ ЖЕЛЕЗОБЕТОННЫЕ К СЕРИИ ИИ-04
АЛЬБОМ VIII	ИЖ2	ИЗДЕЛИЯ МОНОЛИТНЫХ ЖЕЛЕЗОБЕТОННЫХ УЧАСТКОВ
	ИМ	ИЗДЕЛИЯ МЕТАЛЛИЧЕСКИЕ
	ИД	ИЗДЕЛИЯ ДЕРЕВЯННЫЕ
АЛЬБОМ IX		НЕСТАНДАРТИЗИРОВАННОЕ ОБОРУДОВАНИЕ, ИНВЕНТАРЬ
АЛЬБОМ X	СМ	СМЕТЫ РЫНКА И УНИВЕРСАМА (НАЧАЛО)
АЛЬБОМ XI	СМ	СМЕТЫ РЫНКА И УНИВЕРСАМА (ОКОНЧАНИЕ)
АЛЬБОМ XII	СМ	СМЕТЫ ГОСТИНИЦЫ

РАЗРАБОТАН
ЦИНИЭП ТОРГОВО-БЫТОВЫХ ЗДАНИЙ
И ТУРИСТСКИХ КОМПЛЕКСОВ

ГЛ. ИНЖЕНЕР ИНСТИТУТА [подпись] ДЕПСКИЙ В.Н.
ГЛ. АРХИТЕКТОР ПРОЕКТА [подпись] РАБИНОВИЧ Т.С.

ТЕХНИЧЕСКИЙ ПРОЕКТ
УТВЕРЖДЕН ГОСГРАЖДАНСТРОЕМ
ПРИКАЗ №78 ОТ 13 МАРТА 1980г.
РАБОЧИЕ ЧЕРТЕЖИ ВВЕДЕНЫ В ДЕЙСТВИЕ
ЦИНИЭП ТОРГОВО-БЫТОВЫХ ЗДАНИЙ И
ТУРИСТСКИХ КОМПЛЕКСОВ
ПРИКАЗ №102 ОТ 23 ОКТЯБРЯ 1981г.

				ПРИВЯЗАН
ИНВ. N				

17615-08

Типовой проект 272-14-16 Альбом VIII

Согласовано:

Инв. № подл. | Подп. и дата | Взам. инв. №

Обозначение	Наименование	Стр.	Примеч.
	Обложка		
	Титульный лист		
272-14-16-ИЖ2-00.00 ВО	Ведомость чертежей	2	
272-14-16-ИЖ2-01.00	Каркас плоский КР1; КР2; КР3; КР4; КР6	3	
-02.00	Каркас плоский КР5	4	
-03.00	Закладная деталь ЗД1	4	
-04.00	Каркас плоский КР7	5	
-05.00	Каркас плоский КР8	5	
-06.00	Каркас плоский КР9	6	

Обозначение	Наименование	Стр.	Примеч.
272-14-16-ИЖ2-07.00	Каркас плоский КР10	6	
-08.00	Каркас плоский КР11	7	
-09.00	Изделие закладное ЗД4	7	
-10.00	Изделие закладное ЗД2	8	
-11.00	Изделие закладное ЗД3	8	
-12.00	Анкер А1	9	
-13.00	Анкер А2	9	
-14.00	Рама металлическая РМ1	10	
-15.00	Каркас КП1	10	
-16.00	Сетка С1	11	

Инв. №

Рук. маст	Колчин	
Гл. инж. м	Линецкий	
ГАП	Рабинович	
ГИП	Каледина	
Рук. гр. инж	Ковальская	
Разраб	Сенина	
Провер	Каледина	
Н. контр.	Высочин	

Привязан

272-14-16-ИЖ2-00.00 ВО

Ведомость чертежей

Стадия	Лист	Листов
Р		1

ЦНИИЭП г. Москва

Торгово-бытовые здания и туристских комплексов

19815-5

Типовой проект 272-14-16 Альбом VIII

Согласовано:

Инв.№ подл. | Подпись и дата | Взам.инв.№

РИС 1

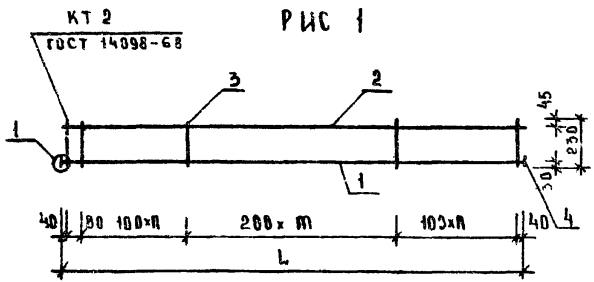

РИС 2

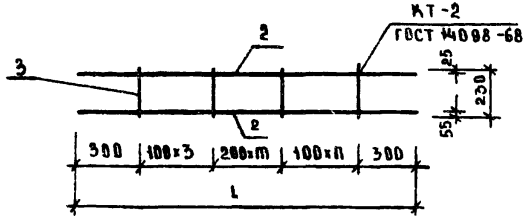

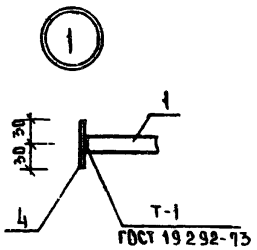

Формат	Зона	Поз.	Обозначение	Наименование	Кол. на исполнение 00	01	02	03	04		Примечание
				Детали							Масса ед. кг
		1	ИЖ2-01.01	Ф22А-III ГОСТ 5781-75, ℓ=5760	1						17.20
		1	01.01-01	Ф22А-III, ГОСТ 5781-75, ℓ=2760		1					8.25
		2	01.02	Ф12А-III, ГОСТ 5781-75, ℓ=5760	1						5.12
		2	01.02-01	Ф12А-III, ГОСТ 5781-75, ℓ=2760		1					2.45
		3	01.03	Ф 6 А-I, ГОСТ 5781-75, ℓ=230	45	23					0.05
		4	01.04	-8×60, ГОСТ 103-76, ℓ=60	2	2					0.23
		2	01.01-02	Ф12А-III, ГОСТ 5781-75, ℓ=1700			2				1.51
		2	01.01-03	Ф12А-III, ГОСТ 5781-75, ℓ=1400				2			1.24
		2	01.01-04	Ф12А-III, ГОСТ 5781-75, ℓ=1600					2		1.42
		3	01.02-02	Ф 6 А-I, ГОСТ 5781-75, ℓ=230			10	8	9		0.05

Обозначение	Марка	L, мм	Кол п	Кол т	Рис	Масса ед. кг.
272-14-16 ИЖ2-01.00	КР1	5760	15	13	1	25.03
-01	КР2	2760	8	5	1	12.31
-02	КР3	1700	2	4	2	3.52
-03	КР4	1400	1	3	2	2.88
-04	КР6	1600	2	3	2	3.29

Привязан

Инв.№

Рук.М	Колчин	
Гл.инж.М	Клинецкий	
ГАП	Рабинович	
ГИП	Каледина	
Рук.гр.инж.	Ковальская	
Разраб	Борисова	
Провер.	Каледина	
Н.контр.	Высочин	

272-14-16-ИЖ2-01.00

Каркас плоский КР1; КР2; КР3; КР4; КР6

Стадия	Масса	Масштаб
Р		
Лист	Листов	

ЦНИИЭП торгово-бытовых зданий и туристских комплексов г. Москва

17615-08

Типовой проект 272-14-16. Альбом VIII

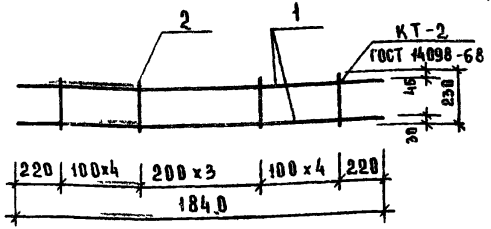

Формат	Зона	Поз.	Обозначение	Наименование	Кол	Примечание
				Детали		Масса ед. кг
		1		ф12 А III; ГОСТ 5781-75, ℓ=1840	2	1.64
		2		ф6 А I; ГОСТ 5781-75, ℓ=230	12	0.05

Привязан

Инв. №

Рук. м.	Колчин		
Гл. инж.	Линецкий		
ГАП	Рабинович		
ГИП	Калегина		
Рук. гр.	Ковальская		
Разраб.	Молодина		
Провер.	Высочин		
Н. контр.	Лаврова		

272-14-16 ИЖ2-02 00

Каркас плоский КР-5

Стадия	Масса	Масштаб
Р	3.88	
Лист	Листов 1	

ЦНИЭП торгово-бытовых зданий и туристских комплексов г. Москва

Согласовано:

Инв. № подл. | Подпись и дата | Взам. инв. №

Типовой проект 272-14-16 Альбом VIII

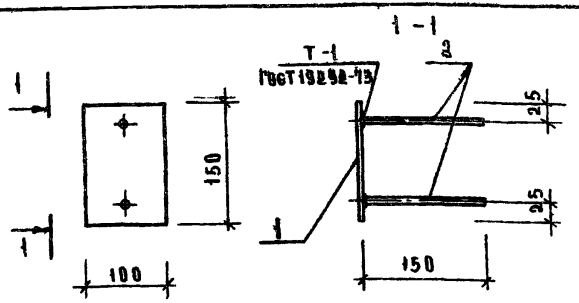

Формат	Зона	Поз.	Обозначение	Наименование	Кол	Примечание
				Детали		Масса ед. кг
		1		-6х100; ГОСТ 103-76, ℓ=150	1	0.71
		2		ф8 А III; ГОСТ 5781-75, ℓ=150	2	0.06

Привязан

Инв. №

Рук. м.	Колчин		
Гл. инж.	Линецкий		
ГАП	Рабинович		
ГИП	Калегина		
Рук. гр.	Ковальская		
Разраб.	Молодина		
Провер.	Высочин		
Н. контр.	Лаврова		

272-14-16-ИЖ2-03.00

Изделие закладное ЗД 1

Стадия	Масса	Масштаб
Р	0.83	
Лист	Листов 1	

ЦНИЭП торгово-бытовых зданий и туристских комплексов г. Москва

Согласовано:

Инв. № подл. | Подпись и дата | Взам. инв. №

Типовой проект 272-14-16 Альбом VIII

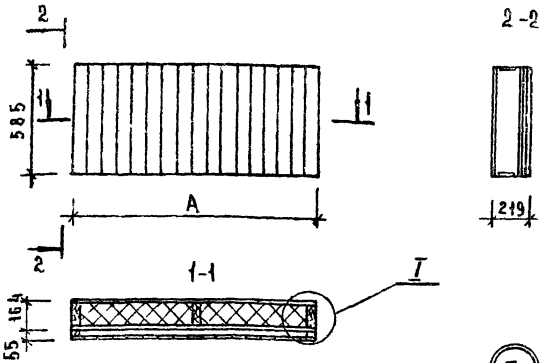

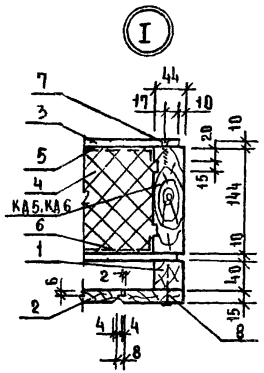

Обозначение	Марка	Размер, мм A	Масса ед., кг
272-14-16-ИД-10.00	ПА5	1300	47
-01	ПА6	1030	46

Формат	Зона	Поз.	Обозначение	Наименование	Кол. на исп. -ИД-10.00 00	01	Масса ед., кг	Примечание
				Документация				
			1.232-3, вып. 8	Узлы установки				
				закладных деталей				
				Сборочные единицы				
			272-14-16-ИД-10.01	Каркас КД5	1			
			-01	Каркас КД6		1		
				Материалы				
		1		Брус 40×40, м³	0.007	0.006		
		2		Доска 15×100 м³	0.011	0.009		
		3		Асбестоцементный лист				
				ГОСТ 18124-75 м²	1.446	1.140		
		4		Пенопласт ФРП-1, МРТУ-6-05-1104-67 м³	0.086	0.069		
		5		Полиэтиленовая пленка				
				м²	0.600	0.4[illegible]		
		6		Строительная бумага м²	0.600	0.479		
				Шурупы 5×45, ГОСТ 1145-70, шт	35	30		
				Гвозди ГОСТ 4028-63, шт.				

1. Панели ПА5, ПА6 изготовить в опалубке типовой панели НР1-15.33.16-1 по серии 1.232-3 вып. 8.
2. Все деревянные детали подвергнуть глубокой пропитке антипиренами и антисептиками.
3. Лицевую поверхность досок панелей покрыть морилкой по указанию авторского надзора и покрыть бесцветным водостойким лаком за 2 раза.

Согласовано:

Инв. № подл. | Подпись и дата | Взам. инв. №

Привязан

Инв. №

Рук. маст.	Колчин	
Гл. инж. м.	Линецкий	
Гап	Рабинович	
Тип	Каледина	
Рук. гр. инж.	Ковальская	
Разраб.	Горень	
Пров.	Лаврова	
Н. контр.	Высочин	

272-14-16-ИД-10.00

Панель асбестоцементная (ПА5, ПА6)

Стадия	Масса	Масштаб
Р		

Лист | Листов 1

ЦНИИЭП г. Москва — Торгово-бытовых зданий и туристских комплексов

176/5-08

Типовой проект 272-14-16 Альбом VIII

Согласовано:

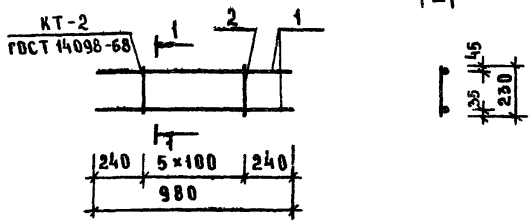

Формат	Зона	Поз.	Обозначение	Наименование	Кол.	Примечание
				Детали		Масса ед. кг
		1		ф12 AIII; ГОСТ 5781-75, ℓ=980	2	0.86
		2		ф6 AI; ГОСТ 5781-75, ℓ=230	6	0.05

Привязан

Инв. №

Взам. инв. №

Подпись и дата

Инв. № подл.

Рук. маст	Колчин	
Гл. инж. м	Лицецкий	
ГАП	Рабинович	
ГИП	Каледина	
Рук. группы	Ковальская	
Разраб	Ларина	
Провер	Лаврова	
Н. контр.	Высочин	

272-14-16-НЖ2-0.6.00

Каркас плоский КР 9

Стадия	Масса	Масштаб
Р	2.02	
Лист	Листов 1	

ЦНИИЭП торгово-бытовых зданий и туристских комплексов г. Москва

Типовой проект 272-14-16 Альбом VIII

Согласовано:

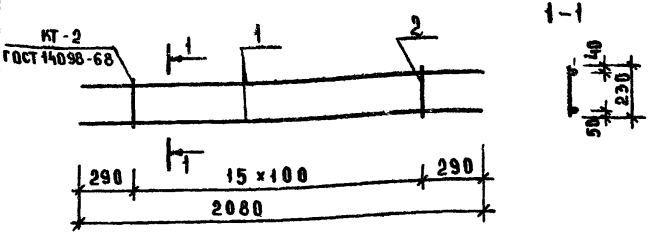

Формат	Зона	Поз.	Обозначение	Наименование	Кол.	Примечание
				Детали		Масса ед. кг
		1		ф12 AIII; ГОСТ 5781-75, ℓ=2080	2	1.84
		2		ф6 AI; ГОСТ 5781-75, ℓ=230	16	0.05

Привязан

Инв. №

Взам. инв. №

Подпись и дата

Инв. № подл.

Рук. маст	Колчин	
Гл. инж. м	Лицецкий	
ГАП	Рабинович	
ГИП	Каледина	
Рук. группы	Ковальская	
Разраб	Ларина	
Провер	Лаврова	
Н. контр.	Высочин	

272-14-16-НЖ2-09.00

Каркас плоский КР 10

Стадия	Масса	Масштаб
Р	4.48	
Лист	Листов 1	

ЦНИИЭП торгово-бытовых зданий и туристских комплексов г. Москва

Типовой проект 272-14-16 Альбом VIII

Согласовано:

Инв.№ подл. | Подпись и дата | Взам. инв.№

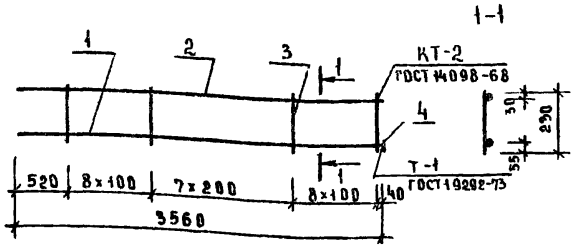

Формат	Зона	Поз.	Обозначение	Наименование	Кол.	Примечание
				Детали		Масса ед. кг
		1		ф22 A III, ГОСТ 5781-75, ℓ=3560	1	10.60
		2		ф12 A III, ГОСТ 5781-75, ℓ=3560	1	3.13
		3		ф6 A I, ГОСТ 5781-75, ℓ=230	24	0.05
		4		-8×60, ГОСТ 103-76, ℓ=60	1	0.23

Привязан

Инв.№

272-14-16-ИЖ2-04.00

Рук.маст	Колчин	
Гл.инж.м	Линецкий	
ГАП	Рабинович	
ГИП	Каледнна	
Рук.группы	Ковальская	
Разраб.	Ларина	
Провер.	Лаврова	
Н.контр.	Высочин	

Каркас плоский КР 7

Стадия	Масса	Масштаб
Р	15,16	
Лист	Листов 1	

ЦНИИЭП торгово-бытовых зданий и туристских комплексов г. Москва

Типовой проект 272-14-16 Альбом VIII

Согласовано:

Инв.№ подл. | Подпись и дата | Взам. инв.№

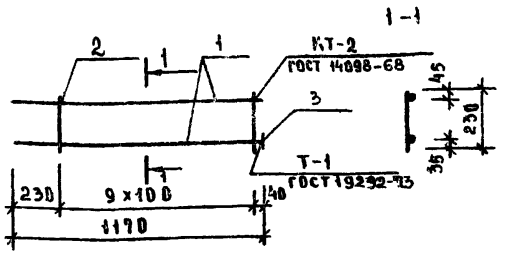

Формат	Зона	Поз.	Обозначение	Наименование	Кол.	Примечание
				Детали		Масса, ед. кг
		1		ф12 A III, ГОСТ 5781-75, ℓ=1170	2	1,02
		2		ф6 A I, ГОСТ 5781-75, ℓ=230	10	0,05
		3		-4×30, ГОСТ 103-76, ℓ=30	1	0,02

Привязан

Инв.№

272-14-16-ИЖ2-05.00

Рук.маст	Колчин	
Гл.инж.м	Линецкий	
ГАП	Рабинович	
ГИП	Каледнна	
Рук.группы	Ковальская	
Разраб.	Ларина	
Провер.	Лаврова	
Н.контр.	Высочин	

Каркас плоский КР 8

Стадия	Масса	Масштаб
Р	2.56	
Лист	Листов 1	

ЦНИИЭП торгово-бытовых зданий и туристских комплексов г. Москва

17615-08

Типовой проект 272-14-16 Альбом VIII

СОГЛАСОВАНО:

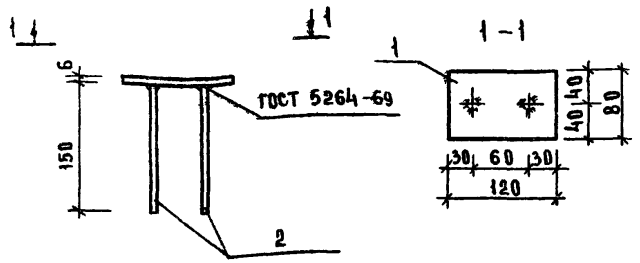

Формат	Зона	Поз.	Обозначение	Наименование	Кол.	Примечание
				Детали		
		1		-6×80; ГОСТ 103-76, ℓ=120	1	
		2		ф8AIII; ГОСТ 5781, ℓ=150	2	

Привязан

Инв. №

272-14-16-ИЖ2-10.00

Рук. маст	Колчин		
Гл. инж. м.	Линецкий		
ГАП	Рабинович		
ГИП	Каледина		
Рук. гр. инж.	Ковальская		
Разраб.	Ларина		
Провер.	Лаврова		
Н. контр.	Высочин		

Изделие закладное
ЗД 2

Стадия	Масса	Масштаб
Р	0.55	1:5
Лист	Листов 1	

ЦНИИЭП г. Москва — Торгово-бытовых зданий и туристских комплексов

Инв. № подл. | Подпись и дата | Взам. инв. №

Типовой проект 272-14-16 Альбом VIII

СОГЛАСОВАНО

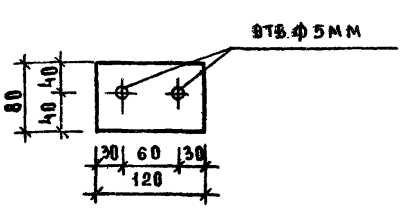

Формат	Зона	Поз.	Обозначение	Наименование	Кол.	Примечание
				Детали		
				-6×80; ГОСТ 103-76, ℓ=120	1	

Привязан

Инв. №

272-14-16-ИЖ2-11.00

Рук. маст	Колчин		
Гл. инж. м.	Линецкий		
ГАП	Рабинович		
ГИП	Каледина		
Рук. гр. инж.	Ковальская		
Разраб.	Ларина		
Провер.	Лаврова		
Н. контр.	Высочин		

Изделие закладное
ЗД 3

Стадия	Масса	Масштаб
Р	0.45	1:5
Лист	Листов 1	

ЦНИИЭП г. Москва — Торгово-бытовых зданий и туристских комплексов

Инв. № подл. | Подпись и дата | Взам. инв. №

1765-0.2

Типовой проект 272-14-16 Альбом VIII

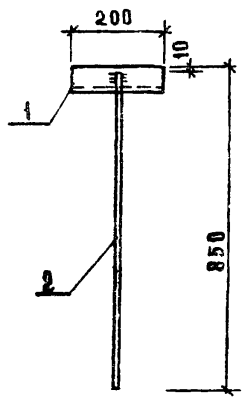

Формат	Зона	Поз.	Обозначение	Наименование	Кол	Примечание
				Детали		Масса ед. кг
		1		L63×5, ГОСТ 8509-72, ℓ=200	1	0.962
		2		ф12 AI ГОСТ 5781-75, ℓ=840	1	0.746

Привязан

Инв. №

Рук. маст	Колчин		
Гл. инж. м	Линецкий		
ГАП	Рабинович		
ГИП	Каледина		
Рук. гр. инж.	Ковальская		
Разраб	Ларина		
Провер.	Лаврова		
Н. контр.	Высочин		

272-14-16-ИЖ2-12.00

Анкер А1

Стадия	Масса	Масштаб
Р	1.708	1:10
Лист	Листов 1	

ЦНИИЭП торгово-бытовых зданий и туристских комплексов г. Москва

Согласовано:

Инв. № подл. | Подпись и дата | Взам. инв. №

Типовой проект 272-14-16 Альбом VIII

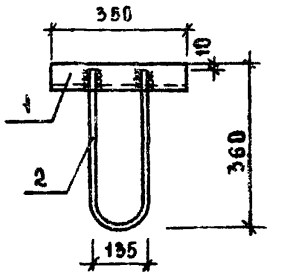

Формат	Зона	Поз	Обозначение	Наименование	Кол	Примечание
				Детали		Масса ед., кг
		1		L63×5, ГОСТ 8509-72, ℓ=350	1	1.690
		2		ф16 AI, ГОСТ 5781-75, ℓ=840	1	1.110

Привязан

Инв. №

Рук. маст	Колчин		
Гл. инж. м	Линецкий		
ГАП	Рабинович		
ГИП	Каледина		
Рук. гр. инж.	Ковальская		
Разраб	Ларина		
Провер.	Лаврова		
Н. контр.	Высочин		

272-14-16-ИЖ2-13.00

Анкер А2

Стадия	Масса	Масштаб
Р	2.80	1:10
Лист	Листов 1	

ЦНИИЭП торгово-бытовых зданий и туристских комплексов г. Москва

Согласовано:

Инв. № подл. | Подпись и дата | Взам. инв. №

17615-08

Типовой проект 272-14-16 Альбом VIII

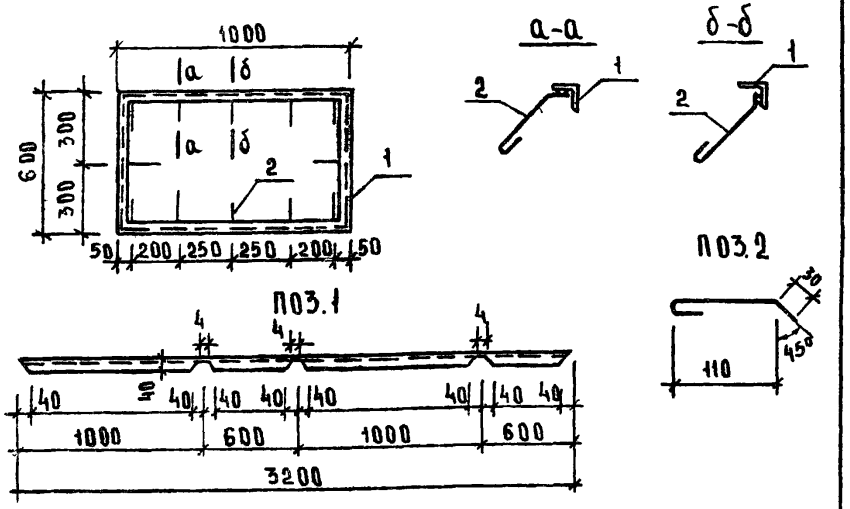

Формат	Зона	Поз.	Обозначение	Наименование	Кол.	Примечание
				Детали		Масса ед. кг
		1	272-14-16-ИЖ2-14.01	∠40×4, ГОСТ 8509-72, ℓ=3200	1	7.75
		2	02	⌀6 AI, ГОСТ 5781-75, ℓ=200	12	0.044

Привязан

Инв. №

Рук. маст.	Колчин		
Гл. инж. м.	Линецкий		
ГАП	Рабинович		
ГИП	Каледина		
Рук. гр. инж.	Ковальская		
Разраб.	Ларина		
Провер.	Лаврова		
Н. контр.	Высочин		

272-14-16-ИЖ2-14.00

Рама металлическая РМ1

Стадия	Масса	Масштаб
Р	8.28	
Лист	Листов 1	

ЦНИИЭП торгово-бытовых зданий и туристских комплексов г. Москва

Типовой проект 272-14-16 Альбом VIII

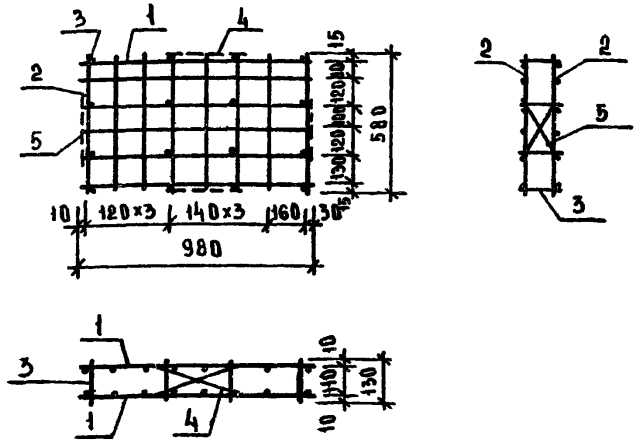

Формат	Зона	Поз.	Обозначение	Наименование	Кол.	Примечание
				Детали		Масса ед. кг
		1	272-14-16-ИЖ2-15.01	⌀8 AI, ГОСТ 5781-75, ℓ=980	12	0.388
		2	02	ℓ=580	16	0.230
		3	03	ℓ=130	16	0.052
		4	04	ℓ=380	4	0.150
		5	05	ℓ=300	4	0.120

Привязан

Инв. №

Рук. маст.	Колчин		
Гл. инж. м.	Линецкий		
ГАП	Рабинович		
ГИП	Каледина		
Рук. гр. инж.	Ковальская		
Разраб.	Ларина		
Провер.	Лаврова		
Н. контр.	Высочин		

272-14-16-ИЖ2-15.00

Каркас КП1

Стадия	Масса	Масштаб
Р	10.3	1:20
Лист	Листов 1	

ЦНИИЭП торгово-бытовых зданий и туристских комплексов г. Москва

Согласовано: Взам. инв. № | Подпись и дата | Инв. № подл.

17615-08

Типовой проект 272-14-16 Альбом VIII

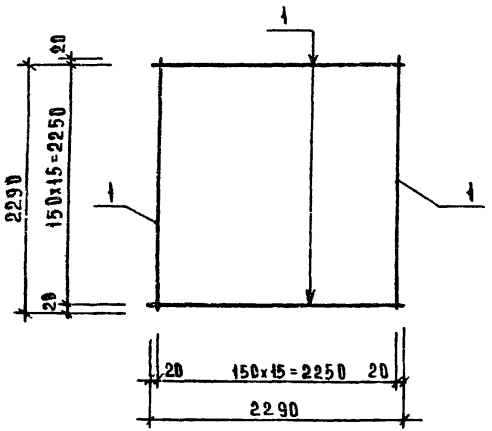

Формат	Зона	Поз.	Обозначение	Наименование	Кол	Примечание
				Детали		
Б4		1		ф16AIII, ГОСТ 5781-75, ℓ=2290	32	

Рук.маст.	Колчин		
Гл.инж.м.	Линецкий		
ГАП	Рабинович		
ГИП	Каледнна		
Рук.гр.инж.	Ковальская		
Разраб.	Егоров		
Провер.	Лаврова		
Н.контр.	Высочин		

272-14-16-ИЖ2-16.00

Сетка С1

Стадия	Масса	Масштаб
Р	115.5	
Лист	Листов 1	

ЦНИИЭП г. Москва — Торгово-бытовых зданий и туристских комплексов

Согласовано

Инв.№ подл. | Подпись и дата | Взам.инв.№

176-5-02

Типовой проект 272-14-16 Альбом VIII

Обозначение	Наименование	стр.	Примеч.
272-14-16-ИМ-00.00 ДО	Ведомость чертежей	12	
272-14-16-ИМ-01.00	Лестница металлическая МЛ1	13	
-02.00	Ограждение лестницы ОЛ1	14	
-03.00	Кольцо стальное СК1	15	
-04.00	Лестница металлическая МЛ2	15	
-05.00	Кронштейн (КР1, КР2, КР3)	16	
-06.00	Рама металлическая (РМ1, РМ2)	17	
-07.00	Поддон (МП1, МП2)	17	
-08.00.00	Люк для подпольных коробок	18	
	слабых токов Л1		
-08.01.00	Рама	19	
-08.02.00	Крышка	20	

СОГЛАСОВАНО:

ИНВ. № ПОДЛ.	ПОДПИСЬ И ДАТА	ВЗАМ. ИНВ. №

ПРИВЯЗАН

ИНВ. №

РУК. МАСТ.	КОЛЧИН	
ГЛ. ИНЖ. М	ЛИНЕЦКИЙ	
ГАП	РАБИНОВИЧ	
ГИП	КАЛЕДИНА	
РУК. ГР. ИНЖ.	КОВАЛЬСКАЯ	
РАЗРАБ.	СЕНИНА	
ПРОВЕР	ВЫСОЧИН	
Н. КОНТР.	ГОРЕНЬ	

272-14-16-ИМ-00.00 ДО

Ведомость чертежей

СТАДИЯ	ЛИСТ	ЛИСТОВ
Р		1

ЦНИИЭП г. Москва

ТОРГОВО-БЫТОВЫХ ЗДАНИЙ И ТУРИСТСКИХ КОМПЛЕКСОВ

17615

Типовой проект 272-14-16 Альбом VIII

СОГЛАСОВАНО:

Инв. № подл. | Подпись и дата | Взам. инв. №

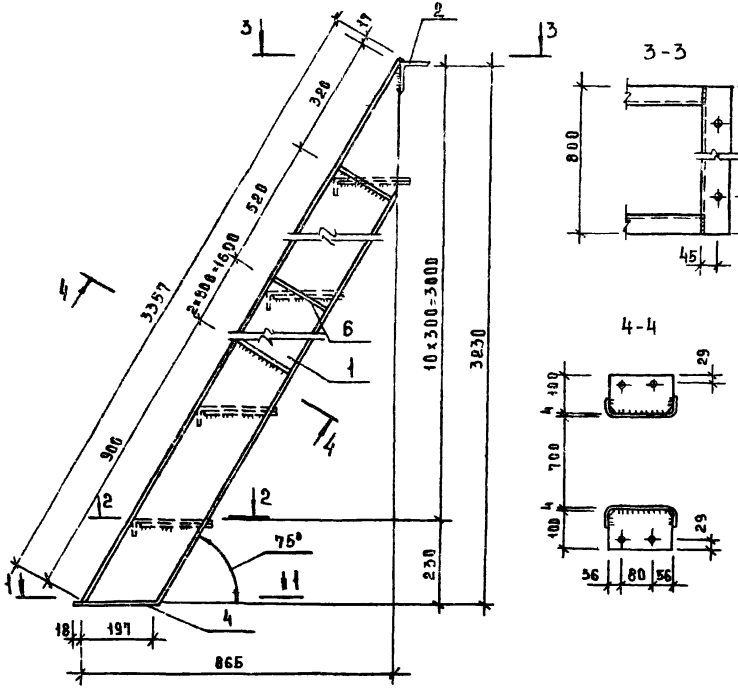

Формат	Зона	Поз.	Обозначение	Наименование	Кол.	Примечание
				Детали		
		1	272-14-16-ИМ-01.01	[180×50×4, ГОСТ 8278-75, ℓ=3359	2	
		2	-01.02	L75×6, ГОСТ 8509-72, ℓ=800	1	
		3	-01.03	-250×5, ГОСТ 8706-78, ℓ=700	10	
		4	-01.04	-60×5, ГОСТ 103-76, ℓ=215	2	
		5	-01.05	-40×4, ГОСТ 103-76, ℓ=185	20	
		6	-01.06	-100×4, ГОСТ 103-76, ℓ=172	5	

1. Все отверстия диаметром 15мм.
2. Сварные швы выполнять высотой 4мм.
3. Сварку производить электродами Э42 ГОСТ 9467-75.

Привязан

Инв. №

Рук. маст.	Колчин	
Гл. инж.	Лимецкий	
ГАИ	Рабинович	
ГИП	Каледнна	
Рук. гр. ИМ	Ковальская	
Разраб.	Горень	
Провер.	Ковальская	
Н. контр.	Высочин	

272-14-16-ИМ-01.00

Лестница металлическая МА1

Стадия	Масса	Масштаб
Р	138.15	1:10
Лист	Листов 1	

ЦНИИЭП торгово-бытовых зданий и туристских комплексов г. Москва

19615-02

Типовой проект 272-14-16 Альбом VIII

Согласовано

Инв.№ подл. | Подпись и дата | Взам.инв.№

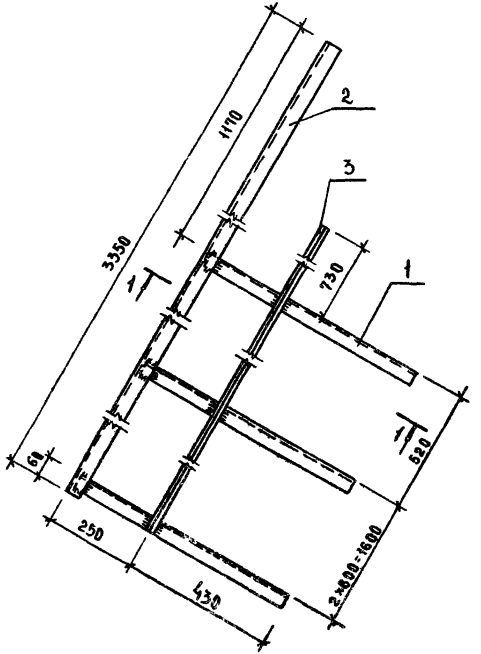

1-1

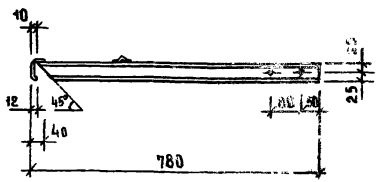

Формат	Зона	Поз.	Обозначение	Наименование	Кол.	Примечание
				Детали		
		1	272-14-16-ИМ-02.01	L 50×40×12×2Б/ГОСТ 8278-75, ℓ=710	5	
		2	-02.02	L 50×40×12×2Б/ГОСТ 8278-75, ℓ=3350	1	
		3	-02.03	∠ 25×3; ГОСТ 8509-72, ℓ=2800	1	

1. Все отверстия диаметром 15мм.
2. Сварные швы выполнять высотой 4мм.
3. Сварку производить электродами Э42 ГОСТ 9467-75.

Привязан

Инв.№

Рук.маст.	Колчин	
Гл.инж.м.	Линецкий	
ГАП	Рабинович	
ГИП	Каледина	
Рук.гр.ИМ	Ковальская	
Разраб.	Горень	
Провер.	Высочкин	
Н.контр.	Ковальская	

272-14-16-ИМ-02.00

Ограждение лестницы ОЛ1

Стадия	Масса	Масштаб
Р	20.26	1:10
Лист	Листов 1	

ЦНИИЭП торгово-бытовых зданий и туристских комплексов г. Москва

17115-08

Типовой проект 272-14-16 Альбом VIII

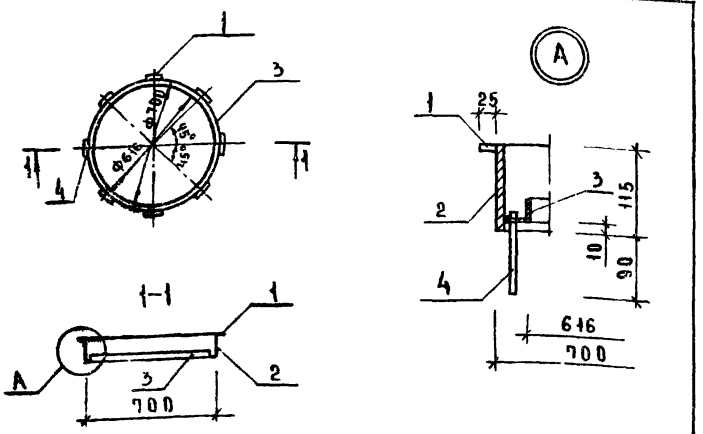

Формат	Зона	Поз.	Обозначение	Наименование	Кол.	Примечание
				Детали		Масса ед., кг
		1	272-14-16-ИМ-03.01	-10 х 25; ГОСТ 103-75; ℓ=100	8	0.2
		2	-03.02	-10 х 115; ГОСТ 103-75; ℓ=2200	1	19.9
		3	-03.03	L 32 х 4; ГОСТ 8509-72; ℓ=2140	1	4.1
		4	-03.04	Труба 8; ГОСТ 3262-62; ℓ=110	1	0.06

1. Сварные швы - по ГОСТ 19292 - 73
2. Катет шва - по наименьшей толщине свариваемых элементов

Привязан

Инв. №

Согласовано:

Инв. № подл. | Подпись и дата | Взам. инв. №

Рук. маст.	Колчин		
Гл. инж. м.	Линецкий		
ГАП	Рабинович		
ГИП	Каледнна		
Рук. группы	Ковальская		
Разраб.	Сенина		
Провер.	Горень		
Н. контр.	Высочин		

272-14-16-ИМ-03.00

Кольцо стальное К1

Стадия	Масса	Масштаб
Р	24,26	1:20 1:5
Лист	Листов 1	

ЦНИИЭП торгово-бытовых зданий и туристских комплексов г. Москва

Типовой проект 272-14-16 Альбом VIII

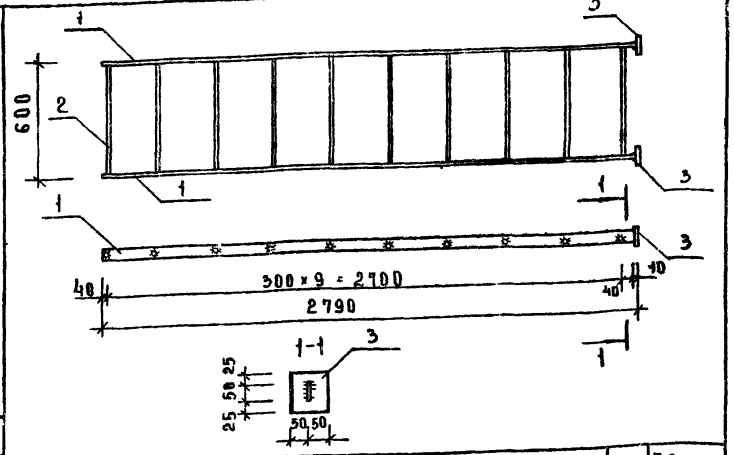

Формат	Зона	Поз.	Обозначение	Наименование	Кол.	Примечание
				Детали		
		1	272-14-16-ИМ-04.01	- 10 х 50; ГОСТ 103-75; ℓ=2780	2	10.9
		2	-04.02	ф18; ГОСТ 2590-71; ℓ=600	10	1.2
		3	-04.03	- 10 х 100; ГОСТ 103-75; ℓ=100	2	0.8

1. Сварные швы - по ГОСТ 19292 - 73
2. Катет шва - по наименьшей толщине свариваемых элементов
3. Диаметр отверстий для крепления прутков - 20 мм.

Привязан

Инв. №

Согласовано:

Инв. № подл. | Подпись и дата | Взам. инв. №

Рук. маст.	Колчин		
Гл. инж. м.	Линецкий		
ГАП	Рабинович		
ГИП	Каледнна		
Рук. группы	Ковальская		
Разраб.	Сенина		
Провер.	Горень		
Н. контр.	Высочин		

272-14-16 - ИМ-04.00

Лестница металлическая МЛ2

Стадия	Масса	Масштаб
Р	35.4	1:20
Лист	Листов 1	

ЦНИИЭП торгово-бытовых зданий и туристских комплексов г. Москва

17615-08

Типовой проект 272-14-16 Альбом VIII

Согласовано:

Инв.№ подл. | Подпись и дата | Взам. инв.№

Рис. 1

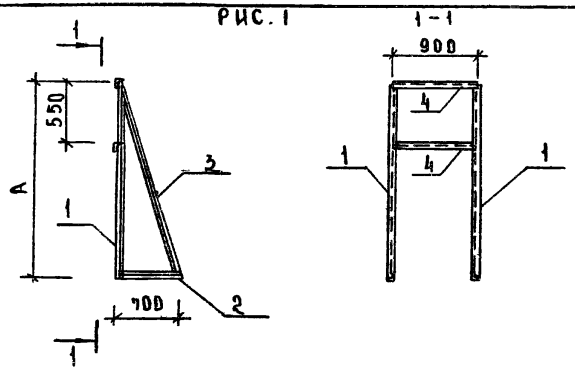

Рис. 2

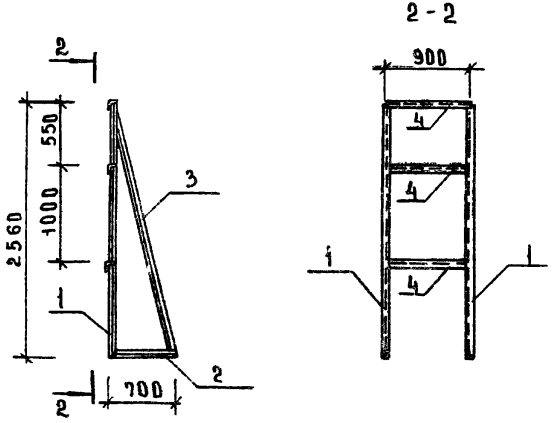

Марка элемента	Рис	A, мм	Масса ед., кг
КР 1	1	1660	38.16
КР 2	1	1960	42.56
КР 3	2	2560	54.75

Формат	Зона	Поз.	Обозначение	Наименование	Кол.	Примечание
				Детали		Масса ед. кг
			272-14-16-ИМ-05.00	КР 1		
		1	-05.01	L50×5; ГОСТ 8509-72; ℓ=1660	2	6.26
		2	-05.02	ℓ=700	2	2.64
		3	-05.03	ℓ=1800	2	6.79
		4	-05.04	ℓ=900	2	3.39
			ИМ-05.00-01	КР 2		
		1	05.01-01	L50×5; ГОСТ 8509-72; ℓ=1960	2	7.40
		2	05.02-01	ℓ=700	2	2.64
		3	05.03-01	ℓ=2080	2	7.85
		4		ℓ=900	2	3.39
			ИМ-05.00-02	КР 3		
		1	05.01-02	L50×5; ГОСТ 8509-72; ℓ=2560	2	9.65
		2	05.02-02	ℓ=700	2	2.64
		3	05.03-02	ℓ=2650	2	10.00
		4	05.04-02	ℓ=900	3	3.39

Привязан

Инв. №

Рук. маст.	Колчин	
Гл. инж. м.	Линецкий	
ГАП	Рабинович	
ГИП	Каледнна	
Рук. гр. инж.	Ковальская	
Разраб.	Сенина	
Провер.	Высочин	
Н. контр.	Горень	

272-14-16-ИМ-05.00

Кронштейн (КР1, КР2, КР3)

Стадия	Масса	Масштаб
Р		
Лист	Листов 1	

ЦНИИЭП торгово-бытовых зданий и туристских комплексов г. Москва

17615-08

Типовой проект 272-14-16 Альбом VIII

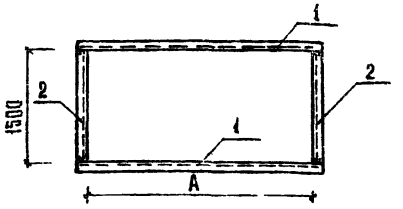

Формат	Зона	Поз.	Обозначение	Наименование	Кол.	Примечание
				Детали		Масса ед. кг.
			272-14-16-ИМ-06.00	РМ 1		
Б4		1	-06.01	[100×50×3; ГОСТ 8278-75; ℓ=6070	2	27.2
Б4		2	-06.02	ℓ=1500	2	6.7
			ИМ-06.00-01	РМ 2		
Б4		1	06.01-01	[100×50×3; ГОСТ 8278-75; ℓ=3070	2	13.8
Б4		2	06.02-01	ℓ=1500	2	6.7

Марка элемента	А, мм	Масса ед., кг
РМ 1	5970	67,8
РМ 2	2970	41,0

Привязан

Инв. №

272-14-16-ИМ-06.00

Рук. маст.	Колчин	
Гл. инж. м.	Линецкий	
ГАП	Рабинович	
ГИП	Каледина	
Рук. группы	Ковальская	
Разраб.	Сенина	
Провер.	Горень	
Н. контр.	Выборнов	

Рама металлическая (РМ 1, РМ 2)

Стадия	Масса	Масштаб
Р		
Лист	Листов 1	

ЦНИИЭП торгово-бытовых зданий и туристских комплексов г. Москва

Согласовано:

Инв. № подл. | Подп. и дата | Взам. инв. №

Типовой проект 272-14-16 Альбом VIII

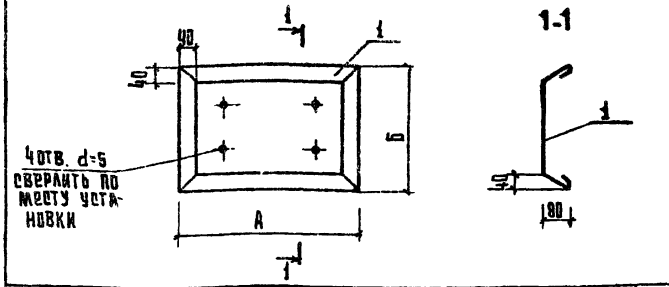

Формат	Зона	Поз.	Обозначение	Наименование	Кол.	Примечание
				Детали		Масса ед. кг.
			272-14-16-ИМ-07.00	МП 1		
		1	07.01	Сталь оцинк. ГОСТ 8075-56** м²	2,1	3.97
			-07.00-01	МП 2		
		1	-07.01-01	Сталь оцинк. ГОСТ 8075-56** м²	1,56	3.97

Марка элемента	А мм	Б мм	Масса ед., кг.
МП 1	1300	1300	8.3
МП 2	1000	1000	6.2

Привязан

Инв. №

Согласовано:

Инв. № подл. | Подп. и дата | Взам. инв. №

272-14-16-ИМ-07.00

Рук. маст.	Колчин	
Гл. инж. м.	Линецкий	
ГАП	Рабинович	
ГИП	Каледина	
Рук. группы	Ковальская	
Разраб.	Высоцкий	
Провер.	Каледина	
Н. контр.	Горень	

Поддон (МП 1, МП 2)

Стадия	Масса	Масштаб
Р		
Лист	Листов 1	

ЦНИИЭП торгово-бытовых зданий и туристских комплексов г. Москва

17615-08

Типовой проект 272-14-16 Альбом VIII

СОГЛАСОВАНО: Инв.№ подл. | Подпись и дата | Взам.инв.№

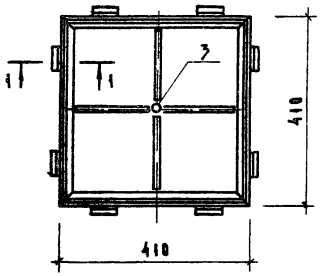

1-1

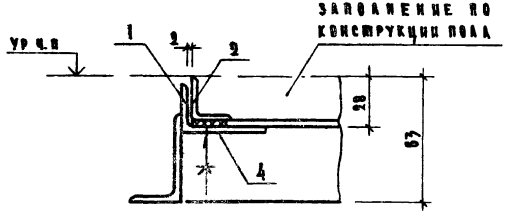

поз.3

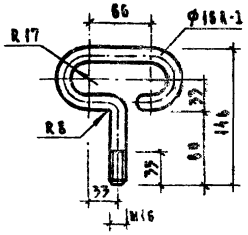

Формат	Зона	Поз.	Обозначение	Наименование	Кол.	Примечание
				Документация		
			272-14-16-ИМ-00.00.00	Сборочный чертеж		
				Сборочные единицы		
		1	272-14-16-ИМ-00.01.00	Рама	1	
		2	-00.02.00	Крышка	1	
				Детали		Масса ед. кг
А4		3	272-14-16-ИМ-00.00.01	Ключ	1	0.48
				Материалы		
		4		Резина 10-5, ГОСТ 6851-76, м	2.0	

1. Конструкция люка разработана для слаботочных устройств, расположенных в полах с покрытием из пластика, паркета, металлической плитки и естественного камня с высотой крышки люка равной 28 мм.
2. Покрытие в крышках выполняется в условиях строительной площадки, одновременно с устройством пола в помещениях.

Привязан

Инв.№

Рук.маст.	Колчин		
Гл.инж.м.	Линецкий		
ГИП	Рабинович		
ГИП	Каледнна		
Рук.группы	Коральская		
Разраб.	Горень		
Провер.	Каледнна		
Н.контр.	Быковчин		

272-14-16-ИМ-00.00.00

Люк для подпольных коробок слаботочных токов А1

Стадия	Масса	Масштаб
Р	9.96	
Лист	Листов	

ЦНИИЭП торгово-бытовых зданий и комплексов г. Москва

17615-08

Типовой проект 272-14-16 Альбом VIII

СОГЛАСОВАНО:

Инв. № подл. | Подпись и дата | Взам. инв. №

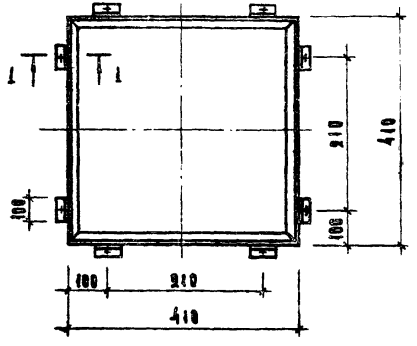

1 - 1

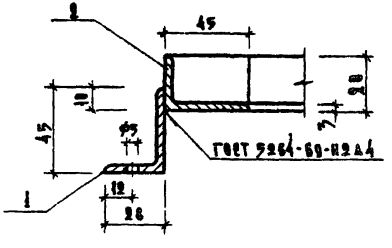

Формат	Зона	Поз.	Обозначение	Наименование	Кол.	Примеч.
				Детали		Масса ед., кг
		1	272-14-16-ИМ-08.01.01	L45×28×3, ГОСТ 8510-72, L=100	8	0,17
		2	-08.01.02	L45×28×3, ГОСТ 8510-72, L=410	4	0,69

1. Острые кромки притупить. Сварные швы зачистить.
2. Окрасить масляной краской за два раза

Рук. маст.	Кольчин		
Гл. инж. м	Аннецкий		
ГАП	Рабинович		
ГИП	Каледнна		
Рук. гр. инж.	Ковальская		
Разраб.	Горень		
Провер.	Каледнна		
Н. контр.	Высочин		

Привязан

Инв. №

272-14-16-ИМ-08.01.00

Рама

Стадия	Масса	Масштаб
Р	4.12	
Лист	Листов	

ЦНИИЭП торгово-бытовых зданий и туристских комплексов г. Москва

17615-02

Типовой проект 272-14-16 Альбом VIII

Согласовано:

Инв. № подл. | Подпись и дата | Взам. инв. №

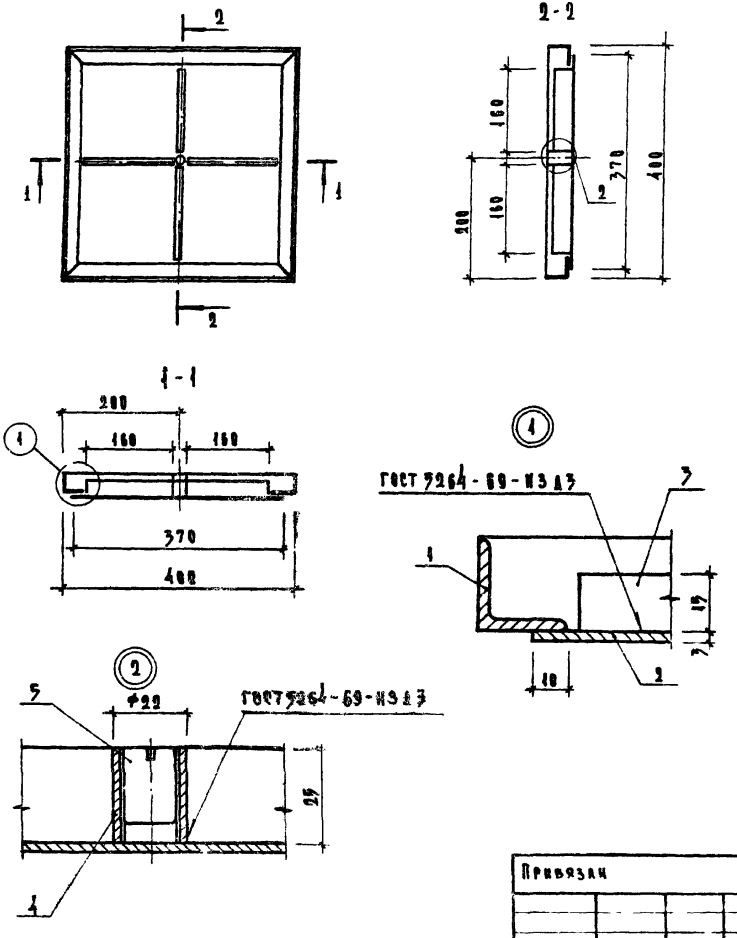

Формат	Зона	Поз.	Обозначение	Наименование	Кол.	Примечание
				Детали		Масса ед. кг
Б.Ч.		1	272-14-16-ИМ-08.02.01	L 25×3, ГОСТ 8509-72, ℓ=400	4	0,45
Б.Ч.		2	-08.02.02	-3×370, ГОСТ 19903-74, ℓ=370	1	3,30
Б.Ч.		3	-08.02.03	-3×15, ГОСТ 19903-74, ℓ=160	4	0,06
Б.Ч.		4	-08.02.04	015, ГОСТ 3262-75, ℓ=25	1	0,02
				Стандартные изделия		
		5		Винт М16×20, ГОСТ 8878-75*	1	

Рук. маст.	Колчин		272-14-16-ИМ-08.02.00				
Гл. инж. м.	Линецкий		Крышка	Стадия	Масса	Масштаб	
ГАП	Рабинович			Р	5.36		
ГИП	Калединa			Лист	Листов		
Рук. гр. инж.	Ковальская			ЦНИИЭП г. Москва	Торгово-бытовых зданий и туристских комплексов		
Разраб.	Горень						
Пров.	Калединa						
Н. контр.	Высочин						

Привязан

Инв. №

17615-08

Типовой проект 272-14-16 Альбом VIII

СОГЛАСОВАНО:

Инв.№подл. | Подп. и дата | Взам.инв.№

Обозначение	Наименование	стр.	Примеч.
272-14-16-НД-00.00 ДО	Ведомость чертежей	21	
-01.00	Шкаф слабых токов	22	
-02.00	Дверь ДР-1	23	
-03.00	Барьер Б-1; дверь ДБ-1	24	
-04.00	Шкаф ПК	25	
-05.00	Двери шкафные Ш-1; Ш-2; Ш-3	26	
-06.00	Барьер гардеробный БГ-1; дверь ДБ-2	27	
-07.00	Балка Б1	28	
-07.01	Изделие деревянное Д1	29	
-07.02	Изделие металлическое (МД1, МД2)	30	
-08.00	Панель асбестоцементная (ПА1, ПА2)	31	
-08.01	Каркас (КД1, КД2)	32	
-09.00	Панель асбестоцементная (ПА3, ПА4)	33	
-09.01	Каркас (КД3, КД4)	34	
-10.00	Панель асбестоцементная (ПА5, ПА6)	35	
-10.01	Каркас (КД5, КД6)	36	
-11.00	Панель асбестоцементная ПА7	37	
-11.01	Каркас КД7	38	

Рук.маст.	Колчин	
Гл.инж.пр.	Линецкий	
ГАП	Рабинович	
ГИП	Каледина	
Рук.гр.пр.	Ковальская	
Разраб.	Ковальская	
Провер.	Горень	
Н.контр.	Высочин	

Привязан

Инв.№

272-14-16-НД-00.00 ДО

Ведомость чертежей

Стадия	Лист	Листов

ЦНИИЭП торгово-бытовых зданий и туристских комплексов г. Москва

17615-08

Типовой проект 272-14-16 Альбом VIII

Согласовано:

Инв.№ подл. | Подпись и дата | Взам. инв.№

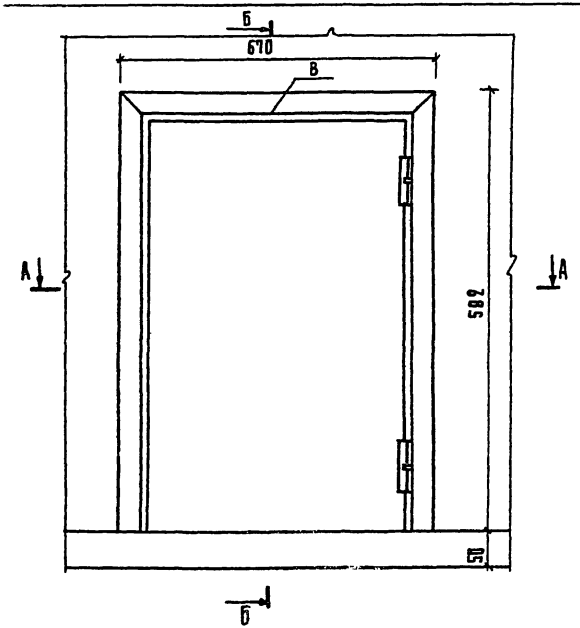

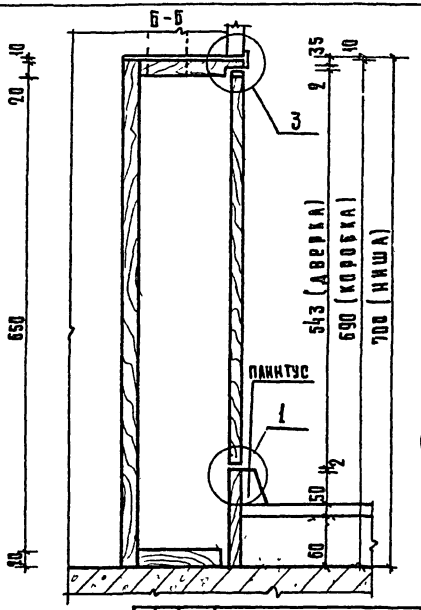

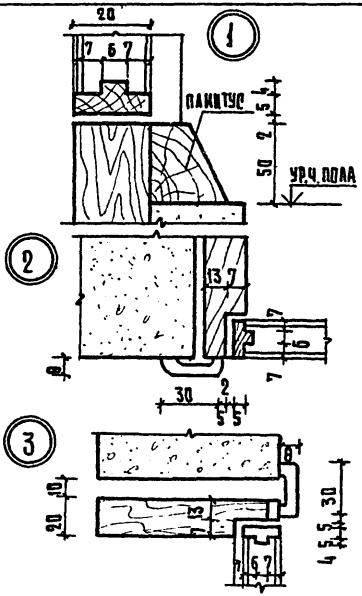

А-А

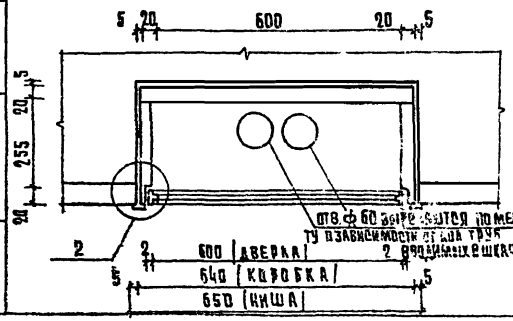

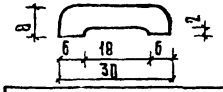

Формат	Зона	Поз.	Обозначение	Наименование	Кол.	Примеч.
				Шкаф слабых токов		
			ГОСТ 8486-66	Древесина хвойных пород	0,025	
			ГОСТ 13715-68	Столярная плита	0,32	
			ГОСТ 5088-78	Петля полушарнирная ф75	2	
			ЗАВОД „ХЭМЗ"	Замок	1	

привязан

Инв. №

Нач. маст.	Колчин	
Гл. инж. м.	Линецкий	
ГАП	Рабинович	
ГИП	Каледина	
Разраб.	Белых	
Провер.	Пащенко	
Н. контр.	Зиновкина	

272-14-16-ИД-01.00

Шкаф слабых токов

Стадия	Масса	Масштаб
Р		
Лист	Листов	

ЦНИИЭП Торгово-бытовых зданий и туристских комплексов
г. Москва

17615-08

Типовой проект 272-14-16 Альбом VIII

СОГЛАСОВАНО

Инв. № подл. | Подпись и дата | Взам. инв. №

Дверь ДР-1

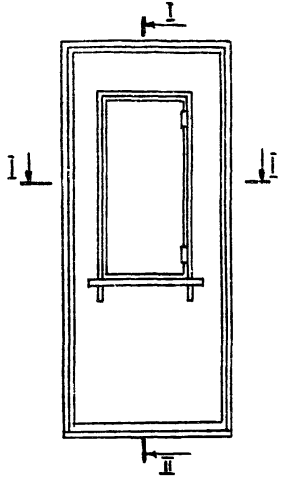

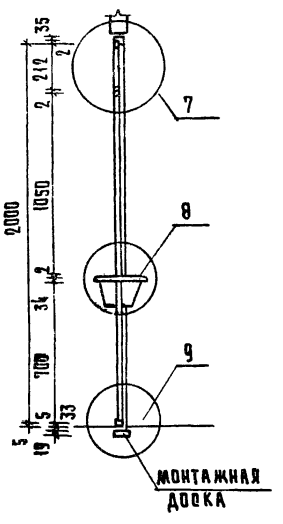

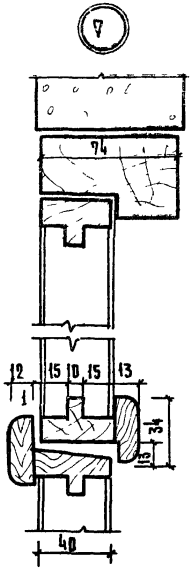

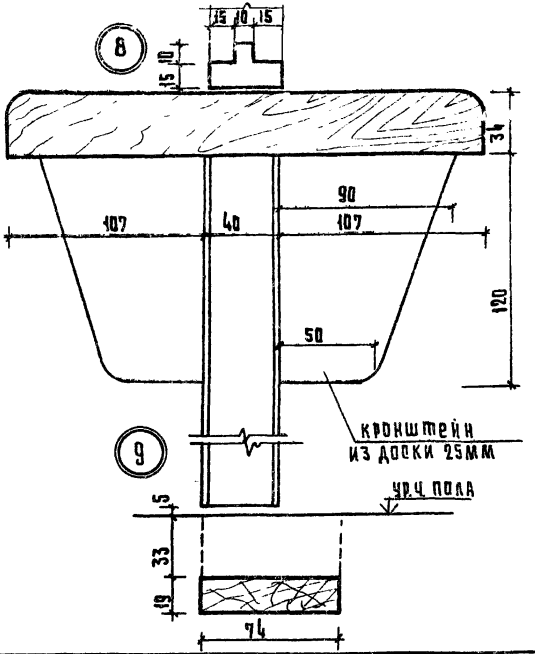

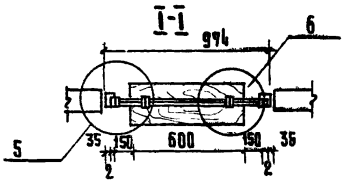

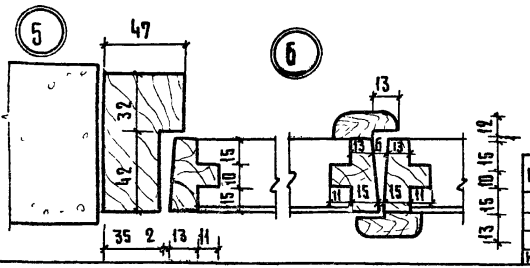

Формат	Зона	Поз.	Обозначение	Наименование	Кол.	Приме-чание
				Дверь ДР-1		
			ГОСТ 8486-65	Древесина хвойных пород	0.085	
			ГОСТ 13715-68	Столярная плита	0.63	

Привязан

Инв. №

Нач. маст.	Колчин	
Гл. инж. м.	Аникецкий	
СДП	Рабинович	
ГИП	Каледина	
Рук. гр. пр.	Павлов	
Разраб.	Белых	
Проверил	Пащенко	
Н. контр.	Суворкина	

272-14-16-ИД-02.00

Дверь ДР-1

Стадия	Масса	Масштаб
Р		
Лист	Листов	

ЦНИИЭП торгово-бытовых зданий и туристских комплексов г. Москва

19615-08

Типовой проект 272-14-16 Альбом VIII

Барьер Б-1

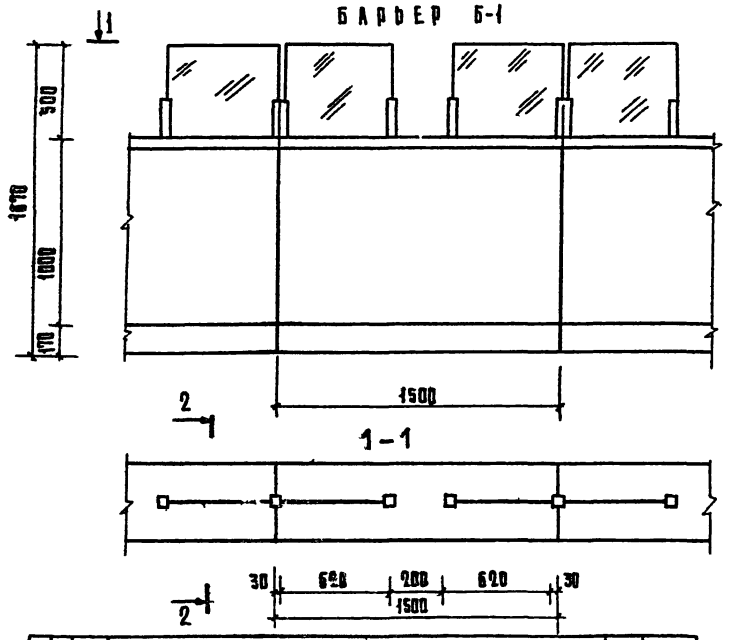

2-2

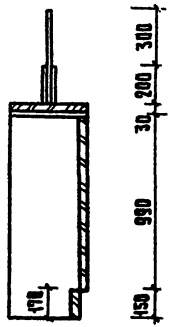

Дверь ДБ-1

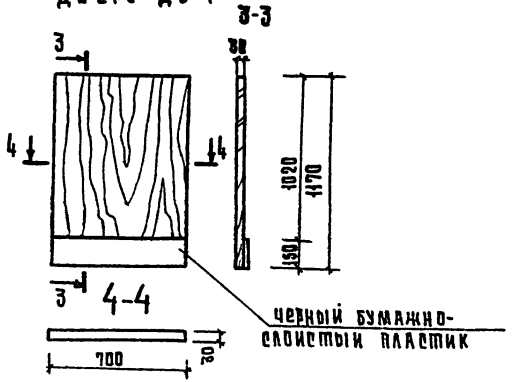

Формат	Зона	Поз.	Обозначение	Наименование	Кол.	Примеч.
				Барьер		
			ГОСТ 8904-76	Древесно-стружечная плита	3,95	
			ГОСТ 2977-77	Дубовый шпон	2,30	
			ГОСТ 9590-76	Лист бумажно-слоистого пластика	0,26	
			ГОСТ 111-65	Стекло 620×500×5	2 шт.	
				Дверь ДБ-1		
			ГОСТ 8904-76	Древесно-стружечная плита	0,82	
			ГОСТ 9590-76	Лист бумажно-слоистого пластика	0,8	

Привязан

Инв. №

Рук.маст.	Колчин	
Гл.инж.пр.	Кинецкий	
Гл.арх.пр.	Рабинович	
Гл.инж.пр.	Каледина	
Нач.сект.	Павлов	
Разраб.	Белых	
Пров.	Пащенко	
Н.контр.	Зиновкина	

272-14-16-ИД-03.00

Барьер Б-1,
Дверь ДБ-1

Стадия	Масса	Масштаб
Р		
Лист	Листов	

ЦИТП Госстроя СССР г. Москва

17615-08

Инв. № подл. | Подпись и дата | Взам. инв. №

Типовой проект 272-14-16 Альбом VIII

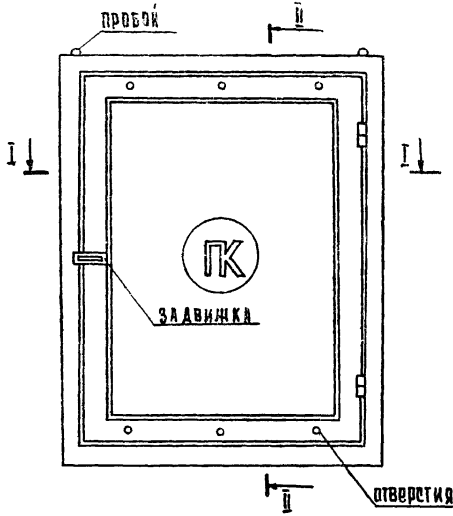

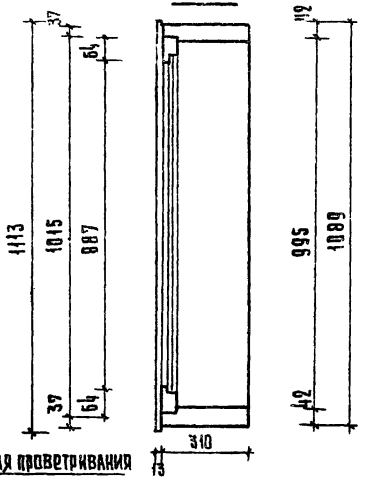

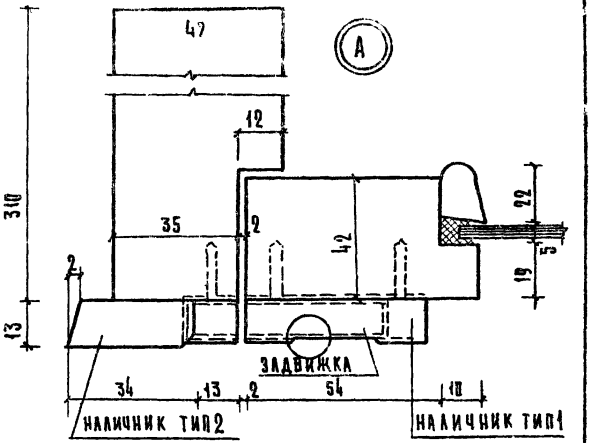

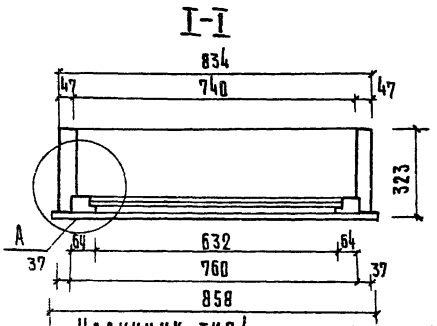

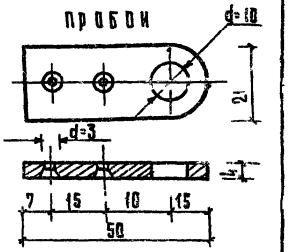

Формат	Зона	Поз.	Обозначение	Наименование	Кол.	Примеч.
				Шкаф К		
		К	ГОСТ 8486-66	Древесина хвойных пород I каркас м³	0,07	
			ГОСТ 5088-78	Петли дверные полушарнирные Д-75	2 компл.	
			ГОСТ 3090-79	Задвижки дверные ЛП	1	
			ГОСТ 5091-78	Пробой П50	4	

Размер стекла 645×900-1шт.

Наличник тип1

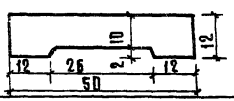

2 Наличник тип2

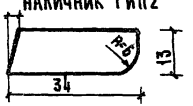

Привязан

Инв. №

272-14-16-ИД-04.00

Нач.маст.	Качки		
Гл.инж.м.	Лисецкий		
Гл.арх.пр.	Рабинович		
Гл.инж.пр.	Каледина		
Рук.гр.арх.	Павлов		
Разраб.	Белых		
Провер.	Паценко		
Н.контр.	Зиновкина		

Шкаф К

Стадия	Масса	Масштаб
Р		
Лист	Листов	

ЦНИИЭП г. Москва

Торгово-бытовых зданий и туристских комплексов

17615-08

Согласовано

Инв.№подл. | Подпись и дата | Взам.инв.№

Типовой проект 272-14-16 Альбом VIII

СОГЛАСОВАНО:

Инв. № подл. | Подпись и дата | Взам. инв. №

Дверь шкафная Ш-1, Ш-3

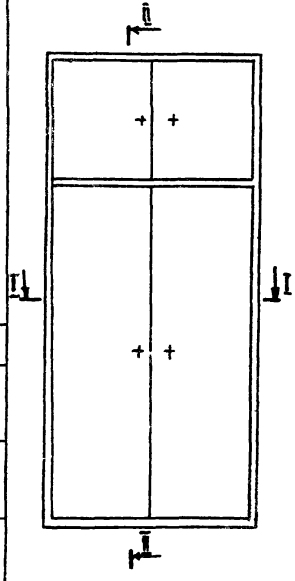

Дверь шкафная Ш-2

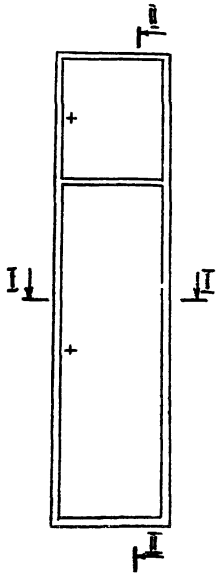

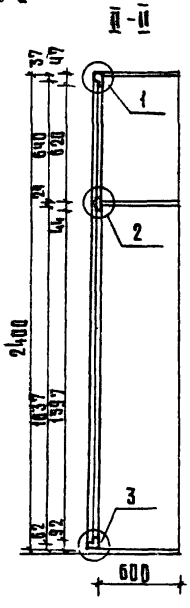

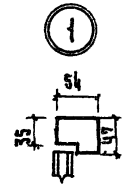

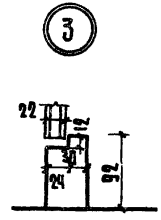



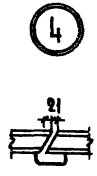

I-I Ш-1

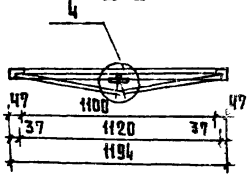

I-I Ш-2

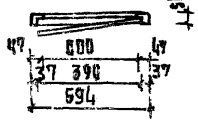

I-I Ш-3

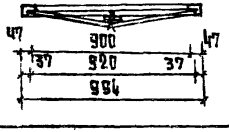

Формат	Зона	Поз	Обозначение	Наименование	Кол.	Примеч.
				Дверь шкафная Ш-1		
		Ш-1	ГОСТ 8486-66	Древесина хвойных пород каркас м³	0.025	
		Ш-1	ГОСТ 13715-68	Столярная плита м²	5.02	
				Дверь шкафная Ш-2		
		Ш-2	ГОСТ 8486-66	Древесина хвойных пород каркас м³	0.019	
		Ш-2	ГОСТ 13715-68	Столярная плита м²	3.69	
				Дверь шкафная Ш-3		
		Ш-3	ГОСТ 8486-66	Древесина хвойных пород каркас м³	0.023	
		Ш-3	ГОСТ 13715-68	Столярная плита м²	4.86	

Рук. маст.	Кочин	
Гл. инж. пр.	Линецкий	
Гл. арх. пр.	Рабинович	
Гл. инж. пр.	Каледина	
Ст. арх.	Горбунова	
Разраб.	Белых	
Провер.	Пащенко	
Н. контр.	Зиновкина	

Привязан

Инв. №

272-14-16-ИД-05.00

Двери шкафные Ш-1; Ш-2; Ш-3.

Стадия	Масса	Масштаб
Р		
Лист	Листов	

ЦНИИЭП торговых зданий и туристских комплексов г. Москва

17615-02

Альбом VIII

Типовой проект 272-14-16

СОГЛАСОВАНО:

Инв.№ подл. | Подп. и дата | Взам. инв.№

Барьер гардеробный БГ-1

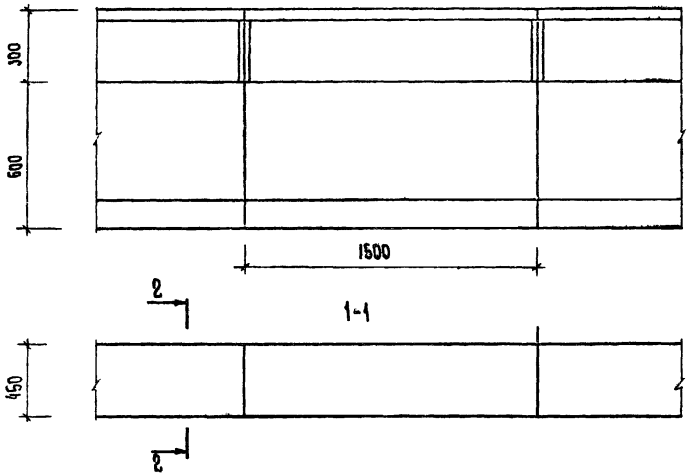

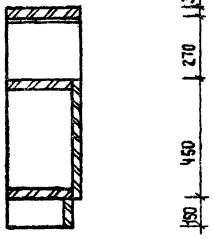

Дверь ДБ-2

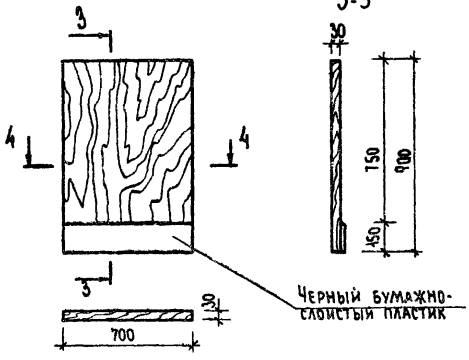

Формат	Зона	Поз.	Обозначение	Наименование	Кол.	Примеч.
				Барьер гардеробный БГ-1		
			ГОСТ 8904-76	Древесно-стружечная плита	2.50	
			ГОСТ 2977-77	Дубовый шпон	1.50	
			ГОСТ 9590-76	Черный бумажно-слоистый пластик	0.15	
				Дверь ДБ-2		
			ГОСТ 8904-76	Древесно-стружечная плита	0.72	
			ГОСТ 9590-76	Черный бумажно-слоистый пластик	0.45	

Привязан

Инв.№

Рук.мас.	Колчин	
Гл.инж.м.	Линецкий	
Гл.ар.пр.	Рабинович	
Гл.инж.пр.	Каледнна	
Ст.арх.	Белых	
Разраб.	Белых	
Проверил	Лащенко	
Н.контр.	Зиновкина	

272-14-16-ИД-06.00

Барьер гардеробный БГ-1;
Дверь ДБ-2

Стадия	Масса	Масштаб
Р		
Лист	Листов	

ЦНИИЭП торгово-бытовых зданий и туристских комплексов
г. Москва

17615-08

Типовой проект 272-14-16 Альбом VIII

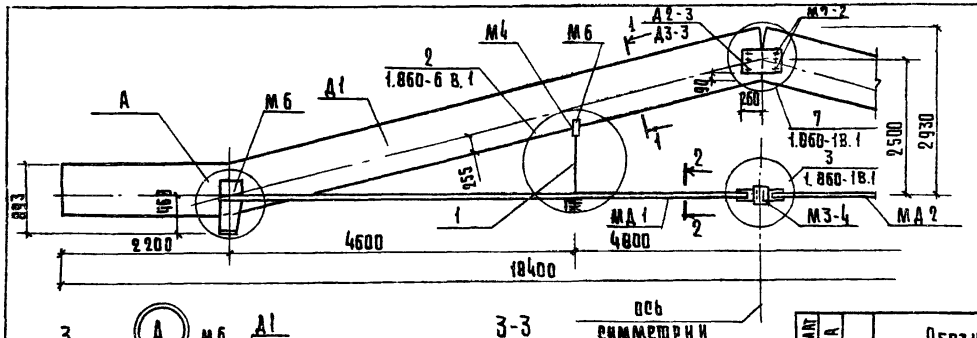

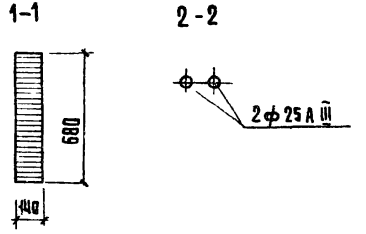

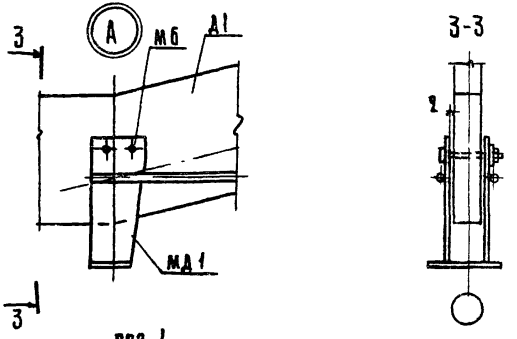

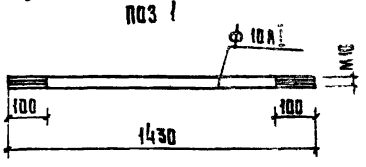

Формат	Зона	Поз.	Обозначение	Наименование	Кол.	Примечание
				Документация		
			1.860-6, вып. 1	Узлы установки	X	
				Сборочные единицы		
			272-14-16-ИД-07.01	Изделие деревянное Д1	1	
			1.860-6, вып. 1 л. 19	Д2-3	1	
			л. 19	Д3-3	1	
			л. 34	Изделие металлическое М3-4	1	
			л. 35	М4	2	
			л. 35	М6	4	
			л. 35	М7-2	6	
			272-14-16-ИД-07.02	МД1	1	
			-01	МД2	1	
		1		ф10А I; ГОСТ 5781-75, ℓ=1430	2	масса, кг 0.86

Рук. маст.	Колчин		
Гл. инж. пр.	Линецкий		
Гап	Рабинович		
Гап	Каледина		
Рук. гр. инж.	Ковальская		
Разраб.	Лаврова		
Провер.	Горень		
Н. контр.	Высочин		

272-14-16-ИД-07.00

Балка Б1

Стадия	Масса	Масштаб
Р		

Лист | Листов 1

ЦНИИЭП г. Москва — Торгово-бытовых зданий и туристских комплексов

Привязан

Инв. №

Согласовано

Взам. инв. №

Подпись и дата

Инв. № подл.

17615-08

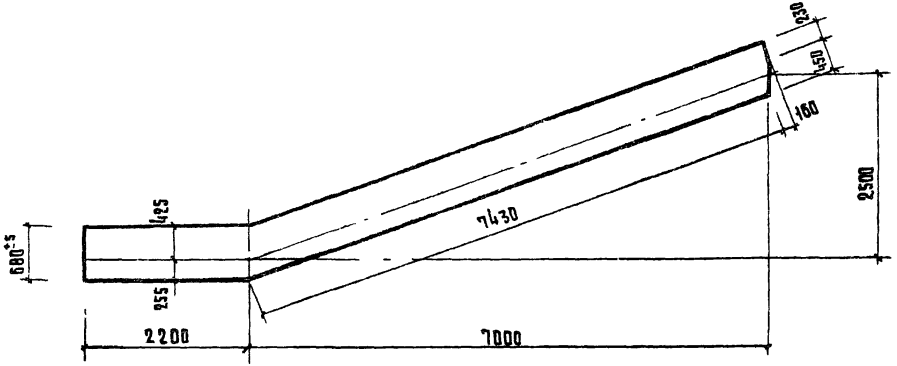

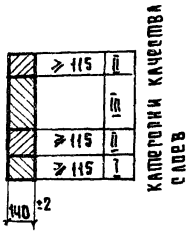

Спецификация древесины на одну марку в деле

Марка	Сечение мм	Длина мм	Кол.	Расход древесины м³			
				категории			Всего
				I	II	III	
Д1	680×140	9790	1	0.158	0.315	0.459	0.932

1 На чертеже показаны размеры сечений в деле.
2 Объем древесины I и II категории определен при толщине досок в деле 35мм

Нач. маст.	Колчин		
Гл. инж. м.	Линецкий		
С.А.П.	Рабинович		
Гип	Каледина		
Рук. гр.	Ковалевская		
Разраб.	Кавцова		
Проверил	Горень		
Н. контр.	Высочин		

привязан

инв. №

272-14-16-ИД-07.01

Изделие деревянное
Д1

Стадия	Масса	Масштаб
Р		
Лист	Листов	

ЦНИИЭП торгово-бытовых зданий и туристских комплексов
г. Москва

17615-08

Согласовано:

Инв. № подл. | Подп. и дата | Взам. инв. №

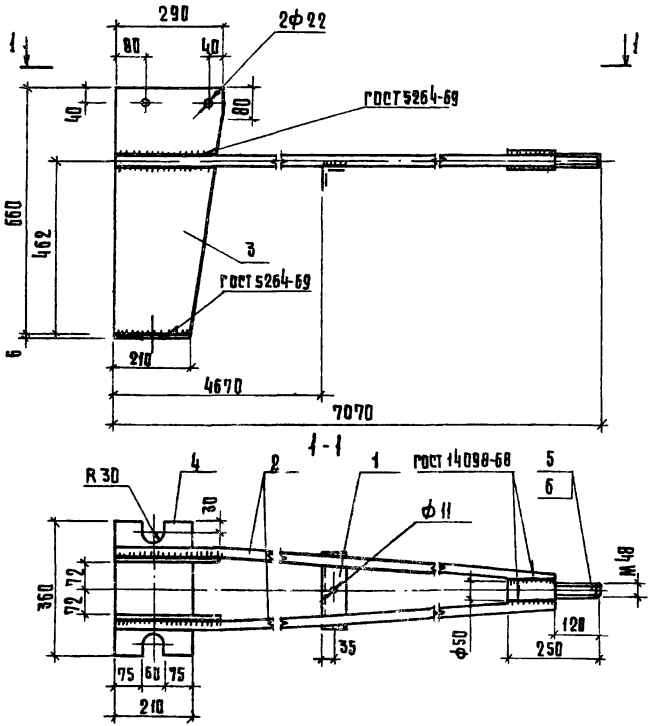

Формат	Зона	Поз.	Обозначение	Наименование	Кол на изд 272-14-16-ИД-07.02 00	Кол на изд 272-14-16-ИД-07.02 01	Примечание
				Детали			
		1	272-14-16-ИД-07.02.00	L 63×5, ГОСТ 8509-72, ℓ=200	1	1	
		2	-01	ф25 AIII, ГОСТ 5781-75, ℓ=7070	2	2	
		3	-02	-290×12, ГОСТ 19903-74, ℓ=660	2	2	
		4	-03	-210×6, ГОСТ 19903-74, ℓ=360	1	1	
		5	-04	ф50, ГОСТ 2590-71, ℓ=250	1		правая резьба
		6		ф50, ГОСТ 2590-71, ℓ=250		1	левая резьба

1 Марки сталей для конструкции применяются:

для элементов из стали класса AIII - 25Г2С или 35ГС по ГОСТ 5058-65*;

для поз. 3,4,5,6 Вст3пс6 или Вст3Гпс5 по ГОСТ 380-71;

для поз. 1 - Вст3кп2 по ГОСТ 380-71

Рук. маст.	Колчин		
Гл. инж. пр.	Линецкий		
ГАП	Рабинович		
ГИП	Каледина		
Рук. гр. инж.	Ковалевская		
Разраб.	Горелов		
Провер.	Аврова		
Н. контр.	Высочин		

272-14-16-ИД-07.02

Изделие металлическое (МД1, МД2)

Стадия	Масса	Масштаб
Р	91.6	1:10
Лист	Листов	

ЦНИИЭП торгово-бытовых зданий и туристских комплексов г. Москва

Привязан

Инв. №

Инв. № подл. | Подп. и дата | Взам. инв. №

Согласовано

Типовой проект 272-14-16 Альбом VIII

СОГЛАСОВАНО

Инв.№ подл. | Подп. и дата | Взам. инв.№

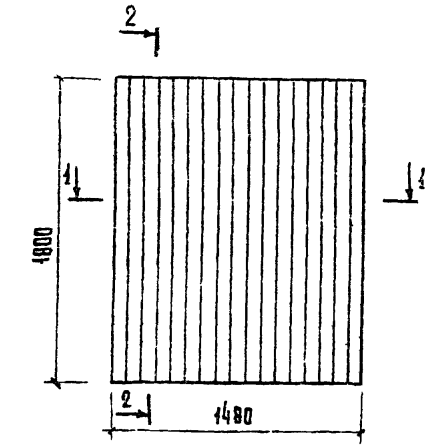

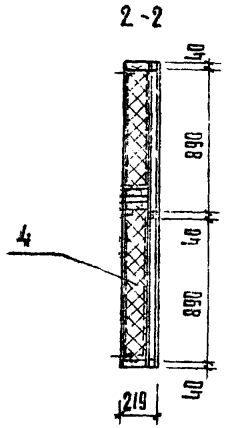

1-1

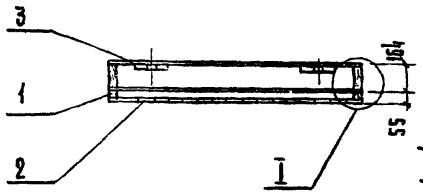

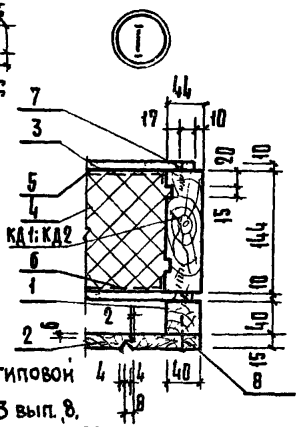

Обозначение	Марка	Масса ед., кг.
272-14-16-ИД-08.00	ПА1	165
-01	ПА2	165

1. Панели ПА1, ПА2 изготовить в опалубке типовой панели НР1-15.33.16-1 по серии 1.232-3 вып. 8.
2. Все деревянные детали подвергнуть глубокой пропитке антипиренами и антисептиками.
3. Лицевую поверхность досок панелей покрыть морилкой по указанию авторского надзора и покрыть бесцветным водостойким лаком за 2 раза.

Марка, поз.	Обозначение	Наименование	Кол на изделие -ИД-08.00 00	Кол на изделие -ИД-08.00 01	Масса ед кг.	Примечание
		Документация				
	1.232-3, вып.8, б/79	Узлы установки закладных				
		деталей и указания по				
		изготовлению панелей				
		Сборочные единицы				
	272-14-16-ИД-08.01	Каркас КД1	1			
	-01	Каркас КД2		1		
		Материалы				
1		Брус 40×40, ГОСТ 8486-68, м³	0.043	0.013		
2		Доска 15×100 м³	0.039	0.039		
3		Асбестоцементный лист,				
		ГОСТ 18124-75, м²	3.835	3.835		
4		Пенопласт ФРП-1, МРТУ-6-05-1046-67, м³	0.346	0.346		
5		Полиэтиленовая пленка				
		м²	2.442	2.442		
6		Строительная бумага м²	2.442	2.442		
7		Шурупы 5×45, ГОСТ 1145-72* шт.	50	50		
8		Гвозди ГОСТ 4028-63, шт.				

Привязан

Инв. №

Рук. маст.	Колчин	
Гл. инж. м.	Кинецкий	
ГАП	Рабинович	
ГИП	Каледина	
Рук. группы	Ковальская	
Разраб.	Горень	
Проверил	Лаврова	
Н. контр.	Высочин	

272-14-16-ИД-08.00

Панель асбестоцементная (ПА1, ПА2)

Стадия	Масса	Масштаб
Р	165	1:25
Лист	Листов 1	

ЦНИИЭП торгово-бытовых зданий и туристских комплексов г. Москва

17615-08

Типовой проект 272-14-16 Альбом VIII

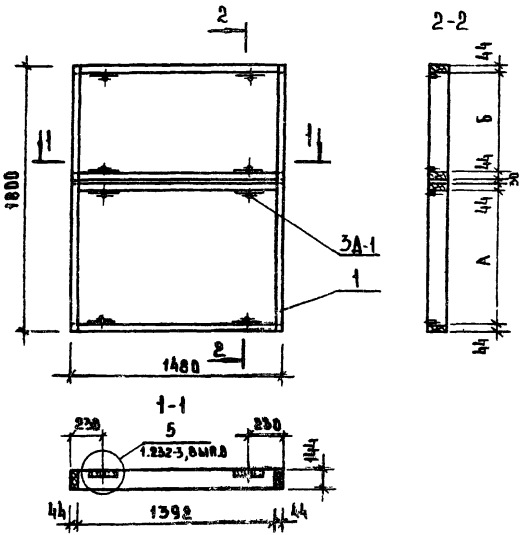

Марка поз.	Обозначение	Наименование	Кол на целый -ИД-08.01- 00	01	Масса ед., кг	Примечание
		Документация				
	1.232-3,вып.8,6/79	Узлы установки закладных				
		деталей и указания по				
		изготовлению панелей				
		Сборочные единицы				
3Д-1	1.232-3,вып.6/79, л.29	Закладная деталь 3Д-1	8	8	0,39	
		Материалы				
1		Брус 44×144 $м^3$	0,057	0,057		
		клей КБ-3,ГОСТ 463-53,			0,40	
		ТУ-МХП 41-58-54,				
		эпоксидный клей			0,20	
		шурупы 5×45,ГОСТ 145-70, шт	64	64		

Обозначение	Марка	Размеры, мм А	Б	Масса ед.,кг
272-14-16-ИД-08.01	КД1	1819	575	33
-01	КД2	463	1175	33

Согласовано:

Взам.инв.№

Подп. и дата

Инв.№ подл.

Привязан

Инв.№

Рук.маст	Колчин	
Гл.инж.пр	Лимецкий	
ГАП	Рабинович	
Отд	Каледнна	
Рук.группы	Ковальская	
Разраб	Горень	
Провер	Лаврова	
Н.контр	Высочин	

272-14-16-ИД-08.01

Каркас (КД1, КД2)

Стадия	Масса	Масштаб
Р	33	1:25
Лист	Листов	

ЦНИИЭП торгово-бытовых зданий и туристских комплексов г. Москва

19615-08

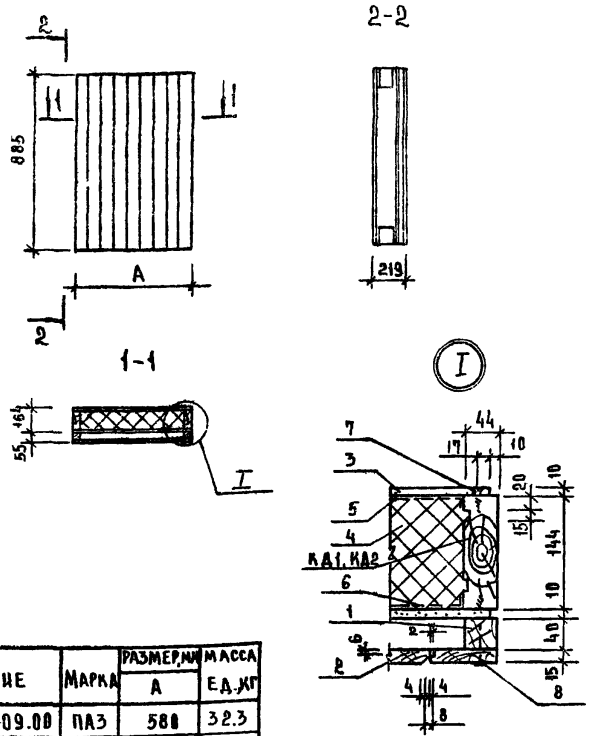

Обозначение	Марка	Размер, мм А	Масса ед., кг
272-14-16-ИД-09.00	ПА3	588	32.3
-01	ПА4	280	16.2

Формат	Зона	Поз	Обозначение	Наименование	Кол. на изд. -ИД-09.00- 00	01	Масса ед., кг	Примечание
				Документация				
			1.232-3, вып.8	Узлы установки				
				закладных деталей				
				Сборочные единицы				
			272-14-16-ИД-10.00	Каркас КД3	1			
			-01	Каркас КД4		1		
				Материалы				
Б4		1		Брус 40×40, ГОСТ 8486-66, м³	0.005	0.004		
Б4		2		Доска 15×100, ГОСТ 8486-66, м³	0.008	0.004		
Б4		3		Асбестоцементный лист ГОСТ 18124-75 м²	1.026	0.448		
Б4		4		Пенопластфол-1 МРТУ-6-05-1104-67	0.058	0.023		
Б4		5		Полиэтиленовая пленка м²	0.403	0.161		
Б4		6		Строительная бумага м²	0.403	0.161		
Б4		7		Шурупы 5×45, ГОСТ 1145-70, шт	30	15		
Б4		8		Гвозди ГОСТ 4028-63, шт				

1. Панели ПА3, ПА4 изготовить в опалубке типовой панели НР1-15.33.16-1 по серии 1.232-3 вып. 8.
2. Все деревянные детали подвергнуть глубокой пропитке антипиренами и антисептиками.
3. Лицевую поверхность досок панелей покрыть морилкой по указанию авторского надзора и покрыть бесцветным водостойким лаком за 2 раза.

Согласовано:

Инв. № подл. | Подпись и дата | Взам. инв. №

Привязан

Инв. №

Рук. маст.	Колчин	
Гл. инж.	Линецкий	
ГАП	Рабинович	
ГИП	Каледина	
Рук. гр.	Ковальская	
Разраб.	Горень	
Провер.	Лаврова	
Н. контр.	Высочин	

272-14-16-ИД-09.00

Панель асбестоцементная (ПА3, ПА4)

Стадия	Масса	Масштаб
Р		
Лист	Листов 1	

ЦНИИЭП торгово-бытовых зданий и туристских комплексов г. Москва

17615-08

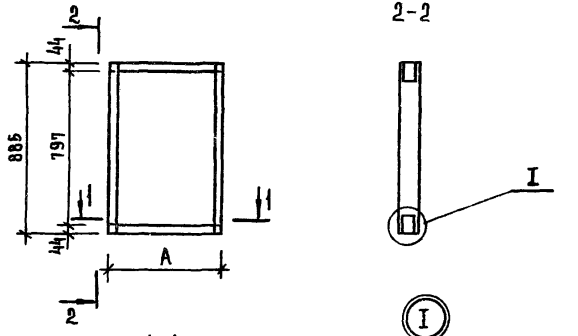

Марка поз.	Обозначение	Наименование	Кол. на исп. ИД-09.01- 00	01	Масса ед., кг	Примечание
		Документация				
	1.232-3, вып.8	Узлы установки закладных				
		деталей	X	X		
		Детали				
1		-6×80, ГОСТ 103-76 ℓ=100	4	4		
		Материал				
2		Брус 44×144 м³	0.017	0.034		
		Клей КБЭ ГОСТ 463-53, кг	0.06	0.06		
		ТУ-МХП 41-58-54,				
		Эпоксидный клей кг	0.06	0.06		
		Шурупы 5×45, ГОСТ 1145-70, шт	24	24		

Обозначение	Марка	Размер, мм A	Масса ед., кг
272-14-16-ИД-09.01	КД3	580	10
-01	КД4	230	8

Согласовано:

Инв.№ подл. | Подпись и дата | Взам. инв.№

Привязан

Инв. №

Рук. маст	Колчин	
Гл. инж. м.	Линецкий	
ГАП	Рабинович	
ГИП	Каледина	
Рук. группы	Ковальская	
Разраб.	Горень	
Пров.	Каледина	
Н. контр.	Высочин	

272-14-16-ИД-09.01

Каркас (КД3, КД4)

Стадия	Масса	Масштаб
Р		
Лист	Листов	

ЦНИИЭП торгово-бытовых зданий и туристских комплексов г. Москва

17615-08

Типовой проект 272-14-16 Альбом VIII

Согласовано:

Инв.№ подл. | Подпись и дата | Взам. инв.№

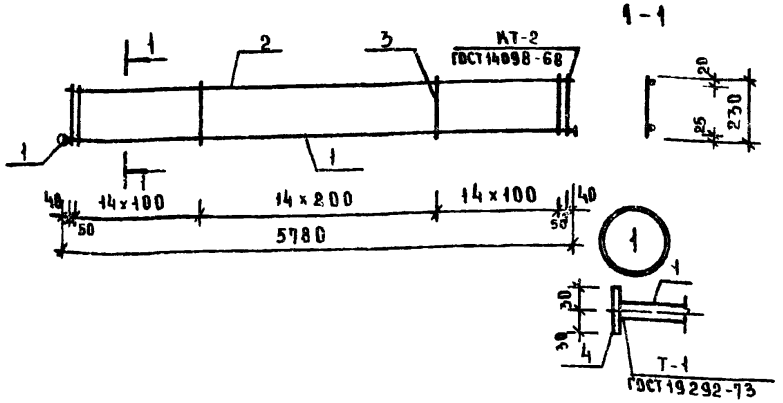

Формат	Зона	Поз.	Обозначение	Наименование	Кол	Примечание
				Детали		Масса ед. кг
		1		ф22 А III; ГОСТ 5781-75, ℓ=5780	1	17.16
		2		ф12 А III; ГОСТ 5781-75, ℓ=5780	1	5.13
		3		ф6 А I; ГОСТ 5781-75, ℓ=230	45	0.05
		4		-8×60; ГОСТ 103-76, ℓ=60	2	0.23

Привязан

Инв.№

272-14-16-ИЖ2-08.00

Рук.маст	Колчин			
Гл.инж.м	Линецкий			
ГАП	Рабинович			
ГИП	Каледина			
Рук.гр.инж.	Ковальская			
Разраб.	Ларина			
Проверил	Даврова			
Н.контр.	Высочин			

Каркас плоский КР-11

Стадия	Масса	Масштаб
Р	25.00	
Лист	Листов 1	

ЦНИИЭП торгово-бытовых зданий и туристских комплексов г. Москва

Типовой проект 272-14-16 Альбом VIII

Согласовано:

Инв.№ подл. | Подпись и дата | Взам. инв.№

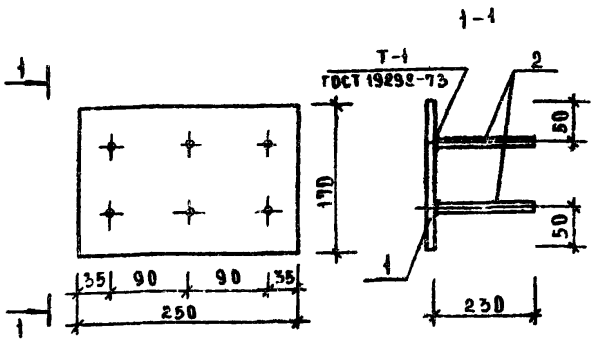

Формат	Зона	Поз.	Обозначение	Наименование	Кол	Примечание
				Детали		Масса ед. кг
		1		-6×170; ГОСТ 103-76, ℓ=250	1	2.00
		2		ф8 А III; ГОСТ 5781-75, ℓ=230	6	0.09

Привязан

Инв.№

272-14-16-ИЖ2-09.00

Рук.маст	Колчин			
Гл.инж.м	Линецкий			
ГАП	Рабинович			
ГИП	Каледина			
Рук.гр.инж.	Ковальская			
Разраб.	Ларина			
Проверил	Даврова			
Н.контр.	Высочин			

Изделие закладное ЗД 4

Стадия	Масса	Масштаб
Р	2,54	
Лист	Листов 1	

ЦНИИЭП торгово-бытовых зданий и туристских комплексов г. Москва

17615-08

Типовой проект 272-14-16 Альбом VIII

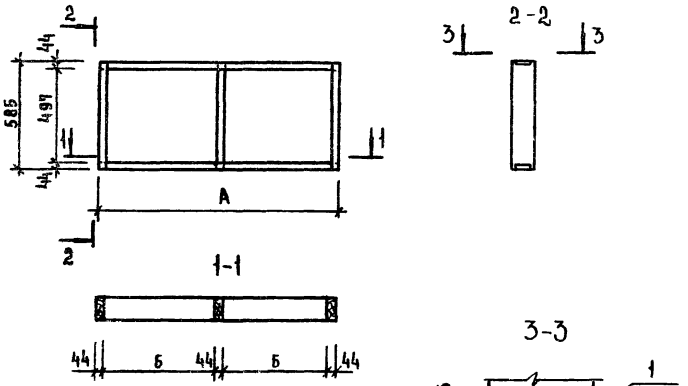

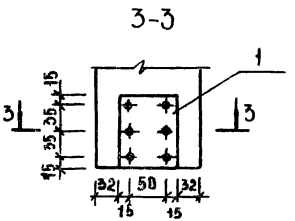

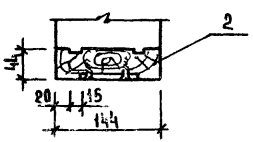

Обозначение	Марка	Размеры, мм А	Размеры, мм Б	Масса, кг ед. кг
272-14-16-ИД-10.01	КД5	1300	588	14
-01	КД6	1030	449	12

Марка, поз.	Обозначение	Наименование	Кол. на изд. ИД-10.01-00	Кол. на изд. ИД-10.01-01	Масса ед. кг	Примечание
		Документация				
	1.232-3, вып.8	Узлы установки				
		закладных деталей				
		Детали				
1		-6×80, ГОСТ 103-76 ℓ=100	4	4		
		Материал				
2		брус 44×144, ГОСТ 8486-66, м³	0.026	0.022		
		клей КБ-3, ГОСТ 463-53				
		ТУ-МХП 41-58-54, кг	0.12	0.12		
		эпоксидный клей кг	0.12	0.12		
		шурупы 5×45, ГОСТ 1145-70, шт	24	24		

Согласовано:

Инв. № подл. | Подпись и дата | Взам. инв. №

Привязан

Инв. №

Рук. маст.	Колчин	
Гл. инж. м.	Лацинецкий	
ГАП	Рабинович	
ГИП	Каледина	
Рук. группы	Ковальская	
Разраб.	Горемь	
Провер.	Лаврова	
Н. контр.	Высочин	

272-14-16-ИД-10.01

Каркас (КД5, КД6)

Стадия	Масса	Масштаб
Р		

Лист | Листов 1

ЦНИИЭП торгово-бытовых зданий и туристских комплексов г. Москва

17615

Типовой проект 272-14-16 Альбом VIII

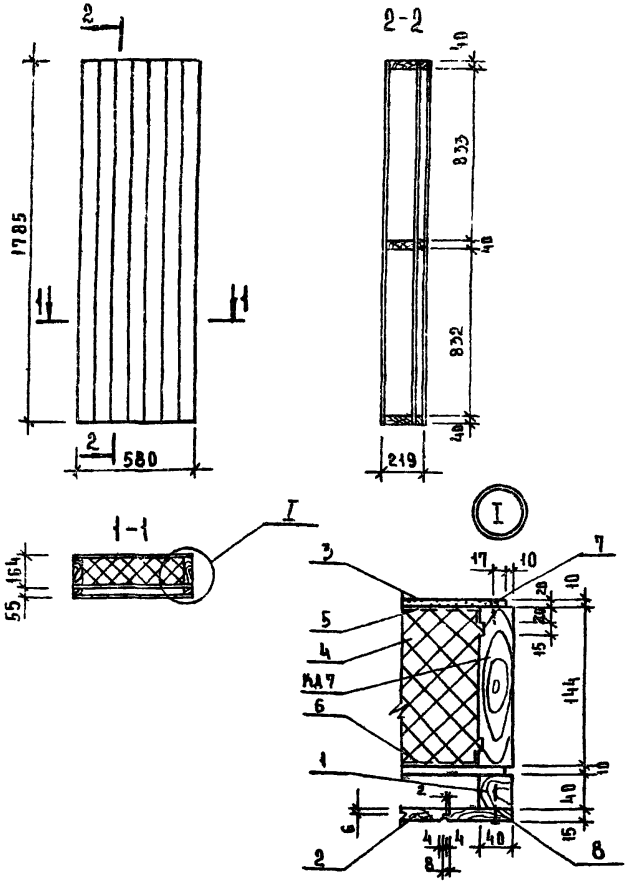

Формат	Зона	Поз.	Обозначение	Наименование	Кол.	Примечание
				Документация		
			1.232-3, вып.8	Узлы установки		
				закладных деталей		
				Сборочные единицы		
			272-14-16-ИД-11.01	Каркас КД7	1	
				Материалы		
Б4		1		Брус 40×40, ГОСТ 8486-66	м³ 0.008	
Б4		2		Доска 15×100 ГОСТ 8486-66	м³ 0.015	
Б4		3		Асбестоцементный лист,		
				ГОСТ 18124-75,	м² 1.998	
Б4		4		Ленвласт ФП-1, МРТУ-6-05-Н04-67,	м² 0.128	
Б4		5		Полиэтиленовая пленка		
					м² 0.884	
Б4		6		Строительная бумага,	м² 0.884	
Б4		7		Шурупы 5×45, ГОСТ 1145-70,	шт. 40	
Б4		8		Гвозди ГОСТ 4028-63,	шт.	

1. Панель ПА7 изготовить в опалубке типовой панели НР1-15.33.16-1 по серии 1.232-3 вып.8.
2. Все деревянные детали подвергнуть глубокой пропитке антипиренами и антисептиками.
3. Лицевую поверхность досок панелей покрыть морилкой по указанию авторского надзора и покрыть бесцветным водостойким лаком за 2 раза.

Согласовано:

Инв.№подл. | Подпись и дата | Взам.инв.№

Привязан

Инв.№

Рук.маст	Колчин	
Гл.инж.м	Линецкий	
ГАП	Рабинович	
ГИП	Каледнна	
Рук.группы	Ковальская	
Разраб	Горень	
Провер.	Лаврова	
Н.контр.	Высочин	

272-14-16-ИД-11.00

Панель асбестоцементная ПА7

Стадия	Масса	Масштаб
Р	66	
Лист	Листов 1	

ЦНИИЭП торгово-бытовых зданий и туристских комплексов г. Москва

17615-08

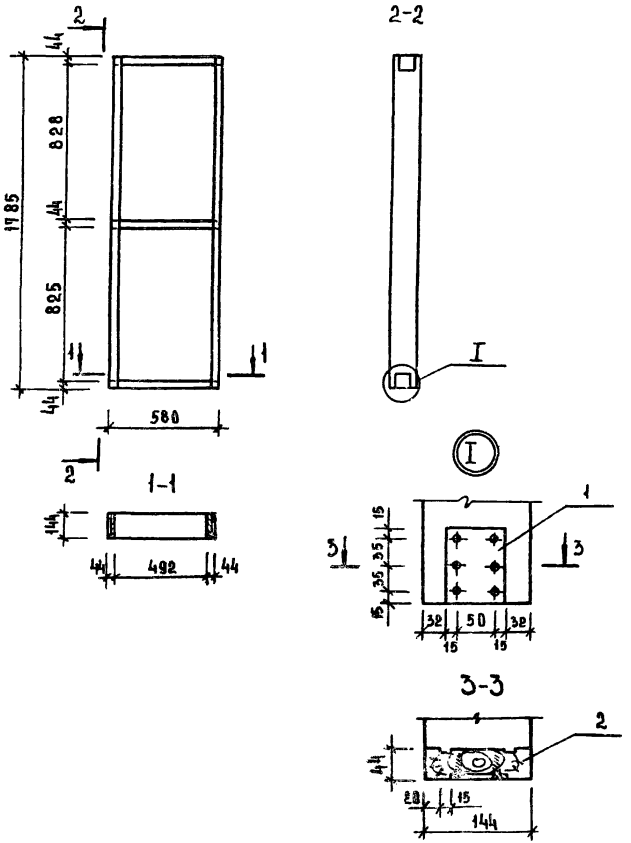

Формат	Зона	Поз.	Обозначение	Наименование	Кол.	Примечание
				Документация		
			1.232-3, вып.8	Узлы установки		
				закладных деталей		
				Детали		
6ч.		1		-6×80, ГОСТ 103-76, ℓ=100	4	
				Материал		
6ч.		2		Брус 44×144 ГОСТ 8486-66 м³	0.033	
				Клей КБ-3, ГОСТ 463-53		
				ТУ-МХП 41-58-54 кг	0.050	
				Эпоксидный клей кг	0.036	
				Шурупы 5×45, ГОСТ 1145-70, шт	24	

Типовой проект 272-14-16 Альбом VIII

Согласовано:

Инв. № подл. | Подпись и дата | Взам. инв. №

Привязан

Инв. №

Рук. маст.	Колчин	
Гл. инж. м.	Линецкий	
ГАП	Рабинович	
ГИП	Каледина	
Рук. гр. инж.	Ковальская	
Разраб.	Горень	
Провер.	Лаврова	
Н. контр.	Высочин	

272-14-16-ИД-11 01

Каркас КД 7

Стадия	Масса	Масштаб
Р	16.5	

Лист | Листов 1

ЦНИИЭП г. Москва — Торгово-бытовых зданий и туристских комплексов

17615-08

gost.e-ecolog.ru