ТИПОВОЙ ПРОЕКТ

272-14-16

РЫНОК В КОНСТРУКЦИЯХ ИИ-04 ТОРГОВОЙ ПЛОЩАДЬЮ 900 кв. МЕТРОВ, 150 ТОРГОВЫХ МЕСТ

АЛЬБОМ V

Витражи

инв. 17615-05

Привязан

Инв. №

gost.e-ecolog.ru

Госстрой СССР
ЦЕНТРАЛЬНЫЙ ИНСТИТУТ ТИПОВОГО ПРОЕКТИРОВАНИЯ
Свердловский филиал
620062, г.Свердловск-62, ул.Чебышева, 4
Заказ №1335 Инв.№ 17615-05 тираж 280
Сдано в печать 3.03 1982г цена 1-14

ТИПОВОЙ ПРОЕКТ

272-14-16

РЫНОК В КОНСТРУКЦИЯХ ИИ-04 ТОРГОВОЙ ПЛОЩАДЬЮ 900 кв. МЕТРОВ, 150 ТОРГОВЫХ МЕСТ

АЛЬБОМ V

СОСТАВ ПРОЕКТА

АЛЬБОМ I	АС1	АРХИТЕКТУРНО-СТРОИТЕЛЬНЫЕ РЕШЕНИЯ (НАЧАЛО)
АЛЬБОМ II	АС1	АРХИТЕКТУРНО-СТРОИТЕЛЬНЫЕ РЕШЕНИЯ (ОКОНЧАНИЕ)
АЛЬБОМ III	ТХМ	ТЕХНОЛОГИЯ И МЕХАНИЗАЦИЯ
	ХС	ХОЛОДОСНАБЖЕНИЕ
	ОВ	ОТОПЛЕНИЕ И ВЕНТИЛЯЦИЯ
	ВК	ВОДОПРОВОД И КАНАЛИЗАЦИЯ
АЛЬБОМ IV	ЭОМ	ЭЛЕКТРИЧЕСКОЕ ОСВЕЩЕНИЕ И СИЛОВОЕ ЭЛЕКТРООБОРУДОВАНИЕ
	АУ	АВТОМАТИЗАЦИЯ УСТРОЙСТВ ИНЖЕНЕРНОГО ОБОРУДОВАНИЯ
	СС	СВЯЗЬ И СИГНАЛИЗАЦИЯ
АЛЬБОМ V	АС2	ВИТРАЖИ
АЛЬБОМ VI	АЩИ	ЗАДАНИЕ ЗАВОДУ НА ИЗГОТОВЛЕНИЕ ЩИТОВ И ПУЛЬТОВ
АЛЬБОМ VII	ИЖ1	ИЗДЕЛИЯ ЖЕЛЕЗОБЕТОННЫЕ К СЕРИИ ИИ-04
АЛЬБОМ VIII	ИЖ2	ИЗДЕЛИЯ МОНОЛИТНЫХ ЖЕЛЕЗОБЕТОННЫХ УЧАСТКОВ
	ИМ	ИЗДЕЛИЯ МЕТАЛЛИЧЕСКИЕ
	ИД	ИЗДЕЛИЯ ДЕРЕВЯННЫЕ
АЛЬБОМ IX		НЕСТАНДАРТИЗИРОВАННОЕ ОБОРУДОВАНИЕ, ИНВЕНТАРЬ
АЛЬБОМ X	СМ	СМЕТЫ РЫНКА И УНИВЕРСАМА (НАЧАЛО)
АЛЬБОМ XI	СМ	СМЕТЫ РЫНКА И УНИВЕРСАМА (ОКОНЧАНИЕ)
АЛЬБОМ XII	СМ	СМЕТЫ ГОСТИНИЦЫ

РАЗРАБОТАН
ЦИИЭП ТОРГОВО-БЫТОВЫХ ЗДАНИЙ
И ТУРИСТСКИХ КОМПЛЕКСОВ

ГЛ. ИНЖЕНЕР ДИСТАНТУМА Левский В.Д.
ГЛ. АРХИТЕКТОР ПРОЕКТА Рабанович Т.С.

ТЕХНИЧЕСКИЙ ПРОЕКТ
УТВЕРЖДЕН ГОСГРАЖДАНСТРОЕМ
ПРИКАЗ N 78 ОТ 13 МАРТА 1980 г.

РАБОЧИЕ ЧЕРТЕЖИ ВВЕДЕНЫ В ДЕЙСТВИЕ
ЦИИЭП ТОРГОВО-БЫТОВЫХ ЗДАНИЙ И ТУРИСТСКИХ КОМПЛЕКСОВ
ПРИКАЗ № 102 ОТ 23 ОКТЯБРЯ 1981 г.

				ПРИВЯЗАН
Инв. N				

Типовой проект 272-14-16 Альбом V

Типовой проект
272 – 14 – 16

АС2 Архитектурно-строительные решения

Технический проект утвержден Госгражданстроем приказ № 78 от 13 марта 1980 года

Рабочие чертежи введены в действие ЦНИИЭП торгово-бытовых зданий и туристских комплексов Приказ № 102 от 23 октября 1981 г.

Таблица 1.

Ведомость рабочих чертежей

Лист	Наименование	Примечание
1	Общие данные	
2	Спецификация к схемам расположения витражей, тамбуров, окон рынка и гостиницы	
3	Спецификация к схемам расположения витражей, тамбура и окон универсама	
4	Витражи по осям А, 18. Витраж по оси 14 м/о Н и И	
5	Витраж и тамбуры по оси 14.	
6	Витраж по оси Н Монтажные узлы XV, XXX, XXXI, XXXII, XXXIII.	
7	Витражи по осям А, 11, Д.	
8	Перегородки по осям 8, 9, Б. Монтажные узлы XXIII, XXIV, XXV, XXVI, XXVII, XXVIII, XXIX, XXXIV.	
9	Тамбуры по осям П и 11.	
10	Монтажные узлы I, II, III, IV, V, VI, VII, VIII.	
11	Монтажные узлы IX, X, XI, XII, XIII, XVII.	
12	Монтажные узлы XIV, XVI, XVIII, XIX, XX, XXI, XXII.	

Привязка настоящего типового проекта выполнена в соответствии с действующими нормами и правилами

Гл. архитектор проекта
Гл. инженер проекта

Настоящий проект выполнен в соответствии с действующими нормами и правилами

Гл. архитектор проекта Рабинович Т. С.
Гл. инженер проекта Каледина З. И.

Согласовано: Рук. маст. Колчин; Гл. инж. маст. Линецкий

Инв. № подл. | Подпись и дата | Взам. инв. №

Общие указания

1. Конструкции витражей, тамбура и окон разработаны на стадии КМ в соответствии с архитектурно-строительной частью проекта „Рынок торговой площадью 900 кв.м"

Монтажные элементы приняты по типовой серии 1.236.4-8 "Окна и балконные двери из алюминиевых сплавов для общественных зданий" выпуск 2 и серии 1.236.4-7 "Витрины и тамбуры из алюминиевых сплавов для общественных зданий" выпуски 2, 3, 4. Компоновка монтажных элементов переработана в соответствии с условиями данного объекта.

3. Изготовление монтажных элементов производится на специализированных предприятиях по чертежам КМД. Технические условия изготовления должны соответствовать ГОСТ 21519-76.

4. Декоративная и антикоррозийная защита алюминиевых конструкций должны соответствовать ГОСТ 21519-76 Цвет анодирования выбирается заказчиком при привязке проекта.

5. Общие указания по изготовлению изделий, их монтажу, заделке строительных зазоров и эксплуатации приведены в Техническом описании соответствующих выпусков.

6. Створные монтажные элементы поставляются заводом-изготовителем укомплектованными скобяными изделиями.

7. Монтаж конструкций производится по схемам, приведенным в проекте по окончании строительно-монтажных работ, связанных с мокрыми процессами. Закладные детали к началу монтажа должны быть надежно закреплены и выведены на проектные отметки и выверены.

Монтажные детали к стойкам приварить до установки их в проектное положение. Во время производства сварочных работ алюминиевые конструкции должны быть защищены от попадания искр электросварки.

Нарезка элементов из алюминиевых профилей приведенных в спецификации в разделе „погонажные изделия", производится по месту.

8. Остекление витражей производится по окончании монтажных работ Размещение подкладок под стекло приведено в соответствующих выпусках серии 1.236-7, 8. Установка подкладок подтверждается актом на скрытые работы.

Таблица 2.

Ведомость ссылочных и прилагаемых документов

Обозначение	Наименование	Примечание
	Ссылочные документы	
1.236.4-7	Витрины и тамбуры из алюминиевых сплавов для общественных зданий.	
1.236.4-8	Окна и балконные двери из алюминиевых сплавов для общественных зданий	

Инв. №			
Гип	Рудник		
Рук. гр.	Скотникова		
Разраб.	Скотникова		
Провер.	Рудник		

Привязан

272-14-16-АС2

Рынок торговой площадью 900 кв.м.

Стадия	Лист	Листов
Р	1	12

Общие данные

ЦНИИЭП г. Москва торгово-бытовых зданий и туристских комплексов

Типовой проект 272-14-16 Альбом V

Таблица 1.

Спецификация к схемам расположения витражей, тамбуров, окон рынка

Марка, поз.	Обозначение	Наименование	Кол.	Масса ед, кг	Примечание
		Изделия алюминиевые			
		оконные блоки и бал-			
		конные двери			
1	1.236.4-8 вып.2 стр. 12	оконный блок ОАК 18-15А	20	14.39	
2	стр. 16	ОАК 06-15Н	20	21.86	
3	стр. 12	ОАК 15-12А	5	12.04	
4	стр. 16	ОАК 06-12Н	5	13.27	
5	стр. 12	ОАК 21-12А	6	14.75	
6	стр. 12	ОАК 06-15А	4	9.37	
7	стр. 18	балконная дверь БАК 28-12ф	2	52.96	
		двери, тамбурные блоки			
8	1.236.4-7 вып. 3 стр. 12	дверь ДАО(т) 24-15пи	4	46.0	
9		ДАО(т) 24-15ви	4	45.6	
10		ДАО(т) 24-15ви	1	39.9 *)	
11	стр. 13	ДАО(т) 21-10пи	1	23.6 *)	
12		ДАО(т) 21-10ви	1	23.2 *	
13	стр 24	тамбурный блок ТАО(т) 27-10пи	2	26.7	
14	стр. 25	ТАН(т) 33-15ви	1	33.6	
		Ригели, стойки			
15	1.236.4-7. вып.4 стр. 37	Ригель ИВЕ(т)-05	2	1.43	
16		ИСЕ(т)-05	2	1.56	
17		ИНЕ(т)-05	2	1.43	
18	стр. 32	стойка ВОСЕ(т) 33-03	1	11.25	
19		ВОСЕ(т) 33-3	1	11.25	
		стеклопакеты			
20	ТУ 21-23-87-76	стеклопакет 1990×1090	6		
21		1690×1390	20		
22		1390×1090	5		
23		1300×1000	2		
24		490×1090	4		
25		400×1300	20		
26		400×1000	7		

продолжение

Марка, поз.	Обозначение	Наименование	Кол.	Масса ед, кг	Примечание
		Погонажные изделия			
		из алюминиевых профелей			
ПА-56г	1.236.4-8 вып. 2 стр. 75	нащельник ПА-56г, м	225	0.41	
ПА-154	стр. 79	ПА-154, м	225	0.47	
ПА-155		ПА-155, м	225	0.12	
ПА-129	стр. 78	слив ПА-129, м	50	0.67	
ПА-295а	стр. 81	слив ПА-295а, м	50	0.45	
ПА-144а	стр. 76	нащельник ПА-144а, м	60	0.57	
ПА(т)-71	1.236.4-7 вып.4 стр. 44	ПА(т)-71, м	50	0.28	
ПА-100	1.236.4-8 вып.2 стр. 85	ПА-100, м	20	0.37	
ПА(т)-68	1.236.4-7 вып.4 стр. 43	штапик ПА(т)-68, м	15	0.23	
П52-342	ГОСТ 13738-68	П52-342, м	15	0.391	
ПА-57б	1.236.4-8. вып.2 стр. 75	скоба ПА-57б, м	60	1.78	
		стальные элементы			
	ГОСТ 103-76	-5×90, м	28	3.63	
	ГОСТ 8240-72	[N 10, м	1	8.59	
	ГОСТ 8240-72	[N 6,5, м	7	5.9	
		Комплектующие материалы			
ПР-65И	1.236.4-7 вып.4 стр. 45	Профиль резиновый ПР-65И, м	500	0.14	
	ГОСТ 4640-76	минеральная вата, м³	1.5		
	ТУ 38-105-507-76	герметик 51-УТ-37, кг	175		
	ГОСТ 8486-66	подкладка деревянная, м³	0.2		
ППЭ-3	1.236.4 вып.4 стр. 45	подкладка ППЭ-3,	600	0.17	
Ж(т)-01	1.236.4-7. вып.4, стр. 38	пружинка нащельника Ж(т)-01	130	0.02	
	ВТУ 32-65 ГИПСМ	гернит ф 40, м	15		
Ц(т)-01	1.236.4-7 вып.4. стр. 39	вкладыш Ц(т)-01,	6	0.078	
	ГОСТ 10332-76	плита древесностружечная, м²	3		
	ГОСТ 9590-76	лист облицовочный ДБСП, м²	3		
	ГОСТ 7380-77	стекло 2950×2350×6,5	5		
		стекло 2650×1950×6,5	2		

Таблица 2.

Спецификация к схемам расположения тамбуров гостиницы

Марка, поз	Обозначение	Наименование	Кол.	Масса ед, кг	Примечание
		Изделия алюминиевые			
		Тамбурные блоки, двери			
1	1.236-4-7 вып.2, стр. 24	тамбурной блок ТАО(т) 27-10	6	26.7	
2		ТАО(т) 30-10	2	28.6	
3	1.236.4-7. вып.3 стр. 13	дверь ДАО(т) 21-10пи	4	23.6	
4		ДАО(т) 21-10ви	4	23.2	
		Ригели			
5	1.236.4-7 вып.3 стр. 32	Ригель ИВО-04	4	1.25	
6		ИСО-04	4	1.24	
7		ИНО-04	4	1.25	
		Погонажные изделия			
		из алюминиевых профилей			
ПА(т)-68	1.236.4-7 вып.4 стр. 43	штапик ПА(т)-68, м	48	0.23	
ПА(т)-71	стр. 44	нащельник ПА(т)-71, м	72	0.29	
		Комплектующие материалы			
Ц(т)-01	1.236.4-7 вып.4 стр. 39	вкладыш Ц(т)-01	24	0.078	
Ж(т)-01	стр. 38	пружинка нащельника Ж(т)-01	140	0.02	
ПР-65И	стр. 45	профиль резиновый ПР-65И, м	120	0.04	
	ВТУ 32-65 ГИПСМ	гернит ф 40, м	35		
	ГОСТ 4640-76	минеральная вата, м³	0.1		
ППЭ-3	1.236.4-7 вып.4 стр. 45	подкладка ППЭ-3,	260	0.17	
	ГОСТ 7380-77	стекло 2950×2350×6.5	14		

1. В массу изделий алюминиевых входит масса алюминия, стали, резины и термовкладыша (для оконных блоков).
2. Указания по обработке и применению материалов, приведенных в спецификации см. лист 1.
3. Расход алюминия дан без учета отходов на нарезку
4. Расход стекла дан без учета отходов на бой.
5. *) масса дверей принята без учета массы нащельников.

272-14-16-АС2			
Рынок торговой площадью 900 кв.м.			
Рынок Гостиница	Стадия	Лист	Листов
	Р	2	
Спецификация к схемам расположения витражей, тамбуров, окон рынка и гостиницы	ЦНИИЭП г. Москва		Торгово-бытовых зданий и туристских комплексов

ГИП	Рудник		
Рук гр	Скотникова		
Разраб	Скотникова		
Провер	Рудник		

Привязан

Инв. №

Согласовано

Инв. № подл. | Подп. и дата | Взам. инв. №

Типовой проект 272-14-16 Альбом V

Марка поз.	Обозначение	Наименование	Кол.	Масса ед. кг	Примечание
		Изделия алюминиевые			
		оконные блоки и балкон-			
		ные двери			
1	1.236.4-8 вып.2 стр.12	Оконный блок ОАК 18-15Л	20	14.39	
2	стр.16	ОАК 06-15И	20	21.86	
3	стр.12	ОАК 06-18Л	1	10.43	
4	стр.18	Балконная дверь БАК 28-18Ф	1	69.82	
		Тамбурные блоки, двери			
5	1.236.4-7 вып.3, стр.12	Дверь ДАО(т)24-15ПИ	1	40.3*	
6		ДАО(т)24-15ВИ	1	39.9*	
7	1.236.4-7 вып.2 стр.25	Тамбурный блок ТАИ(т)30-15ПИ	2	31.8	
8	стр.34	ТАМ(т)18-05Р	2	16.3	
9		ТАМ(т)11.5-05Л	4	6.6	
10		ТАМ(т)17.5-05Л	1	8.7	
		Стойки, ригели			
12	1.236.4-7 вып.2 стр.30	Стойка ВОСЛ(т)30-03	4	11.2	
13		ВОСЛ(т)30-3	4	11.2	
14	стр.28	ВОСЛ(т)30-33	1	12.6	
15	1.236.4-7 вып.4 стр.32	ВОСЕ(т)33-03	1	11.25	
16		ВОСЕ(т)33-3	1	11.25	
17	стр.31	ВОСЕ(т)33-33	1	12.87	
18	стр.32	ВОСЕ(т)30-03	1	10.4	
19		ВОСЕ(т)30-3	1	10.4	
20	стр.31	ВОСЕ(т)30-33	2	11.97	
21	стр.33	РОСГ(т)33-04	2	11.79	
22		РОСГ(т)33-4	2	11.79	
23		РОСГ(т)33-44	3	13.0	
24	стр.37	Ригель ИВО-0.6	2	1.88	
25		ИСО-0.6	2	1.81	
26		ИНО-0.6	2	1.88	
27		ИВО-0.4	2	1.25	
28		ИСО-0.4	2	1.24	
29		ИНО-04	2	1.25	
30		ИВО-10	1	3.14	

Продолжение

Марка поз.	Обозначение	Наименование	Кол.	Масса ед. кг	Примечание
31	1.236.4-7 вып.4, стр.37	Ригель ИСО-10	1	3.12	
32		ИНО-10	1	3.14	
33		ИВЕ(т)-19	2	5.45	
34		ИНЕ(т)19	2	5.45	
35		ИСЕ(т)-19	2	5.92	
36		ИВЕ(т)-18.5	3	5.31	
37		ИНЕ(т)-18.5	3	5.31	
38		ИСЕ(т)-18.5	3	5.77	
39		ИВЕ(т)-17.5	4	5.02	
40		ИНЕ(т)-17.5	4	5.02	
41		ИВЕ(т)-18	1	5.16	
42		ИНЕ(т)-18	1	5.16	
43		ИСЕ(т)-17.5	12	5.46	
44		ИСЕ(т)-18	3	5.61	
		Стеклопакеты			
46	ТУ 21-23-87-76	Стеклопакет 1690×1390	20		
47		400×1300	20		
48		490×1690	1		
49		750×1300	2		
		Погонажные изделия			
		из алюминиевых профилей			
ПА-56в	1.236.4-8, вып.2 стр.75	Нащельник ПА-56г, м	170	0.41	
ПА-154	стр.79	ПА-154, м	170	0.47	
ПА-155		ПА-155, м	170	0.12	
ПА-129	стр.78	Слив ПА-129, м	35	0.67	
ПА-295а	стр.81	Слив ПА-295а, м	35	0.45	
ПА-144а	стр.76	Нащельник ПА-144а, м	35	0.57	
ПА(т)-71	1.236.4-7 вып.4 стр.44	ПА(т)-71, м	155	0.28	
П52-180	ГОСТ 13738-68	Нащельник П52-780, м	15	1.433	
П52-594		П52-594, м	15	0.556	
П52-342		П52-342, м	20	0.391	
ПА-100	1.236.4-8 вып.2 стр.85	ПА-100, м	15	0.37	

Продолжение

Марка поз.	Обозначение	Наименование	Кол.	Масса ед. кг	Примечание
51	1.236.4-7 вып.2, стр.41	Обвязка вентрешетки ПА(т)-265, м	25	0.74	
52	стр.41	Жалюзи вентрешетки ПА(т)-265, м	30	0.31	
ПА-57в	1.286.4-8 вып.2 стр.75	Скоба ПА-57в, м	40	1.78	
		Стальные элементы			
	ГОСТ 103-76	-5×90, м	10	3.53	
	ГОСТ 8240-72	[№10, м	5	8.59	
	ГОСТ 8510-72	L 100×63×7, м	5	8.70	
		Комплектующие материалы			
ПР-65И	1.236.4-7 вып.4 стр.45	Профиль резиновый ПР-65И, м	450	0.01	
	ГОСТ 4640-76	Минеральная вата, м³	2		
	ТУ 38-105-507-76	Герметик 51-УТ-37, кг	100		
	ГОСТ 8486-66	Подкладка деревянная, м³	0.1		
ППЭ-3	1.236.4 вып.4 стр.45	Подкладка ППЭ-3,	560		
Ж(т)-01	1.236.4-7 вып.4 стр.38	Пружинка нащельника Ж(т)-01	300	0.02	
	ВТУ 32-65 ГИПСМ	Гернит ф40, м	20		
	ГОСТ 19111-77	Полозок поливинилхоридный, м	24		
	ГОСТ 10332-76	Плита древесностружечная, м²	2.5		
	ГОСТ 9590-76	Лист облицовочный ДВСП, м²	2.5		
	ГОСТ 7380-77	Стекло 2950×2350×6.5	4		
		2200×1950×6.5,	10		
	ГОСТ 18124-75	Лист асбестоцементный, м²	20		

1. В массу изделий (поз. 1÷44) входит масса алюминия, стали, резины и термовкладыша (для поз 1, 2, 3, 4).
2. Указания по обработке и применению материалов, приведенных в спецификации см. лист 1.
3. Расход алюминия дан без учета отходов на нарезку.
4. Расход стекла дан без учета отходов на бой.
5. *) Масса дверей принята без учета массы нащельников.

Привязан			
Инв №			

ГИП	Рудник		
Рук. гр.	Скотникова		
Разраб.	Скотникова		
Провер.	Рудник		

272-14-16-АС2

Рынок торговой площадью 900 кв.м.

Универсам

Стадия	Лист	Листов
Р	3	

Спецификация к схемам расположения витражей, тамбура и окон универсама

ЦНИИЭП торгово-бытовых зданий и туристских комплексов г. Москва

Инв. № подл. | Подп. и дата | Взам. инв. №

Согласовано: Скл. | Кладенец

Типовой проект 272-14-16 Альбом V

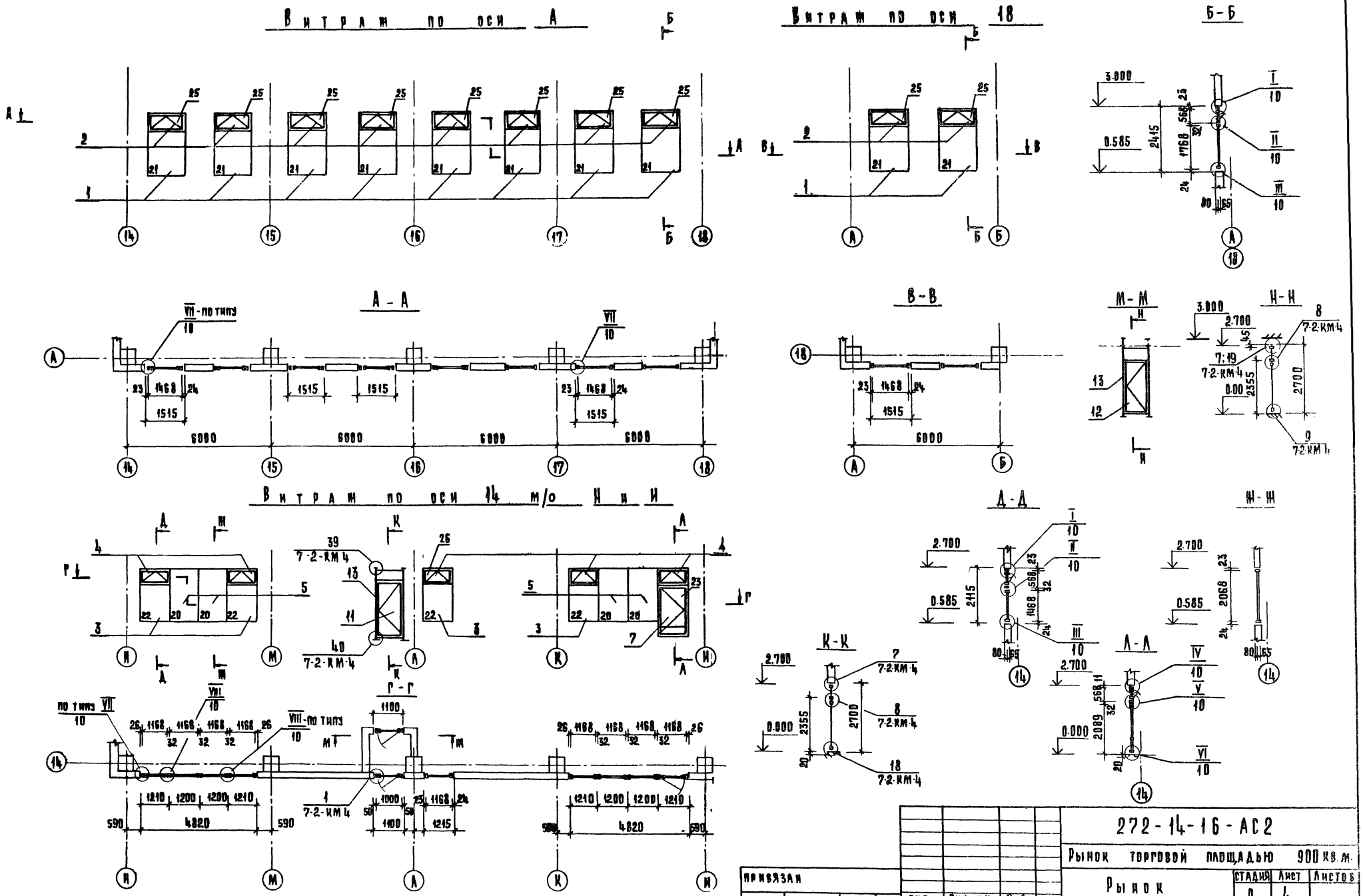

Все узлы, приведенные в проекте, кроме разработанных, приняты по серии 1.236.4

Привязан			
Инв №			
Гип	Рудник		
Рук. гр.	Скотникова		
Разраб.	Скотникова		
Провер.	Рудник		

272-14-16-АС2

Рынок торговой площадью 900 кв.м.

Рынок

Стадия	Лист	Листов
Р	4	

Витражи по осям А, 18. Витраж по оси 14 м/о Н и И.

ЦНИИЭП г. Москва

Торгово-бытовых зданий и туристских комплексов

Согласовано: РАП Рабинович; ГИП Камедина

Инв. № подл. | Подп. и дата | Взам. инв. №

Типовой проект 272-14-16 Альбом

Витраж и тамбуры по оси 14

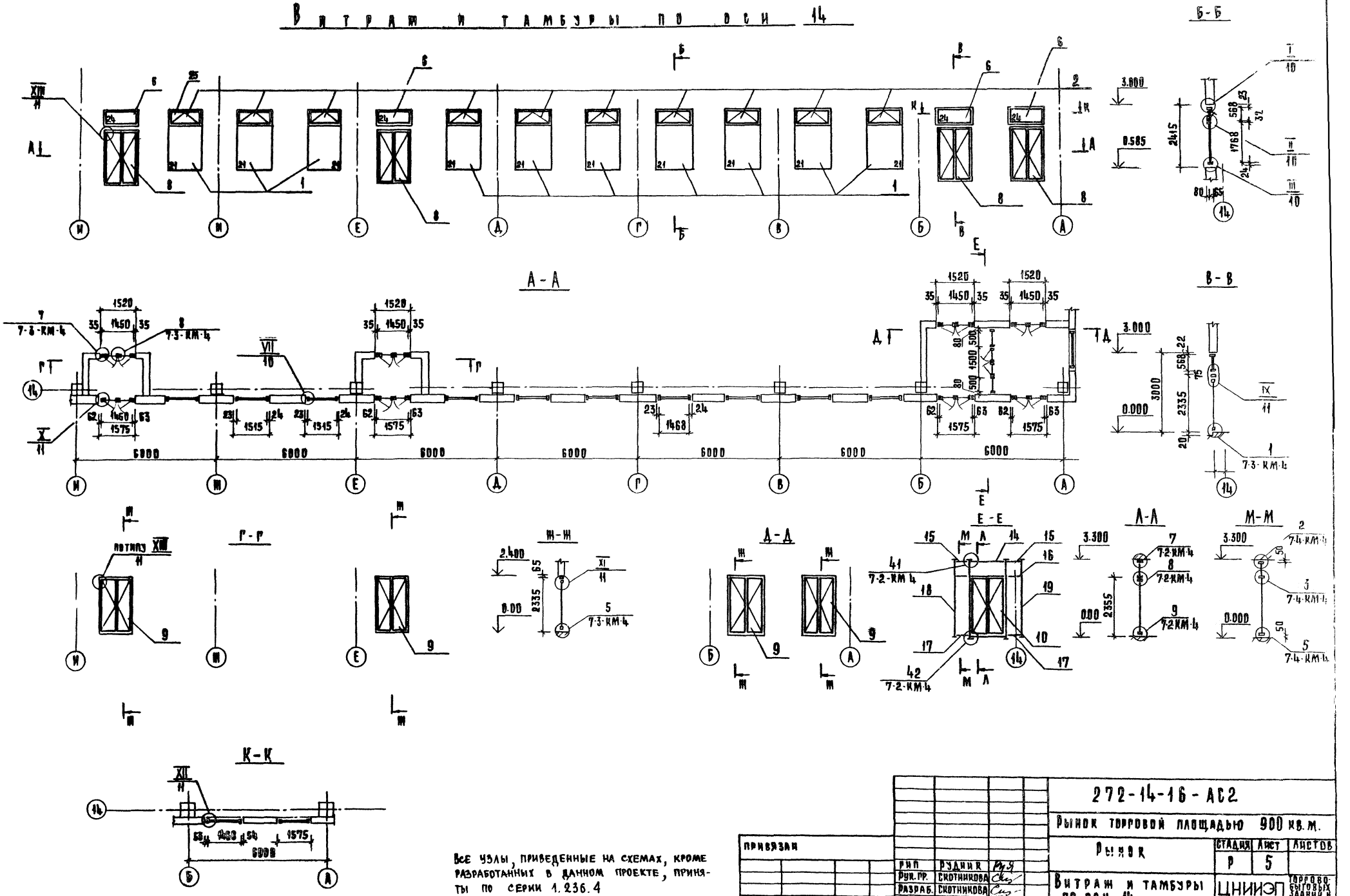

Все узлы, приведенные на схемах, кроме разработанных в данном проекте, приняты по серии 1.236.4

Привязан			
Инв №			
Рип	Рудник		
Рук. гр.	Скотникова		
Разраб.	Скотникова		
Провер.	Рудник		

272-14-16-АС2

Рынок торговой площадью 900 кв.м.

Рынок

Стадия	Лист	Листов
Р	5	

Витраж и тамбуры по оси 14

ЦНИИЭП г. Москва

Торгово-бытовых зданий и туристских комплексов

Инв № подл. | Подп. и дата | Взам. инв. №

Рабинович | Каледина

Типовой проект 272-14-16 Альбом V

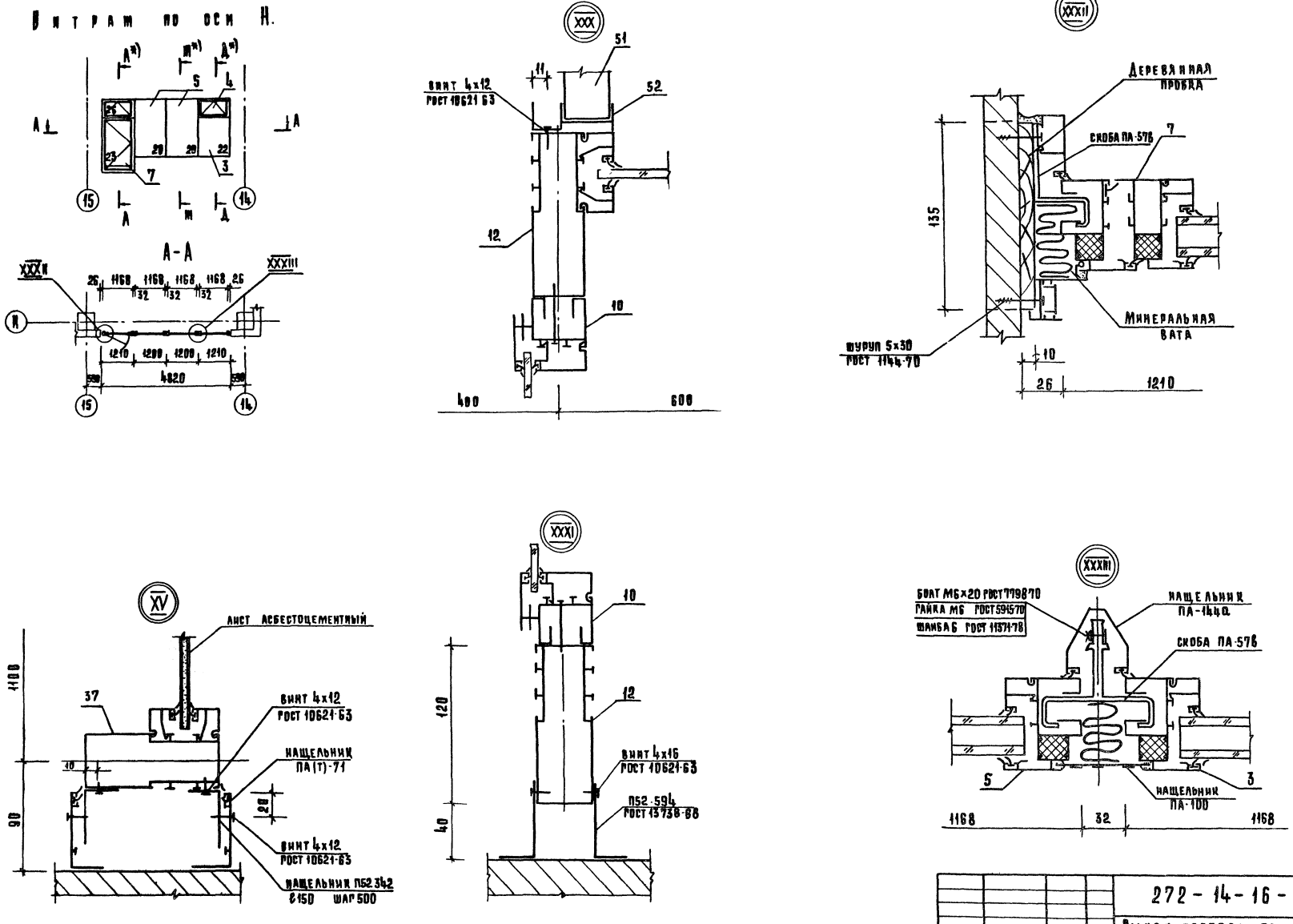

1. Сечения Л-Л, Ж-Ж, Д-Д см. на листе 4.
2. Монтажные узлы XV, XXX, XXXI, показанные на данном листе относятся к схемам витражей на листах 7, 8.

Привязан				272-14-16-АС2	
				Рынок торговой площадью 900 кв.м.	
				Рынок	Стадия Р / Лист 6 / Листов
		Гип	Рудник	Витраж по оси Н. Монтажные узлы XV, XXX, XXXI, XXXII, XXXIII	ЦНИИЭП р. Москва — Торгово-бытовых зданий и туристских комплексов
		Рук. гр.	Скотникова		
		Разраб.	Савкина		
Инв. №		Провер.	Скотникова		

Согласовано: Рабинович, Каледина

Инв. № подл. | Подп. и дата | Взам. инв. №

Типовой проект 272-14-16 Альбом V

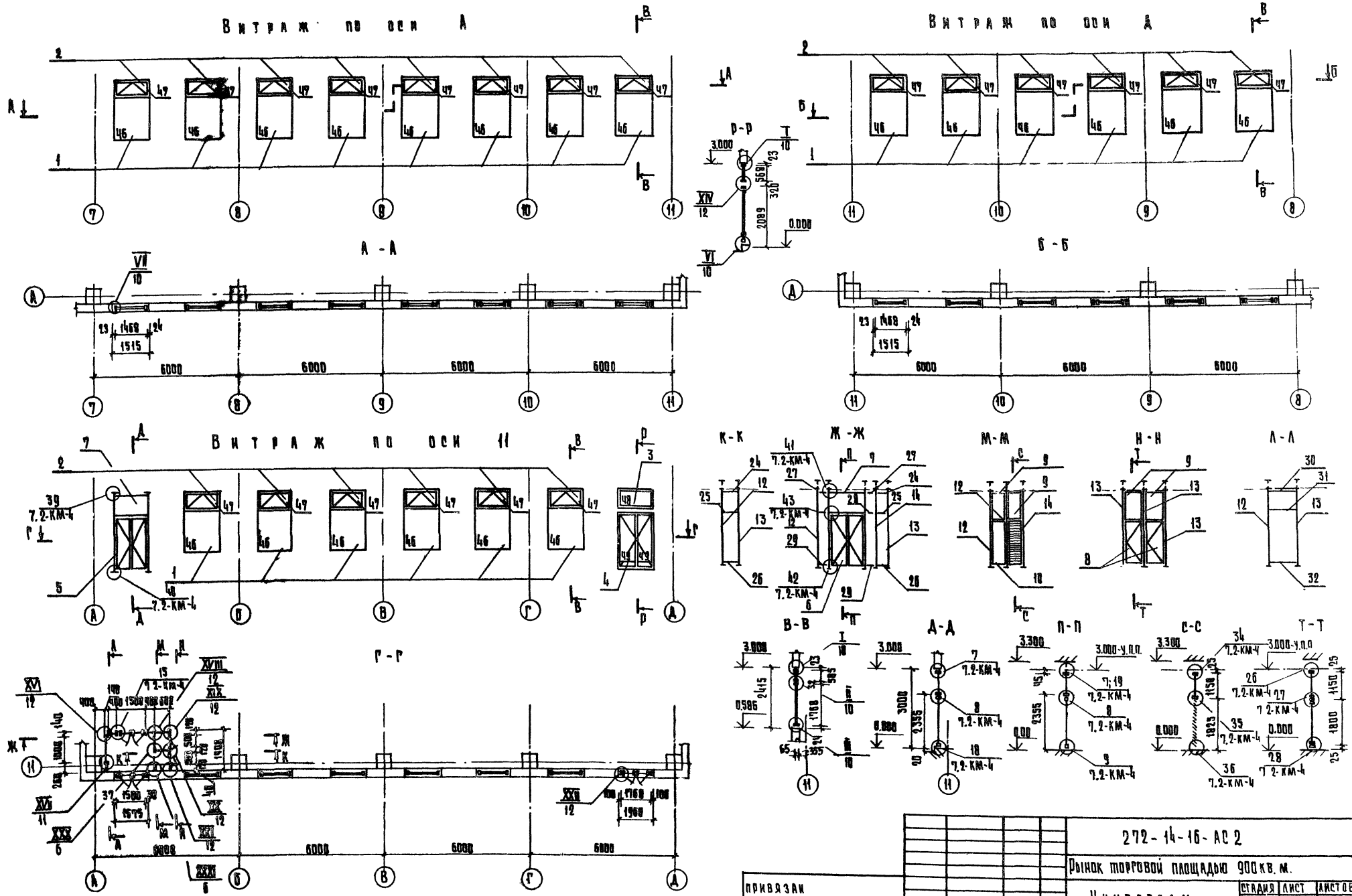

ПРИВЯЗАН				272-14-16-АС 2			
				Рынок торговой площадью 900 кв. м.			
				Универсам	СТАДИЯ	ЛИСТ	ЛИСТОВ
					Р	7	
				Витражи по осям А, 11, Д	ЦНИИЭП г. Москва		Торгово-бытовых зданий и туристских комплексов
ИНВ. №							

ГИП	Рудник	
РУК. ГР.	Скотникова	
РАЗРАБ.	Скотникова	
ПРОВЕР.	Рудник	

СОГЛАСОВАНО:

ГАП		Рабинович
ГИП		Калеанна

ИНВ. № ПОДЛ. | ПОДП. И ДАТА | ВЗАМ. ИНВ. №

Типовой проект 272-14-16 Альбом V

Перегородка по оси 9

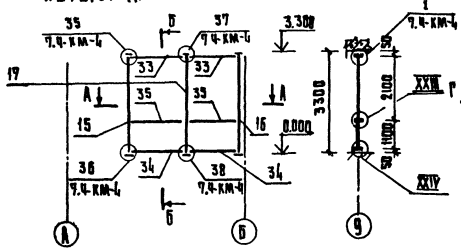

Б-Б

Перегородка по оси Б

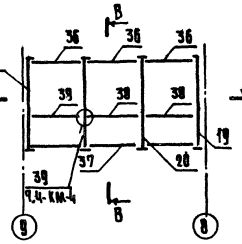

В-В

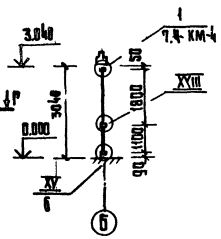

Перегородка по оси 8

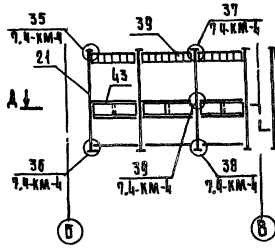

Ж-Ж

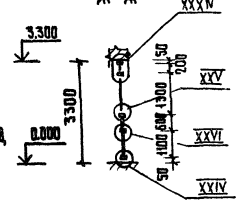

А-А

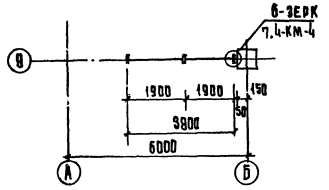

Г-Г

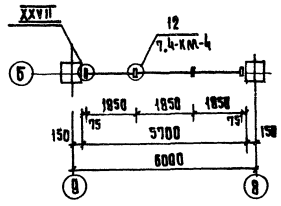

Д-Д

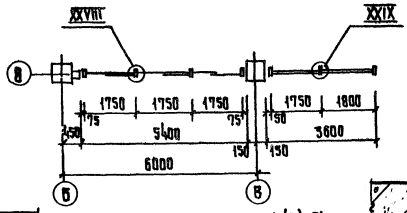

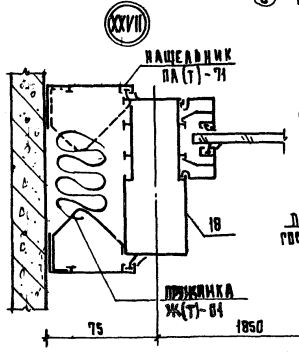

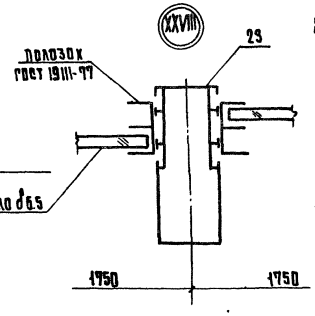

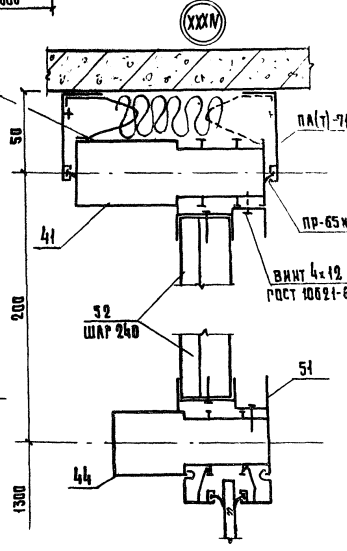

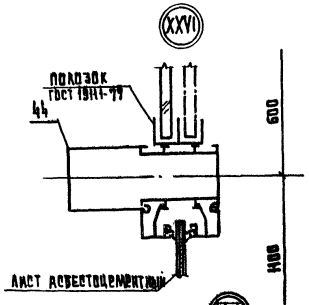

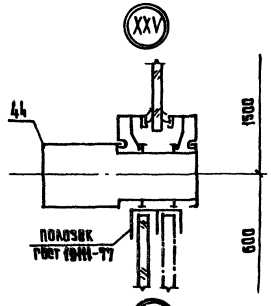

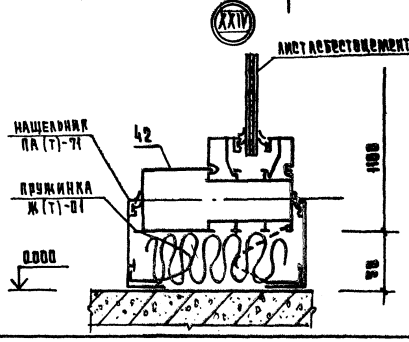

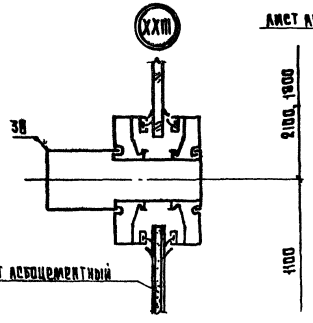

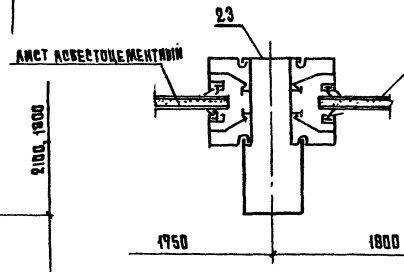

ГИП	Руданик		
Рук.гр.	Скотникова		
Разраб.	Скотникова		
Провер.	Руданик		

привязан

инв №

272-14-16-АС2

Рынок торговой площадью 900 кв.м.

Универсам

стадия	лист	листов
Р	8	

Перегородки по осям 8, Г, Б. Монтажные узлы XXII, XXIV, XXV, XXVI, XXVII, XXVIII, XXIX, XXXIV

ЦНИИЭП торгово-бытовых зданий и туристских комплексов г. Москва

Согласовано: ГИП Рабинович, ГИП Калинина

Инв.№ подл. | Подп. и дата | Взам. инв.№

Типовой проект 272-14-16 Альбом V

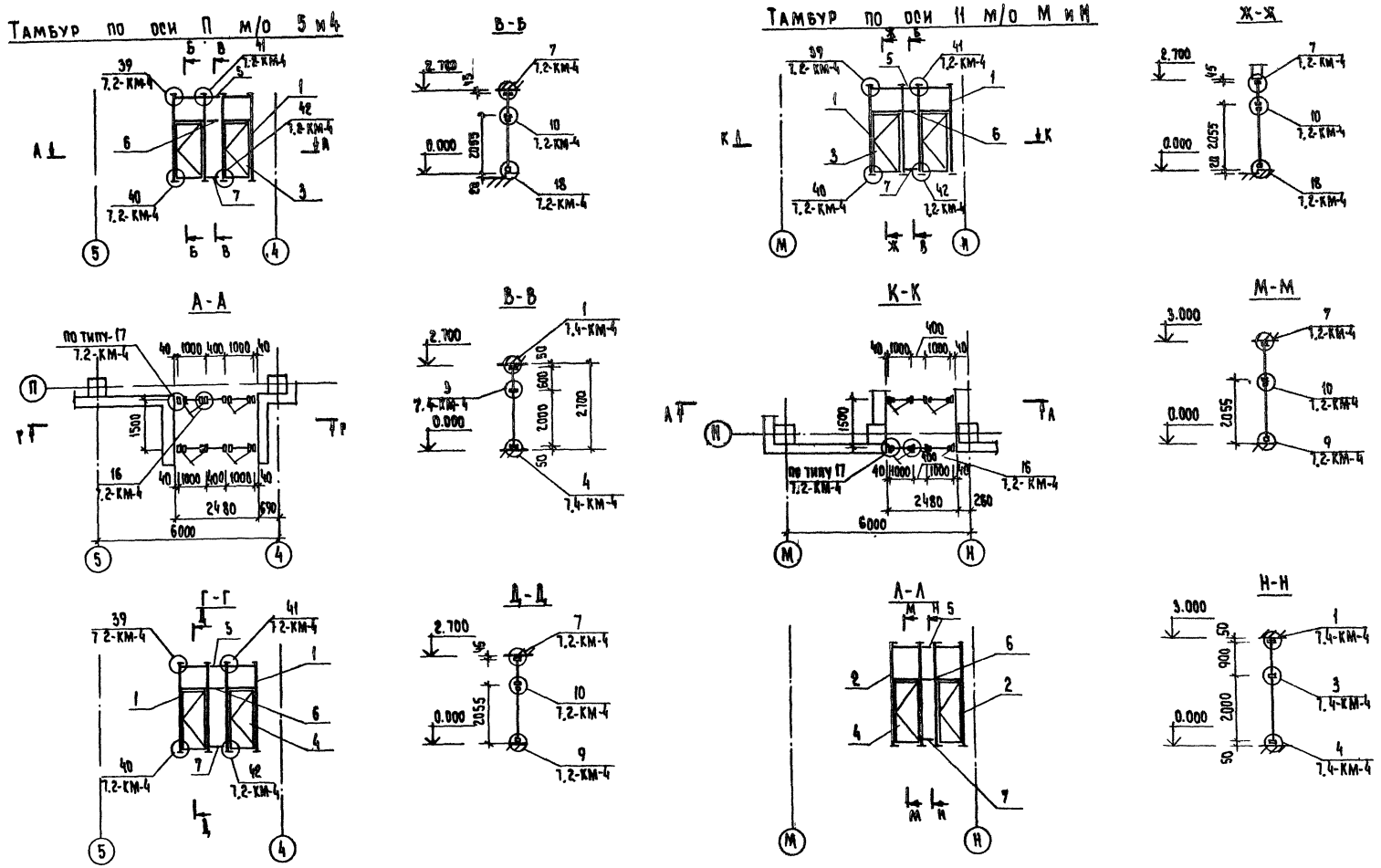

Все узлы, приведенные на схемах приняты по серии 1.236.4.

				272-14-16-АС2		
				Рынок торговой площадью 900 кв. м.		
Привязан				Гостиница	Стадия: Р	Лист: 9	Листов:
			ГИП	Рудник			
			Рук. гр.	Скотникова			
			Разраб.	Скотникова			
Инв. N			Провер.	Рудник			
				Тамбуры по осям П и 11	ЦНИИЭП торгово-бытовых зданий и туристских комплексов г. Москва	

Согласовано:

ГАП	Рабинович	
ГИП	Калединин	

Инв. N подл. | Подп. и дата | Взам. инв. N

Типовой проект 272-14-16 Альбом V

СОГЛАСОВАНО

Инв.№ подл. | Подп. и дата | Взам. инв.№

I

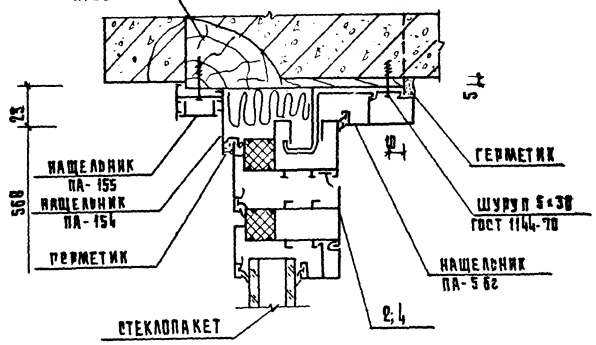

II

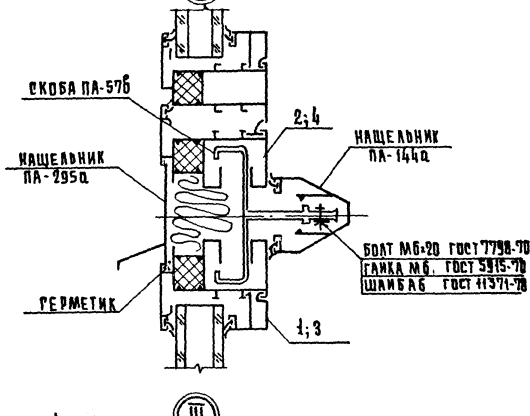

III

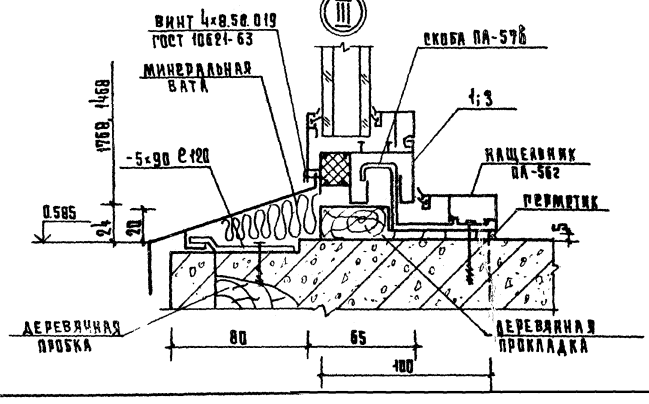

VII

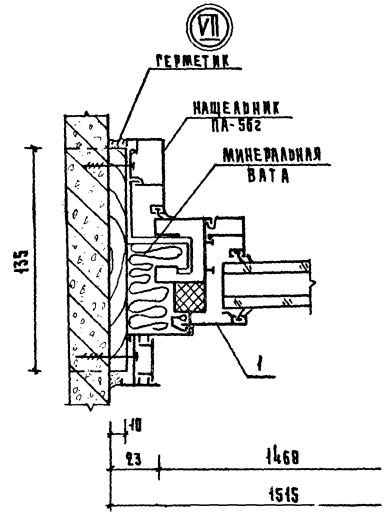

VIII

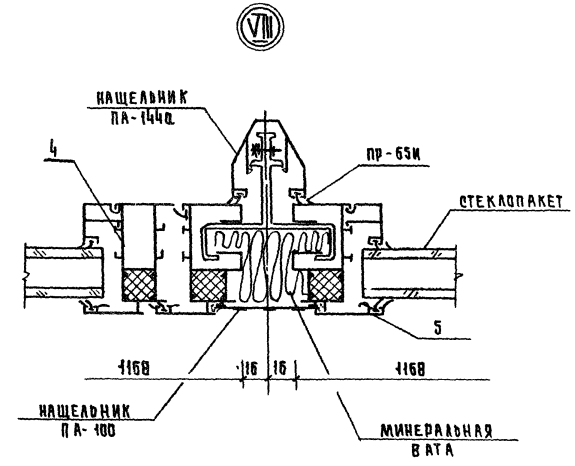

V

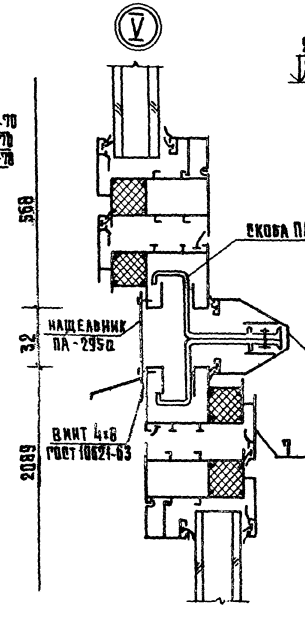

IV

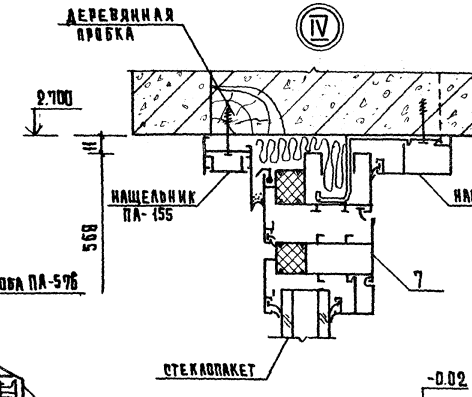

VI

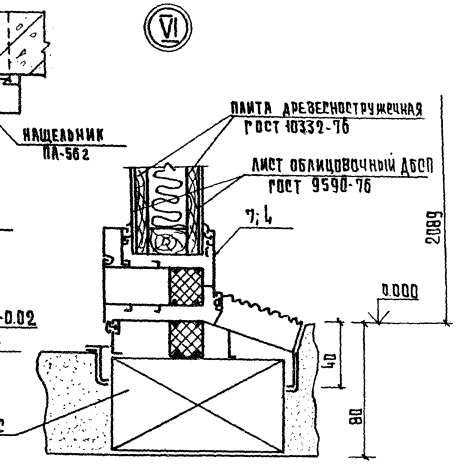

			272-14-16-АС 2	
			Рынок торговой площадью 900 кв.м.	
			Рынок универсам, гостиница	Стадия: Р; Лист: 10; Листов:
			Монтажные узлы I, II, III, IV, V, VI, VII, VIII	ЦНИИЭП торгово-бытовых зданий и туристских комплексов г. Москва
ГИП	Рудник			
Рук.гр.	Скотникова			
Разраб.	Савкина			
Провер	Скотникова			

Привязан

Инв.№

Типовой проект 272-14-16 Альбом V

XI

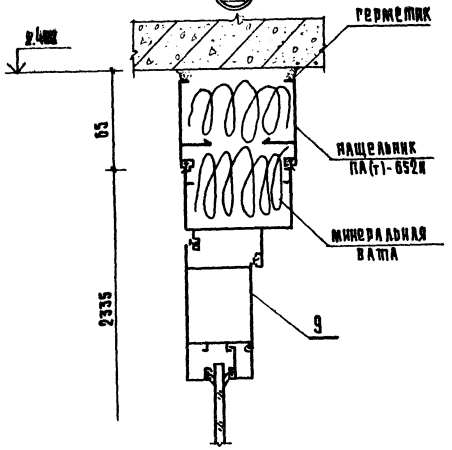

IX

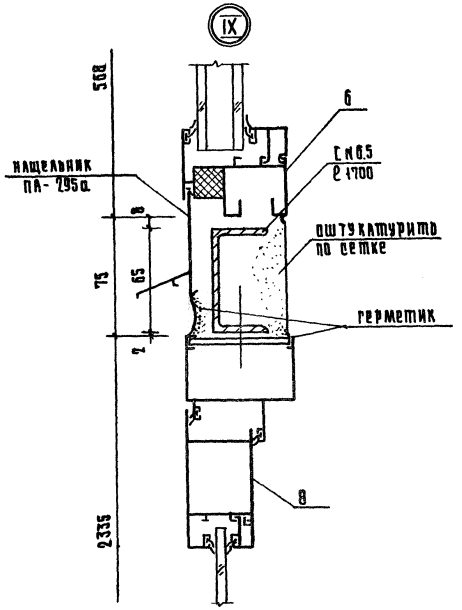

XIII

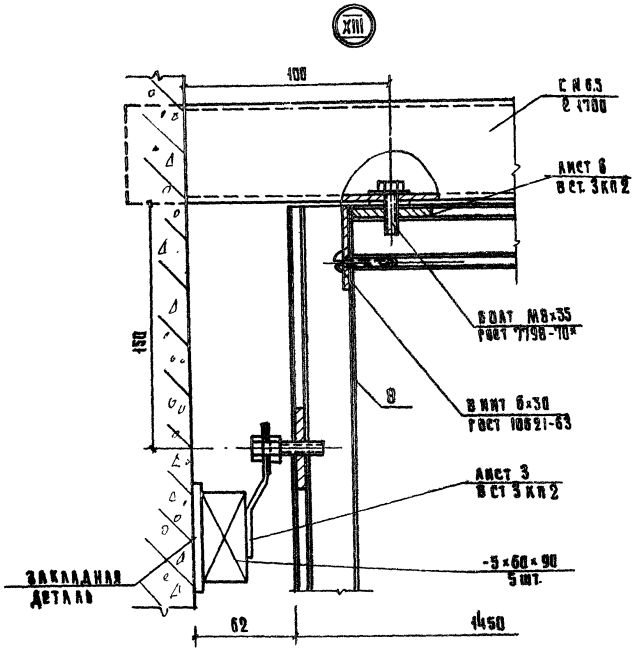

XVII

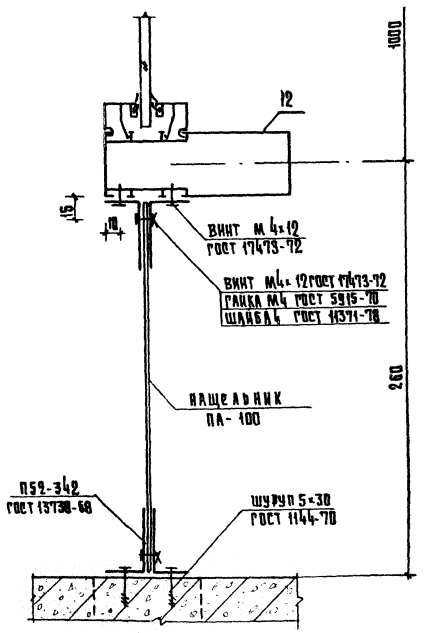

XII

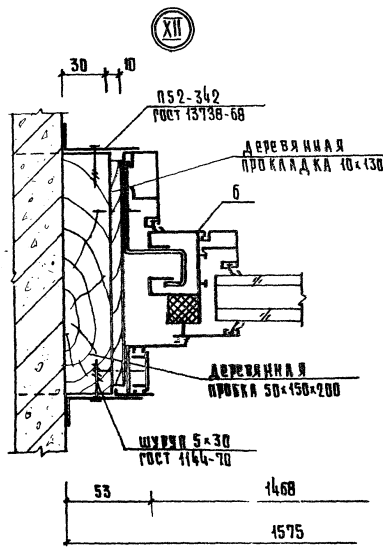

X

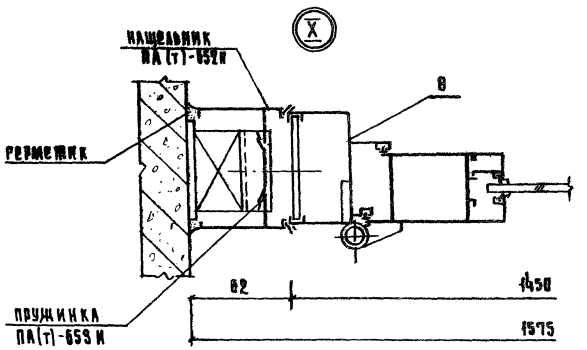

						272-14-16-АС2	
						Рынок торговой площадью 900кв.м.	
						Рынок, универсам, гостиница	Стадия: Р; Лист: 11; Листов:
						Монтажные узлы IX, X, XI, XII, XIII, XIV	ЦНИИЭП г. Москва; Торгово-бытовых зданий и туристских комплексов
				ГИП	Рудник		
				Рук.гр	Скотникова		
				Разраб	Савкина		
				Провер	Скотникова		

Привязан

Инв. №

Инв. № подл. | Подп. и дата | Взам. инв. №

Согласовано:

Типовой проект 272-14-16 Альбом V

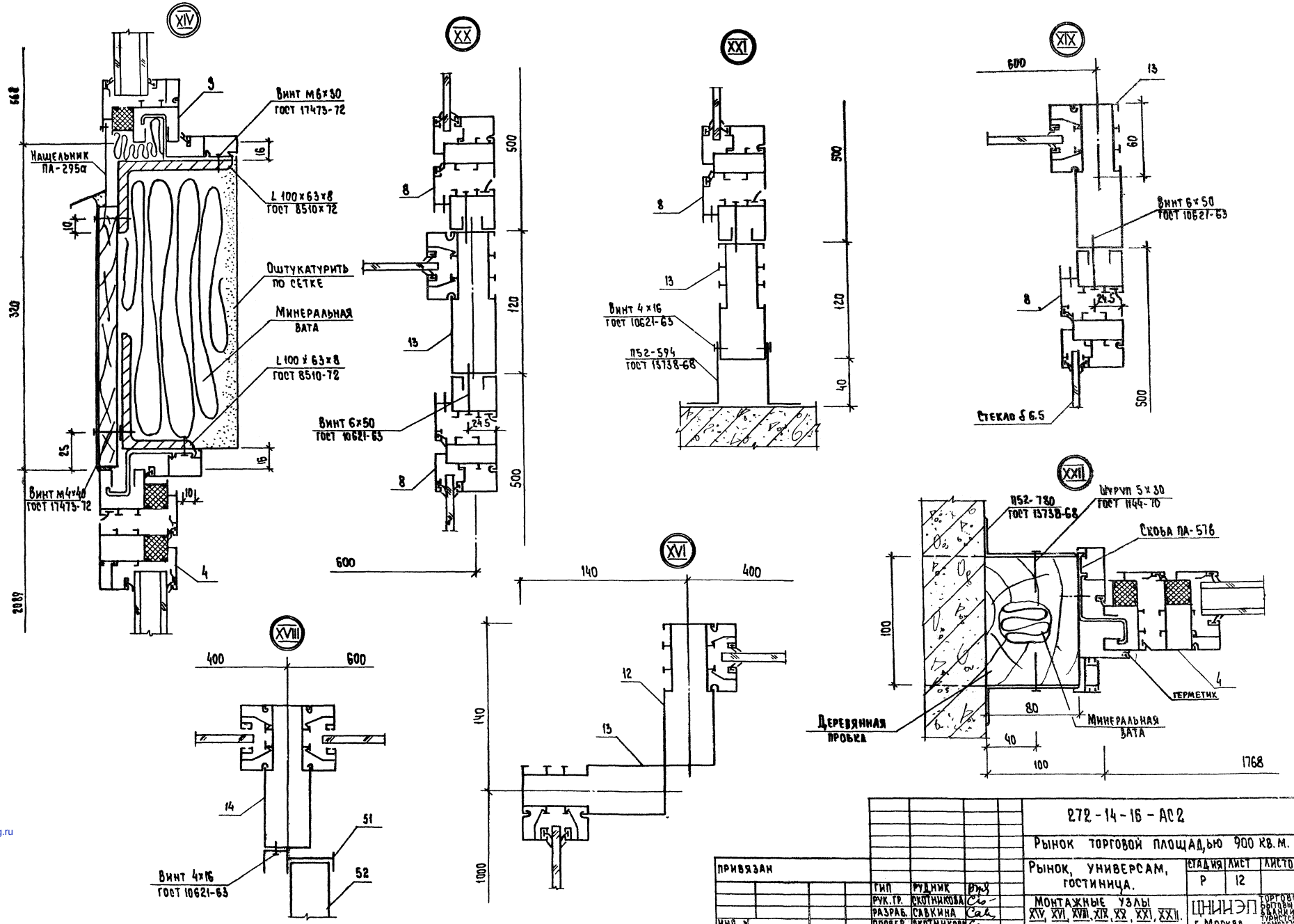

ПРИВЯЗАН				272-14-16-АС2		
				Рынок торговой площадью 900 кв.м.		
				Рынок, универсам, гостиница.	СТАДИЯ	ЛИСТ	ЛИСТОВ
					Р	12	
		ГИП	РУДНИК	МОНТАЖНЫЕ УЗЛЫ XIV, XVI, XVIII, XIX, XX, XXI, XXII.	ЦНИИЭП г. Москва		ТОРГОВО-БЫТОВЫХ ЗДАНИЙ И ТУРИСТСКИХ КОМПЛЕКСОВ
		РУК.ГР.	СКОТНИКОВА			
		РАЗРАБ.	САВКИНА			
ИНВ. N		ПРОВЕР.	СКОТНИКОВА			

СОГЛАСОВАНО: ГАП, РАБИНОВИЧ

ИНВ. N ПОДЛ. | ПОД. | ДАТА | ВЗАМ. ИНВ. N

gost.e-ecolog.ru