ТИПОВОЙ ПРОЕКТ

272-14-16

РЫНОК В КОНСТРУКЦИЯХ ИИ-04 ТОРГОВОЙ ПЛОЩАДЬЮ 900 кв. МЕТРОВ, 150 ТОРГОВЫХ МЕСТ

АЛЬБОМ I

Архитектурно-строительные решения
(начало)

				ПРИВЯЗАН
ИНВ. №				

gost.e-ecolog.ru

Госстрой СССР
ЦЕНТРАЛЬНЫЙ ИНСТИТУТ ТИПОВОГО ПРОЕКТИРОВАНИЯ
Свердловский филиал
620062, г.Свердловск-62, ул.Чебышева, 4
Заказ №331 Инв.№ 17615-01 тираж 280
Сдано в печать 3.03 1982г цена 4-64

ТИПОВОЙ ПРОЕКТ

272-14-16

РЫНОК В КОНСТРУКЦИЯХ ИИ-04 ТОРГОВОЙ ПЛОЩАДЬЮ 900 кв. МЕТРОВ 150 ТОРГОВЫХ МЕСТ

АЛЬБОМ I

СОСТАВ ПРОЕКТА

АЛЬБОМ I	АС 1	АРХИТЕКТУРНО-СТРОИТЕЛЬНЫЕ РЕШЕНИЯ /НАЧАЛО/	СТР. 1÷59
АЛЬБОМ II	АС 1	АРХИТЕКТУРНО-СТРОИТЕЛЬНЫЕ РЕШЕНИЯ /ОКОНЧАНИЕ/	СТР. 60÷109
АЛЬБОМ III	ТХМ	ТЕХНОЛОГИЯ И МЕХАНИЗАЦИЯ	
	ХС	ХОЛОДОСНАБЖЕНИЕ	
	ОВ	ОТОПЛЕНИЕ И ВЕНТИЛЯЦИЯ	
	ВК	ВОДОПРОВОД И КАНАЛИЗАЦИЯ	
АЛЬБОМ IV	ЭОМ	ЭЛЕКТРИЧЕСКОЕ ОСВЕЩЕНИЕ И СИЛОВОЕ ЭЛЕКТРООБОРУДОВАНИЕ	
	АУ	АВТОМАТИЗАЦИЯ УСТРОЙСТВ ИНЖЕНЕРНОГО ОБОРУДОВАНИЯ	
	СС	СВЯЗЬ И СИГНАЛИЗАЦИЯ	
АЛЬБОМ V	АС 2	ВИТРАЖИ	
АЛЬБОМ VI	ЛУИ	ЗАДАНИЕ ЗАВОДУ НА ИЗГОТОВЛЕНИЕ ЩИТОВ И ПУЛЬТОВ	
АЛЬБОМ VII	ИЖ1	ИЗДЕЛИЯ ЖЕЛЕЗОБЕТОННЫЕ К СЕРИИ ИИ-04	
АЛЬБОМ VIII	ИЖ2	ИЗДЕЛИЯ МОНОЛИТНЫХ ЖЕЛЕЗОБЕТОННЫХ УЧАСТКОВ	
	ИМ	ИЗДЕЛИЯ МЕТАЛЛИЧЕСКИЕ	
	ИД	ИЗДЕЛИЯ ДЕРЕВЯННЫЕ	
АЛЬБОМ IX		НЕСТАНДАРТИЗИРОВАННОЕ ОБОРУДОВАНИЕ, ИНВЕНТАРЬ	
АЛЬБОМ X	СМ	СМЕТЫ РЫНКА И УНИВЕРСАМА /НАЧАЛО/	
АЛЬБОМ XI	СМ	СМЕТЫ РЫНКА И УНИВЕРСАМА /ОКОНЧАНИЕ/	
АЛЬБОМ XII	СМ	СМЕТЫ ГОСТИНИЦЫ	

РАЗРАБОТАН
ЦНИИЭП ТОРГОВО-БЫТОВЫХ ЗДАНИЙ
И ТУРИСТСКИХ КОМПЛЕКСОВ

ГЛ. ИНЖЕНЕР ИНСТИТУТА Лепский В.И.
ГЛ. АРХИТЕКТОР ПРОЕКТА Рабинович Т.С

ТЕХНИЧЕСКИЙ ПРОЕКТ
УТВЕРЖДЕН ГОСГРАЖДАНСТРОЕМ
ПРИКАЗ № 78 ОТ 13 МАРТА 1980г.

РАБОЧИЕ ЧЕРТЕЖИ ВВЕДЕНЫ В ДЕЙСТВИЕ
ЦНИИЭП ТОРГОВО-БЫТОВЫХ ЗДАНИЙ И ТУРИСТСКИХ КОМПЛЕКСОВ
ПРИКАЗ № 102 ОТ 23 ОКТЯБРЯ 1981 г.

ПРИВЯЗАН

ИНВ. №

Типовой проект 272-14-16 Альбом I

ТИПОВОЙ ПРОЕКТ
272-14-16

АС-1 Архитектурно-строительные решения

Технический проект утвержден Госгражданстроем приказ № 78 от 15 марта 1980г

Рабочие чертежи введены в действие ЦНИИЭП торгово-бытовых зданий и туристских комплексов приказ № 102 от 23 октября 1981г.

Авторский коллектив:

Арх Рабинович Т.С. инж. Каледина З.И.
Горбунова И.А Ковальская Л.А
Колчин А.Н Линецкий В.Ю

Таблица 1.

Ведомость основных комплектов

Обозначение	Наименование	Примечание
АГ-1	Архитектурно-строительные решения	Альбом I, II
ТХ	Технология и механизация	Альбом III
Х	Холодоснабжение	
ОВ	Отопление и вентиляция	
ВК	Водопровод и канализация	
ЭО	Электрическое освещение и силовое электрооборудование	Альбом IV
АУ	Автоматизация устройств инженерного оборудования	
СС	Связь и сигнализация	
АС2	Витражи	Альбом V
АУИ	Задание заводу на изготовление щитов и пультов	Альбом VI
ИЖ1	Изделия железобетонные к серии ИИ-04	Альбом VII
ИЖ2	Изделия монолитных железобетонных участков	Альбом VIII
ИМ	Изделия металлические	
ИД	Изделия деревянные	
	Нестандартизированное оборудование	Альбом IX
СМ	Сметы	Альбом X, XI, XII

Привязка настоящего типового проекта выполнена в соответствии с действующими нормами и правилами

ГА. Архитектор проекта
ГА. Инженер проекта

Настоящий проект выполнен в соответствии с действующими нормами и правилами

ГА. Архитектор проекта Рабинович Т.С.
ГА. Инженер проекта Каледина З.И.

Ведомость рабочих чертежей Таблица 2

Лист	Наименование	Примечание
	Обложка	
	Титульный лист	
1	Общие данные /начало/	
2	Общие данные /продолжение/	
3	Общие данные /продолжение/	
4	Общие данные /окончание/	
5	Лист привязки /начало/	
6	Лист привязки /продолжение/	
7	Лист привязки /продолжение/	
8	Лист привязки /окончание/	
9	Ведомость отделки помещений /начало/	
10	Ведомость отделки помещений /продолжение/	
11	Ведомость отделки помещений /продолжение/	
12	Ведомость отделки помещений /окончание/	
	Рынок	
13	План 1 этажа в осях Ж-К; 14-18. План на отм. 3.300	
14	План 1 этажа в осях А-Ж; 14-19.	
15	План 1 этажа в осях Б-Ж/1; 19-23.	
16	План 2 этажа в осях Б-Г; 18-22.	
17	Разрез 1-1	
18	Разрезы 2-2, 3-3.	
19	Фасады А-К; 23-14.	
20	Фасады 14-23; К-А.	
21	Сезонная торговля под навесом План в осях А-К; 11-14 Разрезы 1-1; 2-2.	
22	Дебаркадеры, стоянки для автомашин. (Схемы планов)	
23	Охлаждаемые камеры в осях 21-22; Г Д и 22-23; Е-Ж	
24	Охлаждаемые камеры в осях 17-18; Е-Ж и 17-18; И-К.	
25	Развертки стен торгового зала рынка Развертки стен зала торговли картофелем	
26	Потолок торгового зала рынка Потолок зала торговли картофелем	
27	Развертка стен обеденного зала кафе, Развертка стен обеденного зала закусочной Потолок залов кафе и закусочной	
28	Конструкция и крепление разосветной рекламы	
29	Конструкция и крепление рекламы из пластмассы	
30	Привязки кирпичные, фрагмент „Г"	
31	Привязки кирпичные Фрагменты „А", „Б", „В"	
32	Привязки кирпичные. Узел 1 Спецификация изделий.	
33	Схема нагрузок на фундаменты	
34	Схема расположения элементов фундаментов	
35	Схема расположения элементов подпольных каналов	

Продолжение табл 2.

Лист	Наименование	Примечание
36	Спецификация элементов каркаса	
37	Схема расположения элементов каркаса по осям Е, К, Л, М, Н	
38	Схема расположения элементов каркаса в плане 1 и 2 этажей	
39	Схема расположения элементов каркаса по осям 14, 18, 21, 22, 23, И.	
40	Схема расположения балок и связей покрытия над рампой	
41	Спецификация элементов перекрытия и покрытия	
42	Схема расположения элементов перекрытия в осях 14-19, А-Ж	
43	Схема расположения элементов перекрытия в осях Б-И/1, 19-23 на отм. 3.300	
44	Схема покрытия 1 этажа в осях 14-18, Ж-И; 2 этажа в осях 18-22, Б Г, 16-17, И-К	
45	Спецификация элементов монолитных участков УМ1-УМ11. Выборка стали	
46	Участки монолитные УМ1-УМ11	
47	Спецификация к схемам панелей стен. Узлы	
48	Схема расположения панелей стен в осях А, Б, Н, 14, 18	
49	Схема расположения панелей стен в осях 18, 22, 23, И/1, Г	
50	Спецификация к схемам расположения панелей перегородок и перемычек	
51	Лестница Л1. Схема разбивки закладных деталей под витражи.	
52	Лестница Л5	
53	План крыши	
54	Сечения крыши	
55	Схемы расположения фонарей Ф1, Ф2	
56	Схемы элементов фундаментов. и каркаса	

Привязан

Инв. №

272-14-16-АС1

Рынок торговой площадью 900 кв.м.

Рук. маст.	Колчин		
Гл. инж. м.	Линецкий		
Гап	Рабинович		
Гип	Каледина		
Ст. архит.	Горбунова		
Разраб.	Казанкова		
Пров.	Белых		
Н. контр.	Зиновкина		

Стадия	Лист	Листов
Р	1	107

Общие данные /начало/

ЦНИИЭП торгово-бытовых зданий и туристских комплексов г. Москва

Инв. № подл. | Подпись и дата | Взам. инв. №

Согласовано

Типовой проект 272-14-16 Альбом I

Продолжение табл. 2.

Лист	Наименование	Примечание
57	Схема расположения элементов каркаса по осям 12, 13, А, Б, В, Г, М, Н	
58	Схема расположения балок и связей покрытия	
	Универсам	
59	План 1 этажа в осях Д-И; 4-11	
60	План 1 этажа в осях А-Д; 4-11	
61	Разрезы 1-1, 2-2;	
62	Фасады А-И; 4-12	
63	Фасады 11-4; И-А	
64	Охлаждаемые камеры	
65	Развертки стен и потолок торгового зала универсама	
66	Конструкция и крепление газосветной рекламы	
67	Схема нагрузок на элементы фундамента	
68	Схема расположения элементов фундаментов	
69	Схема расположения элементов подпольных каналов	
70	Схемы расположения элементов каркаса по осям 11, В, Д	
71	Схемы расположения элементов каркаса по осям 4,7 и схема плана	
72	Спецификация элементов покрытия в осях А-Ж и 4-11	
73	Схема расположения элементов покрытия в осях А-Д	
74	Схема расположения элементов покрытия в осях Д-Ж	
75	Спецификация элементов участков монолитных УМ1-УМ7. Выборка стали	
76	Участки монолитные УМ1-УМ7	
77	Спецификация к схемам расположения панелей стен Узлы	
78	Схемы расположения панелей стен	
79	Спецификация к схемам расположения перегородок и перемычек	
80	Схема расположения фонарей Ф2. Схема разбивки закладных деталей под витражи	
81	План крыши	
82	Сечения крыши	
83	Фундамент ФХМ8. Лестница Л4. Сечение	
	Дебаркадера	

Продолжение табл. 2.

Лист	Наименование	Примечание
	Гостиница	
84	План 1 этажа	
85	План 2 этажа План на отм 6.100	
86	Разрезы 1-1, 2-2	
87	Развертки стен и потолок вестибюля гостиницы	
88	Фасады 11-1; П-М	
89	Фасады 1-11; М-П	
90	Конструкция и крепление газосветной рекламы	
91	Схема нагрузок на элементы фундамента	
92	Схемы расположения элементов фундаментов и подпольных каналов	
93	Спецификация элементов каркаса	
94	Схемы расположения элементов каркаса 1 и 2 этажей	
95	Спецификация элементов перекрытия и покрытия	
96	Схема расположения элементов перекрытия	
97	Схема расположения элементов покрытия	
98	Спецификация элементов монолитных участков УМ1-УМ17. Выборка стали	
99	Участки монолитные УМ1-УМ4; УМ10; УМ17	
100	Участки монолитные УМ5-УМ9	
101	Спецификация к схемам панелей стен	
102	Схемы расположения панелей стен по осям П, 1	
103	Схема расположения панелей стен по осям М, 11	
104	Лестницы Л2, Л3	
105	Спецификация к схемам расположения панелей перегородок, перемычек и закладных деталей под витражи	
106	План крыши	
107	Звено асбоцементного воздуховода	

Ведомость спецификаций Таблица 3.

Лист	Наименование	Примечание
	Рынок	
13,14	Спецификация элементов плана	
34	Спецификация элементов фундаментов	
35	Спецификация элементов подпольных каналов	
36,37	Спецификация элементов каркаса	
41	Спецификация элементов перекрытия	
45	Спецификация элементов монолитных участков	
47	Спецификация элементов панелей стен	
50	Спецификация элементов перегородок и перемычек	
51	Спецификация элементов лестницы Л1 и закладных деталей под витражи	
52	Спецификация элементов лестницы Л5	
53	Спецификация элементов крыши	
28,29	Спецификация элементов рекламы	
55	Спецификация элементов фонаря	
56	Спецификация элементов фундаментов и каркаса под навес сезонной торговли	
58	Спецификация элементов покрытия сезонной торговли	
	Универсам	
16	Спецификация элементов плана	
68	Спецификация элементов фундаментов	
69	Спецификация элементов подпольных каналов	
70	Спецификация элементов каркаса	
72	Спецификация элементов перекрытия	
75	Спецификация элементов монолитных участков	
77	Спецификация элементов панелей стен	
79	Спецификация элементов перегородок и перемычек	

Согласовано:

Инв. № подл. | Подпись и дата | Взам. инв. №

Привязан

Инв. №

Рук. маст.	Колчин	
Гл. инж.-п.	Линецкий	
Рап	Рабинович	
Пип	Каледина	
Ст. архит.	Горбунова	
Разраб.	Казачкова	
Пров.	Белых	
Н. контр.	Зимовец	

272-14-16-АС1

Рынок торговой площадью 900 кв.м.

Стадия	Лист	Листов
Р	2	

Общие данные (продолжение)

ЦНИИЭП торговых зданий и туристских комплексов г. Москва

17615-01

Продолжение табл. 3.

Лист	Наименование	Примечание
80	Спецификация элементов фонаря и закладных деталей под витражи	
81	Спецификация элементов крыши	
66	Спецификация элементов рекламы	
	Гостиница	
84	Спецификация элементов плана	
92	Спецификация элементов фундаментов и подпольных каналов	
93	Спецификация элементов каркаса	
95	Спецификация элементов перекрытия	
98	Спецификация элементов монолитных участков	
101	Спецификация элементов панелей стен	
104	Спецификация элементов лестниц	
105	Спецификация элементов перегородок, перемычек и закладных деталей под витражи	
106	Спецификация элементов крыши	
90	Спецификация элементов рекламы	

Общие указания

Проект разработан для строительства в районах с обычными геологическими условиями I в подрайона, II и III климатических районов, с расчетной температурой наружного воздуха -20, -30 (основное решение), -40°С, класс здания II, степень огнестойкости II.

Условные исходные данные:

Зона влажности - нормальная;
Рельеф участка ровный, площадка строительства горизонтальная; Грунты нескальные, однородные, непучинистые, грунтовые воды отсутствуют, расчетное давление на грунт основания, при ширине фундамента 1 м и глубине заложения 2 м, R - 2 кгс/см²;
Расчетные параметры механических свойств грунтов:
γ = 1800 кгс/м³, γ_I = 1700 кгс/м³, C = 0,11 кгс/см², φ = 20°, φ_I = 30°;
Коэффициент условий работы грунтового основания m_1 = 1,1;
Коэффициент надежности Кн = 1;
Скоростной напор ветра q_0 = 45 кгс/м² (III район);
Вес снегового покрова q_0 = 100 кгс/м² (III район).

В состав комплекса кроме рынка входят универсам торговой площадью 400 кв м, предприятия общественного питания, гостиница на 50 мест и предприятия дополнительного обслуживания. Загрузка рынка, универсама, предприятий общественного питания, гостиницы и предприятий дополнительного обслуживания решена изолированно друг от друга.

Здания каркасно-панельные в конструкциях серии ИИ-04

Пространственная жесткость зданий обеспечивается жесткостью диска перекрытий и колонн.
Наружное ограждение здания решено в офактуренных панелях, алюминиевых витражах и переплетах; столярных изделиях.
Чертежи разработаны для расчетной температуры наружного воздуха - 30°С.

Кроме того разработаны варианты:
- наружных стен с навесными панелями из ячеистых бетонов
- перекрытия и покрытия из железобетонных многопустотных панелей из легкого бетона.

Указания по производству работ

1. Строительство здания должно осуществляться в соответствии с проектами производства работ, учитывающими конкретные условия строительства как в летний, так и в зимний периоды года. При производстве работ следует руководствоваться требованиями соответствующих разделов строительных норм и правил.
2. При производстве монтажных работ по каркасу, панелям перекрытий и стеновым панелям руководствоваться указаниями раздела пояснительной записки серии ИИ-04-0, вып. 9.
3. Способы и методы производства кирпичной кладки в зимнее время и временного усиления конструкций для сохранения их прочности и устойчивости, определяются проектами привязки и производства работ в зависимости от наружной температуры и применяемых материалов. Настоящим проектом предполагается вести кирпичную кладку с введением добавок поташа на растворе М50.
4. При кладке в зимних условиях кирпичных стен жесткости, в особенности способом замораживания, проектом организации работ следует предусмотреть на период оттаивания кладки и приобретения ею проектной прочности временные связи, обеспечивающие устойчивость каркаса и других конструкций здания.
5. Рабочие чертежи, предназначенные к производству работ в зимних условиях, должны иметь указание привязывающей проект проектной организации о произведенной проверке конструкций и возможности их применения в зимних условиях района строительства.

Указания по антикоррозийной защите.

Мероприятия по антикоррозийной защите выполняются при привязке проекта по СНиП II-28-73.

Указания по привязке проекта

1. Типовой проект может быть применен в строительстве после выполнения проектных работ по его привязке к конкретному участку.
2. Рабочие чертежи фундаментов должны быть проверены и в необходимых случаях переработаны на основании фактических расчетных данных параметров механических свойств грунтов, определенных на основании гидрогеологических изысканий, а также с учетом рельефа, климатических и других условий строительной площадки.
3. При строительстве здания в зимний период в зависимости от наружной температуры, сроков возведения и других местных условий назначить способы выполнения фундаментов, кирпичной кладки и при необходимости других конструкций здания. Для конструкции из кирпича выполнить необходимые расчеты, подтверждающие достаточную прочность и устойчивость их в период оттаивания и в последующем при эксплуатации здания. Дать рекомендации по временному креплению конструкций.
4. При применении проекта для строительства в районах с расчетной температурой наружного воздуха -20° и -40°С проект должен быть откорректирован в части толщин наружных стен (табл. 4), утеплителя кровли (табл. 5) и смежных с ними конструкций.
5. Проверить и при необходимости скорректировать принятую толщину ограждающих конструкций, включая заполнение оконных проемов с учетом фактического объемного веса бетона панелей и экономически целесообразного для данного района сопротивления теплопередаче (R_o ЭК), руководствуясь СНиП II-3-79 пп 2.1 и 5.1.
6. Произвести корректировку рабочих чертежей в соответствии с имевшими место после ввода проекта в действие изменениями норм и правил, конструкций, оборудования и т.п.
7. Генплан участка должен решаться с учетом возможности кольцевого объезда здания рынка пожарными машинами. Ширину проезда и расстояние от здания принимать по СНиП II-60-75.

Толщина наружных стен, мм — Таблица 4.

Тип наружных ограждающих конструкций	Объемная масса кгс/м³	Расчетная температура наружного воздуха: Рынок -20°С	Рынок -40°С	Гостиница -20°С	Гостиница -40°С
Стеновые панели из легких бетонов	900	250	350	300	400
Стеновые панели из ячеистых бетонов	600	250	300	250	350
Кирпичные стены ГОСТ 6316-74	1600	380	640	510	640

Толщина слоя утеплителя, мм — Таблица 5.

Тип плит покрытия	Вид утеплителя	Расчетная температура наружного воздуха: Рынок -20°С	Рынок -40°С	Гостиница -20°С	Гостиница -40°С
Из тяжелого бетона многопустотные δ-22 см γ=2500 кгс/м³	плиты из ячеистых бетонов γ=400 кгс/м³ λ=0,12 ккал/м·ч	100	180	140	230
Из легкого бетона многопустотные δ=22 см γ=1800 кгс/м³		100	160	130	210
Из тяжелого бетона типа 2Т ребристые δ-6 см γ=2500 кгс/м³		140	200	—	—

Расход стали, кгс/м² полезной площади — Таблица 6.

	Контрольный показатель: Рынок	Гостиница	По утвержденному техн. проекту: Рынок	Гостиница	По рабочим чертежам: Рынок	Гостиница
Натуральной	40	35	36,05	34,96	32,70	33,83
Приведенной к стали АI	53	46	50,86	45,45	50,01	44,87

Привязан

Инв. №

Рук. маст.	Колчин	
Гл. инж. м.	Линецкий	
Гип	Рабинович	
Гип	Каледина	
Разраб.	Казачкова	
Пров.	Белых	
Н. контр.	Зиновкина	

272-14-16-АС1

Рынок торговый площадью 900 кв.м.

Стадия	Лист	Листов
Р	3	

Общие данные (продолжение)

ЦНИИЭП торгово-бытовых зданий и туристских комплексов г. Москва

Инв. № подл. | Подпись и дата | Взам. инв. №

Типовой проект 272-14-16 Альбом I

Ведомость ссылочных и прилагаемых документов. Таблица 7

Обозначение	Наименование	Примечание
	Ссылочные документы	
1.136-11, вып. 1	Двери деревянные входные для	
	жилых и общественных зданий	
1.136-2	Подоконные деревянные доски	
	для жилых и общественных	
	зданий.	
1.236-6, вып. 1	Окна и балконные двери общест-	
	венных зданий	
1.136-10	Двери деревянные внутренние	
	для жилых и общественных	
	зданий	
1.138-10, вып. 1,2	Перемычки для стен из одинар-	
	ного кирпича	
1.139-1, вып. 1	Ступени бетонные и железобетон-	
	ные	
1.231-1, вып. 1,2	Панели перегородок гипсобетонные	
1.265-1, вып. 2	Деревянные панели покрытий	
	общественных зданий	
1.269-2	Стаканы и подстаканники	
	железобетонные для установ-	
	ки крышных вентиляторов	
2.290-4, вып. 1	Охлаждаемые камеры	
1.271-4, вып. 6	Гардеробные вешалки	
вып 7	Гардеробные приавки	
1.462-2, вып 1,3	Деревянные клееные балки для	
	покрытий общественных зданий	
2.244-1, вып 4	Детали полов общественных	
	зданий	
ИИ-04-1, вып. 6	Фундаменты для колонн	
	сеч. 30×30 см	
вып 7	Фундаменты для колонн	
	сеч 40×40 см	
ИИ-04-2, вып. 5	Колонны связевого каркаса сеч.	
	40×40 см для зданий с высо-	
	той этажа 4,2 м	
вып. 7	Колонны связевого каркаса	
	сеч. 30×30 см для зданий с вы-	
	сотой этажа 3,3 м	
вып 8	Колонны связевого каркаса	
	сеч. 30×30 см для зданий с вы-	

Продолжение табл. 7

Обозначение	Наименование	Примечание
	сотой этажа 3,6 м.	
1.220-1, вып. 1	Колонны связевого каркаса	
	для зданий с высотой этажа	
	4,2 м сеткой колонн 6×12 м	
вып. 2	Ригели связевого каркаса	
	с сеткой колонн 6×12 м.	
вып. 3	Плиты перекрытий и	
	покрытий типа „ТТ"	
вып. 4	Монтажные узлы и детали	
	для зданий с сеткой	
	колонн 6×12 м	
ИИ-04-3, вып 3	Ригели связевого каркаса	
	с сечением колонн 30×30 см.	
вып. 4	Ригели связевого каркаса	
	с сечением колонн 40×40 см	
вып. 5	Ригели связевого каркаса	
	с сечением колонн 30×30 и	
	40×40 см (дополнительные	
	изделия)	
ИИ-04-4, вып. 19	Предварительно напряженные	
	многопустотные и ребристые	
	панели длиной 525 и 575 см,	
	армированные стержнями из	
	стали класса Ат-У	
вып. 21	Легкобетонные предварительно	
	напряженные многопустотные	
	и ребристые панели длиной	
	525 и 575 см, армированные	
	стержнями из стали класса А-IУ	
вып. 23	Карнизные плиты и фризовый	
	камень	
ИИ-04-5, вып. 7	Панели наружных стен из лег-	
	ких бетонов толщиной 350 мм	
вып; 9	Панели наружных стен из яче-	
	истых бетонов толщиной 300 мм	
ИИ-04-7, вып. 1	Железобетонные лестницы для	
	зданий с высотой этажа 3,3 и 4,2 м	
ИИ-04-2, вып. 3	Колонны связевого каркаса сеч.	
	40×40 см. для зданий с высотой этажа 2,4 и 3,3 м	

Окончание табл. 7

Обозначение	Наименование	Примечание
ИИ-04-8, вып. 3	Закладные детали и соеди-	
	нительные элементы для изде-	
	лий связевого каркаса	
ИИ-04-10, вып. 5	Монтажные узлы и детали ко-	
	лонн 6×6, 6×4,5 и 6×3 м.	
вып. 6	Монтажные узлы и детали	
	панельных стен из легких и	
	ячеистых бетонов	
ИИ-05-83, альб. 71-64	Металлические изделия	
1.243-2	Плиты плоские железобетон-	
	ные длиной 80, 110, 130, 160 см	
1.464-10, вып. 0,2	Фонари зенитные для произ-	
	водственных зданий из легких	
	металлических конструкций	
3.006-2, вып. 1	Сборные железобетонные ка-	
	налы и тоннель из лотковых	
	элементов	
	Типовые узлы	
1.250-1. вып. 1	Детали лестниц общественных	
	зданий	
2.230-1, вып. 10	Крупнопанельные перегородки кар-	
	касно-панельных зданий	
2.260-1. вып. 4	Бесчердачные невентилируемые	
	покрытия	
1.231-3, вып. 1	Перегородки полистовой сборки из сухой	
	гипсовой штукатурки на деревянном кар-	
	касе для общественных зданий	
	Прилагаемые документы	
ИМ 1	Изделия ж.-б к сер. ИИ-04	
ИМ 2	Изделия монолитных ж.-б. участков	
ИД 1	Изделия деревянные	
ИМ 1	Изделия металлические	
АУИ	Задание заводу на изготовление щитов и пультов	

Согласовано

Инв. № подл. | Подпись и дата | Взам. инв. №

Привязан

Инв. №

Рук. маст.	Колчин	
Гл. инж. пр.	Линецкий	
РАП	Рубинович	
ГИП	Калединна	
Ст. архит.	Горбунова	
Разраб.	Сенина	
Пров.	Белых	
Н. контр.	Зиновична	

272-14-16-АС1

Рынок торговой площадью 900 кв. м.

Стадия	Лист	Листов
Р	4	

Общие данные (окончание)

ЦНИИЭП торговых зданий и туристских комплексов г. Москва

Типовой проект 272-14-16 Альбом I

Схема генплана

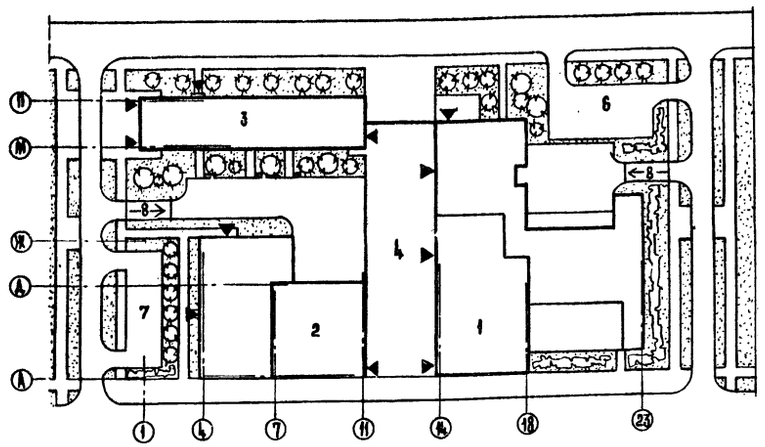

Экспликация:

1. Здание рынка.
2. Здание магазина типа „Универсам".
3. Здание гостиницы.
4. Сезонная торговля под навесом.
5. Летняя посадка кафе.
6. Стоянка грузовых автомашин.
7. Стоянка легковых автомашин.
8. Пандусы для автомашин.

Фасад 4-23

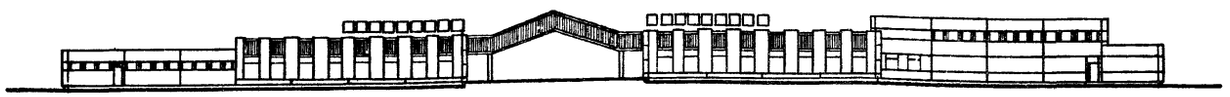

Разрез 1-1

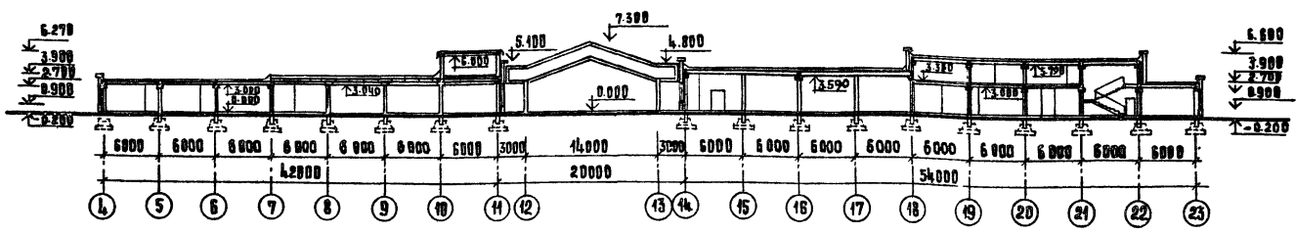

Фасад Н-А



Разрез 2-2

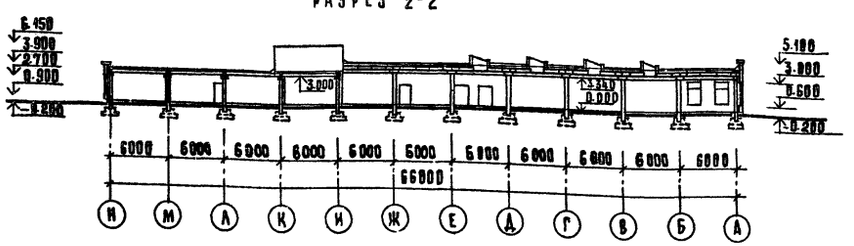

		Рынок и универсам	Гостиница
	Класс здания	II	
	Степень огнестойкости	II	
Область применения	Районы с обычными геологическими условиями I в подрайона, II и III климатических районов. Расчетная зимняя температура наружного воздуха -20°, -30° / основное решение / -40° С. Вес снегового покрова 100 кгс/м². Скоростной напор ветра 45 кгс/м²		
Технико-экономические показатели	Площадь застройки	м²	4108	750
	Строительный объем	м³	17280	4481
	Общая площадь	м²	4368	1420
	Полезная площадь	м²	2850	1150
	Рабочая площадь	м²	3366	1064
	Торговая площадь	м²	1329	—
	Стоимость здания	тыс. руб	548,87	154,38
	Стоимость 1 м³ здания	руб	25,10	27,78
Эксплуатационные показатели	Расход воды на хозяйственное водоснабжение	холл/сек, горл/сек	6,42	1,32
			4,66	1,31
	Потребный напор при хоз. водоснабжении	м	14	14
	Расход тепла на отопление	ккал/час	247030	68080
	Расход тепла на вентиляцию	ккал/час	71340	29200
	на горячее водоснабжение	ккал/час	295000	90000
	потребная мощность электроэнергии на освещение и силовое электрооборудование, квт		281,4	51
	Количество телефонов		14	11
	Количество радиоточек		24	35
Конструкции и отделка	Фундаменты под колонны - сборные ж.б. башмаки по серии ИИ 04 и монолитные; под стены - бутобетонные. Стены - панели из легких бетонов / основное решение /, из ячеистых бетонов по серии ИИ-04-5 в. 6.9. Колонны, ригели сборные железобетонные по серии ИИ-04. Покрытие торговых зала - плиты ТТ по серии 1.220-1 в. 3. Перекрытие, покрытие панели из тяжелого бетона / основное решение / из легкого бетона по серии ИИ-04-4 в. 19.21. Лестницы - сборные железобетонные по серии ИИ-04, из сборных железобетонных ступеней по серии 1.155-1 в 1. Перегородки - кирпичные, сборные гипсобетонные по серии 1-231-1 в. 1,2 и из сухой гипсовой штукатурки на деревянном каркасе по серии 1.231-3 в. 1. Полы из мозаичных, бетонных плит, керамических плиток, линолеума, бетонные. Крыша - плоская совмещенная, с внутренними водостоками. Окна, двери - деревянные. Двери в витражах - стеклометаллические. Витражи - стеклопакеты из алюминиевых сплавов. Внутренняя отделка - масляная, клеевая покраска, обои, известковая побелка, глазурованная плитка. Наружная отделка - лицевые плоскости панелей - белый цемент с мраморной крошкой, штукатурка на белом цементе с мраморной крошкой.			
Инженерное оборудование	В здании предусматривается: отопление, вентиляция, водопровод, канализация, горячее водоснабжение, электрооборудование, устройства связи, автоматизация санитарно-технических устройств.			

Согласовано:

Инв. № подл. | Подп. и дата | Взам. инв. №

привязан

Инв. №

Рук. м-ж гр.	Колчин	
Гл. инж. м.	Линецкий	
Гл. арх. пр.	Рабинович	
Гл. инж. пр.	Каледнна	
Ст. арх.	Горбунова	
Разработ.	Белых	
Проверил	Лащенко	
Н. контр.	Зиновкина	

272-14-16-АС1

Рынок торговой площадью 900 кв.м.

Стадия	Лист	Листов
Р	5	

Лист привязки (начало)

ЦНИИЭП торговых зданий и туристских комплексов г. Москва

17615-01

Типовой проект 272-14-16 Альбом I

План 1 этажа

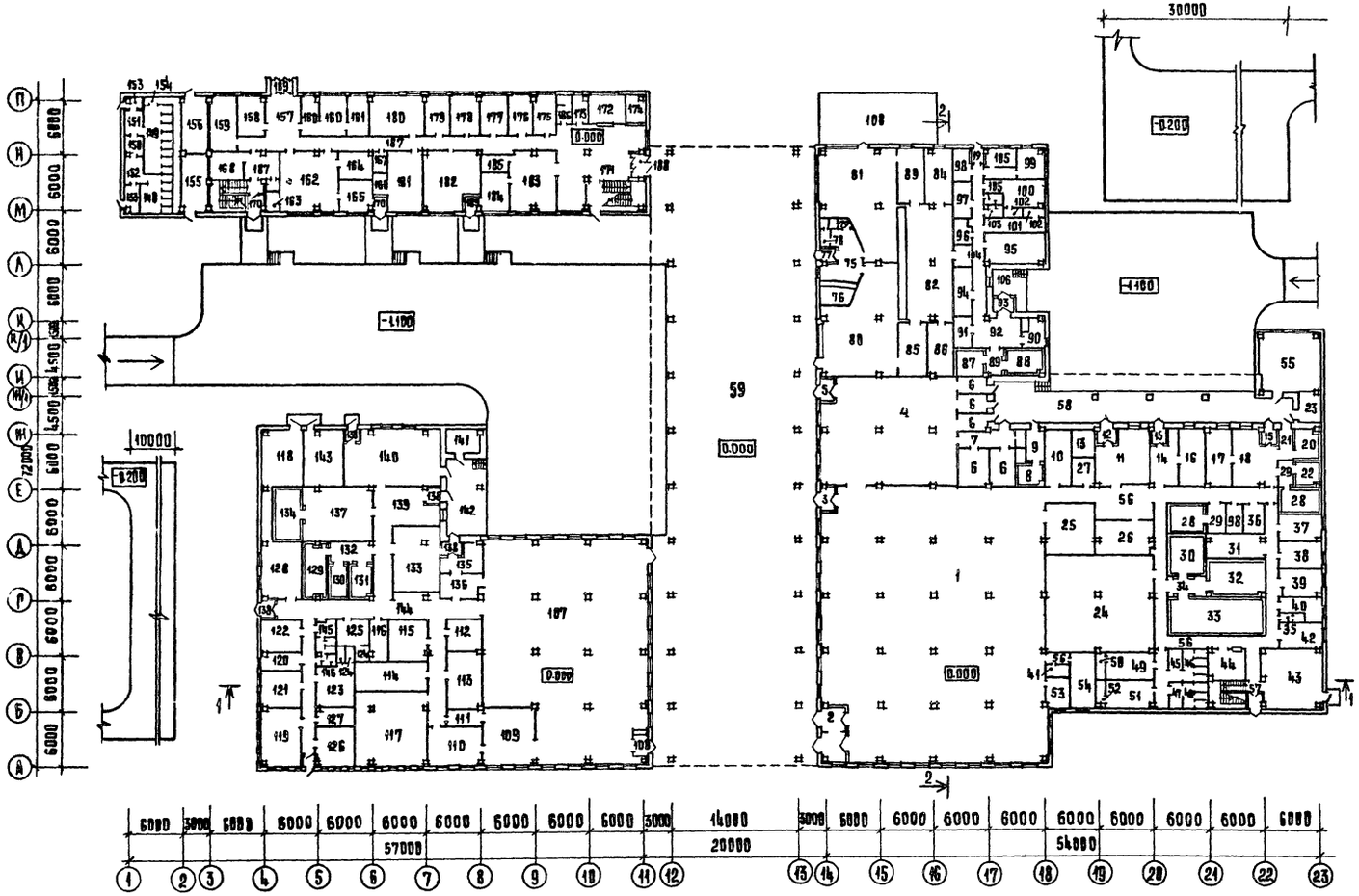

План 2 этажа

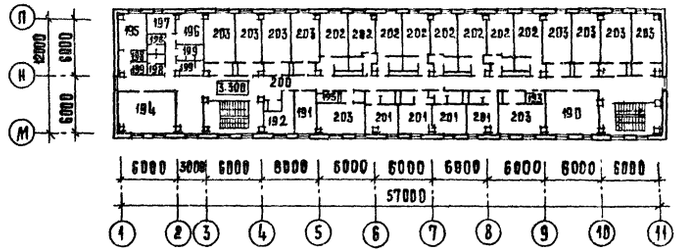

План 2 этажа

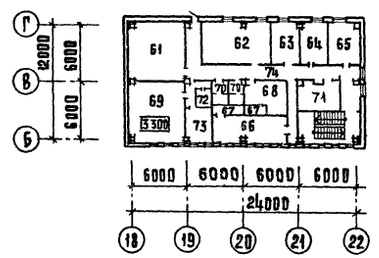

Планы 2 этажа

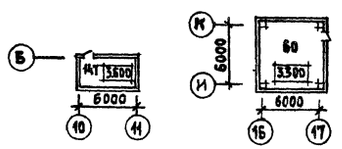

Фасад 11-1

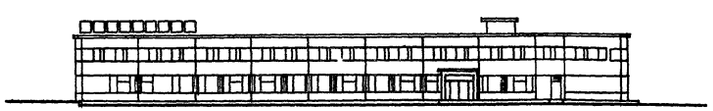

Рук.м.№1	Колчин		
Гл.инж.м.	Линецкий		
Гл.арх.пр.	Рабинович		
Гл.инж.пр.	Каледина		
Ст.арх.	Горбунова		
Разраб.	Белых		
Пров.	Пащенко		
Н.контр.	Зиновкина		

Привязан

Инв №

272-14-16-АС1

Рынок торговой площадью 900 кв.м.

Стадия	Лист	Листов
Р	6	

Лист привязки (продолжение)

ЦНИИЭП г. Москва торгово-бытовых зданий и туристских комплексов

Согласовано:

Инв. № подл. | Подпись и дата | Взам. инв. №

Экспликация помещений

Пом.	Наименование	Площ. м²	Категория*
	Рынок / 1 этаж /		
1	Торговый зал рынка	765.65	
2	Тамбур главного входа	15.68	
3	Тамбур	3.90	
4	Зал торговли картофелем	176.85	
5	Тамбур	3.45	
6	Боксы / 5 шт /	40.40	
7	Коридор	13.84	
8	Охлаждаемая камера отходов	8.70	
9	Тамбур	6.40	
10	Бюро торговых услуг	17.73	
11	Приемно-разгрузочная площадка	29.76	
12	Тамбур	2.52	
13	Контора приемщика	7.26	
14	Смотровой зал молочных		
	продуктов	18.53	
15	Тамбур смотровой	3.60	
16	Лаборатория	17.45	
17	Лаборатория	17.43	
18	Смотровой зал мяса	25.61	
19	Тамбур смотровой	1.44	
20	Охлаждаемая камера конфиската	8.01	В
21	Тамбур охлаждаемой камеры	6.46	
22	Дефростер	7.60	А
23	Машинное отделение охлаждаемых камер	8.69	Б
24	Кладовая	123.31	А
25	моечная и сортировочная		
	овощей и фруктов	31.35	А
26	Хранение торгового оборудования		
	белья и торговой спецодежды	22.00	А
27	Моечная торгового инвентаря	7.60	А
28	Низкотемпературная камера	25.03	В
29	Тамбур охлаждаемых камер	8.97	
30	Охлаждаемая камера мяса	19.33	В

продолжение

Пом.	Наименование	Площ. м²	Категория*
31	Машинное отделение охлаждаемых камер	16.36	Б
32	Охлаждаемая камера молока	24.24	А
33	Охлаждаемая камера овощей,		
	фруктов	41.78	А
34	Тамбур охлаждаемых камер	7.74	
35	Уборная	5.20	В
36	Стоянка внутрирыночного		
	транспорта	5.53	
37	Комната персонала и красный		
	уголок	12.71	
38	Кабинет врача	12.71	
39	Лаборатория	12.71	
40	Кладовая химикатов	9.63	
41	Уборная	6.05	
42	Пожарно-сторожевая охрана	12.27	
43	Тепловой пункт	38.44	
44	Камера хранения личных вещей		
	продавцов	13.03	В
45	Женская умывальная	4.95	
46	Женская уборная	10.88	
47	Мужская умывальная	3.80	
48	Мужская уборная	6.96	
49	Женский гардероб	19.86	
50	Женская душевая	2.65	
51	Мужской гардероб	19.86	
52	Мужская душевая	2.65	
53	Комната милиции	9.91	
54	Комната матери и ребенка	12.04	
55	Тарная	38.58	В
56	Коридор	139.22	
57	Тамбур	2.56	
58	Разгрузочная платформа	132.40	
59	Сезонная торговля	132.0	

продолжение

Пом.	Наименование	Площ. м²	Категория*
	Рынок / 2 этаж /		
60	Венткамера	39.70	
61	Венткамера	37.57	
62	Комната персонала	39.38	
63	Кабинет директора	13.41	
64	Контора	12.96	
65	Радиоузел	14.34	
66	Женский гардероб	22.03	
67	Душевые кабины	4.86	
68	Мужской гардероб	12.42	
69	Градирня	36.78	
70	уборные	6.38	
71	Кладовая уборочного инвентаря	11.95	В
72	Комната личной гигиены	4.17	
73	Бельевая	9.24	
74	Коридор	51.67	
	Кафе и закусочная		
75	Вестибюль	17.00	
76	Гардероб	8.75	
77	Тамбур	2.25	
78	Мужская уборная	2.88	
79	Женская уборная	2.88	
80	Зал закусочной на 50 мест	78.54	
81	Зал кафе на 50 мест	78.54	
82	Горячий цех	78.74	
83	Моечная столовой посуды кафе	18.06	
84	Холодный цех помещение для		
	резки хлеба	18.72	

продолжение

Пом.	Наименование	Площ. м²	Категория*
85	Моечная столовой посуды закусочной	18.17	
86	Моечная кухонной посуды. Моечная		
	и кладовая тары для полуфабрикатов	16.52	А
87	Охлаждаемая камера фруктов,		
	напитков, овощей	10.57	В
88	Охлаждаемая камера мясных, рыбных		
	полуфабрикатов, жиров, растрономии	12.34	В
89	Тамбур охлаждаемых камер	4.90	
90	Кладовая и моечная тары	7.61	А
91	Машинное отделение охлаждаемых камер	8.12	Б
92	Загрузочная	10.25	
93	Тамбур	3.00	
94	Кладовая сухих продуктов	10.96	
95	Венткамера	19.20	
96	Кладовая инвентаря	5.46	
97	Бельевая	7.13	
98	Электрощитовая	11.96	
99	Контора	9.30	
100	Женский гардероб	21.52	
101	Мужской гардероб	18.00	
102	Душевые кабины	3.20	
103	Уборные	5.32	
104	Коридоры	25.87	
105	Кабинет директора	5.44	
106	Разгрузочная платформа	42.90	
	Универсам / 1 этаж /		
107	Торговый зал универсама	399.7	
108	Тамбуры	13.1	

* Категория по взрывной взрывопожарной и пожарной опасности в соответствии с приказом Министерства торговли СССР №173 от 24 июля 1978г.

Согласовано:

Инв. № подл. | Подпись и дата | Взам. инв. №

Привязан

Инв. №

Рук. м. №1	Колчин	
Гл. инж.-м.	Аннецкий	
Гл. ар. пр.	Рабинович	
Гл. инж. пр.	Каледина	
Ст. арх.	Горбунова	
Разраб.	Белых	
Пров.	Пащенко	
Н. контр.	Зиновкина	

272-14-16-АС1

Рынок торговой площадью 900 кв.м.

Стадия	Лист	Листов
Р	7	

Лист привязки (продолжение)

ЦНИИЭП торгово-бытовых зданий и туристских комплексов г. Москва

Типовой проект 272-14-16 Альбом I

ЭКСПЛИКАЦИЯ ПОМЕЩЕНИЙ

Пом.	Наименование	Площ м²	Категория*
109	Отдел заказов и кафетерий	36.09	
110	Комплектовочная отдела заказов	19.58	
111	Подсобная кафетерия	10.14	
112	Подфасовка мяса и рыбы	14.04	
113	Подфасовка гастрономии	23.79	
114	Кладовая бакалеи и кондитерских товаров	24.60	
115	Машинное отделение охлаждаемых прилавков	11.70	Б
116	Моечная	9.20	
117	Кладовая непродовольственных товаров	61.52	
118	Вентиляционная камера	28.30	
119	Тепловой пункт	27.28	
120	Кабинет директора	8.84	
121	Кэш тора	16.70	
122	Электрощитовая	15.91	
123	Женский гардероб	18.83	
124	Душевые	5.77	
125	Мужской гардероб	9.55	
126	Комната персонала	17.54	
127	Бельевая	8.56	
128	Машинное отделение охлаждаемых камер		Б
129	Охлаждаемая камера гастрономии	15.75	В
130	Охлаждаемая камера молочно-жировых продуктов	8.64	
131	Охлаждаемая камера мяса, рыбы	9.90	В
132	Тамбур	9.20	
133	Кладовая тары и упаковочных материалов	39.81	В
134	Охлаждаемая камера овощей, фруктов и вин	19.40	В
135	Помещение ночного завоза хлеба	11.69	

ПРОДОЛЖЕНИЕ

Пом.	Наименование	Площ м²	Категория*
136	Кладовая хлеба		
137	Кладовая овощей, фруктов, вин	44.57	В
138	Помещение уборочного инвентаря	6.20	В
139	Приемочная	28.00	
140	Приемный пункт стеклотары	64.00	
141	Мусорокамера	10.23	
142	Разгрузочная платформа	36.50	
143	Градирня	25.88	
144	Коридор	110.70	
145	Женская уборная	7.90	
146	Мужская уборная	2.60	
	Универсам (2 этаж)		
147	Венткамера тепловой завесы	17.00	
	Общественные уборные		
148	Мужская уборная	12.30	
149	Женская уборная	20.39	
150	Подсобное помещение	3.21	
151	Женская умывальная	5.62	
152	Мужская умывальная	5.62	
153	Тамбуры	6.97	
154	Технический коридор	12.40	
	Технические помещения		
155	Тепловой пункт	12.57	
156	Насосная	12.57	
	Блок обслуживания		
157	Вестибюль	16.34	
158	Мастерская ремонта обуви	11.29	

ПРОДОЛЖЕНИЕ

Пом.	Наименование	Площ м²	Категория*
159	Мастерская ремонта и утюжки одежды	18.99	
160	Парикмахерская	21.94	
161	Подсобная парикмахерской	10.03	
162	Операционный зал почты, сберкассы	37.21	
163	Переговорная кабина	3.63	
164	Подсобная сберкассы	8.69	
165	Подсобная почты	15.71	
166	Кладовая ремонтной мастерской	3.36	
167	Уборная	3.16	
168	Электрощитовая	12.52	
169	Тамбур	3.72	
170	Тамбуры	4.59	
	Гостиница (1 этаж)		
171	Вестибюль	66.14	
172	Помещение администратора	11.22	
173	Камера хранения	5.97	
174	Гардероб	6.82	
175	Бухгалтерия и касса	10.13	
176	Отдел кадров	11.98	
177	Помещение инженерно-технического персонала	12.66	
178	Кабинет директора	12.66	
179	Кабинет зам. директора	11.98	
180	Красный уголок	24.86	

ПРОДОЛЖЕНИЕ

Пом.	Наименование	Площ м²	Категория*
181	Ремонтная мастерская	24.08	
182	Склад мебели и инвентаря	32.87	
183	Буфет	32.72	
184	Подсобная буфета	11.48	
185	Моечная буфета	6.87	
186	Уборная	3.98	
187	Коридоры	66.17	
188	Тамбур	3.72	
189	Тамбур	2.55	
	Гостиница (2 этаж)		
190	Комната общественных организаций	24.27	
191	Центральная бельевая	10.75	
192	Кладовая грязного белья	9.42	
193	Шкаф уборочного инвентаря	4.60	
194	Венткамера	28.80	
195	Комната персонала	11.26	
196	Комната чистки и глажения одежды	9.02	
197	Постирочная	5.78	
198	Душевые	7.38	
199	Уборные	9.93	
200	Коридоры	126.00	
201	Одноместные номера 4×9.6	38.43	
202	Двухместные номера 8×12.1	96.99	
203	Трехместные номера 8×14.8; 2×15.4	149.98	
204	Выход на крышу	3.48	

* Категория по взрывной взрывопожарной и пожарной опасности, в соответствии с приказом Министерства торговли СССР № 173 от 24 июля 1978 г.

Согласовано:

Инв. № подл. | Подпись и дата | Взам. инв. №

привязан

Инв. №

ГИП	Качин	
Гл. инж. мастерской	Линецкий	
Гл. архитектор	Рабинович	
Гл. инженер	Каледина	
Ст. архитектор	Горбунова	
Разраб.	Белых	
Пров.	Пащенко	
Н. контр.	Зиновкина	

272-14-16-АС1

Рынок торговой площадью 900 кв.м.

Стадия	Лист	Листов
Р	8	

Лист привязки (окончание)

ЦНИИЭП торгово-бытовых зданий и туристских комплексов г. Москва

Типовой проект 272-14-16 Альбом I

Помещения	Наименование	Площадь м²	Пол по серии 2.244-1 вып 4 Деталь	Высота пола h, мм	Покрытие	Потолок	Стены и перегородки	Панель	Колонны
1	2	3	4	5	6	7	8	9	10
	Рынок (1 этаж)								
1	Торговый зал рынка	705.66	239	145	Бетон мозаичн. плиты	Улучш. клеев. покр.	Улучш. клеев. покр.	Глаз. пл. h=1.8м	Глаз. пл. h=1.8м
2	Тамбур главного входа	15.68	240	108	Керам. плитка	То же	Глазур. плитка	—	То же
3	Тамбур	3.90	То же	То же	То же	Изв. побелка	Изв. побелка	Глаз. пл. h=1.8м	"
4	Зал торговли картофелем	176.85	239	115	Бетон-мозаичн. плиты	Улучш. клеев. покр.	Улучш. клеев. покр.	То же	"
5	Тамбур	3.45	240	108	Керам плитка	Изв. побелка	Изв. побелка	"	—
6	Боксы (5 шт)	4.0 4.0	238	115	Бетон плитка	Клеев. покр.	Клеев. покр.	"	Глаз. пл. h=1.8м
7	Коридор	13.84	240	108	Керам. плитка	Изв. побелка	"	Масл. покр h=2.0м	Масл. покр h=2.0м
8	Камера отходов	8.30	2.290-4 вып1		То же	То же	Глаз плитка	—	Глаз. плитка
9	Тамбур	6.40	240	108	"	"	Изв побелка	Глаз. пл. h=1.8м	Глаз. пл. h=1.8м.
10	Бюро торговых услуг	17.73	То же	То же	"	"	То же	Масл. покр h=2.0м	—
11	Приемно-разгрузочная площадка	29.76	"	"	"	"	"	Глаз. пл. h=1.8м	Глаз пл h=1.8м
12	Тамбур	2.52	"	"	"	"	"	"	—
13	Контора приемщика	7.26	225	103.5	Линолеум	"	"	Масл. покр h=2.0м	—
14	Смотровой зал молочных продуктов	14.53	240	108	Керам. плитка	"	"	Глаз пл. h=1.8м	Глаз пл h=1.8м
15	Тамбур смотровой	3.60	То же	То же	"	"	"	То же	—
16	Лаборатория	17.43	"	"	"	"	"	"	—
17	Лаборатория	17.43	"	"	"	"	"	"	Глаз. пл. h=1.8м
18	Смотровой зал мяса	25.61	"	"	"	"	"	"	То же
19	Тамбур смотровой	1.44	"	"	"	"	"	"	—
20	Охлаждаемая камера конфиската	8.01	2.290-4 вып 1		"	"	Глаз. плитка	—	Глаз плитка
21	Тамбур	2.25	240	108	"	"	Изв. побелка	Гл пл. h=1.8м	—
22	Дефростер	7.80	То же	То же	"	"	То же	То же	Гл пл h=1.8м
23	Машинное отделение	8.69	245	100	Бетон	"	"	Масл покр h=2.0м	Масл покр h=2.0м
24	Кладовая	193.31	240	108	Керам плитка	"	"	Глаз пл h=1.8м	Глаз пл h=1.8м
25	Моечная и сортировочная овощей и фруктов	31.36	250	145	То же	"	"	То же	То же
26	Хранение торгового оборудования белья и торговой спецодежды	22.00	240	108	"	"	"	"	"
27	Моечная торгового инвентаря	7.60	250	145	"	"	"	"	—
28	Низкотемпературная камера	25.03	2.290-4 вып.1		"	"	"	—	—
29	Тамбур	8.97	240	108	"	"	"	Глаз. пл h=1.8м	—
30	Охлаждаемая камера мяса	19.33	2.290-4 вып.1		"	"	Керам. плитка	—	—
31	Машинное отделение	16.36	245	100	Бетон	"	Изв. побелка	Масл. покр h=2.0м	Масл. покр h=2.0м

1	2	3	4	5	6	7	8	9	10
32	Охлаждаемая камера молока	24.24	2.290-4 вып.1		Керам. плитка	Изв. побелка	Керам. плитка	—	Глаз. плитка
33	Охлаждаемая камера овощей, фруктов	41.77	То	же	То же	То же	То же	—	—
34	Тамбур	7.74	240	108	Керам. плитка	"	Изв. побелка	Гл. пл. h=1.8м	—
35	Помещение уборочного инвентаря	5.20	То же	То же	То же	"	То же	То же	Гл. пл. h=1.8м
36	Стоянка внутрирыночного транспорта	5.53	"	"	Керам. плитка	"	"	Масл. покр. h=2.0м	—
37	Комната персонала и красный уголок	12.71	225	103.5	Линолеум	Клеев. покр.	Клеев. покр.	То же	Клеев. покр.
38	Кабинет врача	12.71	То же	То же	То же	То же	То же	"	—
39	Лаборатория	12.71	240	108	Керам. плитка	Изв. побелка	Изв. побелка	Гл. пл. h=1.8м	Гл. пл. h=1.8м
40	Кладовая химикатов	9.13	То же	То же	То же	То же	То же	То же	—
41	Уборная	6.05	250	145	"	"	"	Гл. пл. h=1.6м	—
42	Пожарно-сторожевая охрана	12.27	225	103.5	Линолеум	Изв. побелка	Изв. побелка	Масл. покр h=2.0м	—
43	Тепловой пункт	38.44	245	100	Бетон	То же	То же	—	Изв. побелка
44	Камера хранения личных вещей продавцов	13.03	225	103.5	Линолеум	"	"	Масл. покр h=2.0м	Масл. покр h=2.0м
45	Женская умывальная	4.95	250	145	Керам плитка	"	"	Гл. пл. h=1.6м	—
46	Женская уборная	10.88	То же	То же	То же	"	"	То же	—
47	Мужская умывальная	3.80	"	"	"	"	"	"	—
48	Мужская уборная	6.96	"	"	"	"	"	"	—
49	Женский гардероб	14.86	225	103.5	Линолеум	"	"	Масл. покр h=2.0м	—
50	Женская душевая	2.65	250	145	Керам. плитка	"	"	Гл. пл. h=1.8м	—
51	Мужской гардероб	14.86	225	103.5	Линолеум	"	"	Масл. покр h=2.0м	Масл. покр h=2.0м
52	Мужская душевая	2.65	250	145	Керам. плитка	"	"	Гл. пл. h=1.8м.	Гл. пл. h=1.8м.
53	Комната милиции	9.91	225	103.5	Линолеум	"	"	Масл. покр h=2.0м	—
54	Комната матери и ребенка	12.04	То же	То же	То же	"	"	"	—
55	Тарная	38.58	245	100	Бетон	"	"	—	—
56	Коридор	139.22	240	108	Керам. плитка	"	"	Масл. покр h=2.0м	—

Согласовано:

Инв. № подл. | Подпись и дата | Взам. инв. №

Привязан

Инв. №

Рук. маст.	Колчин	
Гл. инж. м	Линецкий	
Гл. арх. пр	Рабинович	
Гл. инж. пр	Халедина	
Ст. арх.	Горбунова	
Разраб.	Белых	
Пров.	Пащенко	
Н. контр.	Зиновкина	

272-14-16-АС1

Рынок торговой площадью 900 кв.м

Стадия	Лист	Листов
Р	9	

Ведомость отделки помещений | Начало

ЦНИИЭП торгово-бытовых зданий и туристских комплексов г. Москва

17615-01

1	2	3	4	5	6	7	8	9	10
57	Тамбур	2.56	240	108	То же	Изв. побелка	Изв. побелка	Масл.покр.h-2.0м	—
58	Разгрузочная платформа	132.40	—	—	Асфальтобет.	—	—	—	—
59	Сезонная торговая	1320.0	—	—	То же	—	—	—	—
	Лестница Л-1	18.20	240	108	Керам.плитка	Клеев покр.	Клеев.покр.	Масл.покр.h-2.0м	—
	рынок / 2 этаж /								
60	Вент камера	39.70	132	90	Керам плитка	Изв.побелка	Изв.побелка	—	—
61	Вент камера	37.57	132	90	То же	Изв. побелка	Изв. побелка	—	Изв.побелка
62	Комната персонала	39.38	76	80	Линолеум	То же	То же	Масл.покр.h=2.0м.	Масл.покр.h-2.0м.
63	Кабинет директора	13.41	То же	То же	То же	Клеев.покраска	Клеев.покраска	—	Клеев.покраска
64	Контора	12.96	"	"	"	То же	То же	—	То же
65	Радиоузел	14.34	"	"	"	Изв. побелка	Изв. побелка	Масл.покр.h-2.0м.	Масл.покр.h-2.0м.
66	Женский гардероб	22.03	"	"	"	То же	То же	То же	То же
67	Душевые кабины	4.86	127	80	Керам.плитка	"	"	Глаз.пл.h=1.8м	Глаз.пл.h=1.8м
68	Мужской гардероб	12.42	76	80	Линолеум	"	"	Масл.покр.h-2.0м	Масл.покр.h-2.0м
69	Градирня	36.78	132	90	Керам.плитка	"	"	—	Изв. побелка
70	Уборные	6.38	127	80	Керам.плитка	"	"	Глаз.пл.h=1.6м.	Глаз.пл.h=1.6м.
71	Кладовая уборочного инвентаря	11.95	То же	То же	То же	"	"	То же	То же
72	Комната личной гигиены	4.17	"	"	"	"	"	"	—
73	Бельевая	9.24	76	80	Линолеум	"	"	Масл покр h-2.0м	Масл покр h-2.0м
74	Коридор	51.67	То же	То же	То же	"	"	То же	То же
	кафе и закусочная								
75	Вестибюль	17.00	240	108	Керам. плитка	Клеев. покраска	Масл. покр.	—	—
76	Гардероб	8.75	225	1035	Линолеум	То же	То же	—	—
77	Тамбур	2.25	240	108	Керам.плитка	Изв побелка	Изв побелка	Глаз.пл.h-1.8м	—
78	Мужская уборная	2.88	250	145	То же	То же	То же	Глаз.пл.h-1.6м	—
79	Женская уборная	2.88	То же	То же	"	"	"	То же	—
80	Зал закусочной на 50 мест	78.54	225	103.5	Линолеум	Клеев покраска	Масл покр	—	Масл. покр.
81	Зал кафе на 50 мест	78.54	То же	То же	То же	То же	То же	То же	То же
82	Горячий цех	78.74	240	108	Керам. плитка	Изв.побелка	Изв побелка	Глаз.пл.h-1.8м	Глаз.пл.h-1.8м
83	Моечная столовой посуды кафе	18.06	250	145	То же	То же	То же	То же	—
84	Холодный цех. Помещение для резки хлеба	18.72	240	108	"	"	"	"	Глаз.пл.h-1.8м.

1	2	3	4	5	6	7	8	9	10
85	Моечная столовой посуды закусочной	18.17	250	145	Керам.плитка	Изв. побелка	Изв.побелка	Гл.пл. h=1.8м.	—
86	Моечная кухонной посуды моечная и кладовая тары для полуфабрикатов	16.52	То же	То же	То же	То же	То же	То же	Глаз.пл.h=1.8м
87	Охлаждаемая камера фруктов, напитков, овощей	10.37	2.290-480т.1		"	"	Глазур.плитка	—	—
88	Охлаждаемая камера мясных, рыбных полуфабрикатов, жиров, гастрономии	12.34	То же		"	"	То же	—	Глазур.плитка
89	Тамбур	4.90			"	"	Изв побелка	Глаз.пл.h=1.8м.	—
90	Кладовая и моечная тары	7.61	250	145	"	"	То же	То же	Глаз.пл.h=1.8м.
91	Машинное отделение охлаждаемых камер	6.12	245	100	Бетон	"	"	—	—
92	Загрузочная	10.25	240	108	Керам плитка	"	"	Глаз.пл.h=1.8м.	Глаз.пл.h=1.8м
93	Тамбур	3.00	240	108	Керам плитка	Изв. побелка	Изв. побелка	Глаз.пл.h=1.8м.	—
94	Кладовая сухих продуктов	10.96	То же	То же	То же	То же	То же	То же	—
95	Венткамера	19.20	240	108	Керам.плитка	"	"	—	Изв.побелка
96	Кладовая инвентаря	5.46	То же	То же	Керам.плитка	"	"	Глаз.пл.h=1.8м	—
97	Бельевая	7.13	То же	"	То же	"	"	То же	—
98	Электрощитовая	11.96	245	100	Бетон	"	"	Масл покр h-2.0м	—
99	Контора	9.30	225 а	103.5	Линолеум	Клеев покраска	Клеев покраска	—	Клеев.покраска
100	Женский гардероб	14.52	То же	То же	То же	Изв побелка	Изв побелка	Масл.покр.h-2.0м.	Масл.покр.h-2.0м
101	Мужской гардероб	10.00	"	"	"	То же	То же	То же	—
102	Душевые кабины	3.20	250	145	Керам плитка	"	"	Глаз.пл.h=1.8м.	—
103	Уборные	5.32	То же	То же	То же	"	"	Глаз.пл.h=1.6м.	Глаз.пл.h=1.6м.
104	Коридоры	25.87	240	108	"	"	"	Масл.покр.h-2.0м	Масл.покр.h-2.0м
105	Кабинет директора	5.44	То же	То же	То же	Клеев.покраска	Клеев покраска	—	Клеев.покраска
106	Разгрузочная платформа	12.90	—	—	Асфальтобетон	—	—	—	—

Согласовано:

Инв.№ подл. | Подпись и дата | Взам.инв.№

Привязан

Инв. №

Рук.маст.	Колчин	
Гл.инж.м.	Линецкий	
Гл.арх.пр.	Рабинович	
Гл.инж.пр.	Каледина	
Ст.арх.	Горбунова	
Разраб.	Белых	
Пров.	Пащенко	
Н.контр.	Зиновкина	

272-14-16-АС1

Рынок торговой площадью 900 кв.м.

Стадия	Лист	Листов
Р	16	

Ведомость отделки помещений (продолжение)

ЦНИИЭП торгово-бытовых зданий и комплексов г. Москва

Типовой проект 272-14-16 Альбом I

1	2	3	4	5	6	7	8	9	10
	Универсам / 1 этаж /								
107	Торговый зал универсама	399.70	239	115	Бетон-мозаичн. плиты	улучш. клеев. покр.	улучш. клеев. покр.	глаз. пл. h=1.8м	глаз. пл. h=1.8м
108	Тамбуры	13,1	240	108	керам. плитка	то же	то же	глаз. плитка	—
109	Отдел заказов и кафетерии	36.09	239	115	Бетон-мозаичн. плиты	"	"	глаз. пл. h=1.8м	глаз. пл. h=1.8м
110	Комплектовочная отдела заказов	19.58	240	108	керам. плитка	изв. побелка	изв. побелка	то же	то же
111	Подсобная кафетерия	10.14	то же	то же	то же	то же	то же	"	"
112	Подфасовка мяса и рыбы	14.04	"	"	"	"	"	"	"
113	Подфасовка гастрономии	23.79	"	"	"	"	"	"	"
114	Кладовая бакалеи и кондитерских товаров	24.60	"	"	"	"	"	"	—
115	Машинное отделение	17.90	245	100	бетон	"	"	масл. покр. h=2.0м	масл. покр. h=2.0м
116	Моечная	9.20	250	"	керам. плитка	"	"	глаз. пл. h=1.8м	глаз. пл. h=1.8м
117	Кладовая непродовольственных товаров	61.52	240	108	то же	"	"	то же	то же
118	Венткамера	28.30	240	100	бетон	"	"	—	изв. побелка
119	Тепловой пункт	27.20	245	100	то же	"	"	—	то же
120	Кабинет директора	8.84	225	103.5	линолеум	клеев. покр.	клеев. покр.	—	клеев. покр.
121	Контора	16.70	то же	то же	то же	то же	то же	—	—
122	Электрощитовая	15.91	245	100	бетон	изв. побелка	изв. побелка	масл. покраска	—
123	Женский гардероб	18.83	225	103.5	линолеум	то же	то же	то же	—
124	Душевые	5.77	250	145	керам. плитка	изв. побелка	изв. побелка	глаз. пл. h=1.8м	—
125	Мужской гардероб	9.55	225	103,5	линолеум	то же	то же	масл. покр. h=2.0м	—
126	Комната персонала	17.54	то же	то же	то же	"	"	то же	масл. покр. h=2.0м
127	Бельевая	8.56	"	"	"	"	"	"	то же
128	Машинное отделение	26.48	245	100	бетон	"	"	—	изв. побелка
129	Охлаждаемая камера гастрономии	15.75	2.290-4 вып. 1		керам. плитка	"	глазур. плитка	—	глазур. плитка
130	Охлаждаемая камера молочно-жировых продуктов	8.64	то же		то же	"	то же	—	—
131	Охлаждаемая камера мяса, рыбы	9.90	"		"	"	"	—	глазур. плитка
132	Тамбур	9.20	"		"	"	изв. побелка	глаз. пл. h=1.8м	глаз. пл. h=1.8м
133	Кладовая тары и упаковочных материалов	39.81	240	108	керам. плитка	"	"	масл. покр. h=1,8м	масл. покр. h=1,8м
134	Охлаждаемая камера овощей, фруктов и вин	19.40	2.290-4 вып. 1		"	"	глазур. плитка	—	—
135	Помещение ночного завоза хлеба	11.69	240	108	"	"	изв. побелка	глаз. пл. h=1,8м	глаз. пл. h=1.8м
136	Кладовая хлеба	10.24	"	"	"	"	"	"	—
137	Кладовая овощей, фруктов, вин	44.57	240	108	керам. плитка	изв. побелка	изв. побелка	глаз. пл. h=1.8м	глаз. пл. h=1.8м
138	Помещение уборочного инвентаря	7.9	то же	то же	то же	то же	то же	то же	—
139	Приемочная	28.00	"	"	"	"	"	масл. покр. h=2.0м	—
140	Приемный пункт стеклотары	64.00	"	"	"	"	"	масл. покр. h=2.0м	масл. покр. h=2.0м
141	Мусорокамера	10.23	"	"	"	"	"	глаз. пл. h=1.8м	—
142	Разгрузочная платформа	36.50	—	—	асфальтобетон	—	—	—	—
143	Градирня	25.88	245	100	бетон	изв. побелка	изв. побелка	—	изв. побелка
144	Коридор	110.70	240	108	керам. плитка	то же	то же	масл. покр. h=2.0м	масл. покр. h=2.0м
145	Женская уборная	7.90	250	145	то же	"	"	глаз. пл. h=1.6м	глаз. пл. h=1.6м
146	Мужская уборная	2.60	то же	то же	"	"	"	то же	то же
	Универсам / 2 этаж /								
147	Венткамера	17.00	132	90	бетон	изв. побелка	изв. побелка	—	—
	Общественные уборные / 1 этаж /								
148	Мужская уборная	12.90	240	108	керам. плитка	изв. побелка	изв. побелка	глаз. пл. h=1.6м	—
149	Женская уборная	20.39	то же	то же	то же	то же	то же	то же	—
150	Подсобное помещение	3.21	"	"	"	"	"	"	глаз. пл. h=1.6м
151	Женская умывальная	5.62	"	"	"	"	"	"	—
152	Мужская умывальная	5.62	"	"	"	"	"	"	—
153	Тамбуры	6.97	"	"	"	"	"	"	глаз. пл. h=1.6м
154	Технический коридор	12.40	245	100	бетон	"	"	масл. покр. h=2.0м	—
155	Тепловой пункт	17.57	то же	"	то же	"	"	—	изв. побелка
156	Насосная	17.57	"		"	"	"	—	то же

Инв. № подл. | Подпись и дата | Взам. инв. №

Привязан

Инв. №

Рук. м. № 1	Колчин	
Гл. инж. м.	Линецкий	
Гл. ар. пр.	Рабинович	
Гл. инж. пр.	Калединa	
Ст. арх.	Горбунова	
Разр. аб.	Белых	
Пров.	Пащенко	
Н. контр.	Зиновкина	

272-14-16-АС1

Рынок торговой площадью 900 кв. м.

Стадия	Лист	Листов
Р	11	

Ведомость отделки помещений / продолжение /.

ЦНИИЭП г. Москва — торгово-бытовых зданий и туристских комплексов

Типовой проект 272-14-16 Альбом I

1	2	3	4	5	6	7	8	9	10
	БЛОК ОБСЛУЖИВАНИЯ /1 ЭТАЖ/								
157	Вестибюль	16.34	225	103.5	Линолеум	клеев. покр.	масл. покр.	—	—
158	Мастерская ремонта обуви	11.29	тоже	тоже	то же	изв. побелка	изв. побелка	масл. покр. h-2м	масл. покр. h-2.0м
159	Мастерская ремонта и утюжки одежды	18.29	"	"	"	то же	то же	то же	то же
160	Парикмахерская	21.94	"	"	"	клеев. покр.	масл. покр.	—	—
161	Подсобная парикмахерской	10.03	"	"	"	то же	то же	—	—
162	Операционный зал почты, сберкассы	37.21	"	"	"	"	"	—	масл. покр.
163	Переговорная кабина	3.63	"	"	"	"	"	—	—
164	Подсобная сберкассы	8.69	"	"	"	изв. побелка	изв. побелка	масл. покр. h-2.0м	—
165	Подсобная почты	15.71	"	"	"	то же	то же	то же	масл. покр. h-2.0м
166	Кладовая ремонтной мастерской	3.36	"	"	"	"	"	"	—
167	Уборная	3.16	250	145	керам плитка	"	"	глаз. пл. h=1,6м	—
168	Электрощитовая	12.52	245	100	бетон	"	"	масл. покр. h-2,0м	масл. покр. h-2,0м
169	Тамбур	3.72	240	108	керам-плитка	"	"	керам- h=1,8м	—
170	Тамбуры	4.59	тоже	"	то же	"	"	то же	керам. пл. h-1,8м
	ГОСТИНИЦА / 1 ЭТАЖ /								
171	Вестибюль	66.14	225	103 5	линолеум	клеев. покр.	масл. покр	—	масл покр
172	Помещение администратора	11.22	тоже	тоже	то же	то же	то же	—	—
173	Камера хранения	5.97	"	"	"	изв. побелка	изв. побелка	масл. покр. h-2,0м	масл. покр. h-2,0м
174	Гардероб	6.82	"	"	"	клеев. покр.	масл. покр.	—	масл. покр.
175	Бухгалтерия и касса	10.13	"	"	"	то же	клеев. покр.	—	—
176	Отдел кадров	11.98	"	"	"	"	то же	—	—
177	Помещение инженерно-технического персонала	12.66	"	"	"	"	"	—	—
178	Кабинет директора	12.66	"	"	"	"	"	—	—
179	Кабинет зам. директора	11.98	"	"	"	"	"	—	—
180	Красный уголок	24.86	"	"	"	"	"	—	—
181	Ремонтная мастерская	24.08	"	"	"	изв. побелка	изв. побелка	масл. покр. h-2,0м	—
182	Склад мебели и инвентаря	32.87	"	"	"	то же	то же	то же	масл. покр. h-2,0м
183	Буфет	34.72	"	"	"	клеев. покр.	масл. покр.	—	масл. покр.
184	Подсобная буфета	6.87	240	108	керам-плитка	изв. побелка	изв. побелка	глаз. пл. h=1,8м	глаз. пл. h=1.8м

1	2	3	4	5	6	7	8	9	10
185	Моечная буфета	6.87	250	145	керам-плитка	изв. побелка	изв. побелка	глаз. пл. h=1.8м	—
186	Уборная	3.98	тоже	тоже	то же	то же	то же	глаз. пл. h=1.6м	—
187	Коридоры	66.17	225	103,5	линолеум	"	масл. покр.	—	—
188	Тамбур	3.72	240	108	керам-плитка	"	изв. побелка	глаз. пл. h=1.8м	—
189	Тамбур	2.55	тоже	тоже	то же	"	то же	то же	глаз. пл. h=1.8м
	Лестница А-2		"	"	"	клеев. покр.	клеев. покр.	масл. покр. h-2.0м	—
	Лестница А-3		"	"	"	то же	то же	то же	—
	ГОСТИНИЦА / 2 ЭТАЖ /								
190	Комната общественных организации	24.27	76	80	линолеум	клеев. покр.	клеев. покр.	—	—
191	Центральная бельевая	10.75	тоже	тоже	то же	изв. побелка	изв. побелка	масл. покр. h-2.0м	—
192	Кладовая грязного белья	9.42	"	"	"	то же	то же	то же	—
193	Шкаф уборочного инвентаря	4.60	"	"	"	"	"	"	—
194	Венткамера	28.80	"	"	"	"	"	—	изв. побелка
195	Комната персонала	11.26	"	"	"	"	"	масл. покр. h-2.0м	масл. покр. h-2.0м
196	Комната чистки и глажения одежды	9.02	"	"	"	"	"	то же	то же
197	Постирочная	5.78	127	80	керам. плитка	"	"	глаз. пл. h=1.6м	—
198	Душевые	7.38	то же	тоже	то же	"	"	глаз. пл. h=1.8м	—
199	Уборные	9.93	"	"	"	"	"	глаз. пл. h=1.6м	глаз. пл. h=1.6м
200	Коридоры	126.00	76	80	линолеум	клеев. покр.	масл. покр.	—	—
201	Одноместные номера 4х9,6	38.43	тоже	тоже	то же	то же	обои	глаз. пл. h=1.8м	—
202	Двухместные номера 8х12,1	96.99	"	"	"	"	то же	глаз. пл. h=1.8м	—
203	Трехместные номера 8х14,8 ; 2х15,4	152.90	"	" "	"	"	"	глаз. пл. h=1.6 у умывальн.	"
204	Выход на крышу	3.48	127	80	керам. плитка	изв. побелка	изв. побелка	—	—

Привязан

Инв. №

рук. м-ї	Колчин	
гл. инж. м.	Линецкий	
гл. ар. пр.	Рабинович	
гл. инж. пр.	Каледина	
ст. арх.	Горбунова	
разраб.	Белых	
пров.	Пащенко	
н. контр.	Зиновкина	

272-14-16-АС1

Рынок торговой площадью 900 кв. м.

Стадия	Лист	Листов
Р	12	

Ведомость отделки помещений (окончание)

ЦНИИЭП торговых зданий и туристских комплексов г. Москва

17615-01

Согласовано:

Инв. № подл. | Подпись и дата | Взам. инв. №

Типовой проект 272-14-16 Альбом I

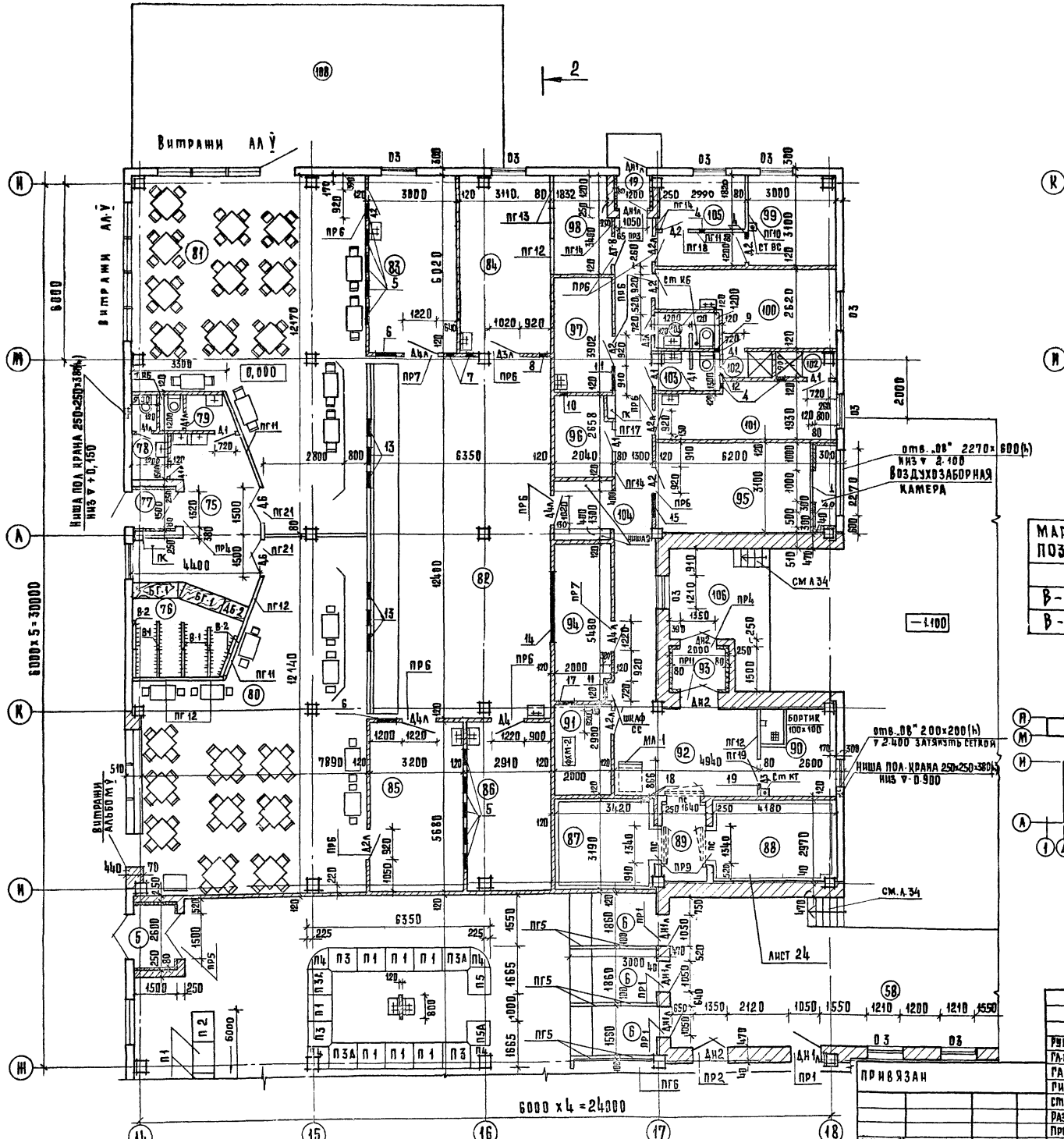

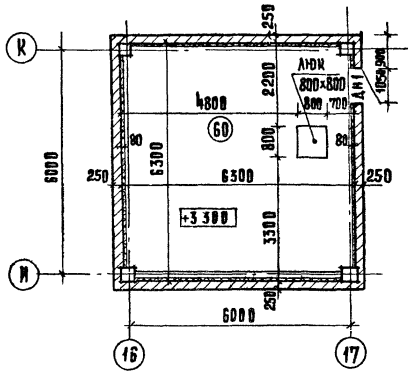

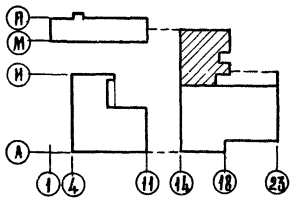

Спецификация элементов рынка

Марка поз.	Обозначение	Наименование	Кол	Масса ед.кг.	Примечания
		Вешалка			
В-1	1.271-4 вып. 6	ВГ.05.00.00.00.СБ	6		
В-2	то же	ВГ.04.00.00.00.СБ	4		

Рук.м-1	Колчин		
Гл.инж.м	Линецкий		
ГАП	Рабинович		
ГИП	Каледина		
Ст.арх.	Горбунова		
Разработ.	Горбунова		
Проверил	Белых		
Н.контр.	Зиновкина		

272-14-16-АС1

Рынок торговой площадью 900 кв.м.

Рынок

Стадия	Лист	Листов
Р	13	

План 1 этажа в осях Ж-Н; 14-18
План на отм. 3.300

ЦНИИЭП г. Москва торгово-бытовых зданий и туристских комплексов

Привязан

Инв №

Согласовано: ХС Мирская, ВК Зайцева, ТХ Цаминова, ЭО Ширшаков, СС Пронштейн, ОВ Толоболина

Инв. № подл. | Подп. и дата | Взам. инв. №

17615-01

Типовой проект 272-14-16 Альбом I

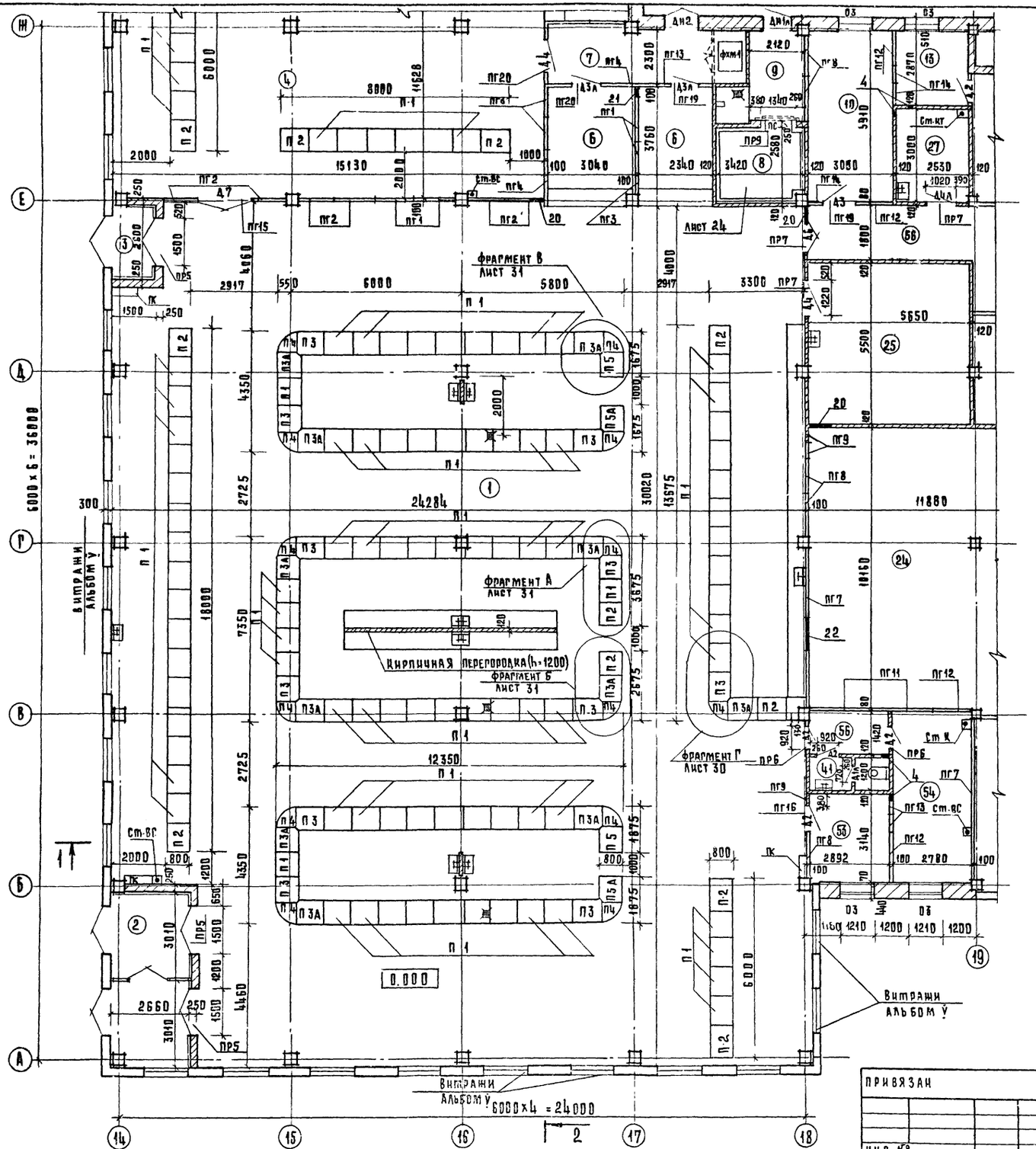

Спецификация элементов рынка

Марка поз.	Обозначение	Наименование	Кол	Масса ед. кг.	Примечания
		Изделия деревянные			
		Блоки дверные			
Д1	1.136-10	ДГ21-7	12		
Д1л	то же	ДГ21-7л	16		
Д2	"	ДГ21-9	20		
Д2л	"	ДГ21-9л	20		
Д3	"	ДГ21-10	6		
Д3л	"	ДГ21-10л	7		
Д4	"	ДГ21-12	6		
Д4л	"	ДГ21-12л	5		
Д5	"	ДГ24-15	1		
Д6	"	ДО21-13	4		
Д7	"	ДО24-15	2		
ДН1	1.136-11 ч.1	ДН20-9-16	3		
ДН1л	то же	ДН20-9-16л	8		
ДН2	"	ДН20-4.8.8	9		
ДН3	ГОСТ 11214-78	БС 22-9	1		
ДН4	то же	ДН20-7.7-18	2		
ПС	2.290-4 в.1	ПС	13		
ДТ8	1.136-11 ч.2	ДТ8	2		
		Блоки оконные			
О1	ГОСТ 11214-78	ОС 9-9	14		
О3	1.236-6 в.1	ОС 18-12 в	22		
О2	ГОСТ 11214-78	ОС 12-12	7		
		Плиты подоконные			
ДО 13-15	1.136-2	ДО 13-15	43		
БГ-1	272-14-16-ИД-06.00	Барьер гардеробный БГ-1	2		
ДБ-2	то же	Дверь ДБ-2	1		
ПК	272-14-16-ИД-04.00	Шкаф ПК	10		
СС	272-14-16-ИД-01.00	Шкаф слабых токов	4		
Люк	1.136-11 ч.2	Люк 800×800	1		

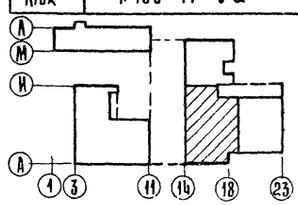

Рук. маст.	Колчин		
Гл. инж. м.	Линецкий		
Рап	Рабинович		
Гип	Каледина		
Ст. арх.	Горбунова		
Разраб.	Казачкова		
Проверил	Белых		
Н. контр.	Зиновкина		

272-14-16-АС1

Рынок торговой площадью 900 кв. м.

Рынок

Стадия	Лист	Листов
Р	14	

План 1 этажа в осях А-Ж; 14-19.

ЦНИИЭП г. Москва — Торгово-бытовых зданий и туристских комплексов

Привязан

Инв. №

Согласовано: СС, ВК, Прожитеж, Зайцева, ТХ, ЭО, ХС, ОВ, Ширшаков, Мирская, Толоконина

Инв. № подл. | Подп. и дата | Взам. инв. №

Типовой проект 272-14-16 Альбом I

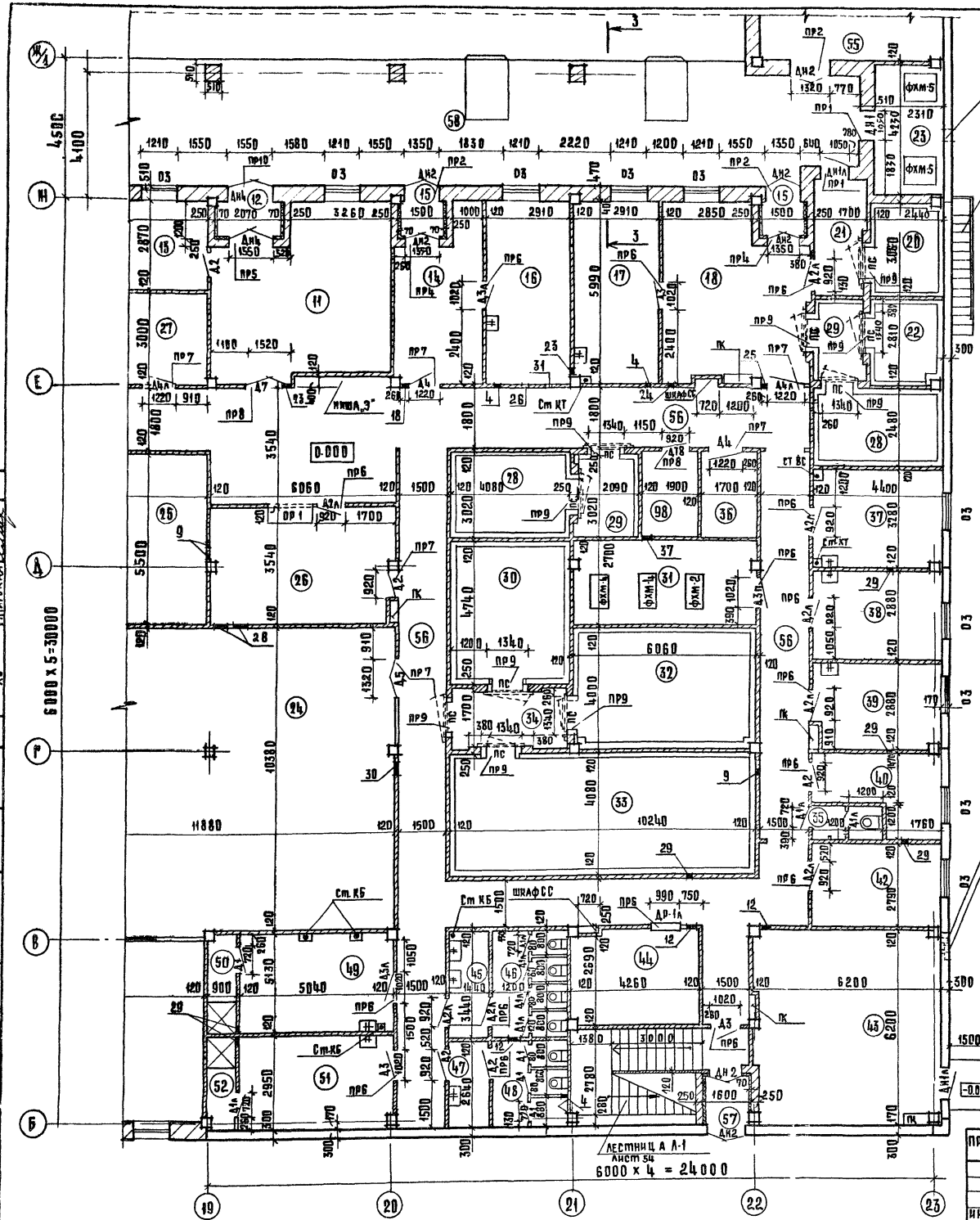

Экспликация отверстий

тип отв	Размеры мм		Отметка низа м.	Назначение
	b	h		
1	1000	1600	0.350	ОВ
2	600	1000	3.870	"
3	1000	1600	3.820	"
4	150	150	2.700	"
5	640	240	2,450	"
6	700	400	2.300	"
7	300	300	2,300	"
8	240	200	2.300	"
9	150	150	2.500	"
10	150	150	2,300	"
11	900	500	2,500	"
12	300	300	2,700	"
13	640	240	2,650	"
14	2400	200	2,200	"
15	1900	700	2,250	"
16	3000	300	2,300	"
17	600	300	2,200	"
18	150	150	2,400	"
19	300	300	2,400	"
20	700	450	2,250	"
21	200	200	2,500	"
22	1100	700	2,000	"
23	340	150	2,400	"
24	440	200	2,400	"
25	200	200	2,400	"
26	300	300	2,400	"
27	340	150	2,500	"
28	440	200	2,700	"
29	150	150	2,750	"
30	500	400	2,300	"
31	500	300	2,400	"
32	340	150	5,550	"
33	440	200	5,550	"
34	300	300	5,500	"
35	150	150	5,550	"
36	150	150	5,300	"
37	320	150	2,750	"
38	500	1250	3,550	"
39	400	900	3,550	"
40	500	1250	0.200	"

Согласовано:		
ТХ	Цаликиотэ	
ЭО	Шьф Шаков	
СС	Прошютина	
ХС	Морская	
ОВ	Голобулина	
ЭК	Зайцева	

Рук. м-ф	Колчий	
Гл. инж. м.	Линец Кий	
Рап	Рабинович	
Гип	Каледина	
Ст. арх.	Горбунова	
Разраб.	Горбунова	
Проверил	Белых	
Н. контр.	Зиновкина	

Привязан

Инв. №

Инв. № подл. | Подп. и дата | Взам. инв. №

272-14-16-АС1

Рынок торговой площадью 900 кв. м.

Рынок

План 1 этажа в осях Б-м/1; 19-23

Стадия	Лист	Листов
Р	15	

ЦНИИЭП торговых зданий и туристских комплексов г. Москва

Типовой проект 272-14-16 Альбом I

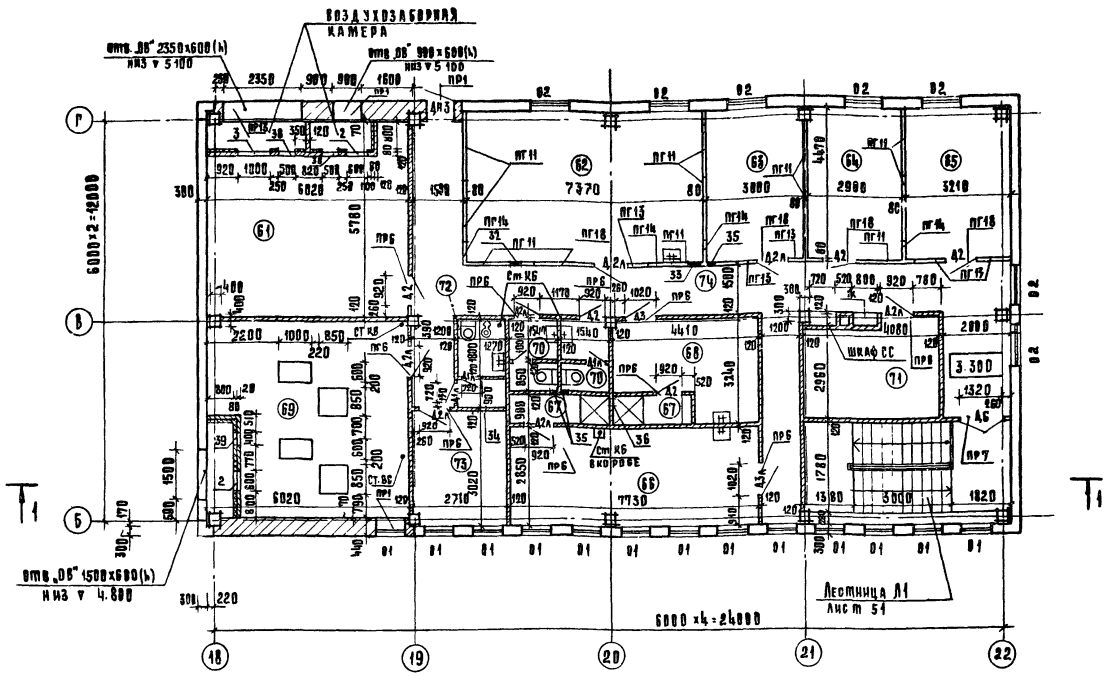

1. Наружные кирпичные стены выше отметки гидроизоляции выкладывать из глиняного пустотелого кирпича пластического пресования с γ=1600 кгс/м³ марки М100 на цементном растворе М-50.
2. Внутренние стены и перегородки выполнять из кирпича М100 на растворе М50.
3. Монтаж и крепление гипсобетонных перегородок производить в соответствии с указаниями серии 2.230-1, вып. 10; крепление кирпичных перегородок производить в соответствии с указаниями серии 2.230-1 вып. 5.
4. Тамбуры с внутренней стороны утеплить жесткими минераловатными плитами γ=400кгс/м³ толщиной 50 мм с последующей штукатуркой по металлической сетке.
5. Верх и низ электрониш после монтажа электрооборудования зашить асбестоцементными листами по деревянному каркасу.
6. Все деревянные конструкции покрыть огнезащитным раствором ОФП-9.
7. Спецификация к маркировке перегородок и перемычек на плане дана на л. 50.
8. Экспликация отверстий в перегородках дана на л. 15, 59, 85.

Спецификация элементов универсама

Марка поз	Обозначение	Наименование	Кол.	Масса ед. кг	Примечания
		Изделия деревянные			
		Блоки дверные			
Д1	1.136-10	ДГ21-7	5		
Д1л	то же	ДГ21-7л	5		
Д2	"	ДГ21-9	3		
Д2л	"	ДГ21-9л	10		
Д3	"	ДГ21-10	2		
Д3л	"	ДГ21-10л	1		
Д4	"	ДГ21-12	3		
Д4л	"	ДГ21-12л	3		
Д5	"	ДГ24-15	3		
Д7	"	ДО21-13	1		
ДН1	1.136-11 ч.1	ДН20-9-16	7		
ДН1л	то же	ДН20-9-16л	1		
ДН2	"	ДН20-4.8-8	6		
ДТ8	1.136-11 ч.2	ДТ8	1		
ДП2	1.236-5 в.2	ДП2 09	1		
ПС	2.290-4 в.1	ПС	5		
		Блоки оконные			
О1	ГОСТ 11214-78	ОС 9-9	12		
О3	1.236-6 в.1	ОС 18-12в	8		
О4	ГОСТ 11214-78	ОС 6-9	1		
		Плиты подоконные			
ДО10-15	1.136-2	ДО 10-15	13		
ДО13-15	то же	ДО 13-15	8		
		Шкафы			
ПК	272-14-16-ИД-04.00	Шкаф ПК	2		
СС	272-14-16-ИД-01.00	Шкаф слабых токов	1		
ЛЮК	1.136-11 ч.2	Люк 800×800	1		

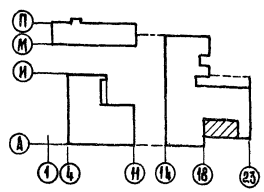

Рук. маст.	Колчин		
Гл. инж. м-1	Линецкий		
ГАП	Рабинович		
ГИП	Каледина		
Ст. арх.	Горбунова		
Разраб.	Белых		
Проверил	Горбунова		
Н. контр.	Зиновкина		

272-14-16-АС1

Рынок торговой площадью 900 кв. м.

Рынок

Стадия	Лист	Листов
Р	16	

План 2 этажа в осях Б-Г, 18-22

ЦНИИЭП торгово-бытовых зданий и туристских комплексов г. Москва

Привязан

Инв. №

Согласовано: ВК, Зайцева, ТХ, ЭО, СС, ОВ

Инв. № подл. | Подп. и дата | Взам. инв. №

17615-01

Типовой проект 272-14-16 Альбом I

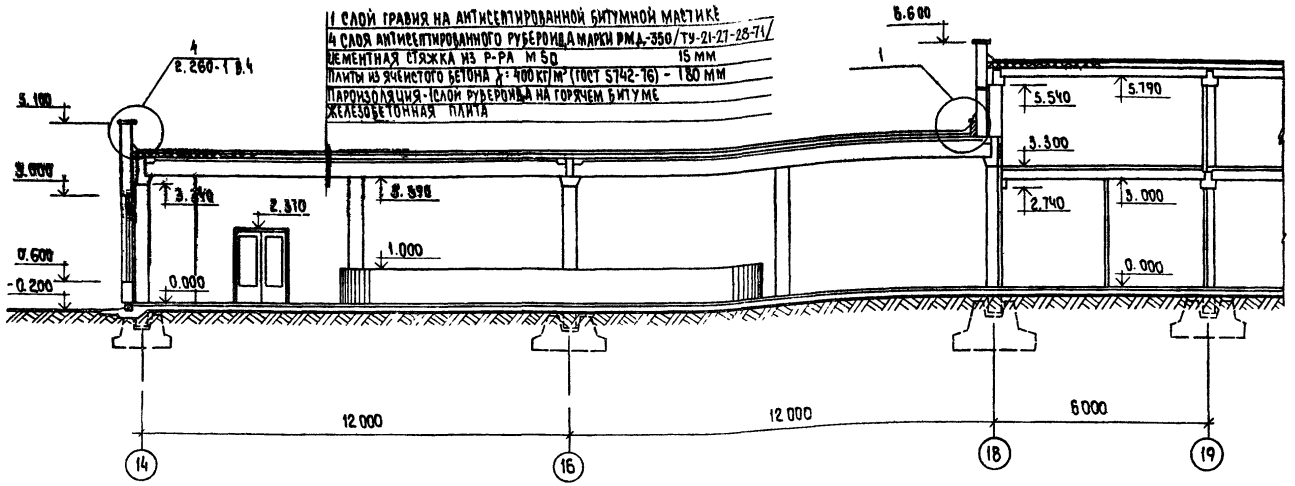

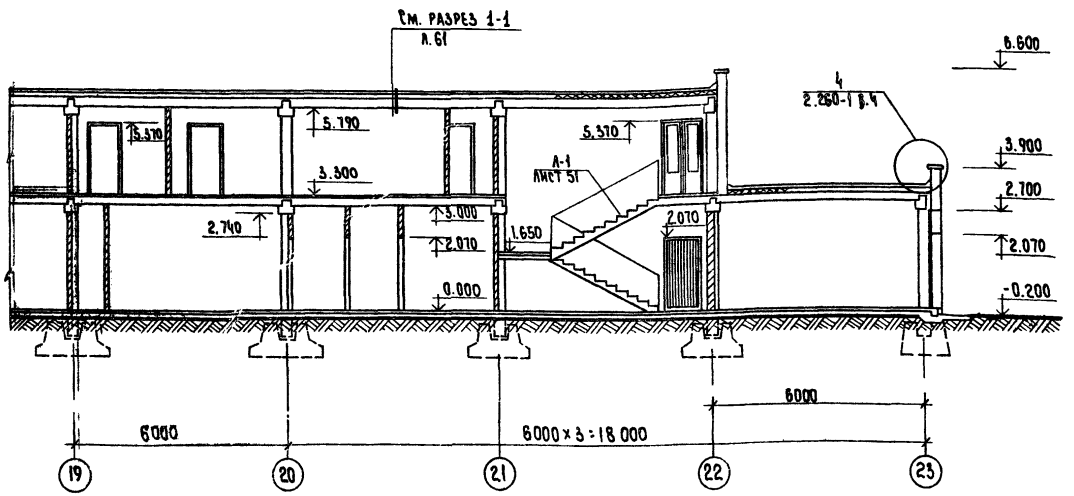

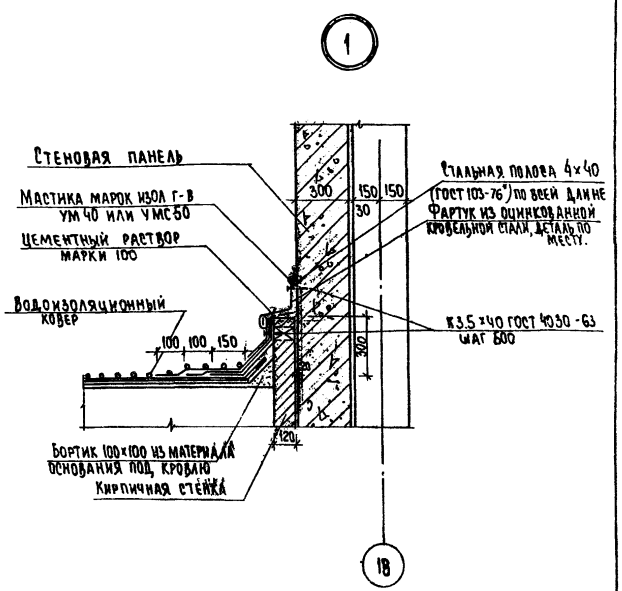

				272-14-16-АС1		
Рук. мас.	Колчин			Рынок торговой площадью 900 кв.м.		
Гл. инж. м.	Линецкий			Рынок	Стадия	Лист	Листов
ГАП	Рабинович				Р	17	
ГИП	Каледина			Разрез 1-1	ЦНИИЭП торгово-бытовых зданий и туристских комплексов г. Москва		
Гл. арх.	Горбунова						
Разраб.	Зиновкина						
Пров.	Белых						
Н. контр.	Зиновкина						

Привязан

Инв. N

Инв. N подл. | Подпись и дата | Взам. инв. N

Согласовано:

17615-01

2-2

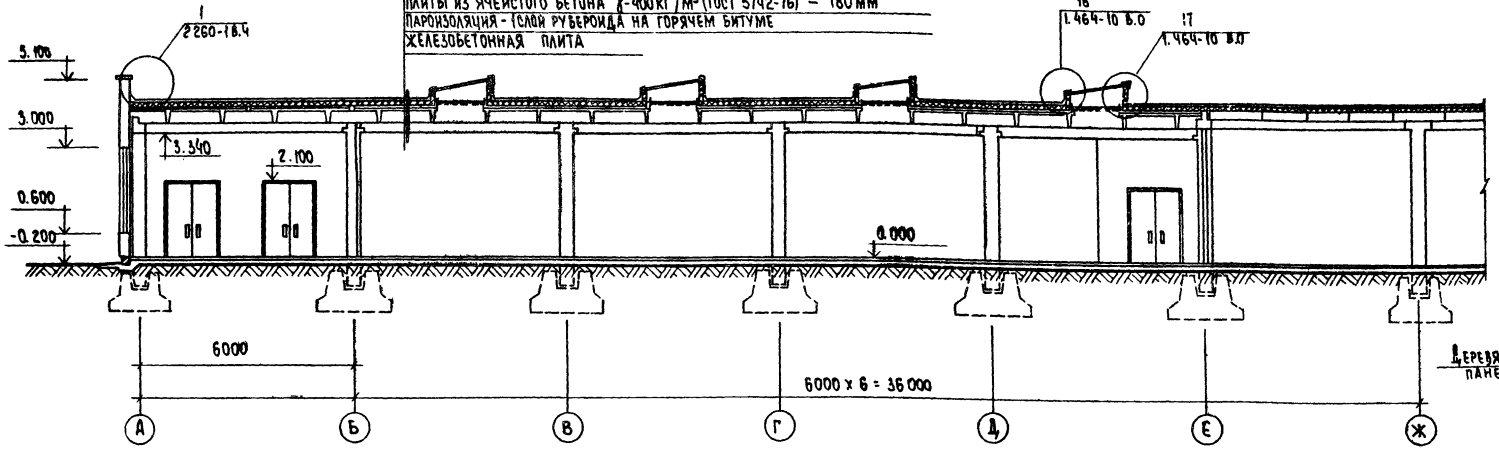

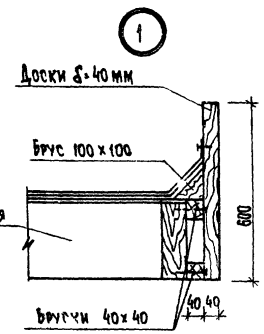

2-2

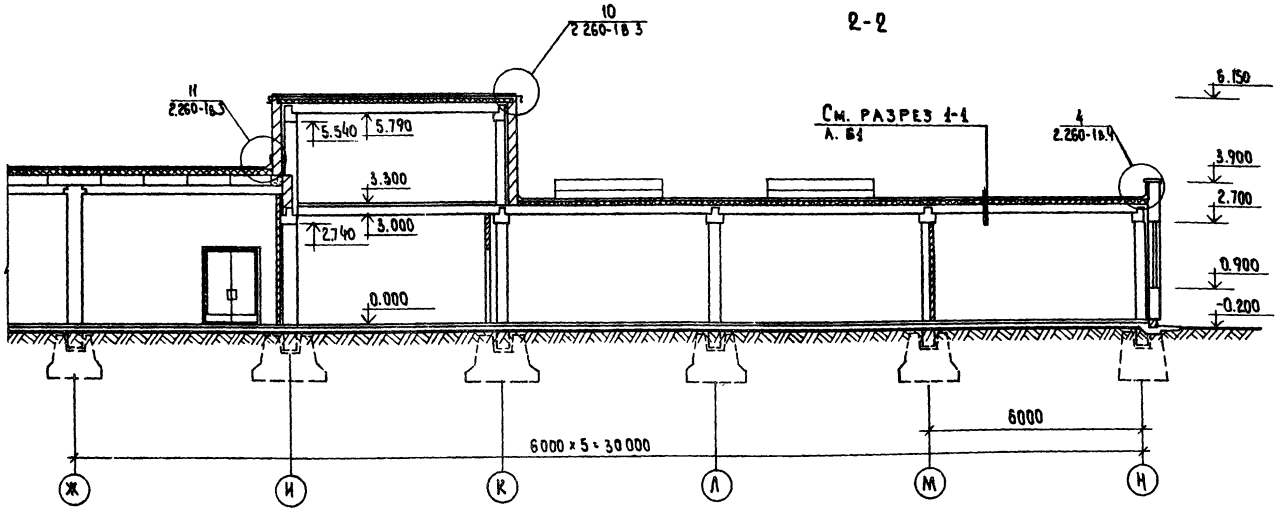

3-3

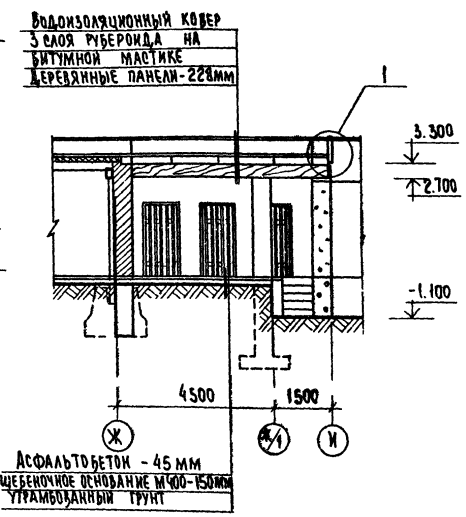

Асфальтобетон - 45 мм
Щебеночное основание М400-150 мм
Утрамбованный грунт

Привязан		Рук. мас.	Колчин	272-14-16-АС1	
		Гл. инж. м.	Линецкий	Рынок торговой площадью 900 кв.м.	
		ГАП	Рябинович	Рынок	Стадия: Р; Лист: 18; Листов:
		ГИП	Каледина		
		Ст. арх.	Горбунова		
		Разраб.	Зиновкина	Разрезы 2-2, 3-3.	ЦНИИЭП торговых зданий и туристских комплексов г. Москва
		Пров.	Павлов		
Инв. №		Н. контр.	Зиновкина		

Согласовано

Инв. № подл. | Подп. и дата | Взам. инв. №

Типовой проект 272-14-16 Альбом I

Фасад А-Н

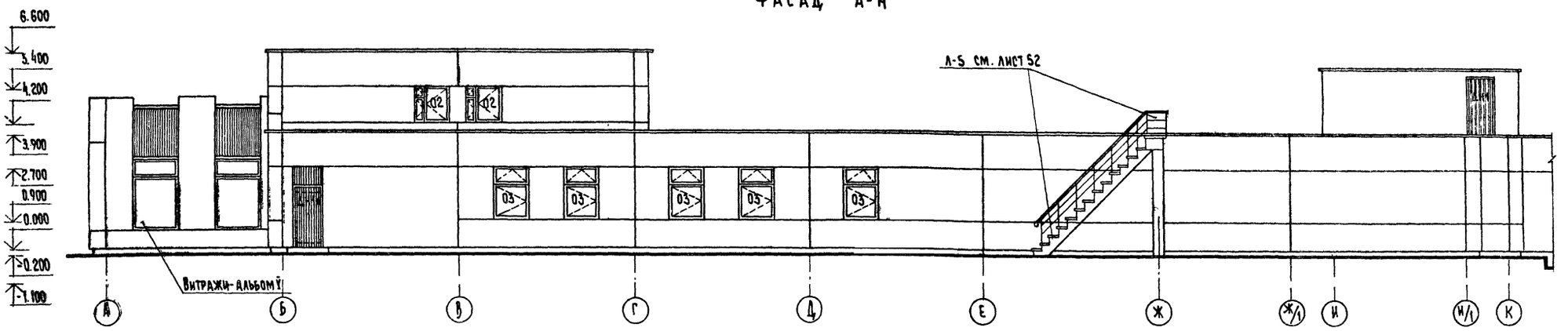

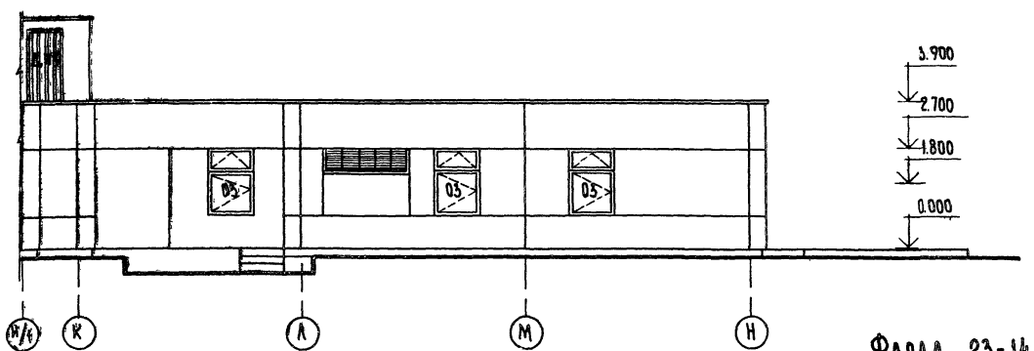

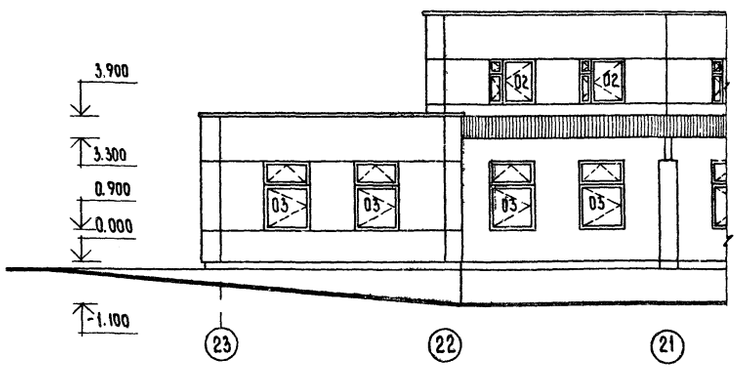

Фасад 23-14

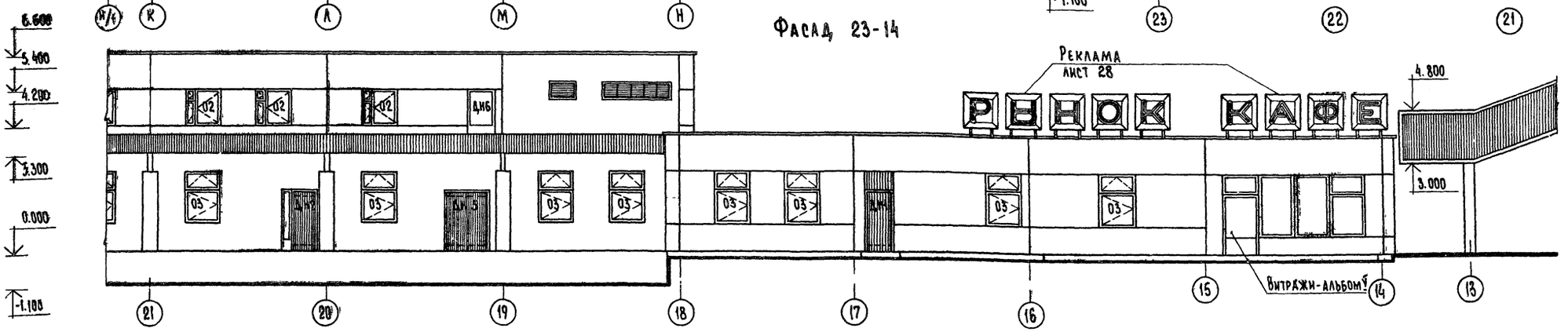

Рук. мас.	Колчин		
Гл. инж. м	Линецкий		
Гл. арх. пр.	Рабинович		
Гл. инж. пр.	Каледина		
Ст. арх.	Горбунова		
Разработ.	Белых		
Проверил	Пащенко		
Н. контр.	Диовкина		

Привязан

Инв. №

272-14-16-АС1

Рынок торговой площадью 900 кв. м.

Рынок.

Стадия	Лист	Листов
Р	19	

Фасады: А-Н; 23-14.

ЦНИИЭП торгово-бытовых зданий и туристских комплексов г. Москва

17615-01

Согласовано

Инв. № подл. | Подп. и дата | Взам. инв. №

Типовой проект 272-14-16 Альбом I

ФАСАД 14-23

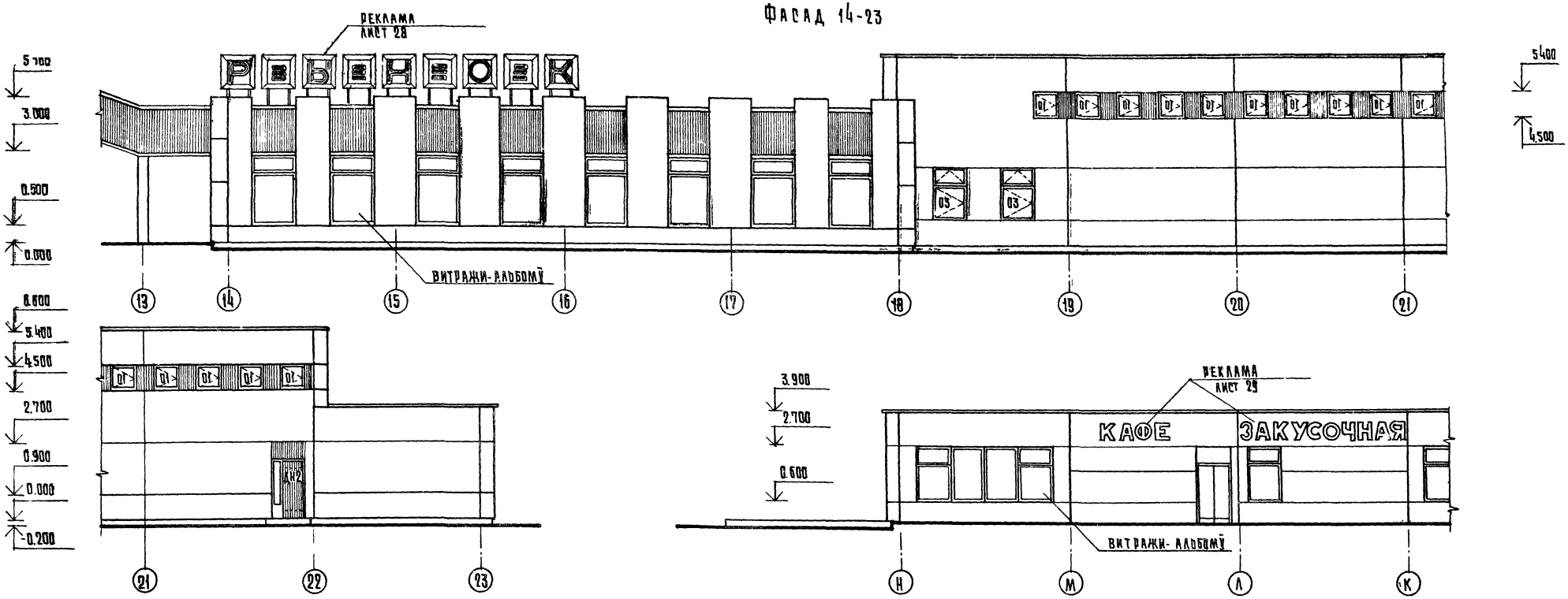

ФАСАД Н-А

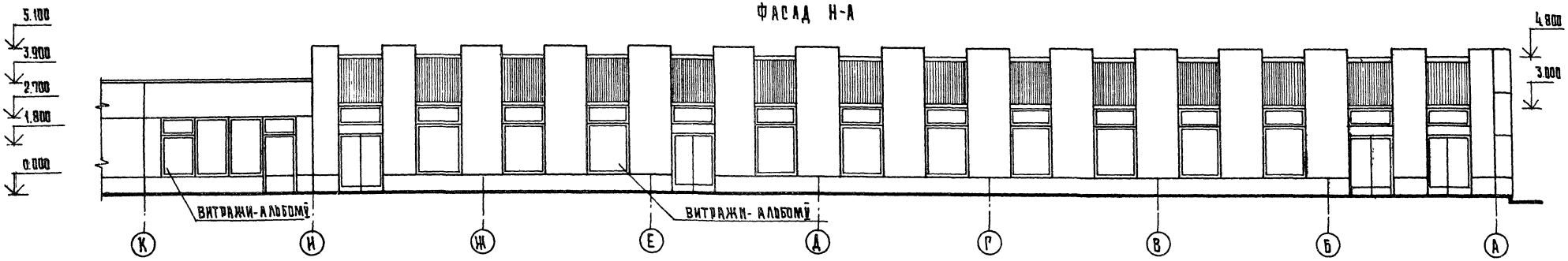

РУК. МАСТ.	Колчин		
ГЛ. ИНЖ. М.	Линецкий		
ГЛ. АРХ. ПР.	Рабинович		
ГЛ. ИНЖ. ПР.	Каледина		
СТ. АРХ.	Горбунова		
РАЗРАБОТ.	Белых		
ПРОВЕРИЛ	Пащенко		
Н. КОНТР.	Зиновкина		

272 - 14 - 16 - АС1

Рынок торговой площадью 900 кв.м.

Рынок

СТАДИЯ	ЛИСТ	ЛИСТОВ
Р	20	

Фасады: 14-23; Н-А

ЦНИИЭП торгово-бытовых зданий и туристских комплексов г. Москва

ПРИВЯЗАН

ИНВ №

СОГЛАСОВАНО:

ОВ | ГАЛОБОДИНА

ИНВ. № ПОДЛ. | ПОДП. И ДАТА | ВЗАМ. ИНВ. №

Типовой проект 272-14-16 Альбом I

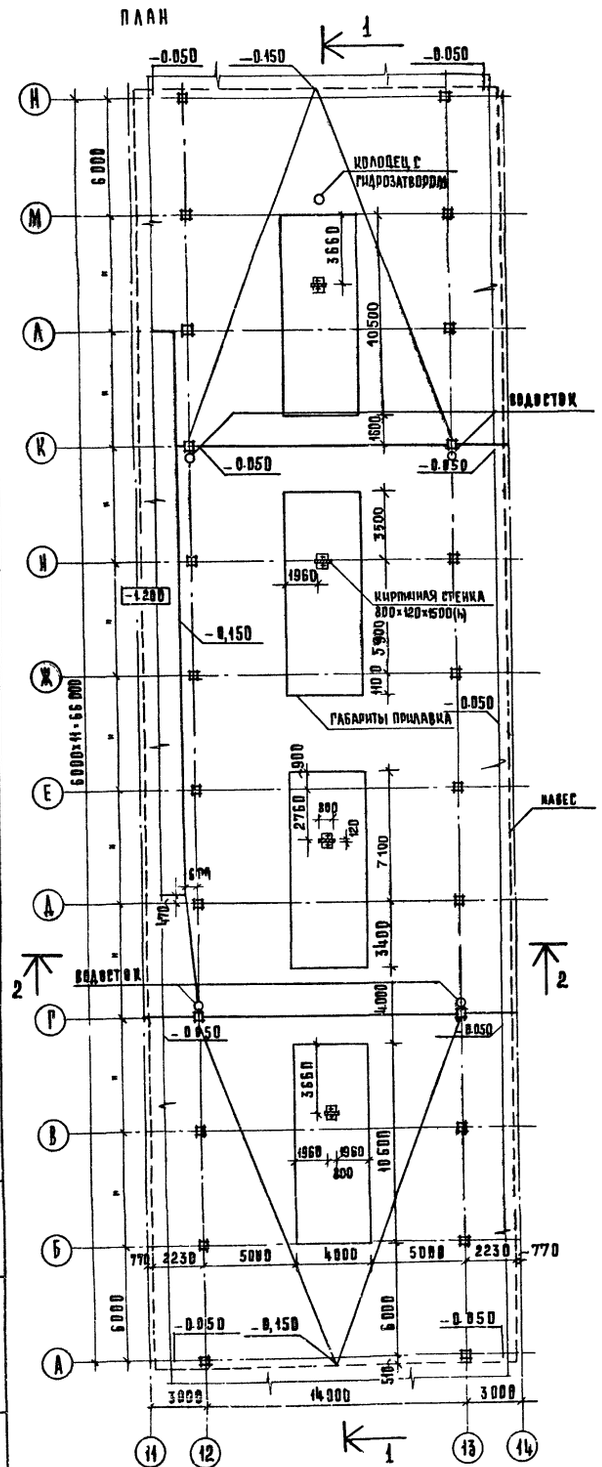

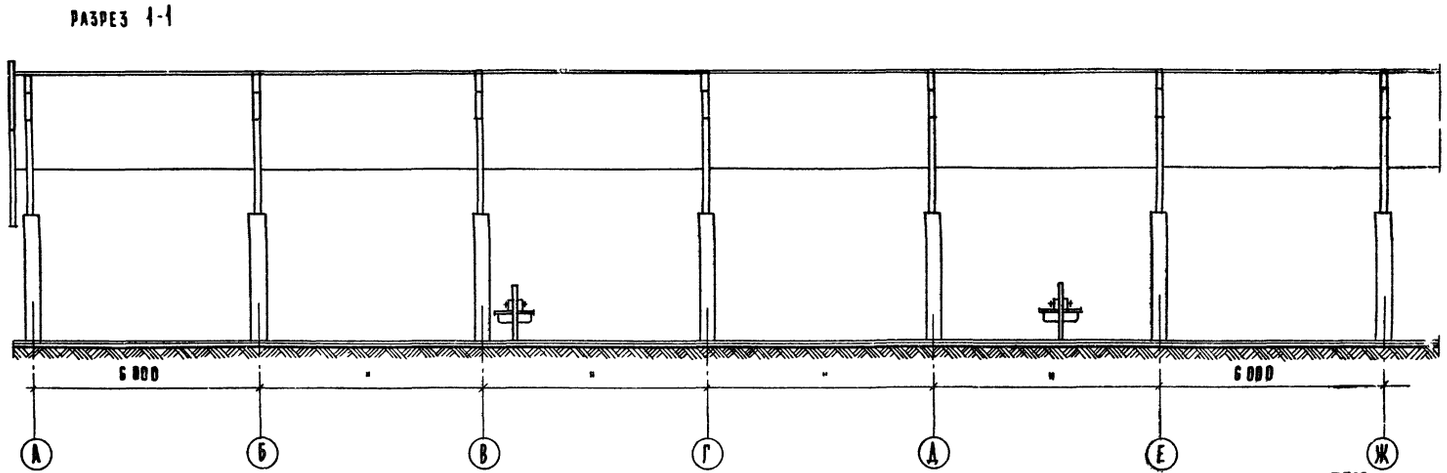

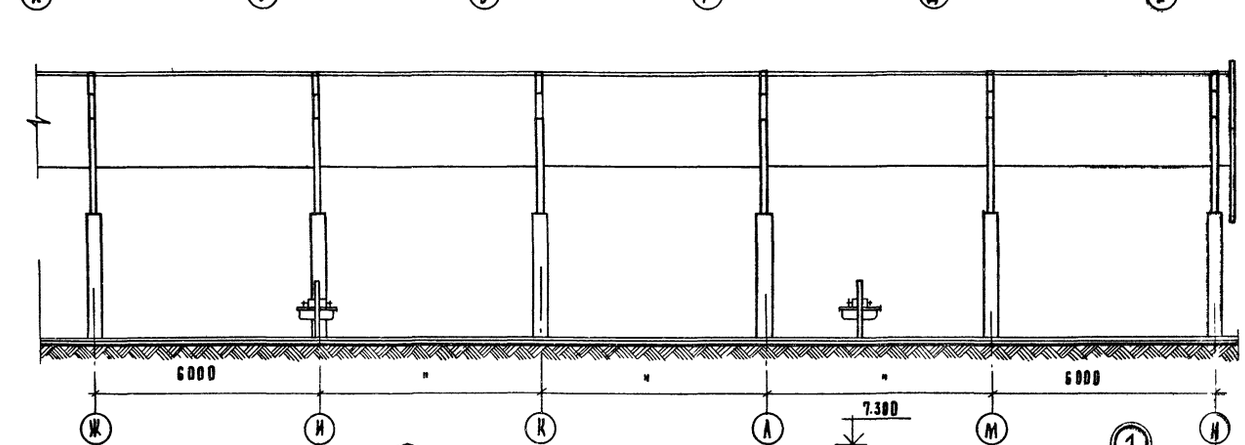

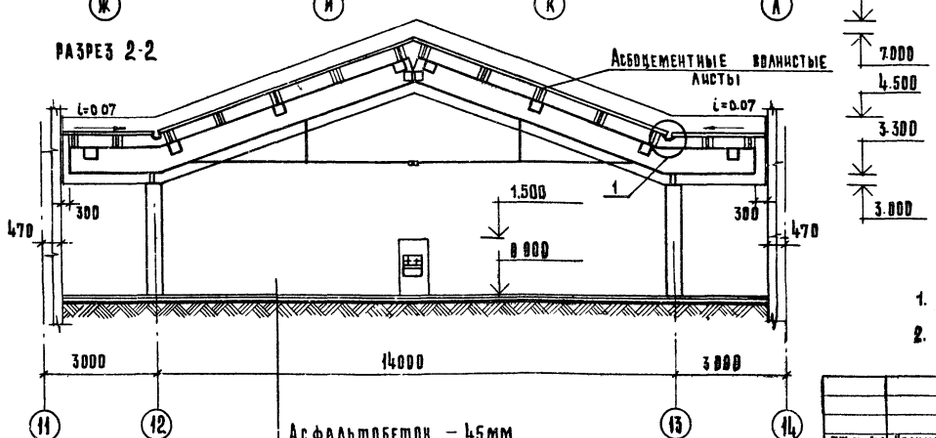

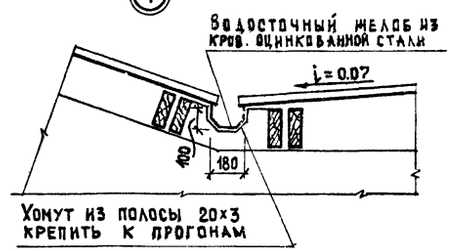

1. Желобы провести с уклоном 0,01 к водосточным трубам из кровельной оцинкованной стали.
2. Водосточные трубы расположить у колонн по осям 12 и 13, на осях А, Г, Е, К, Н.

Рук. м. №1	Колчин		
Гл. инж. м.	Линецкий		
Гл. арх. пр.	Рабинович		
Гл. инж. пр.	Каледина		
Ст. арх.	Горбунова		
Разраб.	Белых		
Пров.	Пащенко		
Н. контр.	Зиновкина		

272-14-16-АС1

Рынок торговой площадью 900 кв. м.

Сезонная торговля под навесом

Стадия	Лист	Листов
Р	21	

План в осях: А-Н, 11 14
Разрезы: 1-1, 2-2.

ЦНИИЭП г. Москва

Торгово-бытовых зданий и туристских комплексов

Привязан

Инв. №

Согласовано

Инв. № подл. | Подпись и дата | Взам. инв. №

17615-01

Типовой проект 272-14-16 Альбом I

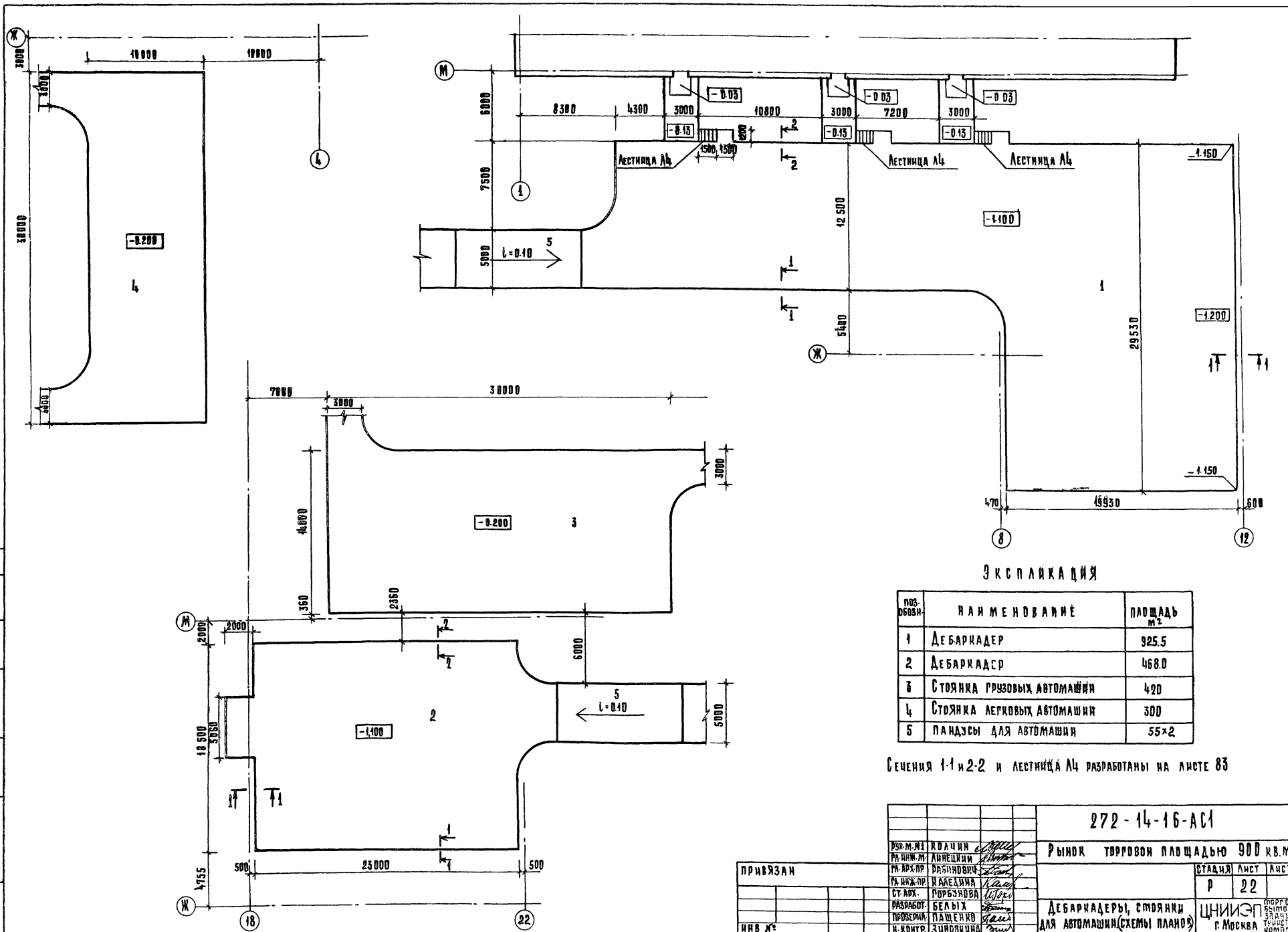

Экспликация

Поз. обозн.	Наименование	Площадь м²
1	Дебаркадер	925.5
2	Дебаркадер	468.0
3	Стоянка грузовых автомашин	420
4	Стоянка легковых автомашин	300
5	Пандусы для автомашин	55×2

Сечения 1-1 и 2-2 и лестница Л4 разработаны на листе 83

Рук. м. №1	Колчин	
Гл. инж. м.	Линецкий	
Гл. арх. пр.	Рабинович	
Гл. инж. пр.	Каледина	
Ст. арх.	Горбунова	
Разработ.	Белых	
Проверил	Пащенко	
Н. контр.	Зиновкина	

Привязан

Инв. №

272-14-16-АС1

Рынок торговой площадью 900 кв.м.

Стадия	Лист	Листов
Р	22	

Дебаркадеры, стоянки для автомашин (схемы планов)

ЦНИИЭП Торгово-бытовых зданий и туристских комплексов г. Москва

17615-01

Согласовано:

Инв. № подл. | Подп. и дата | Взам. инв. №

Типовой проект 272-14-16 Альбом I

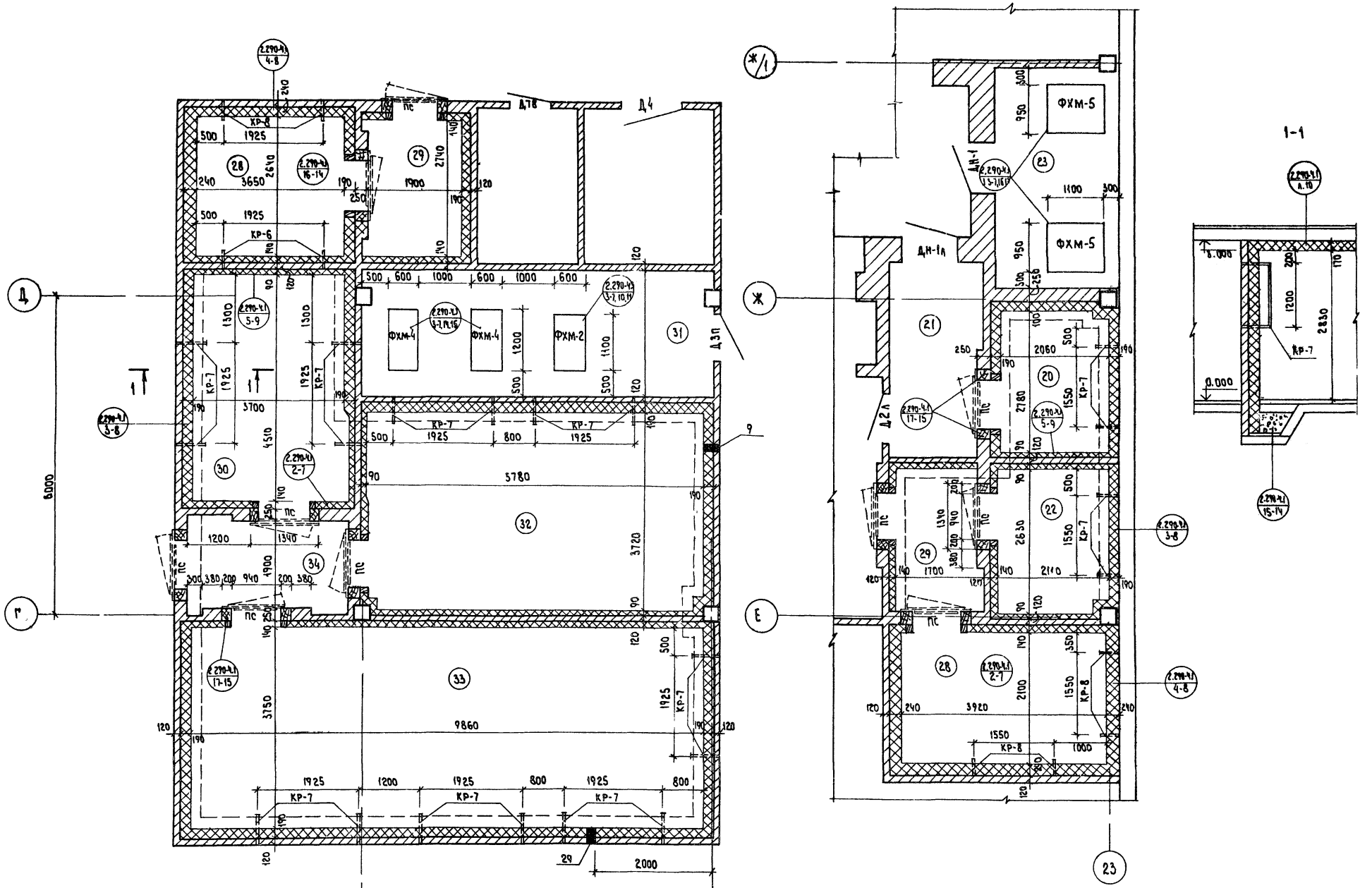

1. Расположение охлаждаемых камер даны на плане л.15
2. Кронштейны КР-7 для крепления испарителей заложить до производства паро и теплоизоляционных работ.
3. Под виброоснования ФХМ фундаменты даны на л.35.

РУК. МАС.	КОЛЧИН		
ГЛ. ИНЖ. М.	ЛИНЕЦКИЙ		
ГАП	РАБИНОВИЧ		
ТИП	КАЛЕДИНА		
СТ. АРХ.	ГОРБУНОВА		
РАЗРАБ.	РОРБУНОВА		
ПРОВ.	ПАЩЕНКО		
Н. КОНТР.	ЗИНОВКИНА		

ПРИВЯЗАН

ИНВ. Н

272-14-16-АС1

Рынок торговой площадью 900 кв. м.

Рынок

СТАДИЯ	ЛИСТ	ЛИСТОВ
Р	23	

Охлаждаемые камеры в осях 21-22, Г-Д и 22-23, Е-Ж.

ЦНИИЭП торгово-бытовых зданий и туристских комплексов г. Москва

СОГЛАСОВАНО: Мирская

Инв. н. под. л. | Подпись и дата | Взам. инв. н. | Х.С.

17615-01

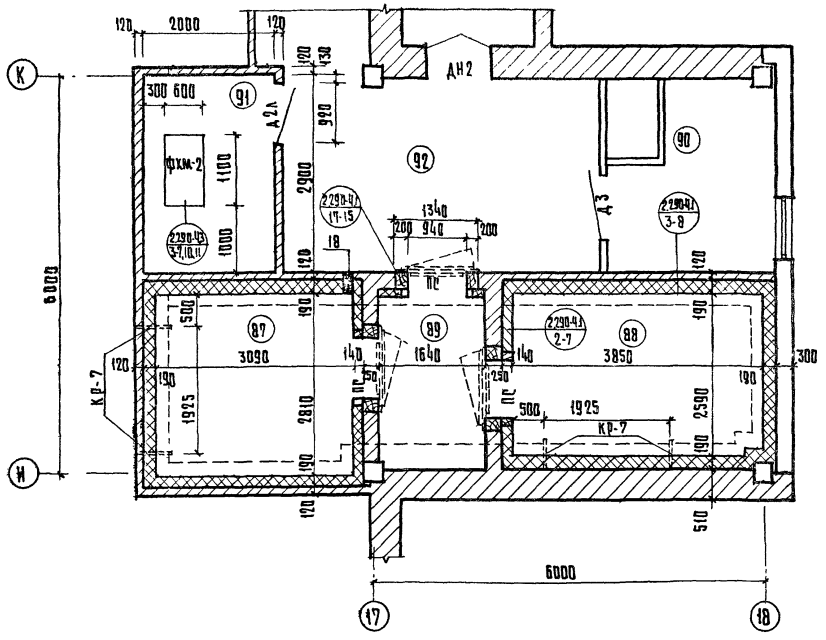

Поз обозначения	Обозначение	Наименование	Кол.	Масса ед. кг	Примечание
1	2	3	4	5	6
		кронштейны			
кр-6	2.290-4 вып.2 л.3	кр- 6	2	8.68	
кр-7	то же л.3	кр- 7	16	9.07	
кр-8	" л.3	кр-8	6	9.44	
		материалы			
	гост 8486-66	Рейки 50×50 м³	1.8		
		Рейка 30×100 м³	4.1		
		Рейка 50×150 м³	0.53		
		Брус 180×250 м³	4.0		
		Металлические изделия			
	2 290-4 вып 1 л 18	А-1	1		
	гост 8509-72	L 32×4 м			
		Петли дверные			
	гост 10140-71	Минераловатные плиты м³	82.5		
	гост 5336-75	Сетка N 10-12 м²			
	гост 103-76	-20×4 м			

1	2	3	4	5	6
		Плита виброоснования под агрегат			
фхм-1	2.290-4 вып.3 л.8,9	фхм-1	1	180	
фхм-2	то же л.10,11	фхм-2	2	247	
фхм-4	" л. 14,15	фхм-4	2	270	
фхм-5	" л. 16,17	фхм-5	2	261	
		Анкера			
	2.290-4 вып.1 л.7	А-1	54	0.31	
	то же л.7	А-2	190	0.34	
	" л.8	А-3	430	0.37	
	" л.8	А-4	66	0.41	
	" л.9	А-5	12	0.16	
	" л.11	А-8	215	0.40	

Рук.маст.	Колчин	
Гл.инж.м.	Кинецкий	
ГАП	Рабинович	
ГИП	Каледина	
Ст.арх.	Горбунова	
Разраб.	Горбунова	
Пров.	Пащенко	
Н.контр.	Зиновкина	

272-14-16-АС1

Рынок торговой площадью 900 кв.м.

Рынок

Стадия	Лист	Листов
Р	24	

Охлаждаемые камеры в осях 17-18, И-К и 17-18, Е-Ж

ЦНИИЭП торгово-бытовых зданий и туристских комплексов г. Москва

привязан

инв №

17645-01

Типовой проект 272-14-16 Альбом I

Развертки стен торгового зала рынка

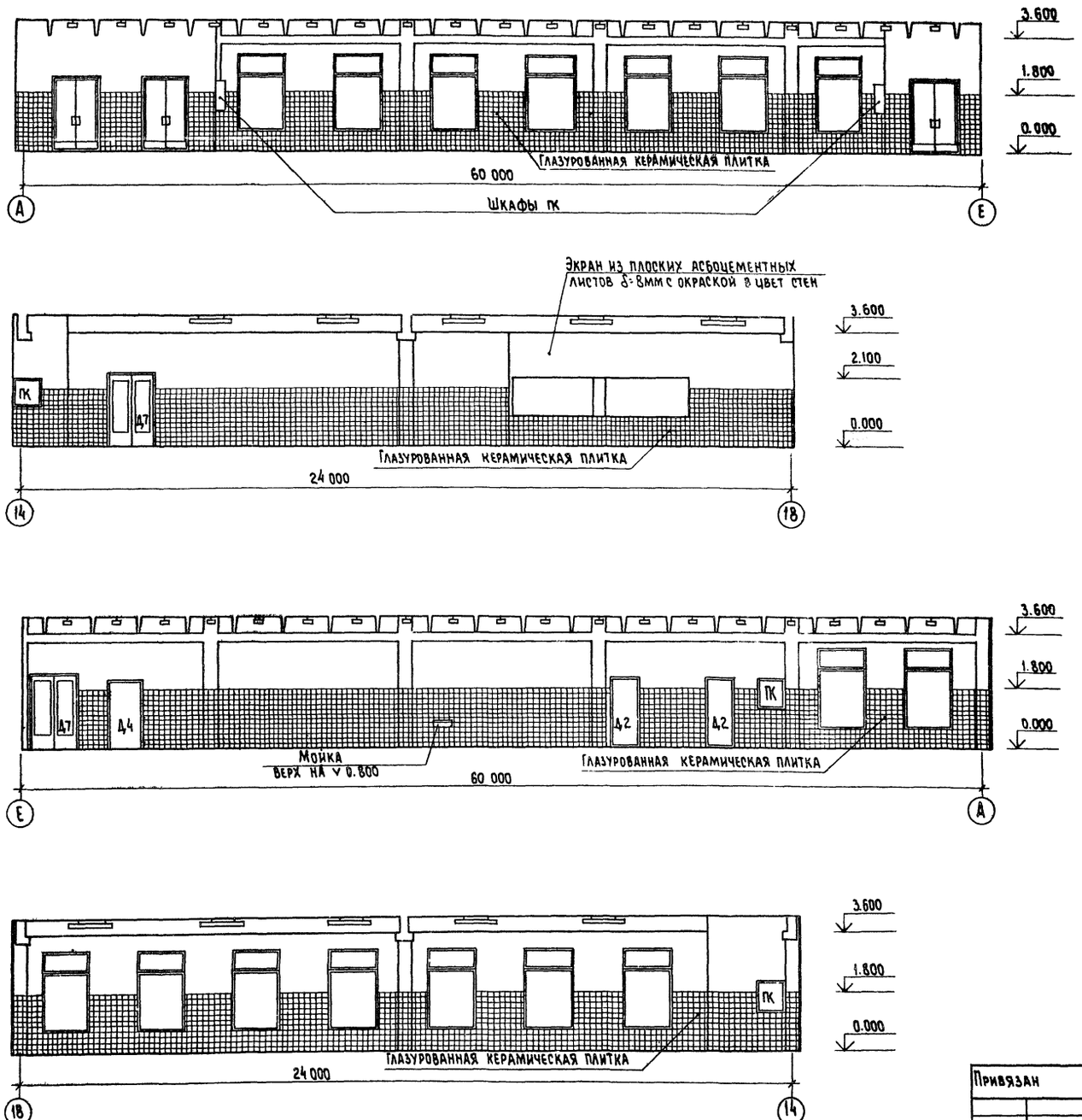

Развертки стен зала торговли картофелем

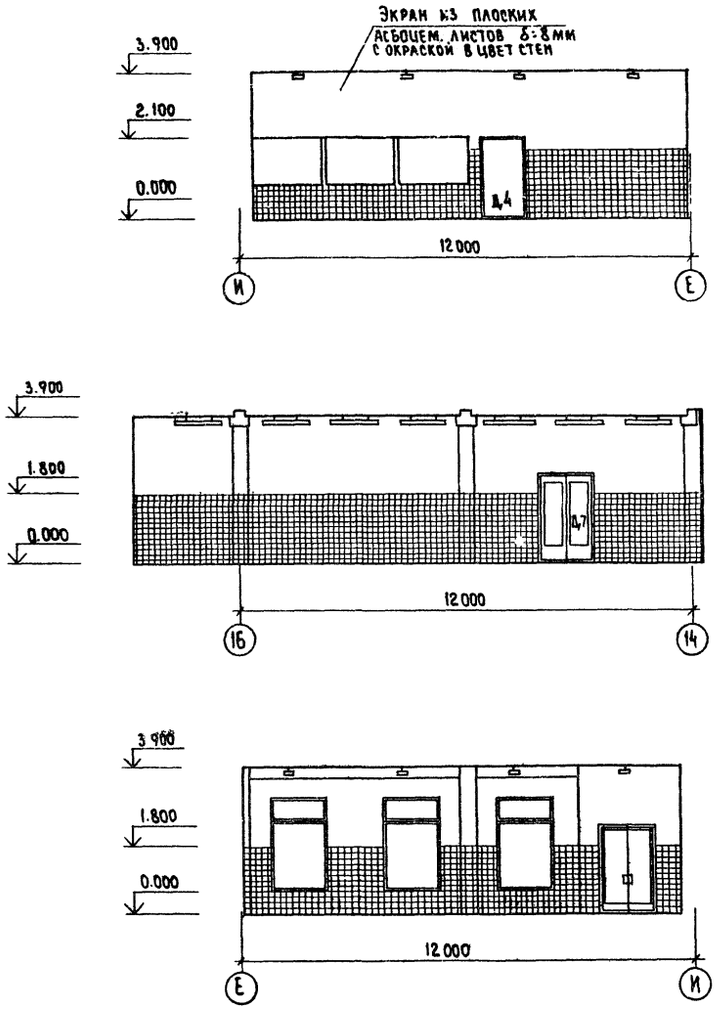

Привязан				272-14-16-АС1
				Рынок торговой площадью 900 кв.м.
				Рынок
				Стадия: Р; Лист: 25; Листов:
				Развертки стен торгового зала рынка. Развертки стен зала торговли картофелем.
				ЦНИИЭП г. Москва — торгово-бытовых зданий и туристских комплексов
Инв. N				

Рук. мас.	Колчин	
Гл. инж. м	Линецкий	
ГАП	Рабинович	
ГИП	Каледина	
Ст. арх.	Горбунова	
Разраб.	Кашкина	
Пров.	Белых	
Н. контр.	Зиновкина	

17615-01

Согласовано:

Инв. N подл. | Подпись и дата | Взам. инв. N

Потолок торгового зала рынка

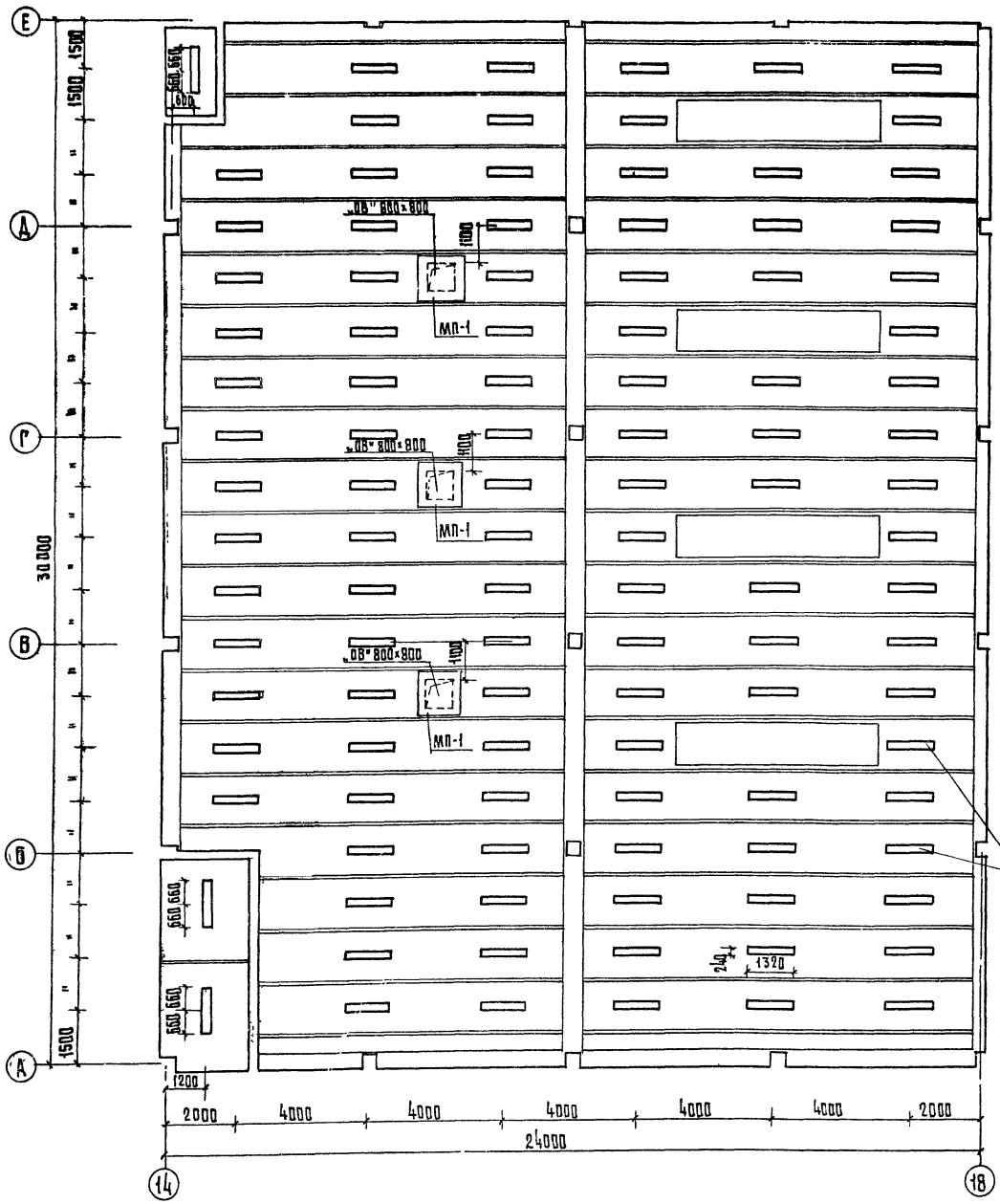

Потолок зала торговли картофелем

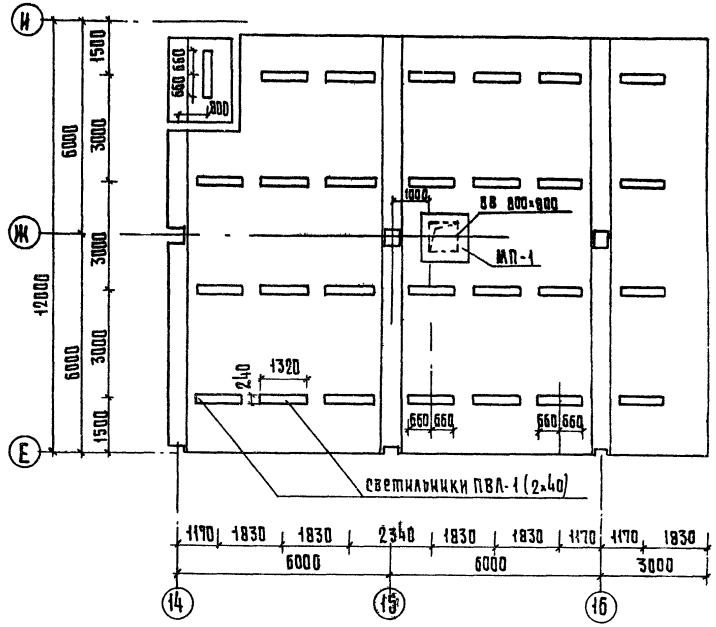

Поз обозначения	Обозначение	Наименование	Кол.	Масса ед.кг.	Примечание
		Изделия металлические			
		Металлический поддон			
	272-14-16-ИМ-07 00	МП-1	4	83	
	-01	МП-2	3	62	

Примечание.
МП-2 - металлический поддон см. лист 65

ГИП	Рабинович		
ГИО	Каледина		
Ст. Арх.	Горбунова		
Разраб.	Кашкина		
Пров.	Белых		
Н.контр.	Зиновкина		

272-14-16-АС1

Рынок торговой площадью 900 кв.м.

Рынок

Стадия	Лист	Листов
Р	26	

Потолок торгового зала рынка. Потолок зала торговли картофелем

ЦНИИЭП торговых зданий и туристских комплексов г. Москва

Привязан

Инв. №

Согласовано:

Инв. № подл. | Подпись и дата | Взам. инв. №

17615-01

Типовой проект 272-14-16 Альбом I

Развертка стен обеденного зала закусочной

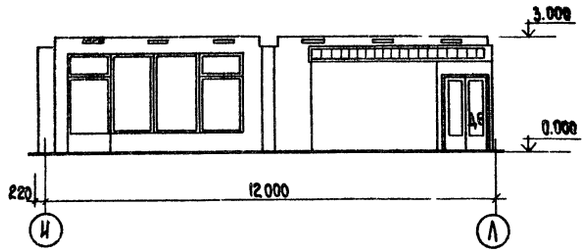

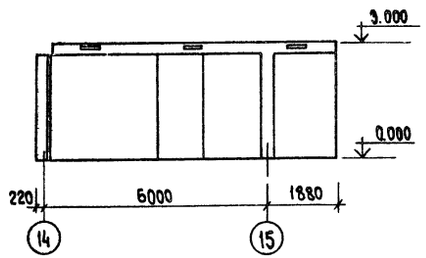

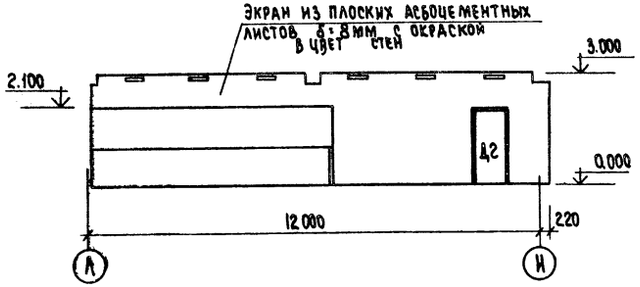

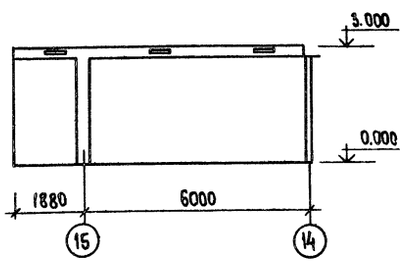

Развертка стен обеденного зала кафе

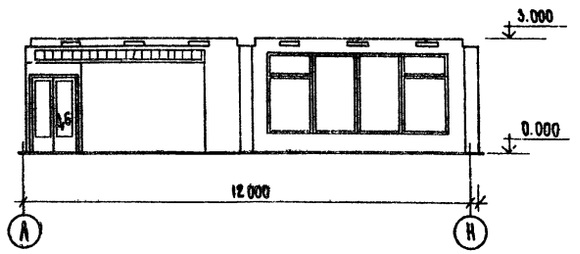

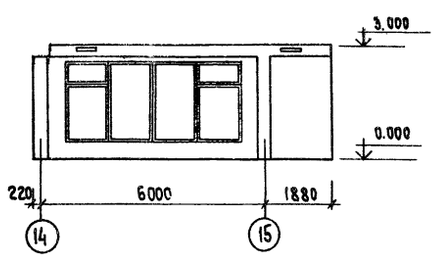

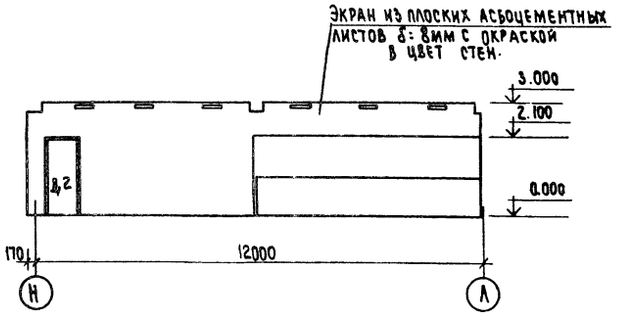

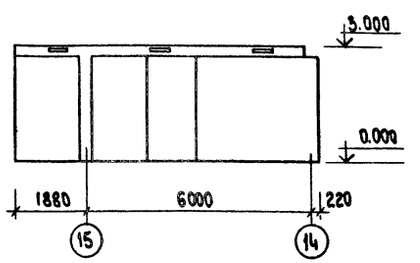

Потолок залов кафе и закусочной

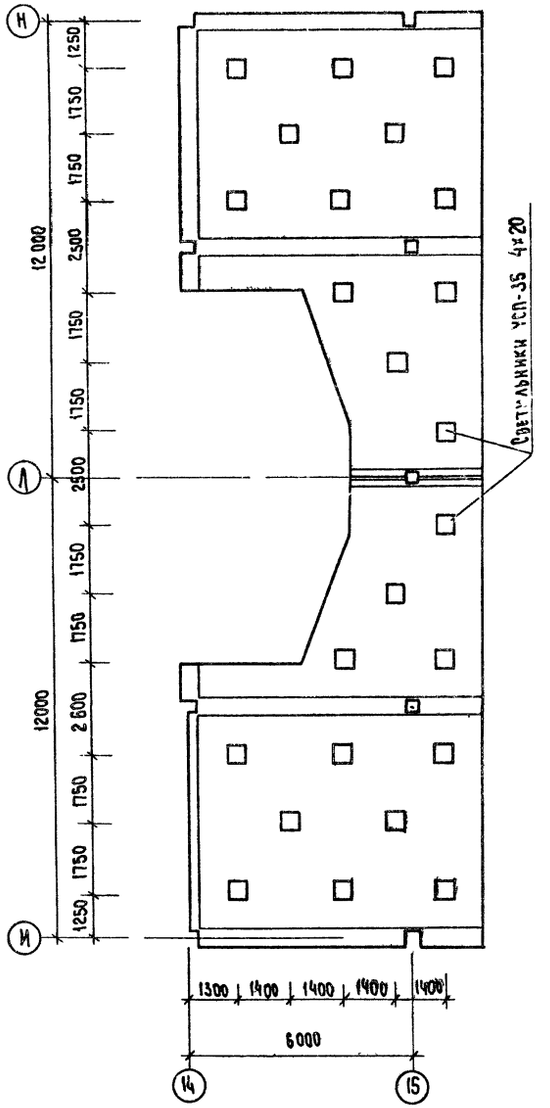

			272-14-16-АС1
Рук. мар.	Колчин		Рынок торговой площадью 900 кв.м.
Гл. инж. пр.	Линецкий		
ГАП	Рабинович		Стадия Р; Лист 27; Листов
ГИП	Каледина		
Ст. арх.	Горбунова		
Разраб.	Кашкина		Развертка стен обеденного зала кафе; Развертка стен обеденного зала закусочной; Потолок залов кафе и закусочной.
Пров.	Белых		ЦНИИЭП торгово-бытовых зданий и туристских комплексов г. Москва
Н. контр.	Зиновкина		

Привязан

Инв. N

Согласовано:

Инв. N подл. | Подпись и дата | Взам. инв. N

176/5-01

Фрагмент фасада рынка, кафе

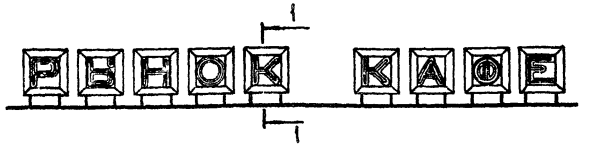

Разбивочный чертеж кронштейнов рекламы по оси Н

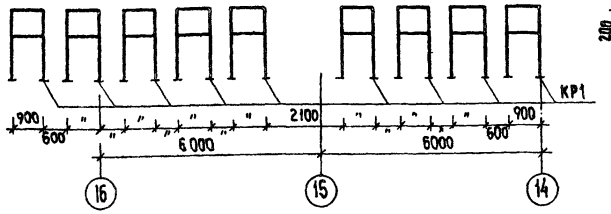

Разбивочный план фундаментов кронштейнов по оси Н

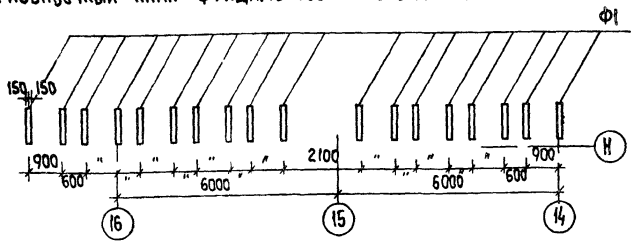

Фрагмент фасада рынка

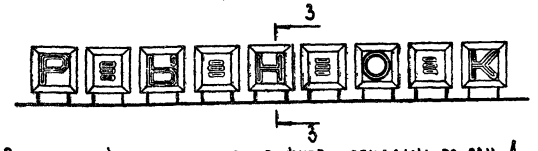

Разбивочный чертеж кронштейнов рекламы по оси А

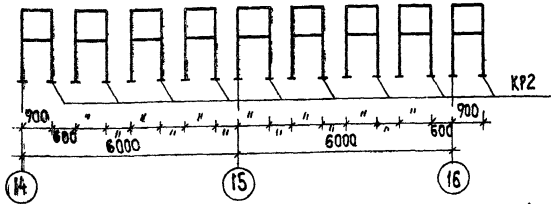

Разбивочный план фундаментов кронштейнов по оси А

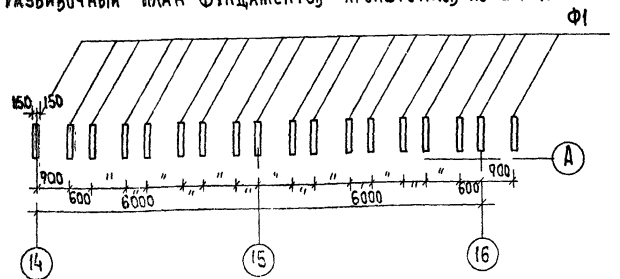

Буквы рекламы

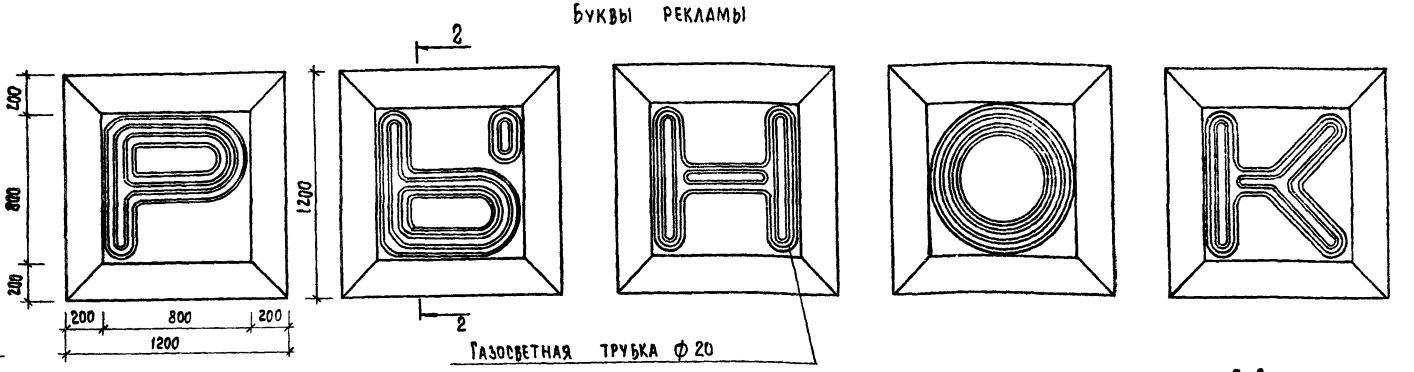

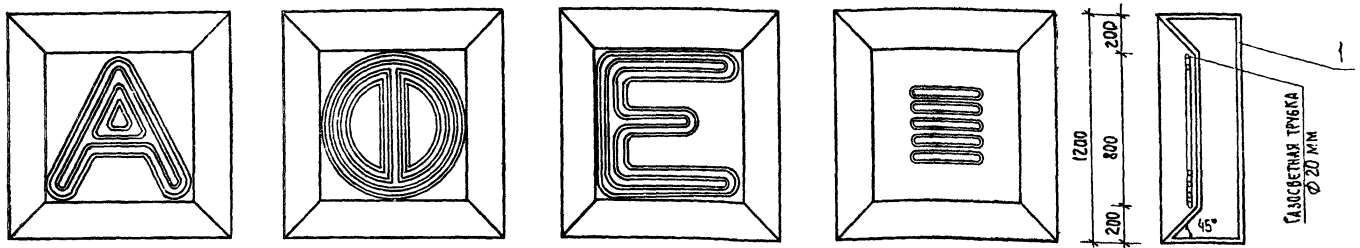

2-2

1-1

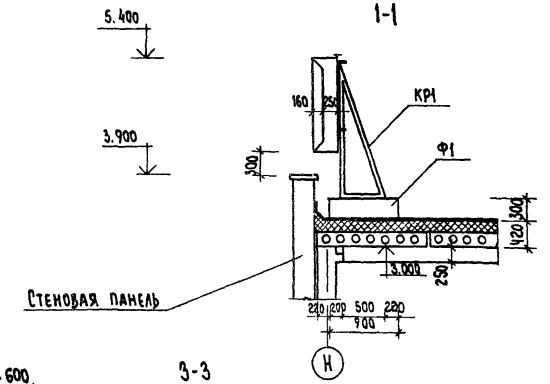

3-3

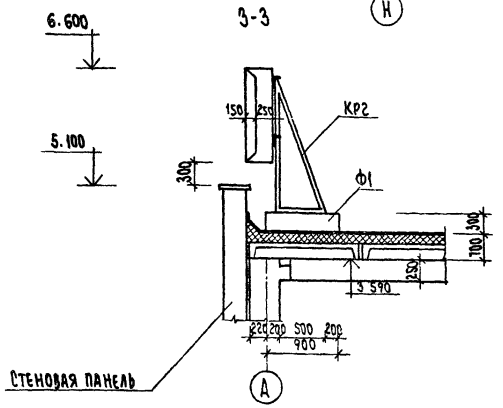

Поз обозначение	Обозначение	Наименование	Кол.	Масса ед. изм. кг	Примечание
1	ГОСТ 19903-74	Сталь листовая δ-1, 82 м²	—	7.85	
КР1	272-14-16-ИМ-05.00	Кронштейн КР1	9	38.16	
КР2		Кронштейн КР2	9	42.56	
Ф1	272-14-16-АС1 л.	Блок фундаментный Ф1	18	0.081м³	Бетон М 100

1. Все металлические конструкции рекламы выполнить из стали С38/23 марки ВСт3кп2 ГОСТ 380-71*
2. Сварные швы принять высотой $h_{шв.}$ = 6 мм.
3. Защита от коррозии – окраска масляной краской за 2 раза.
4. Реклама выполняется специализированной организацией и согласовывается с авторским надзором.

Согласовано:

Инв. № подл. | Подпись и дата | Взам. инв. №

Привязан

Инв. №

Рук. мас.	Колчин	
Гл. инж. м.	Линецкий	
Гл. арх. пр.	Рабинович	
Гл. инж. пр.	Каледина	
Ст. арх.	Горбунова	
Разраб.	Белых	
Провер.	Пащенко	
Н. контр.	Зиновкина	

272-14-15-АС1

Рынок торговой площадью 900 кв. м.

Рынок, кафе

Стадия	Лист	Листов
Р	28	

Конструкция и крепление газосветной рекламы.

ЦНИИЭП торгово-бытовых зданий и туристских комплексов г. Москва

Типовой проект 272-14-16 Альбом I

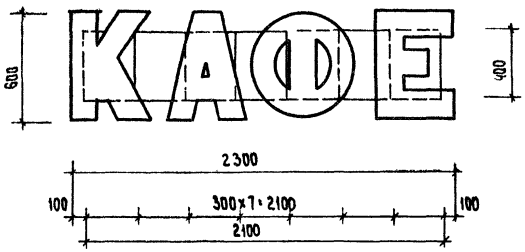

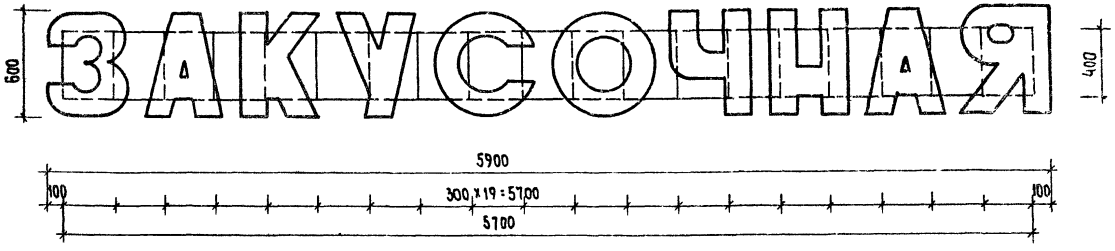

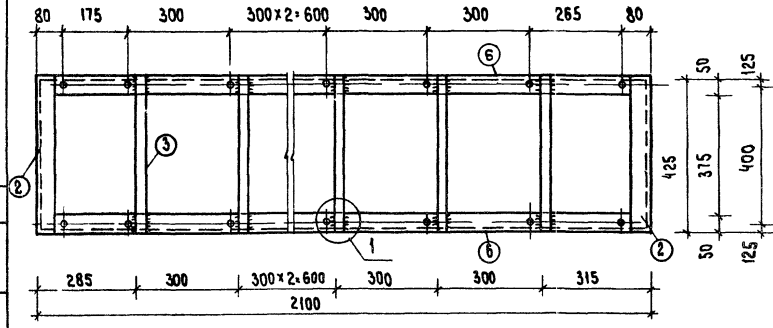

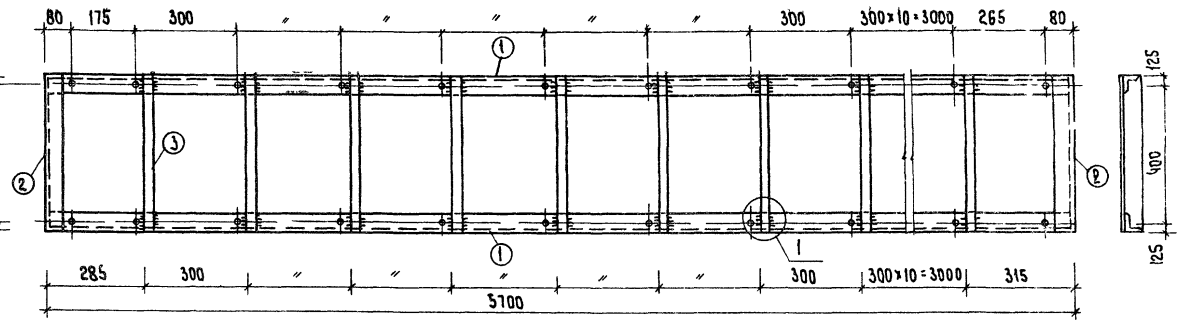

поз. 4

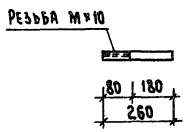

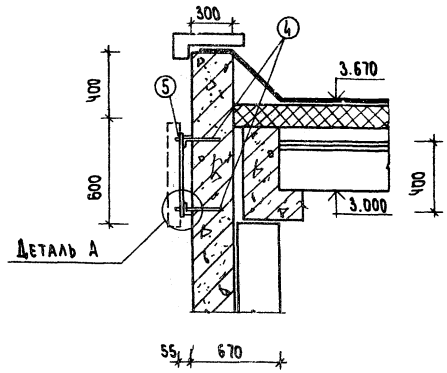

Деталь А

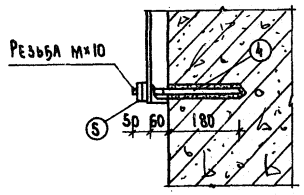

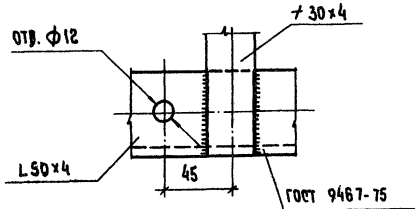

Спецификация элементов рекламы

Марка поз.	Обозначение	Наименование	Кол.	Масса ед. кг	Примечание
1	ГОСТ 8509-72	L 50×4, ℓ = 5700	2	17.3	
2	ГОСТ 8509-72	L 50×4, ℓ = 425	4	2.6	
3	ГОСТ 103-75	⌖ 30×4, ℓ = 425	26	0.6	
4	ГОСТ 5781-75	ф 10 А1 ℓ = 260	58	0.23	
5	ГОСТ 5915-70*	Гайка и контргайка М10 кол.	80	—	
6	ГОСТ 8509-72	L 50×4 ℓ = 2100	2	8.6	

Привязан

Инв. №

Рук. мас.	Колчин	
Гл. инж. м	Линецкий	
Гл. арх. пр.	Рабинович	
Гл. инж. пр.	Каледина	
Ст. арх.	Горбунова	
Разраб.	Белых	
Проверил	Пащенко	
Н. контр.	Зиновкина	

272-14-16-АС1

Рынок торговой площадью 900 кв. м.

Кафе, закусочная

Стадия	Лист	Листов
Р	2.9	

Конструкция и крепление рекламы из пластмассы

ЦНИИЭП торгово-бытовых зданий и туристских комплексов г. Москва

17615-01

Согласовано:

Инв. № подл. | Подпись и дата | Взам. инв. №

Вид 3-3

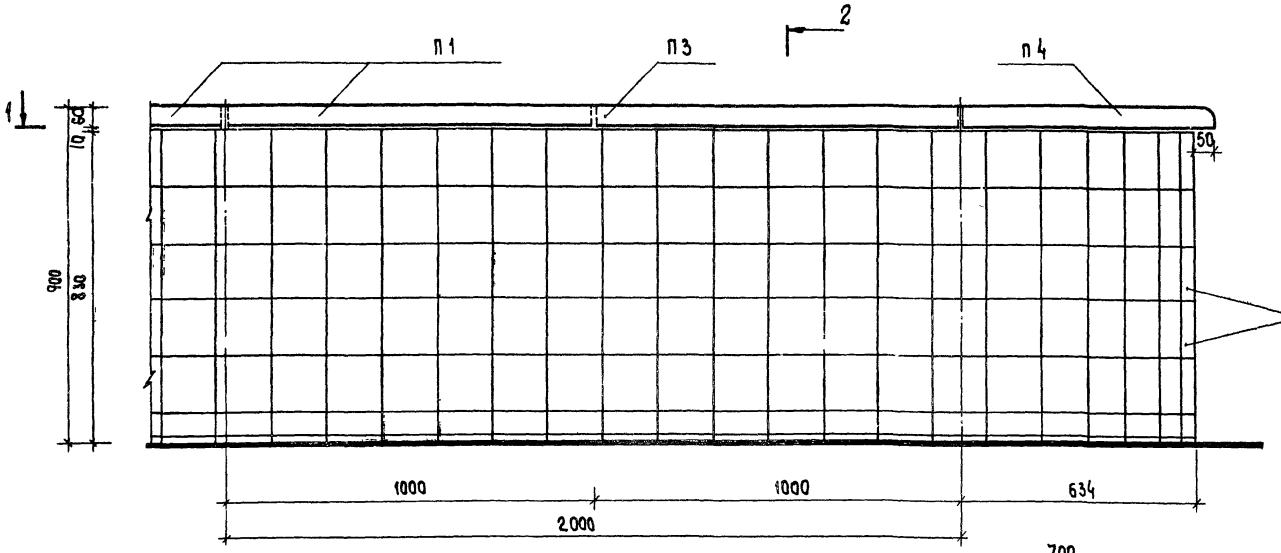

2-2

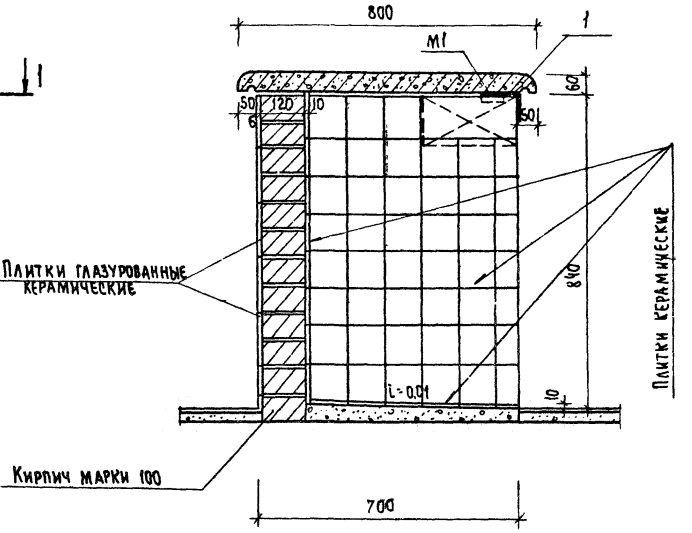

Фрагмент Г 1-1

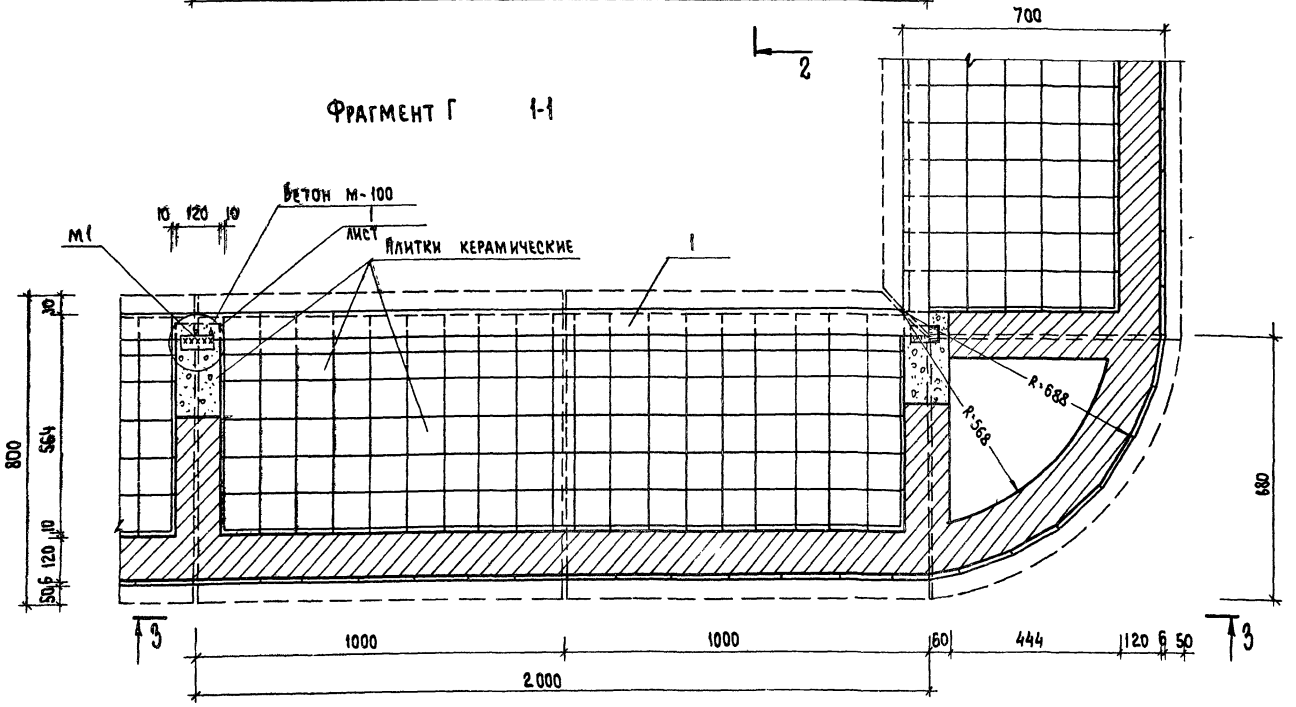

1. Фасад прилавка обращенный в торговый зал облицевать глазурованной керамической плиткой ГОСТ 6141-76 остальные поверхности прилавка облицевать керамическими плитками ГОСТ 6787-69.
2. Кирпичный прилавок выполняется из кирпича марки „100" на растворе марки „50".
3. Спецификацию материалов и узлы см. лист 32
4. Данный чертеж смотреть совместно с листами 31,32

Согласовано:

Инв.№ подл. | Подпись и дата | Взам. инв.№

Привязан

Инв.№

Рук. мас.	Колчин	
Гл. инж. м	Линецкий	
Нач. ар. пр.	Рабинович	
Гл. инж. пр.	Каледина	
Ст. арх.	Белых	
Разраб.	Белых	
Пров.	Лащенко	
Н. контр.	Зиновкина	

272-14-16-АС

Рынок торговой площадью 900 кв.м.

Рынок

Стадия	Лист	Листов
Р	30	

Прилавки кирпичные. Фрагмент „Г"

ЦНИИЭП торгово-бытовых зданий и туристских комплексов г. Москва

17615-01

Типовой проект 272-14-16 Альбом I

Фрагмент А

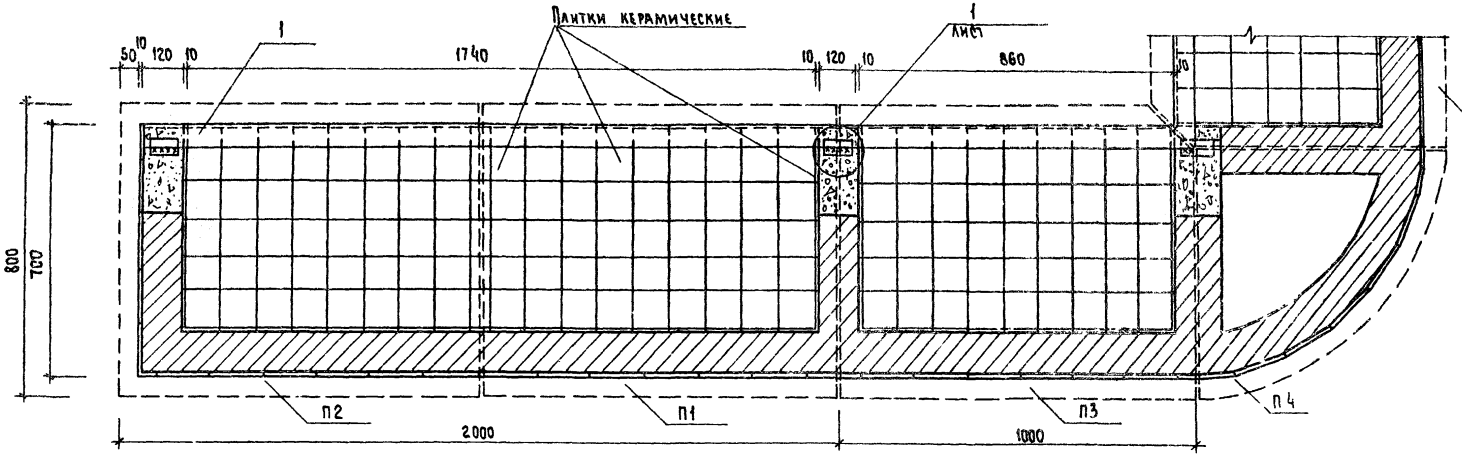

Фрагмент Б

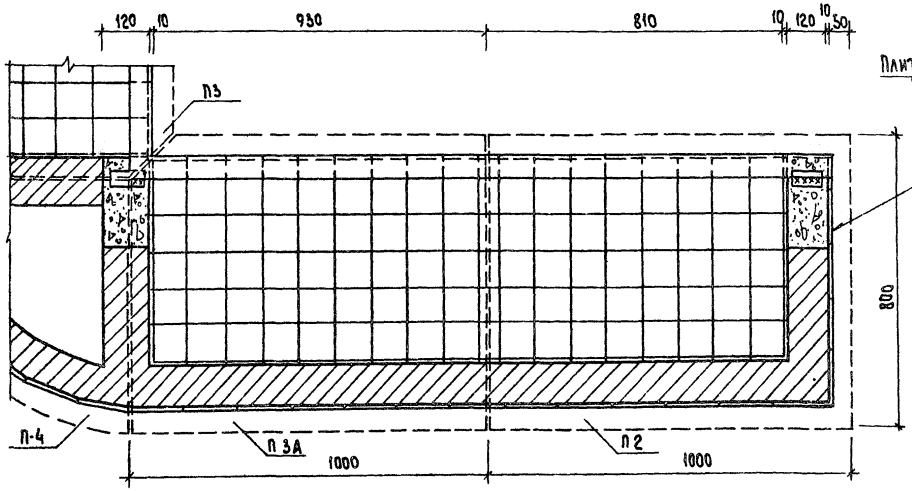

Фрагмент В

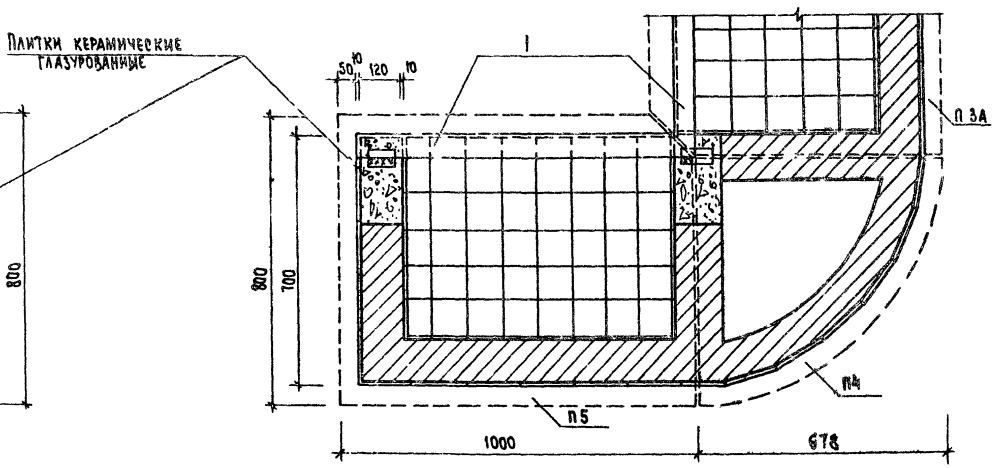

Привязан	РУК. МАС.	КОЛЧИН		272-14-16-АС
	ГЛ. ИНЖ. М.	ЛИНЕЦКИЙ		Рынок торговой площадью 900 кв.м.
	ГЛ. АРХ. ПР.	РАБИНОВИЧ		Рынок
	ГЛ. ИНЖ. ПР.	КАЛЕДИНА		Стадия: Р; Лист: 31; Листов:
	СТ. АРХ.	БЕЛЫХ		
	РАЗРАБ.	АНДРАШИНИКОВА		Прилавки кирпичные. Фрагменты „А", „Б", „В".
	ПРОВЕР.	ПАЩЕНКО		ЦНИИЭП торгово-бытовых зданий и туристских комплексов г. Москва
ИНВ. N	Н. КОНТР.	ЗИНОВКИНА		

СОГЛАСОВАНО:

ИНВ. N ПОДЛ. | ПОДПИСЬ И ДАТА | ВЗАМ. ИНВ. N

17615-01

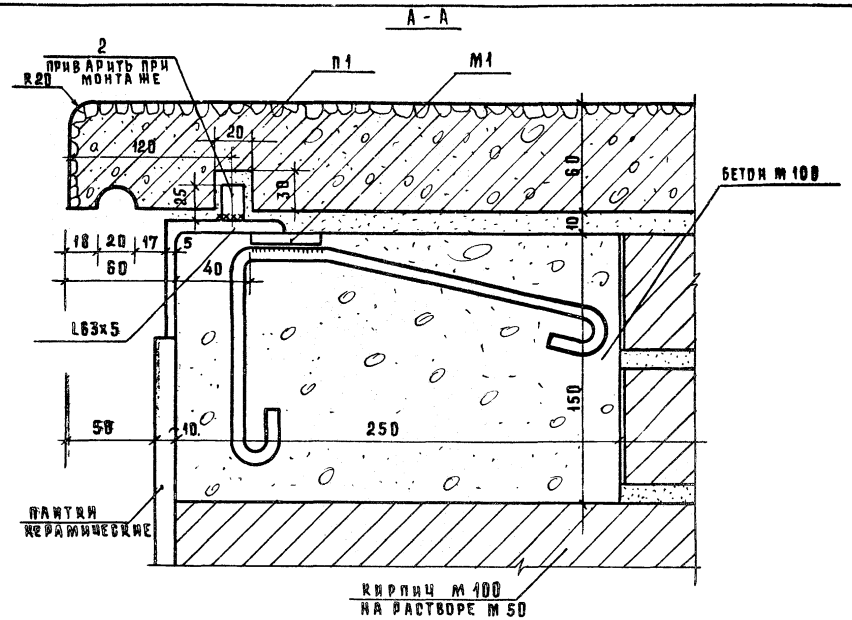

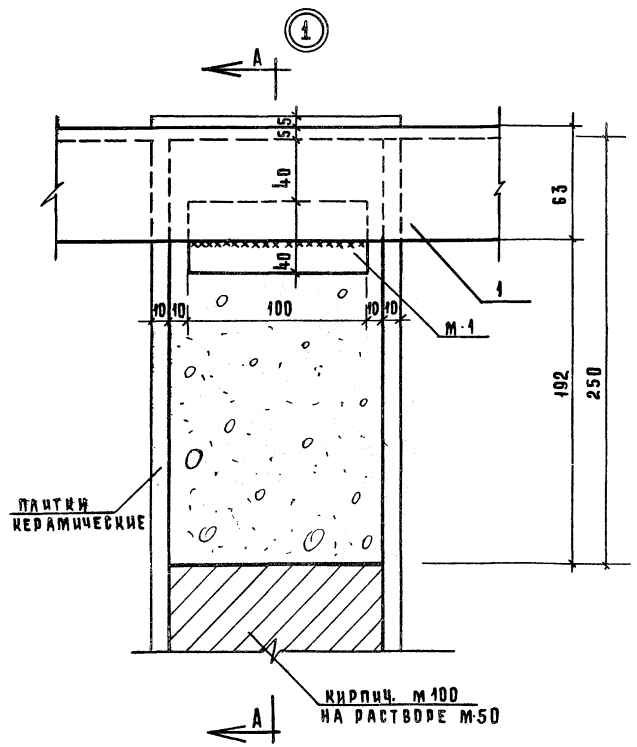

Спецификация изделий

Марка поз	Обозначение	Наименование	Кол.	Масса ед. кг	Примечания
		Изделия железобетонные			
П1	272-14-16-ИЖ1-42.00.00	Плита П1	109	120	
П2	42.00.00	П2	12	120	
П3	43.00.00	П3	14	118	
П3А	44.00.00	П3А	14	118	
П4	45.00.00	П4	17	55	
П5	43.00.00	П5	3	118	
П5А	44.00.00	П5А	3	118	
		Изделия металлические			
М1	272-14-16-ИЖ1-42.02.00	Изделие закладное М1	96	0,39	
1		L63х5, ГОСТ 8509-72, м	147	4,81	
2		ф12 АI, ГОСТ 5781-75, ℓ=30	344	0,03	
		Материалы			
		Бетон М100, м³	0,45		
		Кирпич обыкновенный красный			
		ГОСТ 530-71, м³	23		
		Плитка керамическая			
		глазурованная, ГОСТ 6141-76, м²	154		
		Плитка керамическая			
		ГОСТ 6787-69, м²	284		

Привязан

Инв. №

Рук. М.Ж.	Колчин	
Гл. инж. м.	Линецкий	
Гл. ар. пр.	Рабинович	
Гл. инж. п.	Каледнна	
Ст. арх.	Белых	
Разраб.	Андрашников	
Пров.	Пащенко	
Н. контр.	Зиновкина	

272-14-16-АС

Рынок торговой площадью 900 кв.м.

Рынок

Стадия	Лист	Листов
Р	32	

Привязки кирпичные. Узел 1. Спецификация изделий

ЦНИИЭП торговых зданий и туристских комплексов г. Москва

Инв. № подл. | Подпись и дата | Взам. инв. №

Копировал:

Схема нагрузок на элементы фундаментов

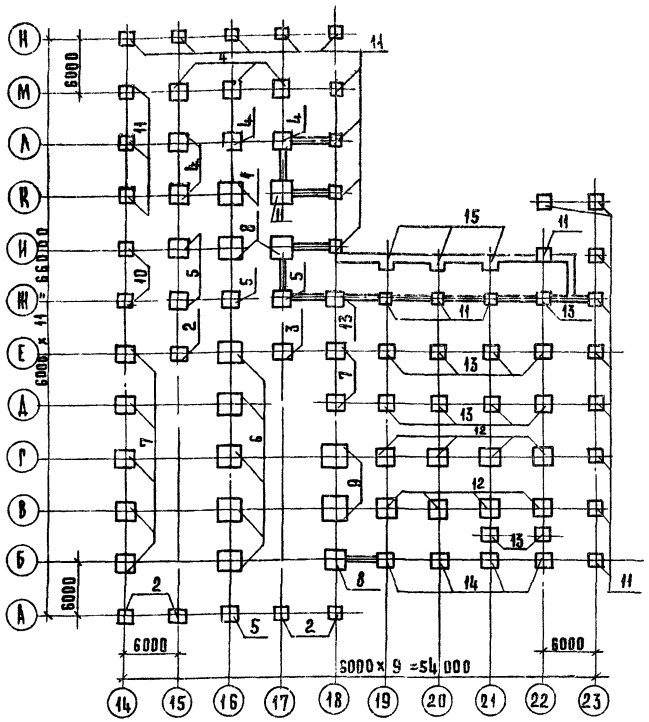

1. Исходные данные по грунтам основания даны на листе общих данных.
2. За условную отметку 0,000 принята отметка ч. п. торгового зала.
3. Отметка низа подошвы фундаментов, кроме оговоренных на плане, принята -1.250
4. Кладку кирпичных стен ниже отметки 0,000 выполнять из обыкновенного глиняного кирпича М100 ГОСТ 530-71* на цементном растворе М50
5. Все поверхности кирпичных стен, соприкасающиеся с грунтом, обмазать горячим битумом за 2 раза.
6. Горизонтальную гидроизоляцию выполнить из цементного раствора состава 1:2 слоем толщиной 20мм на отм. -0,020.
7. Элементы фундаментов, непривязанные к разбивочным осям, располагаются симметрично.
8. Под сборными фундаментами укладывается песчаная подготовка толщиной 100мм
9. Места вводов инженерных коммуникаций приняты в проекте условно в одном уровне с отметкой подошвы фундаментов под наружные стены.

Таблица нагрузок на фундаменты

Поз. обозначение	N, тс			M, тс			Q, тс		
	при $t_н$=-30°	при $t_н$=-20°	при $t_н$=-40°	при $t_н$=-30°	при $t_н$=-20°	при $t_н$=-40°	при $t_н$=-30°	при $t_н$=-20°	при $t_н$=-40°
1	50,7	49,3	52,0	0,58	0,58	0,58	0,17	0,17	0,17
2	18,6	17,2	19,9	1,75	1,75	1,75	0,5	0,5	0,5
3	24,0	22,6	25,4	1,75	1,75	1,75	0,5	0,5	0,5
4	29,0	27,6	30,4	0,58	0,58	0,58	0,17	0,17	0,17
5	31,0	29,6	32,4	1,75	1,75	1,75	0,5	0,5	0,5
6	48,0	46,6	49,4	1,75	1,75	1,75	0,5	0,5	0,5
7	26,4	25,0	27,8	1,75	1,75	1,75	0,5	0,5	0,5
8	53,4	52,0	54,8	1,75	1,75	1,75	0,5	0,5	0,5
9	71,2	69,8	72,6	1,75	1,75	1,75	0,5	0,5	0,5
10	17,9	16,5	19,3	1,75	1,75	1,75	0,5	0,5	0,5
11	17,9	16,5	19,3	0,58	0,58	0,58	0,17	0,17	0,17
12	57,9	56,5	59,3	0,58	0,58	0,58	0,17	0,17	0,17
13	30,2	29,0	31,6	0,58	0,58	0,58	0,17	0,17	0,17
14	41,6	39,8	42,4	0,58	0,58	0,58	0,17	0,17	0,17
15	9,2	8,6	9,8	—	—	—	—	—	—

В таблице даны нормативные нагрузки в уровне верхнего обреза фундамента

Привязан

Инв. №

Рук. маст.	Колчин	
Гл. инж. м.	Линецкий	
ГАП	Рабинович	
ГИП	Каледина	
Рук. гр.	Уткина	
Разраб.	Уткина	
Пров.	Ковальская	
Н. контр.	Фабрикова	

272-14-16-АС1

Рынок торговой площадью 900 кв.м.

Рынок

Схемы нагрузок на фундаменты

Стадия	Лист	Листов
Р	33	

ЦНИИЭП торговых зданий и туристских комплексов г. Москва

Инв. № подл. | Подпись и дата | Взам. инв. №

Типовой проект 272-14-16 Альбом I

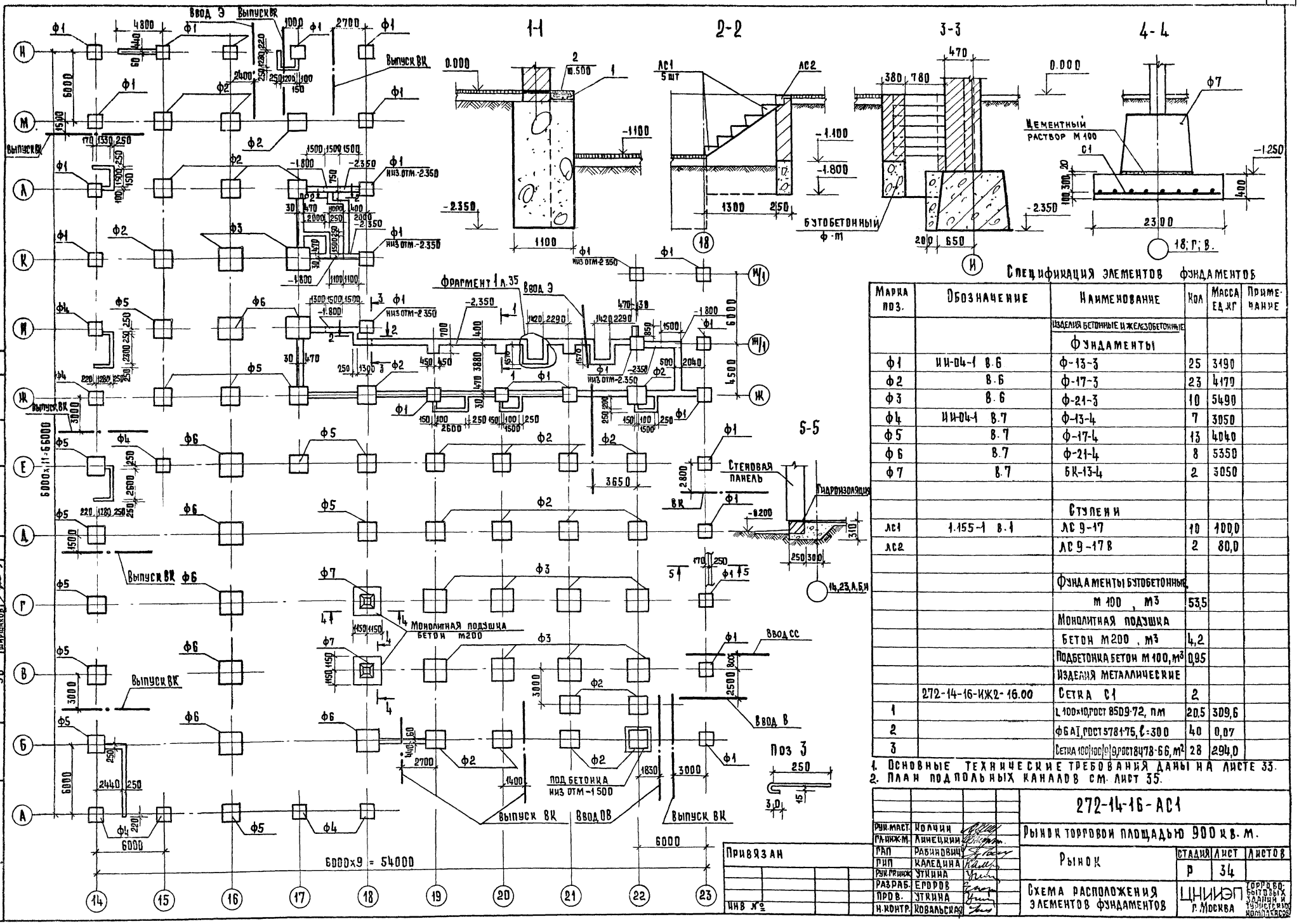

Спецификация элементов фундаментов

Марка поз.	Обозначение	Наименование	Кол	Масса ед./кг	Примечание
		Изделия бетонные и железобетонные			
		Фундаменты			
ф1	ИИ-04-1 в.6	ф-13-3	25	3190	
ф2	в.6	ф-17-3	23	4179	
ф3	в.6	ф-21-3	10	5490	
ф4	ИИ-04-1 в.7	ф-13-4	7	3050	
ф5	в.7	ф-17-4	13	4040	
ф6	в.7	ф-21-4	8	5350	
ф7	в.7	БК-13-4	2	3050	
		Ступени			
лс1	1.155-1 в.1	ЛС 9-17	10	100,0	
лс2		ЛС 9-17в	2	80,0	
		Фундаменты бутобетонные			
		м 100, м³	53,5		
		Монолитная подэшка			
		Бетон м200, м³	4,2		
		Подбетонка бетон м 100, м³	0,95		
		Изделия металлические			
	272-14-16-ИЖ2-16.00	Сетка С1	2		
1		⌀100×10 ГОСТ 8509-72, пм	20,5	309,6	
2		ФБА I, ГОСТ 5781-75, ℓ=300	40	0,07	
3		Сетка 100×100×6 ГОСТ 8478-66, м²	28	294,0	

1. Основные технические требования даны на листе 33.
2. План подпольных каналов см. лист 35.

Согласовано: ОВ Полобинин, ВК Зайцева, ЭО Ширшаков

Рук.маст.	Колчин	272-14-16-АС1	
Гл.инж.м.	Линецкий	Рынок торговой площадью 900 кв.м.	
ГАП	Рабинович	Рынок	Стадия Р, Лист 34, Листов
ГИП	Каледина		
Рук.гр.инж.	Утина	Схема расположения элементов фундаментов	ЦНИИЭП г. Москва
Разраб.	Егоров		
Пров.	Утина		
Н.контр.	Ковальская		

Инв. № подл. | Подпись и дата | Взам. инв. №

17615-01

Типовой проект 272-14-16 Альбом I

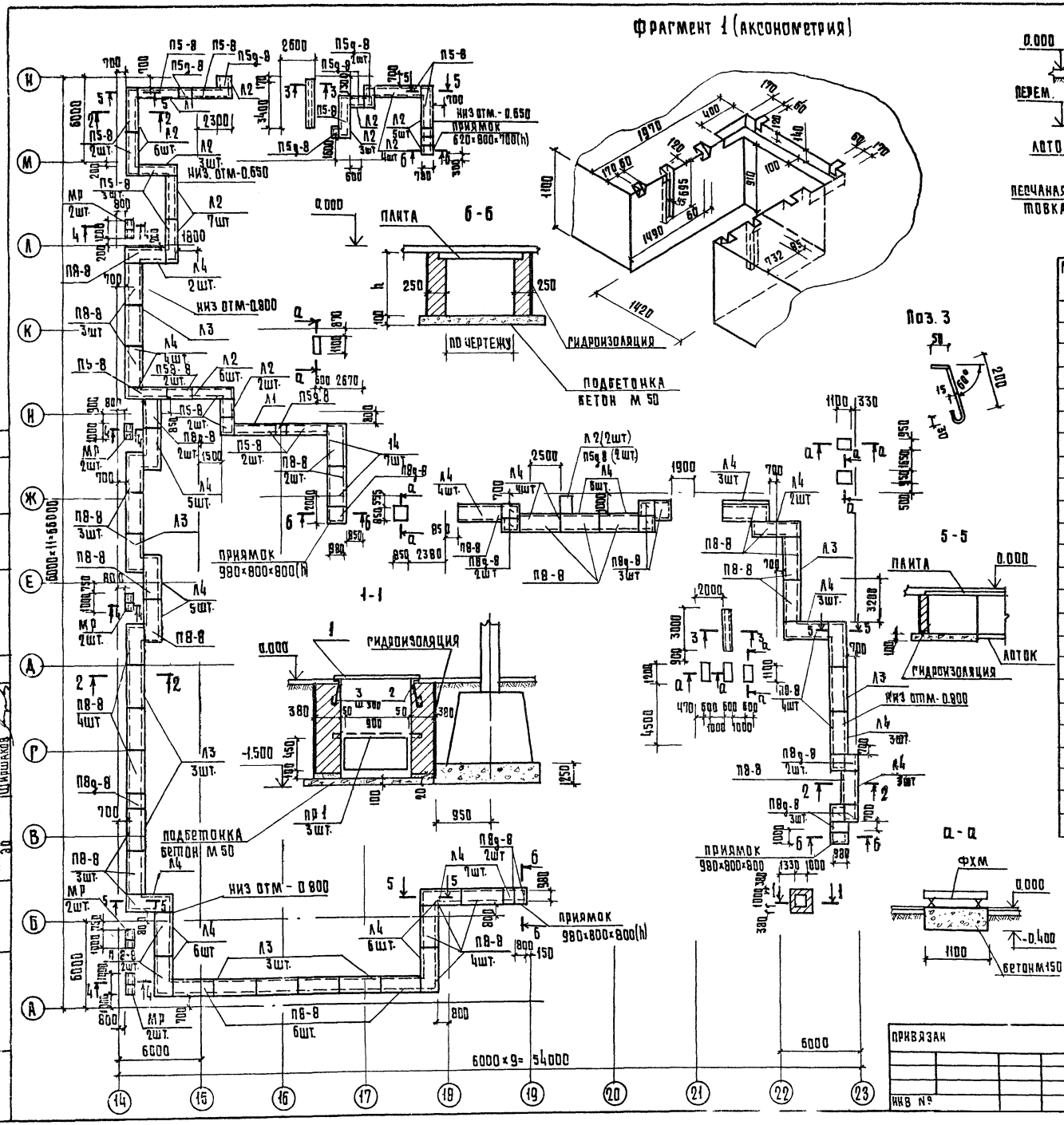
Фрагмент 1 (аксонометрия)

Спецификация элементов подпольных каналов

Марка поз.	Обозначение	Наименование	Кол.	Масса ед. кг.	Примечание
		Изделия железобетонные			
		Лотки			
Л1	3.006-2 вып. 1	Л4-8	2	1800	
Л2		Л4-8д	38	225	
Л3		Л7-8	10	2700	
Л4		Л7-8д	68	350	
		Плиты			
П5-8	3.006-2 вып. 1	П5-8	15	410	
П5д-8		П5д-8	11	100	
П8-8		П8-8	44	870	
П8д-8		П8д-8	16	210	
		Перемычки			
пр1	1.138-10 вып. 1	1пр1-12.12.14	3	50	
		Подбетонка бетон М50, м³	1.65		
		Бетон М150, м³	2.3		
		Изделия металлические			
1		Сталь=5мм, ГОСТ 8568-77, м²	4.2	164.86	
2		L50×5 ГОСТ 8509-72 пм	17.0	66.1	
3		ФБА I, ГОСТ 5781-75, ℓ=300	30	0.07	
МР	ИИ-03-03 Ал. 71-64	Решетка МР	10	12.71	

Рук. маст.	Колчин		
Гл. инж. м.	Линецкий		
ГАП	Сабинович		
ГИП	Каледина		
Рук. гр. инж.	Уткина		
Вяз. раб.	Егоров		
Пров.	Уткина		
Н. контр.	Ковалевская		

272-14-16-АС1

Рынок торговой площадью 900 кв. м.

Рынок

Стадия	Лист	Листов
Р	35	

Схема расположения элементов подпольных каналов

ЦНИИЭП г. Москва — Торгово-бытовых зданий и туристских комплексов

Привязан

Инв. №

Согласовано: ОВ Толоболина, ЭК Зайцева, ЭО Шишаков, СС Мирская, КС

Инв. № подл. | Подпись и дата | Взам. инв. №

Типовой проект 272-14-16 Альбом I

СПЕЦИФИКАЦИЯ ЭЛЕМЕНТОВ КАРКАСА (Л.37...39)

Марка поз.	Обозначение	Наименование	Кол.	Масса ед., кг	Примечание
		ИЗДЕЛИЯ СБОРНЫЕ Ж.Б.			
		КОЛОННЫ			
К 1	ИИ-04-2, вып. 7, Л. 46	КР-333-14	15	950	
К 2	272-14-16-ИЖ1-01.00.00	КР-333-14-01	1	950	
К 3	-01	КР-333-14-02	1	950	
К 4	-02	КР-333-14-03	2	950	
К 5	-04	КР-333-14-05	1	950	
К 6	-05	КР-333-14-06	1	950	
К 7	-06	КР-333-14-07	3	950	
К 8	-07	КР-333-14-08	2	950	
К 10	ИИ-04-2, вып. 7, Л. 45	КК-333-14	3	930	
К 11	272-14-16-ИЖ1-02.00.00-06	КК-333-14-07	1	930	
К 12	-07	КК-333-14-08	1	930	
К 13	-08	КК-333-14-09	2	930	
К 14	-09	КК-333-14-10	1	930	
К 15	-10	КК-333-14-11	1	930	
К 16	-11	КК-333-14-12	1	930	
К 17	-12	КК-333-14-13	1	930	
К 18	-13	КК-333-14-14	1	930	
К 19	-14	КК-333-14-15	1	930	
К 20	ИИ-04-2, вып. 7, Л. 12	КНР-333-14	3	1100	
К 21	272-14-16-ИЖ1-03.00.00	КНР-333-14-01	1	1100	
К 22	-01	КНР-333-14-02	1	1100	
К 23	-02	КНР-333-14-03	1	1100	
К 24	-03	КНР-333-14-04	1	1100	
К 25	-04	КНР-333-14-05	1	1100	
К 26	-05	КНР-333-14-06	2	1100	
К 27	272-14-16-ИЖ1-04.00.00	КНК-333-14-01	1	1070	
К 28	-01	КНК-333-14-02	1	1070	
К 29	-02	КНК-333-14-03	1	1070	
К 30	-03	КНК-333-14-04	1	1070	
К 31	272-14-16-ИЖ1-18.00.00-01	КУ 2-02	1	1291	
К 32	-02	КУ 2-03	1	1291	
К 33	-03	КУ 2-04	1	1291	

ПРОДОЛЖЕНИЕ

Марка поз.	Обозначение	Наименование	Кол.	Масса ед., кг	Примечание
К 34	272-14-16-ИЖ1-18.00.00-04	КУ 2-05	1	1291	
К 35	-05	КУ 2-06	1	1291	
К 36	272-14-16-ИЖ1-23.00.00	КУ 5	2	475	
К 37	-24.00.00	КУ 5-01	1	475	
К 38	-01	КУ 5-02	2	475	
К 39	-02	КУ 5-03	1	475	
К 40	-03	КУ 5-04	1	475	
К 41	-04	КУ 5-05	1	475	
К 42	-05	КУ 5-06	1	475	
К 43	-06	КУ 5-07	1	475	
К 44	272-14-16-ИЖ1-25.00.00	КУ 6	3	500	
К 45	-26.00.00	КУ 6-01	1	500	
К 46	ИИ-04-2, вып. 5, Л. 14	КР-442-24	2	2000	
К 47	272-14-16-ИЖ1-07.00.00	КР-442-24-01	3	2000	
К 48	-01	КР-442-24-02	1	2000	
К 49	ИЖ1-08.00.00	КК-442-24-01	1	1980	
К 50	-01	КК-442-24-02	1	1980	
К 51	-02	КК-442-24-03	1	1980	
К 52	-03	КК-442-24-04	1	1980	
К 53	272-14-16-ИЖ1-09.00.00	КНК-442-24-01	1	2270	
К 54	-01	КНК-442-24-02	1	2270	
К 55	272-14-16-ИЖ1-27.00.00	КУ 7	2	475	
К 56	-28.00.00	КУ 7-01	1	475	
К 57	-01	КУ 7-02	1	475	
К 58	272-14-16-ИЖ1-30.00.00	КУ 8-01	1	500	
К 59	1.220-1, вып. 1. Л. 13	КР 30	4	2000	
К 60	272-14-16-ИЖ1-11.00.00	КР-30-01	3	2000	
К 61	-01	КР-30-02	1	2000	
К 62	-02	КР-30-03	1	2000	

ПРОДОЛЖЕНИЕ

Марка поз.	Обозначение	Наименование	Кол.	Масса ед., кг	Примечание
К 63	272-14-16-ИЖ1-12.00.00	КК-30-01	1	1980	
К 64	-01	КК-30-02	1	1980	
К 65	-02	КК-30-03	1	1980	
К 66	-03	КК-30-04	1	1980	
К 67	-04	КК-30-05	1	1980	
К 68	-05	КК-30-06	1	1980	
К 69	272-14-16-ИЖ1-13.00.00	КНР-30-01	1	2300	
К 70	-01	КНР-30-02	1	2300	
К 9	-02	КНР-30-03	1	2300	
		РИГЕЛИ			
Р 1	ИИ-04-3, вып. 4, Л. 7	Р-40-27	1	750	
Р 2	Л. 6	Р-40-57	2	1610	
Р 3	Л. 3	Р2-52-57	26	1950	
Р 4	Л. 2	Р2-72-57	12	1950	
Р 5	272-14-16-ИЖ1-31.00.00-02	Р-40-57-03	2	1610	
Р 7	-42.00.00	Р2-52-57-01	1	1950	
Р 8	ИИ-04-3, вып. 5, Л. 7	Р-40-57т	13	1610	
Р 9	Л. 2	Р2-52-57т	1	1950	
Р 10	Л. 2	Р2-72-27т	4	870	
Р 14	ИИ-04-3, вып. 3, Л. 4	Р2-52-56	6	1950	
Р 15	Л. 3	Р2-72-56	3	1950	
Р 16	272-14-16-ИЖ1-36.00.00	Р-40-56-01	2	1550	
Р 17	-01	Р-40-56-02	1	1550	

ПРОДОЛЖЕНИЕ СМ. ЛИСТ 37

Схемы расположения элементов каркаса в плане см. Л. 38, по осям Е, К, Л, М, Н, 14, 18, 21, 22, 23, и см. Л. Л. 37, 39

ПРИВЯЗАН

ИНВ. №

РУК. М.	КОЛЧИН	
ГЛ. ИНЖ. М.	ЛИНЕЦКИЙ	
ГАП.	РАБИНОВИЧ	
ГИП	КАЛЕДИНА	
РУК. ГРИНЖ.	КОВАЛЬСКАЯ	
РАЗРАБ.	СЕНИНА	
ПРОВ.	КОВАЛЬСКАЯ	
Н. КОНТР.	ГАВРИКОВА	

272-14-16-АС1

Рынок торговой площадью 900 кв. м.

Рынок

Стадия	Лист	Листов
Р	36	

Спецификация элементов каркаса

ЦНИИЭП торгово-бытовых зданий туристских комплексов г. Москва

17615-01

ИНВ. № ПОДЛ. ПОДПИСЬ И ДАТА ВЗАМ. ИНВ. №

Типовой проект 272-14-16 Альбом I

СПЕЦИФИКАЦИЯ ЭЛЕМЕНТОВ КАРКАСА ПРОДОЛЖЕНИЕ

Марка поз.	Обозначение	Наименование	Кол.	Масса ед. кг	Примечание
		РИГЕЛИ			
Р18	272-14-16-ИЖ1-360000-02	Р-40-56-03	1	1550	
Р19	-380000	Р2-52-56-01	3	1950	
Р20	ИИ-04-3, вып.5, л.8	Р-40-56т	8	1550	
Р21	Л2	Р2-52-56т	5	1950	
Р22	272-14-16 ИЖ1 370000	Р-52-56т-01	1	1550	
Р23	-01	Р-52-56т-02	1	1550	
Р24	272-14-16 ИЖ1-390000	Р2-52-56у-01	2	1950	
Р6	1.220-1, вып. 2, л.4	Р-11-56	4	2580	
Р11	Л.11	Р2-11-56	5	3050	
Р12	272-14-16-ИЖ1-410000	Р-11-56-01	4	2580	
Р13	-01	Р-11-56-02	1	2580	
Р25	-02	Р-11-56-03	1	2580	
		МОНТАЖНЫЕ МЕТ. ДЕТАЛИ			
ММД-1	ИИ-04-8, вып.3, л.14	ММД-1	4		
ММД-2		ММД-2	6		
ММД-4		ММД-4	46		
ММД-11	ИИ-04-10, вып. 5, л.38	ММД-11	28		
МК1	272-14-16-ИЖ1-660000	МК1	1		
МК2	-01	МК2	2		
МК3	272-14-16-ИЖ1-670000	МК3	4		
МД-6	1.220-1, вып.4, л.20	МД-6	16		
МД-7		МД-7	16		

По оси К

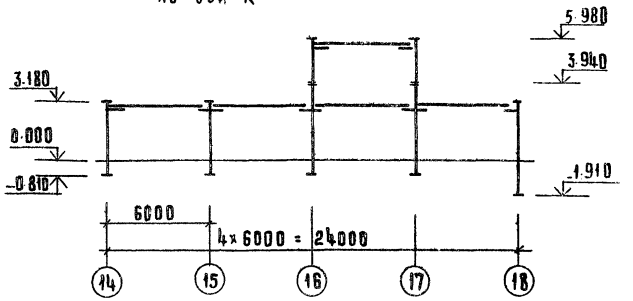

По осям А, М, Н

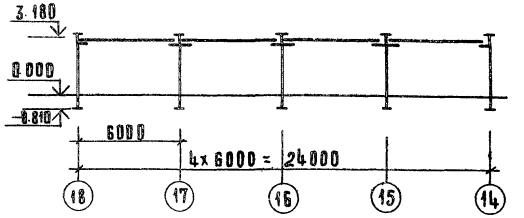

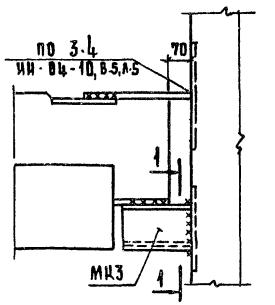

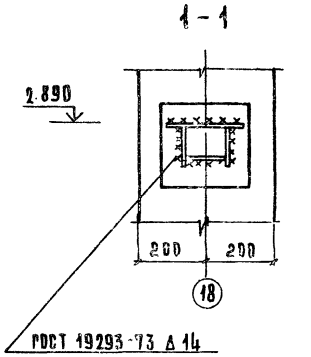

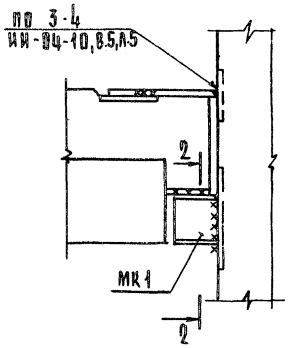

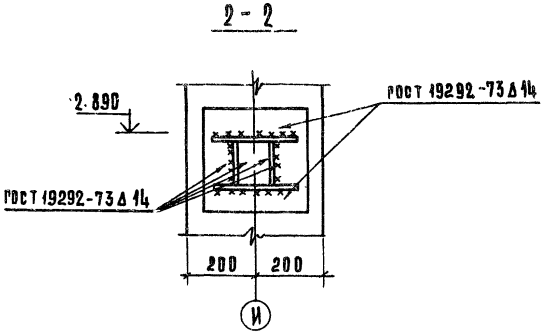

Схему расположения элементов каркаса в плане см. л. 38

По оси Е

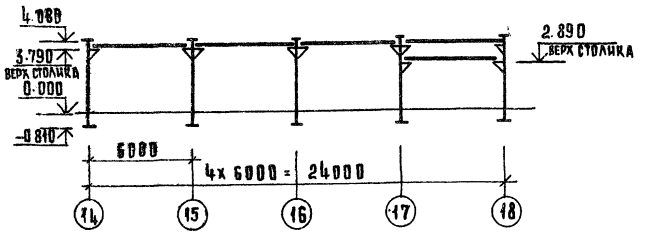

Инв. № подл. | Подпись и дата | Взам. инв. №

Привязан			
Инв. №			
Рук. М.	Колчин		
Гл. инж. М.	Линецкий		
ГАП	Рабинович		
ГИП	Каледнна		
Рук. гр. ИЖ	Ковальская		
Разраб.	Сенина		
Пров.	Ковальская		
Н. контр.	Гаврикова		

272-14-16-АС1

Рынок торговой площадью 900 кв. м.

Рынок

Схемы расположения элементов каркаса по осям Е, К, А, М, Н

Стадия	Лист	Листов
Р	37	

ЦНИИЭП торговых, бытовых зданий и туристских комплексов г. Москва

Типовой проект 272-14-16 Альбом I

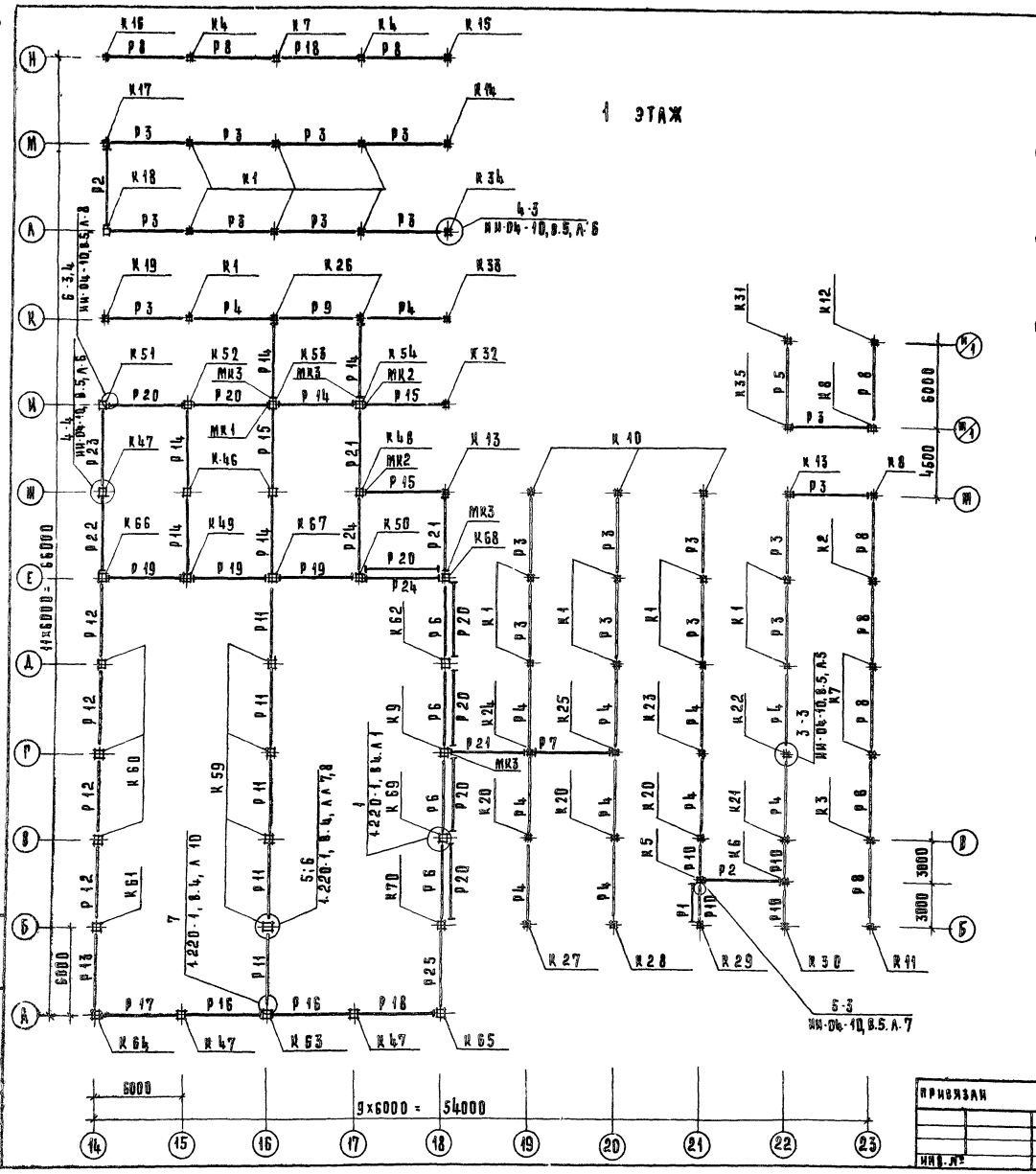

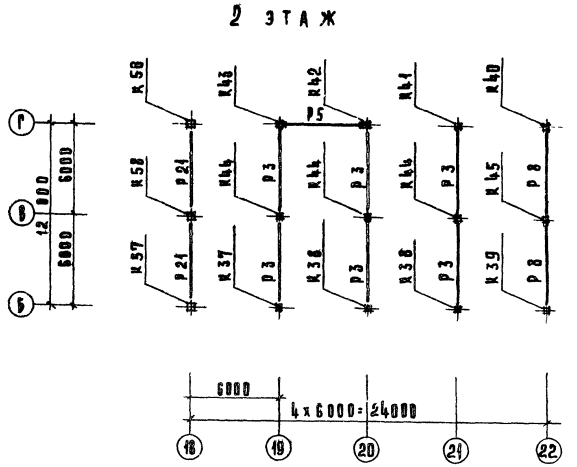

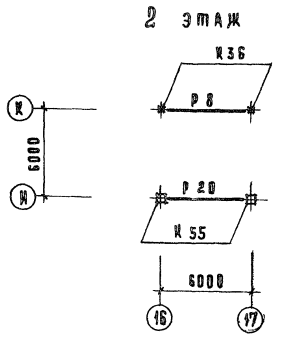

УСЛОВНЫЕ ОБОЗНАЧЕНИЯ:

- ОПИРАНИЕ РИГЕЛЯ НА Ж.-Б. КОНСОЛЬ КОЛОННЫ
- ОПИРАНИЕ РИГЕЛЯ НА МЕТАЛЛИЧЕСКИЙ СТОЛИК

1. СХЕМЫ КАРКАСА ПО ОСЯМ Е, К, А, М, Н, И, 14, 18, 21, 22, 23 И СПЕЦИФИКАЦИЮ СМ ЛЛ 37,39.
2. ВСЕ МЕТАЛЛИЧЕСКИЕ СТОЛИКИ, НЕ ЗАМАРКИРОВАННЫЕ НА ПЛАНЕ, ИМЕЮТ МАРКУ ММД-4.

Рук. м.	Колчин		272-14-16-АС1
Гл. инж. м.	Линецкий		Рынок торговой площадью 900 кв. м.
Гл. ин.	Рабинович		
Рип	Каледина		Рынок
Рук. гр. инж.	Ковальская		Стадия: Р; Лист: 38; Листов:
Разраб.	Сенина		Схемы расположения элементов каркаса в плане 1 и 2 этажей
Проверил	Ковальская		ЦНИИЭП г. Москва — Торгово-бытовых зданий и туристских комплексов
Н. контр.	Гаврикова		

Привязан

Инв. №

17615-01

Типовой проект 272-14-16 Альбом I

по оси 14

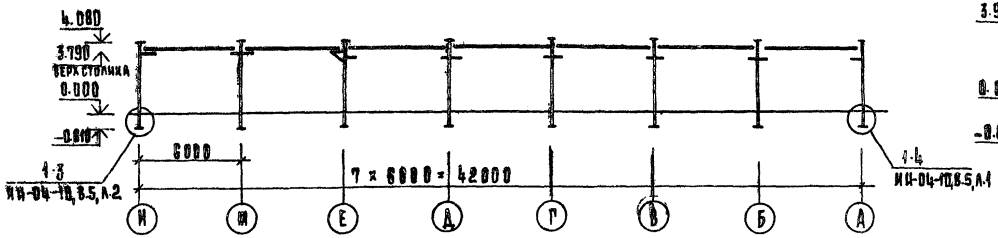

по оси 22

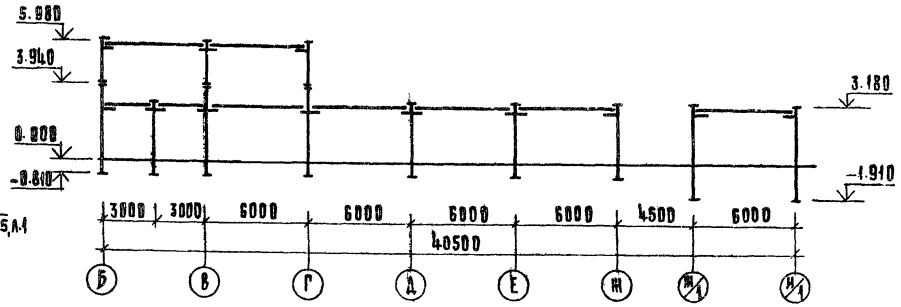

по оси 18

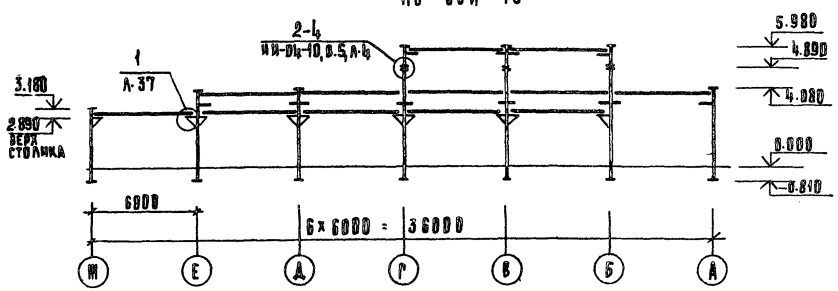

по оси 23

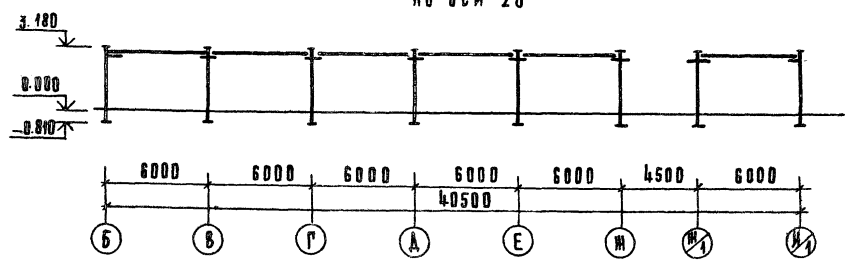

по оси 21

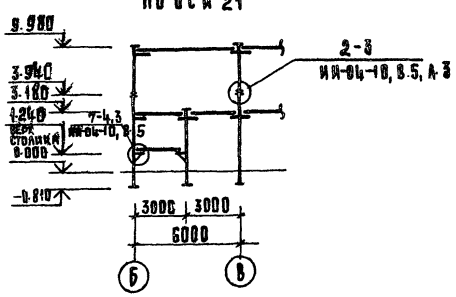

по оси И

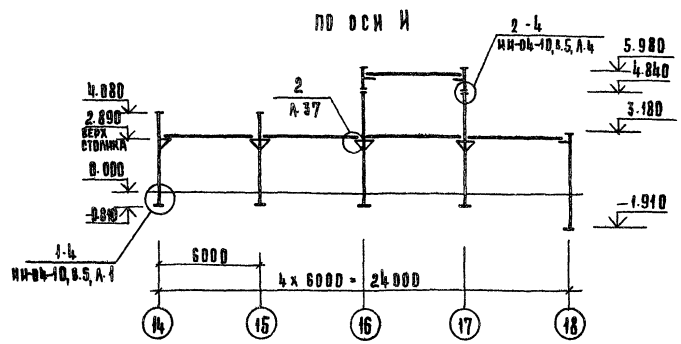

Рук. м.	Колчин		
Гл.инж.м.	Аянецкий		
ГАП	Рабиновин		
ГИП	Каледнна		
Нач.ГруппКов	Ковальская		
Разраб.	Сенина		
Проверил	Ковальская		
Н.контр.	Лаврова		

Привязан

Инв. №

272-14-16-АС1

Рынок торговой площадью 900 кв.м.

Рынок

Стадия	Лист	Листов
Р	39	

Схемы расположения элементов каркаса по осям 14, 18, 21, 22, 23, И.

ЦНИИЭП торгово-бытовых зданий, туристских комплексов г. Москва

Инв. № подл. | Подп. и дата | Взам. инв. №

17615-01

Типовой проект 272-14-16 Альбом I

Схема расположения балок и связей покрытия над рампой

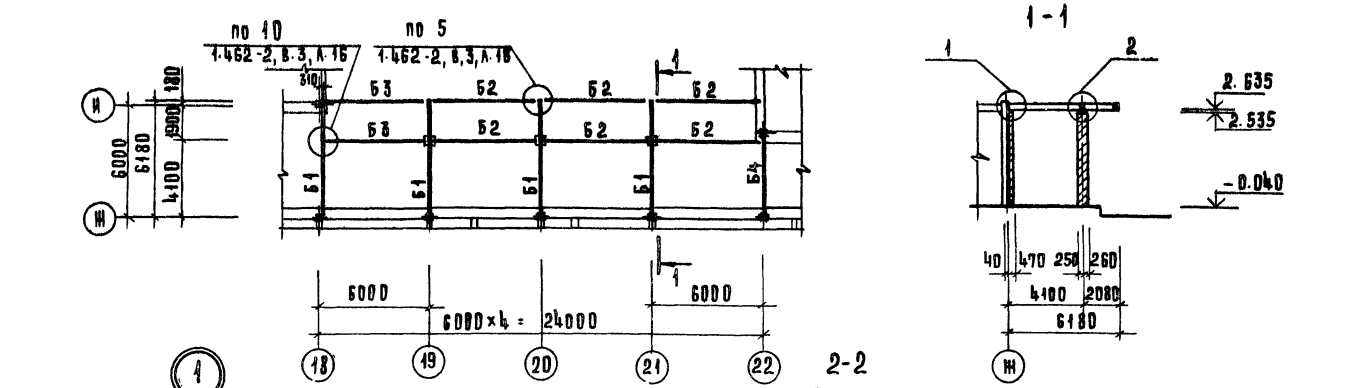

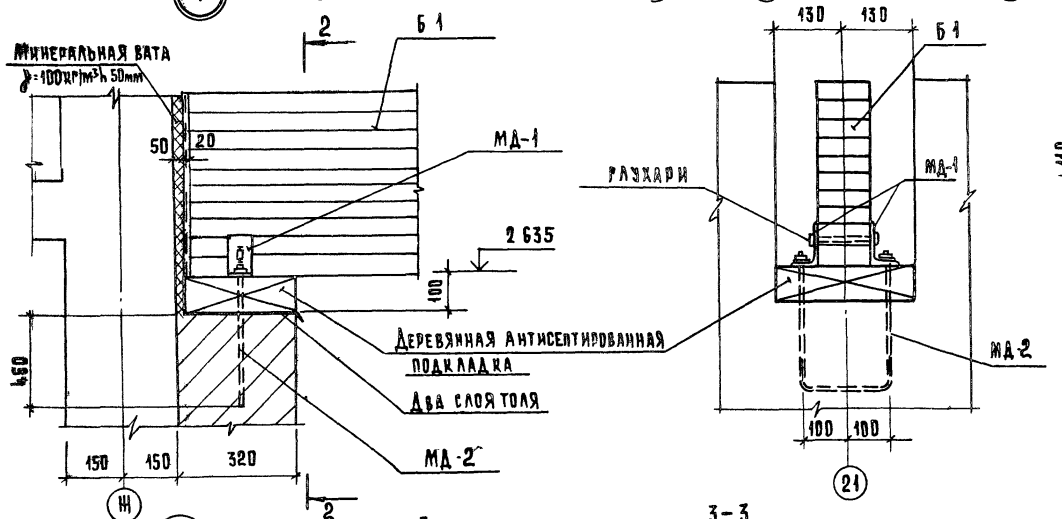

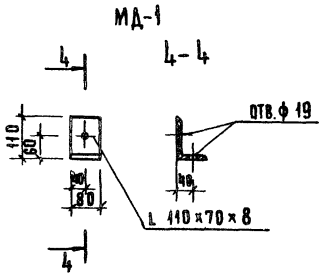

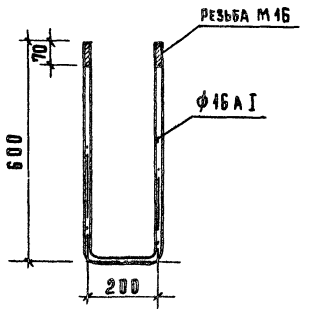

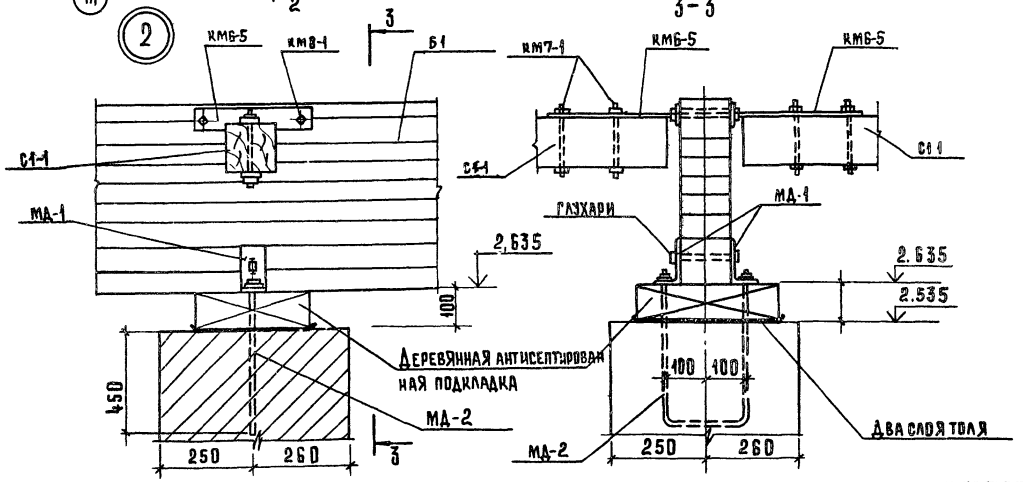

Марка, поз	Обозначение	Наименование	Кол.	Масса ед., кг	Примечание
		Деревянные изделия			
		Балки			
Б1	1.462-2, в.1, л.7	БКП 6-2	4	175	
Б4		БКП 6-2А	1	121	*
		Распорки		м³	
Б2	1.462-2, в.3, л.22	С1-1	6	0,1	
Б3	л.22	С1К-1	2	0,1	
		Металлические			
		изделия			
		Крепежные элементы		кг	
КМ6-5	1.462-2, в.3, л.27	КМ 6-5	15	2,62	
КМ7-1	л.28	КМ 7-1	30	0,62	
КМ8-1	л.28	КМ 8-1	15	0,21	
МД-1	АС1 л.40	МД-1	20	0,87	
МД-2	л.40	МД-2	10	2,21	
		Райка М16, ГОСТ 5915-70*	20	0,033	
		Шайба М16, ГОСТ 11371-68	20	0,026	

* Балку БКП6-2А изготовить в опалубке типовой БКП6-2 по серии 1.462-2, в.1 с изменением длины ℓ = 4060 мм.

1. Все деревянные элементы изготовить в соответствии с требованиями СНиП III-19-75 и серии 1.462-2, вып. 1 „Деревянные клееные балки."
2. Опорные части балок на длине 30 см и торцы обработать антисептическими пастами. Всю остальную поверхность балок покрыть горячей олифой за два раза.
3. Все деревянные балки и связи обработать огнезащитным покрытием ОФП-9.
4. Все деревянные элементы разубоко пропитать антипиренами.
5. Принятые сечения деревянных элементов подобраны из расчета обеспечения предела их огнестойкости не менее 0,5 часа (здание II степени огнестойкости).
6. Все металлические детали оцинковать и покрыть эмалью ПФ133.

Согласовано:

Инв. № подл. | Подпись и дата | Взам. инв. №

Привязан

Инв. №

Рук. м.	Колчин	
Гл. инж.	Линецкий	
Рап	Рабинович	
Гип	Калединг	
Рук. группы	Ковальская	
Разраб.	Сенина	
Пров.	Ковальская	
Н. контр.	Лаврова	

272-14-16-АС1

Рынок торговой площадью 900 кв. м.

Рынок

Стадия	Лист	Листов
Р	40	

Схема расположения балок и связи покрытия над рампой

ЦНИИЭП торговых зданий и торговых комплексов г. Москва

17615-01

Типовой проект 272-14-16 Альбом V

Схемы нагрузок на перекрытие на отм. 3.300

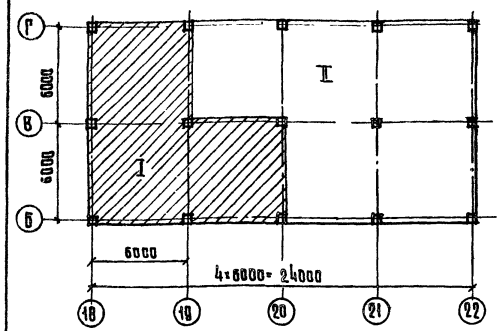

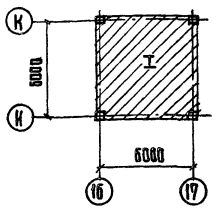

Таблица временных расчетных нагрузок на перекрытие

Зоны	I	II	
Нагрузка кгс/м²	720	300	

Марка поз	Обозначение	Наименование	Кол.	Масса ед. кг А)	Масса ед. кг Б)	Примечание
		Изделия				
		Железобетонные				
		Панели перекрытий				
П1	1.220-1, вып. 3	ПКТ 4.5-120-30 пр	5	9600		
П2		ПКТ 4.5-120-30пр-4	3			
П3		ПКТ 8-120-30 пр	1			
П4		ПКТ 8-120-30 пр-10	5			
П5		ПКТ 8-120-30 пр-11	2			
П6		ПКТ 4.5-120-30пр-11	1			
П7		ПКТ 4.5-120-30пр-12	3			
П8	ИИ-04-4, вып. 19,21	ПК 4.5-58-12	39	2040	1420	
П9		ПК 4.5-58-15	47	2710	1890	
П10		ПК 4.5-58-15п	25	2665	1855	
П11		ПР8-58-15с	31	2625	1870	
П12		ПК 4.5-58-15с	9	2645	1845	
П13		ПК8-58-15	19	2710	1890	
П14		ПК 12.5-58-15	9	2710	1890	
П15		ПК 12.5-58-15с	4	2645	1845	
П16		ПК 12.5-58-12	16	2040	1420	
П17		ПК 8-58-15с	6	2645	1845	
П18		ПК8-58-12	12	2040	1420	
П19		ПР 12.5-58-15с	11	2625	1870	
П20		ПК 12.5-58-15п	7	2665	1855	
П21		ПК8-58-15п	2	2665	1855	
						Объем бетона м³
		Участок монолитный				
ум 1	272-14-16-АС1 л 46	ум 1	2			1.27
ум 2		ум 2	1			1.68
ум 3		ум 3	1			0.62
ум 4		ум 4	4			1.01
ум 5		ум 5	1			0.29
ум 6		ум 6	1			0.87
ум 7		ум 7	4			0.44
ум 8		ум 8	3			0.50
ум 9		ум 9	2			0.07
ум 10		ум 10	1			0.65
ум 11		ум 11	1			0.27
ум 12		ум 12	1			0.21
ум 13		ум 13	1			8.59
ум 14		ум 14	1			0.70

Марка поз.	Обозначение	Наименование	Кол.	Масса ед. кг А)	Масса ед. кг Б)	Примечание
ОП5-4	1.225-2, вып. 5	Опорная плита ОП5-4	2	68.0		
НП1	272-14-16-НЖ1-41.00.00	Прогон НП1	1	1875.0		
		Изделия деревянные				
		Панель покрытия				
П22	1.265-1 в. 2	ДАФХ1-6, 1,5	14	297.0		
П23		ДАФХ1-6. 1.5у	3			хх)
		Изделия металлические				
		Марки монтажные				
МД-2	1.220-1, вып.4	МД-2	20	3.92		
МД-3		МД-3	40	1.96		
МД-4		МД-4	130	0.56		
ММД-16	ИИ-04-10, вып. 5	ММД-16	40	0.93		
ММД-17		ММД-17	12	1.29		
ММД-18		ММД-18	40	1.15		
ММД-20Л		ММД-20Л	2	2.84		
ММД-20ПР		ММД-20ПР	2	2.84		
ММД-23		ММД-23	51	0.386		
ММД-24		ММД-24	15	0.133		
ММД-25		ММД-25	54	0.322		
ММД-26		ММД-26	54	0.095		
ММД-30Л		ММД-30Л	16	3.78		
ММД-30пр		ММД-30 ПР	14	3.78		
А1	272-14-16-НЖ2-12.00	А1	21			
А2	-13.00	А2	9			
		Материалы				
1	ГОСТ 8509-72	L50×5, п.м	180	67.86		
2	ГОСТ 5781-75	ф 10 АI п.м	216	133.30		
3		сетка „Рабица" м²	16.3			
4	ГОСТ 8486-66	брус 220×75 м³		0.690		
5	ГОСТ 8486-66	бруски 90×40 м³		0.081		
6	ГОСТ 18124-72	Асбестоцементные				
		листы δ=8 мм м²		29.90		

х) А Масса панелей перекрытий из тяжелого бетона (основное решение)

б То же из легкого бетона (вариант)

хх) Плиту ДАФХ1-6.1,5у изготовить в опалубке типовой по серии 1.265-1 в 2 с укорочением длины на 1500мм

Привязан

Инв. №

Рук. маст.	Колчин	
Гл. инж. пр.	Линецкий	
ГАП	Рабинович	
ГИП	Каледина	
Рук. группы	Гаврилова	
Разраб.	Лаврова	
Пров.	Ковальская	
Н. контр.	Высочин	

272-14-16-АС1

Рынок торговой площадью 900 кв.м.

Рынок

Спецификация элементов перекрытия и покрытия

Стадия	Лист	Листов
Р	41	

ЦНИИЭП торгово-бытовых зданий и туристских комплексов г. Москва

17615-01

Согласовано

Инв. № подл. | Подпись и дата | Взам. инв. №

Типовой проект 272-14-16 Альбом I

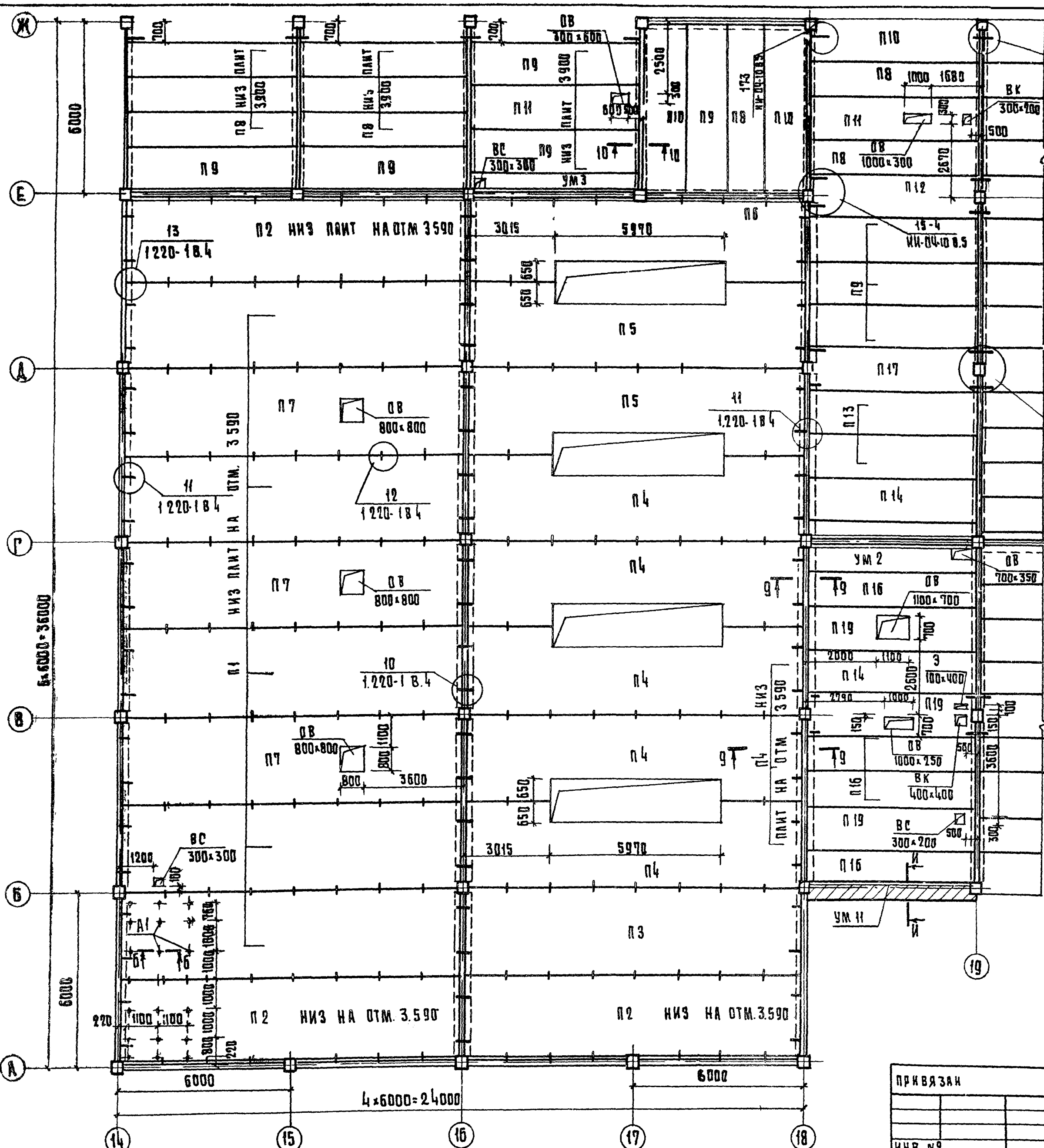

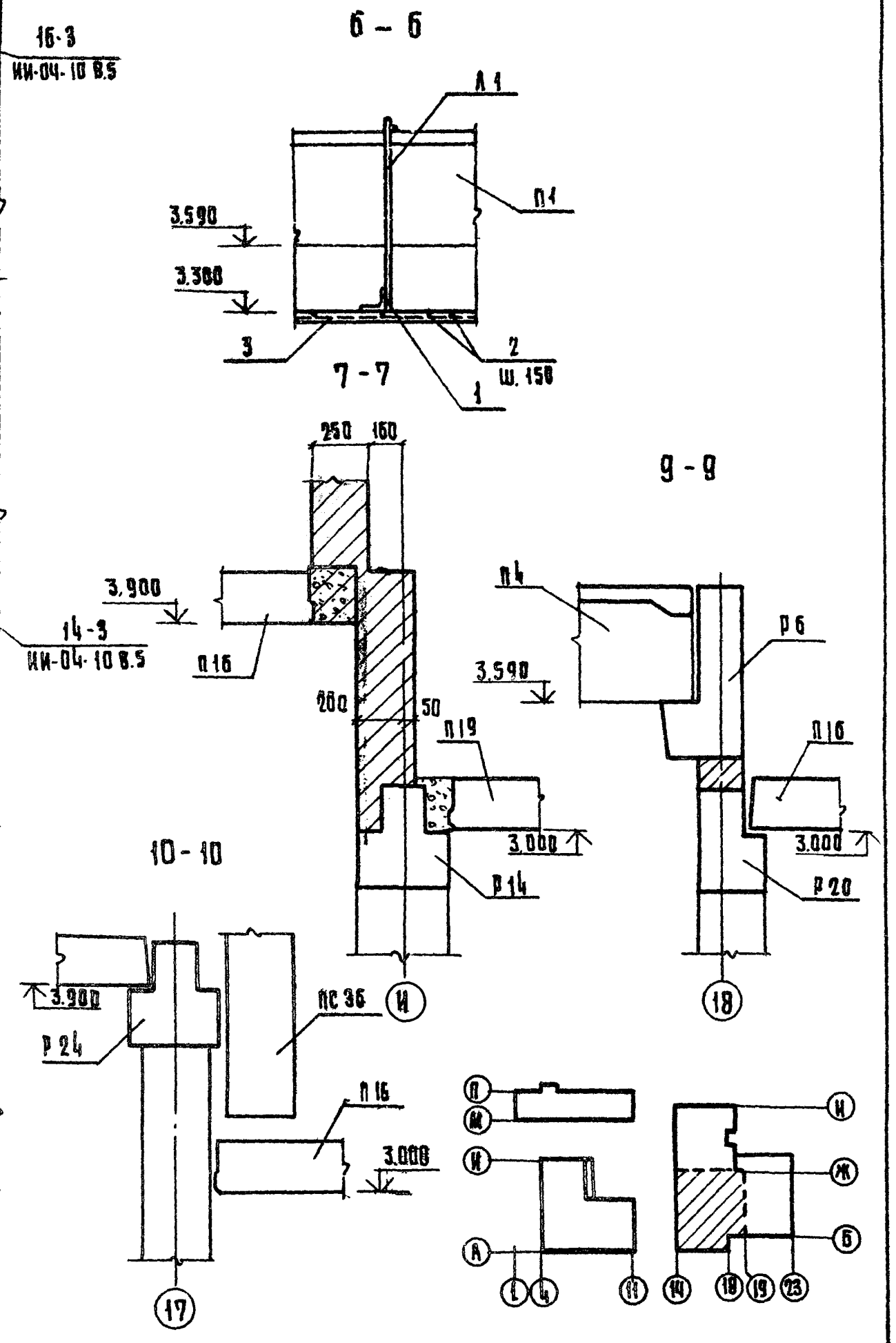

Отметка низа плит неоговоренных в осях 17-18, Е-Ж и 18-19, Б-Ж – 3.000

Согласовано:	
ОВ	Голобокина
ВК	Зайцева
ЭЛ	Ширшаков
СС	Пронштейн

Инв. № подл. | Подп. и дата | Взам. инв. №

Привязан

Инв. №

Рук. маст.	Колчин	
Гл. инж. м.	Линецкий	
ГАП	Рабинович	
ГИП	Каледина	
Рук. гр. инж.	Ковальская	
Разработ.	Гаврикова	
Провер.	Лаврова	
Н. контр.	Высочин	

272-14-16-АС1

Рынок торговой площадью 900 кв.м.

Рынок

Стадия	Лист	Листов
Р	42	

Схемы расположения элементов перекрытия в осях 14-19; А-Ж

ЦНИИЭП торгово-бытовых зданий туристских комплексов г. Москва

Типовой проект 272-14-16 Альбом I

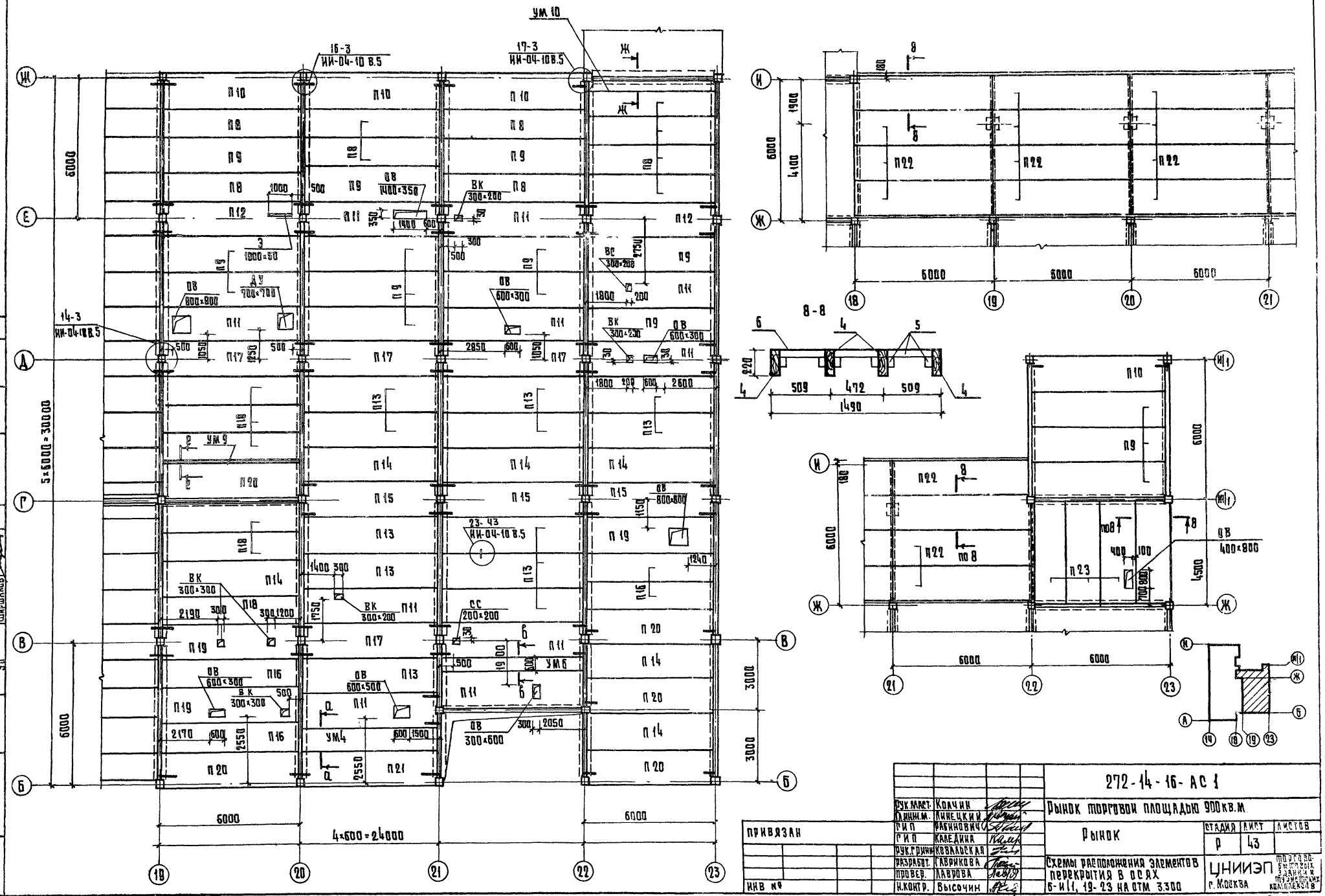

Рук.маст.	Колчин		
Гл.инж.м.	Линецкий		
ГИП	Рабинович		
ГИП	Каледина		
Рук.гр.инж.	Ковальская		
Разработ.	Гаврикова		
Провер.	Лаврова		
Н.контр.	Высочин		

ПРИВЯЗАН

ИНВ №

272-14-16-АС 1

Рынок торговой площадью 900 кв.м

Рынок

Стадия	Лист	Листов
Р	43	

Схемы расположения элементов перекрытия в осях 6-И1, 19-23 на отм 3.300

ЦНИИЭП торгово-бытовых зданий и туристских комплексов г. Москва

17615-01

СОГЛАСОВАНО:

ОВ	Голоболина	СС	Пронштейн
ВК	Зайцева		
ЭП	Ширшаков		

ИНВ. № ПОДЛ. | ПОДП. И ДАТА | ВЗАМ. ИНВ. №

Типовой проект 272-14-16 Альбом I

Схема покрытия 1 этажа

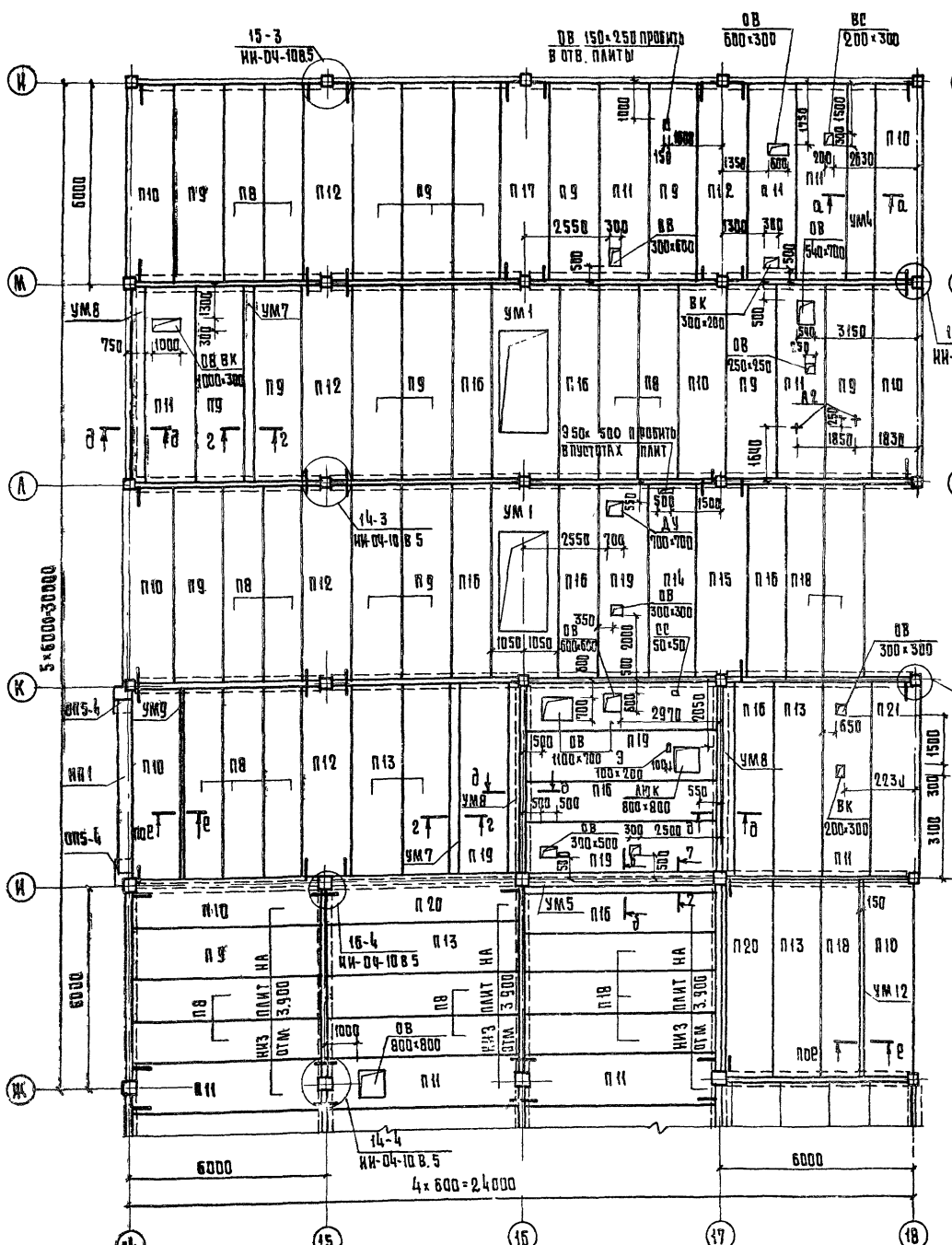
15-3 ИИ-04-10В5
ОВ 150×250 пробить в отв. плиты
ОВ 600×300
ВС 200×300
16-3 ИИ-04-10В5
14-3 ИИ-04-10В5
17-3 ИИ-04-10В5
14-4 ИИ-04-10В5
16-4 ИИ-04-10В5
ОВ 800×800
ВК 300×600
ВК 300×200
ВК 400×400
ВК 380×280
ОВ 250×250
ОВ 650×650
ОВ 300×300
ОВ 1100×700
ВК 800×800
ВК 200×300
ОВ 300×1300
ОВ 900×300
ОВ 300×700
ОВ 300×800
ВК 300×200
ВС 200×200
ВС 50×50
АУ 700×700
950×500 пробить в пустотах плит
ОВ 1000×300
ВК 1000×300
ОВ 600×650
ОВ 1100×700
ВК 800×800
ОВ 300×1500
ВК 200×300
ОВ 800×380
ВС 50×50 пробить в отв. плиты
ОВ 300×800
ВК 300×200
ОВ 300×300
ВК 300×200
ОВ 300×300
ВК 200×300
ОВ 800×800
ВК 300×200
4×6000=24000
5×6000=30000
6000
6000
6

Типовой проект 272-14-16 Альбом I

Спецификация элементов монолитных участков ум1... ум14 (см. л.46)

Марка поз.	Обозначение	Наименование	Кол. ум1	ум2	ум3	ум4	ум5	ум6	ум7	ум8	ум9	ум10	ум11	ум12	ум13	ум14	Масса ед.кг.	Приме-чания
		Каркасы плоские																
КР11	272-14-16-КЖ2-08.00	КР11	6	8	3	6	2	4	3	3	1	3		1	3	4	25.00	
КР10	-07.00	КР10	2														4.46	
		Закладные детали																
ЗД4	272-14-16-КЖ2-09.00	ЗД4	4														2.54	
		Отдельные стержни																
1		ф6AI, ГОСТ 5781-75, ℓ=280	80		40	80			40								0.06	
2		ф8AIII ГОСТ 5781-75, п.м.	87.0	66.0	64.0	89.0									89.0		0.395	
3		ф6AI, ГОСТ 5781-75, ℓ=550		40													0.12	
4		ф6AI, ГОСТ 5781-75, ℓ=330		40								40					0.07	
5		ф6AI, ГОСТ 5781-75, ℓ=180					40										0.04	
6		ф6AI, ГОСТ 5781-75, ℓ=580						40									0.13	
7		ф6AI, ГОСТ 5781-75, ℓ=230								40							0.05	
8		ф8AIII ГОСТ 5781-75, ℓ=660											31				0.26	
9		ф6AI, ГОСТ 5781-75, п.м.											11.6				0.222	
10		ф6AI, ГОСТ 5781-75, ℓ=460														40	0.10	

Выборка стали на один элемент, кг.

Марка	Арматурные изделия: Сталь AI ГОСТ 5781-75 ф6	Сталь AIII ГОСТ 5781-75 ф8	ф12	ф22	Вст3кп ГОСТ 103-76 -8×60	Итого	Закладные изделия: Сталь AIII ГОСТ 5781-75 ф8	Вст3кп ГОСТ 103-76 -6×170	Итого	Всего
ум1	19.90	34.4	38.14	102.96	2.76	198.16	2.16	8.00	10.16	208.32
ум2	25.60	26.07	41.04	137.28	3.68	233.67				233.67
ум3	9.15	25.28	15.39	51.48	1.38	102.68				102.68
ум4	18.30	35.16	80.78	102.96	2.76	189.96				189.96
ум5	6.10		10.26	34.32	0.92	51.60				51.60
ум6	14.20		20.52	68.64	1.84	105.20				105.20
ум7	9.15		15.39	51.48	1.38	77.40				77.40
ум8	8.75		15.39	51.48	1.38	77.00				77.00
ум9	2.25		5.13	17.16	0.46	25.00				25.00
ум10	9.55		15.39	51.48	1.38	77.80				77.80
ум11	2.58	8.06				10.64				10.64
ум12	2.25		5.13	17.16	0.46	25.00				25.00
ум13	9.15	25.28	15.39	51.48	1.38	102.68				102.68
ум14	13.00		20.52	58.64	1.84	104.00				104.00

Согласовано

Инв. № подл. | Подпись и дата | Взам. инв. №

Привязан

Инв. №

Рук.маст.	Колчин	
Гл.инж.м.	Линецкий	
ГАП	Рабинович	
СИП	Каледина	
Рук.группы	Ковальская	
Разраб.	Лаврова	
Пров.	Габрикова	
Н.контр.	Высочин	

272-14-16-АС1

Рынок торговой площадью 900 кв.м.

Рынок

Стадия	Лист	Листов
Р	45	

Спецификация элементов монолитных участков ум1-ум14. Выборка стали

ЦНИИЭП торговых зданий и туристских комплексов г. Москва

17615-01

Типовой проект 272-14-16 Альбом I

СОГЛАСОВАНО

Инв. № подл. | Подпись и дата | Взам. инв. №

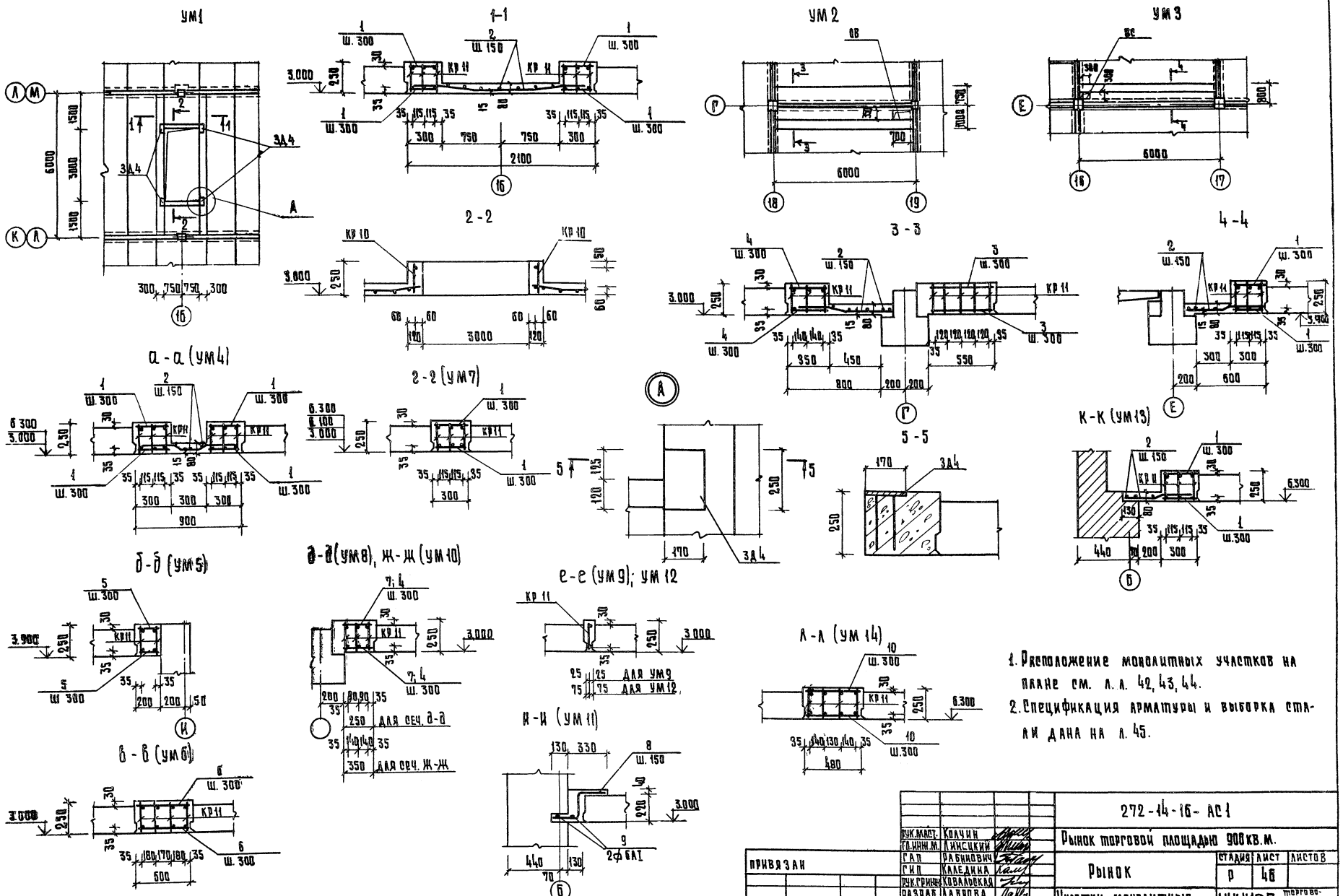

1. Расположение монолитных участков на плане см. л. л. 42, 43, 44.
2. Спецификация арматуры и выборка стали дана на л. 45.

				272-14-16-АС1	
				Рынок торговой площадью 900 кв.м.	
				Рынок	Стадия: Р; Лист: 46; Листов:
				Участки монолитные ум1 ÷ ум11.	ЦНИИЭП торговых зданий и предприятий комплексов, г. Москва
привязан					
инв. №					

Спецификация к схемам расположения панелей стен

Продолжение

Марка поз.	Обозначение	Наименование	Кол. А*	Кол. Б*	Масса, ед. кг А*	Масса, ед. кг Б*	Примечание
		Панели стеновые					
ПС 1	ии-04-5, вып. 6 л. 38; вып. 9 л. 41	Н-3-12	2	2	110	80	
ПС 2		Н-3-18	1	1	170	110	
ПС 3		Н-3-21	1	1	190	130	
ПС 4		Н-4-27	2	2	380	260	
ПС 5		Н-6-12	2	2	230	150	
ПС 6		Н-6-18	5	5	350	230	
ПС 7		Н-6-21	3	3	400	270	
ПС 8		Н-6-27	1	1	510	340	
ПС 9		Н-12-12	10	10	470	300	
ПС 10		Н-12-18	16	16	710	470	
ПС 11		Н-18-12	3	3	710	470	
ПС 12		Н-18-18	8	8	1060	710	
ПС 13	ии-04-5, вып. 6, 9 л. 7	Н-30-6	2	2	590	380	
ПС 14	л. 4	Н-45-6	1	1	880	580	
ПС 15	л. 4	Н-45-9	8	8	1340	890	
ПС 16	л. 5	Н-45-12	4	4	1790	1190	
ПС 17	л. 6	Н-45-18	4	4	2700	1800	
ПС 18	ии-04-5, вып. 6 л. 30, вып. 9 л. 33	НП-45-12	2	2	1780	1130	
ПС 19	ии-04-5, вып. 6, 9 л. 1	Н-60-6	11	11	1190	780	
ПС 20	л. 1	Н-60-9	18	18	1790	1190	
ПС 21	л. 3	Н-60-18	8	8	3590	2390	
ПС 22	ии-04-5, вып. 6 л. 30, вып. 9 л. 33	НП-60-12	17	17	1780	1590	
ПС 23	вып. 6 л. 40 вып. 9 л. 43	НУ1-6	1	1	130	90	
ПС 24		НУ1-9	7	7	200	140	
ПС 25		НУ1-12	11	11	270	190	
ПС 26		НУ1-15	1	1	330	240	
ПС 27		НУ1-18	5	5	400	280	
ПС 28		НУ1-21	2	2	470	330	
ПС 29	ии-04-5, вып. 6 л. 41, вып. 9 л. 44	НУ2-6	3	3	160	110	
ПС 30		НУ2-9	1	1	230	160	
ПС 31		НУ2-12	7	7	300	210	
ПС 32		НУ2-21	2	2	510	360	
ПС 33	272-14-16-ИЖ1-50.00.00	НП-60-12-01	1	1	1780	1590	
ПС 34	-53.00.00	НП-60-12-02	9	9	1780	1590	
ПС 35	-51.00.00	Н-60-15-01	5	5	2990	1990	
ПС 36	-56.00.00	Н-57-15ПР-01	1	1	2800	1480	
ПС 37	-57.00.00	Н-57-15Л-01	1	1	2800	1480	
ПС 38	-59.00.00	Н-45-9-01	6	6	1340	890	
ПС 39	-60.00.00	Н-45-12-01	5	5	1790	1190	
ПС 40	-61.00.00	Н-45-15-01	16	16	1930	1470	
ПС 47	ии-04-5, вып. 6, 9 л. 2	Н-60-12	1	1	2750	1590	
ПС 41	272-14-16-ИЖ1-52.00.00	НП-45-12-01	1	1	1780	1130	
		Панели асбестоцементные					
ПС 42	272-14-16-ИД-09.00	ПА 3	12	12			
ПС 43	-10.00	ПА 5	2	2			
ПС 44	-10.00-01	ПА 6	2	2			
ПС 45	-08.00	ПА 1	24	24			
ПС 46	-09.00-01	ПА 4	1	1			
		Детали соединительные					
ММН-1	ии-04-10, вып. 6 л. 46	ММН-1	26		1.68		
ММН-2	л. 47	ММН-2		26	1.70		
ММН-3	л. 47	ММН-3	148	168	0.46		
ММН-4	л. 46	ММН-4	218	128	0.47		
ММН-5	л. 46	ММН-5		70	0.94		
ММН-6	л. 48	ММН-6	70	70	2.20		
ММН-7	л. 48	ММН-7	96	24	13.40		
ММН-8	л. 48	ММН-8		71	2.20		
ММН-10	л. 51	ММН-10	24	24	13.40		
ММН-14	л. 49	ММН-14	305	305	0.24		
ММН-9	л. 49	ММН-9		2	6.85		
ММН-17	л. 51	ММН-19	25	25	1.57		
ММН-18	л. 51	ММН-18	2	2	0.70		
МД-1	1.232-3, вып. 6/79 л. 26	МД-1	48		0.88		
МС-1	л. 28	МС-1	48		1.87		
	272-14-16-ИЖ1-68.00.00	НД 1	48	48	2.46		
1		∠45×5, ГОСТ 8509-72, ℓ=1200	2	2	4.04		
2		∠45×5, ГОСТ 8509-72, ℓ=2700	4	4	9.10		
3		∠45×5, ГОСТ 8509-72, ℓ=2100	1	1	8.08		
4		∠90×9, ГОСТ 8509-72, ℓ=120	48	48	1.46		
5		∠110×70×8, ГОСТ 8510-72, ℓ=60	48	48	0.65		
6		∠125×10, ГОСТ 8509-72, ℓ=970	4	4	18.53		
9		-8×80, ГОСТ 103-76, ℓ=80	48	48	0.40		
		Стойки фахверковые					
7		2∠100×10, ГОСТ 8509-72, ℓ=2330	1	1	70.37		
8		2∠100×10, ГОСТ 8509-72, ℓ=2720	1	1	82.14		
ЗД 4	272-14-16-ИЖ2-09.00	ЗД 4	1	1	2.54		

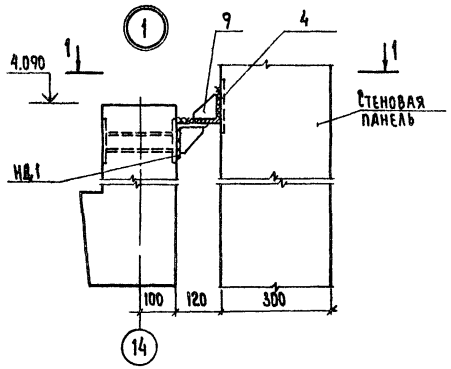

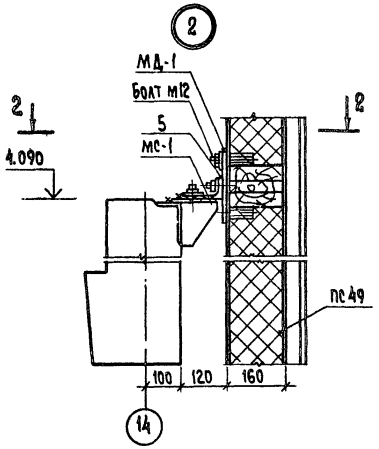

1-1

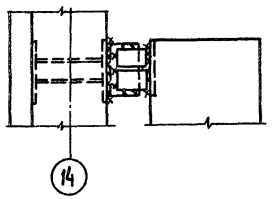

2-2

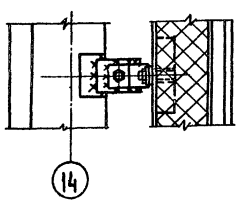

Технические требования смотреть на листе 49.

Привязан

Инв. №

Рук. мас.	Колчин	
Гл. инж. м.	Линецкий	
ГАП	Рабинович	
ГИП	Каледина	
Рук. гр. ин.	Кобальская	
Разраб.	Горень	
Пров.	Ковальская	
Н. контр.	Высочин	

272-14-16-АС1

Рынок торговой площадью 900 кв.м.

Рынок

Стадия	Лист	Листов
Р	47	

Спецификация к схемам панелей стен. Узлы.

ЦНИИЭП торгово-бытовых зданий и туристских комплексов г. Москва

17615-01

Согласовано:

Инв. № подл. | Подп. и дата | Взам. инв. №

Типовой проект 272-14-16 Альбом 1

Согласовано:

Инв.№ подл. | Подп. и дата | Взам. инв.№

Схема по оси А

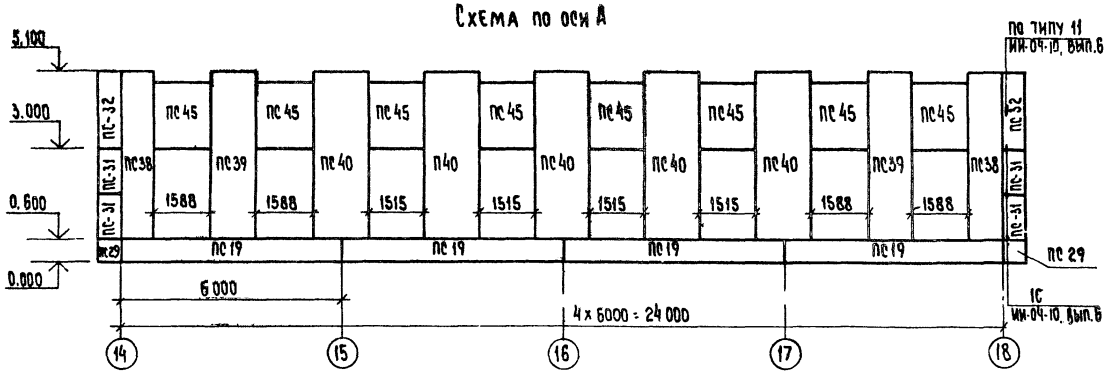

Схема по оси Б

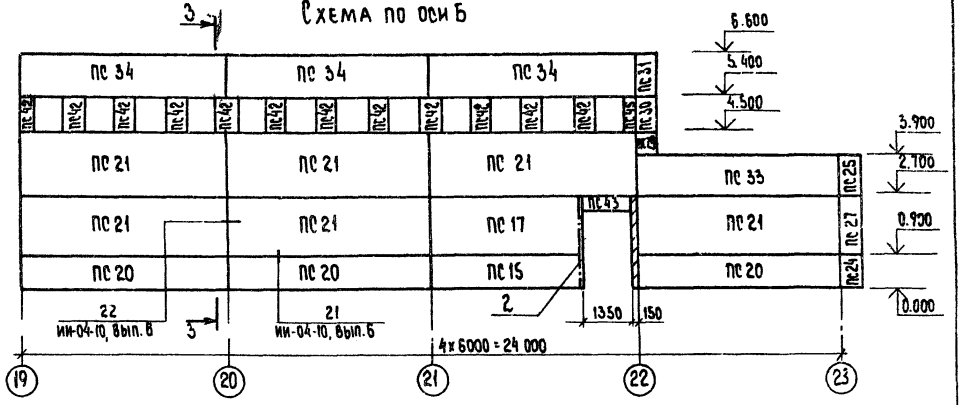

Схема по оси 18

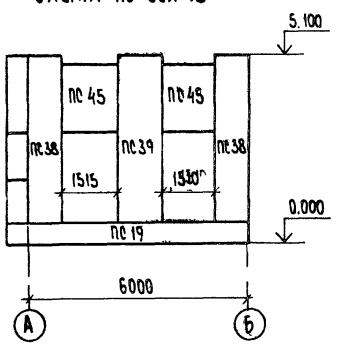

Схема по оси 14

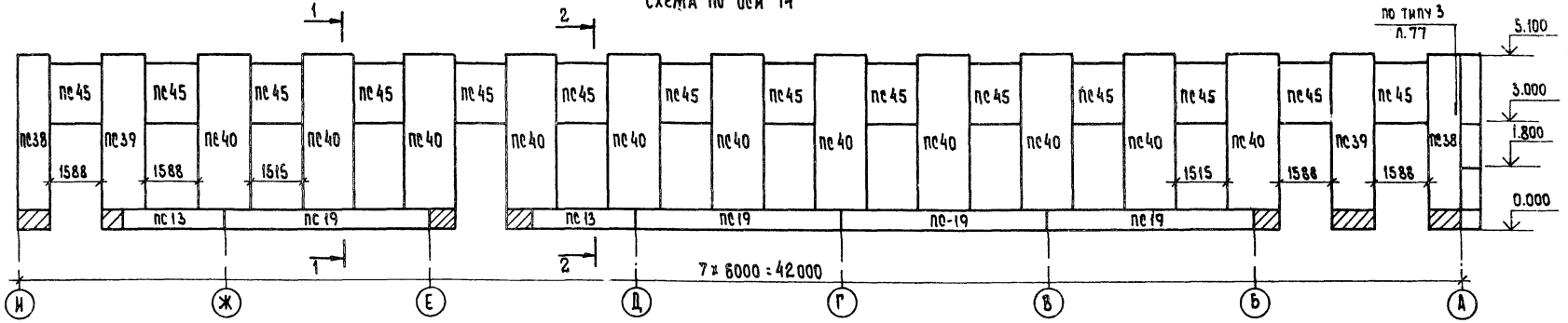

Схема по оси 14

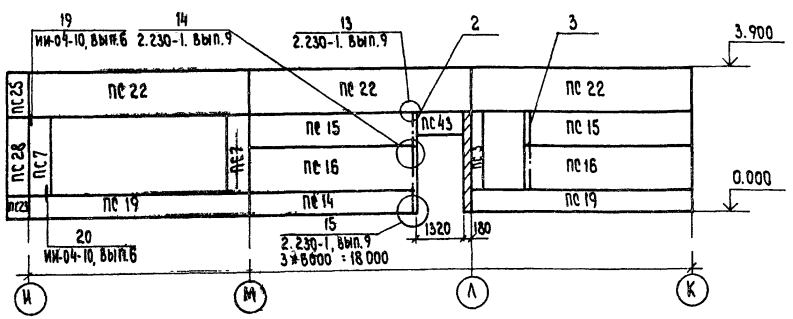

Схема по оси И

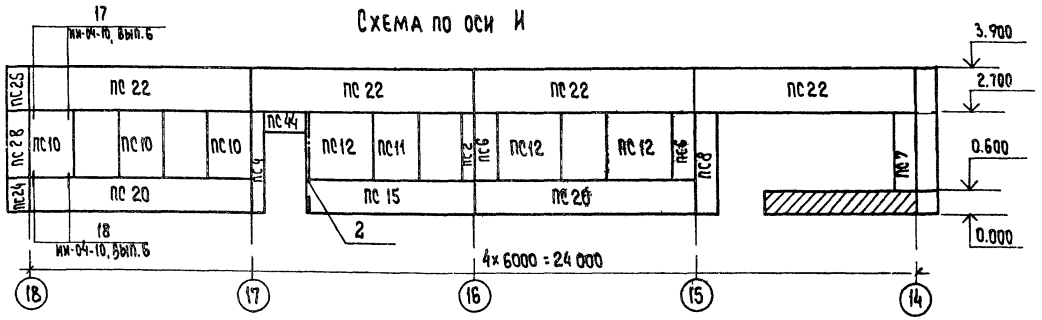

1-1

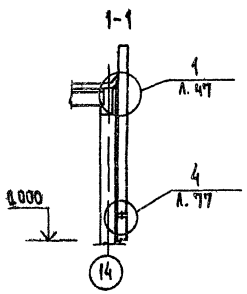

2-2

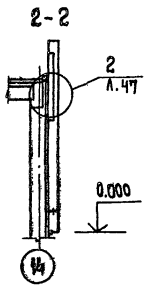

Схема по оси 18

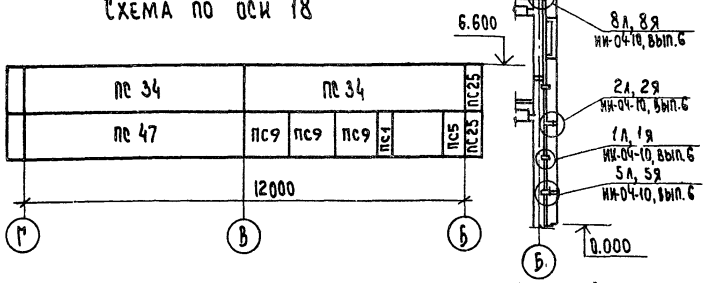

3-3

Спецификацию к схемам расположения панелей стен смотреть на листе 47.

Привязан			
Инв.№			

Рук.мас.	Колчин		
Гл.инж.м.	Линецкий		
ГАП	Рабинович		
СИП	Калеидина		
Рук.гр.и.	Ковальская		
Разраб.	Горень		
Пров.	Ковальская		
Н.контр.	Высочин		

272-14-16-АС1

Рынок торговой площадью 900 кв.м.

Рынок

Стадия	Лист	Листов
Р	48	

Схема расположения панелей стен в осях А, Б, И, 14, 18.

ЦНИИЭП торгово-бытовых зданий и туристских комплексов г. Москва

17615-01

Схема по оси 23

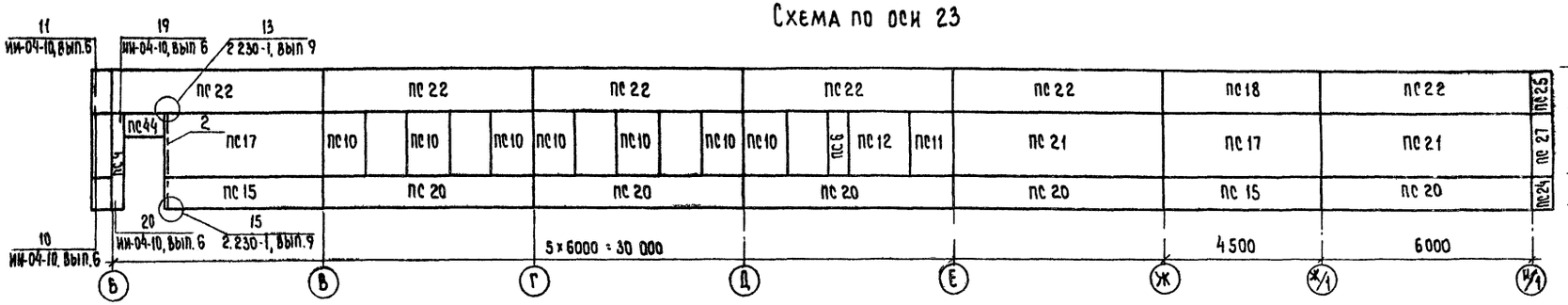

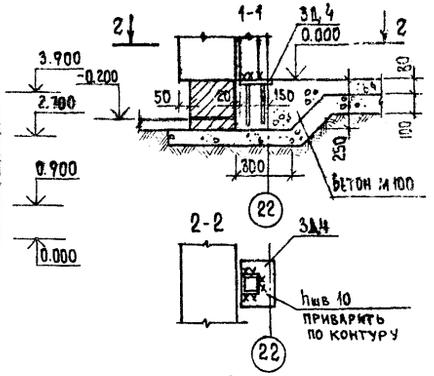

Схема по оси 18

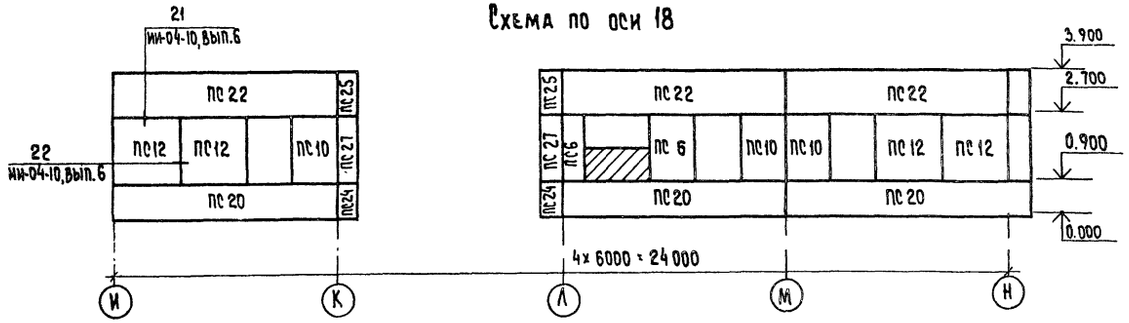

Схема по оси И/1

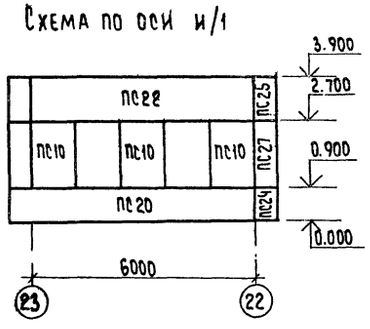

Схема по оси 22

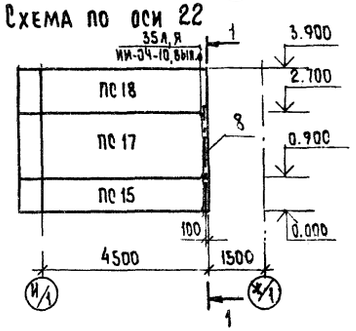

Схема по оси 22

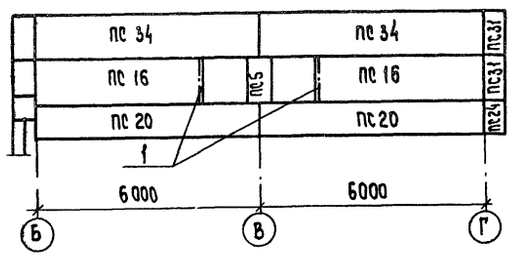

Схема по оси Г

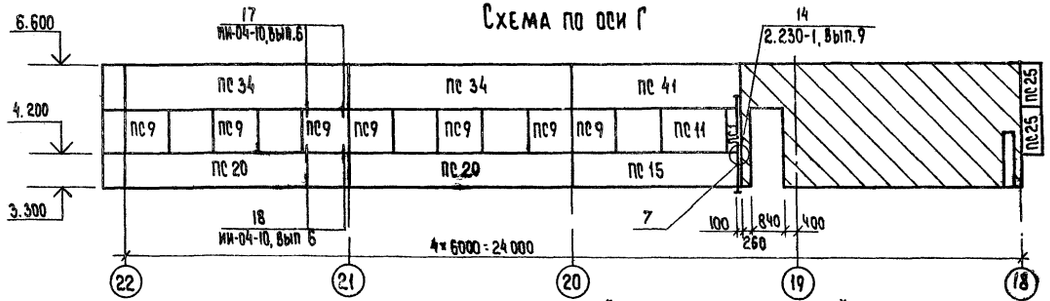

Схема по оси И

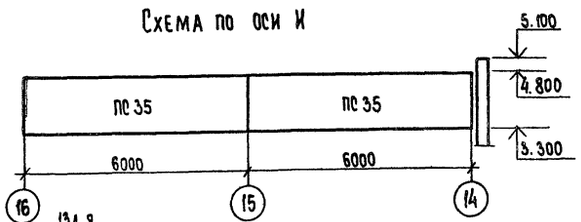

Схема по оси 18

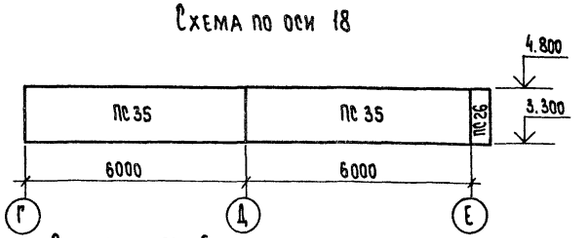

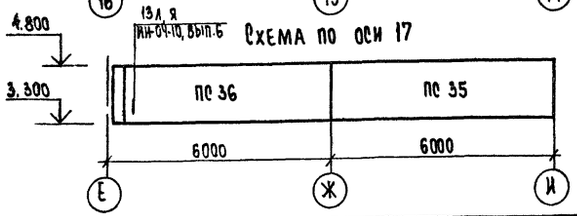

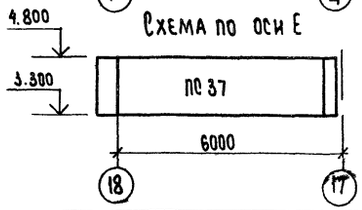

1. А* – панели из легкого бетона, Б* – панели из ячеистого бетона.
2. Монтажные швы выполнять дуговой сваркой электродами Э-42. Высоту шва принимать по наименьшей толщине свариваемых элементов.
3. Открытые соединительные элементы защитить от коррозии цинкованием.
4. При монтаже угловых панелей с отм. верха 5.100 ммн-10 заменить на поз. 6.
5. Спецификацию к схемам расположения панелей стен смотреть на листе 47.

Привязан

Инв. №

Рук. маст.	Колчин	
Гл. инж. м.	Линецкий	
ГАП	Рабинович	
ГИП	Каледина	
Рук. гр. И.	Ковальская	
Разраб.	Ларина	
Провер.	Каледина	
Н. контр.	Высочин	

272-14-16-АС1

Рынок торговой площадью 900 кв.м.

Рынок

Стадия	Лист	Листов
Р	49	

Схема расположения панелей стен в осях 18, 22, 23, И/1, Г.

ЦНИИЭП торгово-бытовых зданий и туристских комплексов г. Москва

Согласовано:

Инв. № подл. | Подп. и дата | Взам. инв. №

17615-01

Ведомость перемычек

Стены	Тип	Сечение	Этаж	Кол мест на 1эт.
Наружные		Для t°н = -30°		
	ПР1	1 — 2.100 / 5.400	0.000 3.300	6 1
	ПР2	2 — 2.100	0.000	5
	ПР10	3 — 2.100	0.000	1
	ПР13	4 — 5.400	3.300	1
		Для t°н = -20°		
	ПР1	1 — 2.100 / 5.400	0.000 3.300	6 1
	ПР2	2 — 2.100	0.000	5
	ПР10	3 — 2.100	0.000	1
	ПР13	4 — 5.400	3.300	1
		Для t°н = -40°		
	ПР1	1 — 2.100 / 5.400	0.000 3.300	6 1
	ПР2	2 — 2.100	0.000	5
	ПР10	3 — 2.100	0.000	1
	ПР13	4 — 5.400	3.300	1
Внутренние	ПР3	1 — 2.100 / 5.400	0.000 3.300	2 1
	ПР4	2 — 2.100	0.000	4
	ПР5	3 — 2.100	0.000	5
	ПР6	1 — 2.100 / 5.400	0.000 3.300	30 10
	ПР7	2 — 2.100 / 5.400	0.000 3.300	12 1
	ПР8	3 — 2.100	0.000	2
	ПР9	2 — 2.300	0.000	12
	ПР11	2 — 2.100	0 000	1
	ПР12	2Ф10А1 — 5.400 / 2.100	3.300 0.000	4 21

Спецификация к схемам расположения панелей перегородок и перемычек

(л.л. 13÷16)

Марка позиц.	Обозначение	Наименование	Количество 1эт.	2эт.	Всего	Масса ед. кг	Примечание
		Изделия бетонные					
		и железобетонные					
		перегородки гипсобетонные					
ПГ1	1.231-1, вып.1, л.50	ПГ-42-14.2 Р	4		4	725	
ПГ2	л.49	ПГ-42-13 Р	6		6	630	
ПГ3		ПГ-42-8 Р	1		1	395	
ПГ4	л.57	ПГ-42-19 Б	2		2	940	
ПГ5	л.50	ПГ-42-15	5		5	745	
ПГ6	л.49	ПГ-42-13	3		3	675	
ПГ7	л.21	ПГ-33-57 Р	2		2	1630	
ПГ8	л.15	ПГ-33-14.2 Р	5		5	410	
ПГ9	л.13	ПГ-33-5 Р	3		3	135	
ПГ10	л.29	ПГ-33-19 Б	1		1	575	
ПГ11	л.16	ПГ-33-20	17		17	825	
ПГ12	л.15	ПГ-33-15	8		8	460	
ПГ13	л.14	ПГ-33-9	10		10	290	
ПГ14	л.13	ПГ-33-5	12		12	150	
ПГ15	1.231-1. вып.2 л.27	ПГ-42-15.12	1		1	241	
ПГ16	л.14	ПГ-33-9.7	1		1	61	
ПГ17	л.14	ПГ-33-7.9	1		1	65	
ПГ18	л.14	ПГ-33-9.9	8		8	85	
ПГ19	л.15	ПГ-33-10.9	3		3	94	
ПГ20	л.30	ПГ-42-10.15	2		2	197	
ПГ21	л.15	ПГ-33-13.9	2		2	122	

Продолжение

Марка позиц.	Обозначение	Наименование	Количество 1эт.	2эт.	Всего	Масса ед. кг	Примечание
		Перемычки					
1	1.138-10, вып.1 л.19-21	1ПР1-12.12.14	58	16	74	50	
2		1ПР2-15.12.14	67	1	68	75	
3		1ПР3-19.12.14	16		16	75	
4		1ПР4-25.12.14		4	4	100	
		Изделия металлические					
		Марки монтажные					
	2.230-1. вып.10, л.22	мм 39	126	48	174	0.24	
		мм 41	31	20	51	0.30	
	л.23	мм 44	98	36	134	0.15	
		Ф10А1; ГОСТ 5781-75, м	42	8	50	0.617	

1. Маркировка элементов перегородок и перемычек дана на л.л.13,14,15,16.
2. Перемычки над проемами менее 900мм выполнять по типу ПР12; арматуру заводить за грань проема на 120 мм.

Деталь стыка панелей перегородок

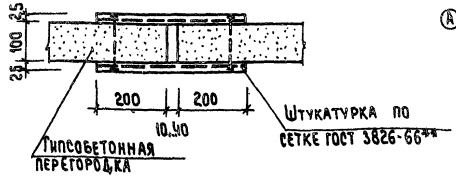

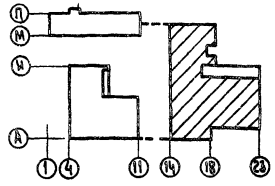

Привязан

Инв.№

Рук.маст.	Колчин	
Гл.инж.м.	Линецкий	
ГАП	Рабинович	
ГИП	Каледина	
Рук.гр.и.	Ковальская	
Разраб.	Ларина	
Провер.	Каледина	
Н.контр.	Высочин	

272-14-16-АС1

Рынок торговой площадью 900 кв.м.

Рынок

Стадия	Лист	Листов
Р	50	

Спецификация к схемам расположения панелей перегородок и перемычек.

ЦНИИЭП торгово-бытовых зданий и туристских комплексов г. Москва

Согласовано

Инв.№ подл. | Подп. и дата | Взам. инв.№

17615-01

Лестница Л1

1-1

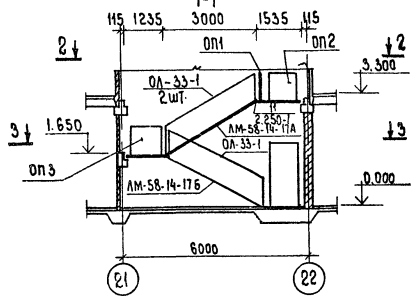

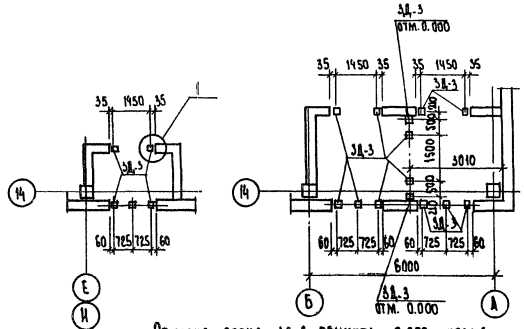

Отметка верха ЗД-3 принята -0.080, кроме оговоренных на схеме

2-2

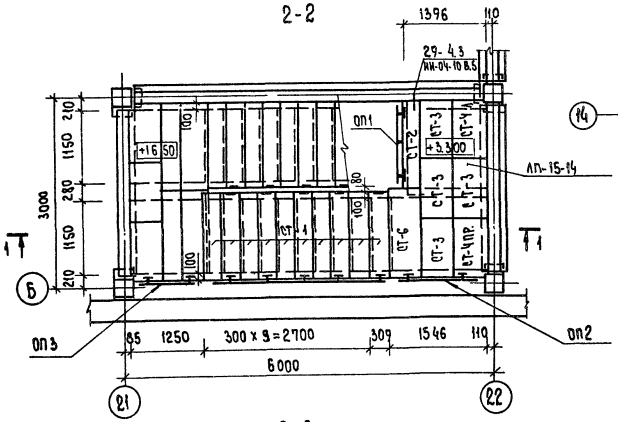

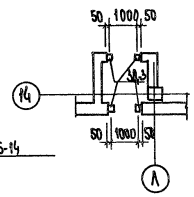

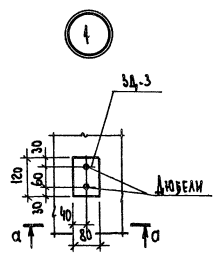

3-3

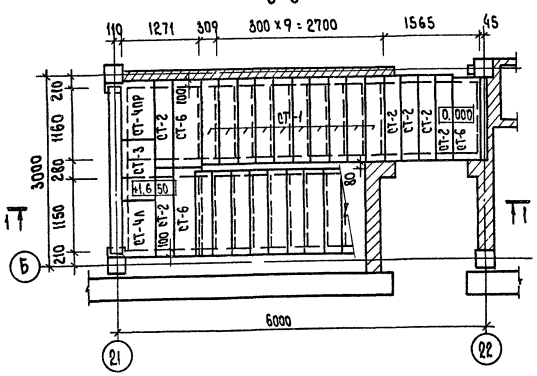

а-а

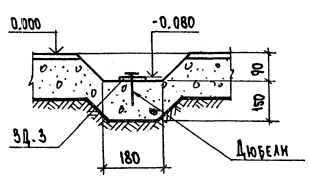

Спецификация элементов лестницы Л1 и закладных деталей витражей.

Марка поз.	Обозначение	Наименование	Кол.	Масса ед. кг.	Примечание
		Изделия железобетонные			
		Марш лестничный			
ЛМ-58-14-17А	ИИ-04-7 В.3 Л.2	ЛМ-58-14-17 А	1	2240	
ЛМ-58-14-17Б	Л.4	ЛМ-58-14-17Б	1	2240	
		Площадка лестничная			
ЛП-15-1	В.1 Л.10	ЛП-15-14	1	585	
		Проступи накладные			
СТ-1	Л.20	СТ-1	20	48	
СТ-2	Л 20	СТ-2	7	40	
СТ-3	Л.21	СТ-3	5	50	
СТ-4Л	Л 22	СТ-4Л	2	50	
СТ-4ПР	Л.22	СТ-4ПР	2	50	
СТ-6	Л 23	СТ-6	4	60	
		Изделия металлические			
		Ограждения			
ОЛ-33-1	ИИ-04-6 В.4 Л.13	ОЛ-33-1	3	46.24	
ОП1	Л.33	ОВП-30-1	1	22.72	
ОП2	Л.30	ОВПЛ-33-1	1	18.98	
ОП3	Л.33	ОНПЛ-33-1	1	18.40	
		Детали монтажные			
	2.250-1 В 3 Л.57	ММ-39	19	0.38	
	ИИ-04-10 В 5 Л.42	ММД-28	2	1.22	
		Детали закладные			
		для крепления витражей			
ЗД-3	272-14-16-НЖ2-11.00	ЗД-3	23	0.45	

Расположение лестницы на плане смотреть л.л. 15, 16.

Рук.масс.	Колчин	
Та.инж.м	Линецкий	
ГАП	Рабинович	
ГИП	Каледина	
Рук.гр.и.	Ковальская	
Разраб.	Высочин	
Пров.	Ковальская	
Н. контр.	Горень	

Привязан

Инв. №

272-14-16-АС1

Рынок торговой площадью 900 кв.м.

Рынок

Стадия	Лист	Листов
Р	51	

Лестница Л1. Схема разбивки закладных деталей под витражи.

ЦНИИЭП торгово-бытовых зданий и туристских комплексов г. Москва

17695-01

Согласовано:

Инв. № подл. | Подпись и дата | Взам. инв. №

Лестница Л5

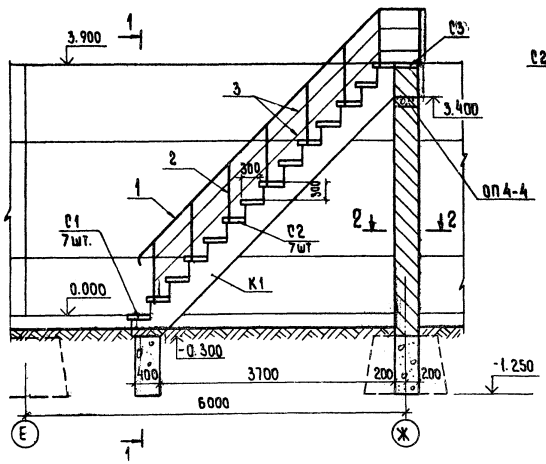

1-1

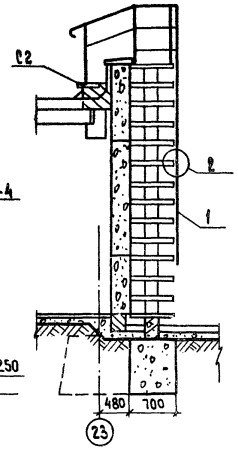

2-2

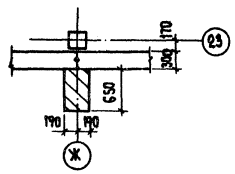

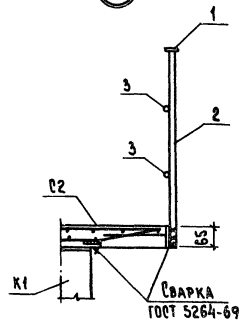

К1

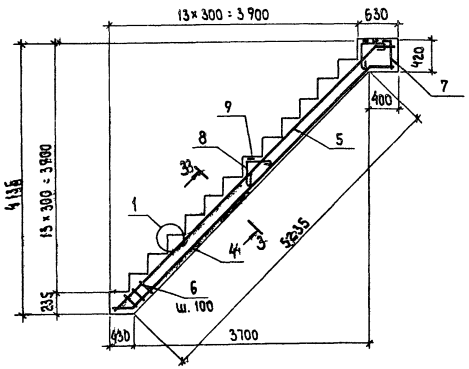

3-3

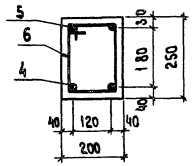

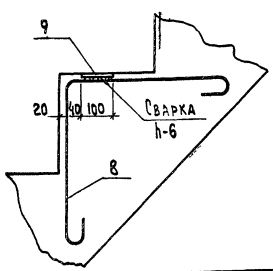

Расположение лестницы на плане см. л. 15

Спецификация на элементы лестницы

Марка поз.	Обозначение	Наименование	Кол.	Масса ед. кг	Примечание
		Изделия			
		Железобетонные			
ОП4-4	1.225-2 вып.5 л.22	Опорная плита ОП4-4	1	50	
К1		Косоур К1	1		
С1	272-14-16-АЖ1-70.00.00	Ступень АС1	7		
С2	-01	АС2	8		
С3	-02	АС3	1		
		Изделия металлические			
		Ограждение лестницы			
1	ГОСТ 103-76	-3×40 м	8	0.94	
2	ГОСТ 5781-75	ф22 AII ℓ=960	10	2.86	
3		ф12 AI м	16	0.89	

Спецификация на монолитный косоур К1

Марка поз.	Обозначение	Наименование	Кол.	Масса ед. кг	Примечание
		Отдельные стержни			
4		ф25 AIII, ГОСТ 5781-75, ℓ=6000	2	23.2	
5		ф18 AIII, ГОСТ 5781-75, ℓ=6000	2	12.0	
6		ф10 AI, ГОСТ 5781-75, ℓ=960	110	0.595	
7		ф10 AI, ГОСТ 5781-75, ℓ=1200	8	0.75	
8		ф10 AI, ГОСТ 5781-75, ℓ=1150	30	0.715	
9		-10×100, ГОСТ 103-76, ℓ=200	15	1.57	
		Материал			
		Бетон М200 м³	0.4		

Выборка стали на один монолитный элемент

Марка	Арматурные изделия						Закладные изделия		
	Сталь AI ГОСТ 5781-75		Сталь AIII ГОСТ 5781-75			Итого	Вст 3кп ГОСТ 103-76	Итого	Всего
	ф10		ф18	ф25			-10×100		
К1	92.9		24	46.4		163.3	23.55	23.55	186.85

Привязан			
Инв. №			
Рук. мас.	Колчин		
Гл. инж. м.	Линецкий		
ГАП	Рабинович		
ГИП	Каледина		
Рук. гр. н.	Ковальская		
Разраб.	Высочин		
Пров.	Ковальская		
Н. контр.	Горень		

272-14-16-АС1

Рынок торговой площадью 900 кв. м.

Рынок

Лестница Л5

Стадия	Лист	Листов
Р	52	

ЦНИИЭП торговых зданий и туристских комплексов г. Москва

Согласовано:

Инв. № подл. | Подпись и дата | Взам. инв. №

17615-01

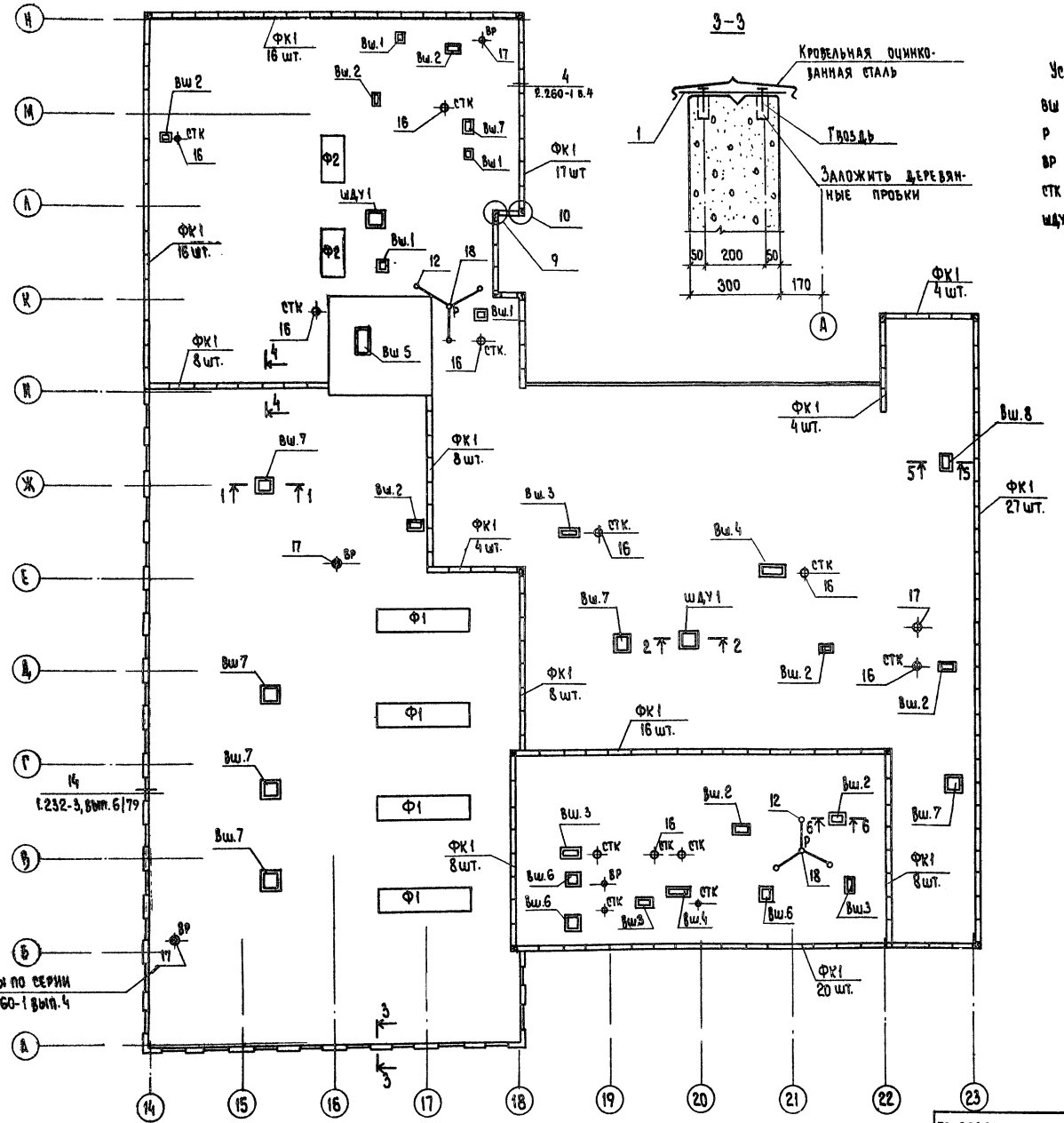

Условные обозначения:

Вш - вентшахта
Р - радиостойка
ВР - воронка водосточная
СТК - стояк канализационный
ШДУ - шахта дымоудаления

Таблица 1.

Вентшахта	1	2	3	4	5	6	7	8	ШДУ
А	250	300	300	350	700	650	800	500	820
Б	250	300	1100	1400	1500	650	800	800	820
Кол.	4	8	4	2	1	3	7	1	2

Таблица 2.

Марка поз.	Обозначение	Наименование	Кол.	Масса ед. кг	Примеч.
		Изделия железобетонные			
ФК1	ИИ-04-4 вып. 23 л.4	Камень фризовый ФК-15-4	164	100	
	3.006-2 вып.2	Плиты П14д-3	2	310	
		ПТП8-11-9	3	198	
		ПТП8-16-14	13	448	
П1	1.243-2	ПТП8-13-13	2	338	
ПР1	1.138-10 вып.1 л.1	Перемычки 1ПР1-10.12.6	4	25	
ПР2	л.17	1ПР38-12.12.22	8	75	
ПР3	вып.2 л.27	2ПР4-14.38.14	6	190	
		Изделия металлические			
		Радиомачта Р	1		
	2.260-1 вып.4 л.35	Крепление растяжек ММ17	6	7.12	
		Опорная труба ММ18	2	3.86	
		Стояк канализационный			
	вып.3 л.52	Патрубок ММ4	11	27.6	
СК1	272-14-16-ИИ-03.00	Кольцо стальное СК1	2	24,26	
1	ГОСТ 103-76	Костыль - 3×30 ℓ=600	54	0.42	
		Материалы			
	ГОСТ 18124-75	Асбестоцементный лист δ=8мм, м²	60		
	ГОСТ 9573-72	Плиты минераловатные			
		γ=100 кг/м³ м³	0.3		
	ГОСТ 8486-66	Брус 100×100 м	15.2		
		Брусок 50×50 м	8.0		

1. Данный чертеж смотреть с листом 54.
2. Фонари Ф1 и Ф2 см. лист 55.

Типовой проект 272-14-16 Альбом I

Согласовано: ОВ Толоболина, ВК Зайцева, СС Прокшутин

Инв. N подл. | Подп. и дата | Взам. инв. N

Привязан

Инв N

Рук. мас.	Колчин	
Гл. инж. м	Линецкий	
ГАП	Рабинович	
ГИП	Каледина	
Разраб.	Высочин	
Провер.	Ковальская	
Н. контр.	Лаврова	

272-14-16-АС1

Рынок торговой площадью 900 кв.м.

Рынок

План крыши.

Стадия	Лист	Листов
Р	53	

ЦНИИЭП г. Москва — Торгово-бытовых зданий и туристских комплексов

17615-01

Вш.1, Вш.7

1-1

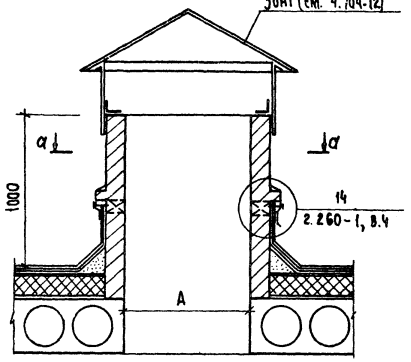

Вш2 ÷ Вш.6

6-6

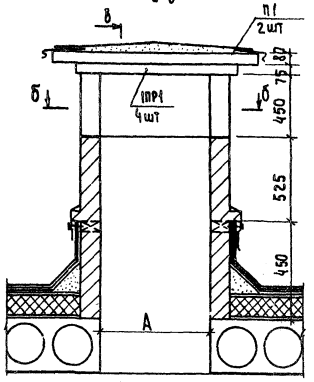

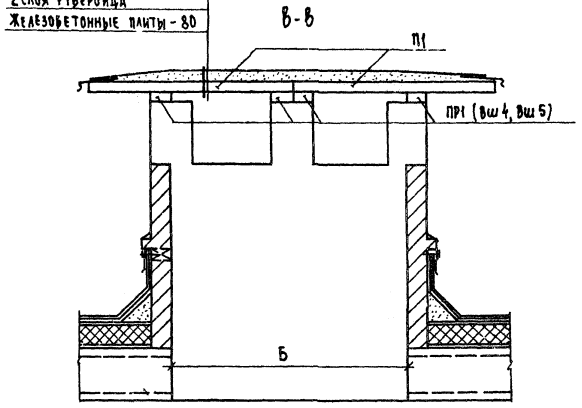

4-4

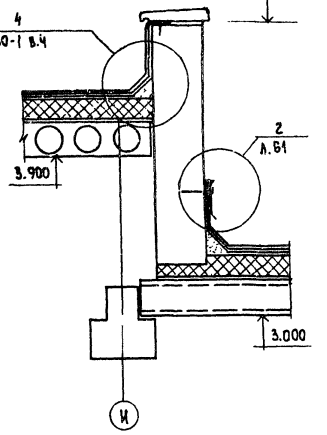

а-а

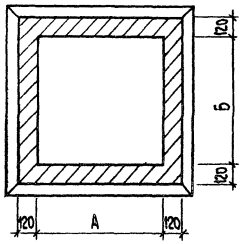

б-б

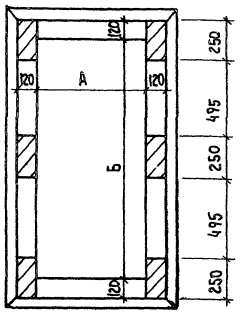

ШДУ1

2-2

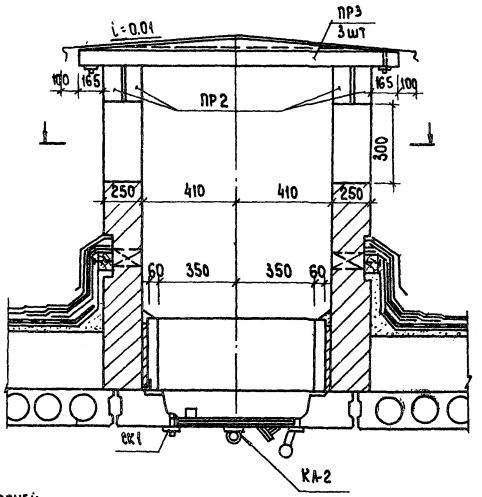

2-2

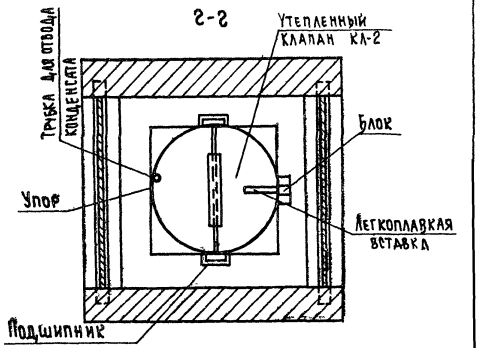

1. Расположение вентшахт в плане см. лист 53.
2. Стены шахт выполнить из облегченного красного кирпича м75 на растворе м 25.

5-5 (Вш.8)

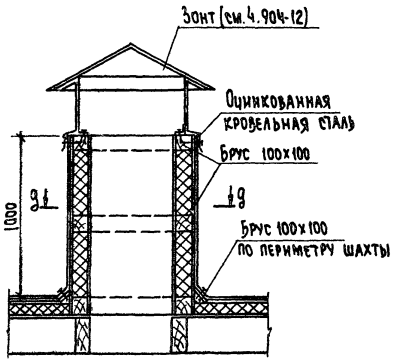

д-д

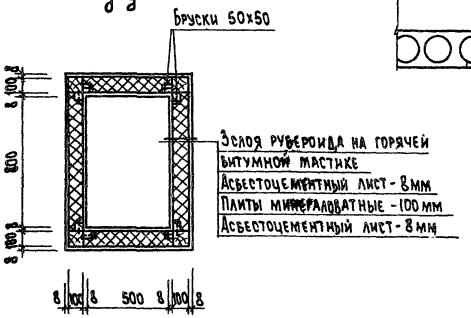

СОГЛАСОВАНО:

Инв.N подл. | Подп. и дата | Взам. инв.N

			272-14-16-АС1	
			Рынок торговой площадью 900 кв.м.	
			Рынок	Стадия: Р; Лист: 54; Листов:
			Сечения крыши.	ЦНИИЭП торгово-бытовых зданий и туристских комплексов г. Москва
Рук.мас.	Колчин			
Гл.инж.м	Линецкий			
Гип	Рабинович			
Гип	Каледина			
Разраб.	Высочин			
Пров.	Ковальская			
Н.контр.	Горень			

Привязан

Инв N

17615-01

Типовой проект 272-14-16 Альбом I

Схема расположения фонарей Ф1

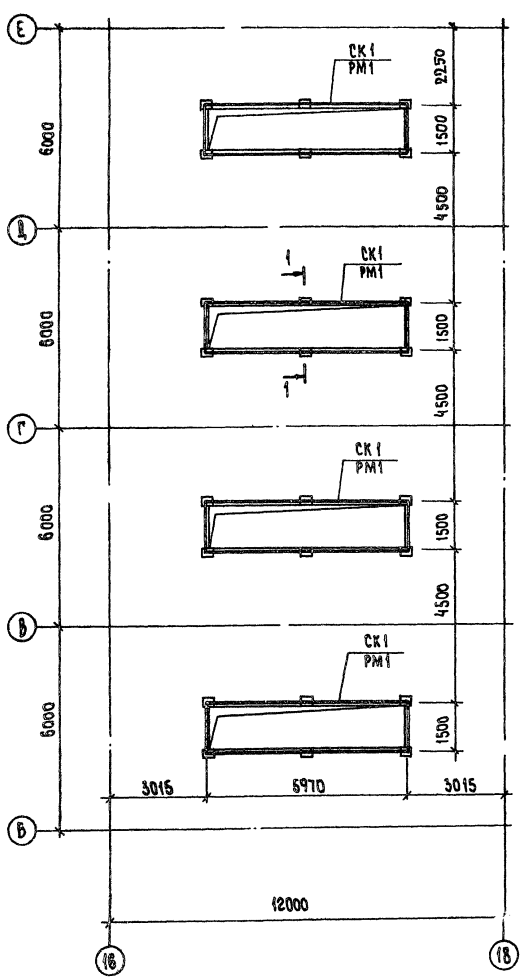

Схема расположения фонарей Ф2

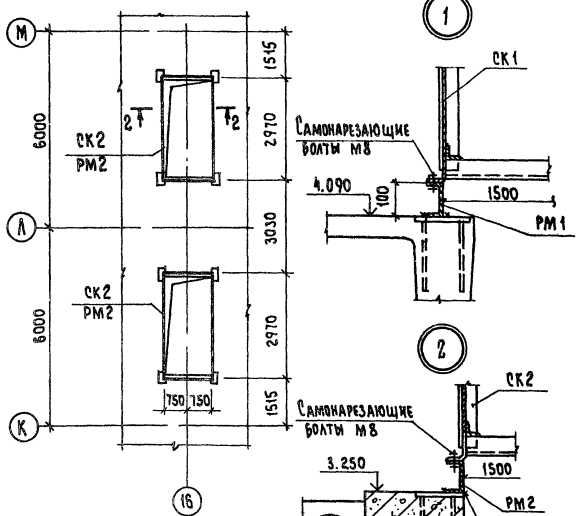

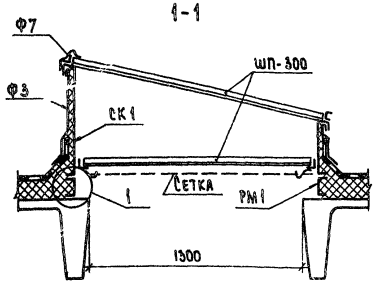

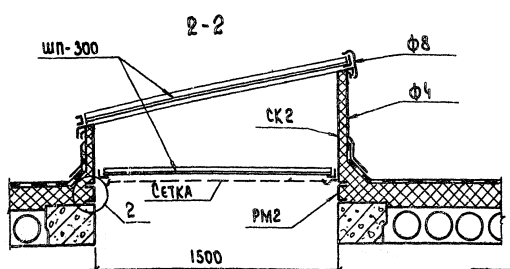

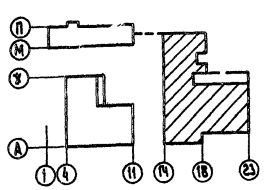

Марка поз.	Обозначение	Наименование	Кол. на ед. Ф1	Кол. на ед. Ф2	Масса ед. кг	Примеч
Ф1	1.464-10 в.0 л.5	Фонарь Ф2-1.5×6	4		822	
Ф2	л.6	Ф2-1.5×3		2	449	
		Изделия металлические				
СК1	в2 л.1,8	Стакан фонаря Ф2-1.5×6	1		340.0	
СК2	л.2,8	Ф2-1.5×3		1	201.0	
	в.0 л.5, 19	Фартук Ф3	1		17.	
	л.6. 19	Ф4		1	10.5	
	л.5, 19	Ф7	1		10.	
	л.6, 19	Ф8		1	5.1	
	л.5, 19	Нащельник Н3	21	11	0.64	
РМ1	272-14-16-ИМ-06.00	Рама РМ1	4		67.8	
РМ2	272-14-16-ИМ-06.00-01	РМ2		2	41.0	
		Материалы				
	ГОСТ 1588-70*	Утеплитель плитный ПСБС м³	0.42	0.25		
	1.464-10 в.0 л.5,6	Стекло профильное ШП-300	40	20		

Общие требования по монтажу и антикоррозийной защите металлических фонарей приняты по серии 1.464-10 в 0,2.

Согласовано:

Инв. № подл. | Подпись и дата | Взам. инв. №

Привязан

Инв. №

Рук. мас.	Колчин	
Гл. инж. м.	Линецкий	
ГАП	Рабинович	
ГИП	Каледина	
Рук. гр. К.	Ковальская	
Разраб.	Бысочин	
Пров.	Каледина	
Н. контр.	Горвень	

272-14-16-АС1

Рынок торговой площадью 900 кв. м.

Рынок

Стадия Р | Лист 55 | Листов

Схемы расположения фонарей Ф1, Ф2.

ЦНИИЭП г. Москва — Торгово-бытовых зданий и туристских комплексов

19615-01

Типовой проект 272-14-16 Альбом I

Схема расположения элементов фундаментов

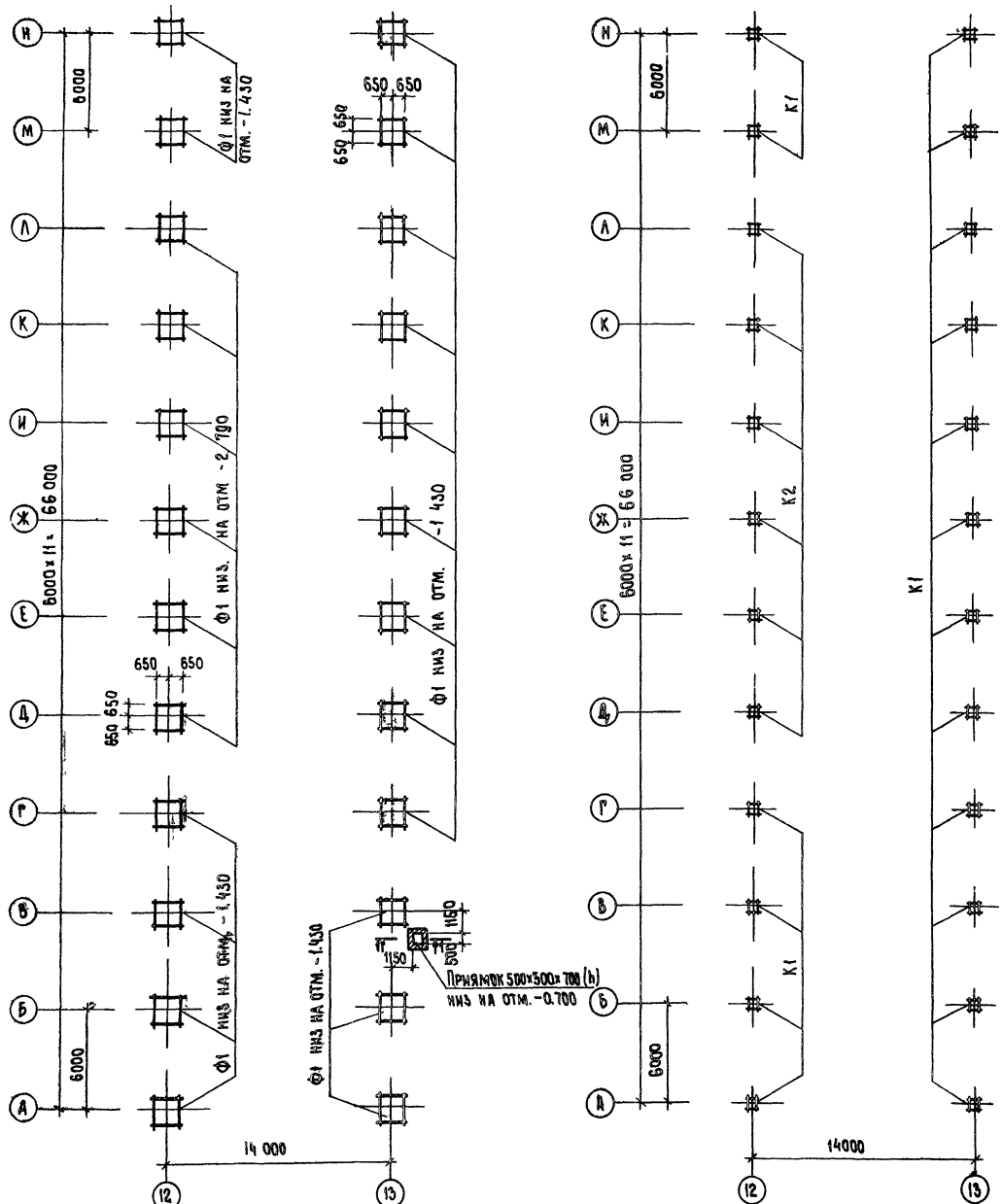

Схема элементов каркаса

Марка поз.	Обозначение	Наименование	Кол.	Масса ед., кг	Примечание
		Изделия сборные железобетонные			
		Фундаменты			
Ф1	ИИ-04-1, вып.7	Ф-13-4	24	3050	
		Колонны			
К1	272 14-16-КЖ1-15.00.00	КК-436-24-01	18	1720	
К2	-14.00.00	КНК-442-24-03	6	1980	
		Изделия металлические			
1		Сталь δ=5мм, ГОСТ 8568-77, м²	0.36	15.2	
2		∠50х5, ГОСТ 8509-72, м	44	16.6	
3		Ф6 АI ГОСТ 5781-75, ℓ=300	12	0.07	

1-1

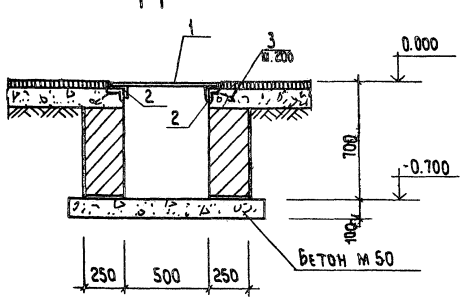

Согласовано:

Инв.№ подл. | Подпись и дата | Взам. инв.№

Привязан

Инв.№

Рук. мас.	Колчин	
Гл. инж.	Линецкий	
ГАП	Рабинович	
ГИП	Каледнна	
Рук. гр. АР.	Ковальская	
Разраб.	Ковальская	
Пров.	Каледнна	
Н. контр.	Высочин	

272-14-16-АС1

Рынок торговой площадью 900 кв.м.

Сезонная торговля

Схемы элементов фундаментов и каркаса.

Стадия	Лист	Листов
Р	56	

ЦНИИЭП г. Москва — Торгово-выставочных зданий и туристских комплексов

По оси 12

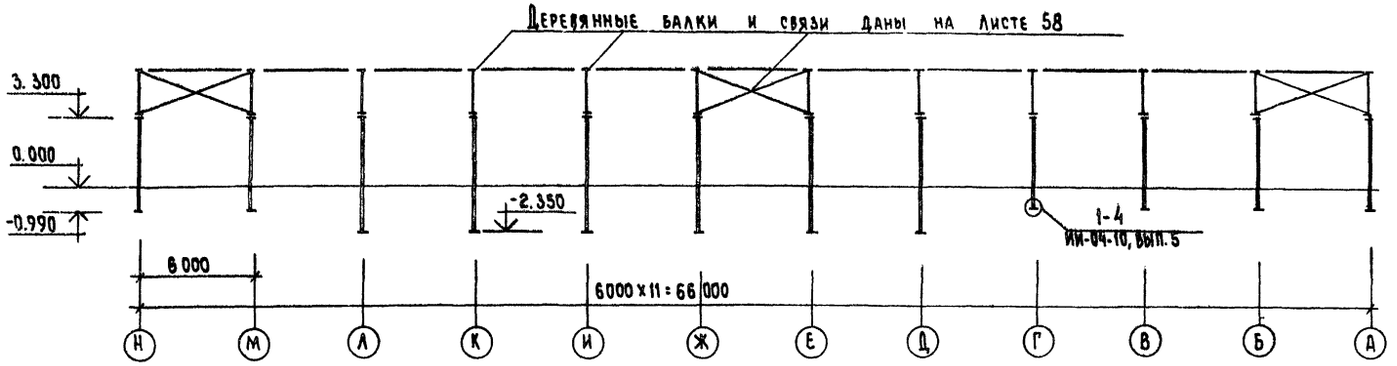

По осям А, Б, В, Г, М, Н.

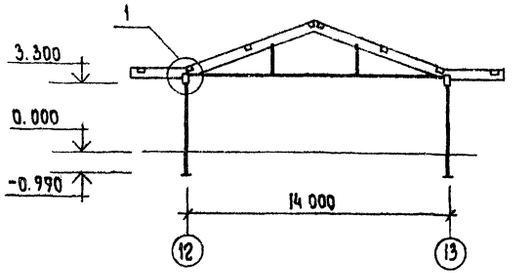

3-3

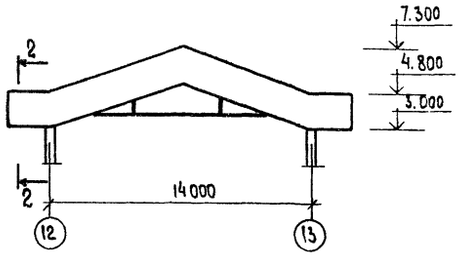

По оси 13

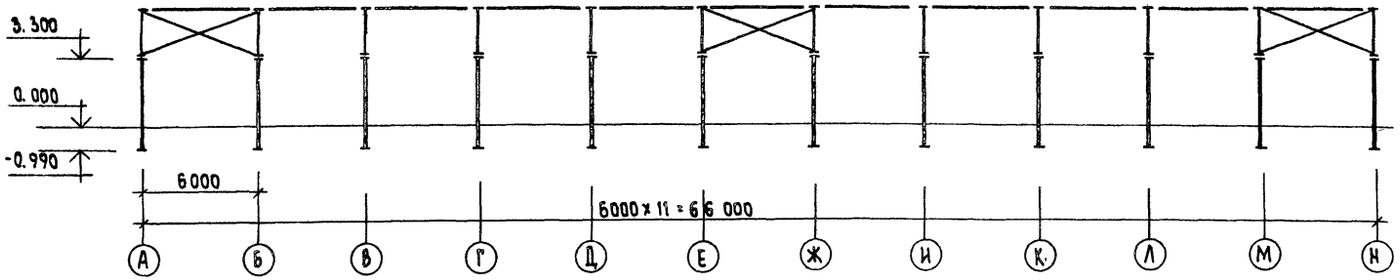

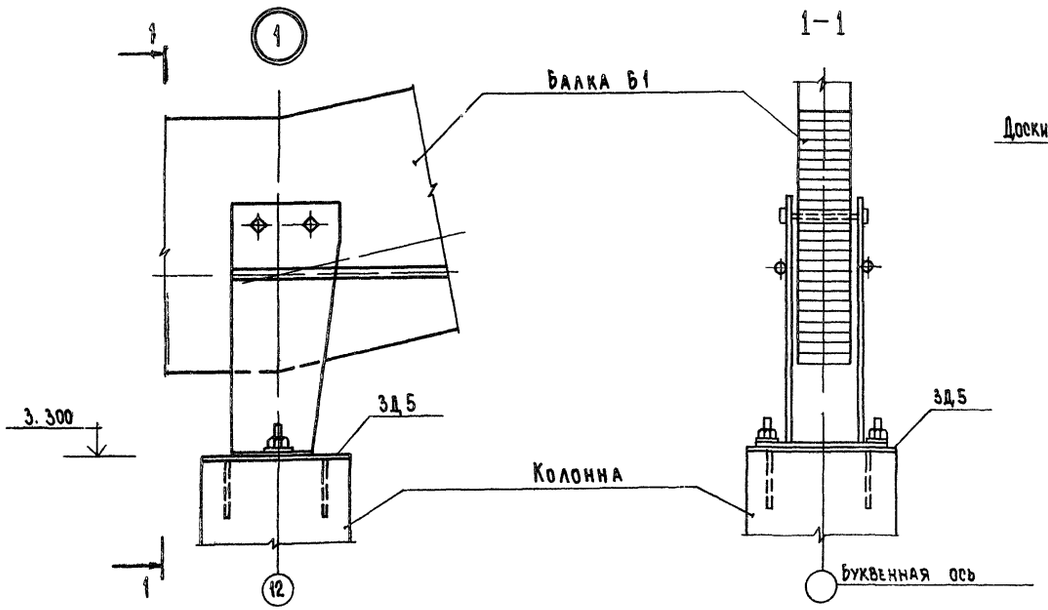

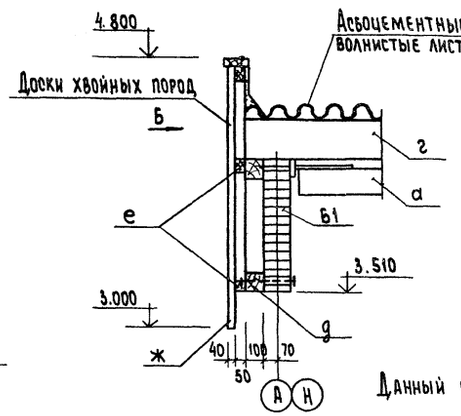

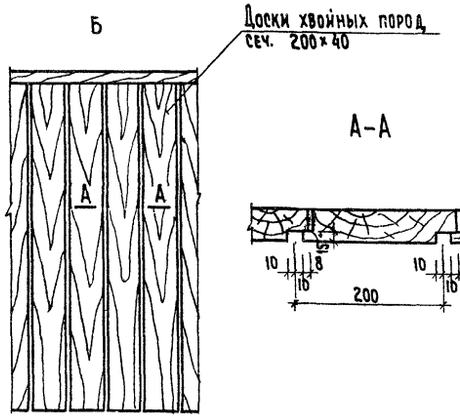

Данный чертеж смотреть с листами 56, 58

Привязан			
Инв. №			
Рук. М.	Колчин		
Гл. ин. м.	Линецкий		
ГАП	Рабинович		
ГИП	Каледина		
Рук. группы	Ковальская		
Разраб.	Аврова		
Пров.	Каледина		
Н. контр.	Высочин		

272-14-16 - АС 1

Рынок торговой площадью 900 кв. м.

Сезонная торговля

Стадия	Лист	Листов
Р	57	

Схема расположения элементов каркаса по осям 12, 13, А, Б, В, Г, М, Н.

ЦНИИЭП торгово-бытовых зданий и туристских комплексов г. Москва

Согласовано:

Инв. № подл. | Подпись и дата | Взам. инв. №

17615-01

Типовой проект 272-14-16 Альбом I

1-1

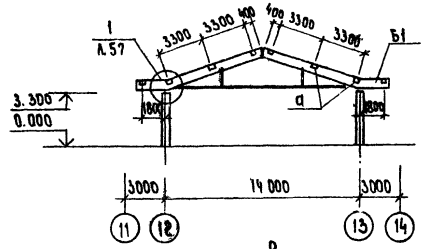

2-2

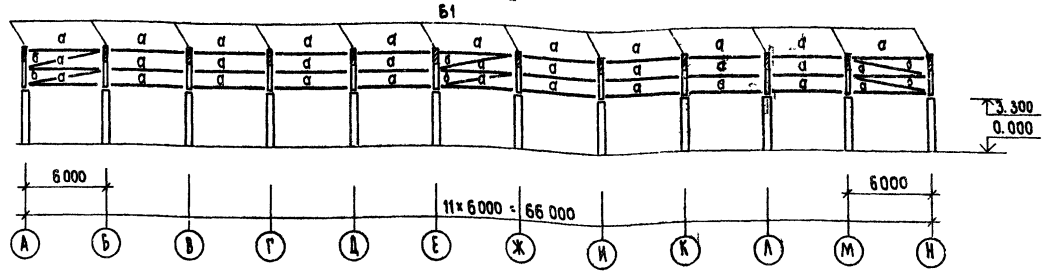

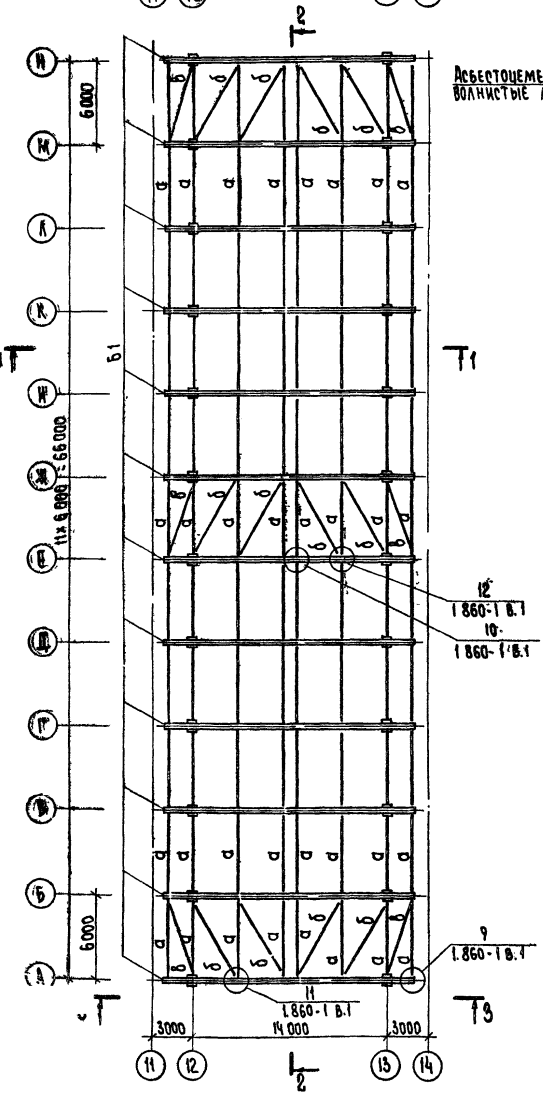

Фрагмент покрытия

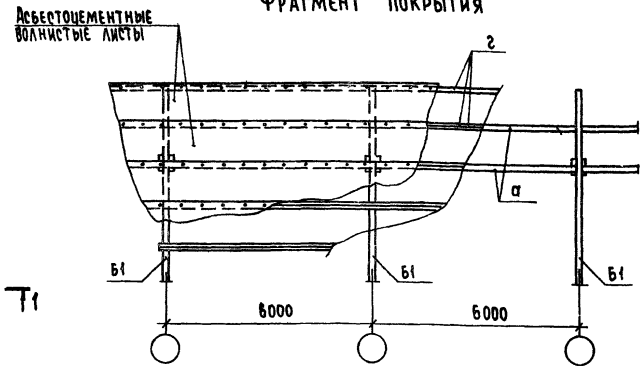

Марка поз.	Обозначение	Наименование	Кол.	Масса ед., кг	Примечание
		Изделия деревянные			
Б1	272-14-16-ИД-06.00	Балка Б1			
		Элементы связи			
а	1.860-6 вып. 1	С1-4; 130×130; ℓ=5800	88		
б		Брус 130×130; ℓ=6580	12		
б		Брус 130×130; ℓ=6120	6		
г		Прогон 60×220; м	1860		
д		Брус 100×100; м	178		
е		Брус 50×50; м	182		
ж		Доски 200×40; м³	2.72		
		Изделия металлические			
	1.860-6. вып. 1, л. 41	М8-1	176	3.0	
	л. 42	М10-3	36	6.4	
	л 42	М11-1	352	0.3	
	л 42	М11-3	72	0.4	
	л 35	М6	228	0.2	
		Листы асбестоцемент-			
		ные волнистые, м²	1252.0		

1. План навеса дан на листе 21.
2. Все деревянные элементы изготовить в соответствии с требованиями СНиП II-19-75 и серии 1.860-6 вып.1 "Деревянные клееные арки".
3. Опорные части балок на длину 30см. и торцы обработать антисептическими пастами Вся остальная поверхность балок покрывается горячей олифой за 2 раза.
4. Все металлические детали должны быть оцинкованы и покрашены эмалью ПФ-133.
5. Все деревянные балки и связи обработать огнезащитным покрытием ОФП-9.
6. Основные деревянные элементы подобраны из расчета обеспечения предела их огнестойкости не менее 0.5часа (здание I степени огнестойкости).
7. Вид 3-3 дан на листе 57.

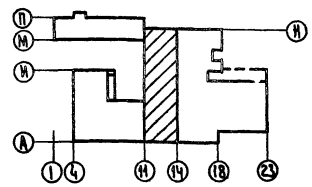

Согласовано:

Инв. № подл. | Подп. и дата | Взам. инв. №

Привязан

Инв. №

Рук. мас.	Колчин	
Гл. инж. м.	Линецкий	
ГАП	Рабинович	
ГИП	Каледина	
Рук. гр.	Ковальская	
Разраб.	Лаврова	
Пров.	Каледина	
Н. контр.	Высочин	

272-14-16-АС1

Рынок торговой площадью 900 кв. м.

Сезонная торговля

Схема расположения балок и связей покрытия.

Стадия	Лист	Листов
Р	58	

ЦНИИЭП торгово-бытовых зданий и туристских комплексов г. Москва

gost.e-ecolog.ru

17615-01