ТИПОВОЙ ПРОЕКТ
271-13-85

ПРОДОВОЛЬСТВЕННЫЙ И ПРОМТОВАРНЫЙ МАГАЗИН

ТОРГОВОЙ ПЛОЩАДЬЮ 250м²

АЛЬБОМ I

АРХИТЕКТУРНО-СТРОИТЕЛЬНЫЕ, САНТЕХНИЧЕСКИЕ И ЭЛЕКТРОТЕХНИЧЕСКИЕ ЧЕРТЕЖИ

gost.e-ecolog.ru

7935/1

ЦЕНТРАЛЬНЫЙ ИНСТИТУТ ТИПОВОГО ПРОЕКТИРОВАНИЯ
ГОССТРОЯ СССР
КИЕВСКИЙ ФИЛИАЛ
г.Киев-57, ул.Эжена Потье, № 12
620
Заказ. № 6240 инв. № 7935/1 тираж 200
Сдано в печать 13/XI 1981г. цена 4-03

ТИПОВОЙ ПРОЕКТ
271-13-85

ПРОДОВОЛЬСТВЕННЫЙ И ПРОМТОВАРНЫЙ МАГАЗИН

ТОРГОВОЙ ПЛОЩАДЬЮ 250м²

АЛЬБОМ I

СОСТАВ ПРОЕКТА

АЛЬБОМ I АРХИТЕКТУРНО-СТРОИТЕЛЬНЫЕ ЧЕРТЕЖИ
САНИТАРНО-ТЕХНИЧЕСКИЕ ЧЕРТЕЖИ
ЭЛЕКТРОТЕХНИЧЕСКИЕ ЧЕРТЕЖИ
АЛЬБОМ II СМЕТЫ

ПРОЕКТНЫЕ МАТЕРИАЛЫ, ПРИМЕНЯЕМЫЕ ИЗ СОСТАВА СЕРИИ 26
ЧАСТЬ 9 - УЗЛЫ И ДЕТАЛИ
ЧАСТЬ 10 - ИЗДЕЛИЯ ЗАВОДСКОГО ИЗГОТОВЛЕНИЯ

разработан
проектным институтом Гипрогражданпромстрой
/главный инженер института Столбин А.С./
Главный инженер серии /Хинкис Е.Г./

Технический проект
утвержден Госстроем УССР
постановление № 44 от 19 VII 1978
рабочие чертежи введены в действие
Гипрогражданпромстроем
приказ № 16 от 15.01. 1981 г
7935/1

Содержание архитектурно-строительной части

N п/п	Наименование чертежей	N листа	N стр.
1.	Обложка		1
2.	Титульный лист.		2
3.	Содержание альбома Пояснительная записка	АС-1	3
4.	Пояснительная записка	АС-2	4
5.	Перечень нормативных материалов применяемых в проекте. Условные обозначения. Состав проекта.	АС-3	5
6	Блок 3. Экспликация помещений. Таблица технико-экономических и эксплуатационных показателей.	АС-4	6
7.	Блок 3. План подвала и лестницы в подвал.	АС-5	7
8	Блок 3. Фрагменты входов Планы кровли козырьков.	АС-6	8
9	Блок 3. План и сечения фундаментов. Спецификация	АС-7	9
10	Блок 3. Развертки фундаментов.	АС-8	10
11.	Блок 3. План подпольных каналов План перекрытия над подвалом.	АС-9	11
12.	Блок 3. Продовольственный и промтоварный магазин. Монтажные планы этажей.	АС-10	12
13.	Блок 3. Отделочные планы этажей.	АС-11	13
14.	Блок 3. Разрез I-I. План кровли. Спецификация деревянных и металлических изделий.	АС-12	14
15.	Фасады блок 3.	АС-13	15
16.	Блок 3. Ведомость отделочных работ.	АС-14	16
17	Блок 3. Планы перекрытия и покрытия. Монолитные участки.	АС-15	17
18	Блок 3. Развертки наружных стен.	АС-16	18
19	Блок 3. Развертки внутренних стен.	АС-17	19
20	Блок 3. Охлаждаемая камера. Изоляция между этажных перекрытий и стен.	АС-18	20
21	Блок 3. Металлические решетки ДР-1; ДР-2; вентиляционные решетки Р-1; Р-2	АС-19	21
22	Блок 3. Грузовой лифт на 500кг Разрезы. Планы. Развертки.	АС-20	22
23	Блок 3. Грузовой лифт на 500 кг УМ-1. Фундаментная плита. Фундамент под лебедку.	АС-21	23
24.	Блок 3. Спецификация сборных ж.б. элементов выше отм. 0.000	АС-22	24
25	Пункт приема посуды и тарная.	АС-23	25
26	Блок 3. Монолитные козырьки МК-4, МК-5	АС-24	26
	План продовольственного и промтоварного магазина с размещением торгового оборудования.	ТХ-1	
	Продовольственный и промтоварный магазин. Монтажный план подводки коммуникаций торгового оборудования	ТХ-2	
	Спецификация торгового оборудования.	ТХ-3	
	Фрагмент плана охлаждаемых камер магазина на отм ± 0.000 К-2.85. Разрез I-I. Схема фреоновых трубопроводов.	ТХ-4	
	Крепление двух испарителей ИРСН-10 к стене. Щит и поддон испарителя (на 2 батареи).	ТХ-5	

Здание продовольственного и промтоварного магазина входит в состав комплекса торгового центра для поселков на 3500 жителей. Торговый центр состоит из трех блоков:

Блок 1 - Дом быта и гостиница;
Блок 2 - столовая
Блок 3 - продовольственный и промтоварный магазин.

Блокировка отдельных зданий производится в процессе привязки здания, в зависимости от местных условий. Примеры блокировки приведены в типовом проектном решении N 7935/1

Типовой проект разработан в соответствии с действующими нормами и правилами и предусматривает мероприятия обеспечивающие взрывную, взрывопожарную и пожарную безопасность при эксплуатации здания.

/Главный инженер серии /Е.Г. Хинкис/

Пояснительная записка к проекту продовольственного и промтоварного магазина - Блок №3.

Общая часть.

Продовольственный и промтоварный магазин входит в состав торгового центра для поселков на 3500 жителей, разработанного в соответствии с техническим проектом, утвержденным Госстроем УССР и планом типового проектирования на 1979г. Проект столовой входит в состав номенклатуры типовых проектов серии 26 и предназначен для строительства в обычных условиях II и III климатических районов с расчетными температурами наружного воздуха - 15°, -20°, -25°С. Класс здания - II. Степень долговечности - II. Степень огнестойкости - II

Архитектурно-строительная часть. Объемно-планировочное решение.

Проектом предусмотрена возможность строительства отдельно стоящего магазина, а также его блокировки со столовой и домом быта с гостиницей и образования торгового центра для поселков на 3500 жителей Особенности объемно-планировочного решения торгового центра и схемы генерального плана приводятся в проектном типовом решении №

Продовольственный и промтоварный магазин решен двухэтажным Первый этаж отведен под торговлю продовольственными товарами, второй - непродовольственными Складские помещения примыкают к торговым залом и в свою очередь имеют удобную связь с приемочным помещением либо непосредственно либо через лифт. Загрузка овощей, фруктов, а также хлеба производится обособленно На втором этаже имеются стол заказов и кафетерии Под магазином частично размещается подвал В составе типового проекта магазина разработан отдельно стоящий пункт приема посуды и тарная

Отделка здания.

Наружная отделка Цокольные панели офактуриваются на заводе цементным раствором М100 с крошкой (гранитной или мраморной) крупной фракции с добавкой темного красителя Наружные стеновые панели отделываются на заводе фактурным слоем, методом напыления Фактурный слой из цементного раствора с добавлением мраморной белой крошки (либо крошки из отходов фарфоровых изделий) мелкой фракции.

Входные двери окрашиваются нитролаком за 2 раза. Все металлические части окрашиваются масляной краской за 2 раза.

Внутренняя отделка. Внутренние отделочные работы выполняются в соответствии с отделочной ведомостью

Все помещения окрашиваются клеевой краской. В помещениях с мокрыми процессами предусматривается отделочная панель. Холодильные камеры облицовываются глазурованной керамической плиткой. Полы в вестибюлях, торговых залах магазина и столовой из шлакоситалла, в помещениях культмассового назначения, производственных помещениях дома быта и жилых комнатах гостиницы из линолеума. в помещениях с мокрыми процессами полы из керамической плитки по гидроизоляции. Все деревянные и металлические изделия окрашиваются масляной краской за 2 раза.

Конструктивная часть.

Конструктивная схема здания основана на поперечных несущих стенах с шагом 6,0м и 3.0м Помещения с большими пролетами решены по каркасной схеме с пролетом 6.0 х 6.0м. Все сборные элементы здания приняты по сортаменту индустриальных изделий серии 26 по типовым конструкциям и деталям, утвержденным Госграждангстроем.

Устойчивость зданий обеспечивается:
- сплошной горизонтальной диафрагмой из панелей перекрытия, опирающихся на внутренние стены, ригели и наружные торцевые стены;
- диафрагмами жесткости из железобетонных панелей внутренних стен, связанных с колоннами;
- соединением и замоноличиванием панелей наружных и внутренних стен, жестким контуром панелей наружных и внутренних стен, ~~жестким~~ жестким контуром панелей лестничных клеток, связанных между собой и наружными стеновыми панелями.

Подземная часть здания разработана для строительства в обычных условиях при сухих непучинистых грунтах и условно горизонтальном рельефе Фундаменты запроектированы из условия расчетного давления на грунты основания $R_o = 2.0$ кгс/см² при уровне грунтовых вод ниже подошвы фундаментов. При привязке проектов фундаменты должны быть проверены расчетом и скорректированы. Фундаменты приняты ленточные сборные из фундаментных плит (серия 1.112.5) и стаканного типа под колонны (серия ИИ-04-1)

Стены подвалов из бетонных блоков (ГОСТ 13579-78)

Фундаменты укладываются на выровненное песчаное основание (при песчаных грунтах) или на песчаную подушку толщиной 50мм.

7935/1

Нач. отд.	Бодянский		1979	Т.П. 271-13-85	АС
Гл. инж. сер.	Хинкис		Серия типовых проектов крупнопанельных зданий для сельского строительства		
Гл. арх. отд.	Бабыкина				
Гл. инж. отд.	Федорченко		Торговый центр для поселков на 3500 жителей	Лит. Р	Лист 1	Листов
Гл. констр.	Местецкий					
Автор арх.	Лукьянов					
Разработал	Лукьянов		Содержание альбома Пояснительная записка	Госстрои УССР Гипрограждансельстрой г. Киев		
Проверил	Стороженко					

Блоки стен подвалов устанавливаются на цементно-песчаном растворе М50. Вертикальные швы блоков перевязываются между собой, фундаментными плитами и цокольными панелями на величину не менее 250мм.
Стенки подпольных каналов выполняются из обыкновенного кирпича марки 75 на растворе марки 25 по бетонной подготовке из бетона М100. Поверхности кирпичных стенок каналов соприкасающихся с грунтом обмазываются горячим битумом за 2 раза.
Каналы перекрываются плитами типа ПТП (серия 1.243-2)
В местах поворотов, пересечений, а также по длине каналов, через 3,0-4,0м устраиваются смотровые люки закрытые съемными щитами. Щиты дощатые по металлическим рамкам, заанкеренным в кирпичную кладку. Устройство подпольных каналов должно производиться до укладки конструкции полов. Обратная засыпка грунта у стенок каналов производится только после укладки плит перекрытия каналов. Цокольные панели соединяются между собой оцинкованными стальными скобами. Стыки замоноличиваются и герметизируются в соответствии с деталями (часть 9 разд. 9 2-1)
Гидроизоляция: горизонтальная из 20мм слоя цементно-песчаного раствора М100, состава 1:2 с водостойкими добавками на отметках -0,080; -3,080; -3,680, вертикальная - обмазкой горячим битумом за 2 раза всех поверхностей стен соприкасающихся с грунтом.

Обратная засыпка пазух наружных стен производится с тщательным послойным уплотнением после установки подоконных панелей первого этажа и укладки панелей перекрытия над подвалом.
Отверстия в стенах, предназначенные для прохода инженерных коммуникаций, после монтажа последних заполняются кирпичом на мятой глине. Перекрытие над подвалом - из панелей с круглыми пустотами. Отверстия на торцах панелей тщательно заполняются бетоном М200 на глубину 200мм. Панели перекрытий укладываются на цементном растворе М100 с глубиной опирания не менее 70мм.
Работы по возведению нулевого цикла производятся в строгом соответствии с требованиями СНиП часть III << Правила производства и приемки работ >> со своевременным составлением актов на скрытые работы, в последовательности, обеспечивающей безопасность производства строительно-монтажных работ.
Наружные стены продольные - самонесущие из однослойных керамзитобетонных панелей двухрядной разрезки, толщиной 300мм, марки 50, объемной массой 1000 кгс/м³; торцовые - несущие из керамзитобетонных панелей двухрядной разрезки, толщиной 350мм, марки 75, объемной массой 1100 кгс/м³. Конфигурация вертикальных граней панелей наружных стен обеспечивает при стыковании образование устья для укладки герметика и полости для замоноличивания бетоном. Конфигурация горизонтальных граней обеспечивает устройство водозащитного барьера и укладку герметика. В качестве водозащитных прокладок и герметиков рекомендуется гернит, пароизол, мастика УМС-50, бутэпрол, УПЛ-2У.
Внутренние стены - железобетонные, однослойные, толщиной 160мм, однорядной разрезки. Каркас состоит из железобетонных стоек сечением 200х300мм и ригелей сечением 200х450 мм.
Перекрытия и покрытия приняты из панелей с круглыми пустотами, предварительно-напряженные с укладкой на цементном растворе М100 Отверстия в торцах панелей должны, в заводских условиях, замоноличиваться тяжелым бетоном на глубину 200 мм. Для пропуска коммуникаций через перекрытия допускается сверление по месту отверстий, без нарушения несущих ребер панелей, диаметром не более 100мм с заделкой стальных гильз нужного диаметра на растворе М100.
С учетом допусков в изделиях и на монтаже глубина опирания панелей перекрытия на стены должна быть не менее 70 мм.
(СНиП III-16-79, п 4.18 примеч. 2).
Крыша совмещенная, невентилируемая, кровля из 4-х слоев рубероида. Водосток внутренний, организованный.
Учитывая большое значение качества сварки, определяющего прочность и долговечность здания, сварочные работы должны производиться дипломированными сварщиками и качественными электродами с обязательным клеймлением выполненных работ. Стальные закладные детали и сварные соединения у наружных стен должны предохраняться от коррозии в соответствии с требованиями СНиП III-17-78 и СНиП III-23-76.
Защита закладных деталей металлизацией производится на заводе. На монтаже защитное покрытие, поврежденное при сварке, вновь подвергается металлизации
или покрывается протекторным грунтом с последующей защитой слоем цементно-песчаного раствора марки 100 толщиной не менее 20мм.
В зимних условиях работы производятся с соблюдением требований, изложенных в соответствующих разделах СНиП III-17-78, СНиП III-9-74 и других технических условиях по производству работ в зимнее время.

Расчеты конструкции произведены с учетом следующих нормативных нагрузок:

- перекрытия жилых зданий - 150 кгс/м²
- перекрытия торговых помещений - 400 —"—
- перекрытия столовых - 300 —"—
- лестницы в торговых помещениях - 400 —"—
- вес снегового покрова - 70 —"—
- скоростной напор ветра - 45 —"—

Технологическая часть.

В магазине предусматривается торговля продовольственными и промышленными товарами по методу самообслуживания. Магазин размещается в 2-х этажном блоке, I этаж которого отведен под торговлю продовольственными товарами. На II этаже блока производится продажа непродовольственных товаров.
Площадь торговых залов магазинов распределена согласно заданию на проектирование соответственно товарным группам следующим образом:

Продовольственные товары

хлеб - 14 м²;	напитки - 14,0 м²;
кондизделия - 16,0 м²;	мясо, рыба - 10,0 м²;
бакалея - 22,0 м²;	овощи, фрукты - 3,0 м²;
молочные продукты - 5,0 м²;	консервы, соления, - 23,0 м²;
гастрономия - 11,0 м²;	квашения

Непродовольственные товары

белье - 16,0 м²	галантерея, парфюмерия - 22,0 м²;
обувь - 12,0 м²	канцтовары - 10,0 м²;
трикотаж, чулки	ткани - 9,0 м²;
носки - 13,0 м²	

Проектом предусмотрена устройства в магазине кафетерия и стола предварительных заказов. Продовольственные товары в магазин должны поступать фасованными. В случае необходимости некоторые товары: мясо, рыба, мясная, рыбная и молочная гастрономия могут фасоваться в магазине в специально предусмотренном проектом помещении, расположенном смежно с торговым залом.
Расстановка оборудования в торговом зале предусматривает ориентировку в нем покупателя. размещение товаров по группам в зале предусмотрено исходя из допустимого товарного соседства, покупательского спроса и удобства пополнения запасов.

Штат магазина 22 человека.

В наибольшую смену работает 17 человек

Холодильная часть.

Холодильная часть разработана в соответствии с технологической частью.

Характеристика охлаждаемых камер и устанавливаемых холодильных машин.

NN п/п	Наименование камер	Площадь в м²	Температура °С.	Установленные холодильные машины	Примечания
1.	Охлаждаемая камера молочно-жировых продуктов.	м²	+2°С	Фреоновый компрессорно-конденсаторный агрегат ФАФ-56 м	Завод „Искра" г. Москва
2	Охлаждаемая камера мясорыбная.	м²	±0°С	—"—	—"—

Холодильная машина установлена в специальном машинном отделении, расположенном в подвальном этаже. Охлаждение конденсаторов холодильных машин - воздушное. Холодильные установки автоматизированы и не требуют постоянного обслуживающего персонала.

Авторский коллектив:

Автор архитектор: Лукьянов В. В.
В разработке проекта принимали участие
Архитекторы: Задкова Г.А, Стороженко Е.П, Осадчук С.В.
Конструкторы: Местецкий Н.М. Коржизек А.В. Абдулин С.З.
Технологи: Резникова И.Л; Безсмертный В.А.
Сантехники: Дехтяр Д.С. Орепер Р.И., Костюченко И.Н Портнова С.
Электрики: Рейзис С.Б., Индман С.Д. Визель А.Ф; Розина Г.З., Волынец З.
Сметчики: Абрамский Г.Б., Манжола С.Н. Линецкая А.А.

4 7935/1

Нач. отд.	Бодянский			1979	Т.П. 271-13-85	АС
Гл. инжер	Хинкис			Серия типовых проектов крупнопанельных зданий для сельского строительства.		
Гл. арх. отд.	Бабыкина					
Гл. инж. отд.	Федорченко			Торговый центр для поселков на 3500 жителей.	Лит.	Лист 2 Листов
Гл. констр	Местецкий				Р	
Автор арх	Лукьянов					
Разработ	Лукьянов			Пояснительная записка.	Госстрой УССР Гипрогражданпромстрой г. Киев	
Проверил	Стороженко					

Перечень нормативных материалов применяемых в проекте.

Гост 11214 - 78	Гост 10704 - 76	Гост 2.721 - 74
Гост 6629 - 74	Гост 6942.20-69	Гост 2.748 - 68
Гост 17324 - 71	Гост 6942.30-69	Гост 6323 - 79
Гост 17280 - 71	Гост 1839 - 72*	Гост 11160 - 76
Гост 8242 - 75	Гост 1465 - 69*	Гост 10254 - 75*Е
Гост 4028 - 63*	Гост 8437 - 75*	Гост 15692 - 70
Гост 5088 - 78	Гост 18161 - 72*	Гост 11326.9 - 71*
Гост 12394. - 66	Гост 8525 - 78	Гост 3262 - 75*
Гост 7798 - 70*	Гост 20275 - 74	Гост 2.754 - 72*
Гост 3826 - 66*	Гост 6924 - 73	Гост 5525 - 61**
Гост 10923 - 64*	Гост 19874 - 74*	Гост 2823 - 73*Е
Гост 530 - 71*	Гост 19802 - 74*	Серия ИИ-03-03 альбом 71 -64
Гост 9272 - 75	Гост 22847 - 77	Серия 2.230-1 Вып. 6
Гост 5090 - 79	Гост 14360 - 69	Серия 1. 139-1 Вып. 1
Гост 539 - 73*	Гост 8631 - 75**	Серия 1.250-1 Вып. 1
Гост 380 - 71*	Гост 7506 - 73*	Серия 2.110-1 Вып. 1
Гост 5781 - 75	Гост 10161 - 73	Серия 2.219-1 Вып. 1
Гост 6727 - 53*	Гост 1811 - 73	Серия 1.155-1 Вып. 1
Гост 8509 -72*	Гост 755 - 72	Серия 2.260-1 Вып. 3
Гост 8510 - 72*	Гост 8690 - 75	Серия 1.135-1 альбом 1.
Гост 8568 - 77*	Гост 8625 - 77	Серия 1.135-1 альбом 2.

Состав проекта

N/пп	Наименование альбомов		Альбомы разработ. в проекте	Альбомы серии ранее выпущен. примен. в проекте
1	2		3	4
1	Альбом I	Архитектурно-строительные, сантехнические и электротехнические чертежи	●	
2	Альбом II	Сметы	●	
	Часть 9 узлы и детали			
7	Раздел 9.2-1	Монтажные узлы выше 0		●
8	Раздел 9.2-2	Монтажные узлы выше 0		●
9	Раздел 9.3-1	Общестроительные узлы и детали.		●
10	Раздел 9.3-2	Общестроительные узлы и детали.		●
	Часть 10 изделия заводского изготовления.			
11	Раздел 10.1-1	Наружные стеновые панели		●
12	Раздел 10.1-2	—"—		●
13	Раздел 10.2-2	Внутренние стеновые панели.		●
14	Раздел 10.3-1	Панели перекрытий и покрытий		●
15	Раздел 10.3-2	—"—		●
16	Раздел 10.4-1	Разные бетонные и ж/бетонные изделия.		●
17	Раздел 10.4-2	—"—		●
18	Раздел 10.6-2	Деревянные изделия		●
19	Раздел 10.7-1	Металлические изделия		●
20	Раздел 10.7-2	—"—		●

Условные обозначения в проекте.

Архитектурно-строительные листы альбома I нумеруются с индексом «АС»;
Технологические - с индексом «ТХ»
Санитарнотехнические - с индексом «ОВ» и «ВК»
Электротехнические — с индексом «ЭЛ» и «СУ»
Для ссылок на узлы и детали в альбомах приняты следующие условные обозначения:

- Номер узла части 9 раздела 9.3-2 и 9.2-2
- Номер листа части 9 раздела 9.3-2 и 9.2-2
- Номер узла части 9 раздела 9.2-4
- Номер листа части 9 раздела 9.2-4
- 2.260-1 / 3-2 — Номер серии / Номер выпуска и примененной детали.

- Железобетонные несущие конструкции
- Гипсобетонные перегородки
- Шлакобетонные перегородки
- Утеплитель
- Кирпичная кладка
- Гипсобетонные перегородки в м.1:200.

Примечания:

1. Данный лист см. совместно с основными чертежами проекта.

5

7935/1

Нач.отд	Бодянский		1979	ТП. 27[illegible]-13-85		АС
Гл.инж.пр.	Хункис		Серия типовых проектов крупнопанельных зданий для сельского строительства			
Гл.архит.	Бабыкина		Торговый центр для поселков на 3500 жителей		Лит	Лист	Листов
Гл.конст.	Местецкий				Р	3	
Авт.арх.	Лукьянов						
Разраб.	Сторожевич		Перечень нормативных материалов применяемых в проекте. Условные обозначения. Состав проекта.		Госстрой УССР Гипрограждданпромстрой г. Киев		
Провер.	Лукьянов						

Экспликация помещений

	№ пом	Наименование помещений	Площадь м²
Продовольственный и промтоварный магазин	57	Торговый зал по продаже продовольственных товаров	124.15
	58	кладовая фруктов, овощей, консервов, солений, мяса и рыбы	32.72
	59	кладовая бакалейных товаров	13.78
	60	охлаждаемая камера	13.23
	61	кладовая гастрономических товаров, молочных продуктов, вина, пива, напитков	11.27
	62	приемочное помещение	19.82
	63	моечная	8.12
	64	кладовая уборочного инвентаря	6.51
	65	кладовая хлеба и кондизделий	14.25
	66	Тамбур	8.14
	67	коридор	14.93
	68	Торговый зал по продаже непродовольственных товаров	96.58
	69	кладовая непродовольственных товаров	46.38
	70	Бельевая	5.66
	71	Контора	11.92
	72	Гардеробная	16.36
	73	Хранение упаковочных материалов	10.77
	74	Подсобное помещение кафетерия	10.32
	75	Подсобное помещение стола заказов	8.54
	76	Помещение кафетерия и отдела заказов	40.61
	77	Санузлы и душевая	6.84
	78	Коридоры	20.61

Таблица технико-экономических и эксплуатационных показателей

Область применения	Технико-экономические показатели	Ед изм.	Количество
Для районов с обычными геологическими условиями и расчетной температурой наружного воздуха -15°С -20°С -25°С	площадь застройки	м²	345.92
	площадь общая	м²	540.29
	площадь рабочая	м²	496.46
	строительный объем (в том числе: строительный объем здания - 2955,72 м² строительный объем подвала - 195,29 м²)	м³	2651.28
	отношение рабочей площади к общей	K_1	0.92
	отношение строительного объема к рабочей площ.	K_2	5.34
	общая сметная стоимость с оборудованием	тыс. руб.	37.00

Эксплуатационные показатели	
Расход тепла на отопление и вентиляцию ккал/ч	
-15°С	31040
-20°С	36370
-25°С	41750
Расход тепла на горячее водоснабжение ккал/ч	38400
Расход воды хол./гор. (Расчетный) л/сек	1.41/1.0
Потребный пожарный напор воды на вводе	10
Потребная мощность осветительная квт	15.5
Потребная мощность силовая квт	13.8
радиоточек шт	2

Конструкции	
Наименование	Характеристика
Фундаменты	ленточные
наружные стены	керамзитобет. односл. толщ. 300 и 350 мм, двухряд разр.
внутренние стены	ж.б. панели однослойн. толщ. 160 мм, однорядн. разр.
перегородки	гипсобетонные и шлакобетонные толщ. 80 мм
перекрытия	панели с круглыми пустотами
полы	линолеум, шлакоситал. плиты, керамическ. плитки
кровля	рубероидная
лестницы	лестничные марши и площадки железобетон.
наружная отделка	Декоративный слой
внутренняя отделка	Окраска (клеевая, силикатная, масляная)

Инженерное оборудование			
отопление	Водяное от внешнего источника	канализация	В сеть хозяйственно-фекальной канализац
горячее водосн	от внешнего источника	электроснабж.	лампами накаливания
водопровод	от наружных сетей	слаботочн. устр.	радио, телефон.

Примечания:

1. аналог отсутствует.

Нач. отд.	Бодянский		1979	Т.П. 271-13-85	АС
Гл. инж. сер.	Хинкис				
Гл. арх. отд.	Бабыкина		Серия типовых проектов крупнопанельных зданий для сельского строительства		
Гл. инж. отд.	Федорченко				
Гл. констр.	Мостецкий		Торговый центр для поселков на 3500 жителей	Лит	Лист	Листов
Авт. арх.	Лукьянов			Р	4	
Авт. кон.	Абдулин					
Разраб.	Осадчук		Блок 3. Экспликация помещений. Таблица технико-экономических и эксплуатационных показателей	Госстрой УССР Гипрограждан-промстрой г. Киев		
Проверил	Лукьянов					

7935/1

Разрез I-I

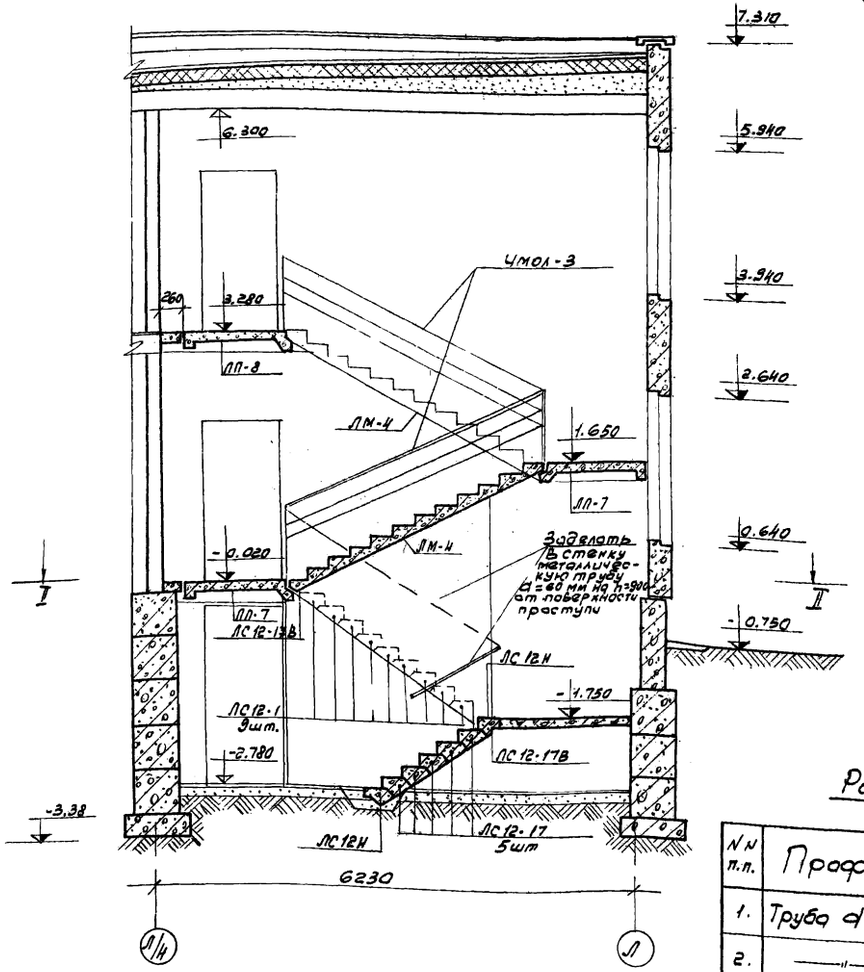

План лестницы по I-II.

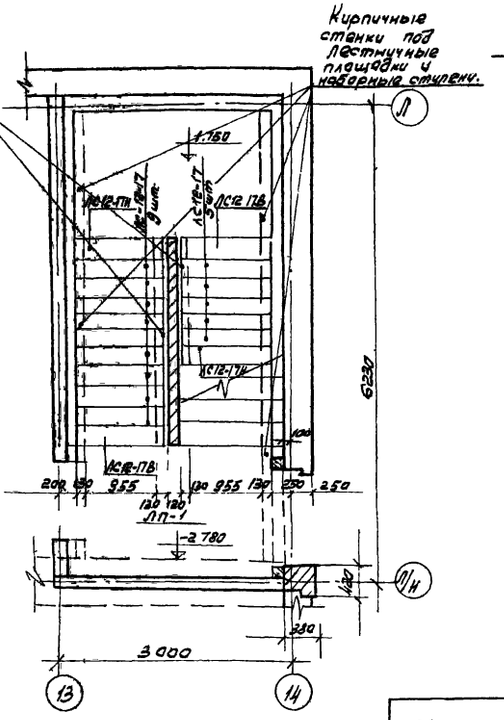

План подвала.

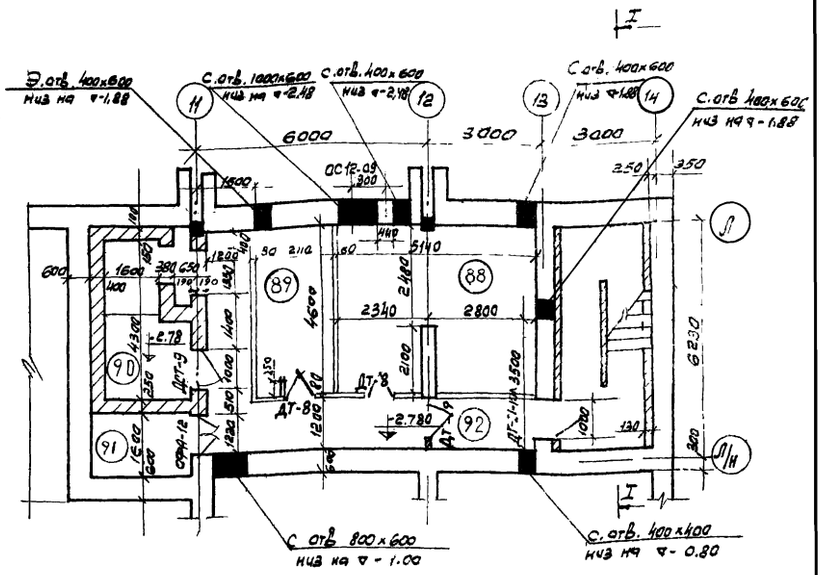

Спецификация деревянных изделий

Марка	Наименование.	Серия или ГОСТ	Размеры блока.			Количество шт.		Примечания
			c	b	h	Прав.	Лев.	
ДТ-8	Блоки внутренних дверей.	Серия 1.132-1 Альбом II	886	94	2088	—	2	Щитовая трудносгораемая
ДТ-9	—"—	—"—	986	94	2088	—	1	—"—
ДСТ-9	—"—	—"—	986	94	1888	1	—	—"—
ОФА-12	Ограждение фреонового агрегата.	Серия 1.494-23 Альбом 2 Инв.№	1200	—	1500	—	—	
ОС 12-09	Оконный блок	ГОСТ 11214-78	880	94	1164	1		

Расход металла на поручни.

N N п.п.	Профиль	К-во, шт.	Длина м.	Масса кг. на 1п.м.	Масса кг. Всего
1.	Труба d=60мм.	4	3,5	4.88	17.08
2.	—"—	1	1.5	4,88	7.32
3.	□ 10х10	10	0,16	0,78	1.24
			Всего:		2564

Примечания.

1. Опорные стенки под лестничные площадки и отдельные марши выполнить из кирпича М-75 на растворе М-100.

Экспликация

88.	Теплопункт.	22.8	м²
89.	Электрощитовая.	10.1	м²
90.	Машинное отделение лифта.	9.9	м²
91.	Помещение для фреона.	4.5	м²
92.	Коридор.	15.9	м²

7

7935/1

Нач. отд.	Бедянский		1979	Т.П. 271-13-35	АС
Гл. инж. сер.	Хинкис				
Гл. инж. отд.	Федоренко		Серия типовых проектов крупнопанельных зданий для сельского строительства		
Гл. арх. отд.	Бабыкина				
Гл. констр.	Местецкий		Торговый центр для поселков на 3500 жителей.	Стадия: Р	Лист: 5	Листов:
Авт. арх.	Лукьянов				
Авт. констр.	Абдулин				
Разработал	Осавчук		Блок №3 План подвала и лестницы в подвал	Госстрой УССР Гипрораздантпстрой г. Киев.	
Проверил	Лукьянов				

Вход №4

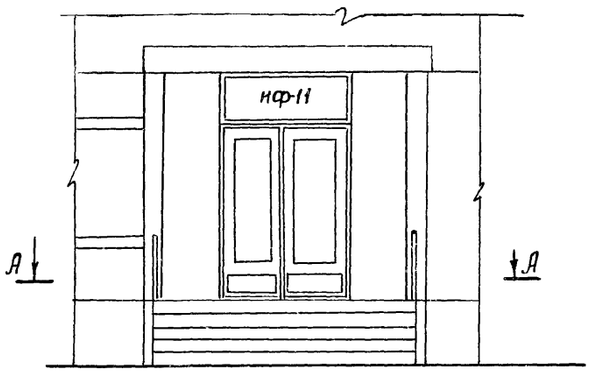

Вход №7

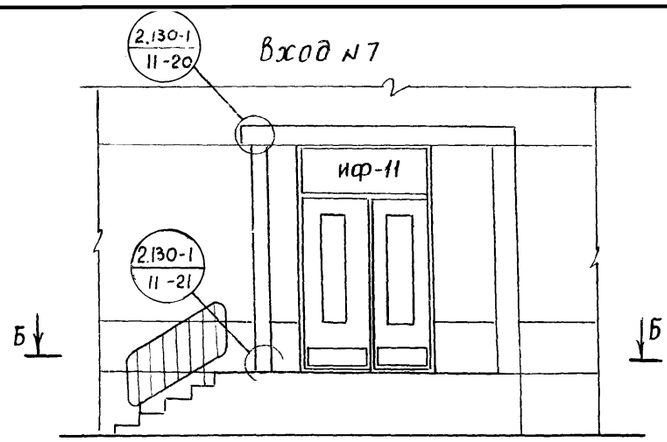

Загрузка овощей №9

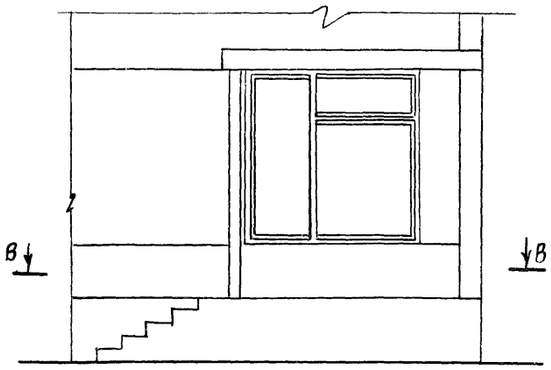

Эвакуационный выход №10

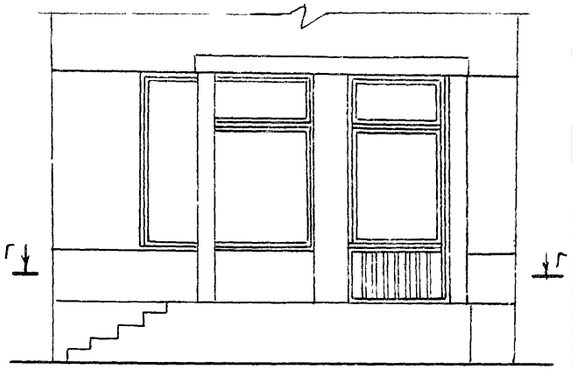

А-А

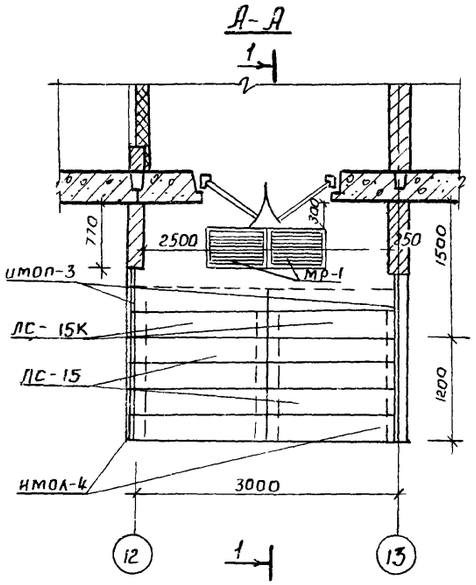

Б-Б

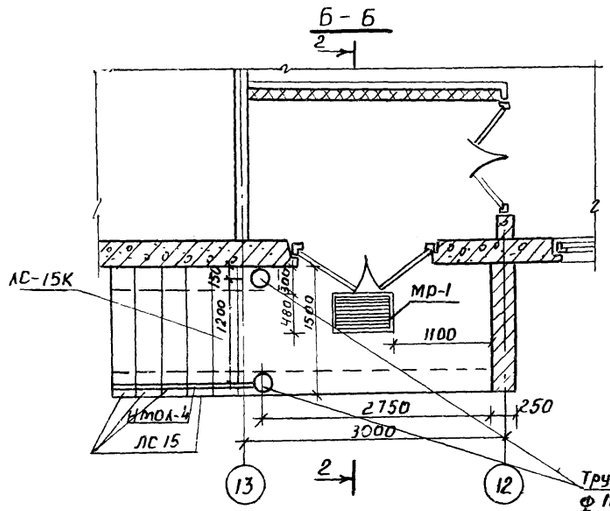

В-В

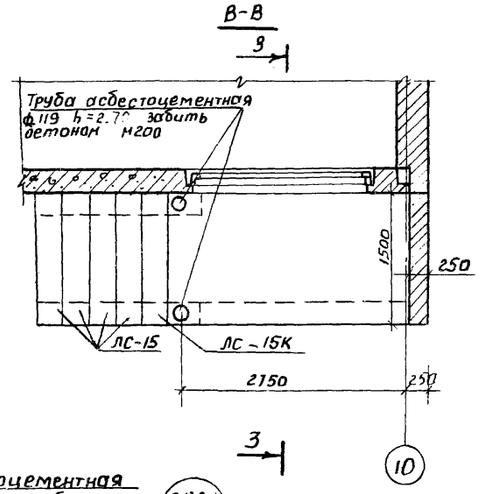

Г-Г

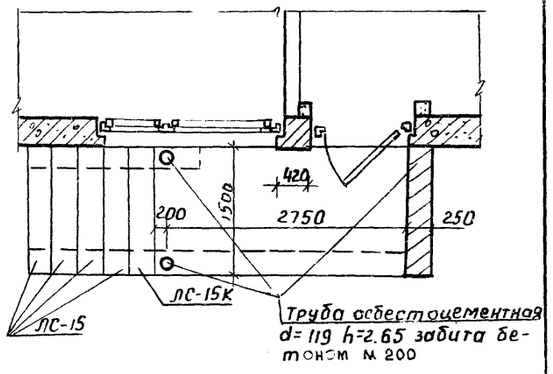

1-1

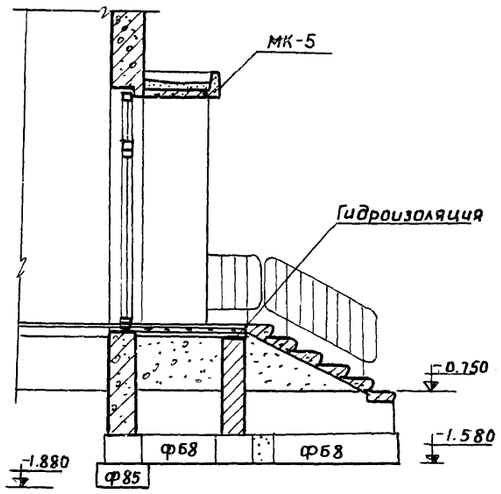

2-2

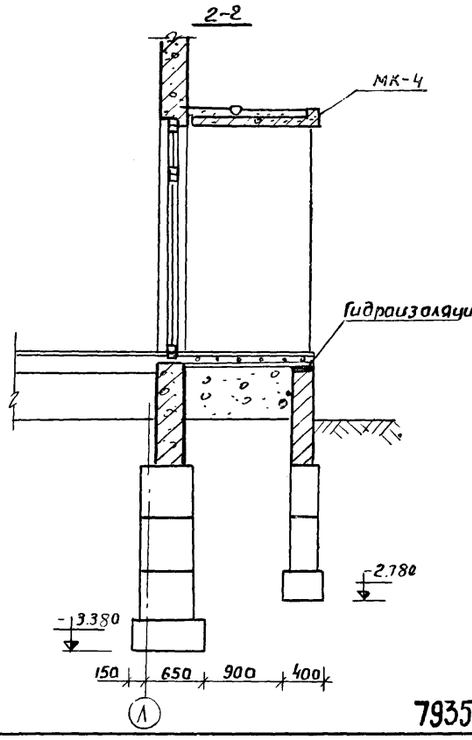

3-3

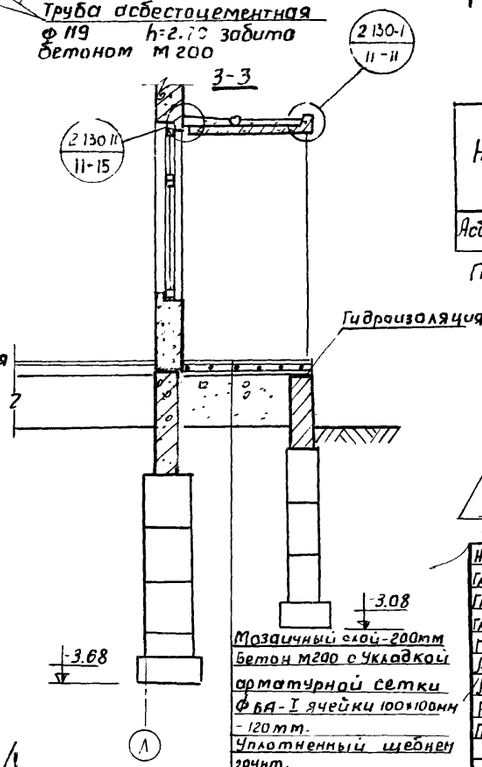

Труба асбестоцементная ф 119 h=2.70 забита бетоном м 200

Мозаичный слой-200мм
Бетон м200 с укладкой арматурной сетки ФБА-I ячейки 100×100мм -120мм.
Уплотненный щебнем грунт.

Спецификация асбестоцементных изделий

Наименование	ГОСТ СНиП каталог	Масса 1шт. кг.	Количество шт			Общая масса кг		
			Вход №7	Загруз №9	Выход №10	Вход №7	Загрузк №9	Выход №10
Асбестоцем трубаd=119	ГОСТ 539-73*	21.2	2	2	2	42.4	42.4	42.4

Планы кровли козырьков

Вход №4

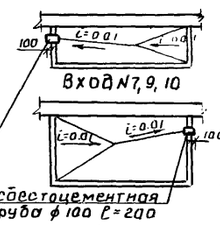

Вход №7, 9, 10

Асбестоцементная труба ф 100 ℓ=200

Примечания:

1. Бетонное основание входов укладывать на тщательно уплотненный щебнем грунт
2. Козырьки-входов см лист АС-24
3. Детали крепления утеплителя к стенам тамбура см часть 9, раздел 93-2
4. Кирпичные стенки входов выполнить из отборного кирпича М-75 на р-ре М-25
5. Крепление асбестоцементной стойки к площадке входа осуществить с помощью металлич. петли аналогично креплению козырька к стойке (серия 2.130-1 вып II листы 20,21)
6. В месте примыкания козырька к стене рубероид клеить на эпоксидной смоле.

Нач.отд.	Бодянский		
Гл.инж.сер	Хинкис		
Гл.арх.отд	Бобыкина		
Гл.инж.отд	Федорченко		
Гл.констр.	Местецкий		
Авт.арх.	Лукьянов		
Авт.конс	Абдулин		
Разраб.	Стороженко		
Провер.	Лукьянов		

1979 | Т.П. 271-13-85 | АС

Серия типовых проектов крупнопанельных зданий для сельского строительства

Торговый центр для поселка на 3500 жителей | Стадия Р | Лист 6 | Листов

Блок №3 фундаменты входов планы кровли козырьков

Госстрой УССР Гипросельстройиндустрия г. Киев

7935/1

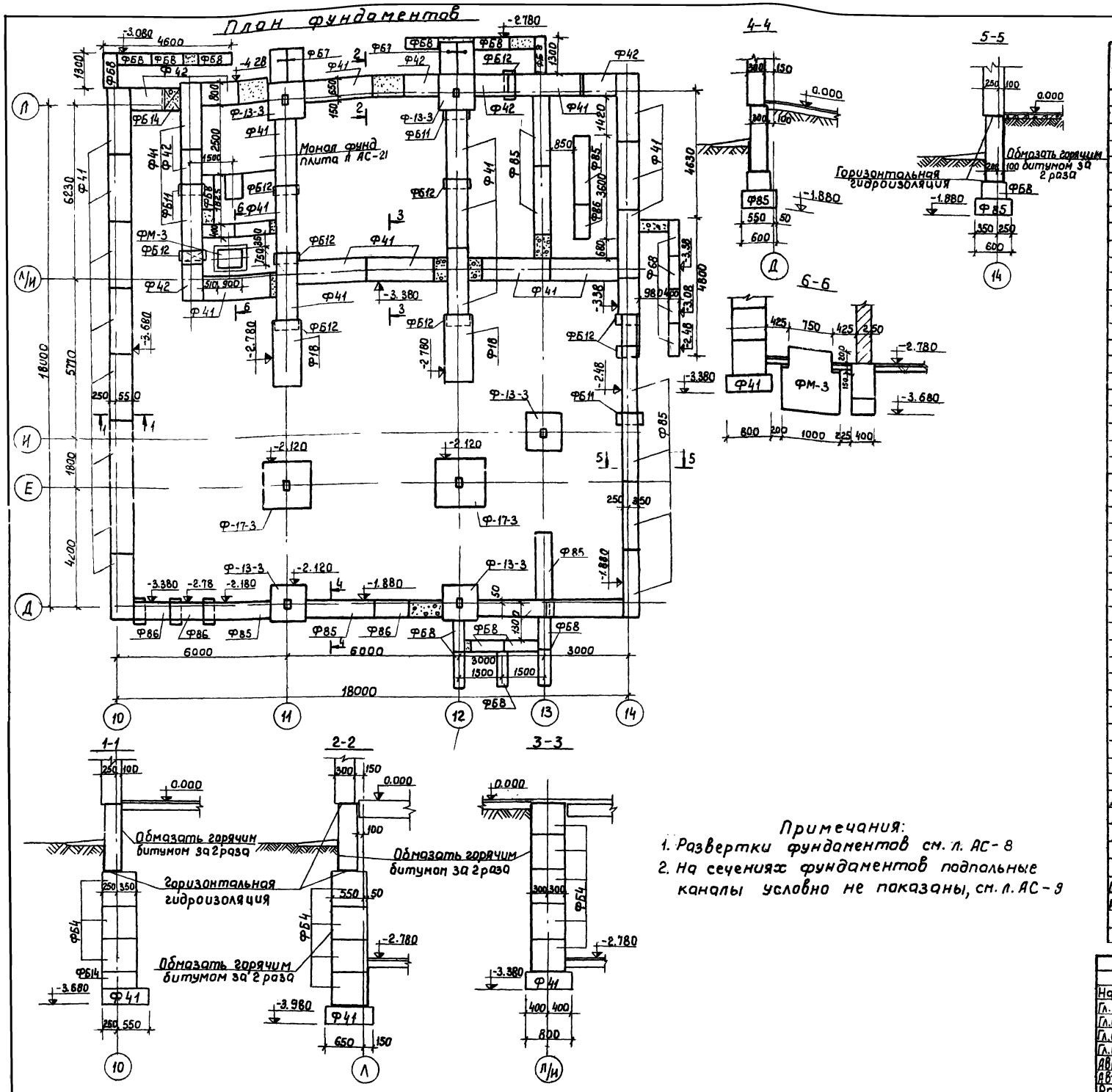

Поз. обозначение	Обозначение	Наименование	Кол. шт.	Масса в т.
		Плиты ленточных фундаментов		
Ф18	1.112-5.1.08.000	ФЛ 10.24-1	2	1.52
Ф41	1.112-5.2.09.000	ФЛ 8.24-2	26	1.395
Ф42	1.112-5.2.09.000-01	ФЛ 8.12-2	8	0.685
Ф85	1.112-5.4.09.000	ФЛ 6.24-4	12	1.04
Ф86	1.112-5.4.09.000-01	ФЛ 6.12-4	5	0.515
		Фундаменты под колонны		
Ф-13-3	Серия ИИ04-1 Вып. 6	Ф-13-3	5	3.190
Ф-17-3	—"—	Ф-17-3	2	4.170
		Блоки стен подвала		
ФБ1	ГОСТ 13579-78	ФБС 24.3.6-Т	20	0.97
ФБ2	—"—	ФБС 24.4.6-Т	26	1.30
ФБ4	—"—	ФБС 24.6.6-Т	102	1.96
ФБ7	—"—	ФБС 12.6.6-Т	6	0.96
ФБ8	—"—	ФБС 12.4.3-Т	46	0.31
ФБ10	—"—	ФБС 12.6.3-Т	17	0.46
ФБ11	—"—	ФБС 9.3.6-Т	16	0.35
ФБ12	—"—	ФБС 9.4.6-Т	61	0.47
ФБ14	—"—	ФБС 9.6.6-Т	31	0.70
		Цокольные панели		
Ц1	Серия 26 Разд. 10.1-1 В-2	ЦР1-30.12.3	20	1.91
Ц3	—"—	ЦС2-10.12.3	5	0.59
Ц4	—"—	ЦТ3-20.12.3	2	1.26
Ц19	—"—	ЦР2-10.12.3-1	2	0.59
Ц31	—"—	ЦТ3-8.12.3-1	2	0.43
		Многопустотные панели		
ПБ-5	Серия 26 Разр. 10.3-1	ПС60-15-1	3	2.80
ПБ-8	—"—	ПС30-15-1	5	1.425
ПВ-12	—"—	ПТ30-15-1	1	1.450
ПВ-21	Серия 26 Разд. 10.3-2	ПТ60-15-3	1	3.10
ПВ-24	—"—	ПТ60-15-6	1	3.013
ПВ-25	—"—	ПТ60-15-7	1	3.013
ПВ-28	Серия 26 Разд. 10.3-1	ПТ30-15-2	1	1.450
ПВ-29	Серия 26 Разд. 10.3-2	ПТ30-15-5	1	1.485
БУ 15	Серия 1.139-1 В.1	Перемычки БУ 15	12	0.105
БУ 19	—"—	БУ 19	8	0.130
БУ 24	—"—	БУ 24	1	0.335
Б 13	—"—	Б 13	10	0.025
		Лестничная площадка		
ЛП-1	Серия 26 Разд. 10.4-2	ЛП 28-14-2	1	1.09
		Лестничные ступени		
ЛС 12-17	Серия 1.155-1. Вып. 1	ЛС 12-17	14	0.093
ЛС 12-17В	—"—	ЛС 12-17В	2	0.105
ЛС 12Н	—"—	ЛС 12Н	2	0.068
ЛС 15	—"—	ЛС 15	20	0.168
ЛС 15К	—"—	ЛС 15К	5	0.120
		Плоские плиты		
ПТП 12.5-11-9	Серия 1.243-2	ПТП 12.5-11-9	14	0.198
ПТП 12.5-8-6	—"—	ПТП 12.5-8-6	63	0.096

7935/1 9

Примечания:

1. Развертки фундаментов см. л. АС-8
2. На сечениях фундаментов подпольные каналы условно не показаны, см. л. АС-9

			1979	Т.П. 271-13-85	АС
Нач. отд.	Бодянский		Серия типовых проектов крупнопанельных зданий для сельского строительства.		
Гл. инж. с.	Хинкис				
Гл. инж. отд	Федарченко				
Гл. арх. отд	Бабыкина		Торговый центр для поселков на 3500 жителей.	Стадия: Р	Лист: 7
Гл. констр	Местецкий				Листов:
Авт. арх.	Лукьянов				
Авт. констр	Абрунин		Блок 3. План и сечения фундаментов. Спецификация.	Госстрой УССР Гипрограждданпромстрой г. Киев	
Разраб.	Коржизек				
Провер.	Местецкий				

Развертка стены по оси Д

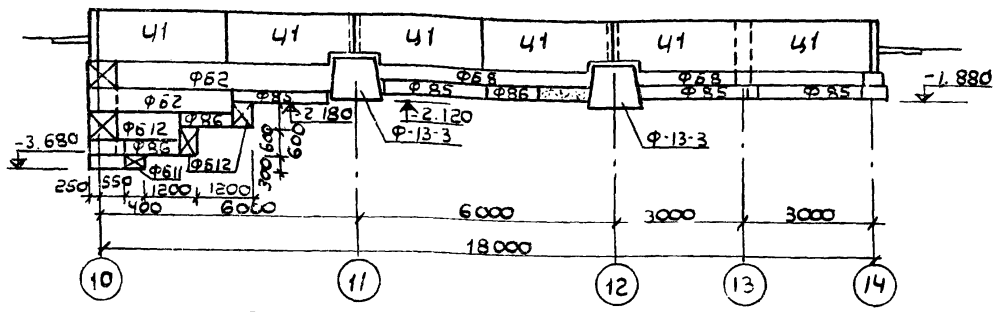

Развертка стены по оси 10

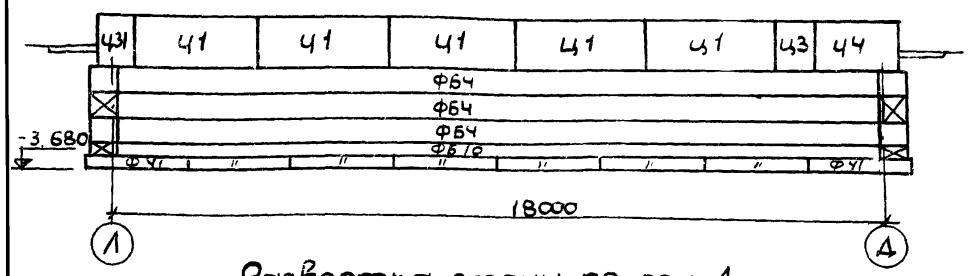

Развертка стены по оси 1

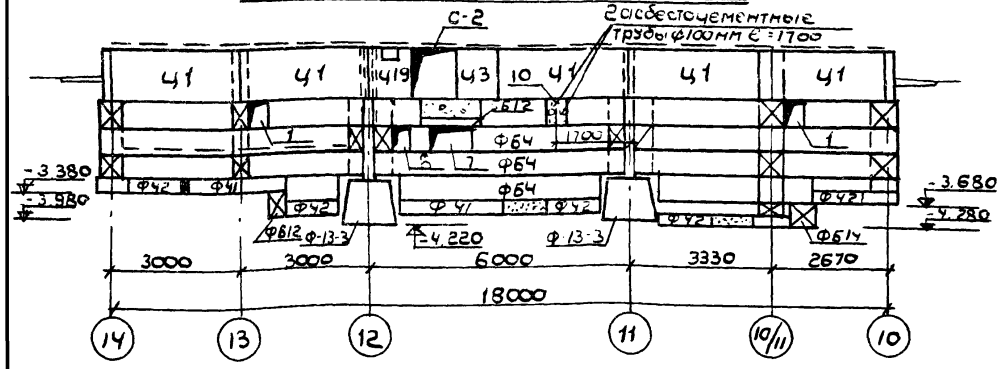

Развертка стены по оси 14

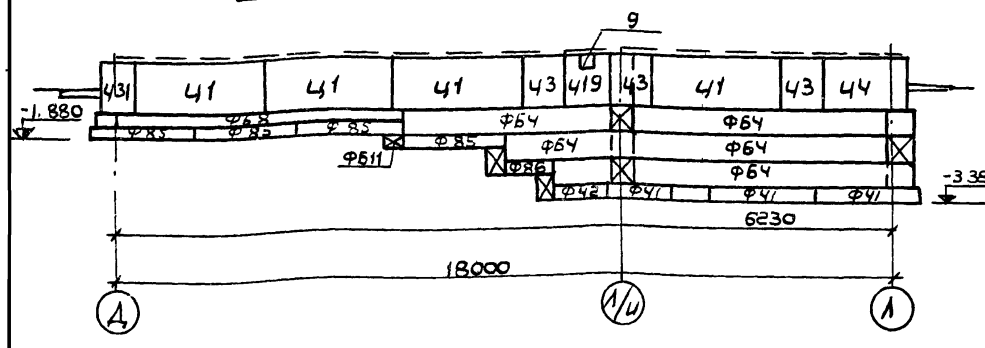

Развертка стены по оси 10/11

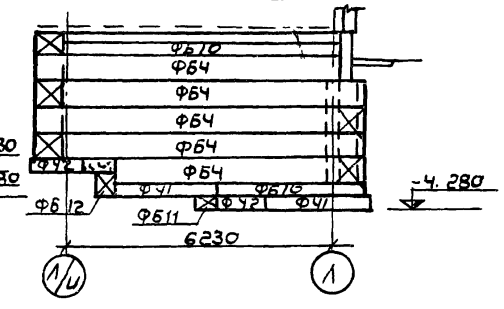

Развертка стены по оси 11

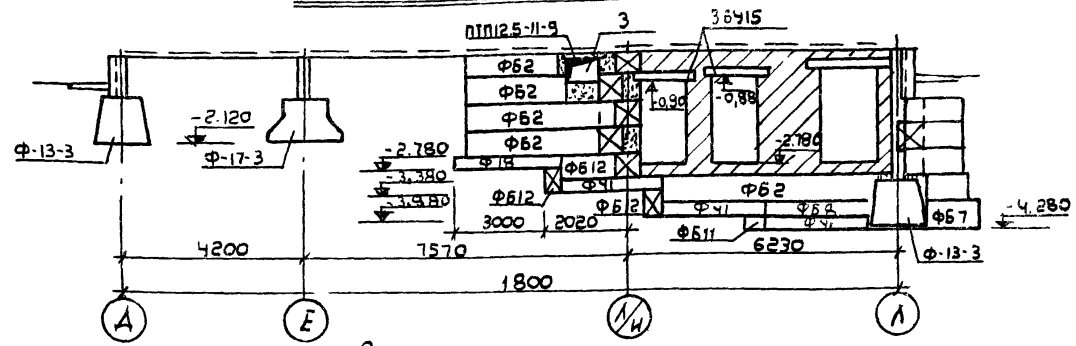

Развертка стены по оси 12

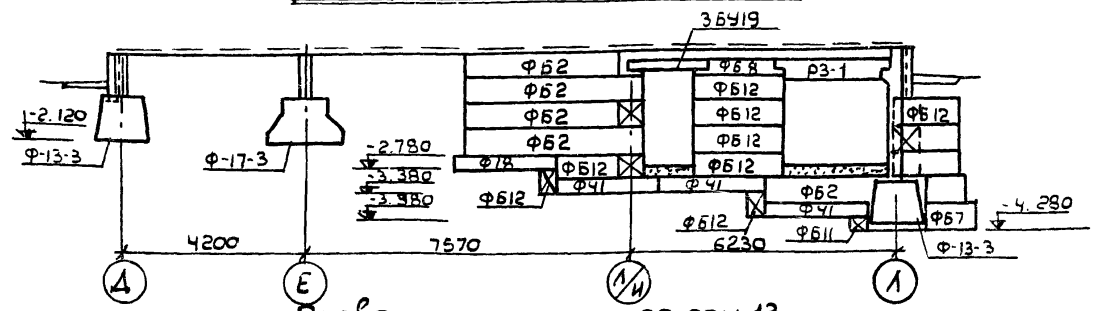

Развертка стены по оси 13

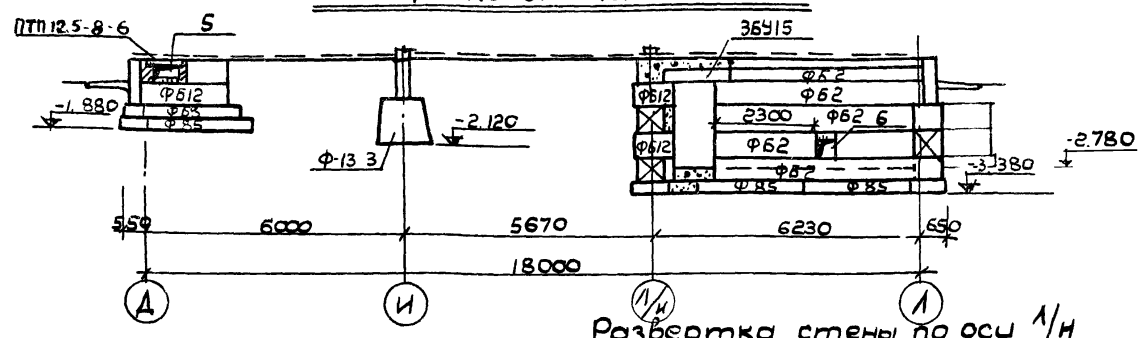

Развертка стены по оси 1/Н

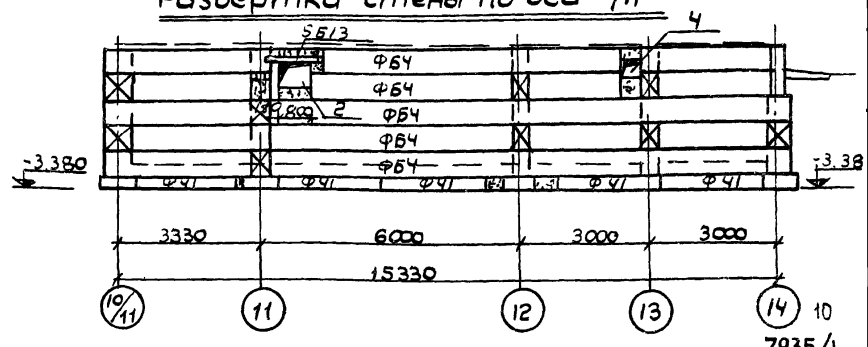

7935/1

Примечания:

1. План и сечения фундаментов см. л. АС-7.

			1979	Т.П. 271-13-85	АС
Нач. отд	Бодянский		Серия типовых проектов крупнопанельных зданий для сельского строительства		
Гл. инж. с	Жинкис				
Гл. инж. с	Федорченко				
Гл. арх. от	Бавыкина		Торговый центр для поселков на 3500 жителей	Стадия	Лист	Листов
Гл. кон	Местечкин			Р	8	
Авт. арх	Лукьянов					
Авт. кон	Абдулин					
Разраб	Коржизек		Блок 3. Развертки фундаментов	Госстрой УССР Гипрограждданпромстрой г. Киев		
Провер	Местечкин					

План подпольных каналов

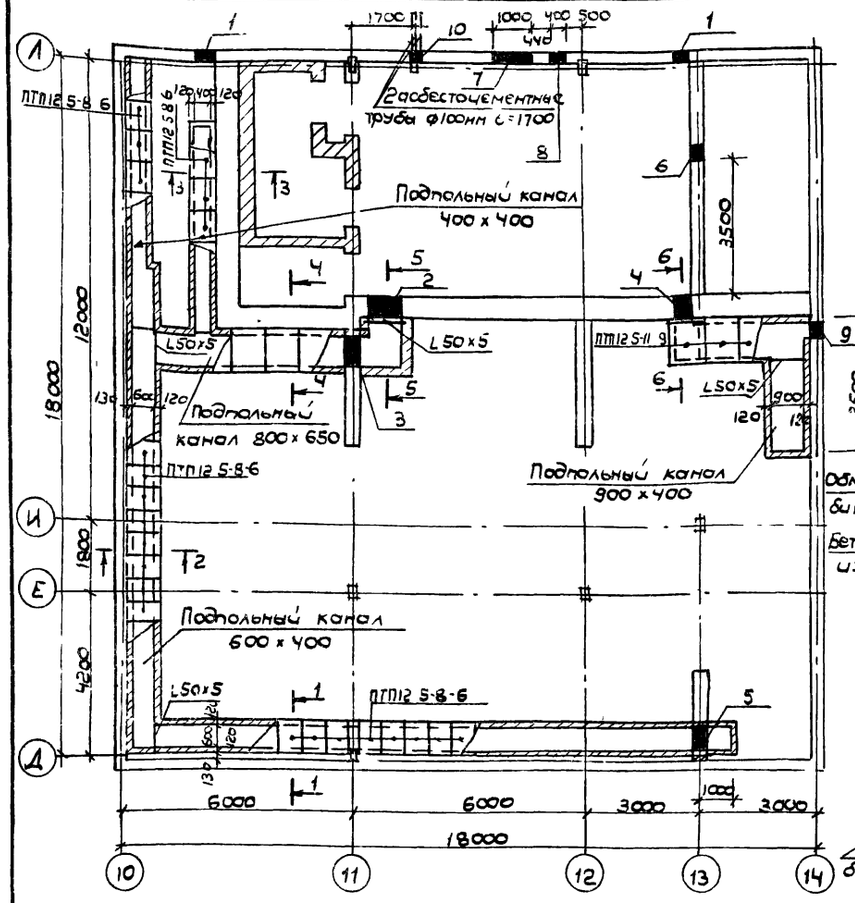

1-1

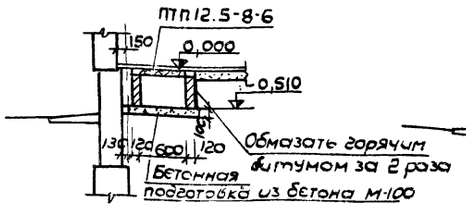

2-2

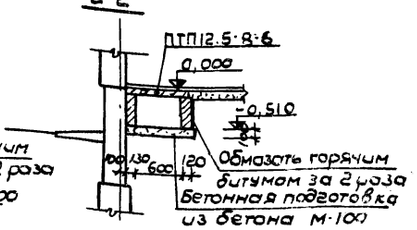

3-3

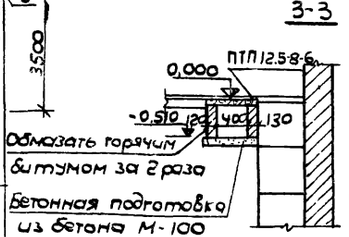

4-4

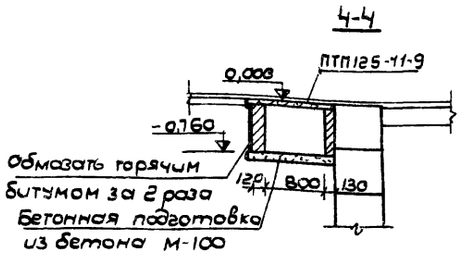

5-5

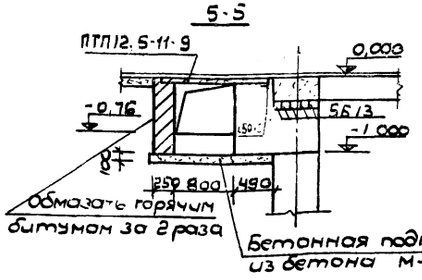

6-6

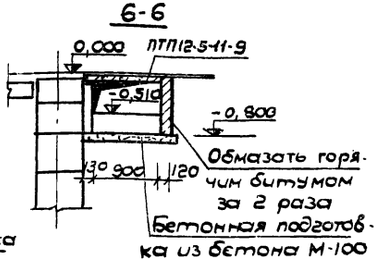

Экспликация отверстий

Отверстие	Размеры мм в	Размеры мм h	Отм. низа отв	Назначение
1	400	600	-1,880	К
2	800	600	-1,000	О
3	800	650	-0,760	О
4	400	400	-0,800	О
5	970	400	-0,510	О
6	400	400	-2,48	О
7	1000	600	-2,48	Т
8	400	600	-2,48	В
9	270	400	-0,460	Л
10	400	600	-1,880	Э

Спецификация монтажных узлов

N узла	К-во узлов	Марка сборн. элем.	К-во элем. в марке	Всего элем.	Расход на марку кг	Общая масса кг	Ссылка
1	4	ИМ-1	1	4	0,40	1.60	Серия 26 Разд 9.2-1
		ИМ-2	1	4	0,31	1.24	
2	27	ИМ-3	2	54	0,98	52,92	—"—
				Всего		55,76	

Расход бетона

Наименование конструкций	Марка бетона	Объем м³
Монолитные участки фундаментов	200	1,40
ФМ-3. Фундамент под агрегат АТ-56М	200	1,10

План перекрытия над подвалом

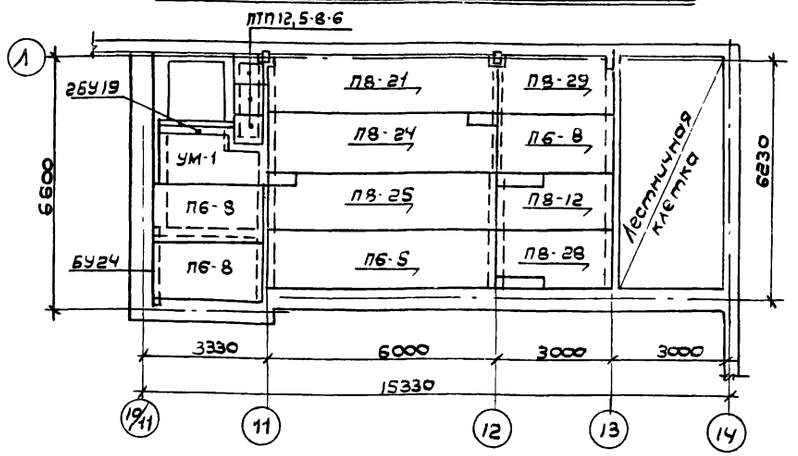

Примечания:

1. План и сечения фундаментов см. л. АС-7.
2. Развертки фундаментов см. л. АС-8.
3. Монолитный участок УМ-1 см. л. АС-15.

11

7935/1

				1979	Т.П. 271-13-85	АС
Нач. отд.	Бодянский			Серия типовых проектов крупнопанельных зданий для сельского строительства		
Гл. инж.	Хинкис					
Гл. инж. пр.	Федорченко					
Гл. арх. отд.	Бавыкина			Торговый центр для поселков на 3500 жителей	стадия Р	лист 9	листов
Гл. кон.	Местечкин					
Авт. арх.	Лукьянов					
Авт. кон.	Абдулин			Блок 3 План подпольных каналов План перекрытия над подвалом	Госстрой УССР Типограждданпроект г. Киев	
Разраб.	Карасева					
Провер.	Местечкин					

План I этажа

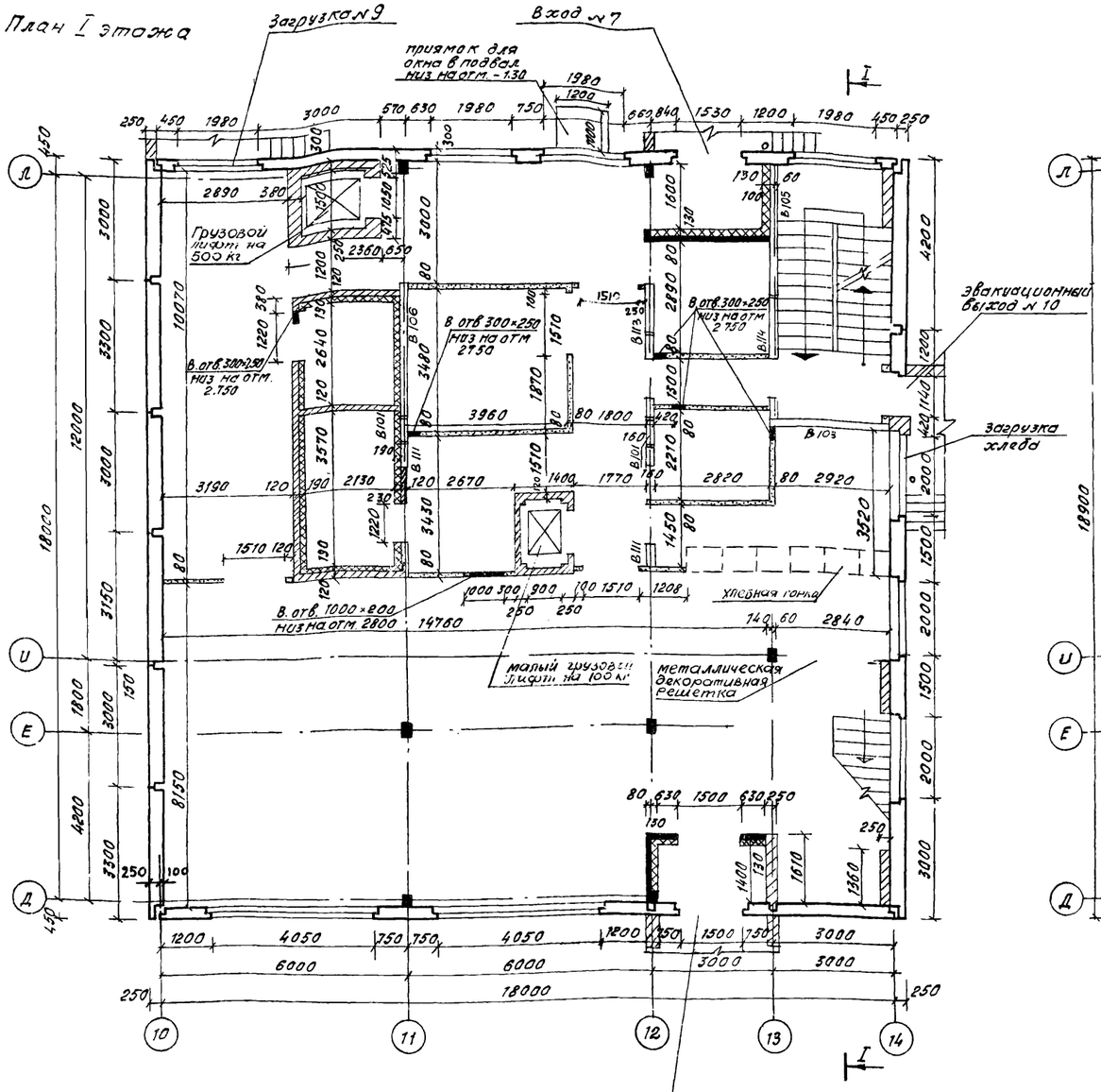

План II этажа

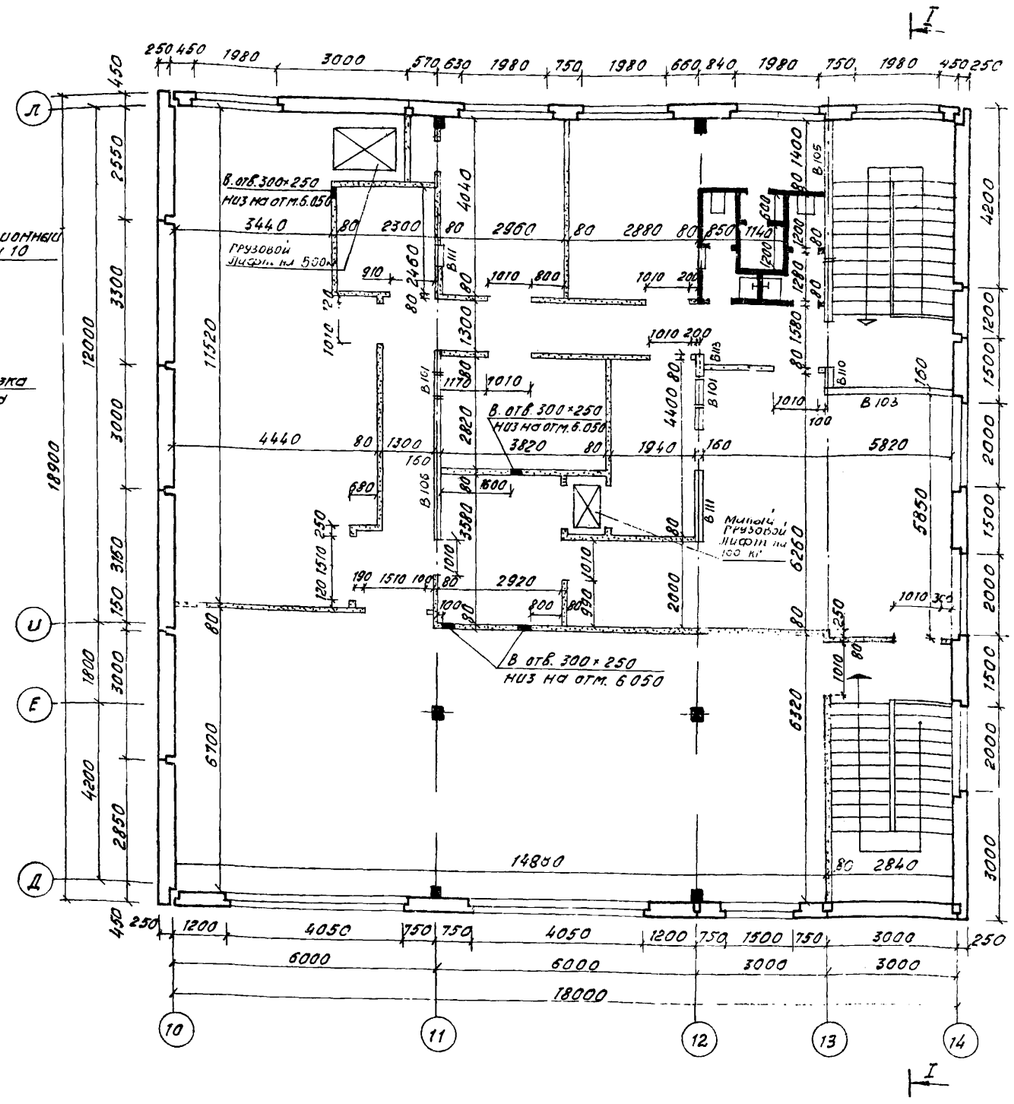

Фрагмент санузлов

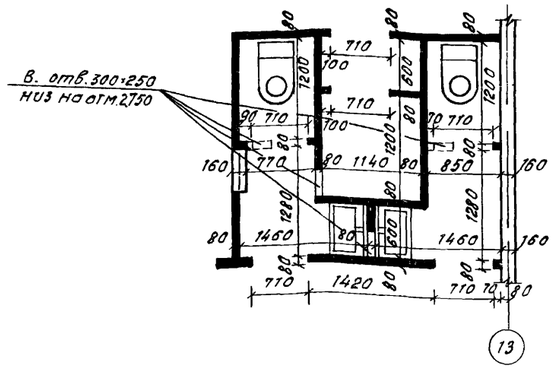

Условные обозначения

- Бетон
- Кирпич
- Гипсовые плиты
- Шлакобетонные камни
- Утеплитель

Примечания.

1. Данный лист рассматривать совместно с листами АС-3, АС-11; АС-19; АС-17.
2. Детали входов смотри лист АС 6.

12
7935/1

Нач. отд.	Бабанский		1979	Т.П. 271-13-35	АС
Гл. инж. сер.	Хинкис		Серия типовых проектов крупнопанельных зданий для сельского строительства		
Гл. инж. отд.	Федорченко		Торговый центр для поселков на 3500 жителей	Лит	Лист 10 / Листов
Арх. отд.	Бабыкина			Р	
Гл. констр.	Мостецкий		Блок № 3. Продовольственный промтоварный магазин. Монтажные планы этажей.	Госстрой УССР Гипрограмадпромстрой г. Киев	
Гл. арх.	Лупьянов				
Авт. конс.	Абдулин				
Разраб.	Задкова				
Проверил					

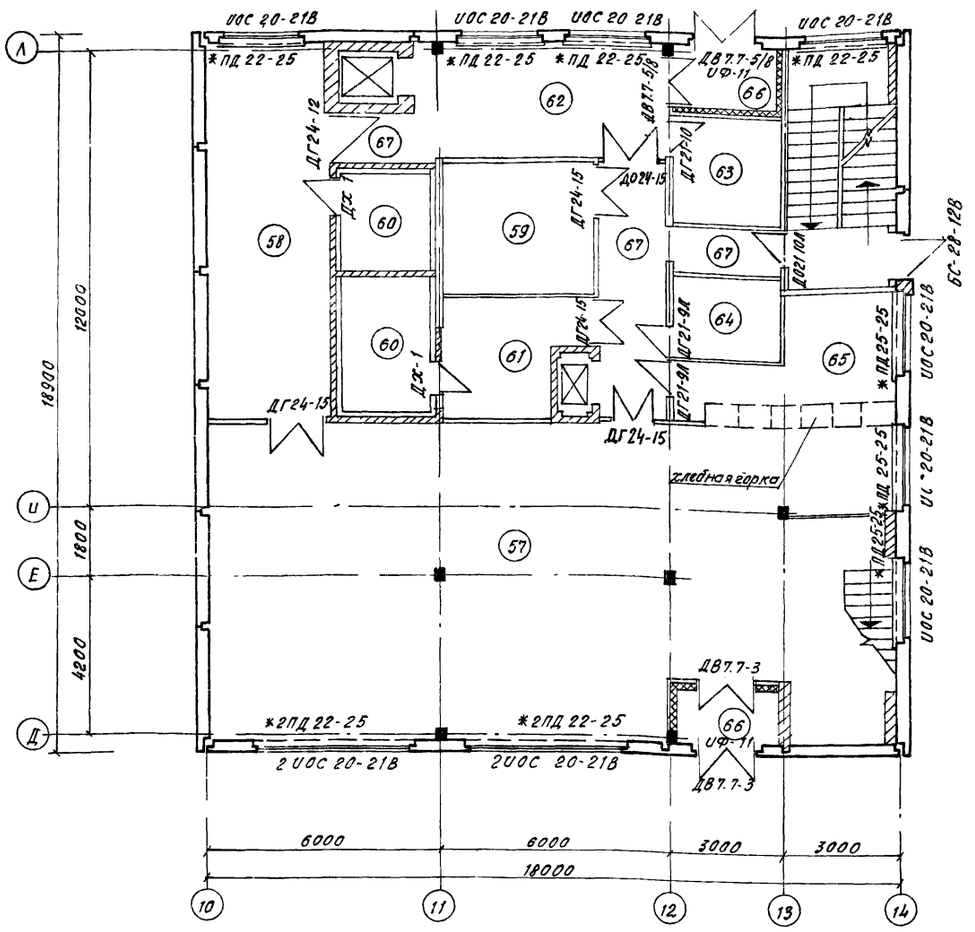
УОС 20-21В
*ПД 22-25
ДВ7.7-5/8
УФ-11
ДГ24-12
ДГ24-15
ДО24-15
ДГ21-10
ДГ21-9А
ДВ21-10А
ДГ24-15
ДХ-1
ДХ
ДГ24-15
ДГ24-15
ДГ24-15
ДГ24-15
ДВ21-10А
ДВ21-10А
ДВ21-10А

Водоизоляционный ковер
Цементно-песчаная стяжка из раствора М 50-15
Плиты жесткие минераловатные γ=300 кг/м³
Керамзит по уклону
Один слой пергамина
Несущая ж.б. плита

Разрез I-I

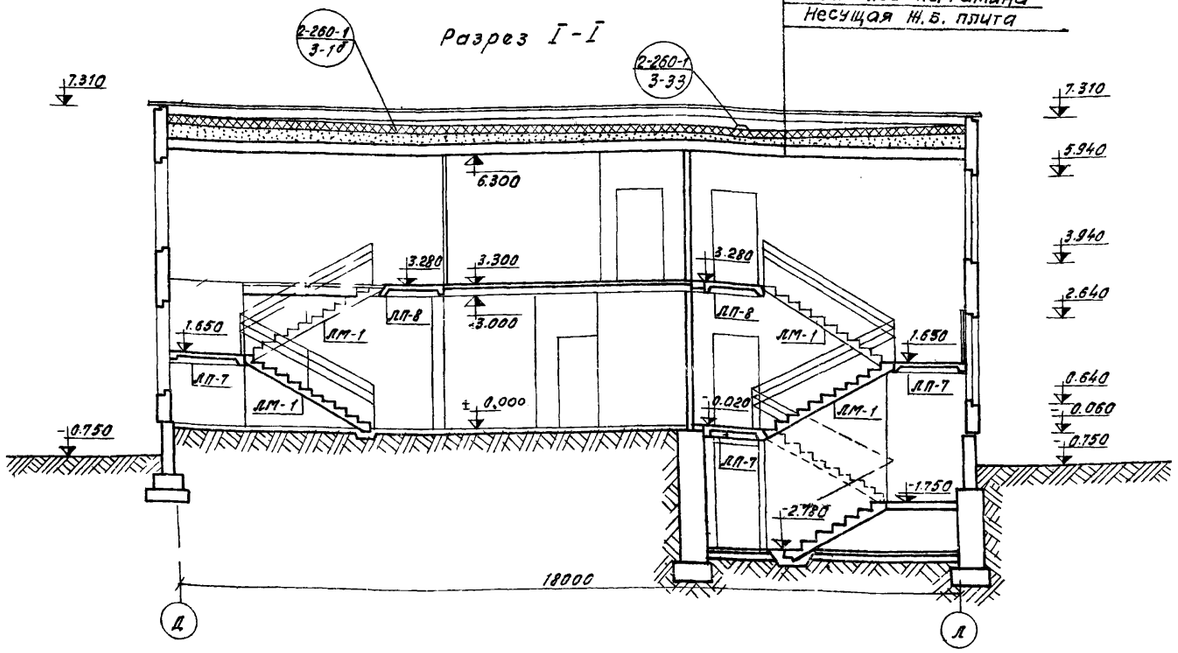

План кровли М 1:200

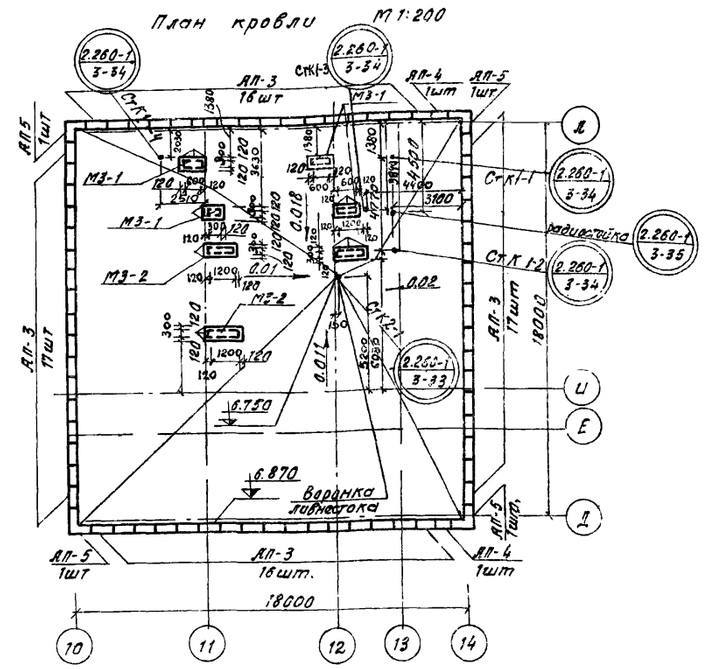

Спецификация деревянных изделий

Марка	Наименование	Серия и ГОСТ	Размеры блока в	Размеры блока в	Размеры блока н	Объем древес. на изд. м3	Количество шт прав	Количество шт лев	Общий объем древесины	Примечание
ИОС 20-21В	Оконные блоки	индивидуальн. серия 2б часть 10 раздел 10.6-2	2060	94	1959	0.13	23		2.99	
ИОС 20-15В			1483	94	1959	0.09	1		0.09	
ДО 21-10	Блоки внутренних дверей	ГОСТ 6629-74	970	74	2071	—	2	2		
ДГ 21-10			970	74	2071	—	3	6		
ДГ 21-9			870	74	2071	—	—	3		
ДГ 21-7СВП			670	74	2071	—	3	2		
ДГ 24-12			1170	74	2371	—	1			
ДГ 24-15			1472	74	2371	—	6			
ДВ 7.7-3	Блоки наружных дверей	Серия 1.135-1	1476	94	2088	—	2		—	
ДВ 7.7-5/8			1476	94	2088	—	2		—	
БС-28-12В	Балконная дверь	ГОСТ 11214-78	1189	94	2753	—	1		—	
ДХ-Г	Дверной блок холодильный	серия 2б вып 10.6-2	1220	144	2170	1.083	2		2.166	
ПД 25-25	Подоконные доски	ГОСТ 17280-71	2500	42	250	—	6		—	
ПД 22-25			2200	42	250	—	17		—	
ПД 19-25			1900	42	250	—	1		—	
УФ-11	Фрамуги	серия 2б часть 10	1476	65	600	0.017	2		0.034	

Спецификация металлических изделий

Марка	Наименование	ГОСТ альбом каталог	Масса 1 шт в кг	Кол шт	Общая масса в кг	Примечания
ИМОЛ-3	Ограждение лестничн марша	серия 2б часть 10 раздел 10.7-2	37.68	4	150.72	
ИМОП-3	Ограждение лестн площадки	—"—	17.67	4	70.68	
ДХ-1	Дверь холодильной камеры	серия 2б часть 10 раздел 10.6-2	23.61	2	47.22	
ф 8 AI ф 6 AI L 60×5	Металл для крепления утеплителя в холодильн камерах	ГОСТ 5781-75* ГОСТ 8509-72*	—	—	40.0	
L 50×5	Уголок для крепления эл щитов	ГОСТ 8509-72	16.21	1	16.21	
МР-1	Решетка для вытирания ног	ИИ-03-03 альб. 71-64	12.71	3	38.13	
ИМОЛ-4	Ограждение лестниц	серия 2б часть 10 раздел 10.7-2	17.92	3	53.76	
МЗ-1	Металлический зонт	серия 2б часть 10 раздел 10.7-1	14.00	4	56.0	
МЗ-2	—"—	—"—	18.84	3	56.52	

Примечания:

1. Ограждения лестничных маршей и площадок см. часть 10 раздел 10.7-2.
2. Лестничные площадки см часть 10 раздел 10 4-2.
3. Лестничные марши приняты по серии 1.250-1 выпуск 1
4. Линию разреза см. АС-10.
5. Толщина защитного слоя из гравия, входящего в состав водоизоляционного ковра, составляет 10 мм.

14

7935/1

Нач. отд.	Бедянский	1979	Т.П. 271-13-85 АС
Гл. инж. сер.	Хинкис		Серия типовых проектов крупнопанельных зданий для сельского строительства
Гл. арх. отд.	Бавыкина		
Гл. инж. отд.	Федорченко		Торговый центр для поселков на 3500 жителей
Гл. констр.	Местецкой		Лит Р; Лист 12; Листов
Авт. арх.	Луковянов		Блок №3 Разрез I-I, план кровли. Спецификация деревянных и металлических изделий
Авт. конст.	Абдуллин		Госстрой УССР Гипрогражданпромстрой г. Киев
Разработ.	Гончарова		
Проверил			

Фасад в осях 10-14

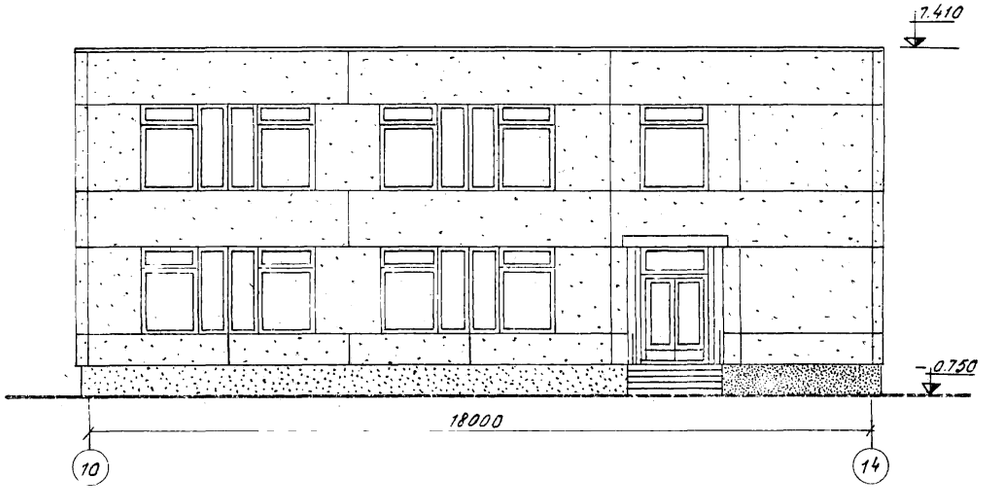

Фасад в осях 14-10

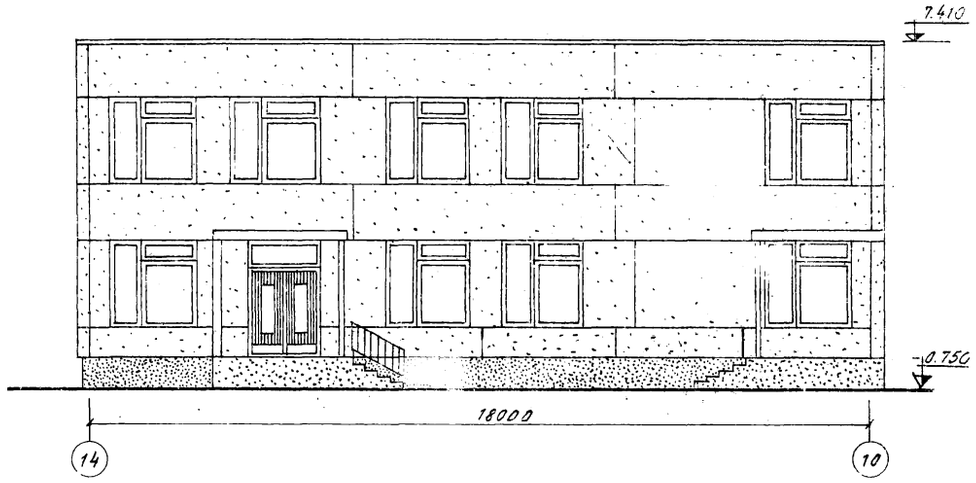

Фасад в осях Д-Л

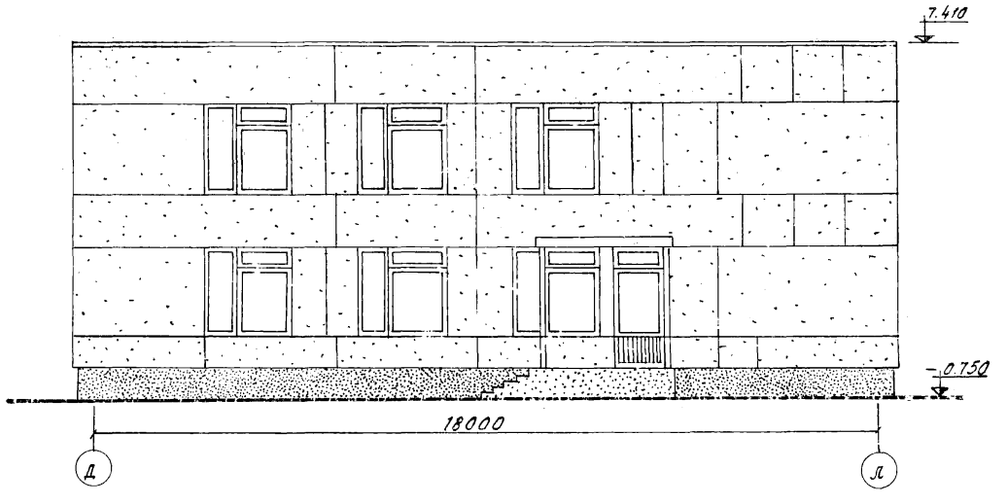

Фасад в осях Л-Д

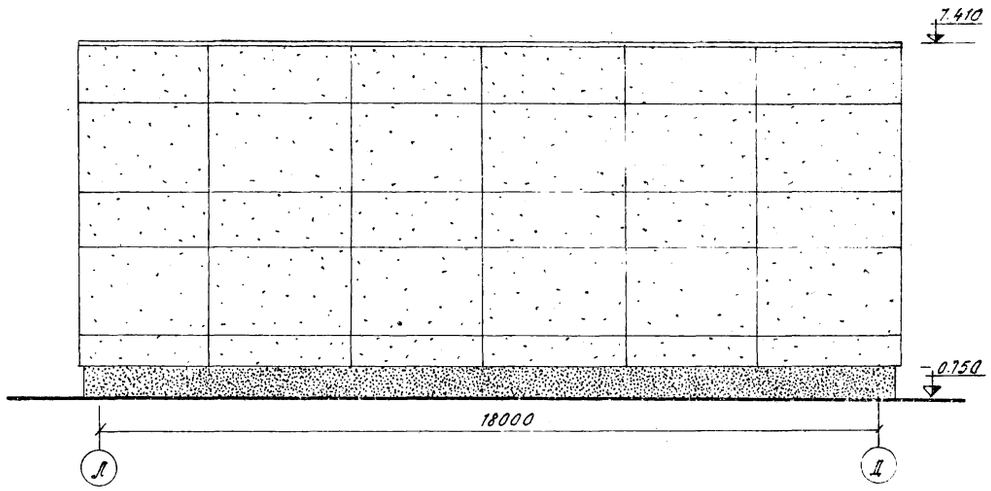

Примечания.

1. Данный лист рассматривать совместно с листами АС-6; АС-16.

15

7935/1

Нач.отд	Бабанский			1979	Т.П. 271-13-85	АС
Гл.инж.сер.	Химкис			Серия типовых проектов крупнопанельных зданий для сельского строительства		
Гл.инж.отд.	Федорченко			Торговый центр для поселков на 3500 жителей.	Лит.	Лист	Листов
Гл.арх.отд.	Бавыкина				Р	13	
Гл.констр.	Местацкий			Фасады. Блок №3	Госстрой УССР Гипроранданпромстрой г. Киев		
Авт.арх.	Лукьянов						
Авт.кон.	Абдулин						
Разраб.	Задлова						
Проверил	Лукьянов						

		Наименование помещений	Площади помещений м² I эт.	Площади помещений м² II эт.	Полы: покрытие по грунту	Полы: покрытие по панели перекрытия	Полы: ссылка на серию	Полы: ссылка на деталь	Стены: отделка	Стены: окраска	Стены: колер	Потолок: отделка	Потолок: окраска	Плинтусы	Подоконные плиты по серии	Двери: отделка	Двери: колер	Примечания
Надземная часть здания	57	Торговый зал по продаже прод. товар.	124.15	—	шлакоситал плиты	—	2.244-1	242	затирка штукатурка	мастичная		затирка швов	клеевая высококач	керамич. плитка	ГОСТ 17280-71	нитролак	бесцвет	—
	58	Кладовая фруктов, овощей, консервов солений, мяса и рыбы, разрубочная	32.72	—	керамическ. плитки	—	—//—	240	—//—	клеевая с отдел. панел		—//—	—//—	—//—	—//—	масляная краска	белый	панель из глазуров. ван. плитки h=1,8м
	59	Кладовая бакалейных товаров	13.78	—	—	керамическ плитки	—//—	122	—//—	—//—		—//—	—//—	—//—	—	—//—	—//—	—//—
	60	Охлаждаемая камера	13. 23	—	керамическ. плитки	—	—//—	240	—	специальн. отделка		—//—	специальн. отделка	—//—	—	специальн отделка	—	—
	61	Кладовая гастрономических товаров, молочных продуктов, вина, пива, напит	11.27	—	—//—	—	—//—	—//—	затирка штукатурка	клеевая с отделоч. пан.		—//—	клеевая высококач	—//—	—	масляная краска	белый	панель из глазуров. плитки h=1,8м
	62	Приемочная - вестибюль	19,82	—	—	керамическ плитки	—//—	122	—//—	—//—		—//—	—//—	—//—	ГОСТ 17280-71	—//—	—//—	панель из масляной краски на h=1,8 м
	63	Моечная	8. 12	—	—	—//—	—//—	127	—//—	—//—		—//—	—//—	—//—	—	—//—	—//—	панель из глазуров. плитки на h=1,8 м
	64	Кладовая уборочного инвентаря	6.51	—	керамическ плитки	—	—//—	240	—//—	—//—		—//—	—//—	—//—	—	—//—	—//—	—
	65	Кладовая хлеба и кондизделий	14. 25	—	—//—	—	—//—	—//—	—//—	—//—		—//—	—//—	—//—	ГОСТ 17280-71	—//—	—//—	панель масляной краски на h=1,8 м
	66	Тамбур (из них 3.85 м² по грунту)	8.14	—	керамическ плитки	керамическ плитки	—//—	240/122	—//—	—//—		—//—	—//—	—//—	—	улучшенная масляная окраска	—//—	—
	67	Коридор (из них 6,00 м² по грунту)	14.93	—	—//—	—//—	—//—	240/122	—//—	—//—		—//—	—//—	—//—	—	масляная краска	белый	панель масляной краски на h=1,8 м
	68	Торговый зал по продаже непродовольственных товаров	—	96.58	—	шлакоситал плитки	—//—	124	—//—	мастичная		—//—	—//—	—//—	ГОСТ 17280-71	нитролак	бесцвет	—
	69	Кладовая непродовольств товаров	—	46.38	—	керамическ плитки	—//—	122	—//—	клеевая с отдел. панел		—//—	—//—	—//—	—//—	масляная краска	белый	панель масляной краски на h=1,8м
	70	Бельевая	—	5. 66	—	—//—	—//—	—//—	—//—	—//—		—//—	—//—	—//—	—	—//—	—//—	—//—
	71	Контора	—	11.92	—	линолеум многослойн.	—//—	53	—//—	—//—		—//—	—//—	деревянный	ГОСТ 17280-71	улучшенная масленая окраска	—//—	—//—
	72	Гардеробная	—	16.36	—	керамическ плитки	—//—	122	—//—	—//—		—//—	—//—	керамич. плитка	— —	масляная краска	—//—	—//—
	73	Хранение упаковочных материалов	—	10.77	—	—//—	—//—	—//—	—//—	—//—		—//—	—//—	—//—	—	—//—	—//—	—//—
	74	Подсобное помещение кафетерия	—	10,32	—	шлакоситал плиты	—//—	124	—//—	—//—		—//—	—//—	—//—	—	—//—	—//—	—//—
	75	Подсобное помещение стола заказов	—	8. 54	—	—//—	—//—	—//—	—//—	—//—		—//—	—//—	— —	—	—//—	—//—	панель из глазуров. ванной плитки h=1,8м
	76	Помещение кафетерия и отдела заказов	—	40,61	—	—//—	—//—	—//—	—//—	мастичная		—//—	—//—	—//—	ГОСТ 17280-71	нитролак	бесцвет	—
	77	Санузлы и душевая	—	6.84	—	керамическ. плитки	—//—	127	—//—	клеевая с отдел. панел		—//—	—//—	—//—	—	масляная краска	белый	панель из глазуров. ванной плитки h=1,8м
	78	Коридоры	—	20,61	—	керамическ плитки	—//—	122	—//—	—//—		—//—	—//—	—//—	—	—//—	—//—	панель из масляной краски на h=1,8 м

Примечания:

1. Данный лист рассматривать совместно с листами АС-11.
2. Колеры помещений приняты по альбому колеров Стройиздата 1971 г.
3. Линолеум принять в строгом соответствии с „перечнем полимерных материалов и изделий, разрешенных к применению в строительстве" Минздрава СССР от 31. XII 1969 г.
4. Перед покраской внутренние стеновые панели и внутренние поверхности наружных стеновых панелей должны быть подготовлены путем затирки и выравнивая поверхности. Гипсобетонные перегородки оштукатуриваются с одной стороны, затем с двух сторон подготавливаются под окраску Кирпичные перегородки оштукатуриваются, затем подготавливаются под окраску с двух сторон.

16
7935/1

Нач. отд	Богданский		1979	Т.П. 271-13-85	АС
Гл. инж. с	Жинкус		Серия типовых проектов крупнопанельных зданий для сельского строительства		
Гл. инж. о	Федорченко				
Гл. арх. от.	Бовыкина				
Гл. кон.	Местечкин		Торговый центр для поселков на 3500 жителей	Лит Р	Лист 14 / Листов
Авт. арх	Лукьянов				
Авт. кон	Абдулин				
Разраб	Задкова		Блок Н3 Ведомость отделочных работ	Госстрой УССР Гипрогражданпроект г. Киев	
Провер	Лукьянов				

План перекрытия

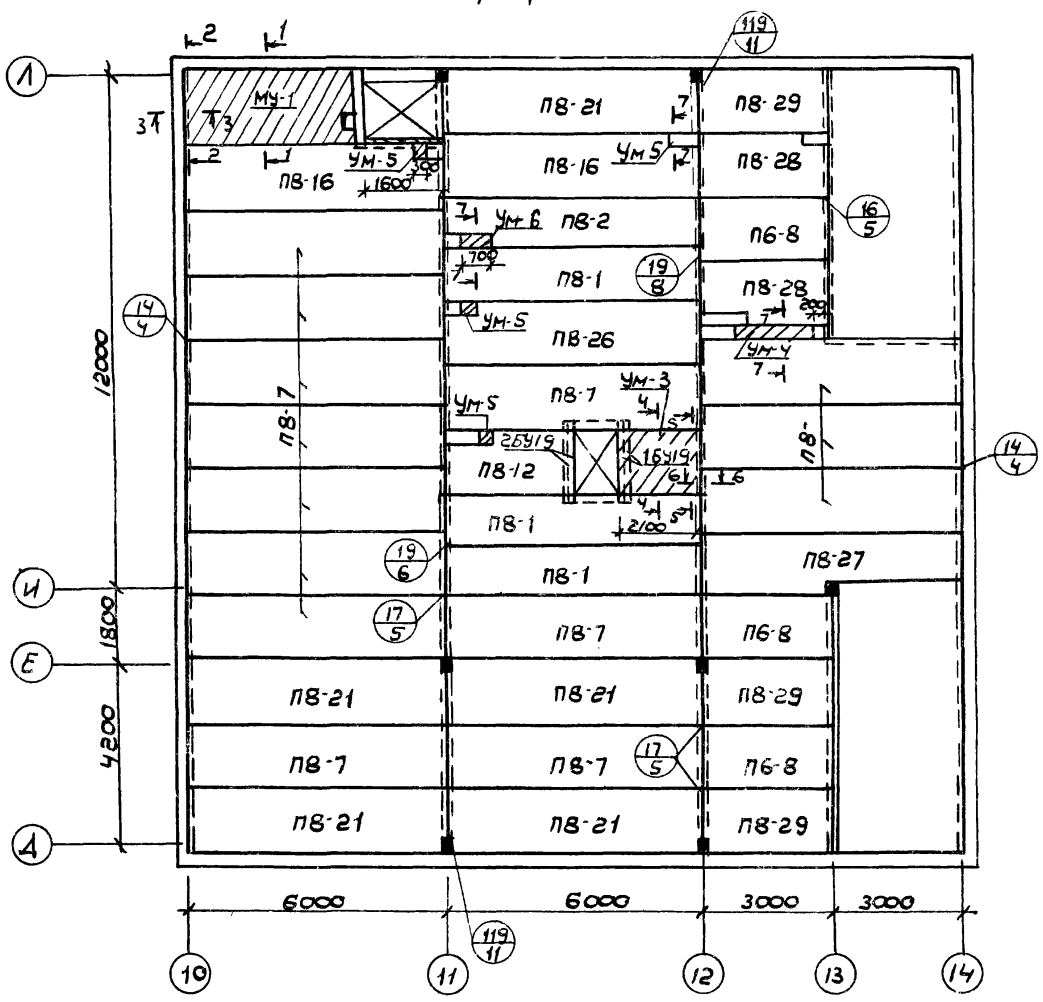

План покрытия

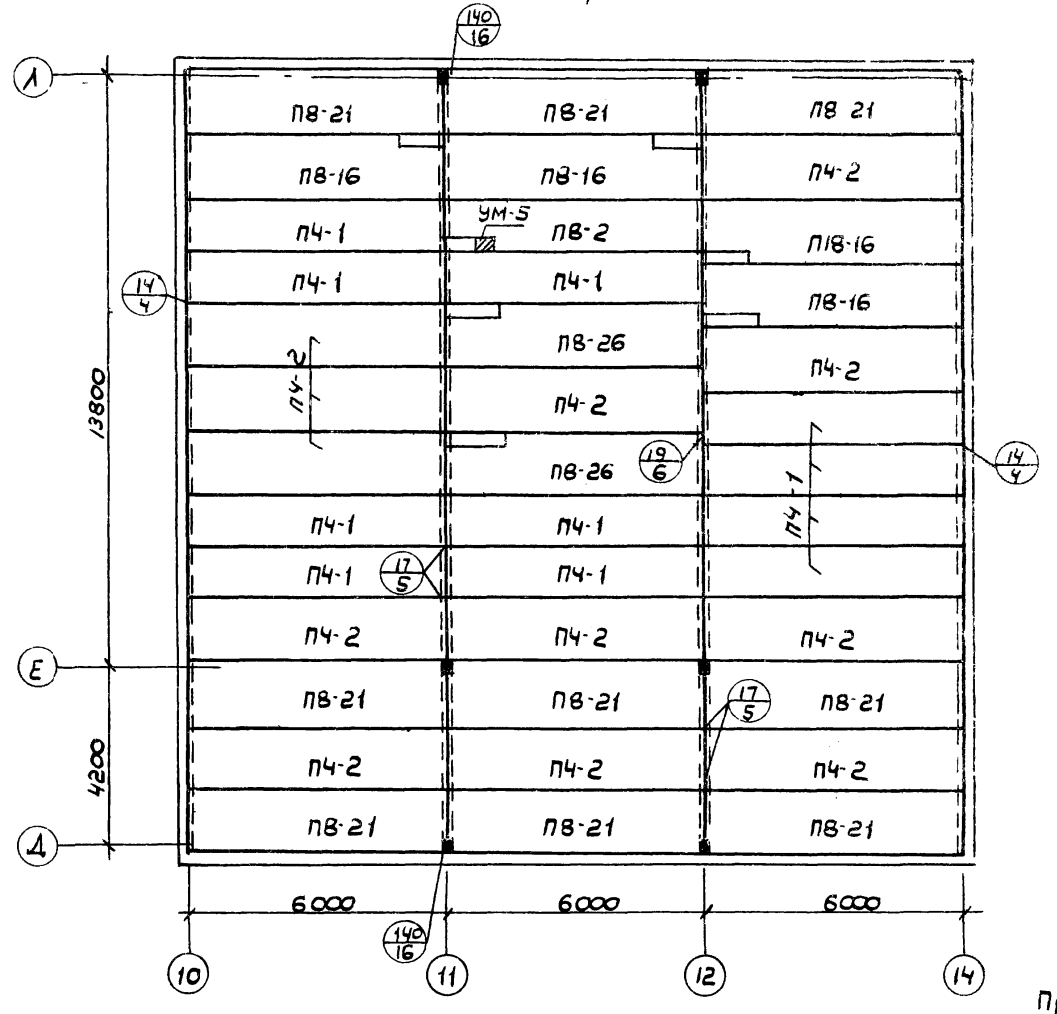

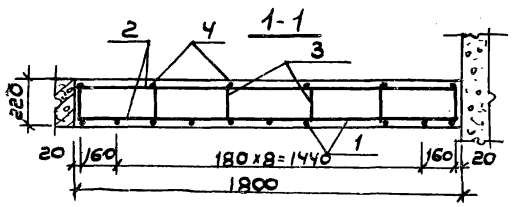

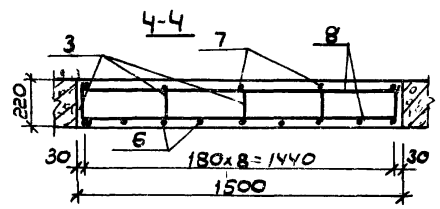

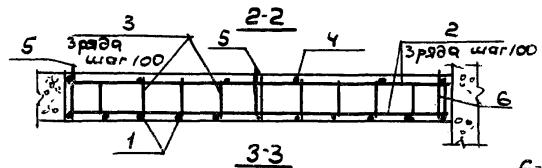

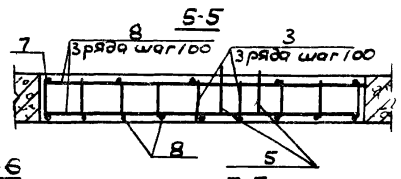

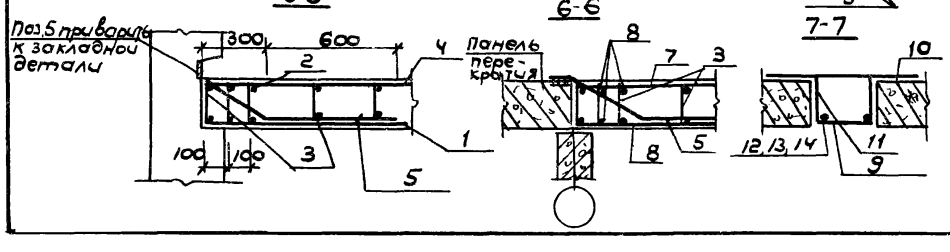

Спецификация монолитных участков

N монол участка	N поз	⌀ класс	Длина мм	К-во шт	Общая длина м	К-во МУ	Выборка арматуры ⌀ класс	Длина м	Масса кг
1	2	3	4	5	6	7	8	9	10
Ум 2	1	10АIII	4250	11	46,75	1	10АIII	46,75	28.8
	2	6АI	1780	36	64.08		6АI	90,63	20,2
	3	6АI	200	210	42.00		10АI	3.0	1. 9
	4	6АI	4250	6	25.55		Итого		50, 9
	5	10АI	1000	3	3.00				
Ум 3	6	8АIII	1980	9	17.82	1	8АIII	17.82	11. 0
	7	6АI	1980	5	10,90		6АI	63.1	13.4
	8	6АI	1480	20	39.60		10АI	2. 0	1. 2
	3	6АI	200	63	12.60		Итого		25.6
	5	10АI	1000	2	2.00				
Ум 4	10	12АI	900	11	9.90	1	12АI	13.1	11.7
	9	12АI	290	11	3,2		6АI	9.7	2.2
	12	6АI	2680	2	5,3		Итого		13.9
	11	6АI	200	22	4,4				
Ум 5	9	12АI	290	3	0,9	5	12АI	18,0	16,2
	10	12АI	900	3	2.7		6АI	10,0	2.2
	13	6АI	400	2	0,8		Итого		18,4
	11	6АI	200	6	1,2				
Ум 6	10	12АI	900	4	3.6		12АI	4.8	4.3
	9	12АI	290	4	1,2		6АI	3.0	0,7
	14	6АI	700	2	1,4		Итого		5,0
	11	6АI	200	8	1.6				
							Всего		113.8

Спецификация монтажных узлов

N узла	К-во узлов	Марка сборных эл-тов	К-во эл-тов на 1 ф	Всего эл-тов	Расход на марку кг	Масса кг	Ссылка
14	15	ИМ-7	1	45	0,75	34.4	9 2 1
16	4	ИМ-4	1	4	0,18	0,7	—"—
		ИМ-5	2	8	0,14	1.1	
17	31	ИМ-5	4	124	0,14	17.4	—"—
19	14	ИМ-4	1	14	0,18	2.5	—"—
		ИМ-5	2	28	0,14	3.8	
119	4	ИМ-26	1	4	0, 86	3.4	9.2-2
140	4	ИМ-1	1	4	0, 4	1.6	9.2-2
					Итого	64.9	

Примечания

1. Сварочные работы проводить по СН 393 78.
2. Монолитные участки выполнить из бетона М200, объем бетона 2,7 м³
3. Отверстия под трубы канализационные, водопроводные и отопления сверлить в местах пустот панелей перекрытия. Максимальный диаметр отверстия - 130 мм.

17

7935/1

Нач. отд	Бодянский	1979	т.п. 271-13-85 АС
Гл. инж. с.	Жинкис	Серия типовых проектов крупнопанельных зданий для сельского строительства	
Гл. инж. от	Фефарченко		
Гл. арх. от	Бабыкина	Торговый центр для поселков на 3500 жителей	Лит Р; Лист 15; Листов
Гл. кон	Местецкий		
Рук. арх.	Лукьянов	Блок 3. Планы перекрытия и покрытия монолитные участки	Госстрой УССР Гипрогражданпромстрой г. Киев
Авт. кон	Абдулин		
Разраб	Абдулин		
Провер	Местецкий		

По оси 14

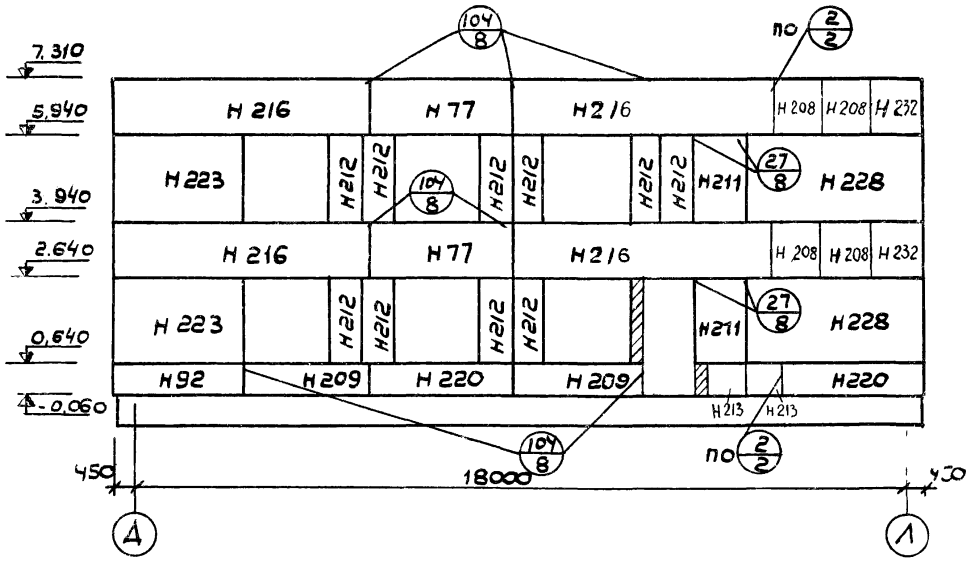

По оси 10

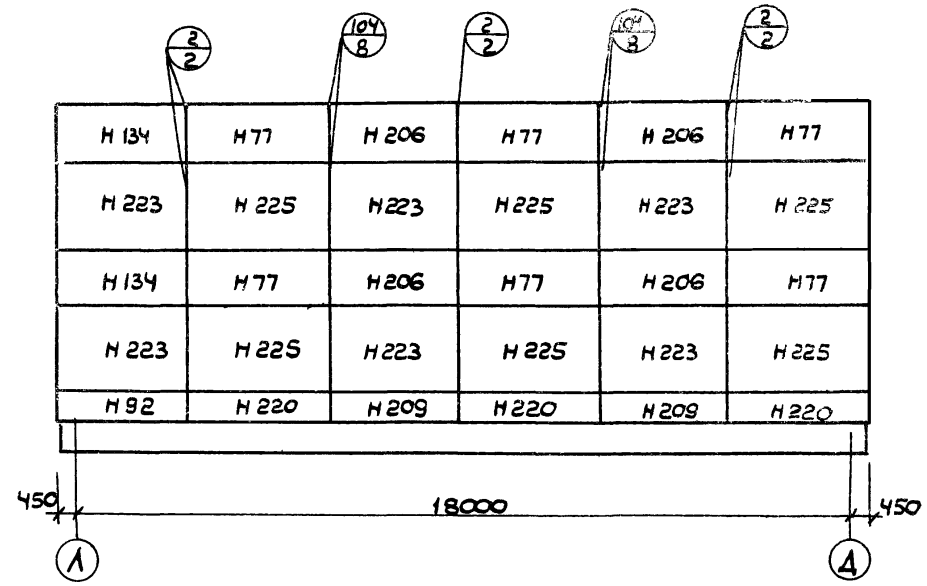

По оси Д

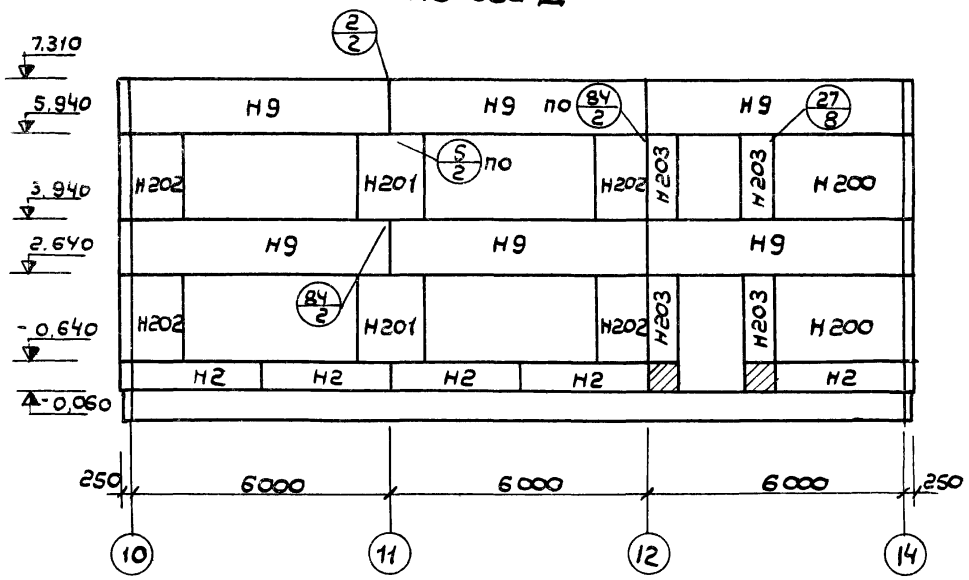

По оси А

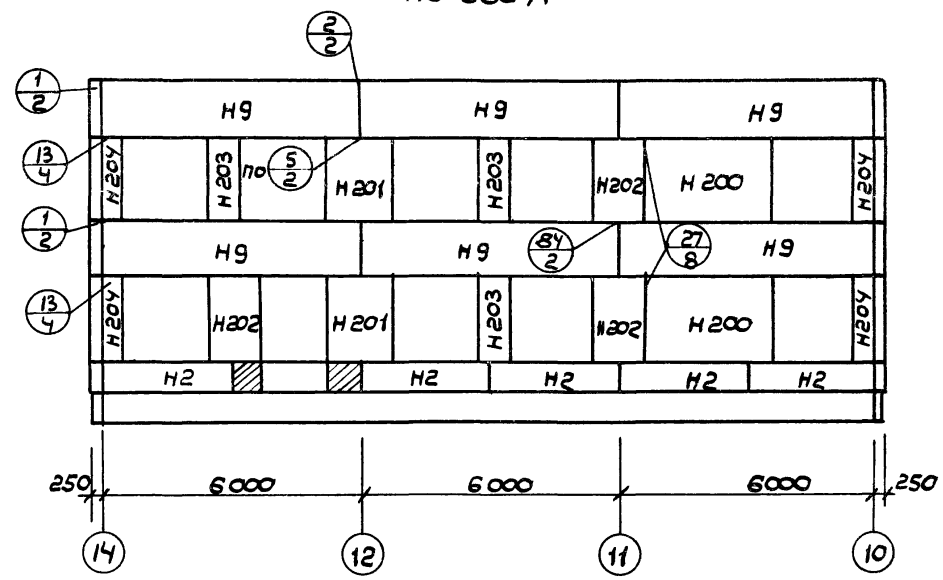

Спецификация монтажных узлов

N узла	К-во узлов	Марка соедин. эл-та	К-во эл-тов на 1 узел	Всего эл-тов	Расход на марку кг	Масса кг	Ссылка
1	12	ИМ-1	1	12	0,4	4,8	9,21
		ИМ-2	1	12	0,31	3,7	
2	22	ИМ-3	2	44	0,49	21,6	9.2-1
5	12	ИМ-1	1	12	0,4	4,8	9.2-1
13	8	ИМ-1	1	8	0,4	3,2	9.2-1
		ИМ-2	1	8	0,31	2,5	
27	8	ИМ-3	2	16	0,49	7,9	9.2-1
84	9	ИМ-1	2	18	0,4	7,2	9.2-2
104	22	ИМ-3	1	22	0,49	10,1	9.2-2
		ИМ-14	1	22	0,67	14,7	
					Итого	80,5	

Нач. отд.	Бодянский	1979	Т.П. 271-13-85 АС
Гл. инж. с.	Экинских	Серия типовых проектов крупнопанельных зданий для сельского строительства	
Гл. инж. а.	Федоренко	Торговый центр для поселков на 3500 жителей	Лит Р; Лист 16; Листов
Гл. арх. о.	Бавыкина		
Гл. кон.	Медецкий		
Авт. арх.	Лукьянов	Блок 3. Развертки наружных стен.	Госстрой УССР Спецпроектпромстрой г. Киев
Авг. кон.	Абдулин		
Разраб.	Абдулин		
Провер.	Медецкий		

По оси 11

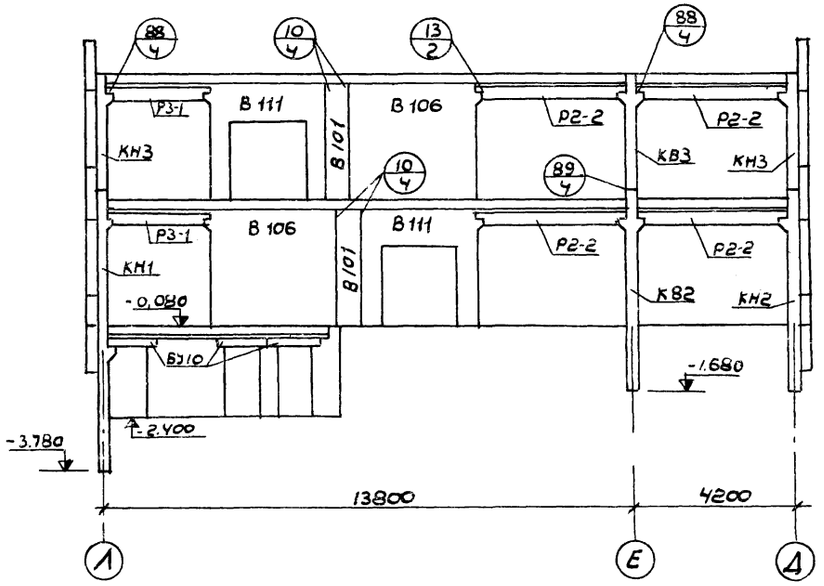

По оси 13

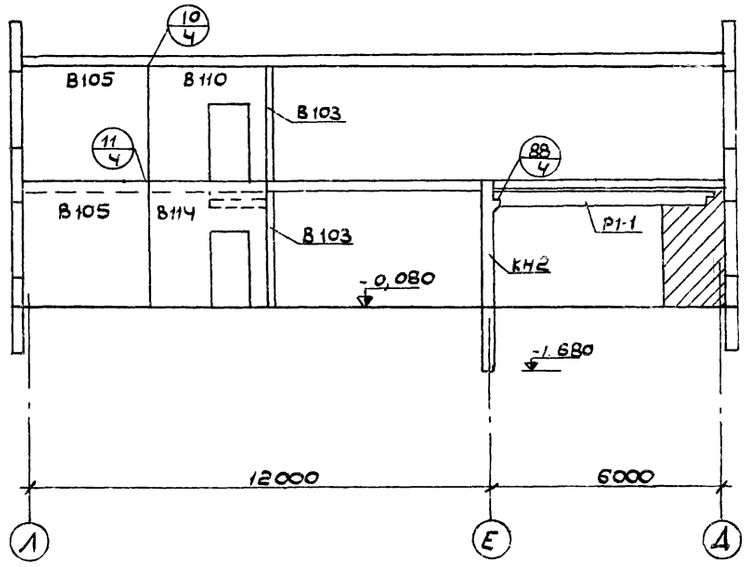

По оси 12

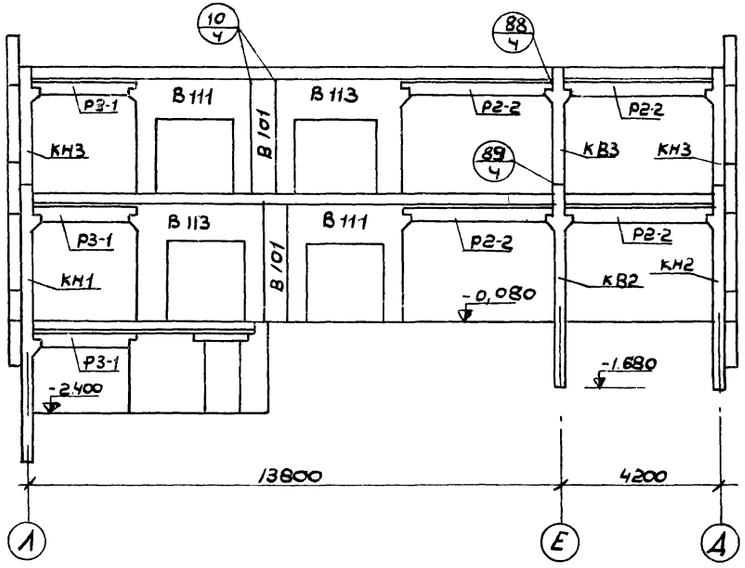

Спецификация монтажных узлов							
N узла	К-во узлов	Марка соедин. эл-та	К-во э тов на 1	Всего эл-тов	Расход на марку кг	Масса кг	Ссылка
10	7	ИМ-4	2	14	0,18	2,5	9,2-1
11	1	ИМ-4	1	1	0,18	0,2	9.2-1
83	8	ИМ-7	1	8	0,75	6,0	9.2-2
88	18	ИМ-7	1	18	0,75	13,5	9.2-2
89	6	ИМ-20	2	12	0,33	4.0	9.2-2
					Итого:	26,2	

Примечание:

1. Данный лист см. с листом АС-10.

19

7935/1

				1979	Т.П. 271-13-85	АС	
Нач. отд.	Бодянский			Серия типовых проектов крупнопанельных зданий для сельского строительства			
Гл. инж. с.	Хинкис						
Гл. инж. от.	Федорченко						
Гл. арх. от.	Бавыкина			Торговый центр для поселков на 3500 жителей	Лит	Лист	Листов
Гл. кон.	Местецкий				Р	17	
Авт. арх.	Лукьянов						
Авт. кон.	Абдулин			Блок 3. Развертки внутренних стен	Госстрой УССР Гипрограждапромстрой г. Киев		
Разраб.	Абдулин						
Провер.	Местецкий						

Изоляция стен минераловатными плитами в 3 слоя

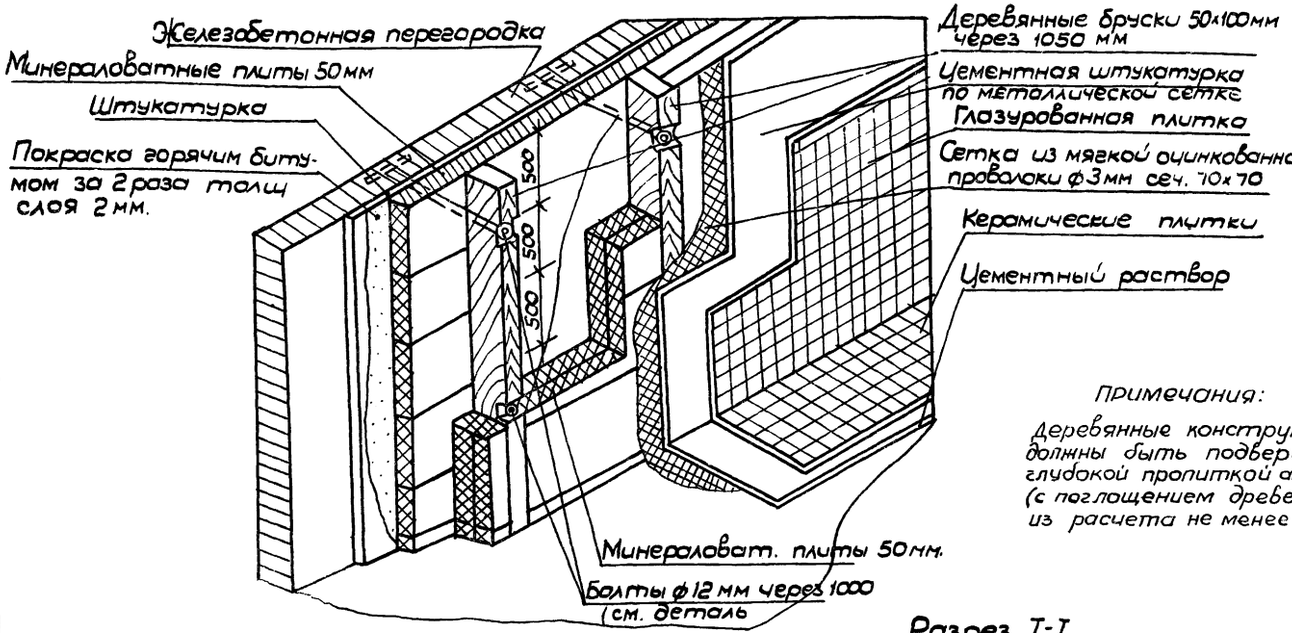

Изоляция перекрытия минераловатными плитами в 3 слоя

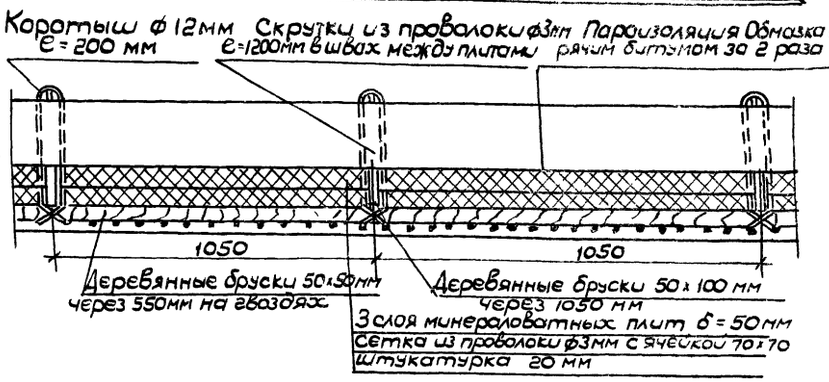

Примечания:

Деревянные конструкции должны быть подвергнуты глубокой пропиткой антипиренов (с поглощением древесиной солей из расчета не менее 75 кгс/м³)

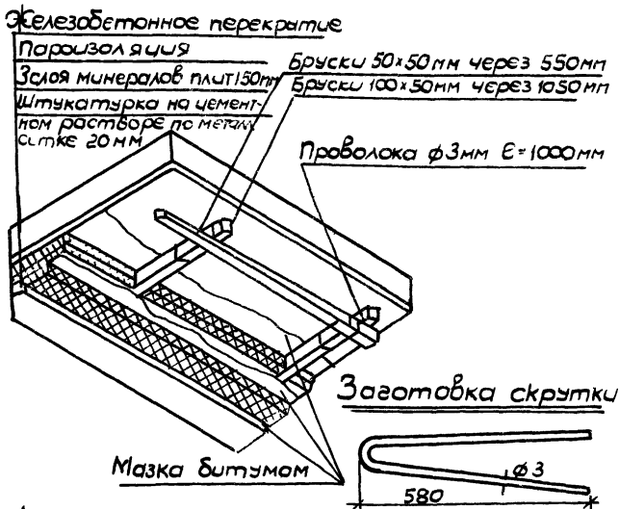

Фундамент под агрегат марки ФАК-15

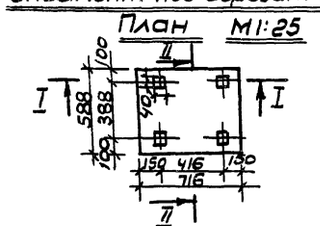

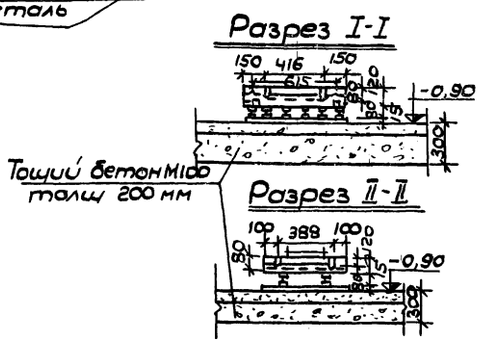

Примечания:

1. Пароизоляция стен и потолка-обмазочная, путем покраски поверхностей горячим битумом марки IV (стены) и марки V потолки. Изолируемые конструкции должны иметь сухую поверхность.
2. Закладные части-анкера и болты для крепления теплоизоляции должны быть установлены до устройства пароизоляции
3. Пароизоляционный слой должен быть сплошным и непрерывным.
4. Рубероид при пароизоляции пола наклеивать внахлестку, а швы вразбежку, причем, верхний слой окрасить сплошным слоем битума IV
5. Для теплоизоляции потолка, плиты склеить битумом с перекрытием швов.
6. Склейка плит между собой делается точечная или полосовая битумом марки V, чтобы не создавать пароизоляционного слоя внутри теплоизоляции.
7. Швы тщательно проконопатить мастикой с тепловым наполнителем, состоящим из отходов плит, затворен на гор битуме.
8. Деревянные бруски для крепления изоляции стен и перегородок должны быть тщательно антисептированы 3% раствором фтористого натрия. Бруски крепить при помощи болтов ф12мм, заделанных в стены и перегородки.
9. Деревянные бруски потолка крепить при помощи скруток из оцинкованной проволоки ф 3 мм, заложенных в швы между плитами перекрытия или в отверстия, высверленные в этих плитах.
10. Устройство чистого пола камер делать после уплотнения керамического гравия.
11. Изоляцию стен производить после установки кронштейнов для крепления испарителей.
12. Производство и приемку работ по гидроизоляции, пароизоляции и теплоизоляции осуществ, согласно СНиП III 20-74
13. Сварные швы принять высотой h=6 мм Сварку производить электродом Э-42.
14. Фундамент под агрегат марки ФАК выполнить из бетона марки 150.
15. Места отверстий для болтов при бетонировании закладываются деревянными пробками
16. Болты заливаются цементным раствором после выверки станины.

Деталь крепления изоляции к перегородкам

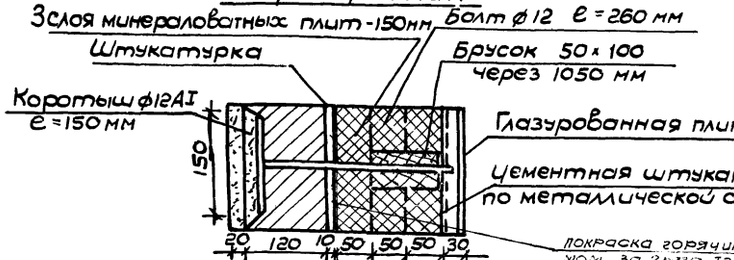

Нач.отд	Бодянский		1979	Т.П. 271-13-85	АС	
Гл.инж.с	Эсункис		Серия типовых проектов крупнопанельных зданий для сельского строительства			
Гл.арх.от	Бавыкина					
Гл.инж.от	Федорченко					
Гл.кон.	Местечкин		Торговый центр для поселков на 3500 жителей	Стадия	Лист	Листов
Авт.арх	Лукьянов			Р	18	
Авт.кон	Абдулин					
Разраб	Стороженко		Блок 3. Охлаждаемая камера. Изоляция междуэтажных перекрытий стен	Госстрой УССР Гипрогражданпромстрой г. Киев		
Провер	Лукьянов					

20
7935/1

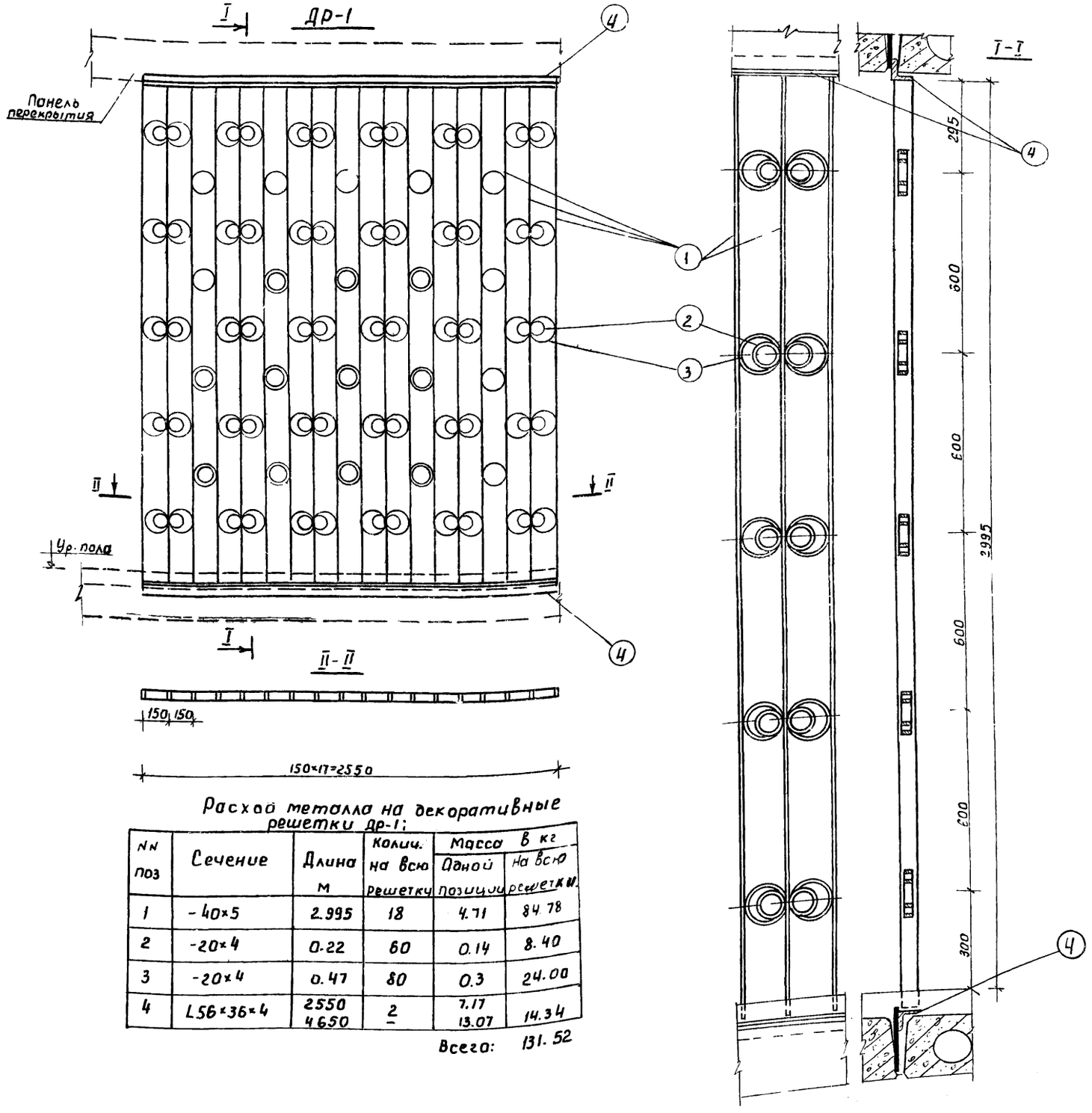

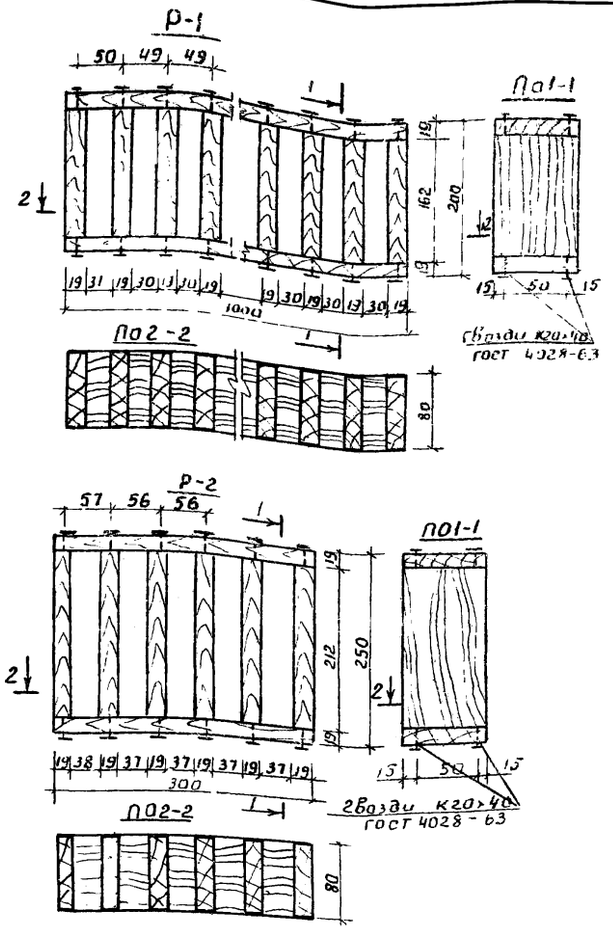

Расход металла на декоративные решетки Др-1:

NN поз	Сечение	Длина м	Колич. на всю решетку	Масса в кг: Одной позиции	Масса в кг: На всю решетку
1	-40×5	2.995	18	4.71	84.78
2	-20×4	0.22	60	0.14	8.40
3	-20×4	0.47	80	0.3	24.00
4	L56×36×4	2550 4650	2	7.17 13.07	14.34
				Всего:	131.52

Расход древесины на вентиляционные решетки Р-1 Р-2

Сечение	Длина м	Количество, шт: на решетку Р-1	Количество, шт: на решетку Р-2	Объём, м³: На все изделия Р-1	Объём, м³: На все изделия Р-2
19 × 80	0.162	21	—	0.0053	—
19 × 80	1.000	2	—	0.0030	—
19 × 80	0.212	—	6	—	0.0019
19 × 80	0.300	—	2	—	0.0009
				0.0083	0.0028

21

7935/1

Примечания

1. Материал изделий СТ-3
2. Сварку элементов вести электродами типа Э-42 шов 4мм. После сварки швы зачистить.

Нач. отд.	Бодянский		
Гл. инж. сер.	Гинкис		
Гл. арх. отд.	Бабыкина		
Гл. конст.	Местецкий		
Авт. арх.	Лукьянов		
Разраб.	Стараженко		
Провер.	Лукьянов		

1979 Т.П. 271-13-85 АС

Серия типовых проектов крупнопанельных зданий для сельского строительства

Торговый центр для поселков на 3500 жителей

Стадия	Лист	Листов
Р	19	

Блок №3 Металлическая решетка Др-1, Вентиляционные решетки Р-1, Р-2

Госстрой УССР Гипрограждан промстрой г. Киев

В-В

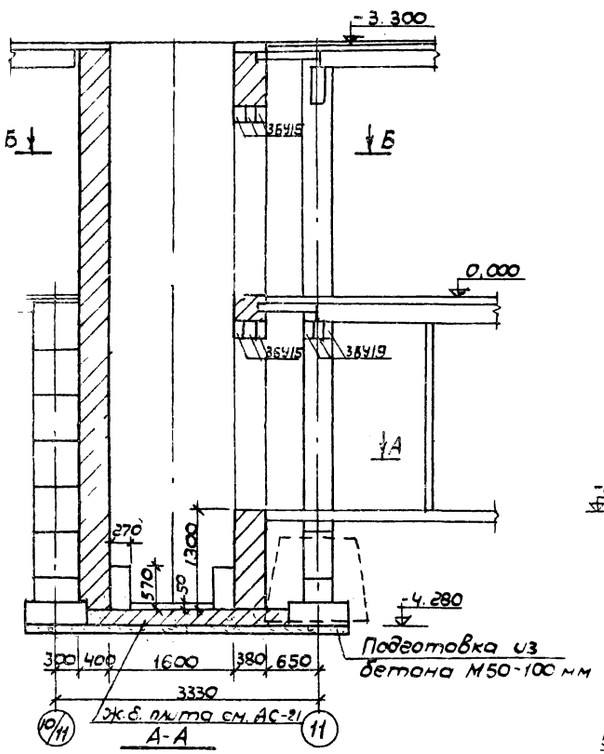

Г-Г

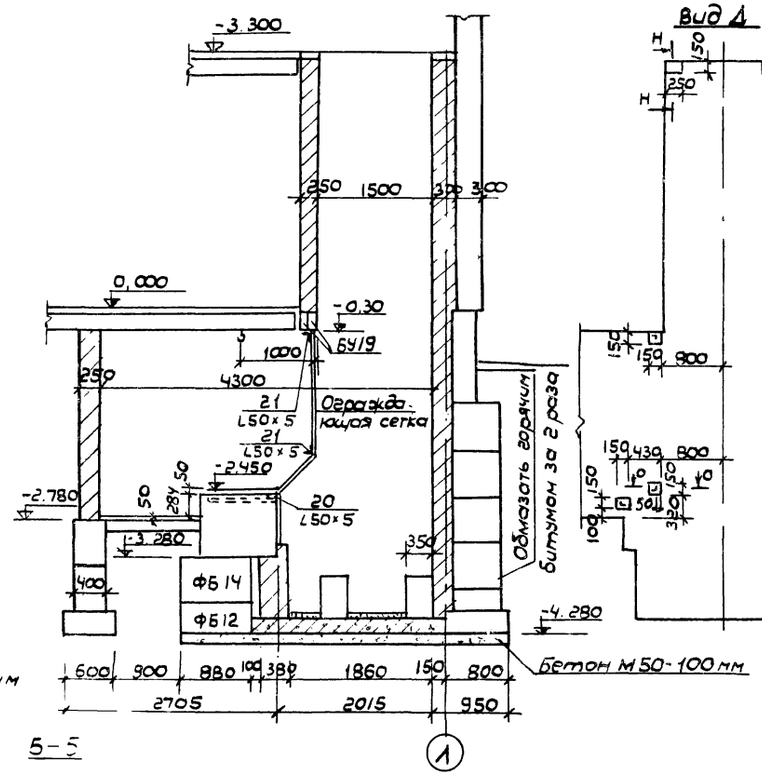

Развертка шахты с нишами

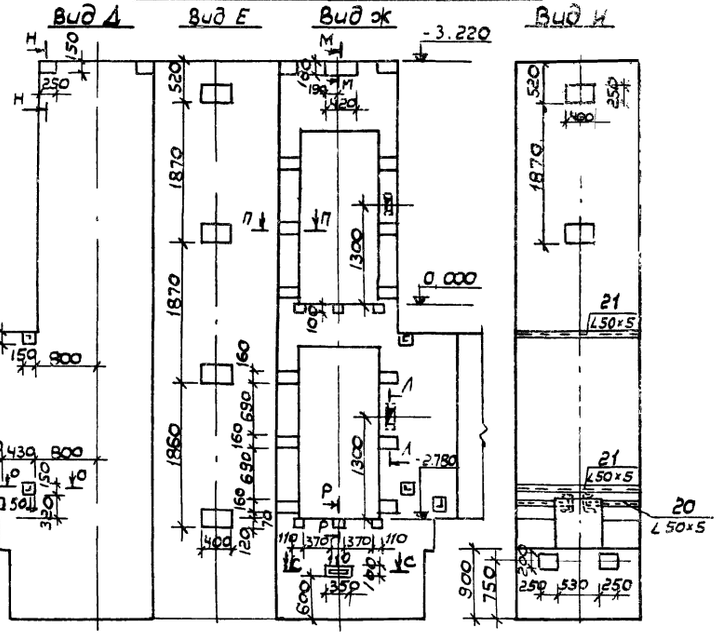

А-А

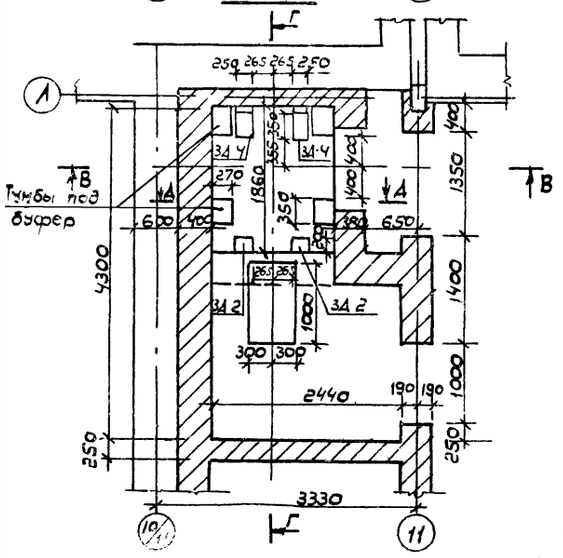

5-5

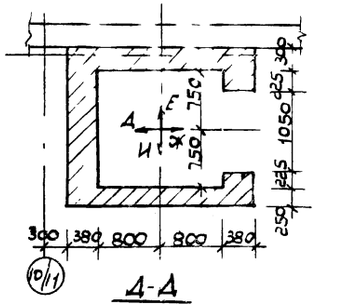

Д-Д

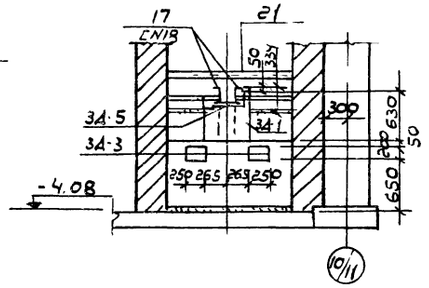

Л-Л

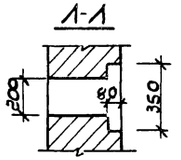

П-П

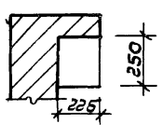

М-М

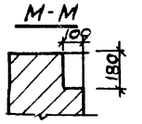

Р-Р

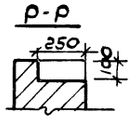

Н-Н

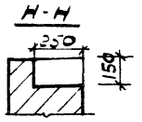

С-С

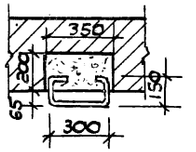

О-О

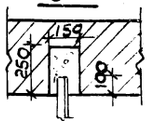

Примечания:

1. Настоящий чертеж рассматривать совместно с листом АС-21.
2. Кладку кирпичных стен шахты лифта выполнять из кирпича М-75 на растворе М-50.
3. Все поверхности кирпичных стен приямка, соприкасающиеся с грунтом, обмазать горячим битумом за 2 раза.
4. Горизонтальную гидроизоляцию выполнить из слоя цементного раствора состава 1:2.
5. Строительная часть разработана на основании АТ-5.401-71.
6. Ограждающая сетка принята тканая по ГОСТ 12184-66* N12-1.2 площадь-3,7м².

22
7935/1

			1979	Т.П. 271-13-85	АС
Нач. отд.	Бодянский		Серия типовых проектов крупнопанельных зданий для сельского строительства		
Гл. инж. с.	Жинкис				
Гл. инж. от.	Федорученко				
Гл. арх. отд.	Бабыкина		Торговый центр для поселков на 3500 жителей	Стадия	Лист	Листов
Гл. констр.	Мостецкий			Р	20	
Авт. отд.	Азьянов					
Авт. арх.	Абдулин		Блок 3 Грузовой лифт на 500 кг Разрезы, планы развертки	Госстрой УССР Гипрогражданпромстрой г. Киев		
Гл. спец.	Корнилов					
Гл. спец.						
Гл. спец.						
Гл. спец.

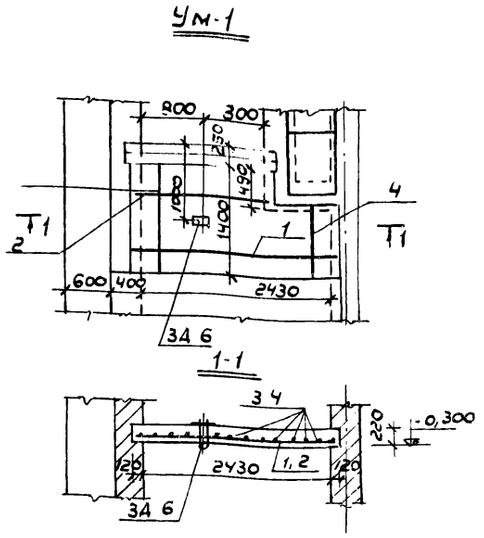

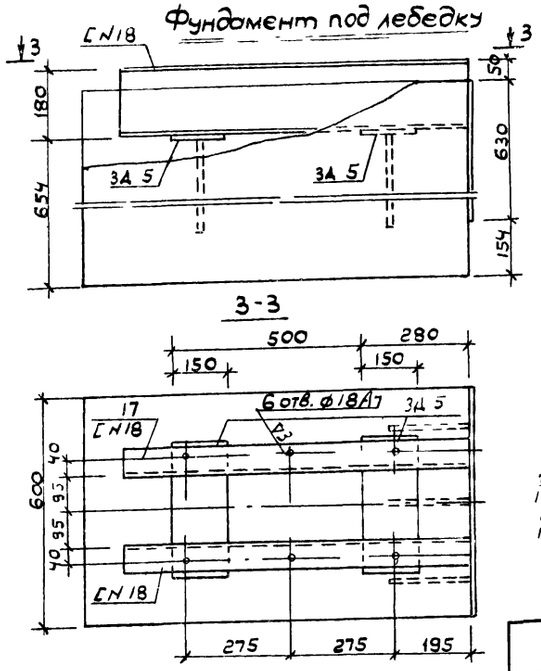

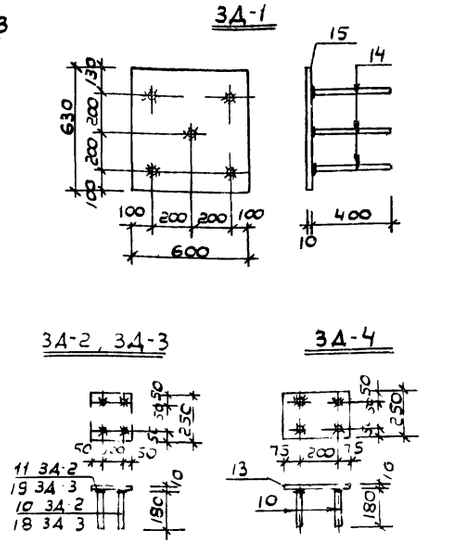

Расход бетона

Наименование конструкции	Марка бетона	Объем м³
Ум-1	200	0,73
Фундаментная плита под лифтовую шахту	200	1,26
Фундамент под лебедку	200	0,47
Тумбы под буфер 4 шт	200	0,22

Спецификация монолитных конструкций

		N поз	ф класс профиля	Длина мм	К-во шт	Общ. длина	К-во	Выборка армат ф класс профиля	Длина м	Масса кг
Ум-1	Отдельные стержни	1	ф8АIII	2650	7	18.55	1	ф8АIII	25,83	10,20
		2	ф8АIII	1820	4	7,28		ф6АI	19.30	4,28
		3	ф6АI	1390	10	13,9		ф18АI	0,65	1,30
		4	ф6АI	900	6	5,40		-100×10	0,20	1.57
	3Д-6	5	ф18АI	650	1	0,65		Всего		17.35
		6	-100×10	200	1	0,20				
Фундаментная плита под лифтовую шахту		7	ф5ВI	2500	26	65,0	1	ф5ВI	65,0	10,0
		8	ф6АI	2500	36	90,0		ф6АI	100,3	22.27
		9	ф6АI	210	49	10,3		ф16АII	2.88	4.55
	3Д-2	10	ф16АII	180	4	0,72	2	-200×10	0,50	7,85
		11	-200×10	250	1	0 25		-250×10	0,70	13.73
	3Д-4	10	ф16АII	180	4	0,72	2	Всего		58.40
		13	-250×10	350	1	0,35				
Фундамент под лебедку	3Д-1	14	ф16АII	400	2	0,80	1	ф16АII	2.40	3.79
		15	-600×10	630	1	0,63		-600×10	0,63	29.67
	3Д-5	14	ф16АII	400	2	0,80	2	-150×10	0,70	8.25
		16	-150×10	350	1	0,35		[N18	1,80	29.34
		17	[N18	900	1	0,90	2	Всего:		71.05
3Д-3		18	ф10АII	180	4	0,72	2	ф10АII	1.44	0,89
		19	-200×6	250	1	0,25		-200×6	0,25	2.36
								Всего:		3.25
Уголки крепл. огражд. сетки		20	L50×5	1800	1	1.80	2	L50×5	5.20	19.6
		21	L50×5	800	1	0,8				
Сетка			N12	2300	1	2,3	1	N12	2,3×1,6	5,2

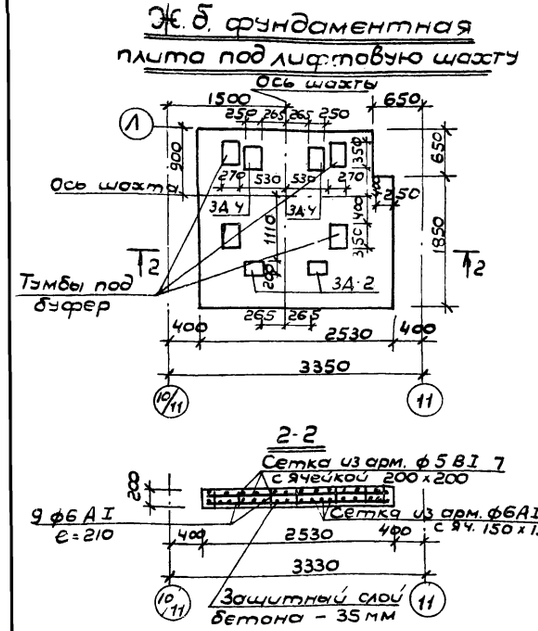

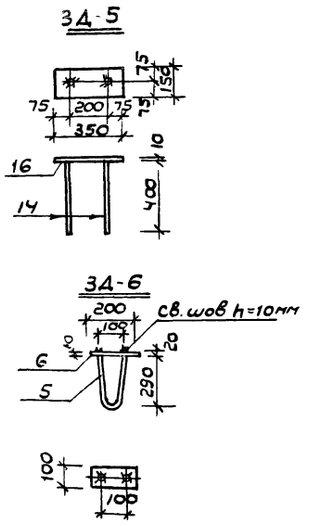

Примечания:

1. Планы, разрезы и развертки лифта см. л. АС-20

Примечания:

1. Настоящий чертеж рассматривать совместно с листом АС-20
2. Сварку стержней закладных деталей с пластинами производить дуговой сваркой в тавр под слоем флюса.
3. Поз. 5 3Д-6 приварить дуговой сваркой многослойными кольцевыми швами в отверстии
4. Стержни поз 10 3Д-2 и 3Д-4 приварить к поз. 8 нижней сетки.

935/1

23

N 7935/1

Нач. отд.	Бодянский		1979	Т.П. 271-13-85	АС
Гл. инж. с	Хинкис		Серия типовых проектов крупнопанельных зданий для сельского строительства		
Гл. инж. о	Федорченко				
Гл. арх. от	Бабыкина		Торговый центр для поселков на 3500 жителей	Стадия: Р	Лист: 21 / Листов:
Гл. кон.	Местецкий				
Авт. арх.	Лукьянов				
Авт. кон.	Абдулин		Блок 3 Грузовой лифт на 500 кг ум-1. Фунд. плита. Фунд. под лебедку	Госстрой УССР Гипрогражданпромстрой г. Киев	
Разраб.	Коржизек				
Провер.	Местецкий				

Поз обозначение	Обозначен.	Наименован	Кол-во ед			Масса ед. т	Примечан.
			1	2	Всего		
Н9	серия 26, часть 10 раздел 10.1-1 л 11	НР1-60.13.3	6	6	12	2.66	
Н2	То же л. 8	НР1-30.7.3	10	-	10	0,76	
Н200	Раздел 10.1-2 л. 4	НР2-30.20.3-1	2	2	4	2,13	
Н201	То же л. 39	НР2-15.20.3	2	2	4	1,16	
Н202	То же л. 45	НР2-12.20.3-1	4	3	7	0,7	
Н203	То же л. 5	НР2-7.20.3-1	3	4	7	0,58	
Н204	То же л. 6	НР2-4.20.3-1	2	2	4	0,27	
Н206	Раздел 10.1-1 л 33	НТ1-30.13.3-1	2	2	4	1,66	
Н200	Раздел 10.1-1 л 32	НТ1-30.7.3	4	-	4	0,99	
Н211	Раздел 10.1-2 л 47	НТ2-12.20.3-1	1	1	2	1.06	
Н212	То же л. 10	НТ2-7.20.3	4	6	10	0,72	
Н216	Раздел 10.1-2 л 49	НТ3-60.13.3	2	2	4	3,38	
Н77	То же л. 12	НТ3-33.13.3-1	4	4	8	1.84	
Н134	Раздел 10.1-1 л. 43	НТ3-30.13.3	1	1	2	1,66	
Н92	То же л. 42	НТ3-30.7.3	2	-	2	0,35	
Н220	Раздел 10.1-2 л. 11	НТ3-33.7.3-1	5		5	1,06	
Н223	То же л. 14	НТ3-30.20.3	4	4	8	2.46	
Н225	То же л. 13	НТ3-33.20.3-1	3	3	6	2.87	
Н228	То же л. 16	НТ4-42.20.3-1	1	1	2	3.96	
		Внутренние стен. панели					
В101	серия 26, часть 10 раздел 10.2-2 л. 24	В1-6.30.16-1	2	2	4	0,7	
В103	То же л. 7	В1-30.30.16-1	1	1	2	3,63	
В105	То же л. 12	В1-33.30.16-1	1	1	2	4,00	
В106	То же л. 13	В1-33.30.16-2	1	1	2	4,03	
В110	Раздел 10.2-2 л. 9	В2-30.30.16-1	-	1	1	2.83	
В111	То же. л. 11	В2-30.30.16-3	2	2	4	1,98	
В113	То же л. 41	В2-33.30.16-4	1	1	2	3,28	
В114	То же л. 36	В6-30.33.16-6	1	-	1	3,08	
		Колонны и ригеля					
КН1	серия 26 часть 10 раздел 10.4-2 л. 2	КН-1	2	-	2	1,15	
КН2	То же л. 4	КН-2	3	-	3	0,83	
КВ2	То же л. 11	КВ-2	2	-	2	0,85	
КН3	То же л 6	КН-3	-	4	4	0,48	
КВ3	То же л. 6	КВ-3	-	2	2	0,53	
Р1-1	То же л. 23	Р1-1	1	-	1	1,22	
Р2-2	То же л. 26	Р2-2	4	4	8	0,85	
Р3-1	То же л 29	Р3-1	3	2	5	0,56	
		Многопустотные панели					
ПЧ-1	серия 26 часть 10 раздел 10.3-1 л. 3	ПБО-12-1	-	11	11	2 11	

Поз обозначение	Обозначение	Наименован.	Кол-во ед			Масса ед. т	Примечан.
			1	2	Всего		
ПВ-1	То же п. 3	ПТ60-12-1	1	-	3	2.11	
ПВ-2	То же п. 6	ПТ60-12-2	1	1	2	2.25	
ПЧ-2	То же л. 4	ПБО-15-1	-	12	12	28	
ПВ-7	Раздел 10.3-2 л. 4	ПТ60-15-1	14	-	14	2.8	
ПВ-21	То же л. 2	ПТ60-15-3	5	9	14	3.1	
ПВ-16	Раздел 10.3-1 л.9	ПТ60-15-10	2	4	6	2.96	
ПВ-26	То же	ПТ60-15-12	1	1	2	2.96	
ПВ-27	Раздел 10.3-2 л. 4	ПТ60-15-13	1	1	2	2.75	
ПБ-3	Раздел 10.3-1 л. 5	ПС30-15-1	3	-	3	1,43	
ПВ-12	То же л. 10	ПТ30-15-1	1	-	1	1.45	
ПВ-23	То же л. 10	ПТ30-15-2	2	-	2	1.45	
ПВ-29	Раздел 10.3-2 л.6	ПТ30-15-5	3	-	3	1.49	
		Лестнич. площадки и марши					
ЛП-7	серия 26 часть 10 раздел 10.4-2 л.44	ЛП 28-14-2	-	-	2	1.09	
ЛП-8	То же	ЛП 28-14-28	-	-	2	1,2	
ЛМ-4	серия 1.250-1 вып. 1 л. 12	ЛМ 33-14	-	-	4	1.43	
		Парапетные плиты					
АП 3	серия 26, часть 10 раздел 10.4-1 л.20	АП-3			66	0,11	
АП 4	То же	АП-4			2	0,07	
АП-5	То же	АП-5			4	0,14	
		Перемычки					
БУ-19	серия 1.139-1 вып. 1 л. 12	БУ-19	4	-	4	0,13	
БУ-15	То же л. 11	БУ-15	3	-	3	0,105	
		Наружные стеновые панели					
Н 213	серия 26, часть 10 раздел 10.1-1 л. 30	НТ 2 - 9. 7. 3	2		2	0,266	
Н 208	раздел 10.1-2 л.46	НТ1-12.13.3	2	2	4	0,645	
Н 232	то же	НТ3-12.13.3	1	1	2	0.645	

7935/1

			1979	Т.П. 271-13-85	АС
Нач. отд	Бодянский		Серия типовых проектов крупнопанельных зданий для сельского строительства		
Гл. инж. с	Химкис				
Гл. инж. ф	Федорченко				
Гл. арх. от	Бобыкина		Торговый центр для поселков на 3500 жителей	стадия	Лист	Листов
Гл. кон.	Местечкин			Р	22	
Авт. арх	Лукьянова					
Ав. кон	Абдулин		Блок №3 Спецификация сборных ж.б элементов выше отм. 0.000	Госстрой УССР Гипрограждданпромстрой г. Киев		
Разраб	Абдулин					
Провер	Местечкин					

Фасад и раскладка нсп в осях 1-4

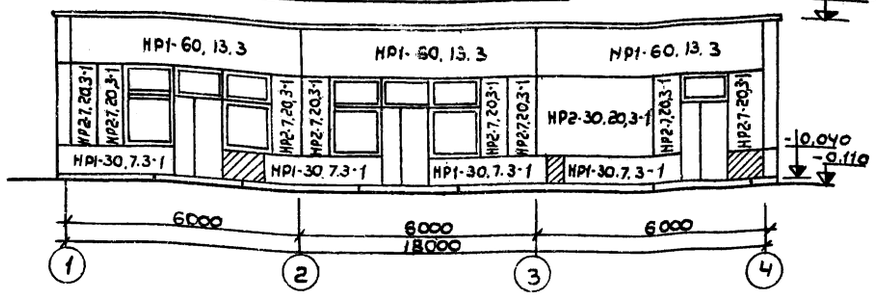

Раскладка нсп в осях Б-А

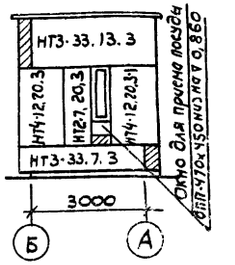

Раскладка нсп в осях А-Б

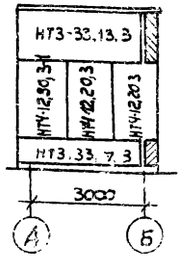

1-1

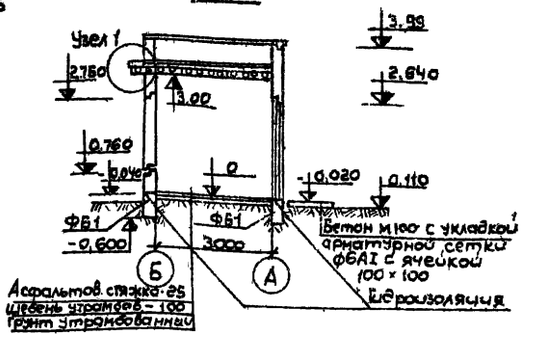

План

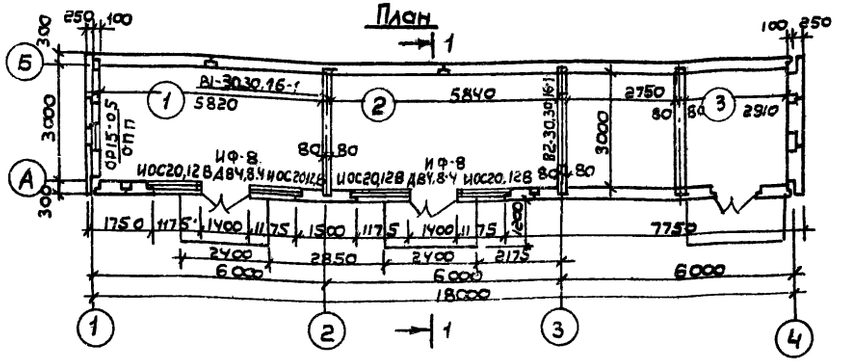

Узел 1

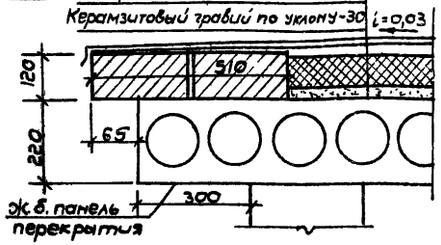

Раскладка нсп в осях 4-1

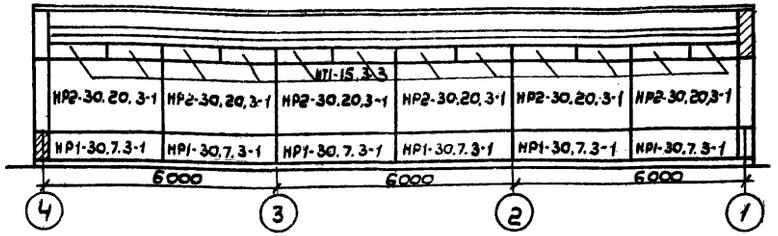

План фундаментов

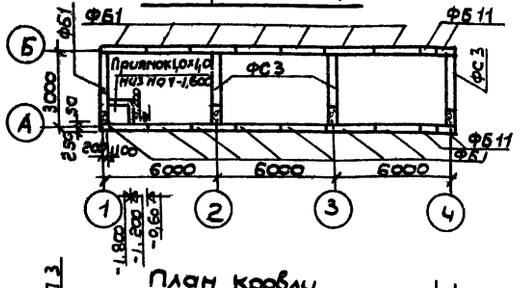

перекрытия

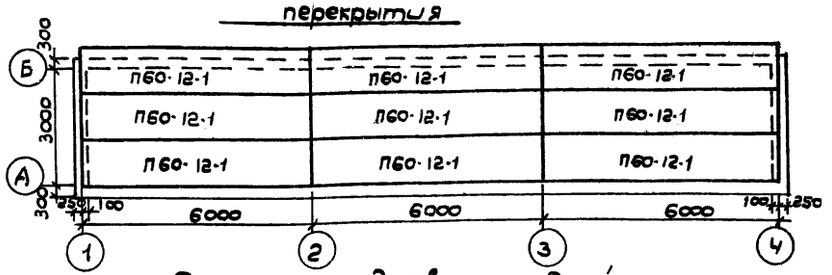

План кровли

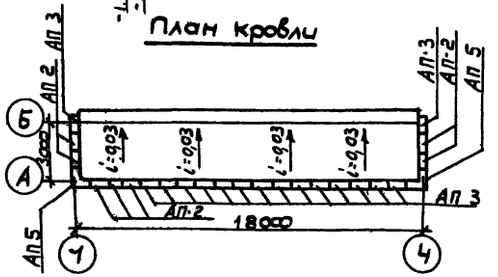

Наименован.	Марка изделия		к-во	Показатели на элемент: м³	ар-ры кг	зак. дет	масса кг	Показатели на здание: м³	ар-ры кг	закл. деталь	масса т	Ссылка
Фундам. блоки	ФБ1	ФБС24.3.6.Т	20	0,406	1.46	—	970	8.1	29.2	—	19,40	ГОСТ 13579-78
	ФБ1	ФБС-9.3.6.Т	10	0,146	0,76	—	350	1,46	7,6	—	3,50	
Наружные стеновые панели	НР1-60.13.3		3	2,09	34.7	8,92	2659	6,27	104	26,8	8,0	10.1-1 Вып.2
	НР1-30,7,3-1		10	0,05	17.8	22	760	0,50	178,0	17.6	6,08	—//—
	НР2-30,20,3-1		7	1,7	19,7	4,44	2130	11.9	137,9	31.1	14.9	10.1-2
	НР2-7.20.3-1		8	0,47	6,2	4,44	577	3,76	49,6	35,5	4,7	—//—
	НТ2-7,20,3		1	0,55	6.30	4,44	715	0,55	6.30	4.44	715	10.1-2
	НТ3-33,13,3		2	1,36	30,0	6,63	1836	2.72	60,0	13,26	3,7	—//—
	НТ4-12,20,3		3	0,77	12.0	3,18	1028	2.31	36,0	9.54	3,1	—//—
	НТ4-12,20,3-1		2	0,77	12,0	3,18	1028	1,54	24,0	6,36	2,07	—//—
	НТ3-33,7,3		2	0,8	23,6	3,18	1060	1,6	47,2	6,36	1,12	—//—
	НТ1-15,3,3		12	0,135	15,1	2.2	179	1,62	181	26,4	2 15	—//—
Внутрен. стеновые панели	В1-30,30,16-1		1	1,45	15,54	7.38	3630	1,45	15.54	7.38	3630	10.2-2
	В2-30,30,16-1		1	1,13	28,26	7.38	2830	1,13	28,26	7.38	2.8	10.2-2
Покрытие	П60-12-1		9	0,843	34,86	5,24	2110	7,6	31 4,1	46,2	19,0	10,3-1
Паропетн. плиты	АП-2		7	0,015	0,32	—	38	0,11	2,24	-	0,28	10,4-1
	АП-3		16	0,043	0,54	—	107	0,69	8,65	—	1,7	—//—
	АП-5		2	0,056	0,82	—	140	0,11	1,64	—	0,28	—//—

Экспликация помещений

1. Пункт приема посуды – 17,460 м²
2. Тарная – 25.950 м²
3. Мусоросборник – 8.730 м²

Спецификация деревянных изделий

Наименование	Марка	кол-во	серия или ГОСТ
Оконный блок	ИОС20.12.В	4	Серия 26 часть 10 Разд 10,6-2
Оконный блок	ОР-15-05	1	Серия 1,136-3; выпуск 1
Дверной блок	Д8.4.8.4	3	Серия 1,135-1; Альбом I
Фрамуга	ИФ-8	2	Серия 26 часть 10 Разд 10,6-2
Окно приема посуды	ОПП	1	Серия 26 Часть 10 Разд 10,6-2

Примечания:

1. Двери изнутри утеплить минеральным войлоком и обить оцинкованным кровельным железом.
2. Стенки приямка толщиной 250 мм из кирпича (ГОСТ 530-71) марки 75 на растворе марки 25.

25
7935/1

Нач. отд.	Бодянский	1979	Т.П. 271-13-85 АС
Гл. инж. с.	Хинкис		Серия типовых проектов крупнопанельных зданий для сельского строительства
Гл. арх. от.	Бабыкина		
Гл. инж. от.	Федорчен		Торговый центр для поселков на 3500 жителей
Гл. конст.	Местецкий		Лит: Р; Лист: 23; Листов:
Авт. арх.	Лукьянов		
Авт. кон.	Абдулин		Пункт приема посуды и тарная
Разраб.	Абдулин		Госстрой УССР Гипрограждан промстрой г. Киев
Проект.	Местецкий		

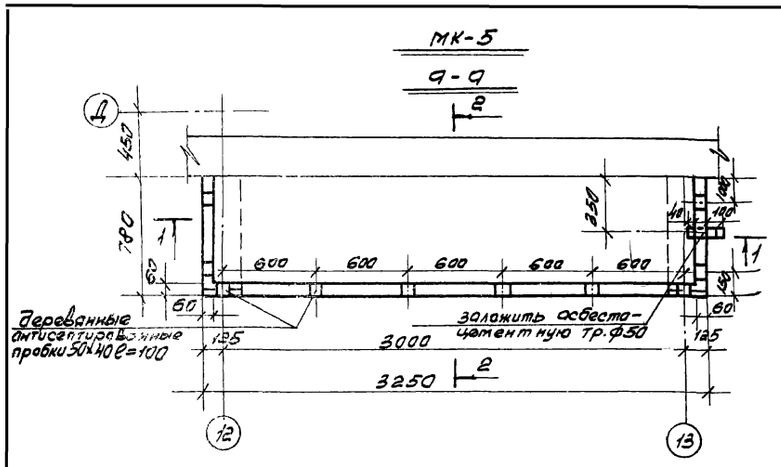

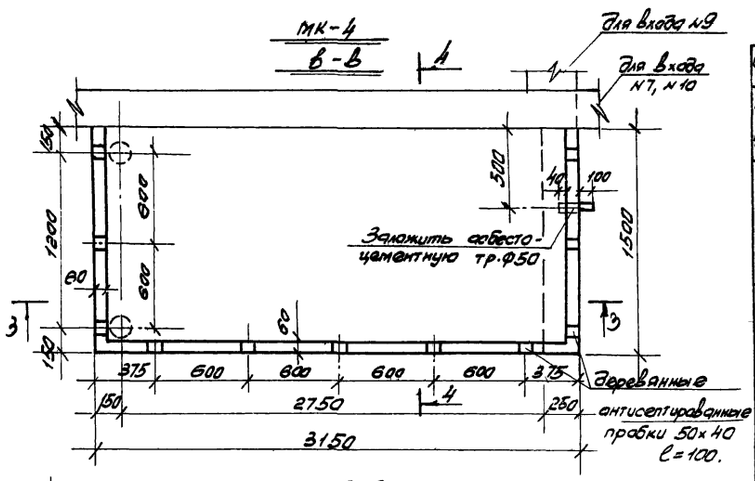

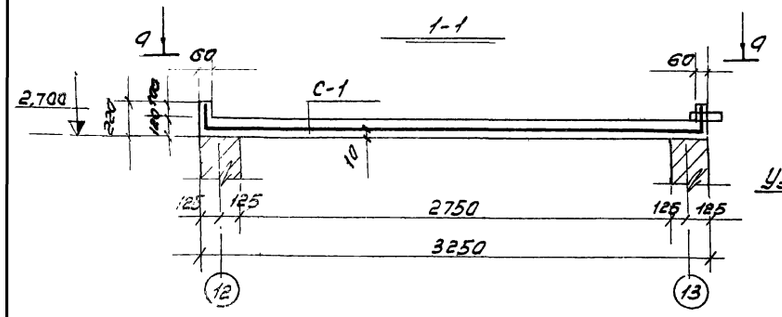

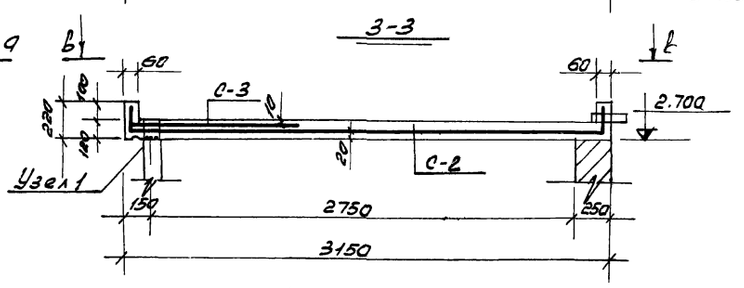

Спецификация арматуры на один элемент.							Выборка арматуры на один элемент		
Марка эл-та.	Марка сетки изд.ст	N позиции	ф мм и класс	Длина мм.	К-во шт. в эл-те	Общая длина м.	ф мм и класс.	Общая длина м.	Масса кг.
МК-5	С-1 шт.1	1	8АIII	3550	7	25.00	8АIII	24,85	9,88
		2	5Вр-I	940	19	17.86	5Вр-I	17,86	2,78
								Всего:	12 66
МК-4	С-2 шт 1	3	8АIII	3450	11	37,95	10АI	2,00	1,23
		4	5Вр-I	1650	18	29,70	8АIII	42,36	16.75
	С-3 шт.1	5	3Вр-I	1020	10	10,20	5Вр-I	31.70	4,88
		6	3Вр-I	1470	6	8,82	3Вр-I	19,02	1.04
	Отдельные стержни.	7	8АIII	1470	3	4,41		Всего:	23.90
		8	5Вр-I	100	20	2,00			
		9	10АI	1000	2	2,00			

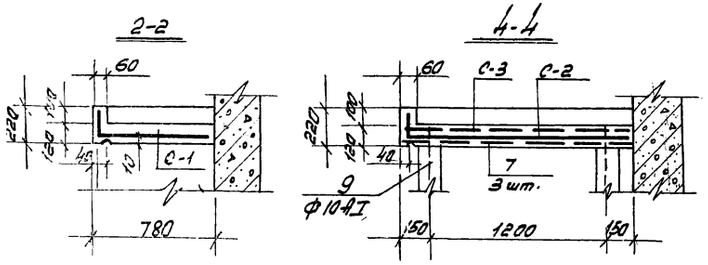

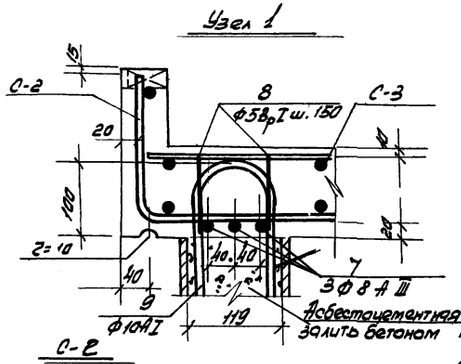

Расход материалов на один козырек.		
	МК-4	МК-5
Марка бетона.	200	200
Объем бетона, м³	0,61	0,33
Масса арматуры, кг	23.90	12.70

Примечания: 1. Сетки изготовить при помощи контактной точечной электросварки с соблюдением всех требований СН 393-78, ГОСТ 14098-68 и ГОСТ 10922-75
2. Приварить контактной точечной электросваркой к сетке С-2 поз. 7, 9, к сетке С-2, С-3 поз. 8.
3. Расположение козырьков в плане см. лист АС-6.
4. Крепление асбестоцементной стойки к козырьку и площадке входа приняты по серии 2.130-1 Вып. 11, детали 20, 21.

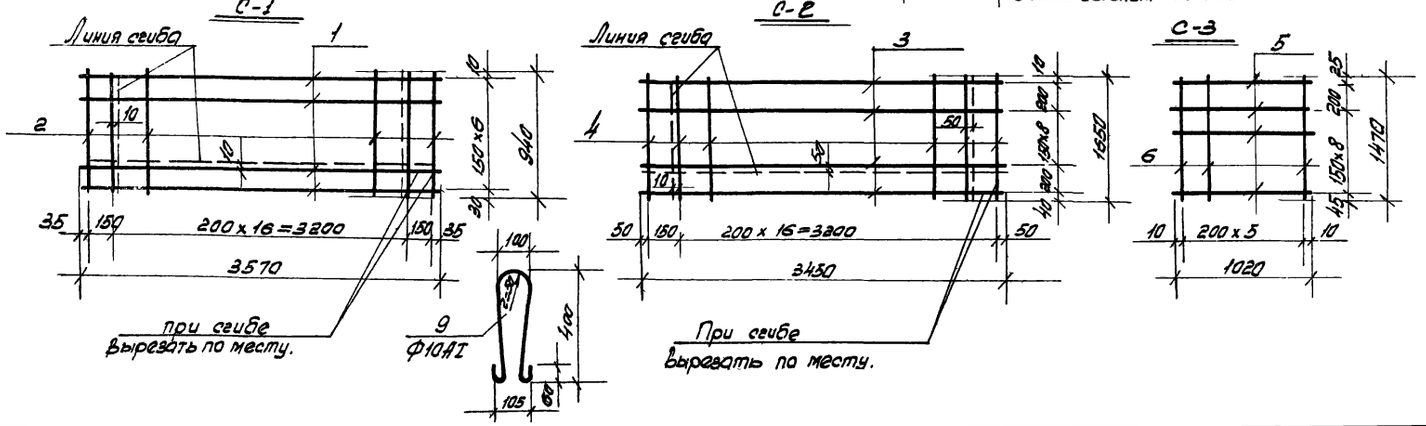

26
7935/1

Нач.отд.	Бадянский		1979	т.п. 271-13-85	АС
Гл.инж.сер.	Хинкис			Серия типовых проектов крупнопанельных зданий для сельского строительства.	
Гл.арх.отд	Бабыкин				
Гл.инж.от.	Федорченко				
Гл.констр.	Мелецкий			Торговый центр для поселков на 3500 жителей	Стадия: Р; Лист: 24; Листов:
Авторарх.	Николаева				
Разработ.	Решетова				
Проверил	Федорченко			Блок 3. Монолитные козырьки. МК-4 МК-5	Госстрой УССР Гипрогражданпромстрой г. Киев.

Состав проекта

NN п/п	Наименование	Лист	Примечание
1	План продовольственного и промтоварного магазина с размещением торгового оборудования	ТХ-1	
2	Продовольственный и промтоварный магазин. Монтажный план проводки коммуникаций к торговому оборудованию	ТХ-2	
3	Спецификация торгового оборудования	ТХ-3	
4	Фрагмент плана охлаждаемых камер магазина на отм. +3,60 и -2,85. Разрез I-I. Схема фреоновых трубопроводов	ТХ-4	
5	Крепление двух испарителей ИРСН-10с к стене. Щит и поддон испарителя / на 2 батареи /	ТХ-5	

План I этажа

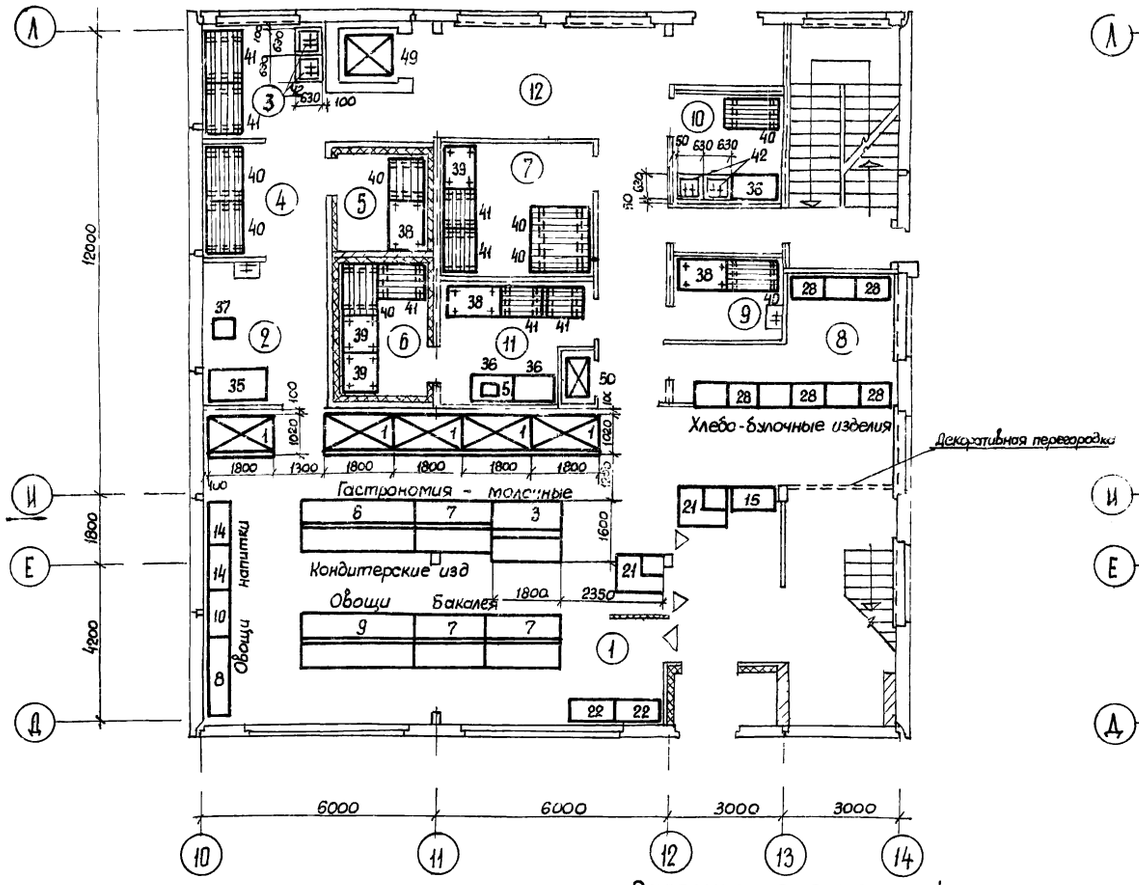

План II этажа

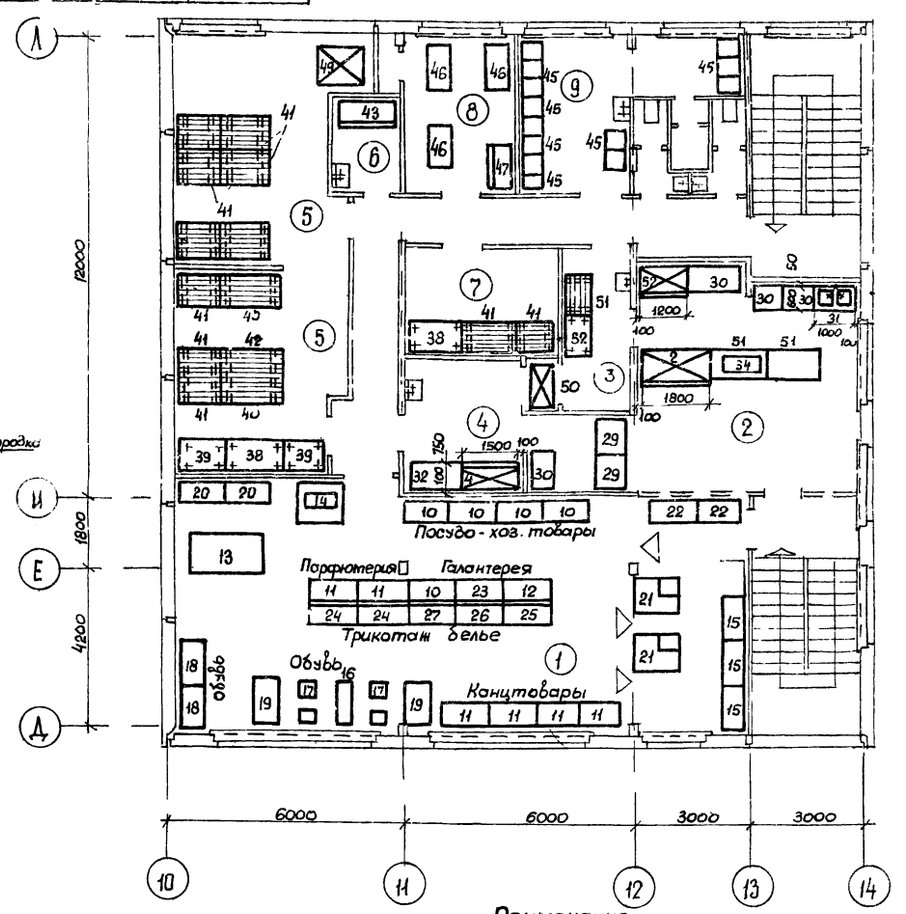

Экспликация помещений

Первый этаж

1. Торговый зал продовольственного магазина.
2. Разрубочная мяса.
3. Кладовая овощей.
4. Кладовая фруктов.
5. Охлаждаемая камера мяса и рыбы.
6. Охлаждаемая камера гастрономических товаров.
7. Кладовая бакалеи.
8. Кладовая хлебо-булочных изделий.
9. Кладовая инвентаря.
10. Кладовая и моечная тары.
11. Кладовая гастрономии.
12. Приемочная.

Второй этаж

1. Торговый зал промтоварного магазина.
2. Кафетерий и отдел заказов.
3. Подсобное помещение кафетерия.
4. Комплектовочная отдела заказов.
5. Кладовая непродовольственных товаров.
6. Бельевая.
7. Кладовая упаковочного материала.
8. Контора.
9. Гардероб персонала.

Примечание.

Спецификацию торгового оборудования см лист ТХ-3

27

7935/1

Авт. арх.	Лукьянов		1979	Т.П. 271-13-85	ТХ
Нач. отд.	Довнич		Серия типовых проектов крупнопанельных зданий для сельского строительства в Украинской ССР		
Рук. груп.	Резникова		Торговый центр для поселков на 3500 жителей	Лит: Р; Лист: 1; Листов:	
Разработал	Безсмертная		План продовольственного и промтоварного магазина с размещением торгового оборудования	Госстрой УССР Гипрограндкомпроектстрой г. Киев	
Проверил	Резникова				

План I этажа

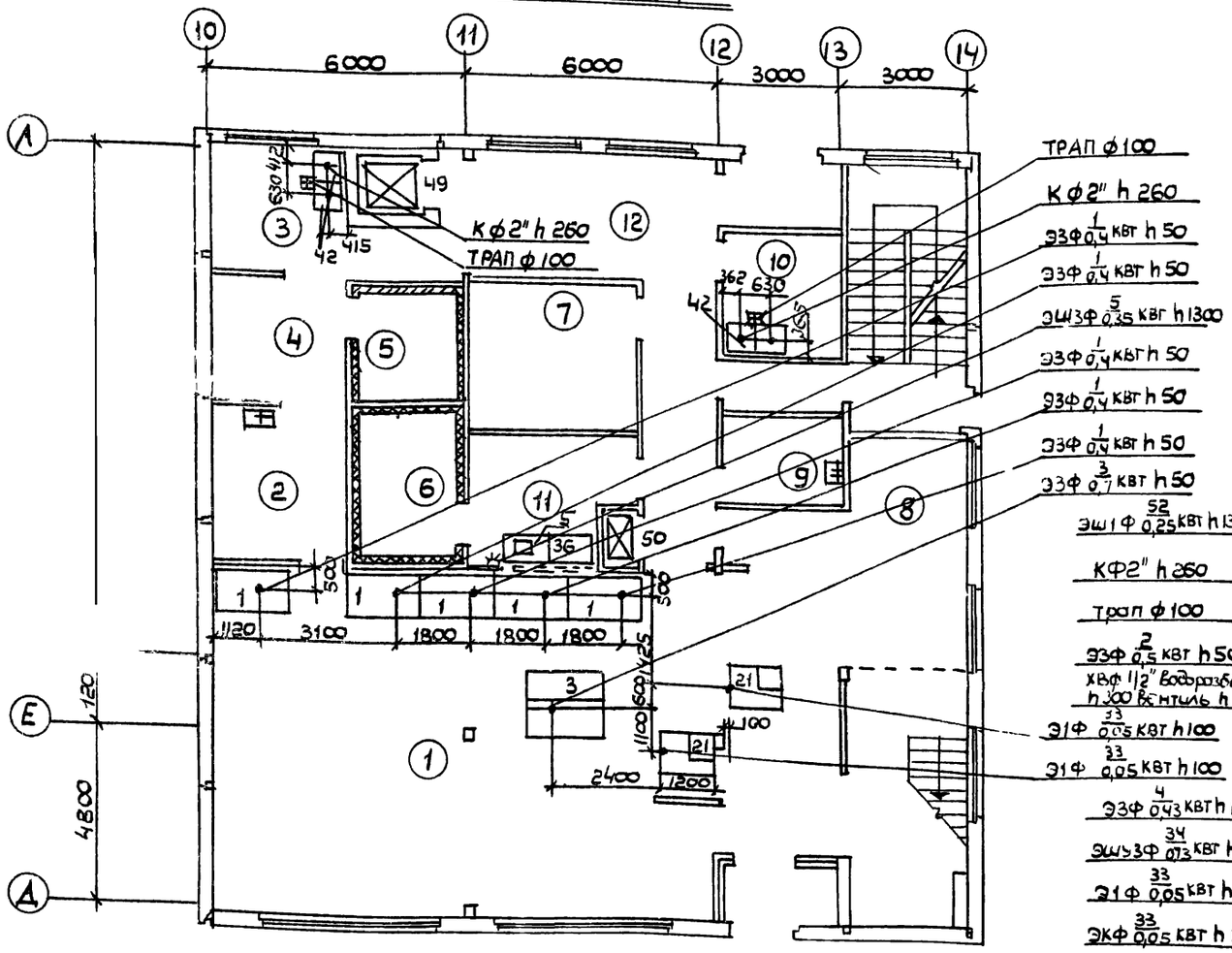

План II этажа

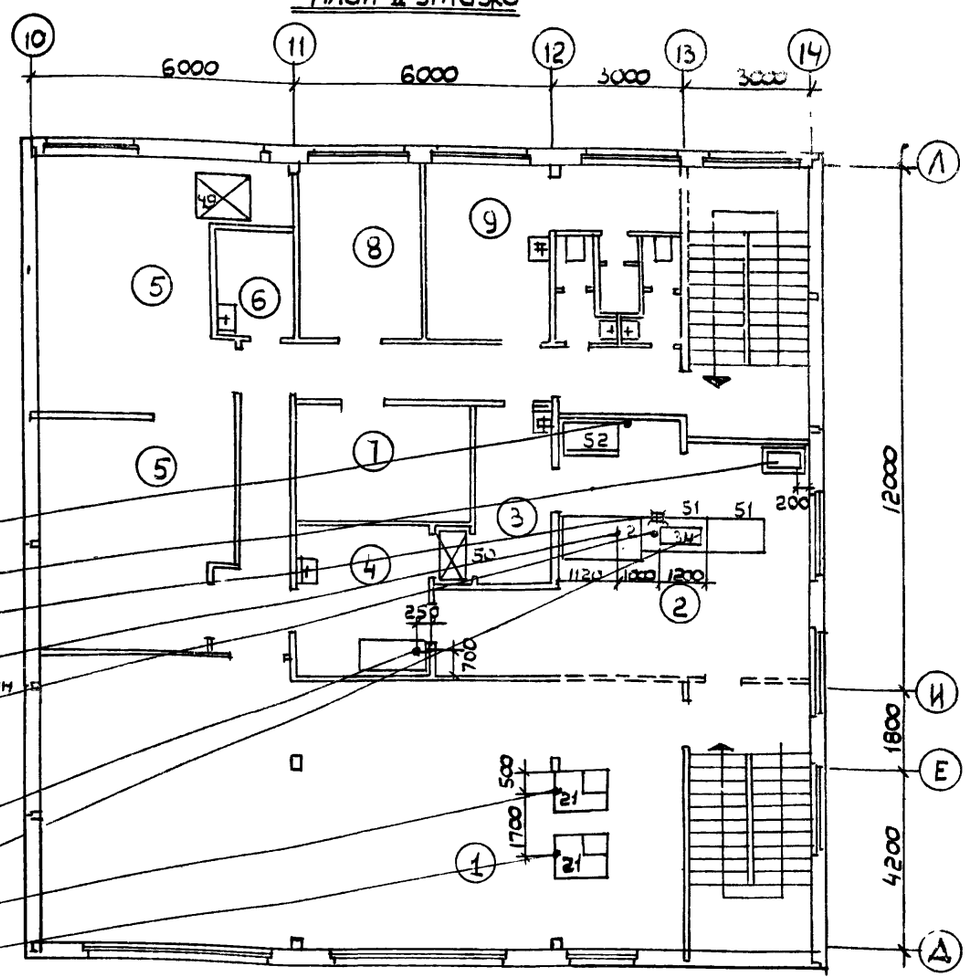

Условные обозначения:

Э – подвод электроэнергии
Ф – фазность тока
h – высота подводки от чистого пола
Ш – штепсельная розетка
К – отвод в канализацию с разрывом струи через сифон-воронку

Примечания.

Данный лист рассматривать совместно с листами ТХ-1, ТХ-3.
К моечным ваннам подвести холодную и горячую воду через краны h – 1000
К мойке „Москва" (поз. 31) подвести холодную и горячую воду через смеситель h = 1000.

28
7935/1

Авт. арх	Лукьянов			1979	Т.П. 271-13-85	ТХ
Нач. отд	Довнич					
Рук. гр.	Резникова			Серия типовых проектов крупнопанельных зданий для сельского строительства в Украинск. ССР		
Разраб.	Бесмертная			Торговый центр для поселков на 3500 жителей	Лит Р	Лист 2 / Листов
Провер	Резникова			Производственный и промтоварный магазин. Монтажный план подводки коммуникаций к торг. оборудов	Госстрой УССР Гипрогражданпромстрой г. Киев	

Спецификация торгового оборудования

№ поз	Наименование	Тип, марка	К-во	Габ. размеры в мм			Мощность		Напряж	Вес	Завод-изготовитель
				Длина	Ширина	Высота	Единич	Общая			
1	Прилавок-витрина охлаждаемый	ТАИР-102	5	1800	1050	900	0,40	2,0	380/220	250	Марийский ЗТМ
2		ТАИР-106	1	1800	1070	1200	0,50	0,50	380/220	283	
3	Прилавок-витрина охлаждаемый	ТАИР-10	1	1800	1600	1350	0,70	0,70	380/220		Марийский ЗТМ
4	Холодильный шкаф	ШХ-0,8	1	1500	750	1820	0,43	0,43	380/220		Марийский ЗТМ
5	Машина для нарезки гастрономических продуктов	МРГ-300А	1	615	480	615	0,35	0,35	380/220		Кибартайский ЗТМ
6	Горка островная	ОТ-87	1	2888	1380	1525	—	—	—		Киевский завод торгового машиностроения
7		ОТ-86	3	1942	1380	1525	—	—	—		
8	Горка пристенная	ГПК-2А	1	2175	600	1500	—	—	—		
9	Горка островная с лотками	ОТ-87	1	1942	1380	1525	—	—	—		
10	Горка островная	ОТ-121	8	1240	550	1530	—	—	—		
11	Горка островная с подшкафником	ОТ-97	6	1240	550	1530	—	—	—		
12	Горка пристенная с подшкафником	ОТ-126	1	1200	550	1730	—	—	—		
13	Стол для раскроя тканей	ОТ-32	1	1900	1000	900	—	—	—		
14	Стенд для тканей	ОТ-31	1	1200	1150	1200	—	—	—		
15	Стол для упаковки	ОТ-79	5	950	600	870	—	—	—		
16	Банкетка	ОТ-94	1	500	300	420	—	—	—		
17	Подставка для примерки обуви.	ОТ-93	4	450	300	650	—	—	—		
18	Горка пристенная с подшкафником.	ОТ-107	2	1240	650	1530	—	—	—		
19	Горка островная с подшкафником	ОТ-99	2	1240	650	1530	—	—	—		
20	Горка пристенная для тканей	ОТ-113	2	1240	900	1730	—	—	—		
21	Кабина кассовая	ОТ-84	4	1200	1000	900	—	—	—		
22	Подиум для разных товаров	ОТ-110	4	1200	600	300	—	—	—		
23	Горка островная с подшкафником	ОТ-96	1	1240	550	1530	—	—	—		
24	Горка островная	ОТ-129	2	1200	550	1530	—	—	—		
25	Горка пристенная с подшкафником	ОТ-101	1	1200	550	1730	—	—	—		
26		ОТ-102	1	1200	550	1730	—	—	—		

№ поз	Наименование	Тип, марка	К-во	Габ. размеры в мм			Мощность в кВт		Напряж	Вес	Завод-изготовитель
				Длина	Ширина	Высота	Един.	Общ.			
27	Горка пристенная	ОТ-127	1	1200	550	1730	—	—	—		Киевский ЗТМ
28	Хлебная горка	УТО-113	9	822	646	1612	—	—	—		Бровварский ЗТМ
29	Буфетная стойка	БС-2	2	1000	760	900	—	—	—		Типовой проект Гипроторга 65-027
30	Пристенный подшкафник	ПКБ-2	4	1000	600	900	—	—	—		
31	Мойка	„Москва-2"	1	1000	600	900	—	—	—		Союзинвентарь
32	Горка для скомплектованных заказов.	ОТ-127	1	1200	550	1730	—	—	—		Киевский ЗТМ
33	Кассовый аппарат	КП	4	500	410	450	005	020	380/220		Рязанский з-д счетно-аналитических машин
34	Кофеварка	Омния Люкс"	1	1060	590	570	6,73	6,73	380/220	85	Трансэлектро" Венгрия.
35	Стол рабочий	Сп-1470	1	1470	340	860	—	—	—		Типовой проект Гипроторга 70-031/0
36		Сп-1050	4	1050	840	860	—	—	—		
37	Стул для разрубки мяса	СР-2	1	500	500	800	—	—	—		
38	Стеллаж	СПС-1	6	1470	840	2000	—	—	—		
39		СПС-2	4	1050	840	2000	—	—	—		
40	Подтоварник	ПТ-1	9	1470	840	280	—	—	—		
41		ПТ-1А	18	1050	840	280	—	—	—		
42	Моечная ванна	ВМ-1А	4	630	630	860	—	—	—		
43	Шкаф для белья	ШБ-1	1	1470	840	2000	—	—	—		
44	Шкаф для одежды		15	500	500	2000	—	—	—		
45	Стол закусочный		3				—	—	—		Торговая сеть
46	Стол письменный		3	1000	600	900	—	—	—		
47	Шкаф канцелярский		1	1200	600	2000	—	—	—		
48	Стул		3				—	—	—		
49	Лифт грузовой	Q-500 кг	1	Размер платформы 1000×1500			4,5	4,5	380/220	2100	Ст. Платоновка Тамбовская обл. МВД
50	Лифт малый грузовой	Q-100 кг	1	Кабина 900	650	1000	10	10	380/220		
51	Буфетная стойка	БС-1	2	1500	760	900					Т.П. Гипроторга 65-027
52	Холодильный шкаф	ШХ-0,56	1	1200	786	1776	0 25	0 25	220	300	Киевский ЗТМ

29 7935/1

Авт. арх.	Цикуянов		1979	Т.П. 271-13-35 ТХ
Нач. отд	Довнич			
Рук. груп	Резникова			
Разработ	Безсмертная		Серия типовых проектов крупнопанельных зданий для сельского строительства в Украинской ССР	
Проверил	Резникова		Торговый центр для поселков на 3500 жителей.	Лит. Р; Лист 3; Листов
			Спецификация торгового оборудования.	Госстрой УССР Гипрограждансельстрой г. Киев

План охлаждаемых камер на отм. ±0.00

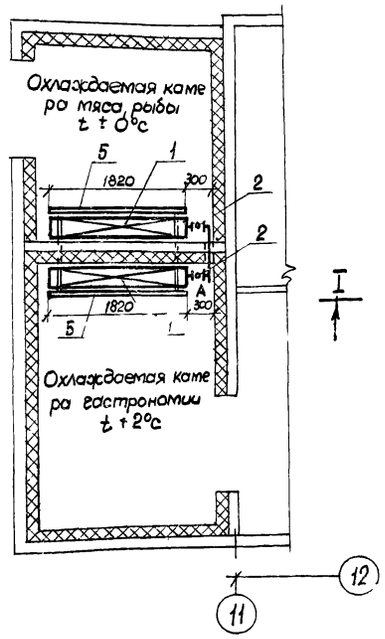

План машинного отделения на отм. -2.85

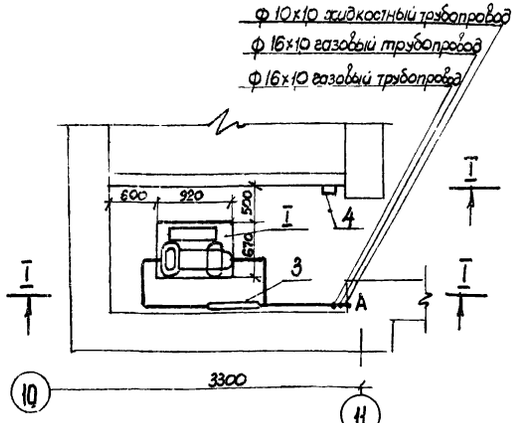

Разрез I-I

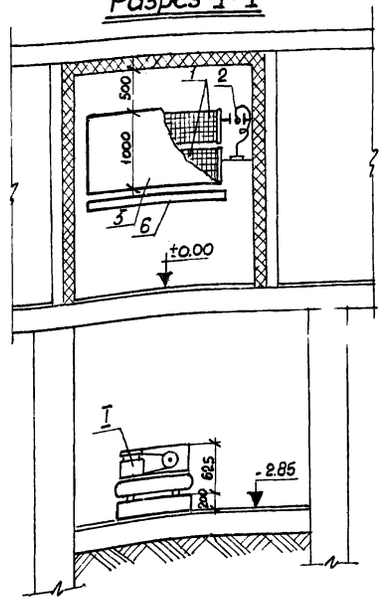

Спецификация холодильного оборудования

№№ поз.	Наименование оборудования	К-во	З-д изготовитель
I	Агрегатный фреоновый компрессорно-конденсаторный агрегат марки „ИФ-58м" холодопроизводительностью 2850 ст ккал/час с электродвигателем ВОЛ2-3-41 N 2.2 квт n-1430 об/мин. В комплект которого входят:	1 комплект	З-д „Искра" г. Москва
1	Фреоновая батарея-испаритель „ИРСН 10С"	4	В комплекте с агрегатом
2	Терморегулирующий вентиль „ТРВ-2м"	2	
3	Аппаратурный щиток „4ф-19д"	1	
4	Магнитный пускатель ПМЕ-222	1	
5	Щит деревянный размером 1820×1000×20 обитый оцинкованной сталью	2	Изготовить на месте по чертежам лист Х-4
6	Паддон деревянный размером 1820×210×20 обитый оцинкованной сталью	2	
7	Трубы медные ф 8×1.0 п.м	9	В комплекте с агрегатом
8	—„— ф 16×1.0 пм	12	
9	—„— ф 10×1.0 пм	7	

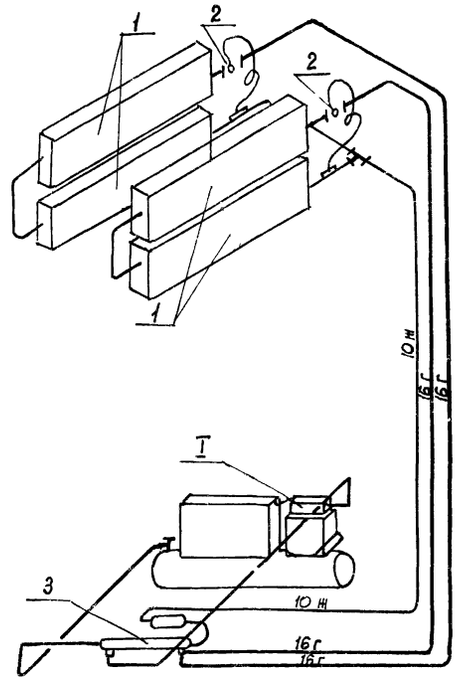

Условные обозначения

- 16г — Газовый фреоновый трубопровод
- 10ж — Жидкостный — „ —
- Терморегулирующий вентиль
- Термобаллон

Схема фреоновых трубопроводов

Монтажные указания

1. Изоляционно-строительные конструкции см строительную часть проекта.
2. Охлаждение конденсаторов — воздушное
3. Трубопроводы крепить к стене на деревянных колодах с шагом 1 м.
4. Всасывающие трубопроводы монтировать с уклоном в сторону компрессора и теплообменника для обеспечения стока масла.
5. При монтаже трубы предохранять от попадания в них окалины, влаги, рванчины, опилок и др загрязнений.
6. После монтажа систему продуть и проверить на герметичность.

7935/1

Дир. арх.	Лукьянов		1979	Т.П. 271-13-35	ТХ
Нач. отд.	Довнич				
Рук. гр.	Резникова		Серия типовых проектов крупнопанельных зданий для сельского строительства в Украинской ССР		
Разраб.	Безметрный		Торговый центр для поселков на 3500 жителей	Лит: Р; Лист: 4; Листов:	
Провер.	Резникова		Фрагмент плана охлаждаемых камер магазина на отм. 0.00 и -2.85 Разрез I-I Схема фреоновых трубопроводов	Госстрой УССР Гипрограндпромстрой г. Киев	

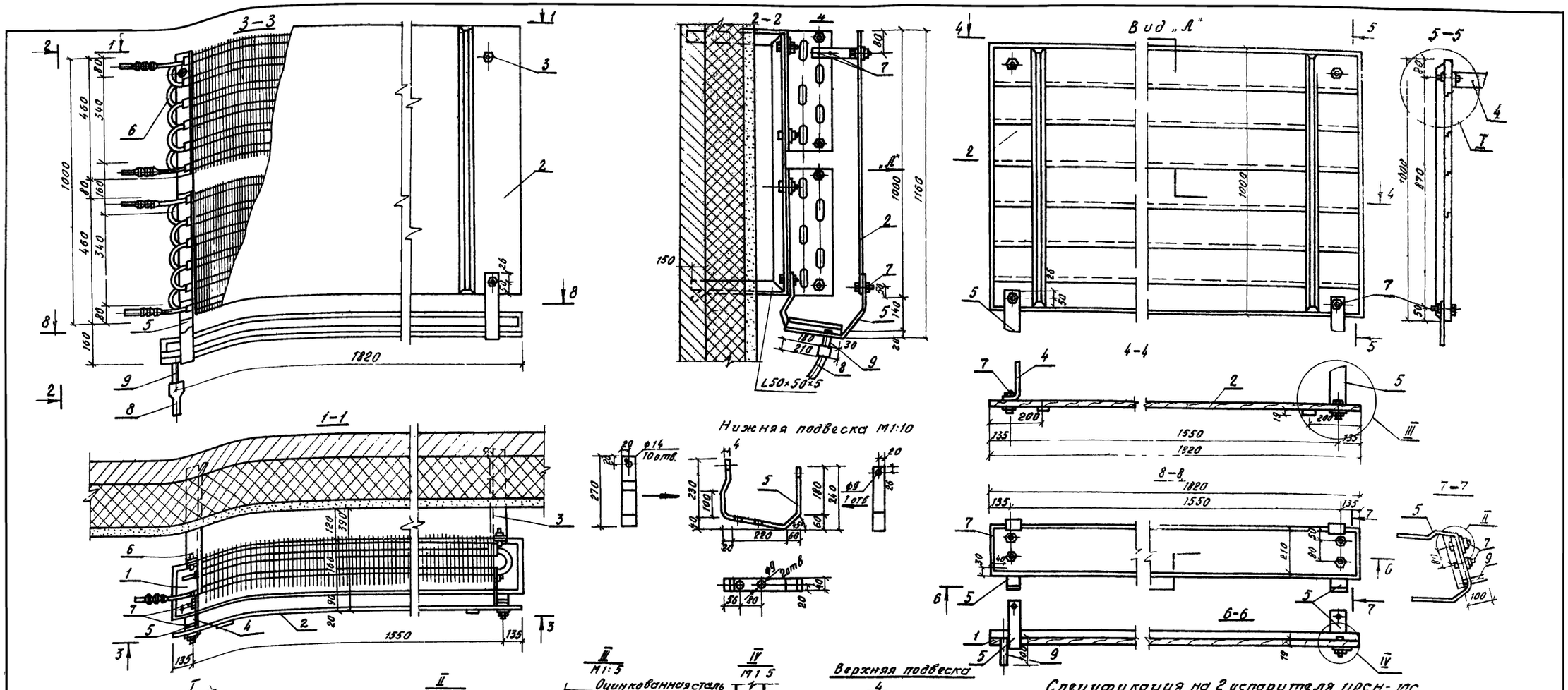

Спецификация на 2 испарителя ИРСН-10С

№ поз.	Наименование	Кол-во	Матер	Вес в кг 1шт.	Вес в кг Общ.	Примечан
1.	Поддон обитый оцинкованной сталью, размером 1820×210×20	1	Дерево сосна	4.8	4.8	Изготовл. на месте
2.	Щит, обитый оцинкованной сталью разм 1820×1000×20	1	"	2.4	24	"
3.	Кронштейн Уголок равнобокий 50×50×5 ℓ=1880	2	Ст.3	8.5	8.5	ГОСТ 8509 72*
4.	Верхняя подвеска 40×4 ℓ=230	2	Ст.3	0.29	0.58	ГОСТ 103-76
5.	Нижняя подвеска 40×4 ℓ=230	2	"	0.29	0.58	"
6.	Болт М12×25 с гайкой и шайбой	8	"	0.06	0.48	ГОСТ 7798-70* ГОСТ 5915-70*
7.	Болт М8×35 с гайкой и шайбой	12		0.03	0.36	ГОСТ 11371-78
8.	Шланг для слива талой воды ф20 ℓ=1500	1	Резина	—	—	ГОСТ 6496-14
9.	Труба ф20, ℓ=100	1	Ст.3	0.11	0.11	ГОСТ 8734-75*

31

7935/1

Примечания:

1. На изготовление щита и поддона для двух испарителей требуется: досок δ=19мм 0.05м³, оцинкованной кровельной стали δ=0.82 16 кг.

Нач.отд.	Добнич		
Рук.гр.	Резникова		
Разраб.	Бесмертный		
Провер.	Резникова		

1979 Т.П. 271-13-85 ТХ

Серия типовых проектов крупнопанельных зданий для сельского строительства

Торговый центр для поселков на 3500 жителей.

Лит.	Лист	Листов
Р	5	

Крепление двух испарителей ИРСН-10к стене. Щит и поддон испарителя на 2 батареи

Госстрой УССР Гипрограждан промстро г. Киев

Состав проекта

Отопление и вентиляция

№№ пп	Наименование	Марка листа	N стр.
1	Заглавный лист	ОТ-1	32
2	Отопление и вентиляция. План подвала. Теплопотери помещений. Комплектовочная ведомость радиаторов.	ОВ-1	33
3	Отопление и вентиляция. Планы I и II этажей.	ОВ-2	34
4	Отопление и вентиляция. Схема системы отопления. Спецификация материалов.	ОВ-3	35
5	Отопление и вентиляция. Тепловой узел НП-1. Спецификация НП-1	ОВ-4	36
6			

Состав проекта

Водоснабжение и канализация

№№	Наименование	Марка листа	N стр.
1	Водоснабжение, канализация Пояснительная записка Спецификация материалов	ВК-1	37
2	Водоснабжение и канализация. Планы I и II этажей.	ВК 2	38
3	Водоснабжение и канализация. Схемы водоснабжения и канализации.	ВК-3	39
4			
5			

Основные показатели.

Наименование	Количество
Норма водопотребления на 1 чел, л/сут	400
Расход холодной воды, л/с	1,41
Расход горячей воды, л/с	1.0
Потребный напор в магистральной сети или на вводе у основания стояков, м вод ст	
Холодной воды.	12.0
Горячей воды.	12.0
Расход тепла на горячее водоснабжение, ккал/ч	38.400

Основные показатели

Наименование	Количество		
	t=-15°C	t=-20°C	t=-25°C
Площадь здания общая, м²	540	540	540
Удельный расход тепла на отопление на 1м² общей площади здания при расчетной температуре наружного воздуха -15°C, -20°C, -25°C, ккал/ч.м²	57.48	67.35	77.31
Расчетный расход тепла, ккал/ч			
на отопление	31040	36370	41750
на горячее водоснабжение	38400	38400	38400
на приточную вентиляцию	—	—	—
Температура теплоносителя внешней сети, °C	95	95	95
Расчетная температура горячей воды (°C) в системе:			
отопления °C	95	95	95
горячего водоснабжения °C	65	65	65
теплоснабжения приточной вентиляции	—	—	—
Расчетные потери давления в системе отопления, кгс/м2	545	750	986

Таблица коэффициентов теплопередачи

Наименование ограждения	при расч. т-ре °C		
	-15	-20	-25
Продольные стены из керамзитобетона δ = 350 мм	0.99	0.99	0.99
Торцевые стены из керамзитобетона δ = 350 мм	0.97	0.97	0.97
Окна с двойными переплетами (двойным остеклением)	2,5	2,5	2,5
Наружные двери двойные	2.0	2.0	2.0
Перекрытие над подпольем	0.63	0.63	0.63
Покрытие	0.8	0,8	0,8

Технические указания

Отопление

Проект отопления торгового центра выполнен для сельского строительства во II и III климатических районах Украинской ССР с расчетными температурами наружного воздуха $t_н$ = -15°C, -20°C, -25°C.

Источником теплоснабжения торгового центра служит районная котельная с температурным перепадом 95-70°C

Система отопления поисоединяется к наружным сетям с помощью безэлеваторного узла НП-1.

В здании запроектирована тупиковая однотрубная система отопления с нижней разводкой П-образными стояками и односторонним подключением нагревательных приборов

Подающий и обратный трубопроводы прокладываются в подпольных каналах и под потолком подполья и изолируются минераловатными плитами δ=50мм

Стояки и подводки к нагревательным приборам прокладываются открыто и окрашиваются масляной краской за два раза. Выпуск воздуха из системы производится через воздушные краны у приборов II этажа. В качестве нагревательных приборов приняты радиаторы М140-АО, расположенные по контуру здания. Отопление лестничной клетки от системы отопления здания. Монтаж системы отопления производится в соответствии со СНиП III-28-75. Гидравлический расчет системы отопления произведен для температуры наружного воздуха $t_н$ = -25°C на ЭВМ по программе „Kusto".

Вентиляция

В здании магазина запроектирована вытяжная вентиляция с естественным и частично с механическим побуждением.

Воздухообмен в помещениях магазина принят согласно СНиП II-Л.7-70.

Приток в помещениях неорганизованный через окна и неплотности оконных проемов. Удаление воздуха осуществляется с помощью асбоцементных коробов

Для усиления вытяжки из помещений кафетерия, кладовой непродовольственных товаров, санузлов в каналах устанавливаются осевые вентиляторы типа ВК-7-44 „Самал". Для увеличения подвижности воздуха в торговых залах и в кафетерии устанавливаются потолочные вентиляторы типа ВПК-15 „Зефир".

Условные обозначения.

Подающий трубопровод отопления.

Обратный трубопровод отопления.

Радиатор М-140 АО в плане.

То же на схеме с воздушным краном

Вентиль запорный.

32

7935/1

			1979	Т.П. 271-13-85		СТ
			Серия типовых проектов крупнопанельных зданий для сельского строительства.			
ГИП инж.			Торговый центр для поселков 3500 жителей		Лит	Лист	Листов
Ин-тор	Столбин					1	
Авт. арх.	Лукьянов						
Нач. отд.	Гормиз						
Гл. спец.	Дехтяр		Заглавный лист Блок №3.		Госстрой УССР Гипрограждансельпроект г. Киев		
Разраб.	Портнова						
Провер.	Костюченко						

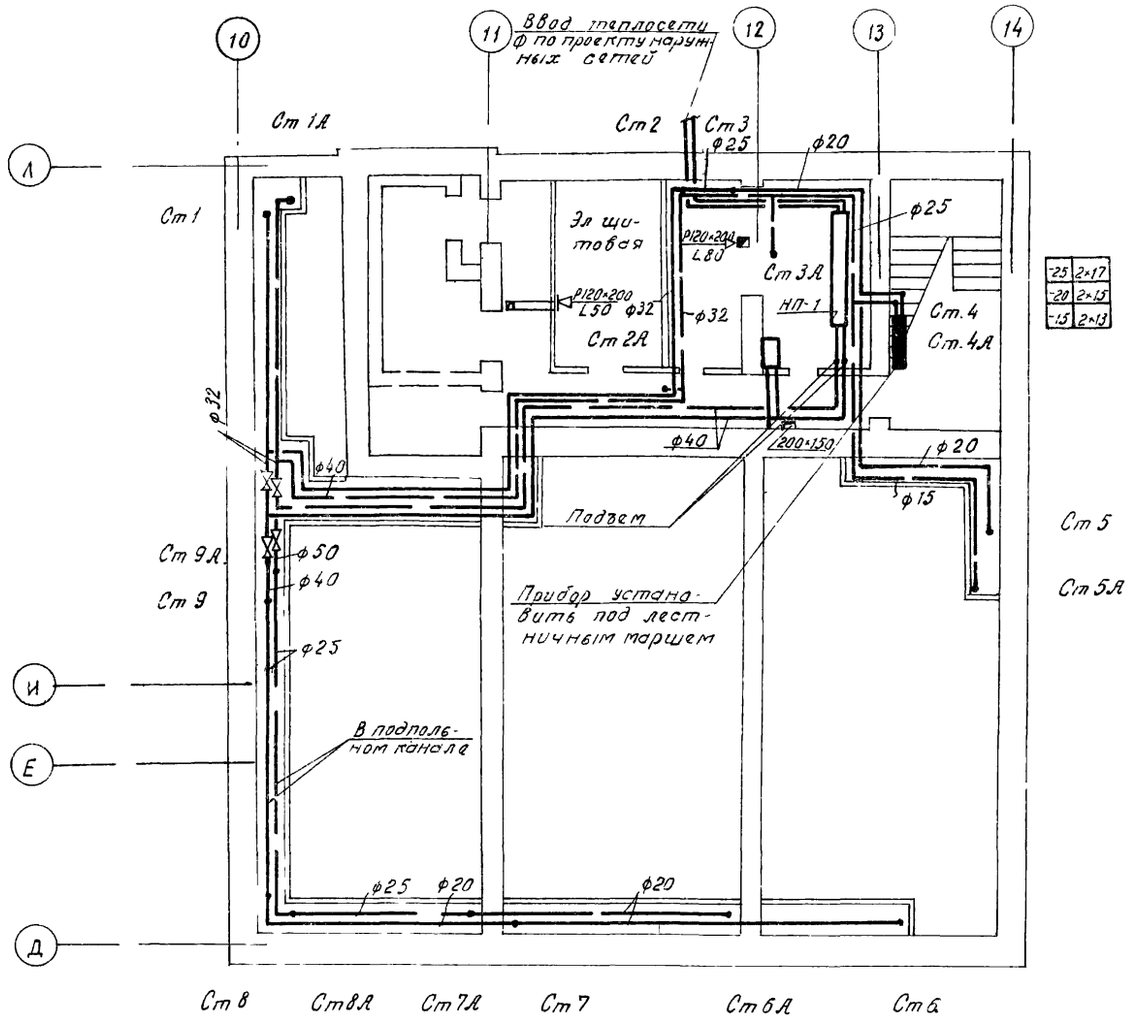

-25	2×17
-20	2×15
-15	2×13

Теплопотери помещений, ккал/час

	№ пом	101	102	103	104	105	107	109	110	ЛК
$t_н$ = -25	Q ккал/час	2670	2005	265	815	8180	130	145	100	5630
$t_н$ = -20		2265	1760	235	695	7075	110	125	90	4940
$t_н$ = -15		1865	1520	205	580	5970	95	105	75	4265
	№ пом	201	202	203	204	205	206	207	208	—
$t_н$ = -25	Q ккал/час	4520	135	150	2025	2660	10005	105	560	—
$t_н$ = -20		3910	135	1020	1790	2335	8775	520	490	—
$t_н$ = -15		3300	115	885	1560	2015	7525	535	425	—

Комплектовочная ведомость радиаторов

Расчетн температ	Этаж	Количество секций в радиаторе 2	3	4	5	6	7	8	9	10	13	15	16	17	Всего секц
		Количество радиаторов, шт													
-25	1	3	2	—	3	—	7	2	—	—	—	—	—	2	126
	2	—	—	1	1	—	2	1	10	2	—	—	—	—	141
	Итого	3	2	1	4	—	9	3	10	2	—	—	—	2	267
-20	1	3	2	3	—	7	2	—	—	—	—	2	—	—	110
	2	—	1	1	—	2	1	10	2	—	—	—	—	—	124
	Итого	3	3	4	—	9	3	10	2	—	—	2	—	—	234
-15	1	3	2	3	7	2	—	—	—	—	2	—	-	—	97
	2	—	2	—	2	1	10	2	—	—	—	—	—	—	108
	Итого	3	4	3	9	3	10	2	—	—	2	—	—	—	205

53

7935/1

		1979	т.п. 271-13-85 ОВ
			Серия типовых проектов крупнопанельных зданий для сельского строительства
			Торговый центр для поселков на 3510 жителей
Нач. отд.	Гармиз		Отопление и вентиляция. План подвала, теплопотери помещений. Комплектов. ведом. радиат. Блок №3
Гл. спец.	Дехтяр		
Разраб.	Портнова		
Провер.	Костюченко		

Лит	Лист	Листов
Р	1	

Госстрой УССР Гипрограждансельстрой г. Киев

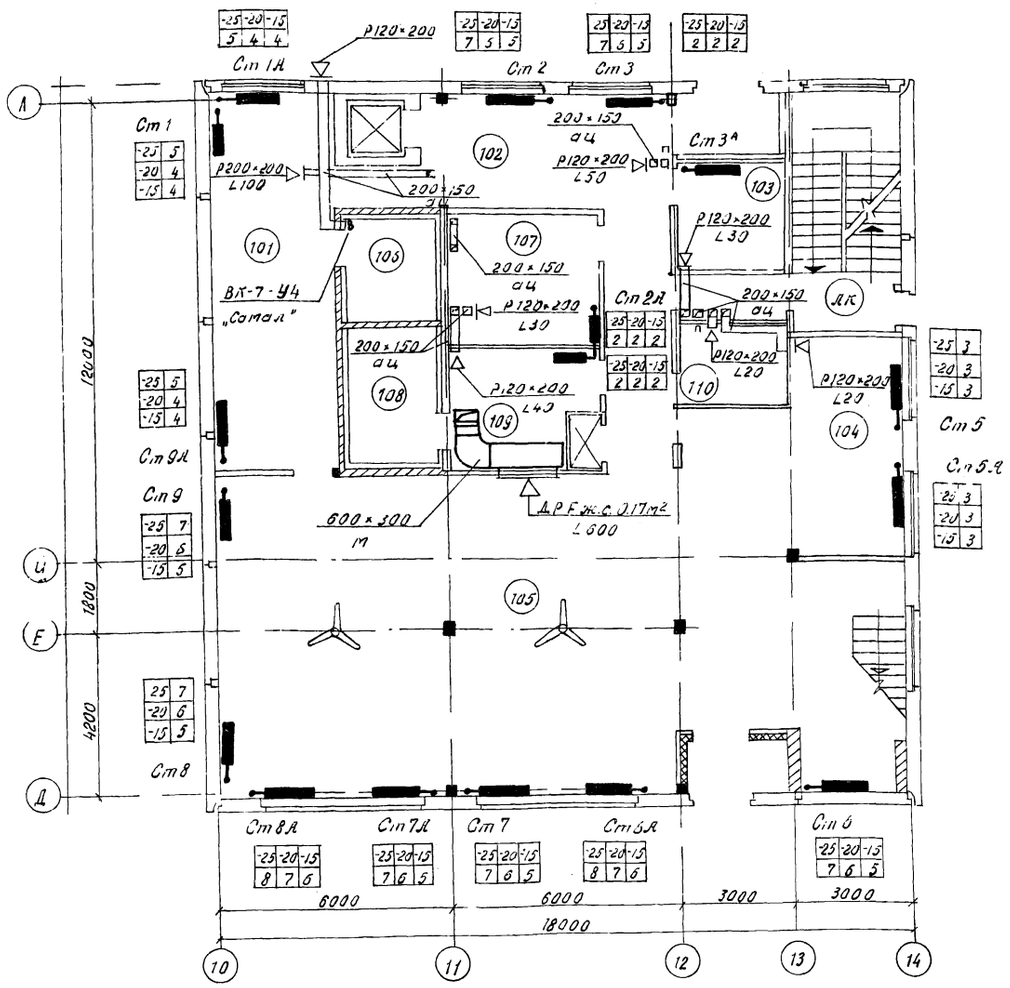

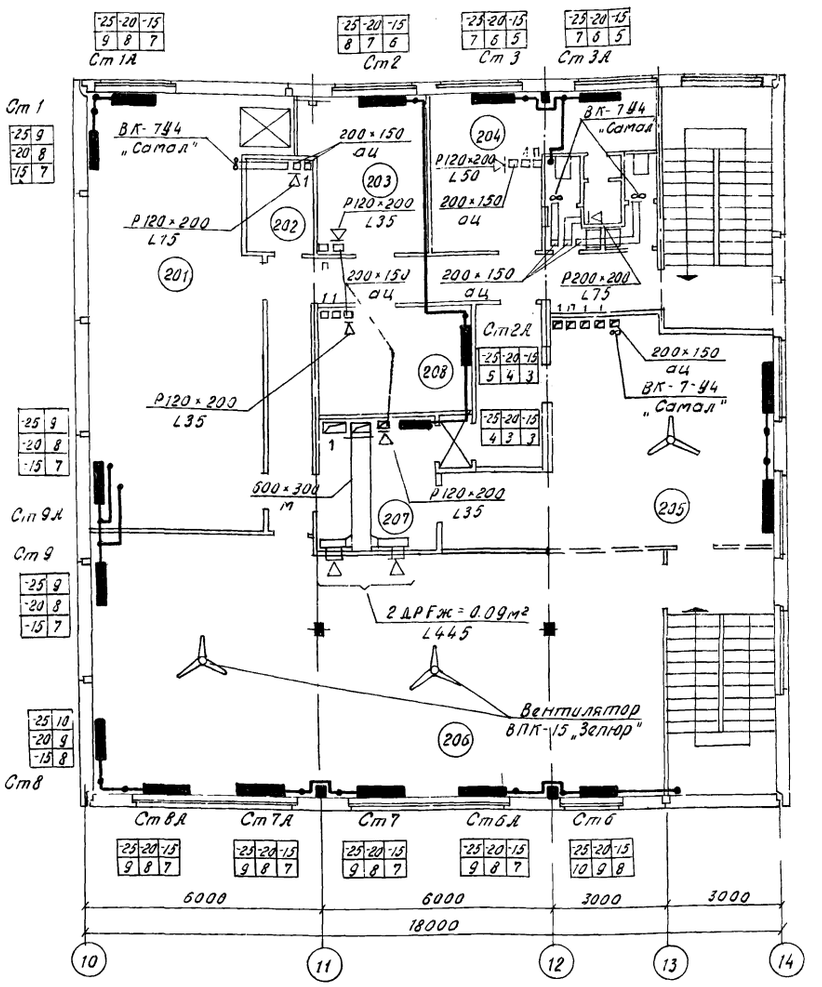

Экспликация помещений

I этаж

101 Кладовая овощей, фруктов, мяса, рыбы.
102 Приемочная.
103 Моечная.
104 Кладовая хлеба.
105 Торговый зал.
106 Холодильная камера фруктов и т.д.
107 Кладовая бакалейных товаров.
108 Холодильная камера гастроном товаров.
109 Кладовая гастрономических товаров.
110 Кладовая уборочного инвентаря.

II этаж

201 Кладовая непродовольственных товаров.
202 Бельевая.
203 Контора.
204 Гардеробная.
205 Кафетерий и отдел заказов.
206 Торговый зал.
207 Комплектовочная отдела заказов.
208 Хранилище упаковочных материалов.

7935/1

					1979	тп 271-13-85	ОВ
					Серия типовых проектов крупнопанельных зданий для сельского строительства		
					Торговый центр для поселков на 3500 жителей.	Лит. Р	Лист 2	Листов
Гл.архит.	Лукьянов						
Нач.отд.	Гортиз						
Гл.спец.	Дехтяр				Отопление и вентиляция. План I и II этажей. Блок №3	Госстрой УССР Гипрогражданпромстрой г. Киев	
Разраб.	Портнова						
Пробер.	Пастушись						

Схема системы отопления

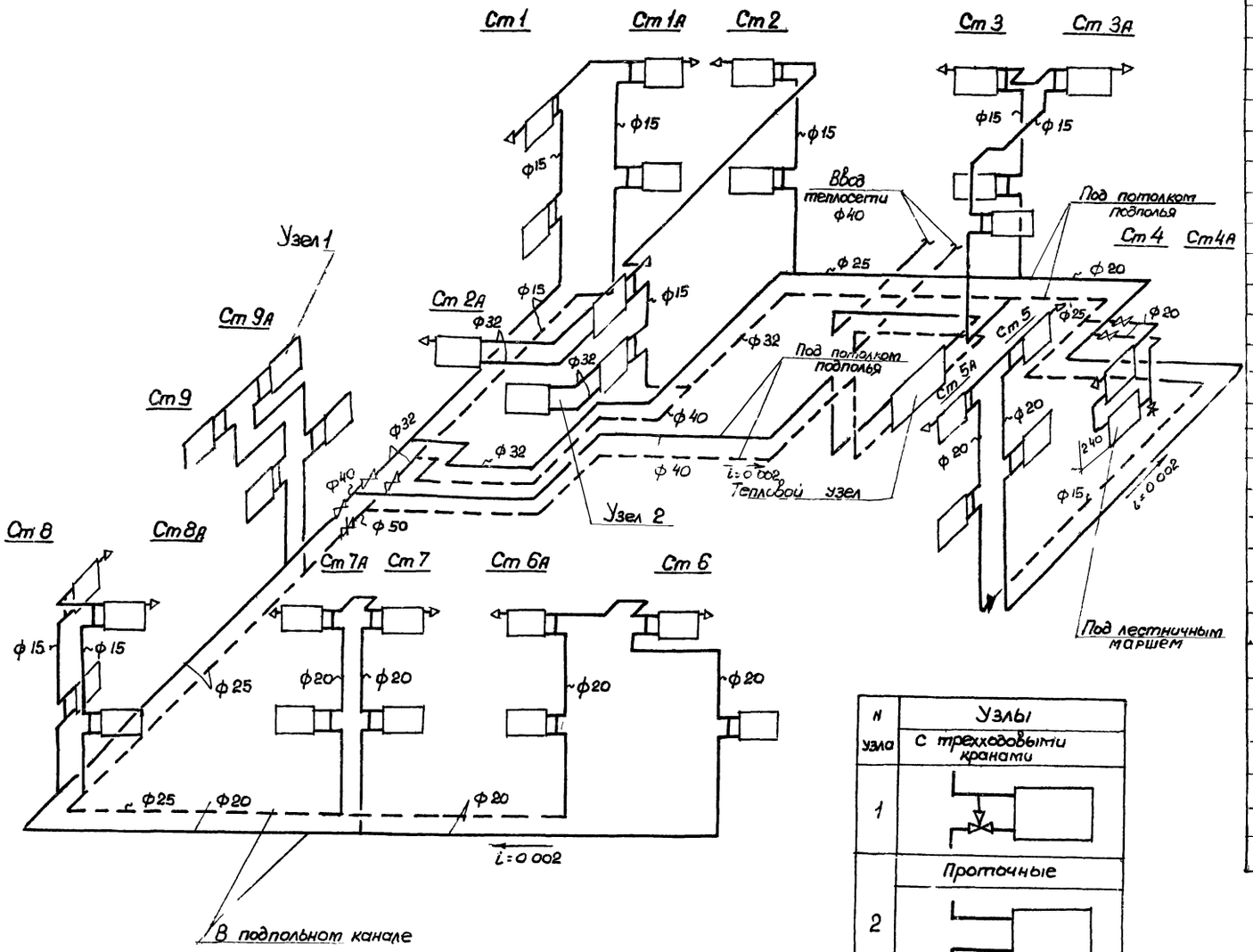

N узла	Узлы с трехходовыми кранами
1	
2	Проточные

Спецификация материалов
Отопление.

Поз	Обозначение	Наименование	К-во	Прим.
	Гост 3262-75*	Труба водогазопроводная ф 15	пм 129	
	-"-	То же ф 20	пм 101	
	-"-	То же ф 25	пм 30	
	-"-	То же ф 32	пм 31	
	-"-	То же ф 40	пм 62	
	-"-	То же ф 50	пм 2	
	15 кч 18 бр	Вентиль запорный муфтовый ф 20	шт 3	
	-"-	То же ф 32	шт 2	
		То же ф 40	шт 1	
	Гл 16.003 (3Ч 6 бр)	Задвижка параллельная ф 50	шт 1	
	Гост 10944-75	Кран трехходовой ф 15	шт 20	
	-"-	То же ф 20	шт 12	
		Кран для выпуска воздуха Маевского ф 15	шт 17	
	Гост 8690-75	Радиатор м 140-АО	секц/экм	
		Расчетная т-ра -25°С	267/93.5	
		То же -20°С	234/81.9	
		То же -15°С	205/71.7	
		Тепловой узел НП-1 комп	1	
		Изоляция минераловатными плитами	м3 4,5	
		Антикоррозийное покрытие	м2 34.1	
		Обертка миткалью по металлической	167.9	
		сетке и окраска	м2	
		Вентиляция		
	Гост 13448-68	Решетка вентиляционная пластмассовая 200х200	шт 1	
	-"-	Решетка вентиляционная пластмассовая 120х200	шт 14	
		Вентилятор потолочный типа ВПК 15 „Зефир"	шт 5	
		Вентилятор „Сатал" ВК-7 „УЧ	5	
	Гост 17715-72	Воздуховоды метал. δ = 0.7мм сеч. 600 к 800	пм 15	

35
7935/1

				1979	т.п. 271-13-85 08
				Серия типовых проектов крупнопанельных зданий для сельского строительства.	
				Торговый центр для посел--ков на 3500 жителей	Лит. / Лист 3 / Листов
Нач. отд.	Гортиз			Отопление и вентиляция. Схема системы отопления Спецификация материалов. Б ок №3	Госстрой УССР Гипрограждансельстрой г. Киев
Гл. спец.	Дехтяр				
Разраб.	Портнова				
Пров.	Кротченко				

Тепловой узел НП-1

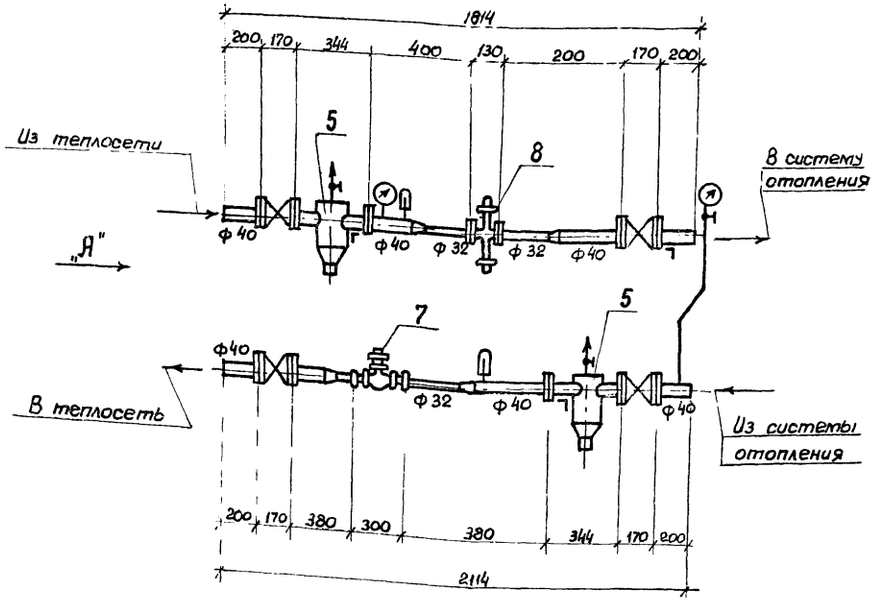

Вид по стрелке "А"

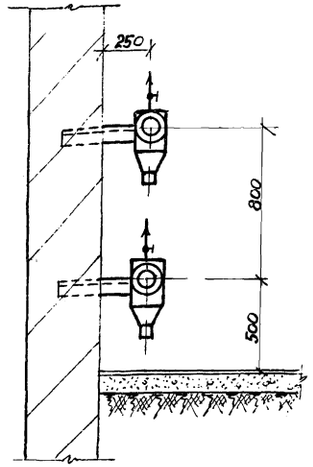

N п/п	Наименование	Размер ее изм	Кол-во	Примечан
	Спецификация НП-1			
15	Труба водогазопроводная	d=20	п.м.	10	ГОСТ 3262-75*
14	Гильза термометра со штуцером д/тр d=40	—	—"—	2	Уст-ка термометра по МВН 1593-63
13	Кран трехходовой со штуцером		компл.	5	Уст-ка манометра по МВН 1650-59
12	То же до 150° С		—"—	1	—"—
11	Термометр до 100° С		—"—	1	ГОСТ 2823-73
10	То же на 12-16 атм.		—"—	1	—"—
9	Манометр на 6-8 атм.		шт.	1	ГОСТ 8625-77
8	Автоматика для системы отопления УР Р Д	ф32	компл.	1	
7	Водомер	ф32	—"—	1	З-д "Водоприбор"
6	Вентиль запорный фланцевый	ф40	—"—	4	15ч 9бр МВН 1280-59
5	Грязевик для труб d=40		шт.	2	
4	Деталь N 1 с=200	ф40х32	—"—	1	Выпуск N1 стр.48 лист 42
3	Деталь N 1 с=400	ф40х32	—"—	1	Выпуск N 1 стр.49 лист 42
2	Деталь N 7 с=380	ф32х40	—"—	2	Выпуск N1 стр.54 лист 47
1	Деталь N 4 L=200	ф40	компл.	4	Выпуск N1 стр.54 лист 44

Примечания:

1. Тепловой узел НП I разработан для непосредственного присоединения к тепловым сетям систем отопления зданий с тепловой нагрузкой, соответствующей расчетному расходу сетевой воды до 2,5 т/час.
2. Тепловой узел изготовляется на заводе из типовых деталей, чертежи которых разработаны в Выпуске N 1 серии ТС-01-15.
3. На настоящем чертеже условно показаны места расположения кронштейнов для крепления теплового узла.

Нач. отд.	Гортиз		1979	Т.П. 271-13-85	08
Гл. спец.	Цехтар		Серия типовых проектов крупнопанельных зданий для сельского строительства		
Проект.	Портнова		Торговый центр для поселков на 3500 жителей	Лит.	Лист 4	Листов
Провер.	Костюченко		Отопление и вентиляция Тепловой узел НП-1 Спецификация НП-1 Блок N 3	Госстрой УССР Гипрогражданпромстрой г. Киев		

Пояснительная записка

Водопровод и горячее водоснабжение

Источником водоснабжения являются наружные сети водопровода. Горячее водоснабжение централизованное от наружных сетей.
Вводы предусмотрены в помещение камеры управления с установкой водомерных узлов.
Система горячего водоснабжения запроектирована с циркуляцией.

Разводящие магистрали холодного и горячего водоснабжения прокладываются в подпольном канале и под потолком первого этажа с изоляцией минераловатными скорлупами. Расчетный расход воды на наружное пожаротушение решается проектом привязки.

Канализация

Проектом запроектированы раздельные выпуски хоз-фекальной и производственной канализации. Внутренняя сеть канализации проектируется из чугунных канализационных труб ГОСТ 6942.3-69*. Отвод сточных вод от технологического оборудования через воронку с разрывом струи.

Ливнесток

Предусматривается внутренний отвод ливневых вод с кровли на отмостку Перед выпуском из здания устанавливается гидравлический затвор из стальных труб ГОСТ 10704-76.
Монтаж систем водоснабжения и канализации производить в соответствии со СНиП III-28-75
При привязке проекта уточняются отметки, уклоны, длины выпусков.

Типовой проект разработан в соответствии с действующими нормами и правилами и предусматривает мероприятия, обеспечивающие взрывобезопасность и пожаробезопасность при эксплуатации здания
Главный специалист [подпись] Дехтяр Д.С.

Спецификация материалов

Поз.	Обозначение	Наименование	Кол.	Примеч.
		Оборудование		
	ГОСТ 22847-77	Унитаз с косым выпуском, козырьковый, бачком смывным высокорасполагаемым, компл	2	
	ГОСТ 14360-69	Умывальник 550х420 фаянсовый с смесителем и сифоном бутылоч	компл 2	
	ГОСТ 10161-73	Поддон чугунный эмалированный с сифоном, комп	1	
	ГОСТ 8631-75*	Раковина стальная эмалированная, шт	5	
		Водопровод		
	ГОСТ 3262-75*	Труба оцинкованная, 15, м	32	
	То же	То же , 20 "	41	
	То же	То же , 25 "	5,0	
	То же	То же , 32 "	8,0	
		Вентиль фланцевый 15кч19п, 32	3	
		То же муфтовый 15кч18р, 20	5	
		То же , 15	2	
		Кран поливочный, ℓ шланга 200, комп	1	
		Изоляция минераловатными скорлупами, м³	0,4	
		Антикоррозийное покрытие м²	3,1	
		Штукатурка по изоляции, м²	12,5	
		Счетчики воды УВК-25, шт	1	
		Окраска неизолированных труб м²	4,1	
	ГОСТ 9583-75	Труба ЧВР-100, м	5	
		Горячее водоснабжение		
	ГОСТ 3262-75*	Труба оцинкованная, 15, м	29	
	То же	То же , 20, "	41	
	То же	То же , 25 "	13,0	
	То же	То же , 32 "	8,0	
		Вентиль фланцевый 15кч19п, 32	3	
		То же 25	3	

Поз.	Обозначение	Наименование	Кол.	Примеч.
		Вентиль муфтовый 15кч18п 20	5	
		Счетчик воды УВКг-25, шт	1	
		Счетчик воды УВКг-20, шт	1	
		Изоляция минераловатными скорлупами, м³	0,45	
		Антикоррозийное покрытие, м²	3,5	
		Штукатурка по изоляции м²	15	
		Окраска неизолированных труб м²	14	
		Канализация		
	ГОСТ 6942.3-69*	Труба ТЧК-100-Б, м	72	
	То же	Труба ТЧК-50-Б, "	12	
	ГОСТ 6942.8-69	Колено К-50 , шт	11	
	ГОСТ 6942.12-69	Отвод 0-135°-100, "	18	
	ГОСТ 6942.12-69	Отвод 0-135°-50, "	1	
	ГОСТ 6942.17-69	Тройник ТП 100х100, "	8	
	То же	Тройник ТП 100х50, "	4	
	То же	Тройник ТП 50х50 "	3	
	ГОСТ 6942.30-69	Ревизия Р-100 "	7	
	ГОСТ 1811-73	Трап чугунный, 100 "	3	
	ГОСТ 6924-73	Сифон-ревизия 50 - "	11	
		Ливнесток		
	ГОСТ 6942.3-69*	Труба ТЧК-100, м	16,0	
		Воронка водосточная ВР-9шт	1	
	ГОСТ 6942.30-69	Ревизия Р=100, шт	1	
	ГОСТ 6942.12-69	Отвод 0135°-100 "	2	
	ГОСТ 6942.28-68	Муфта МФ-100 "	1	
		Гидравлический затвор, шт	1	

Вводы и выпуски учтены в пределах 5м от здания

37 7935/1

Гл. инж.			1979	Т.П. 271-13-85		ВК
Ин-та	Столбин	[подпись]	Серия типовых проектов крупнопанельных зданий для сельского строительства			
Авт. арх.	Лукьянов	[подпись]				
Нач. отд.	Гормиз	[подпись]	Торговый центр для поселков на 3500 жителей	Лит	Лист	Листов
Гл. спец.	Дехтяр	[подпись]		Р	1	
Рук. груп.	Орепер	[подпись]				
Разраб.	Панычева	[подпись]	Водоснабжение, канализация. Пояснительная записка. Спецификация материалов. Блок. м.3	Госстрой УССР Гипрогражданпромстрой г. Киев		
Проверил	Орепер	[подпись]				

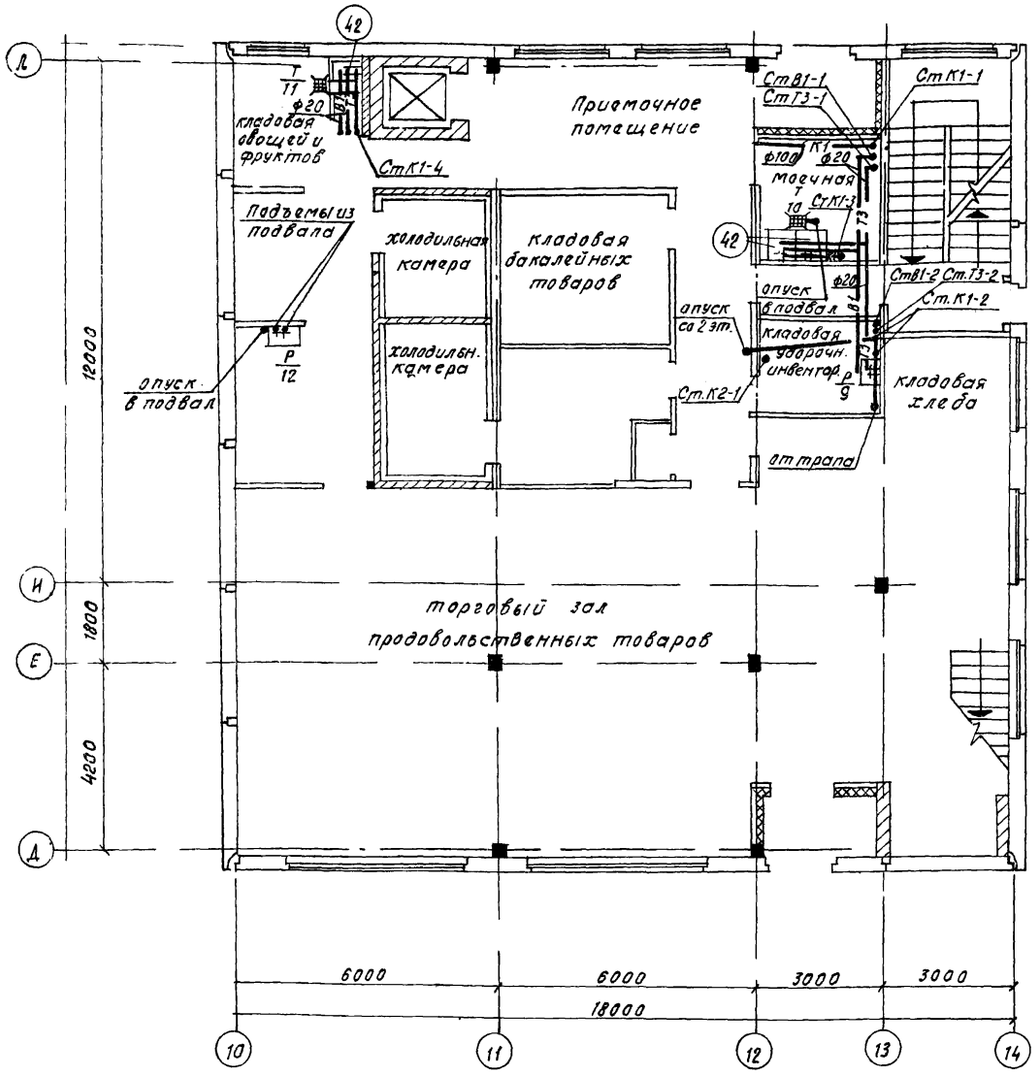

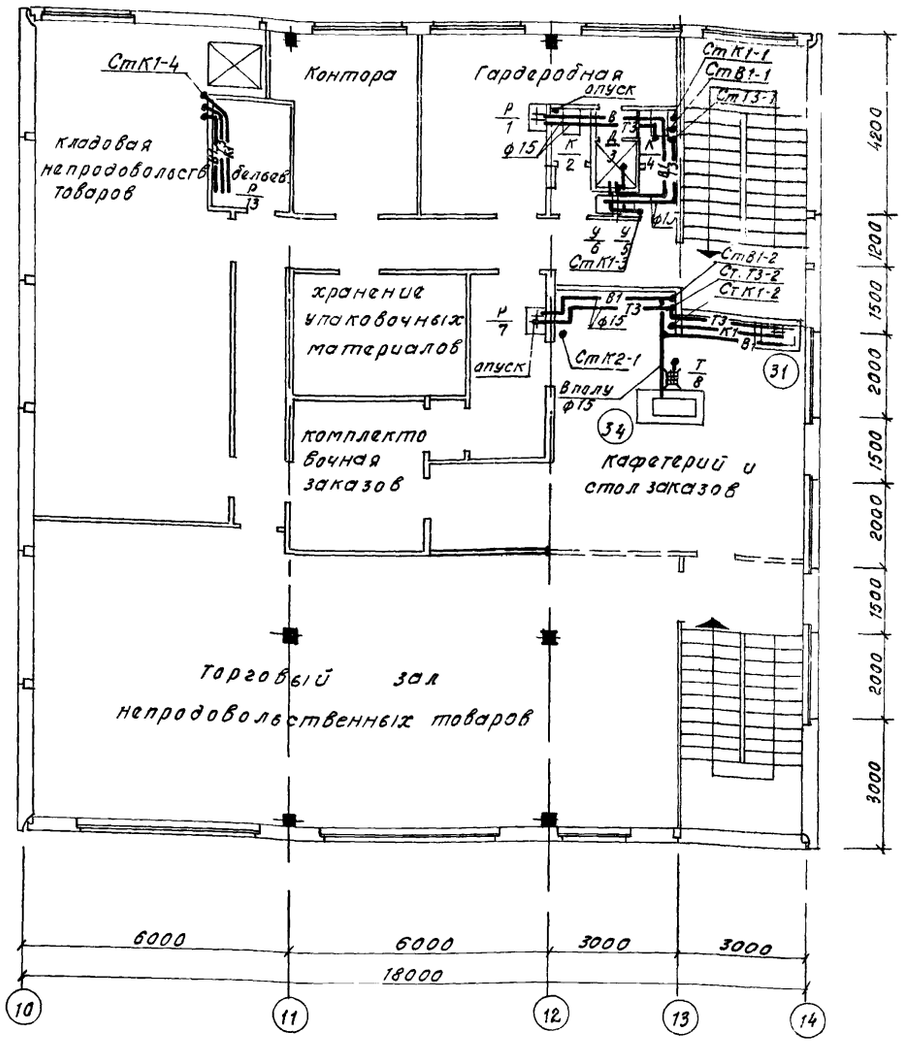

Экспликация технологического оборудования

№ поз	Наименование	Кол.
31	Мойка „Москва-2"	1
34	Кофеварка („Трансэлектро" Венгрия)	1
42	Моечная ванна ВМ-1А	4

				1979	Т.П. 271-13-85	ВК
				Серия типовых проектов крупнопанельных зданий для сельского строительства.		
Авт.арх.	Лукьянов			Торговый центр для поселков на 3500 жителей.	Лит.	Лист	Листов
					Р	2	
Нач.отд.	Гармиз						
Гл.спец.	Дехтяр						
Рук.гр.	Орлепер			Водоснабжение и канализация. Планы I и II этажей. Блок №3.	Госстрой УССР Гипрограждансельстрой г. Киев		
Разраб.	Панычева						
Провер.	Орлепер						

Фрагмент плана подвала.

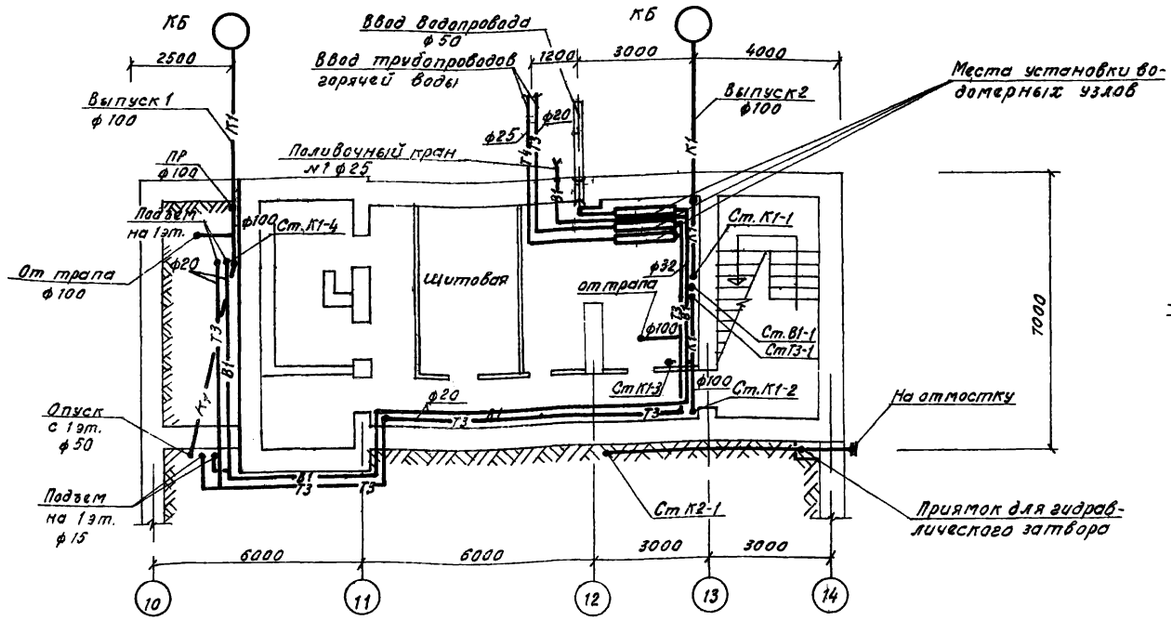

Схема выпуска ливнестока

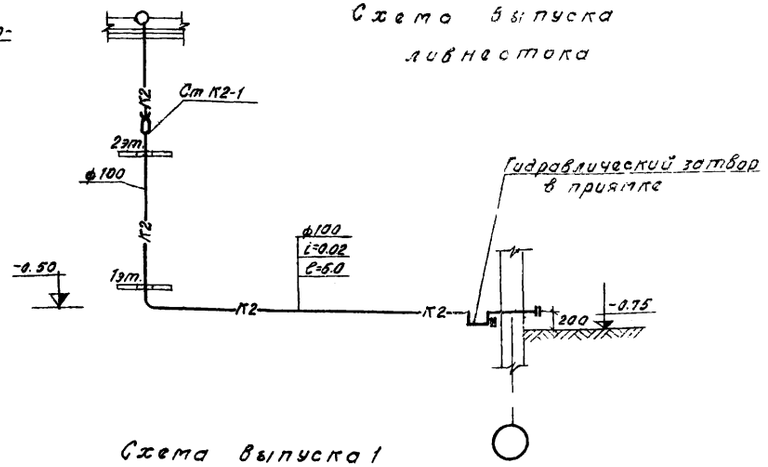

Схема выпуска 1

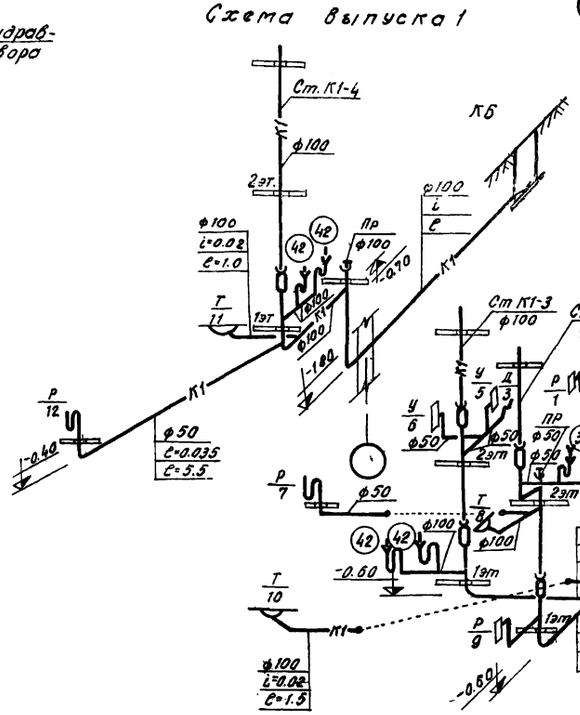

Схема выпуска 2

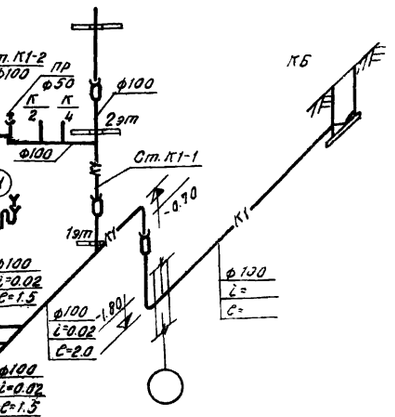

Схема холодного и горячего водоснабжения

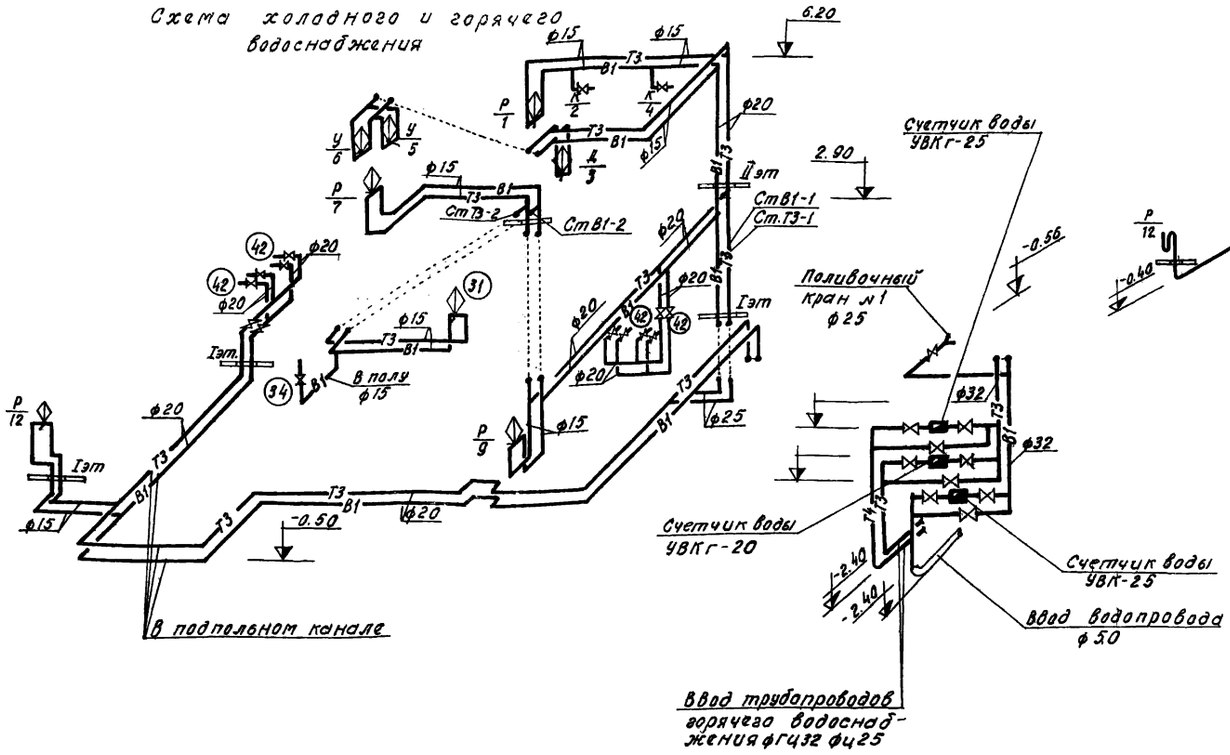

				1979	Т.П. 271-13-85	ВК
				Серия типовых проектов крупнопанельных зданий для сельского строительства.		
				Торговый центр для поселков на 3500 жителей.	Лит. Р	Лист 3	Листов
Нач. отд	Гармиз			Водоснабжение канализация. Схемы водоснабжения и канализации. Блок №3	Госстрой УССР Гипрограждантранстрой г. Киев	
Гл. спец.	Вехтер					
Рук. гр.	Орепер					
Разраб.	Ватничева					
Провер.	Орепер					

Перечень чертежей

№ п/п	Наименование чертежа	Марка - лист.
1.	Блок №3. Магазин. Электрооборудование. Перечень чертежей, основные показатели проекта, пояснительная записка, условные обозначения.	ЭЛ-1
2.	Блок №3. Магазин. Электросиловое оборудование. Схема и расчётная таблица питающих сетей. План подвала. Опросный лист ВРУ1-21.	ЭЛ-2.
3.	То же. Планы 1-го, 2-го этажей	ЭЛ-3
4.	То же. Расчётная таблица сети	ЭЛ-4.
5.	Блок №3. Магазин. Электроосвещение. План подвала. Расчётная таблица	ЭЛ-5.
6.	То же. Планы 1-го, 2-го этажей	ЭЛ-6
7.	Блок №3. Пункт приёма посуды. План электроосвещения	ЭЛ-7
8.	Блок №3. Магазин. Сводная спецификация.	ЭЛ-8

Основные показатели проекта

№ п/п	Наименование	Величина показателя.
	I Электроосвещение	
1.1	Общая установленная мощность рабочего освещения.	14.2 квт.
1.2	То же аварийного.	1,3 квт.
1.3	Расчётная мощность рабочего освещения.	14.2 квт.
1.4	Максимальная потеря напряжения от ввода до наиболее удалённой светоточки.	1,1 %
1.5	Общее количество светоточек (без розеток).	140 шт.
	II Электросиловое оборудование	
2.1	Установленная мощность силового оборудования.	13,8 квт.
2.2	Расчетная мощность силового оборудования.	9,1 квт.

Пояснительная записка.

Рабочие чертежи электрооборудования разработаны на основании утверждённого технического проекта.
Исходными данными послужили рабочие чертежи смежных частей проекта.
Проект разработан для напряжения 380/220в с глухозаземленной магистралью
Для блока предусмотрено самостоятельное вводное устройство, расположенное в подвале.
В соответствии с ВСН 19-74 „Инструкция по проектированию электрооборудования общественных зданий массового строительства" блок относится к 3-й категории по надёжности электроснабжения. Поэтому питание блока выполняется одной линией подключаемой к внешним сетям 380/220в.
В качестве вводного устройства предусматривается применение изделия типа ВРУ1 изготавления треста „Электромонтаж конструкция," оборудованных комплектами учёта и расхода электроэнергии.
Распределение электроэнергии внутри блока осуществляется щитами оборудованными автоматическими выключателями
Для всех помещений блока предусматривается общее рабочее освещение. Аварийное освещение выполняется путём выделения части светильников рабочего освещения и подключения их к отдельной сети
Величины освещённостей помещений приняты в соответствии с СНиП гл. II-4-79 и указаны на планах.
Для всех силовых токоприёмников, не поставляемых комплектно с технологическим оборудованием предусматривается пусковая аппаратура.
Выбор марок проводов и кабелей, а также способ прокладки указан на соответствующих чертежах.
В качестве меры безопасности от поражения электрическим током при нарушении изоляции предусматривается заземление и зануление всех металлических нормально-неточоведущих частей электрооборудования.
Для целей заземления и зануления используются металлические трубы электропроводки и нулевые провода сети.
Устройство сети заземления выполняется в соответствии с СН 102-76 и изменениями указанными в БСТ №7 за 1978г, стр. 19-20.
При привязке проекта необходимо решить вопросы внешнего электроснабжения и необходимости сооружения повторного контура заземления нулевого провода

Типовой проект разработан в соответствии с действующими нормами и правилами и предусматривает мероприятия, обеспечивающие взрывную, взрывопожарную и пожарную безопасность при эксплуатации здания

Гл. специалист (Рейзис)

Условные обозначения

№ п/п	Наименование обозначения	Условные обозначения
1	Устройство вводное	
2	Щиток групповой рабочего освещения	
3	То же, аварийного	
4	Силовой распредщит	
5	Ящик с понижающим трансформатором	
6	Коробка подульная	
7	Трансформатор тока	
8	Выключатель автоматический	
9	Предохранитель	
10	Электродвигатель	
11	Электронагреватель	
12	Розетка штепсельная	
13	То же с заземляющим контактом	
14	Выключатель одноклавишный	
15	То же, двухклавишный	
16	Выключатель герметический	
17	Светильник подвесной.	
18	То же, потолочный (аварийный)	
19	То же, настенный	
20	Светильник люминесцентный	
21	Нормируемая освещенность в лк	200
22	Линия рабочего освещения и силовой сети	
23	Линия аварийного освещения	
24	Стояк: а) ушёл вверх б) пришёл снизу	а) б)
25	Стояк: а) пришёл сверху б) ушёл вниз	а) б)
26	Стояк: б) пришёл снизу вверх б) пришёл сверху вниз	а) б)
27	Прокладка в стальных трубах	Т.
28	Прокладка в винипластовых трубах	П.
29	Количество проводов в линии	
30	Счётчик электрический	
31	Розетка штепсельная, герметическая	

			1979	Т.П. 271-13-85		ЭЛ
			Серия типовых проектов крупнопанельных зданий для сельского строительства			
Нач.отд	Жук		Торговый центр для посёлков на 3500 жителей	Лит	Лист	Листов
Гл.спец	Рейзис			Р	1	8
Рук.гр.	Ильина		Блок №3. Магазин. Электрооборудование. Перечень чертежей, основные показатели проекта, пояснительная записка; условные обозначения.	Госстрой УССР Гипрораздавпромстр. г. Киев.		
Проект	Индман					
Провер	Рейзис					

7935/1

План подвала

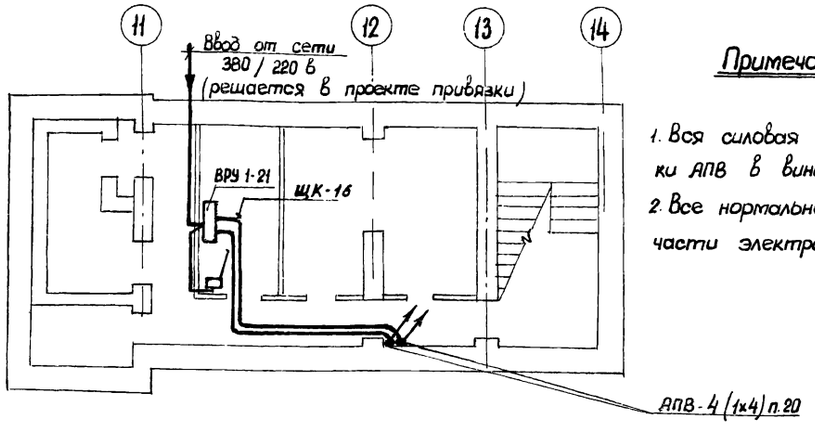

Примечания и монтажные указания

1. Вся силовая сеть выполняется проводами марки АПВ в винипластовых трубах.
2. Все нормально-нетоковедущие металлические части электрооборудования занулить.

Таблица расчета питающих сетей

N п/п	Направление: Откуда	Направление: Куда	Устан мощн. кВт	Коэф. спроса	Расч. ток, а	Длина м	Момент кВт.м	Потеря напр. %	Марка и сечение провода, диаметр трубы
1	ВРУ 1-21	ПР-1	3.15	0.5	4.1	19	60	0.4	АПВ-4 (1х4)
2	ВРУ 1-21	ПР-2	10.69	0.7	19	23	246	1.4	АПВ-4 (1х4) п.20
3	ВРУ 1-21	ЩРО-1, ЩРО-2, ЩРО-3	12.7	1.0	19.3	20	254	1.0	АПВ-4 (1х6) п.20
4	ЩК-16	ЩАО 1	1.3	1.0	1.9	10	13	0.1	АПВ-4 (1х4) п 20
5	ВРУ 1-21	Пункт тары	5.5	1.0	84	-	-	-	4 (1х4*)
6	Ввод	ВРУ 1-21	29.4	0.8	37.5	-	-	-	Решается в проекте привязки

Схема питающих сетей

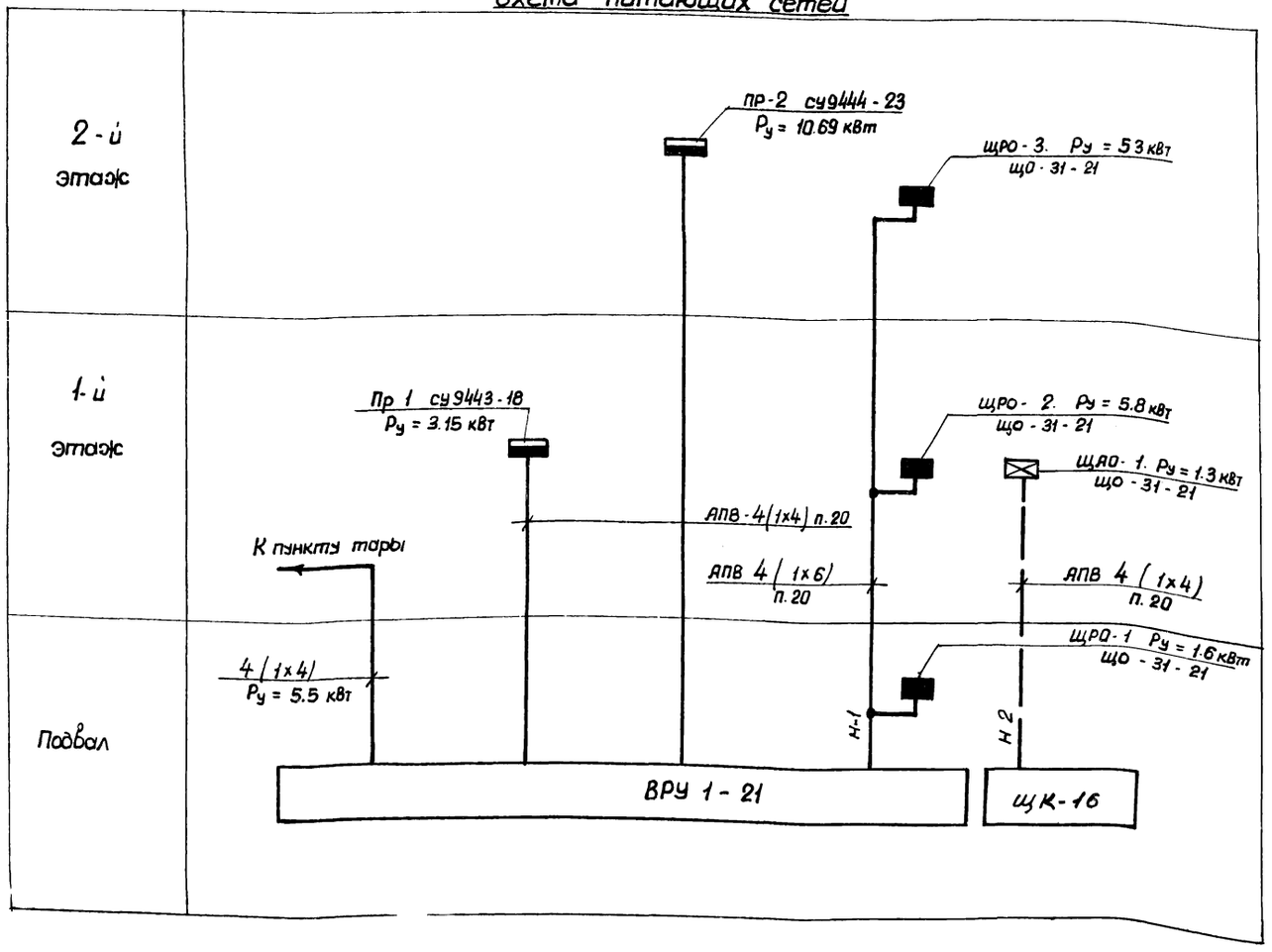

Блок № 3

(Прод. и пром. магазин)

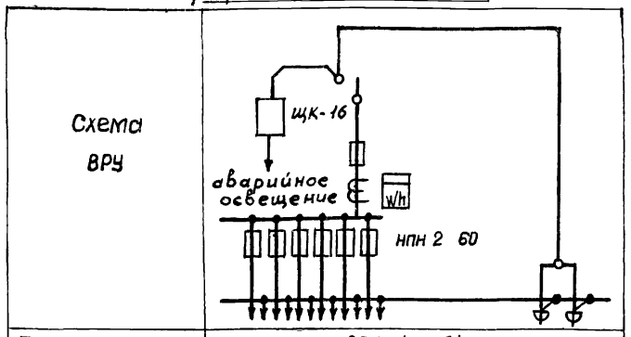

Тип панели	ВРУ 1 - 21						
NN групп		1	2	3	4	5	6
Номин ток плавкой вставки А		15	20	20	15	15	15
Тип и технич. данные счетчика непосредств включения или через трансформаторы тока.	СЯЧ-4 672 м 380 / 220 в						
Тип и технические данные трансформатора тока.	ТК-20 40 / 5А						

41

7935/1

Авт. арх.	Лукьянов		
Нач. отд.	Жук		
Гл. спец.	Рейзис		
Рук. гр.	Ильина		
Проект.	Индман		
Провер.	Рейзис		

1979 Т.П. 271-13-85 ЭЛ

Серия типовых проектов крупнопанельных зданий для сельского строительства

Торговый центр для поселков на 3500 жителей

Лит.	Лист	Листов
Р	2	

Блок № 3. Магазин, эл силовое оборудование. Схема и расчетная таблица питающих сетей. План подвала. Опросный лист ВРУ-1-21

Госстрой УССР Гипрогражданпромстрой г. Киев

Согласовано:

Инв. N подл. | Подпись и дата

1-й этаж

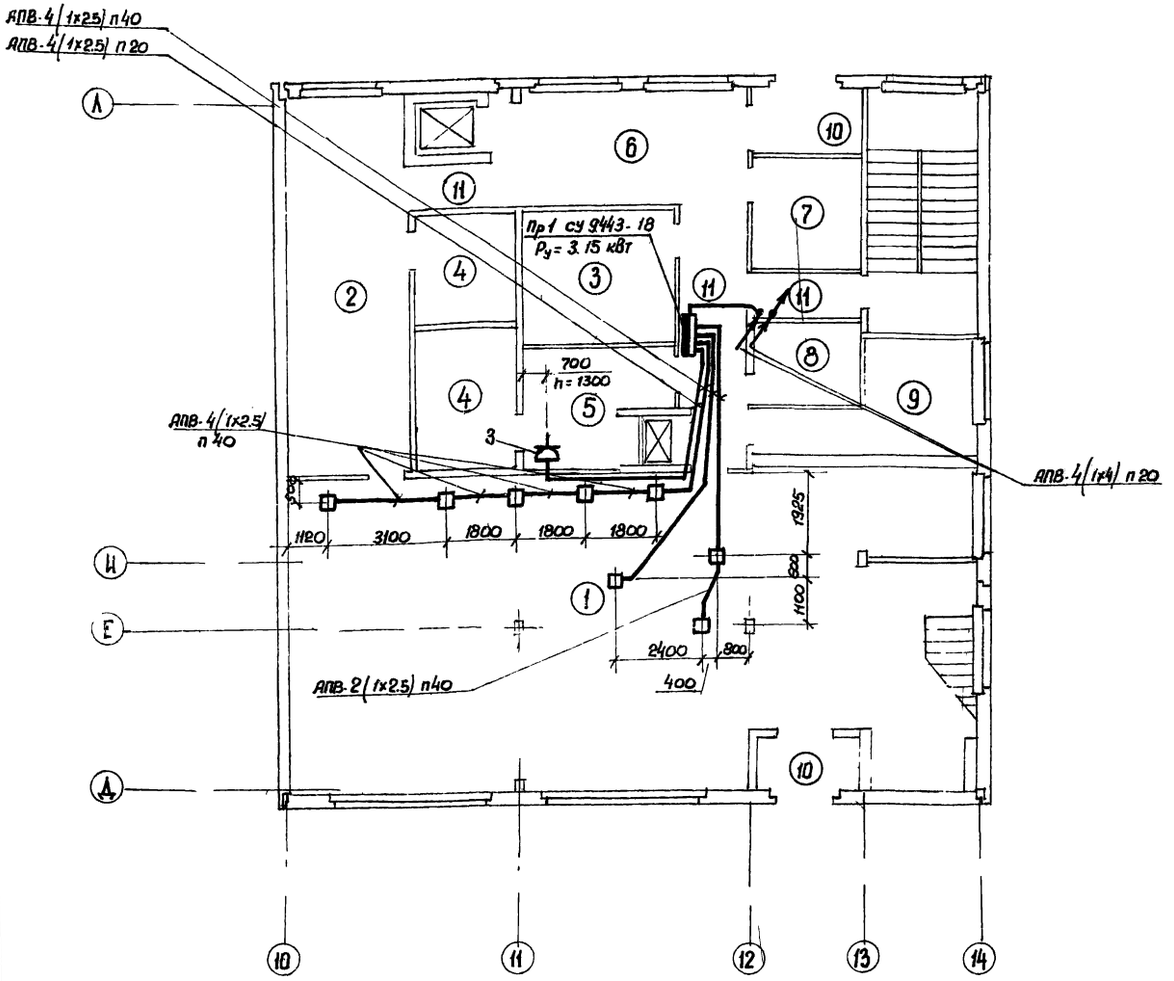

2-й этаж

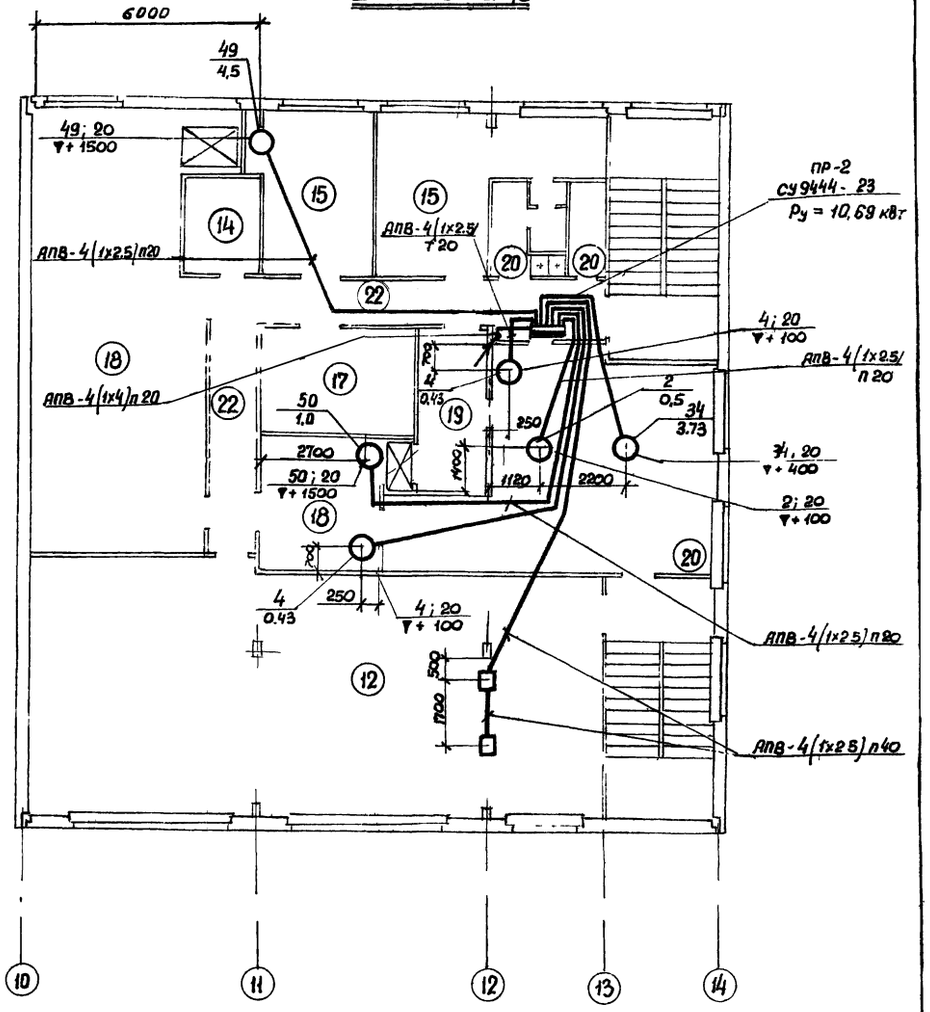

I этаж

1. Торговый зал по продаже продовольственных товаров.
2. Кладовая фруктов, овощей, консервов, солений, мяса и рыбы, разрубочная.
3. Кладовая бакалейных товаров.
4. Охлаждаемая камера.
5. Кладовая гастрономических товаров, молочных продуктов, вина, пива, напитков.
6. Приемочное помещение.
7. Моечная.
8. Кладовая уборочного инвентаря.
9. Кладовая хлеба и кондизделии.
10. Тамбур.
11. Коридор.

II этаж

12. Торговый зал по продаже непродовольственных товаров.
13. Кладовая непродовольственных товаров.
14. Бельевая.
15. Контора.
16. Гардеробная.
17. Хранение упаковочных материалов.
18. Подсобное помещение кафетерия.
19. Подсобное помещение стола заказов.
20. Помещение кафетерия и отдела заказов.
21. Санузлы и душевая.
22. Коридоры.

42

7935/1

			1979	Т.П. 271-13-85		ЭЛ
			Серия типовых проектов крупнопанельных зданий для сельского строительства			
Нач. отд.	Жук		Торговый центр для поселков на 3500 жителей	Лит	Лист	Листов
Гл. спец.	Рейзис			Р	3	
Рук. гр.	Ильина		Блок № 3. Магазин. Эл. силовое оборудование. Планы 1-го 2-го этажей.	Госстрой УССР Гипрограждан промстрой г. Киев		
Проект.	Индман					
Провер.	Визель					

Инв. № подл. | Подп. и дата

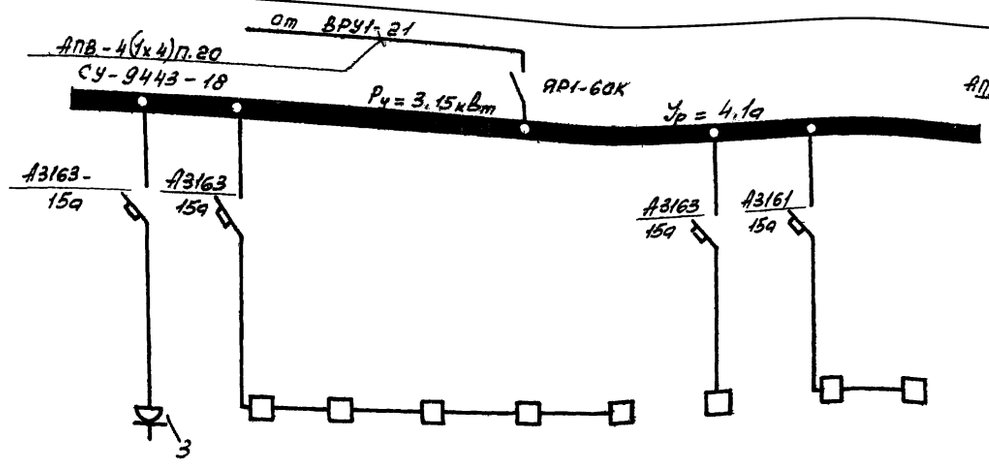

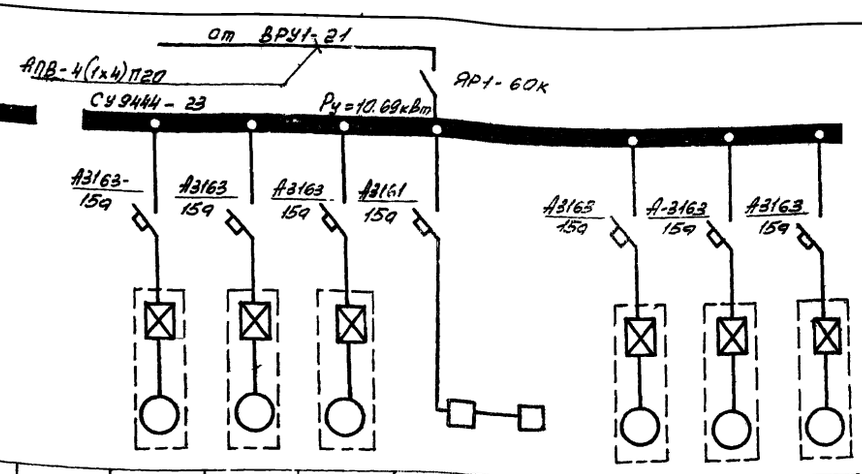

№ электропривода по плану		5	1	1	1	1	1	3	33	33		4	49	34	33	33	4	50	2
Наименование электропривода		машина для нарезки.		Прилавок-витрина охлаждаемый					Кассовый аппарат.			Холодильный шкаф.	Лифт грузовой.	Кофеварка	Кассовый аппарат.		Холодильный шкаф.	Лифт грузовой.	Прилавок-витрина
Эл двигатель	Тип электропривода.	МРГ	„ТАИР"-102	„ТАИР"-102	„ТАИР"-102	„ТАИР"-102	„ТАИР"-102	„ТАИР"-10	КП	КП		ШХ-0,8	—	„Будапешт"	КП	КП	ШХ-0,8	—	„ТАИР-106
	Мощность в квт.	0,35	0,4	0,4	0,4	0,4	0,4	0,7	0,05	0,05		0,43	4,5	3,73	0,05	0,05	0,43	1,0	0,5
	Число оборотов.																		
	Кратность пускового тока.																		
	Номинальный ток в а.	0,88	0,9	0,9	0,9	0,9	0,9	1,8	0,6	0,6		1	9	7,5	0,6	0,6	1	2	1,2
Проводник эл двигателя	Расчетный ток в а.	0,88	0,9	0,9	0,9	0,9	0,9	1,8	0,6	0,6		1	9	7,5	0,6	0,6	1	2	1,2
	Ном ток расцепителя в а.	15	15					15	15			15	15	15	15		15	15	15
	Марка и сечение провода.	АПВ 4(1х2,5)	АПВ 4(1х2,5)						АПВ 2(1х2,5)			АПВ 4(1х2,5)	АПВ 4(1х2,5)	АПВ 4(1х2,5)	АПВ-2(1х2,5)				
	Длина трассы в м.	8	7	2	2	2	3	8	7	2		4	18	7	12	2	12	14	7
	Диаметр трубы.	20	40	40	40	40	40	40	40	40		20	20	20	40	40	20	20	20
Аппаратура управления	Тип пускателя.	Комплектно с электроприводом.																	
	Ток нагревательного элемента, а																		
	Пусковая кнопка.																		
	Марка и сечение провода.																		
	Длина трассы, в м.																		
	Диаметр трубы.																		
	Тип автомата.																		

43

7935/1

			1979	Т.П. 271-13-85		ЭЛ
			Серия типовых проектов крупнопанельных зданий для сельского строительства.			
Нач. отд.	Жук		Торговый центр для посёлков на 3500 жителей.	Лит.	Лист	Листов
Гл. спец.	Рейзис			Р.	4	
Рук. гр.	Ильина		Блок №3. Магазин, эл. силовое оборудование. Расчетная таблица сети.	Госстрой УССР Гипрогражданпромстрой г. Киев		
Проект.	Индман					
Провер.	Рейзис					

Наим. группы	Потеря на пряж. %	Момент квт.м.	Длина м	Рабочий ток, а	Машн. квт.	Марка, сечение, способ прокладки проводов и кабел.	Ток расцепит	Тип автомат		Тип автомат	Ток расцепит	Марка, сечение и способ прокладки проводов и кабелей	Мощност. квт.	Рабочий ток, а	Длина м	Момент, квт.м	Потеря на пряжен. %	
1	2	3	4	5	6	7	8	9		9	8	7	6	5	4	3	2	1
Раб. осв. коридор.	0.1	1.6	8	0.9	0.2	АВВГ 2×2.5	6	АЕ-1031	1	АЕ-1031	6							Резерв
Питание ЯТП-0.25	0.2	4.0	8	2.3	0.5	—"—	—"—	—"—	3	—"—	—"—							—"—
Раб. осв. помещ. подвала	0.4	7.2	8	4.1	0.9	—"—	—"—	—"—	5	—"—	—"—							—"—

ЩРО-1
$P_у$ = 1.6 квт.
ЩО-31-21

ЩРО-2
$P_у$ = 5.8 квт.
ЩО-31-21.

Розеточ. группа	11	20	20	4.6	1.0	АППВС 2×2.5	6	АЕ-1031	1	АЕ-1031	6	АППВС 2×2.5	1.0	4.6	2.6	20	1.1	Раб. осв. пом. 6,10,11,11
Раб. осв. помещ.						АППВС	—"—	—"—	3	—"—	—"—	АППВС						Раб. осв. пом.
2÷5, 7÷9 тамбур	0.8	40	20	4.6	2.0	3×2.5	—"—	—"—	5	—"—	—"—	3×2.5	18	41	20	36	07	1

ЩРО-3
$P_у$ = 5,3 квт
ЩО-31-21

1	2	3	4	5	6	7	8	9		9	8	7	6	5	4	3	2	1
Раб. осв. помещ.						АППВС	6	АЕ-1031	1	АЕ-103	6	АППВС 2×2.5	1.2	5.4	15	18	1.0	Розет. группа
магазина и	0.4	39	15	4.0	2.6	2/2×2.5	—"—	—"—	3	—"—	—"—	АППВС						Раб. осв. помещ.
кафе							—"—	—"—	5	—"—	—"—	3×2.5	1.5	3.4	10	15	0.3	13÷16, 22 санузлов

ЩАО-1
$P_у$ = 1.3 квт.
ЩО-31-21.

Авар. осв. 2-го эта	0.4	6.0	15	1.8	0.4	АППВС 2×2.5	6	АЕ-1031	1а	АЕ-1031	6							Резерв
Авар. осв. лестн. кл.	0.6	12.0	24	2.3	0.5	—"—	—"—	—"—	3а	—"—	—"—							—"—
Авар. осв. 1-го этажа	0.6	10.0	25	1.8	0.4	—"—	—"—	—"—	5а	—"—	—"—							—"—

Экспликация

1. Электрощитовая.
2. Теплопункт.
3. Помещение для фреона.
4. Машинное отделение лифта.

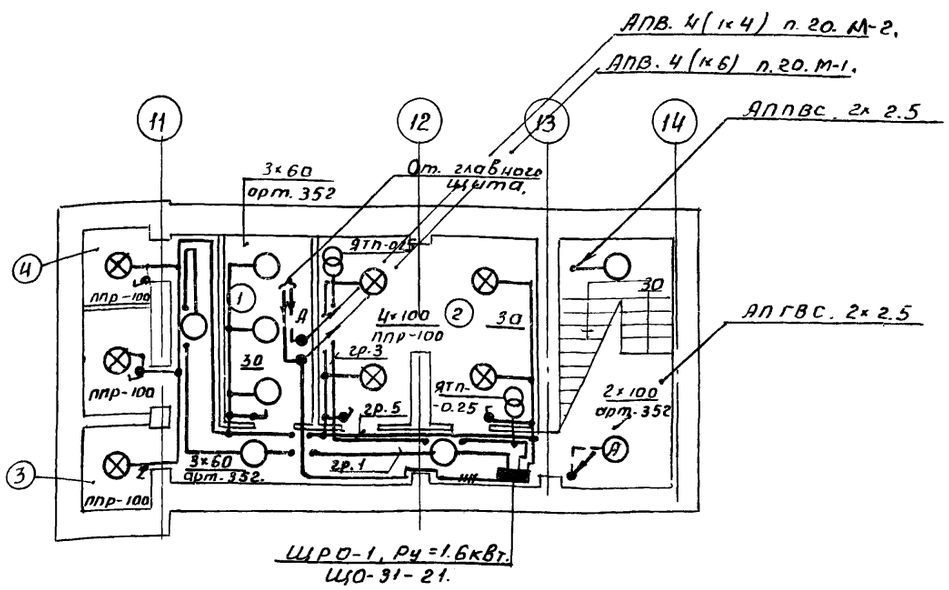

План подвала магазина

Примечания и монтажные указания.

1. Питающую сеть электроосвещения от вводного щита до щитов электроосвещения, выполнить проводами марки АПВ в винипластовых трубах.
2. Распределительную сеть выполнить:
   а) во всех сухих помещениях проводом АППВС скрыто под штукатуркой
   б) в сырых помещениях и санузлах кабелем АВВГ на скобках.
3. Металлические корпуса электрооборудования и светильников установленных в подвале, в сырых помещениях и на лестничных клетках – занулить.

44

7935/1

			1979	Т.П. 271-13-85		ЭЛ
			Серия типовых проектов крупнопанельных зданий для сельского строит-ва			
Авт. арх.	Лукьянов		Торговый центр для посёлков на 3500 жителей	Лит.	Лист	Листов
Нач. отд.	Жук.			Р	5	
Гл. спец.	Рейзис					
Рук. гр.	Ильина		Блок №3. Магазин Электроосвещение, План подвала. Расчетная таблица щитков	Госстрой УССР Гипрограждан промстрой г. Киев		
Проект.	Индман					
Провер.	Рейзис					

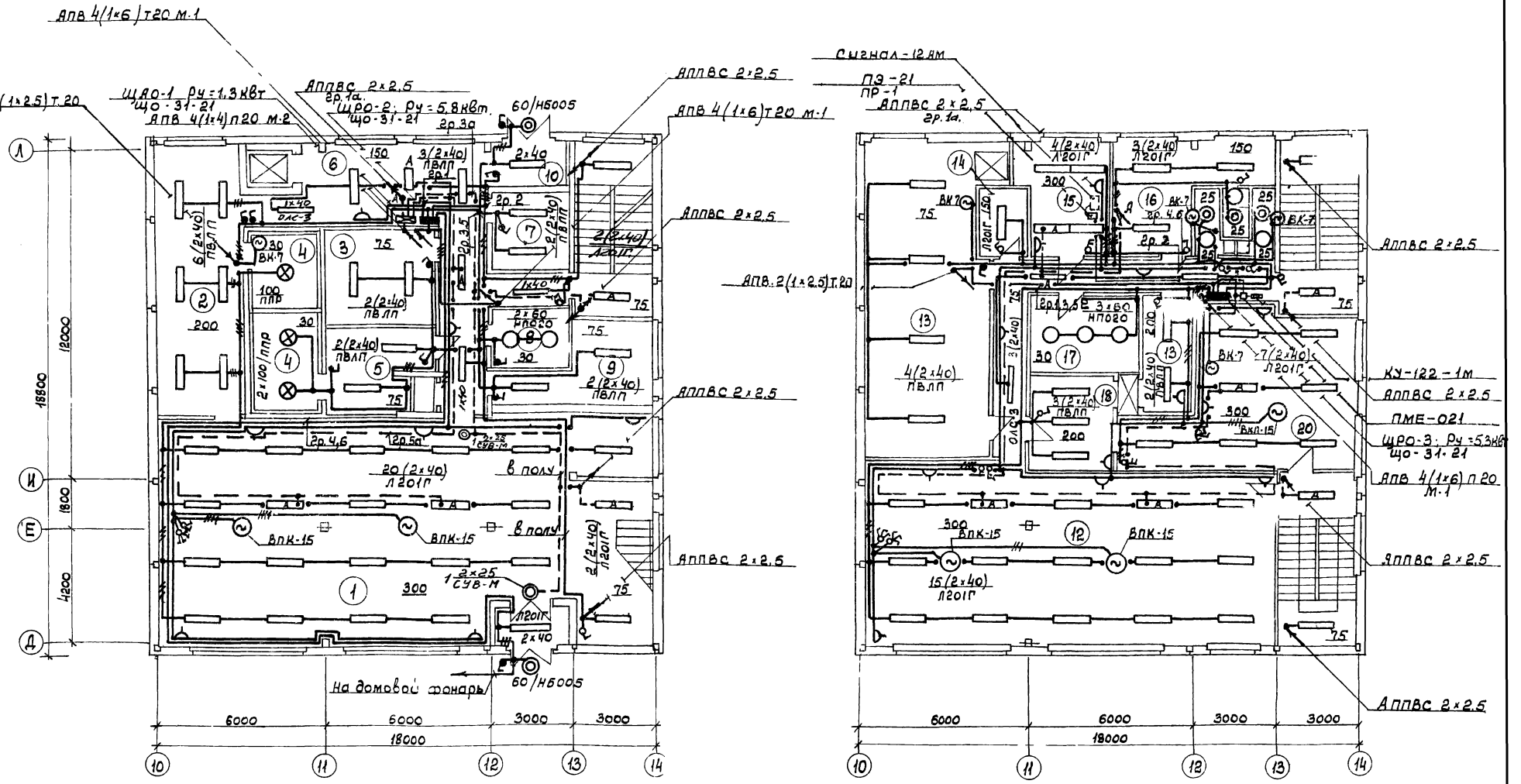

I этаж

1. Торговый зал по продаже продовольственных товаров.
2. Кладовая фруктов, овощей, консервов, солений, мяса и рыбы, разрубочная.
3. Кладовая бакалейных товаров.
4. Охлаждаемая камера.
5. Кладовая гастрономических товаров, молочных продуктов, вина, пива, напитков.
6. Приемочное помещение.
7. Моечная.
8. Кладовая уборочного инвентаря.
9. Кладовая хлеба и кондизделий.
10. Тамбур.
11. Коридор.
11а. Лестничная клетка.

II этаж

12. Торговый зал по продаже непродовольственных товаров.
13. Кладовая непродовольственных товаров.
14. Бельевая.
15. Контора.
16. Гардеробная.
17. Хранение упаковочных материалов.
18. Подсобное помещение кафетерия.
19. Подсобное помещение стола заказов.
20. Помещение кафетерия и отдела заказов.
21. Санузлы и душевая.
22. Коридоры.

Примечание.

В помещениях кладовых выключатели установить снаружи у входных дверей

49
7935/1

			1979	Т.П.271-13-85	ЭЛ
			Серия типовых проектов крупнопанельных зданий для сельского строительства		
Авт.арх	Лукьянов		Торговый центр для поселков на 3500 жителей.	Лит	Лист	Листов
Нач.отд	Жук			Р	6	
Гл.спец	Рейзис		Блок №3. Магазин. Электроосвещение. Планы 1-го, 2-го этажей.	Госстрой УССР Гипрограждданпромстрой г. Киев	
Рук.гр	Ильина				
Проектир	Индман				
Провер.	Рейзис				

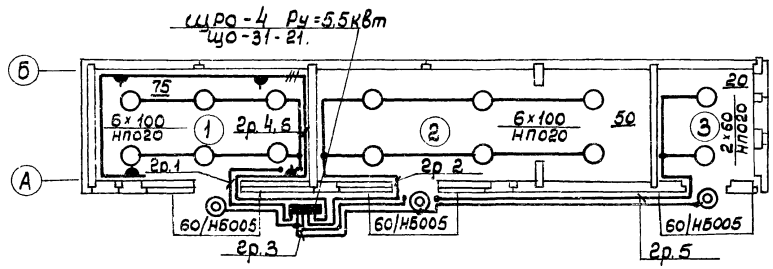

Экспликация помещений.

1. Пункт приема посуды – 17.460 м².
2. Тарная – 26.950 м².
3. Мусоросборник – 8.730 м².

Схема отключения вентиляции при пожаре.

Схема электрическая соединений

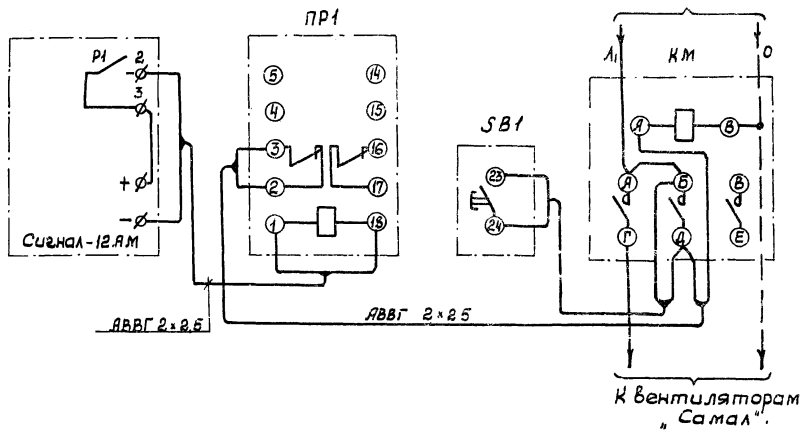

Схема электрическая принципиальная

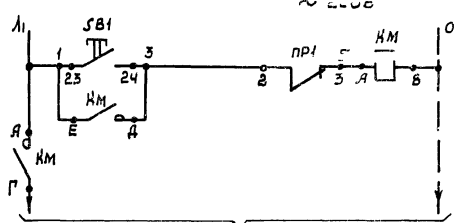

Примечания.

1. Наружные питающие сети пункта приема посуды решаются совместно с сетями прод и пром. магазина в проекте привязки.
2. Щиток щро-4 устанавливается с наружи на стене пункта в металлическом ящике с запирающимися дверьми, комплектуемом индивидуально
3. Розеточная группа используется для подключения, в местах указанных в сантехнической части проекта, 4-х нагревательных приборов типа ПЭТ мощностью 1 кВт. каждый.

Наимен. группы	Потеря на пряжен.%	Момент кВт.м.	Длина, м	Рабочий ток, А	Мощность кВт.	Марка сечение способ прокладки проводов и кабелей	Ток расцепит.	Тип автомата
1	2	3	4	5	6	7	8	9
Раб.осв помещ.1	0.2	3.0	5	1.4	0.6	АВВГ 2×2,5	6	Ат-1031
Раб.осв входов	0.1	1.0	5	0.9	0.2	—"—	—"—	—"—
Раб.осв помещ.3	0.1	1.8	15	0.6	0.12	—"—	—"—	—"—

щро-4
Ру=5,5кВт.
що-31-21

Тип автомата	Ток расцепит.	Марка сечение способ прокладки проводов и кабелей	Мощность кВт.	Рабочий ток, А	Длина, м	Момент кВт.м.	Потеря на пряжен.%	Наимен группы
Ат-1031	6	АВВГ 2×2,5	0.6	1.4	5	3.0	0,2	Раб.осв. помещ.2
—"—	10	АВВГ						Розеточная
—"—	—"—	3×2,5	4.0	6,1	15	60	1.2	группа

			1979	Т.П. 271-13-85	ЭЛ
			Серия типовых проектов крупнопанельных зданий для сельского строительства.		
Авт. проек.	Лукьянов		Торговый центр для поселков на 3500 жителей	Лит.	Лист	Листов
Нач. отд.	Жук			Р	7	
Гл. спец.	Рейзис		Блок №3. Пункт приема посуды. План электроосвещен. Схема отключения вентиляции при пожаре.	Госстрой УССР Гипрограждданпромстрой г. Киев		
Рук. гр.	Ильина					
Проект.	Индман					
Провер.	Рейзис					

Спецификация материалов по эл. освещению

N п/п	Наименование	Тип	Ед. изм.	Кол-во	Прим.
	I Светильники, лампы				
1	Светильник люминесцентный /2×40/ вт	Л 201 Г	шт	60	
2	То же	ПВЛП	-"-	26	
3	То же, но /1×40/ вт	ОЛС-3	-"-	6	
4	Светильник с лампой накаливания до 100 вт	арт. 352	-"-	8	
5	То же	НПО 20	-"-	8	
6	То же	НБ005	-"-	5	
7	То же	ППР 100	-"-	10	
7а	То же с лампами 2×25 вт	СУВ-М	-"-	2	
8	Лампа люминесцентная $P_н$ = 40 вт	ЛБ-40	-"-	182	
9	Стартер с керамическим конденсатором	СК-220	-"-	182	
10	Лампа накаливания $P_н$ = 100 вт	Б220-100	-"-	12	
11	То же, но $P_н$ = 60 вт	Б220-60	-"-	13	
12	То же, но $P_н$ = 25 вт	Б220 25	-"-	10	
	II Установочная аппаратура				
13	Щиток эл. осветительный	ЩО 31-21	-"-	4	$J_{расц.}$ = 16а
13а	Щиток квартирный	ЩК 16	-"-	1	
14	Ящик с понижающим трансформатором $U_н$ = 220 / 36 в	ЯТП-0 25	-"-	2	
15	Выключатель, $U_н$ = 250 вт, $J_н$ = 6а	инд. 02210	-"-	12	
16	То же	инд 02010	-"-	3	
17	То же	инд. 02610	-"-	20	
18	Розетка штепсельная	инд. 03270	-"-	19	
19	Металлоконструкции мелкие	-	кг	40	
	III Провода, трубы				
20	Провод алюминиевый, сечением 1×6 мм²	АПВ	м	100	
21	То же, но сеч. 1×4 мм²	-"-	-"-	40	
22	То же, но сеч. 2×2,5 мм²	АППВС	-"-	930	
23	То же, но сеч. 3×2,5 мм²	-"-	-"-	250	
24	Кабель с алюминиевыми жилами сеч 2×2,5 мм²	АВВГ	-"-	110	
25	То же, но сеч 3×2,5 мм²	-"-	-"-	35	
26	Труба винипластовая с усл. проходом 20 мм	ПВХ-60	-"-	35	

Спецификация материалов по эл. силовому оборудованию

N п/п	Наименование	Тип	Ед. изм.	Кол-во	Прим.
	I Распределительная и низковольтная аппаратура				
1	Устройство вводно-распределительное	ВРУ 1-21	шт	1	
2	Щиток групповой распределительный с 4-мя автоматами А 3163 и с 2-мя - А 3161 ($J_{расц.}$ = 15а)	СУ 9443-18	-"-	1	
3	То же, но с 6-ю автоматами А 3163 и с 2-мя - А 3161 ($J_{расц.}$ = 15а)	СУ 9444-23	-"-	1	
4	Разъем штепсельный трехполюсный с заземляющим контактом	А 700/ /А 701	-"-	1	
5	Коробка модульная	КМ-4	-"-	10	
	II Провода, трубы				
6	Провод алюминиевый сечением 1×4 мм²	АПВ	м	170	
7	То же, но сеч 1×2,5 м	-"-	-"-	440	
8	Труба винипластовая с условными проходом 40 мм	ПВХ-60	-"-	50	
9	То же, но, с усл проходом 20 мм	-"-	-"-	110	
10	Металлоконструкции мелкие монтажные	-"-	кг	50	

Спецификация материалов по эл. освещению пункта приема

N п/п	Наименование	Тип	Ед. изм.	Кол-во	Прим.
1	Светильник с лампой накаливания до 100 вт, потолочный	НПО 20	шт	14	
2	То же, но настенный	НБ 005	-"-	3	
3	Лампа накаливания $P_н$ = 100 вт	Б220-100	-	12	
4	То же, но $P_н$ = 60 вт	[illegible]	-"-	5	
5	Щиток эл. осветительный групповой	ЩО-31-21	-"-	1	
6	Кабель с алюминиевыми жилами, сеч. 2×2,5 мм²	АВВГ	м	190	
7	То же, но сеч. 3×2,5 мм²	-"-	-"-	15	
8	Розетка двухполюсная с заземляющим контактом на 10 а, 250 в с уплотненным вводом	У-220	шт	4	
9	Прибор нагревательный $P_н$ = 1 кВт	ПЭТ	-"-	4	
10	Металлоконтструкции мелкие монтажные	-	кг	10	

Спецификация материалов по оборудованию отключения вентиляции при пожаре.

N п/п	Наименование	Тип	Ед. изм.	Кол-во	Примеч.
1.	Пускатель магнитный в защищенном исполнении	ПМЕ-021	шт.	1	
2	Пост кнопочный 2-х штифтовой	КУ-122-1	-"-	1	
3	Реле промежуточное, Икат-24В пост. тока	ПЭ-21	-"-	1	Кат. № 2ПР309145 151

47

7935/1

			1979	Т.П. 271-13-85	ЭЛ
			Серия типовых проектов крупнопанельных зданий для сельского строительства		
Нач. отд.	Жук		Торговый центр для поселков на 3500 жителей	Лит. Р	Лист 8	Листов
Гл. спец.	Рейзис				
Рук. гр.	Ильина		Блок № 3. Магазин. Сводная спецификация	Госстрой УССР Гипрограждан промстрой г. Киев	
Проект.	Индман				
Провер.	Рейзис				

Перечень чертежей.

NN п/п	Наименование чертежей.	Марка, номер листа	N стр
1	Блок N 3. Устройства связи. Технические указания	СУ-1	48
2	Блок N 3. Устройства связи. Условные обозначения, спецификация.	СУ-2	49
3	Блок N 3. Устройства связи, План подвала, скелетные схемы	СУ-3	50
4	Блок N 3 Устройства связи Планы I и II этажей.	СУ-4	51
5	Устройства связи Шкаф аккумуляторный.	СУ-5	52

Технические указания.

I Телефонизация.

В здании магазина предусматривается ввод телефонного кабеля марки ТПП 10×2×0,4 из телефонной канализации. Кабель прокладывается по наружной стене под защитой стального уголка размером 32×32×4 мм на высоту 2 метра и вводится через сквозное отверстие в здание. Распределительная телефонная коробка емкостью 10×2 устанавливается на 1-ом этаже в тамбуре, на стене. Абонентская проводка от распределительной телефонной коробки к телефонным аппаратам выполняется проводом марки ТРП открыто по стенам на скобах. Телефонные аппараты типа ТАН-72 устанавливаются в приемочном помещении, конторе и помещении кафетерия и отдела заказов.

II Радиофикация.

Ввод радиосети в здание магазина осуществляется через трубостойку, установленную на крыше здания. Абонентский трансформатор мощностью 10 ва устанавливается на трубостойке. Стояк радиосети выполняется проводом марки ПТПЖ 2×1,2 в винипластовой трубе ф 32 мм открыто. Абонентская проводка к радиорозеткам выполняется проводом марки ПТПЖ 2×1,2 по стенам в слое штукатурки. К установке приняты абонентские громкоговорители мощностью 0,15 ва.

III Пожарная сигнализация.

Для устройства автоматической пожарной сигнализации в конторе устанавливается концентратор малой емкости на 10 лучей типа Сигнал-12 м. Питание концентратора осуществляется от сети переменного тока. Резервное питание предусматривается от аккумуляторной батареи, установленной в аккумуляторном шкафу, в подвале. Во всех пожароопасных помещениях на потолке устанавливаются датчики типа ДТЛ-1, проводка к которым выполняется проводом марки ПРППМ 2×0,8, прокладываемым в пустотах панелей перекрытий и частично в слое штукатурки по стенам. Извещатели устанавливаются на потолке на расстоянии 2 метров от стен и 4 метров друг от друга. В конце каждого луча устанавливаются датчики типа ПКИЛ-У. На наружную стену здания выводятся акустический и звуковой сигналы, где устанавливаются электрозвонок и электролампа, проводка к которым выполняется проводом марки АВВГ 2×2,5 открыто.

IV Охранная сигнализация.

Шлейфы охранной сигнализации включаются в концентратор малой емкости, предусмотренный для пожарной сигнализации. Окна и двери охраняемых помещений блокируются на открывание датчиками типа СМК, для блокировки окна на пролом по периметру стеклянного полотна наклеивается алюминиевая фольга. Для блокировки тонких перегородок и дверей прокладывается провод марки ЭП-0,2 в пазах (расстояние между ними 10-15 мм) с последующей их заделкой.

V Заземляющее устройство.

Для заземления трубостойки радиосети предусматривается устройство молниеотвода из стального оцинкованного провода ф 6,5 мм, соединяющего трубостойку радиосети с контуром заземления. Для заземлителей используются стальные уголки размером 50×50×5 мм длиной 2,5 метра, забиваемые на глубину 3 метра. Стальные уголки соединяются между собой полосовой сталью размером 40×4 мм. Количество электродов определяется в зависимости от грунта по таблице выбора заземлителей, расположенной на листе СУ-3.

			1979	Т.П. 271-13-85	СУ	
			Серия типовых проектов крупнопанельных зданий для сельского строительства			
Авт. пр.	Лукьянов		Торговый центр для поселков на 3500 жителей	Лит	Лист	Листов
Нач. отд.	Жук			Р	1	
Рук. гр.	Розина		Блок N 3. Устройства связи. Технические указания	Госстрой УССР Гипрограждан промстрой г. Киев		
Проект.	Балынец					
Провер.	Розина					

Условные обозначения, спецификация.

NN п/п	Обозначение	Наименование материалов и оборудования.	Ед изм	Количество
1	2	3	4	5
		I Телефонизация.		
1		Распределительная телефонная коробка емкостью 10×2 типа КРТП 10×2	шт	1
2		Телефонный аппарат системы АТС типа ТАН-72	шт	3
3		Муфта соединительная емкостью 10×2	-"-	1
4		Провод телефонный однопарный марки ТРП	м	75
5		Кабель телефонный марки ТПП 10×2×0,4	-"-	25
6		Труба винипластовая ф 32 мм.	-"-	10
7		Сталь угловая размером 32×32×4мм.	кг	5
		II Радиофикация		
1		Трубостойка радиосети габаритом 2.5м типа РС 1×2	шт	1
2		Абонентский трансформатор мощностью 10ва типа ТАГ-10ТМ	-"-	1
3		Коробка универсальная для радиотрансляционной сети типа УК-2П	-"-	1
4		То же, типа УК-2С	-"-	2
5		Громкоговоритель абонентский мощностью 0,15ва	-"-	2
6		Радиорозетка штепсельная типа РШР-1	-"-	2
7		Провод радиотрансляционный типа ПГПЖ 2×1,2	м	50
8		Труба винипластовая ф 32 мм	-"-	10
		III Пожарная сигнализация.		
1	Сиг2	Концентратор малой емкости на 5 лучей типа сигнал-12АМ	комп	1
2		То же, типа сигнал-12БМ	-"-	1
3		Шкаф аккумуляторный	шт	1
4		Щелочные аккумуляторы типа 5ЖН-45	шт	3
5		Выпрямитель типа ВСА-5А	шт	1
6		Зарядно-разрядный щит типа ЗРЩ-УРСТ-406	шт	1

1	2	3	4	5
7		Извещатель пожарной сигнализации типа ДТЛ-1	шт	57
8		Извещатель кнопочный типа ПКИЛ-9	-"-	4
9		Коробка ответвительная типа КО-1	-"-	40
10		Звонок электрический переменного тока	-"-	1
11		Электрическая лампа мощностью 25ва	-"-	1
12		Провод марки ПРППМ 2×0,8	м	500
13		Кабель марки АВВГ 2×2,5	-"-	40
14		Кабель марки ВРГ 2×2,5	-"-	40
15		Провод марки ПВ-4 мм²	-"-	30
16		Труба винипластовая ф 32 мм	-"-	15
		IV Охранная сигнализация.		
1		Датчик магнитно-контактный типа СМК	шт	50
2		Блокиратор типа БК-1	-"-	50
3		Коробка ответвительная типа КО-1	-"-	45
4		Алюминиевая фольга рулонная размером 0,8×0,02 мм	м	300
5		Провод марки ЭП-0,2	-"-	100
6		То же, марки ТРП	-"-	100
7		Кабель марки АВВГ 2×2,5	-"-	70
		V Заземляющее устройство		
1		Провод стальной оцинкованный ф 6,5 мм	м	25
2		Сталь угловая размером 50×50×5мм	кг	18,85
3		Сталь полосовая размером 40×4 мм	-"-	3.78

7935/

		1979	Т.П. 271-13-35 СУ
		Серия типовых проектов крупнопанельных зданий для сельского строительства	
Авт. пр.	Лукьянов	Торговый центр для поселков на 3500 жителей	Лит Р; Лист 2; Листов
Нач. отд.	Жук		
Рук. гр.	Розина	Блок №3 устройство связи, условные обозначения, спецификация	Госстрой УССР Гипрогражданпромстрой г. Киев
Проект.	Волынец		
Провер.	Розина		

Скелетная схема телефонной и радиотрансляционной сетей.

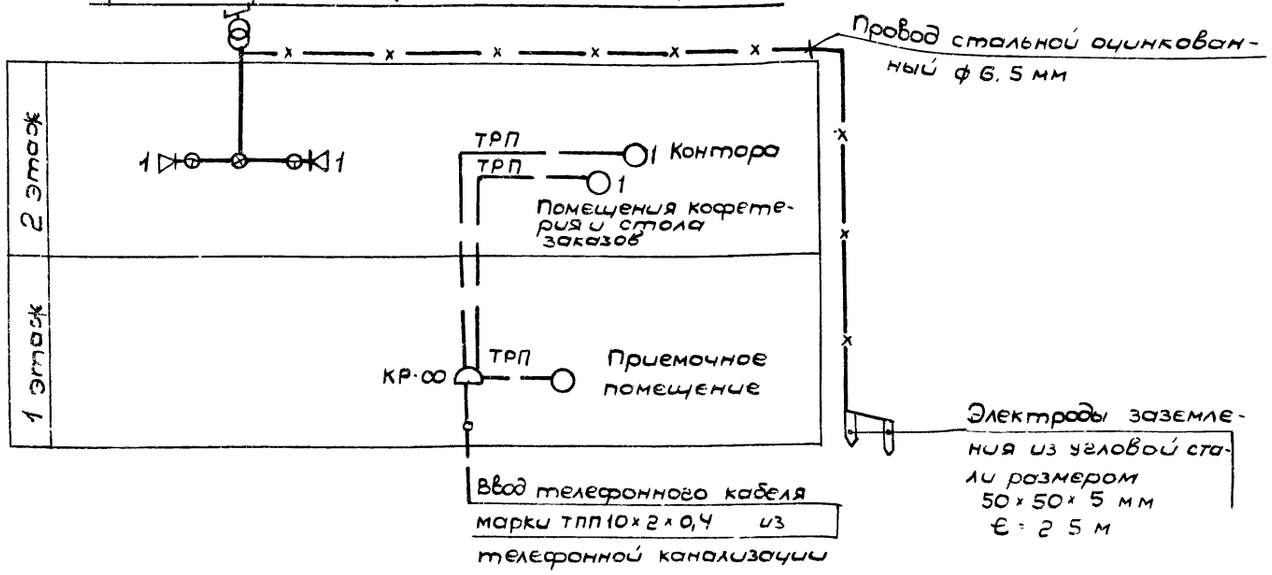

Выкопировка из плана подвала

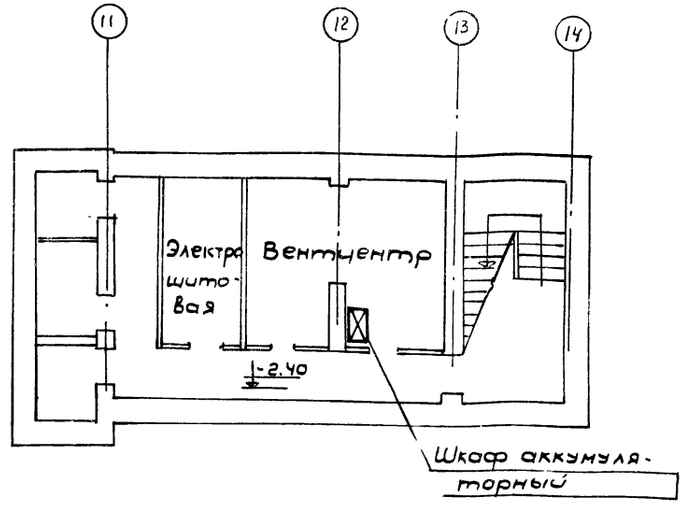

Скелетная схема пожарно-охранной сигнализации

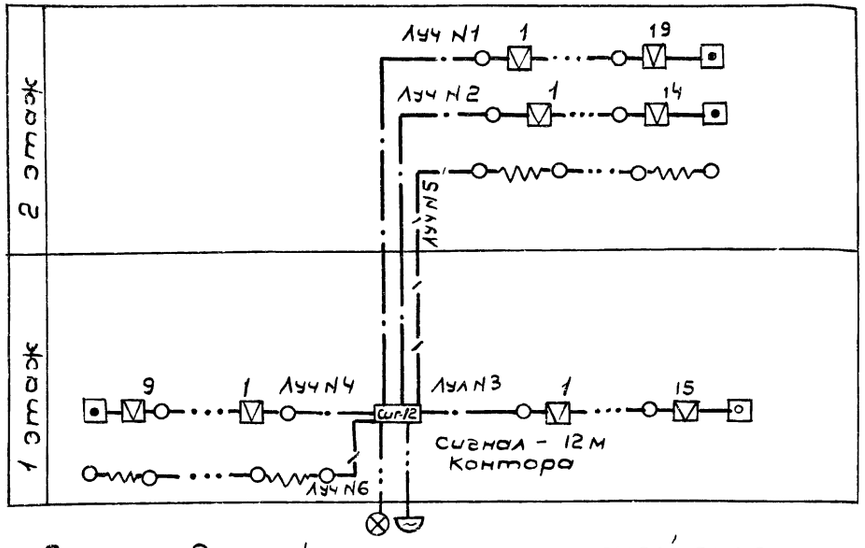

Элементы блокировок окон и дверей

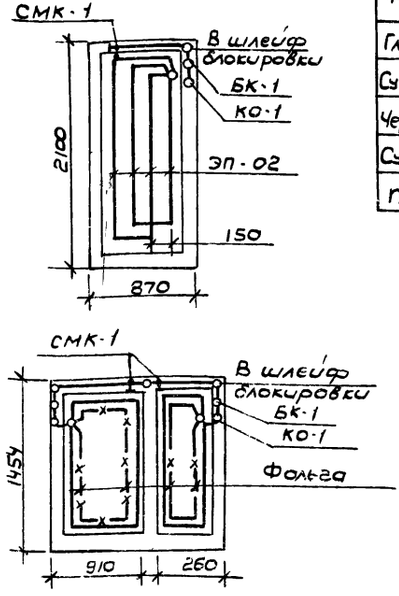

Таблица выбора заземлителей

Грунт	Удельное сопротивление грунта (ом·м)	Заземлители, состоящие из уголков, соединенных полосовой сталью	
		Длина полосовой стали	Количество уголков 50×50×5 ℓ = 2,5 м
Глина		–	1
Суглинок		3	2
Чернозем		9	3
Супесок		12	4
Песок		18	5

Схема соединений концентратора малой емкости

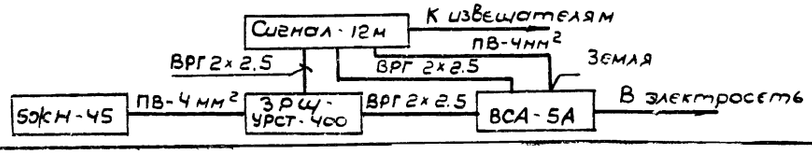

50
7935/1

					1979	Т.П. 271-13-85	СУ
					Серия типовых проектов крупнопанельных зданий для сельского строительства		
Авт. пр	Лукьянов				Торговый центр для поселков на 3500 жителей	Лит	Лист	Листов
Нач. отд	Жук					Р	3	
Рук. гр	Розина				Блок N3. Устройство связи. План подвала. Скелетные схемы	Госстрой УССР Гипрограждданпромстрой г. Киев	
Проект.	Волинец						
Провер	Розина						

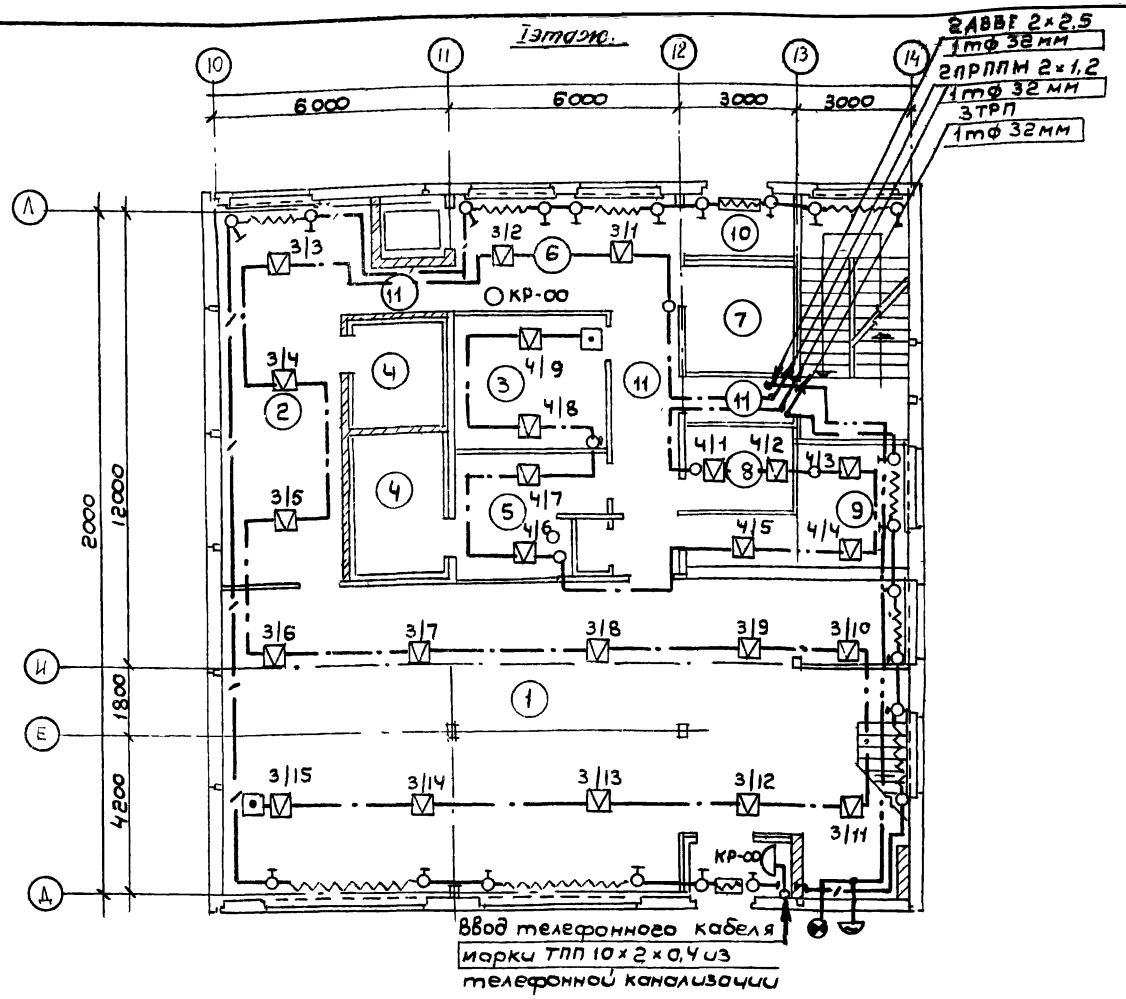

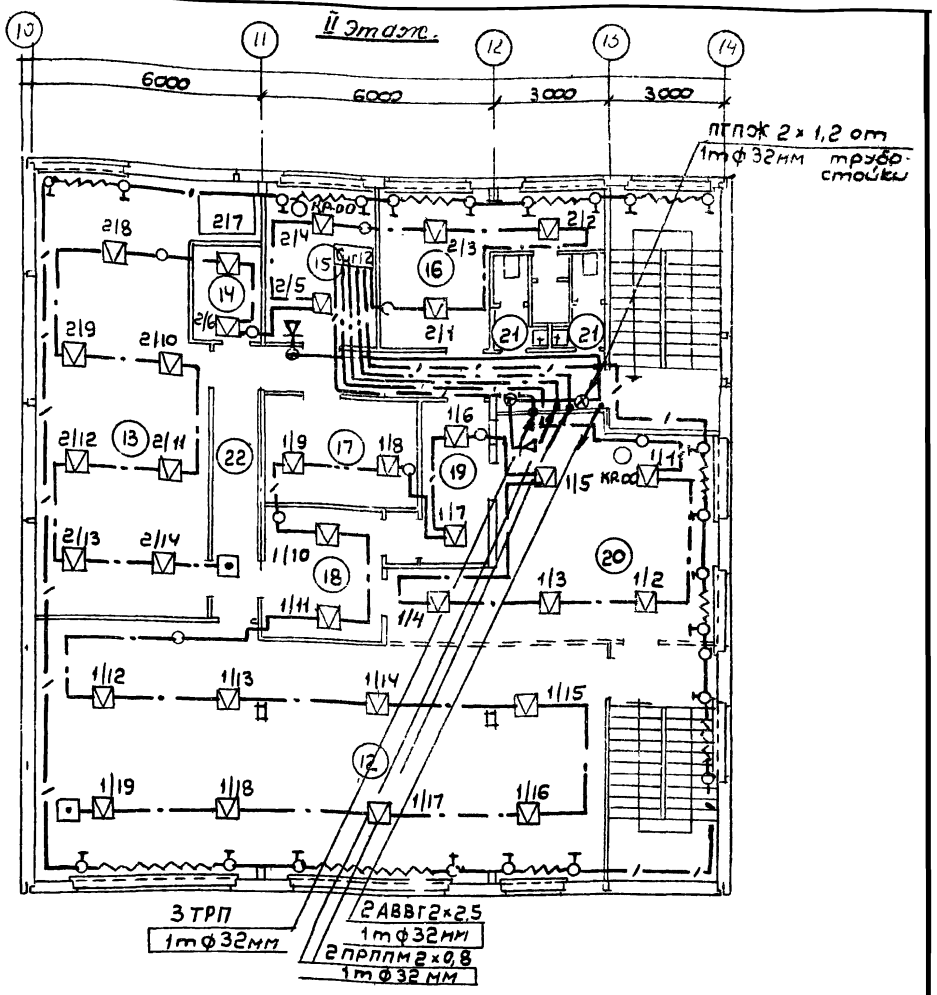

Экспликация помещений

I этаж

1. Торговый зал по продаже продовольственных товаров.
2. Кладовая фруктов, овощей, консервов, солений, мяса и рыбы, разрубочная.
3. Кладовая бакалейных товаров.
4. Охлаждаемая камера.
5. Кладовая гастрономических товаров, молочных продуктов, вина, пива, напитков.
6. Приемочное помещение.
7. Моечная.
8. Кладовая уборочного инвентаря
9. Кладовая хлеба и кондизделий.
10. Тамбур.
11. Коридор.

II этаж

12. Торговый зал по продаже непродовольственных товаров.
13. Кладовая непродовольственных товаров.
14. Бельевая.
15. Контора.
16. Гардеробная.
17. Хранение упаковочных материалов.
18. Подсобное помещение кофетерия.
19. Подсобное помещение стола заказов.
20. Помещение кофетерия и отдела заказов.
21. Санузлы и душевая.
22. Коридоры.

Примечание:

1. Условные обозначения смотреть на листе СУ-2.

51
7935/1

			1979	Т.П. 271-13-85	СУ
			Серия типовых проектов крупнопанельных зданий для сельского строительства		
Авт.пр.	Лукьянов		Торговый центр для поселков на 3500 жителей	Лит. Р	Лист 4	Листов
Нач.отд.	Жук				
Рук.гр.	Розина		Блок N3 Устройства связи. Планы I и II этажей.	Госстрой УССР Гипрограждан-промстр г. Киев	
Проект.	Волынец				
Провер.	Розина				

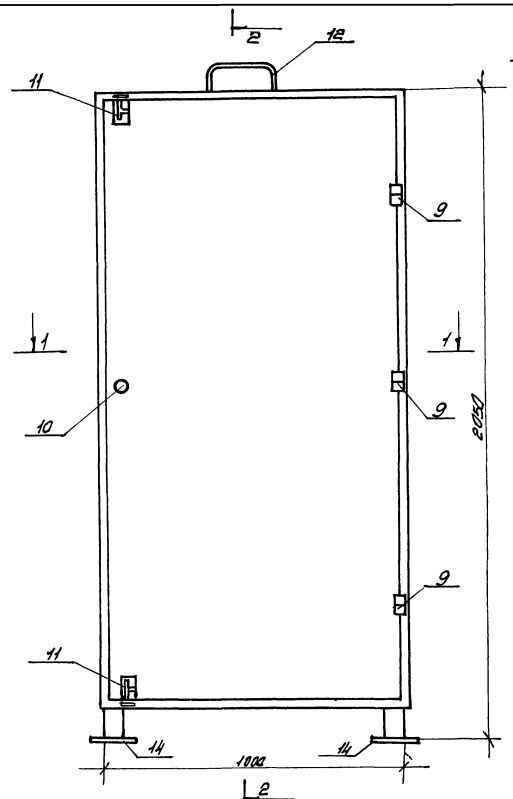

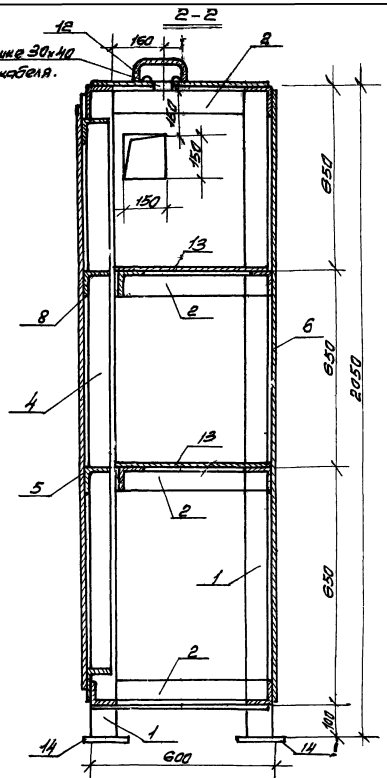

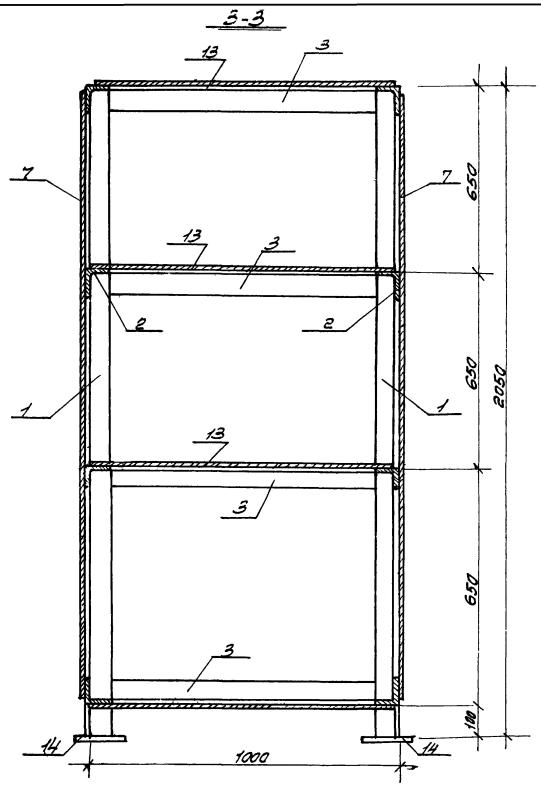

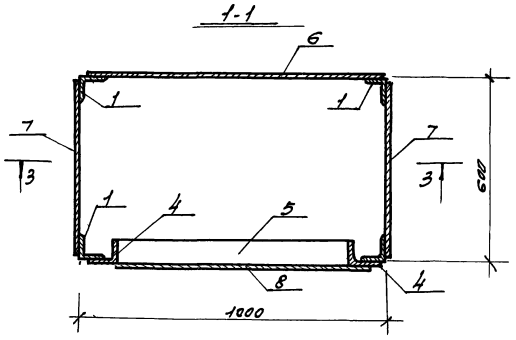

Спецификация стали на шкаф.

№№ п/п.	Профиль	Длина мм	Колич шт	Вес, кг. 1 поз.	Вес, кг. Всех	Вес, кг. Общий	Примеч.
1.	L75×8	2050	4	18,5	74,0	363,0	ГОСТ 8509-72
2.	L75×8	450	8	4,1	32,8		—//—
3.	L75×8	850	8	7,7	61,6		—//—
4.	L75×8	1750	2	15,8	31,6		—//—
5.	L75×8	800	4	7,2	28,8		—//—
6.	-950×1,4	1900	1	20,0	20,0		ГОСТ 380-71
7.	-560×1,4	1900	2	11,5	23,0		—//—
8.	-900×1,4	1700	1	16,8	16,8		—//—
9.	Петля Д-60	—	3	0,1	0,3		—//—
10.	Ручка В1-50	—	1	—	—		—//—
11.	Задвижка Д-150	—	2	0,1	0,3		ГОСТ 5090-79
12.	Проходная плата.	—	1	4,5	4,5		ГОСТ 5088-79
13.	-580×4	950	4	15,5	62,0		ГОСТ 19903-74
14.	-150×10	150	4	1,8	7,2		

Примечания:

1. Каркас сваривается электродами Э-42, hш-6мм по всей длине соприкасновения уголков.
2. Отверстия для вентиляционной трубы делать в зависимости от места установки шкафа с левой или правой стороны. Величина отверстия регулируется заслонкой.
3. Шкаф внутри и снаружи красить кислотно- или щелочеупорной краской светосерого цвета.

(52)

7935/1

				1979	Т.П. 271-13-35	СУ
				Серия типовых проектов крупнопанельных зданий для сельского строительства.		
Нач.пр.	Лукьянов			Торговый центр на 3500 жителей.	Лит Р	Лист 5 / Листов
Нач.отд.	Жук					
Рук.гр.	Розина			Блок №3. Устройства связи. Шкаф аккумуляторный	Госстрой УССР Гипрограндиапромстрой г. Киев.	
Проект.	Валынец					
Провер.	Розина					

gost.e-ecolog.ru