ТИПОВОЙ ПРОЕКТ
254-9-65

ЦЕНТРАЛЬНАЯ РАЙОННАЯ АПТЕКА II КАТЕГОРИИ
(КОНСТРУКЦИИ СЕРИИ ИИ-04)

ЗДАНИЕ СУШКИ И ОБРАБОТКИ ЛЕКАРСТВЕННОГО РАСТИТЕЛЬНОГО СЫРЬЯ

АЛЬБОМ - I

1.1-1 АРХИТЕКТУРНО-СТРОИТЕЛЬНАЯ ЧАСТЬ
2.1-1 ОТОПЛЕНИЕ И ВЕНТИЛЯЦИЯ
3.1-1 ВОДОПРОВОД И КАНАЛИЗАЦИЯ
4.1-1 ТЕХНОЛОГИЯ
5.1-1 ЭЛЕКТРООБОРУДОВАНИЕ
5.2-1 КИП И АВТОМАТИКА
6.1-1 СЛАБОТОЧНЫЕ УСТРОЙСТВА И ПОЖАРНАЯ СИГНАЛИЗАЦИЯ

17177-01

gost.e-ecolog.ru

Цена 2-28

Отпечатано
в Новосибирском филиале ЦМТБ
630064 г. Новосибирск, пр. Карла Маркса 6
Выдано в печать: "13" 5 1982г.
Заказ 1635 200

ТИПОВОЙ ПРОЕКТ
254-9-65

ЦЕНТРАЛЬНАЯ РАЙОННАЯ АПТЕКА II КАТЕГОРИИ
(КОНСТРУКЦИИ СЕРИИ ИИ-04)
ЗДАНИЕ СУШКИ И ОБРАБОТКИ ЛЕКАРСТВЕННОГО РАСТИТЕЛЬНОГО СЫРЬЯ

АЛЬБОМ - I

СОСТАВ ПРОЕКТА:

АЛЬБОМ - I	1.1-1	АРХИТЕКТУРНО-СТРОИТЕЛЬНАЯ ЧАСТЬ
	2.1-1	ОТОПЛЕНИЕ И ВЕНТИЛЯЦИЯ
	3.1-1	ВОДОПРОВОД И КАНАЛИЗАЦИЯ
	4.1-1	ТЕХНОЛОГИЯ
	5.1-1	ЭЛЕКТРООБОРУДОВАНИЕ
	5.2-1	КИП И АВТОМАТИКА
	6.1-1	СЛАБОСТОЧНЫЕ УСТРОЙСТВА И ПОЖАРНАЯ СИГНАЛИЗАЦИЯ
АЛЬБОМ - II	7.1-1	СМЕТЫ
АЛЬБОМ - III		МЕРОПРИЯТИЯ ПО ПЕРЕВОДУ ВСПОМОГАТЕЛЬНЫХ ПОМЕЩЕНИЙ В ПОДВАЛЕ ЗДАНИЯ СУШКИ СЫРЬЯ ИЗ РЕЖИМА ХОЗЯЙСТВЕННОЙ ЭКСПЛУАТАЦИИ НА РЕЖИМ ПРУ (Б-1-70)

РАЗРАБОТАН
ПРОЕКТНЫМ ИНСТИТУТОМ
МИНЗДРАВА РСФСР

ГЛАВНЫЙ ИНЖЕНЕР ИНСТИТУТА /Ю.ХОЛМОГОРОВ/
ГЛАВНЫЙ АРХИТЕКТОР ПРОЕКТА /В.КОПАЕВ/

ТЕХНИЧЕСКИЙ ПРОЕКТ
УТВЕРЖДЕН
ГОССТРОЕМ РСФСР. ПОСТАНОВЛЕНИЕ N 71 ОТ 15.11.79 Г.
РАБОЧИЕ ЧЕРТЕЖИ ВВЕДЕНЫ В ДЕЙСТВИЕ
ПРОЕКТНЫМ ИНСТИТУТОМ МИНЗДРАВА РСФСР
ПРИКАЗ N 237/пр ОТ 1.X.80 Г.

Альбом I

Типовой проект 254-9-65

Ведомость чертежей основных комплектов

Лист	Наименование	Стр.	Примеч.
1	Общие данные /начало/	2	
2	Общие данные /продолжение/	3	
3	Общие данные /окончание/	4	
АС-1	Лист привязки	5	
АС-2	Планы. Фасады. Разрез 1-1. Узлы и детали кровли. (Основное решение)	6	
АС-3	План фундаментов. Схема расположения сборных элементов покрытия. Ведомость перемычек. (Основное решение)	7	
АС-4	Планы. Фасады. Разрез 1-1. Узлы и детали кровли. (Вариант с подвалом)	8	
АС-5	План подвала. Разрезы. (Вариант с подвалом)	9	
АС-6	Схемы расположения сборных элементов фундаментов, перекрытия, стен. (Вариант с подвалом)	10	
АС-7	Развертки стен. (Вариант с подвалом)	11	
АС-8	Схема раскладки сеток в перекрытии. План с расположением закладных деталей и отверстий. (Вариант с подвалом)	12	
АС-9	Схема расположения сборных элементов покрытия. Ведомость перемычек. (Вариант с подвалом)	13	
АС-10	Спецификация (Основное решение)	14	
АС-11	Спецификация. (Вариант с подвалом). Начало	15	
АС-12	Спецификация. (Вариант с подвалом). Окончание	16	
ТХ-1	План 1 этажа. Разрез А-А. Спецификация. (Основное решение и вариант с подвалом)	17	
ОВ-1	Характеристика-отопительно-вентиляционных систем. Сводная спецификация, основные показатели	18	
ОВ-2	Отопление и вентиляция. Планы и схемы (основное решение и вариант с подвалом)	19	
ВК-1	Водопровод и канализация (основное решение)	20	
ВК-2	Водопровод и канализация (вариант с подвалом)	21	
ВК-3	Водопровод и канализация. Спецификация. (Вариант с подвалом)	22	
ЭО-1	Сводная спецификация	23	
ЭО-2	Расчетная схема распределительных сетей	24	
ЭО-3	Планы осветительных и силовых сетей основного решения и вариант с подвалом	25	
УС-1	Слаботочные устройства и пожарная сигнализация основного решения и вариант с подвалом	26	
ЭА-1	Схемы автоматизации. Электрозадвижка на канализационном выпуске	27	
ЭА-2	Схема внешних проводок. План подвала. Электрозадвижка на канализационном выпуске	28	

Ведомость ссылочных и прилагаемых документов

Обозначение	Наименование	Примечания
	Ссылочные документы	
1.136-3 вып. 1	Окна и балконные двери с двойным остеклением для жилых и общественных зданий	
1.136-4	Окна и балконные двери деревянные с тройным остеклением для жилых и обществ. зд.	
1.136-10	Двери деревянные внутренние для жилых и общественных зданий	
1.135-1 альбом I	Двери деревянные входные	
1.135-1 альбом II	Двери деревянные служебные для жилых и общественных зданий	
2.244-1 вып. 4	Детали полов общественных зданий	
1.136-2	Подоконные доски	
ГОСТ 13579-78	Блоки бетонные для стен подвалов	
ГОСТ 8509-72	Уголки равнобокие	
1.112-7 вып. 1	Плиты ж/б для ленточных фундаментов	
1.138-10 вып. 1	Перемычки сборные железобетонные	
1.141-1 вып. 6, 10, 11, 58	Панели перекрытий железобетонные	
1.141-10 вып. 10, 14	Панели перекрытий из легких бетонов	
1.155-1 вып. 1	Ступени бетонные и железобетонные	
1.243-2	Плоские плиты	
1.242-2	Плиты ребристые	
1.151-4 вып. 1	Лестничные марши	
1.152-3 вып. 1	Лестничные площадки ребристые	
ИИ-04-8 вып. 1	Металлические монтажные детали и ограждение лестниц	
ИИ-04-4 вып. 23	Фризовые камни ж/б рядовые	
2.230-1 вып. 5	Детали перегородок общественных зданий	
2.240-1 вып. 2	Детали перекрытий общественных зданий	
1.138-3 вып. 1	Плиты карнизные	
3.006-2 вып. II-2	Плиты каналов	
1.494-10	Решетки щелевые регулирующие типа „Р"	
1.494-32	Зонты и дефлекторы вентиляционных систем	
4.904-69	Детали крепления санитарно-технических приборов и трубопроводов	

Условные обозначения и изображения

Графич. изображ.	Наименование
ПК	Шкаф пожарного крана
	Отверстие в стене
	Штепсельная розетка 2х полюсная h=800мм
Э	Электроввод
Г	Телефонный аппарат городской связи
▷	Динамический громкоговоритель 3х программного вещания
⊡	Датчик тепловой
—— ·	Сеть радиофикации
— —	Сеть пожарной сигнализации

Настоящий проект выполнен в соответствии с действующими нормами и правилами (в том числе по взрывопожарной безопасности)

Главный архитектор проекта — Копаев В.Г.
Главный инженер проекта — Бродач В.М.
Главный инженер проекта привязки

Согласовано: Нач. тех. отд. Линаск

Согласовано:

Инв. № подл. | Подпись и дата | Взам. инв. №

Привязан:

Инв. №

254-9-65

Гл. кон. ин.	Михайлов		16.10.80
Гл. арх. ин.	Масленникова		16.10.80
Рук. маст.	Дембовский		13.10.80
Нормоконт.	Белов		10.10.80
ГАП	Копаев		10.10.80
Ст. арх.	Обухова		8.10.80
Архит.	Донцева		8.10.80
Провер.	Бродач		8.10.80

Центральная районная аптека II категории (конструкции серии ИИ-04)

Здание сушки и обработки лекарственного растительного сырья

Стадия	Лист	Листов
Р	1	3

Общие данные /начало/

Проектный институт Минздрава РСФСР г. Москва

Типовой проект 254-9-65 Альбо

Ведомость основных комплектов рабочих чертежей

Обозначение	Наименование	Примечан
Р 1.1-1	Архитектурно-строительная часть	
Р 2.1-1	Отопление и вентиляция	
Р 3.1-1	Водопровод и канализация	
Р 4.1-1	Технологическая часть	
Р 5.1-1	Электрооборудование	
Р 5.2-1	КИП и автоматика	
Р 6.1-1 Р 6.2-1	Устройства связи и радиофикация Пожарная сигнализация	
Р 7.1-1	Сметы	

Толщины наружных стен

Материал стен	Толщина наружных стен при расчетных зимних t° наружного воздуха		
	-20°С	-30°С	-40°С
Кирпич пустотелый пластического прессования, плотность кладки 1400 кг/м³ ГОСТ 6316-74	380	510	640
Кирпич глиняный обыкновенный, плотность кладки 1800 кг/м³ ГОСТ 530-71	510	510	640
Кирпич силикатный одинарный /250×120×65/ плотность кладки 1800 кг/м³ ГОСТ 379-79	510	640	770

Таблица толщин слоя утеплителя по кровле в мм

Расчетная t° наружного воздуха	-20°С	-30°С	-40°С
Изделия из ячеистых бетонов теплоизоляционные ГОСТ 5742-76	180	220	240

Ведомость отделки

Наименование	Пол			Потолок	Стены и перегородки
	Площадь м²	№ узлов по 2-244-18 ч	Покрытие		
Помещения сушки и обработки лекарственного растительного сырья	45	250 127	Керам плитка	Водоэмульсионное покрытие	Масляная покраска
Лестничная клетка	–	–	–	"	"
Тамбур	2.5	250 127	Керамич плитка	"	"

Общие указания

Рабочие чертежи типового проекта здания сушки лекарственного растительного сырья со стенами из кирпича разработаны на основании технического проекта, утвержденного Госстроем РСФСР постановлением № 271 от 15 ноября 1979 г.

Типовой проект разработан для строительства на территориях в I в подрайоне, II и III климатических районах с расчетными температурами -20°С, -30°С (основное решение), -40°С в нормальной зоне влажности. Скоростной напор ветра на высоте 10 м q_0=45 кгс/м². Вес снегового покрова на 1 м² горизонтальной поверхности земли p_0=100 кгс/м². Применение типового проекта исключает районы вечной вечной мерзлоты, сейсмические районы, зоны просадочных грунтов и участки над подрабатываемыми территориями. Геологические условия - спокойный рельеф, грунты в основаниях непучинистые, непросадочные со следующими нормативными характеристиками: φ=20°, $C^н$=0,11 кг/см², γ=1,8 тс/м³. Графическая часть проекта разработана для расчетной зимней температуры -30°С. Для здания сушки разработан вариант с подвалом. Здание оборудуется холодным и горячим водоснабжением, канализацией, центральным отоплением, радио, телефоном и автоматической пожарно-охранной сигнализацией, электроснабжением.

Архитектурно-планировочная часть

Здание сушки запроектировано одноэтажным без подвала /основное решение/ и вариант с подвалом.

Здание располагается на участке центральной районной аптеки II категории со стороны хозяйственного подъезда. При входе предусматривается крытый навес - крыльцо.

Отделка здания аналогична отделке здания аптеки.

Конструктивная часть

Здание сушки решено с несущими продольными стенами. Пространственная жесткость здания обеспечивается совместной работой наружных стен и горизонтального диска перекрытия. Фундаменты ленточные из монолитного бетона. Вариант с подвалом дан с фундаментами из сборных железобетонных плит. Стены подвала из бетонных блоков. Отметка низа фундамента в месте прохода инженерных коммуникаций условно принята в одном уровне с отметкой подошвы фундамента.

При привязке проекта при необходимости предусмотреть заглубление фундаментов в этих местах.

Под фундаменты устраивается бетонная подготовка.

По периметру здания устраивается асфальтовая отмостка шириной 1 м.

Наружные стены из пустотелого глиняного кирпича /ГОСТ 6316-74/ М75 на цементно-известковом растворе М25 с облицовкой фасадов пустотелым лицевым кирпичом /ГОСТ 7484-78/

Внутренние стены из обыкновенного глиняного кирпича /ГОСТ 530-71/ на растворе М25

Кладка цоколя ниже гидроизоляционного слоя из обыкновенного глиняного кирпича М100 на растворе М50.

Проектом предусмотрены варианты наружных стен из одинарного силикатного кирпича /ГОСТ 379-79/ и обыкновенного глиняного кирпича /ГОСТ 530-71/

Перемычки сборные железобетонные

Перекрытие и покрытие - сборные железобетонные панели с круглыми пустотами и ребристые.

Проектом предусмотрен вариант перекрытия из легкобетонных панелей.

Перегородки кирпичные толщиной 120 мм

Лестничные площадки и марши - сборные железобетонные. Наборные ступени по кирпичным стенам.

Ограждения лестниц - металлические

Кровля совмещенная, невентилируемая с неорганизованным наружным водостоком. Утеплитель - плиты из ячеистого бетона.

Привязан

Инв. №

Гл. кон. ин.	Михайлов		16.10.80
Гл. арх. ин.	Масленникова		16.10.80
Рук. маст.	Дембовский		
Нормок.	Белов		
ГАП	Колаев		10.10.80
Ст. арх.	Обухова		9.10.80
Архитек.	Донцева		9.10.80
Проверил	Колаев		

254-9-65

Центральная районная аптека II категории /Конструкции серии ИИ-04/

Здание сушки и обработки лекарственного растительного сырья

Стадия	Лист	Листов
Р	2	

Общие данные /продолжение/

Проектный институт Минздрава РСФСР г. Москва

Разуклонка на кровле – из керамзитового гравия.

Работы по устройству монолитных фундаментов и возведению кирпичных стен в летних и зимних условиях производить с соблюдением требований СН и П III 15-76, СН и П III-17-78

Технологическая часть.

Проектом предусматривается основное решение – одноэтажное здание и вариант с подвалом. Расстановку оборудования в подвале смотри альбом III.

Сушка лекарственного растительного сырья осуществляется в ящичной сушилке марки СЯ-16-8, устанавливаемой в специально выделенном помещении

Санитарно-техническая часть

Теплоснабжение здания предусматривается от теплового узла аптеки с параметрами теплоносителя 95-70°

Отопление. В здании запроектирована двухтрубная система отопления, тупиковая, с нижней разводкой.

В качестве нагревательных приборов приняты регистры из гладких труб. Магистрали, стояки и подводки к нагревательным приборам прокладываются открыто Воздухоудаление осуществляется через воздушные краны.

Вентиляция. В здании запроектирована вытяжная вентиляция с естественным побуждением.

Водоснабжение. Помещение сушки при двух вариантах обеспечивается водой от заводомерной водопроводной сети аптеки и прокладывается в канале теплосети Расходы воды для помещения сушки учтены в основных показателях аптеки.

Электрооборудование

Питание осветительных и силовых электроприемников здания сушки лекарственного растительного сырья предусматривается на напряжение 380/220 вольт кабелем марки „АВВБ" от вводнораспределительного устройства аптеки.

Учет электроэнергии предусматривается приборами учета, установленными в помещении электрощитовой аптеки.

Электроосвещение помещений основного решения и 1го этажа варианта с подвалом предусматривается светильниками с люминисцентными лампами, а подвал – светильниками с лампами накаливания.

В качестве распределительного устройства принят щит серии СУ9400.

Монтаж групповых осветительных сетей выполняется проводом марки АППВС, прокладываемым скрыто под штукатуркой стен и в пустотах плит перекрытия, для основного варианта и 1го этажа варианта с подвалом Для варианта с подвалом – в подвале монтаж групповых сетей выполняется кабелем марки АВВГ открыто на скобах по строительным конструкциям.

Монтаж силовых распределительных сетей предусматривается проводом марки АПВ-660 в винипластовых и стальных тонкостенных трубах, прокладываемых в подготовке пола.

Для защиты от поражения электрическим током предусмотреть присоединение к заземленному нулевому проводу сети корпусов электрощита и сушки.

Слаботочные устройства

Для предупреждения возможности возникновения пожара в помещениях сушки трав предусматривается устройство системы пожарной сигнализации. В качестве датчиков пожарной сигнализации применяются тепловые датчики типа ДТЛ, монтируемые на потолках помещений не далее 2х метров от стены, 4х метров друг от друга и 0,5 метра от светильников. Перед каждым помещением, где устанавливаются датчики, монтируются разветвительные коробки УК-2П. Сеть пожарной сигнализации выполняется проводом марки ТРП 1×2×0,5, прокладываемым открыто по строительным конструкциям. Датчики пожарной сигнализации включаются в приемную станцию, расположенную на 1 этаже здания аптеки.

В варианте со вспомогательными помещениями предусматривается установка телефонного аппарата внешней телефонной связи и динамического громкоговорителя.

Сеть телефонизации и радиофикации выполняется соответственно проводом ТРП 1×2×0,5 и ПТПЖ 2×1,2, прокладываемыми открыто по строительным конструкциям.

КИП и автоматика

(Электрофицированная задвижка на канализационном выпуске)

Автоматический контроль переполнения канализационного колодца осуществляется с помощью сигнализатора уровня типа ИКС-2Н, датчик которого устанавливается в специальном патрубке на трубопроводе канализационного выпуска до электрофицированной задвижки. При переполнении канализационного колодца происходит повышение уровня стоков в патрубке, срабатывает сигнализатор уровня, закрывается задвижка и срабатывает аварийная светозвуковая сигнализация над входом в подвал. Открытие задвижки возможно с помощью кнопки управления, установленной в силовом шкафу управления, после устранения причины аварии

Указания по привязке проекта

1. Проект может быть осуществлен только после его привязки к участку строительства.
2. При привязке из проекта исключаются все материалы, листы, детали, размеры, графы, текстовые материалы, не относящиеся к выбранному варианту и вносятся необходимые дополнения и поправки в соответствии с указаниями проекта, проделанными расчетами и СН 401-69.
3. В зависимости от климатического района, в котором находится участок строительства, по таблицам пояснительной записки устанавливается толщина ограждающих конструкций.

Типовой проект 254-9-65 Альбом I

Согласовано: Нач. текст. отд. Лиц. Инв. N подл. | Подпись и дата | Взам. инв. N

Гл. кон. ин.	Михайлов			254-9-65
Гл. арх. ин.	Масленникова			Центральная районная аптека II категории (конструкции серии ИИ-04)
Рук. маст.	Дембовский			Здание сушки и обработки лекарственного растительного сырья
Нормокон.	Белов			Стадия: Р; Лист: 3; Листов:
ГАП	Коплев			Общие данные /окончание/
Ст. архит.	Обухова			Проектный институт Минздрава РСФСР г. Москва
Архит.	Донцева			
Проверил	Бродач			

Привязан

Инв. N

Корпусная Вертюгина

Типовой проект 254-9-65 Альбом I

Схема генерального плана М 1:500 /основное решение/

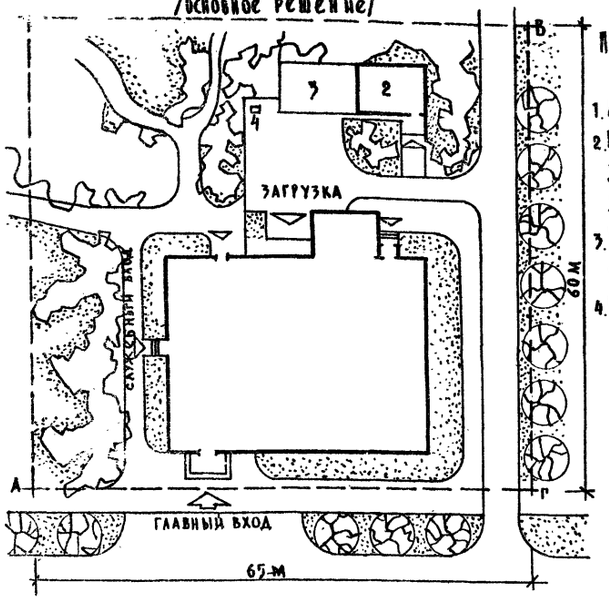

Показатели по генплану /основное решение/

1. АБВГ-участок аптеки – 0.4 га.
2. Площадь застройки – 0.1 га.
   Здание аптеки – 889 м².
   Здание сушки – 63.7 м².
3. Площадь асфальтового покрытия – 0.084 га.
4. Площадь озеленения – 0.22 га.

Фасад в осях „1-3"

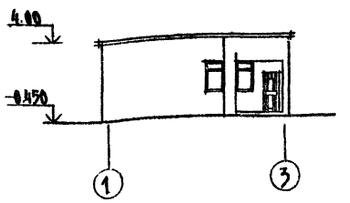

Фасад в осях „3-1"

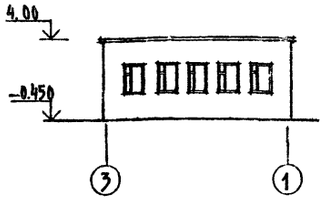

Разрез I-I

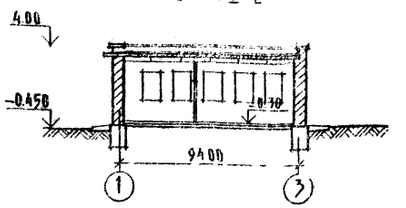

План 1го этажа

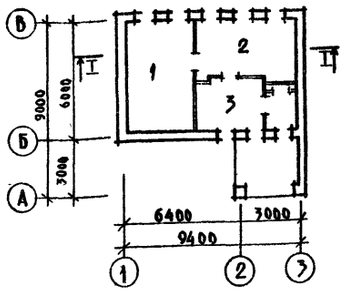

Экспликация

1. Помещение сушки сырья.
2. Помещение обработки сырья.
3. Помещение приема и хранения сырья.

План кровли

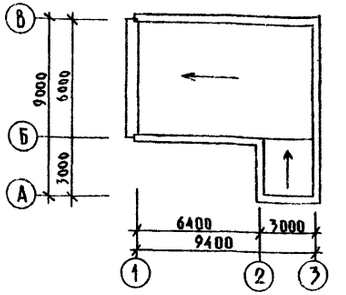

Вариант с подвалом

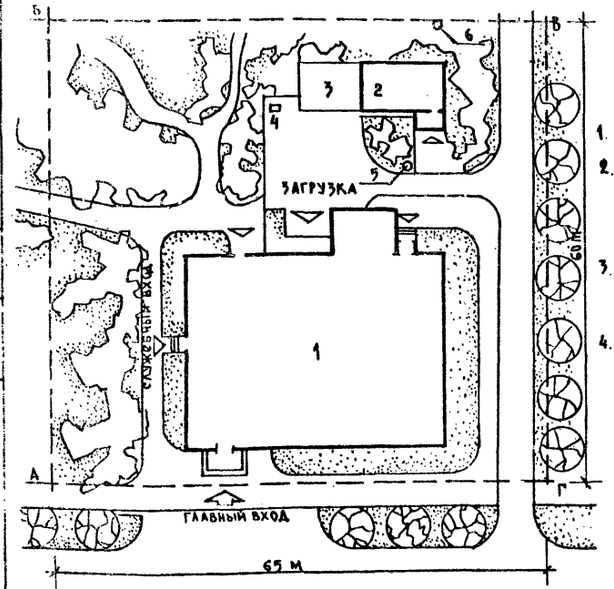

Показатели по генплану /вариант с подвалом/

1. АБВГ-участок аптеки – 0.4 га.
2. Площадь застройки – 0.1 га.
   Здание аптеки – 889 м².
   Здание сушки – 95.5 м².
3. Площадь асфальтового покрытия – 0.084 га.
4. Площадь озеленения – 0.220 га.

Фасад в осях „1-5"

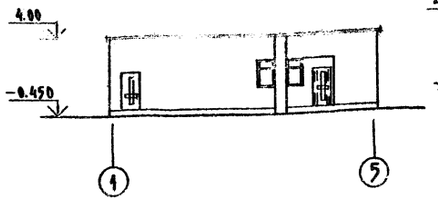

Фасад в осях „5-1"

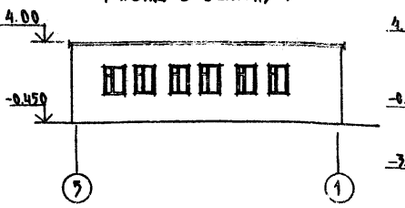

Разрез I-I

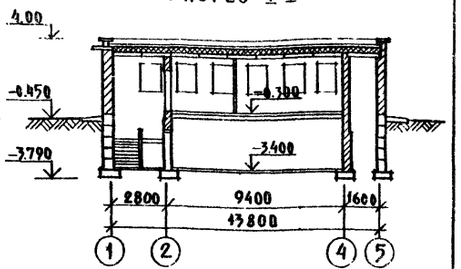

План 1го этажа

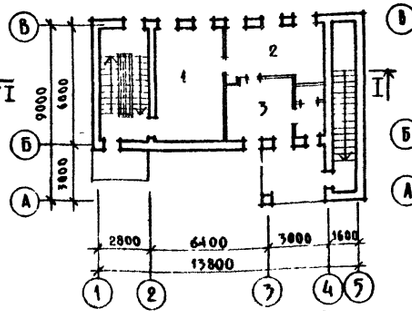

План подвала

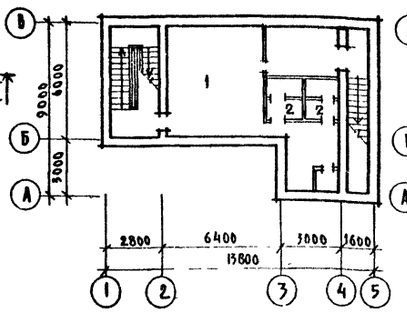

План кровли

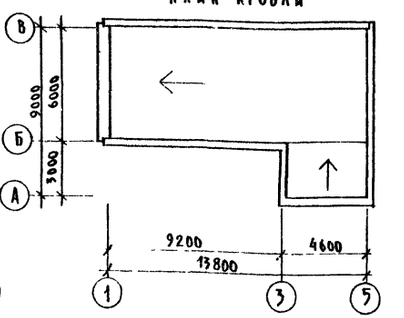

Экспликация

1. Здание центральной районной аптеки II категории.
2. Здание сушки и обработки лекарственного растительного сырья.
3. Место для стоянки двух машин.
4. Мусоросборник.
5. Шахта воздухозаборная.
6. Шахта воздуховыброса.

Экспликация

1. Помещение сушки сырья.
2. Помещение обработки сырья.
3. Помещение приема и хранения сырья.

Экспликация

1. Хранение хоз. инвентаря.
2. Санузлы.

Привязан

ГА АРХ П-РА	Масленников		16.10.65	254-9-65-11-1 АС
ГА КОНИТА	Михайлов		16.10.65	Центральная районная аптека II категории /конст
РУК МАСТ	Лембовский		15.9.80	Здание сушки и обработки лекарственного растительного сырья
НОРМОКОН	Щербаков		20.10.80	
ГАП	Копаев		10.10.80	
СТ АРХ	Обухова		9.10.80	Лист привязки
АРХИТ	Донцева		9.10.80	
ПРОВЕРИЛ	Копаев			

Стадия	Лист	Листов
Р	1	

Проектный институт Минздравмедпрома РСФСР г. Москва

Согласовано: Инв. № подл. | Подпись и дата | Взамен инв. №

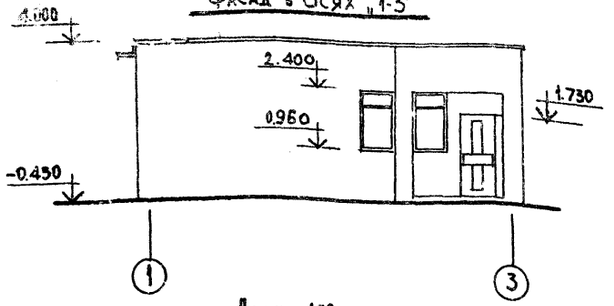

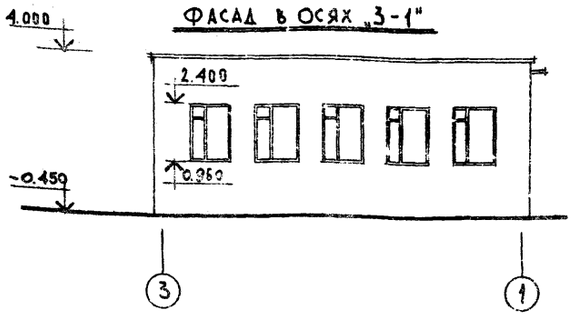

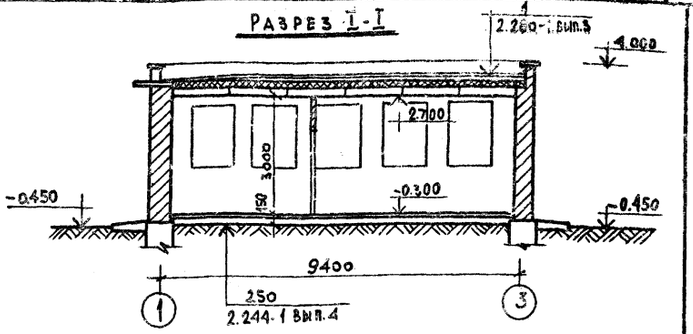

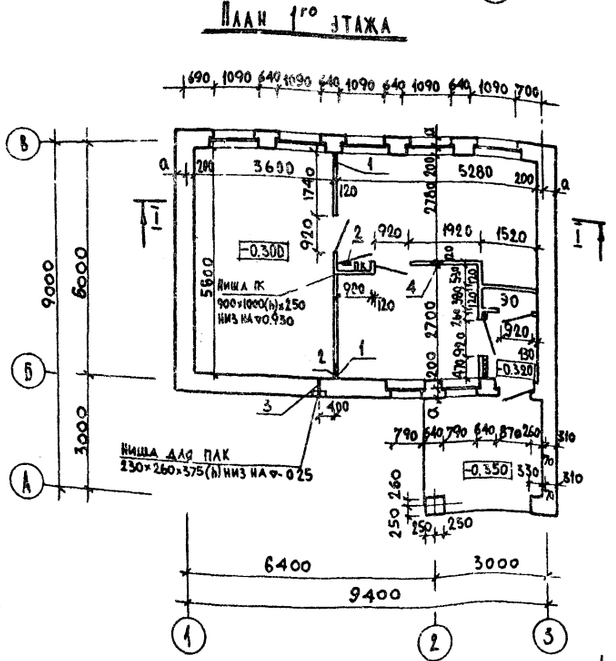

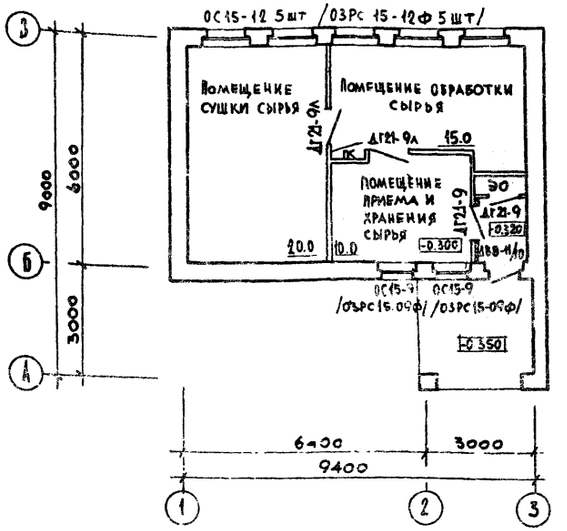

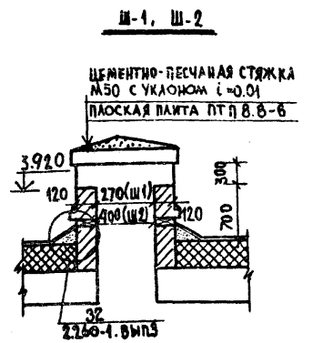

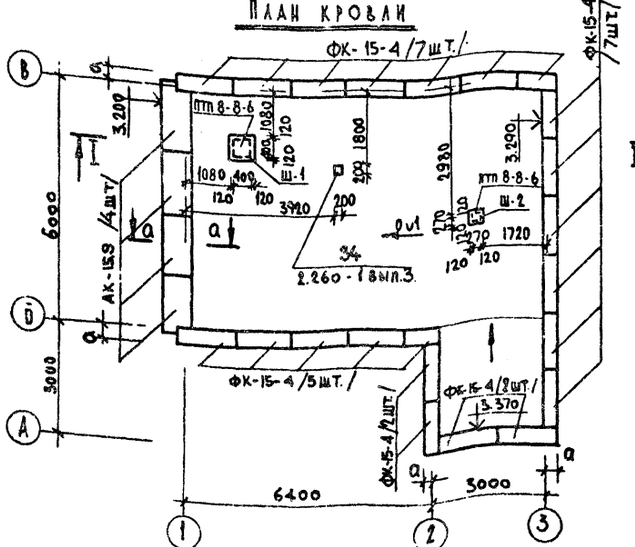

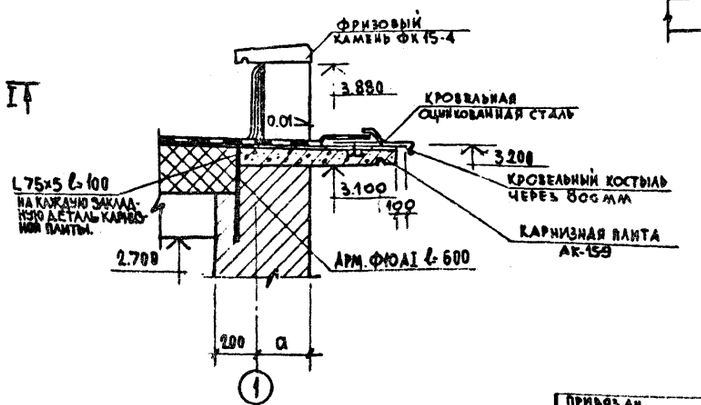

ПРИВЯЗКА НАРУЖНЫХ СТЕН К ОСЯМ /ЗНАЧЕНИЕ „а"/

МАТЕРИАЛ СТЕН	ПРИ РАСЧЕТНЫХ ЗИМНИХ t°C НАРУЖНОГО ВОЗДУХА		
	-20	-30	-40
КИРПИЧ ГЛИНЯНЫЙ ПУСТОТЕЛЫЙ ПЛАСТИЧЕСКОГО ПРЕССОВАНИЯ ПЛОТНОСТЬЮ 1400 кг/м³ ГОСТ 6316-74	180	310	440
КИРПИЧ ГЛИНЯНЫЙ ОБЫКНОВЕННЫЙ ПЛАСТИЧЕСКОГО ПРЕССОВАНИЯ ПЛОТНОСТЬЮ 1800 кг/м³ ГОСТ 530-71	310	310	440
КИРПИЧ СИЛИКАТНЫЙ ОДИНАРНЫЙ /250×120×65/ ПЛОТНОСТЬЮ 1800 кг/м³ ГОСТ 379-79	310	440	570

ЭКСПЛИКАЦИЯ ОТВЕРСТИЙ

ТИП ОТВ.	РАЗМЕРЫ ММ В	РАЗМЕРЫ ММ Н	ОТМ. НИЗА М	НАЗНАЧЕНИЕ
1	300	300	-0.30	ОВ
2	400	200	2.23	ВК
3	100	100	-0.18	ВК
4	200	200	250	ОВ

ПРИМЕЧАНИЯ:

1. ЗА ОТМЕТКУ 0.000 ПРИНЯТА ОТМЕТКА ПОЛА 1го ЭТАЖА ЗДАНИЯ АПТЕКИ II КАТЕГОРИИ (Т.П. 252-8-27-1.1.1)
2. В СКОБКАХ ДАНЫ ОКНА ДЛЯ $t_н$=-40°С
3. ВЕДОМОСТЬ ОТДЕЛКИ ПОМЕЩЕНИЙ СМ. ОБЩИЕ ДАННЫЕ ЛИСТ 2
4. СПЕЦИФИКАЦИЮ СБОРНЫХ ЭЛЕМЕНТОВ КРОВЛИ СМ. ЛИСТ АС-10

ПРИВЯЗАН

Гл. арх. ин-та	Масленникова		16.10.80
Гл. кон. ин-та	Михайлов		16.10.80
Рук. маст.	Дембовский		13.10.80
Нормоконт.	Щербаков		10.10.80
Гап	Копаев		10.10.80
Ст. арх.	Обухова		9.10.80
Архит.	Донцева		9.10.80
Проверил	Копаев		10.10.80

254-9-65-11-1 АС

ЦЕНТРАЛЬНАЯ РАЙОННАЯ АПТЕКА II КАТЕГОРИИ /КОНСТРУКЦИИ СЕРИИ ИИ-04/

ЗДАНИЕ СУШКИ И ОБРАБОТКИ ЛЕКАРСТВЕННОГО РАСТИТЕЛЬНОГО СЫРЬЯ

СТАДИЯ	ЛИСТ	ЛИСТОВ
Р	2	

ПЛАНЫ ФАСАДЫ РАЗРЕЗ I-I УЗЛЫ И ДЕТАЛИ КРОВЛИ ОСНОВНОЕ РЕШЕНИЕ

ПРОЕКТНЫЙ ИНСТИТУТ МИНЗДРАВА РСФСР г. МОСКВА

СОГЛАСОВАНО: Рук. гр. ОВ Колецкова; Гип ВК Вильберман; Нач. отд. ЭО Барченков; Нач. тех. отд. Павлова; Гл. спец. тех. отд. Гаспаря; Нач. тех. отд. Линаск

Альбом

Типовой проект 254-9-65

В.н. пода. | Подпись и дата | Взам. инв. №

Типовой проект 254-9-65, Альбом I

План фундаментов

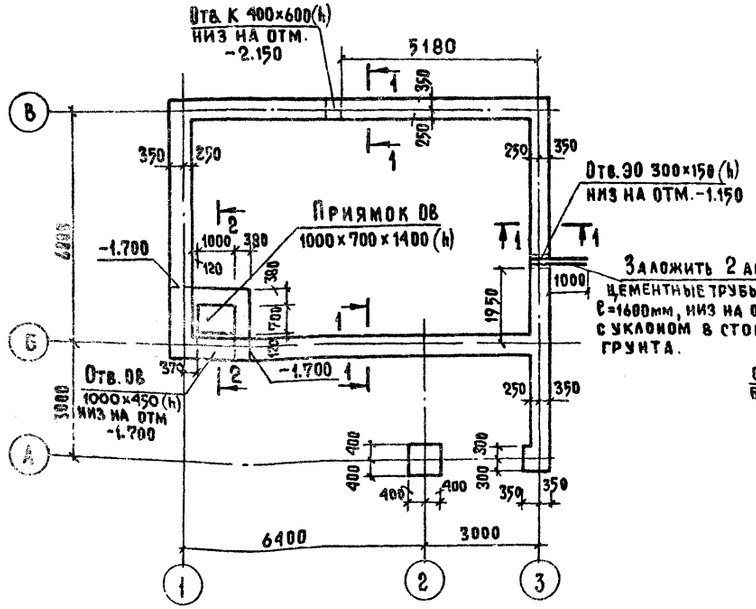

1-1

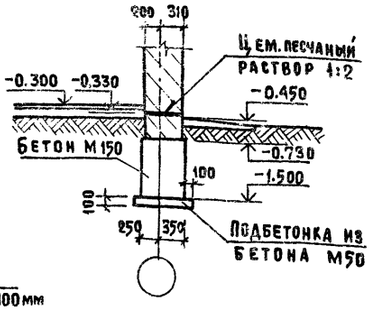

2-2

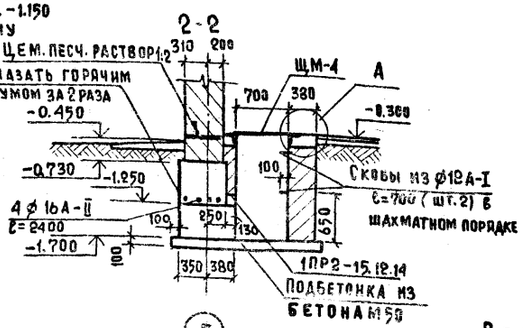

Схема расположения перемычек

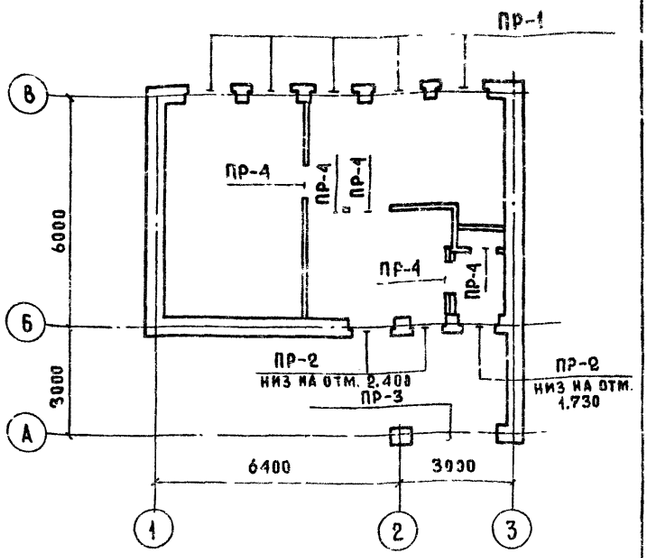

Схема расположения плит покрытия

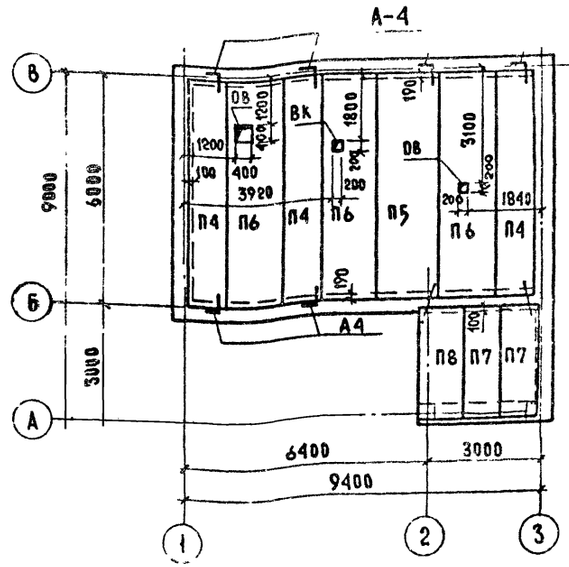

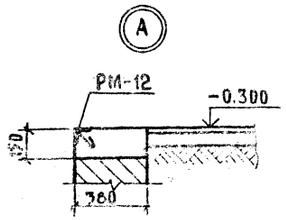

Примечания.

1. Отметка низа фундаментов, кроме оговоренной, -1,500.
2. Фундамент монолитный из бетона М150. Расход бетона на фундамент 18.0 м³ (для стен 510мм).
3. Спецификацию сборных железобетонных элементов и металлических изделий см. на листе АС-10

Ведомость перемычек наружных стен

Тип проема	Сечение	Этаж	Кол. мест на этаж	Состав типа	Количество перемычек в типе при t° наружного воздуха: Глиняный пустотный кирпич пластич. прессован ГОСТ 530-71 -20 (380)	-30 (510)	-40 (640)	Кирпич глиняный обыкновенный ГОСТ 530-71 -20 (510)	-30 (510)	-40 (640)	Силикатный кирпич ГОСТ 379-69 -20 (510)	-30 (640)	-40 (770)
ПР-1	2.760; 1ПР38-15.12.22у; 2.400; 1ПР1-12.12.6	1	5	1ПР38-15.12.22у	2	2	2	2	2	2	2	2	2
				1ПР1-12.12.6	1	2	3	2	2	3	2	3	4
ПР-2	2.700; 1ПР38-12.12.22у; 2.400; 1.730	1	3	1ПР38-12.12.22у	3	4	5	4	4	5	4	5	6
ПР-3	2.700; 1ПР28-29.25.22у; 2.470	1	1	1ПР28-29.25.22у	2	2	2	2	2	2	2	2	2

Ведомость перемычек внутренних стен.

Тип проема	Сечение	Этаж	Кол. мест на этаж
ПР-4	2.070; 1ПР1-12.12.6; 120	1	5

Привязан

Инв. № подл. | Подпись и дата | Взам. инв. №

Гл. конс. ин.	Михайлов		16.11.66
Нормоконт	Александрин		14.11.66
Гл. инж. м.	Аурик		14.11.66
Гл. конс. м.	Мишнаевский		2.12.66
ГИП	Бродач		8.12.66
Исполн.	Томаш		8.12.66
Провер.	Бродач		8.12.66

254-9-65-1.1-1 АС

Центральная районная аптека II категории / конструкции серии ИИ-04 /

Здание сушки и обработки лекарственного растительного сырья.

Стадия	Лист	Листов
Р	3	

План фундаментов. Схема расположения сборных элементов покрытий. Ведомость перемычек (основное решение)

Проектный институт минздрава РСФСР г. Москва

Согласовано:
Гип. вк. Зильберман
Рук. гр. ов. Колчукова
Нач. отд. эо. Кургинян
Нач. техн. отдела Кац
Гап АСМ Жиль
К-т Аев.

Альбом

Типовой проект 254-9-65

Фасад в осях „1-5"

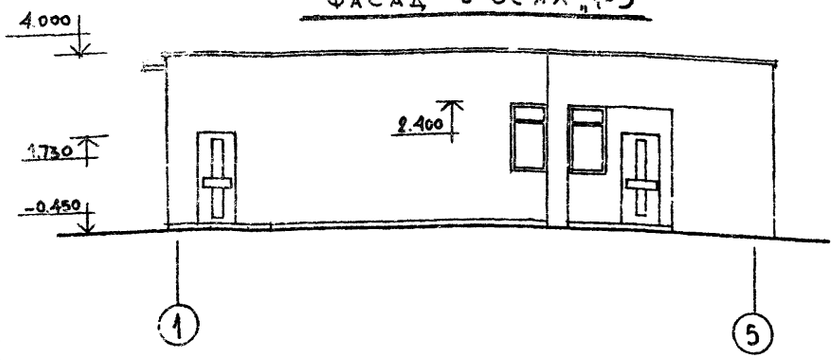

Фасад в осях „5-1"

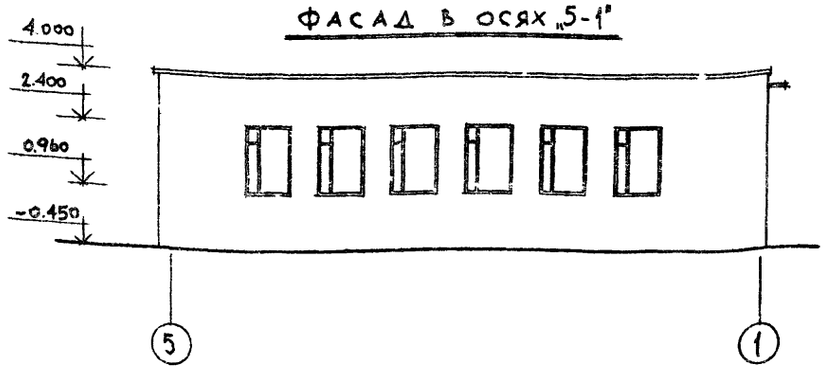

Разрез 1-1

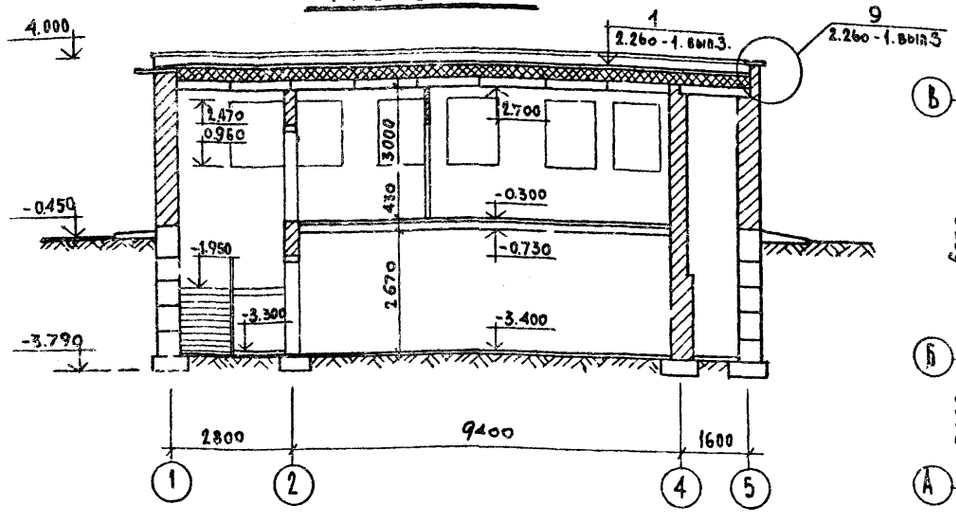

План кровли

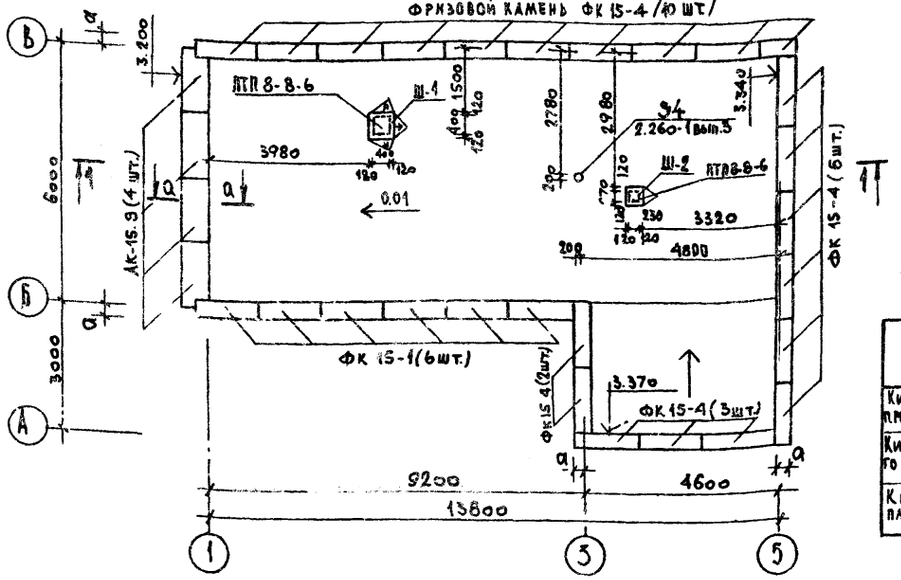

План 1го этажа

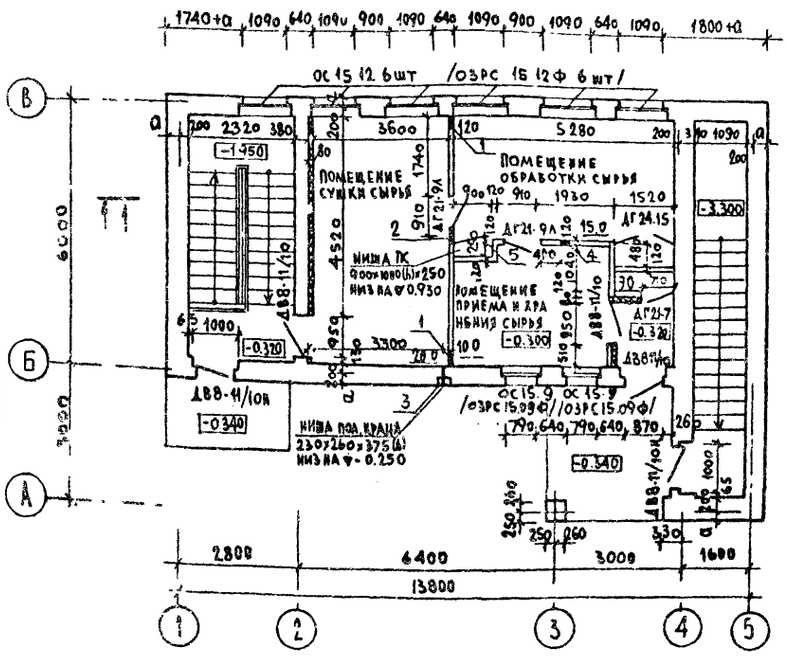

а-а

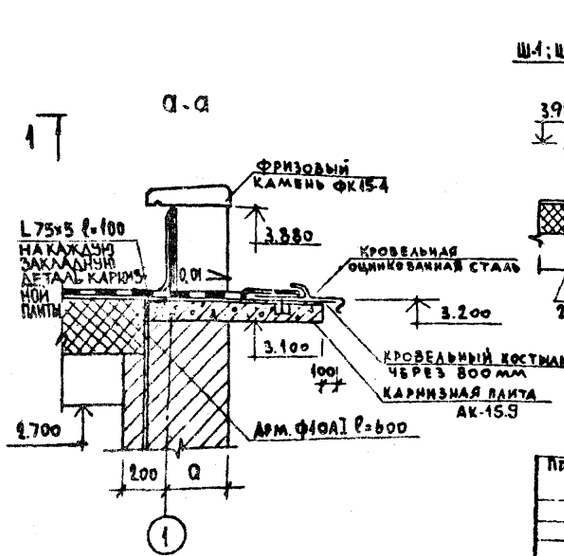

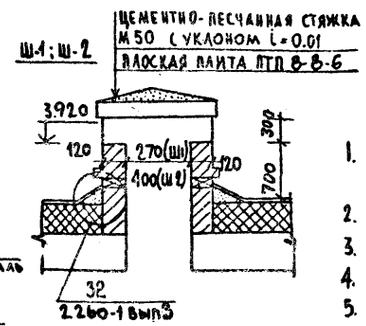

Экспликация отверстий

Тип отв	Размеры мм В	Размеры мм Н	Отм низа м	Назначение
1	300	300	-0.300	ОВ
2	400	200	2.230	ВК
3	100	100	-0.180	ВК
4	200	200	2.500	ОВ
5	200	200	2.230	ВК

Привязка наружных стен к осям

/значение „а"/

Материал стен	При расчетных зимних t°С наружного воздуха -20	-30	-40
Кирпич глиняный пустотелый пластического прессования плотностью 1400 кг/м³ ГОСТ 6316-74	180	310	440
Кирпич глиняный обыкновенный пластического прессования плотностью 1800 кг/м³ ГОСТ 530-71	310	310	440
Кирпич силикатный одинарный 250×120×65 плотностью 1800 кг/м³ ГОСТ 379-79	310	440	570

Примечания

1. За отметку 0.000 принята отметка пола 1го этажа здания аптеки II категории (т п. 252-8-27-11-1).
2. План подвала см АС-5.
3. В скобках даны окна для $t_н$=-40°С.
4. Ведомость отделки помещений см. общие данные лист 2.
5. Спецификацию сборных элементов кровли см лист АС-10.

Привязан

Инв. №

				254-9-65-11.1	АС		
Гл. архитектор	Масленникова		16.10.80	Центральная районная аптека II-категории /конструкции серии 04/			
Гл. конструктор	Михайлов		6.10.80				
Рук. маст.	Дембовский		10.10.80	Здание сушки и обработки лекарственного растительного сырья	Стадия	Лист	Листов
Нормоконтр.	Щербаков		10.10.80		Р	4	
ГАП	Копаев		10.10.80				
Ст. арх.	Обухова		9.10.80	Планы, фасады, разрез 1-1, узлы и детали кровли (вариант с подвалом)	Проектный институт Минздрава РСФСР г. Москва		
Архит.	Донцева		9.10.80				
Проверила	Копаев		10.10.80				

Согласовано:

Рук. гр.	ОВ	Комецкова
ГИП	ВК	Вильберман
Нач. отд.	ЭО	Барченков
Нач. тех. отд.		Павлова
Нач. спецтех. отд.		Каспарян
Нач. тех. отд.		Никаск

Инв. № подл. | Подпись и дата | Взам. инв. №

Копировал

Формат А2

Типовой проект 254-65 Альбом I

План подвала

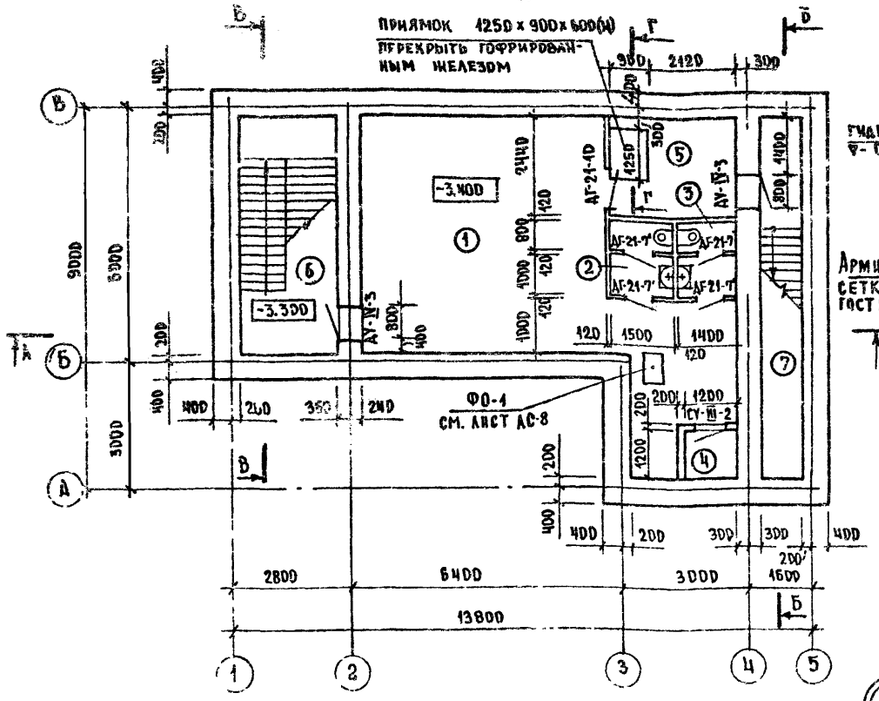

Разрез 5-5

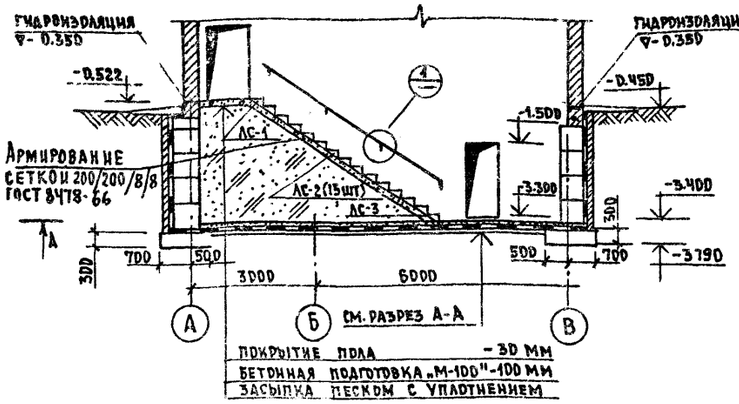

Разрез В-В

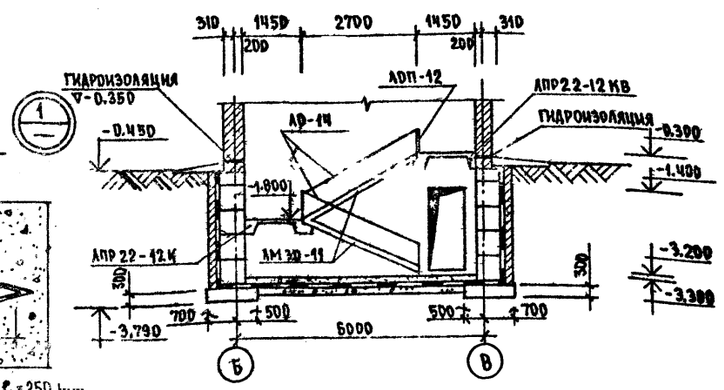

Разрез А-А

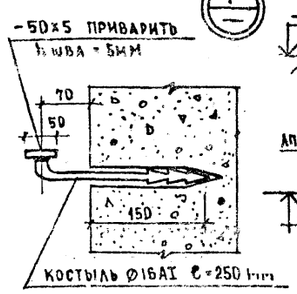

Разрез Г-Г

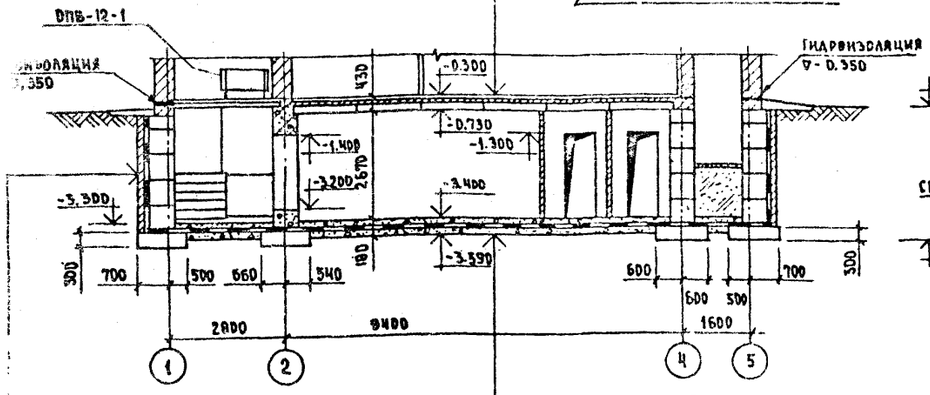

Ведомость отделки помещений

N помещения	Наименование	Пол: площадь м²	Пол: № узлов по СНиП	Пол: покрытие	Потолок	Стены перегородки
1	Хранение хоз инвентаря	40.60		полихлинил хлоридные плитки	клеевая побелка	масляная окраска
2	Женский санузел	2.88		керамическая плитка	известковая побелка	керамическая панель h=1.5м
3	Мужской санузел	2.69		То же	То же	То же
4	Воздухозаборная камера	1.44		бетонные	силикатная окраска	силикатная окраска
5	Хранение хоз. инвентаря	7.4		керамическая плитка	известковая побелка	масляная окраска
6	Лестница входа №1	12.5		То же	То же	То же
7	Лестница входа №2	9.5		То же	То же	То же

Спецификация дверей и ставен

Поз. обозначение	Обозначение	Наименование	Кол.	Масса ед., т	Примечание
		Двери:			
ДГ21-7'	ГОСТ 6629-74	ДГ21-7'	4	—	
ДГ21-10'	То же	ДГ21-10'	1	—	
АУ-IV-3	ТДК-И-1-71 ч.II Альбом IV	АУ-IV-3	2	0.310	
		Ставня:			
СУ-III-2	ТДК-И-1-71 ч.II Альбом IV	СУ-III-2	1	0.160	

Спецификация элементов лестниц

Поз. обозначение	Обозначение	Наименование	Кол.	Масса ед., кг	Примечание
АС-1	1.155-1 в.1 л.25	Ступень АС11-17К	1	83	
АС-2	То же л.43	Ступень АС11-11	15	110	
АС-3	То же л.61	Ступень АС11-17И	1	63	
		Лестничные марши и площадки:			
АПР22-12к	1.152-3 в.1	АПР22-12К		1035	
АМ30-11	1.151-4 вып.1	АМ30-11	2	1300	
		Изделия металлические:			
АР-14	ИИ-ОЧ-8 вып.1	АР-14	2	84.2	
АДП-12	То же	АДП-12	1	25.1	

Примечание

Горизонтальную гидроизоляцию стен выполнить из цементно-песчаного раствора „М-100" на ▽-0,350

Конструкция пола - 100 мм
4 слоя стеклоткани ГОСТ 10156-70 на мастике „Изол Г-М" - 10 мм
Монолитный ж.б. - 100 мм
Ж.б. плита перекрытия - 220 мм

Бетонные балки - 600 мм
3 слоя стеклоткани ГОСТ 10156-70 на мастике „Изол Г-М" 10 мм
Прижимная кирпичная стенка - 120 мм

Покрытие пола - 30 мм
Цементно-песчаная стяжка „М-100" - 30 мм
3 слоя стеклоткани ГОСТ 10156-70 на мастике „Изол Г-М" - 10 мм
Цементно-песчаная выравнивающая стяжка „М-100" - 20 мм
Бетонная подготовка „М-100" - 100 мм

Бетон „М-200" - 200 мм
Защитная цементно-песчаная стяжка „М-100" - 30 мм
3 слоя стеклоткани ГОСТ 10156-70 на мастике Изол Г-М"
Выравнивающая цементно-песчаная стяжка „М-100" - 20 мм
Бетонная подготовка „М-100" 100 мм

Привязал

Инв. №

Рук. маст.	Петрова		15.8
Н. контр.	Котлярский		15.8
Гл. инж. пр.	Потапов		12.8
Исполн.	Калин		6.8
Проверил	Иванова		7.8

254-9-65-1.1-1 АС

Центральная районная аптека II категории /конструкции серии ИИ-ОЧ/

Здание сушки и обработки лекарственного растительного сырья

Стадия	Лист	Листов
Р	5	

План подвала. Разрезы (Вариант с подвалом)

Проектный институт Минздрава РСФСР г. Москва

Типовой проект 254-9-65 Альбом I

Схема расположения фундаментов

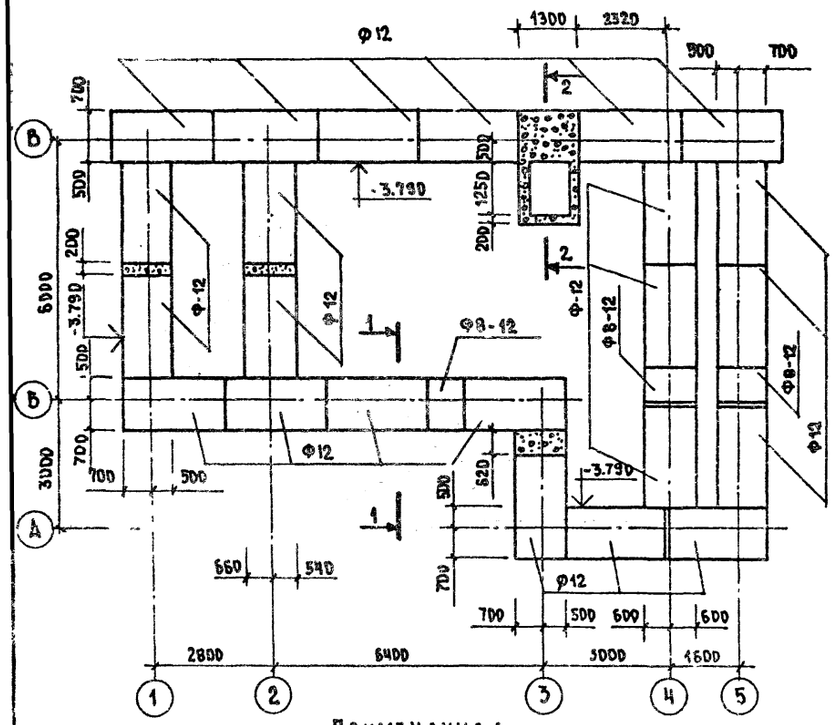

Примечания:

1. Фундаментные плиты укладываются на песчаную подсыпку толщиной 50 мм.
2. Местные заделки в фундаментах выполнять из бетона марки „200".

Схема расположения плит перекрытия

Отм. низа - 0.730

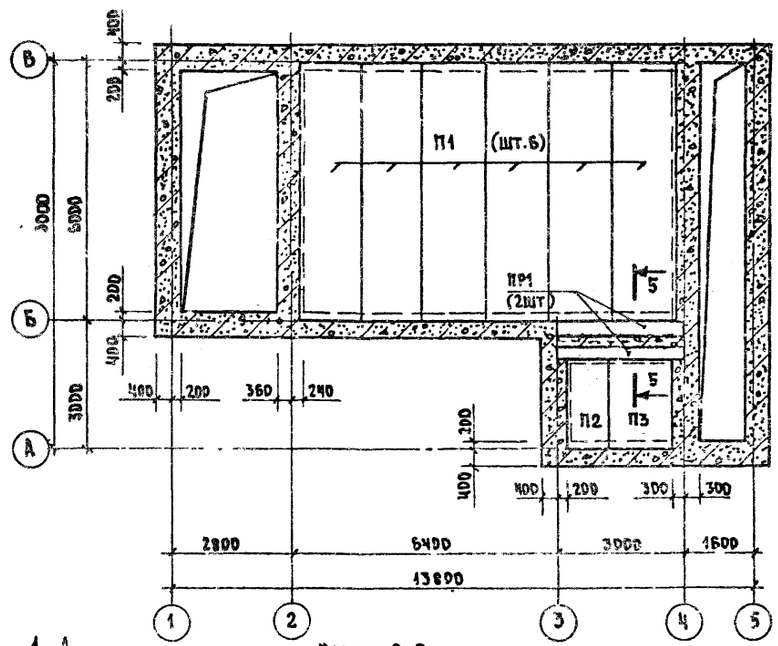

Спецификация сборных железобетонных элементов к листам АС-6; АС-7

Поз. обозначение	Обозначение	Наименование	Кол.	Масса ед.т	Примечание
		Изделия бетонные и ж-б.			
		Плиты ленточных фундаментов			
ФБ-12	Серия 1.112-5	ФЛ8.12-2	3	0.686	
Ф12	То же	ФЛ12.24-2	23	1.750	
		Блоки для стен подвалов:			
ФБС1	ГОСТ 13579-78	ФБС 24.6.6-7	62	1.96	
ФБС2	То же	ФБС 12.6.6-7	24	0.96	
ФБС3	То же	ФБС 9.6.6-Т	42	0.70	
ФБС4	То же	ФБС 12.6.3-Т	45	0.46	
		Перемычки, прогоны			
ПР2	Серия 1.139-10 в.4	1ПР2-15.12.14	5	0.075	
ПР1	Серия 1.225-2 в.2	П72-30	2	1.65	
		Панели перекрытия:			
П1	Серия 1.141-1 вып. 14	ПК10-60.15	6	2.800	
П2	То же вып. 18	ПК8-24.10	1	0.710	
П3	То же вып. 17	ПК8-24.15	4	1.150	

Разрез 1-1

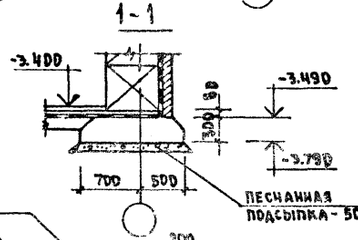

Разрез 2-2

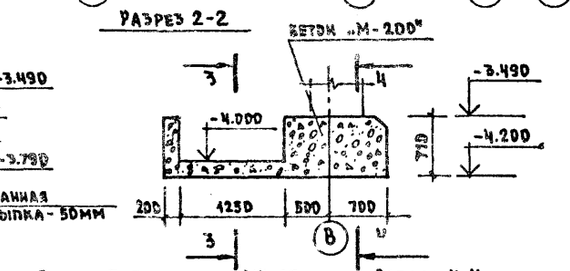

Схема расположения блоков стен подвала и перемычек

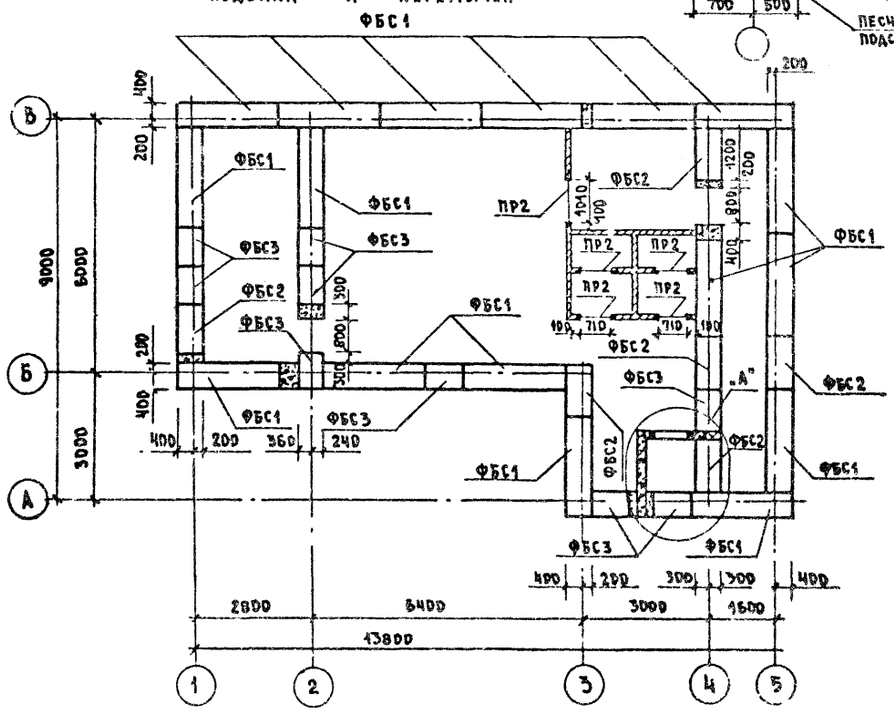

Разрез 3-3

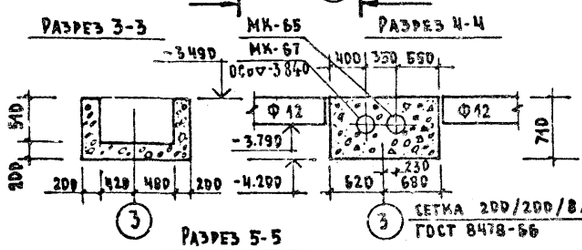

Разрез 4-4

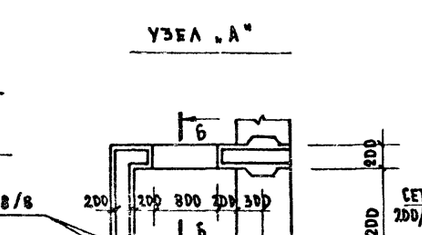

Сетка 200/200/8/8 ГОСТ 8478-66

Разрез 5-5

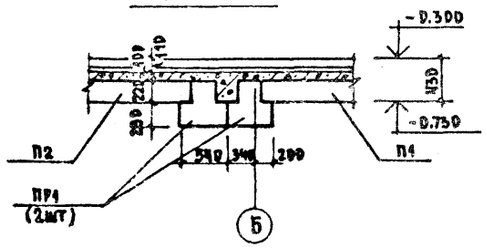

Узел „А"

Разрез 6-6

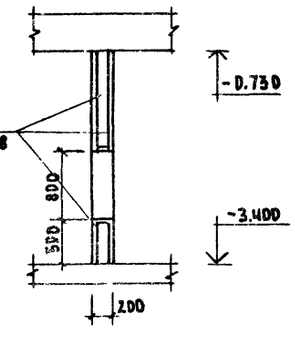

Расход материалов на монолитный железобетон

Наименование конструкций	Марка бетона	Объем бетона	Арматура, т	
			А-I	А-II
Стены	200	10.0 м³	0.05	0.10
Перекрытие	200	22.6 м³	0.3	0.5

Согласовано

Инв. № подл. | Подпись и дата | Взам. инв. №

Привязан

Инв. №

Рук. маст.	Петрова		15.8
Н. контр.	Котлярский		15.8
Гл. инж. пр.	Потапов		12.8
Исполн.	Крадов		6.8
Проверил	Иванова		7.8

254-9-65-14-1 АС

Центральная районная аптека II категории /конструкции серии ИИ-04/

Здание сушки и обработки лекарственного растительного сырья

Стадия	Лист	Листов
Р	6	

Схемы расположения сборных элементов фундаментов, перекрытий, стен (вариант с подвалом)

Проектный институт Минздрава РСФСР г. Москва

Типовой проект 254-9-65 Альб

Раскладка блоков по оси „В"

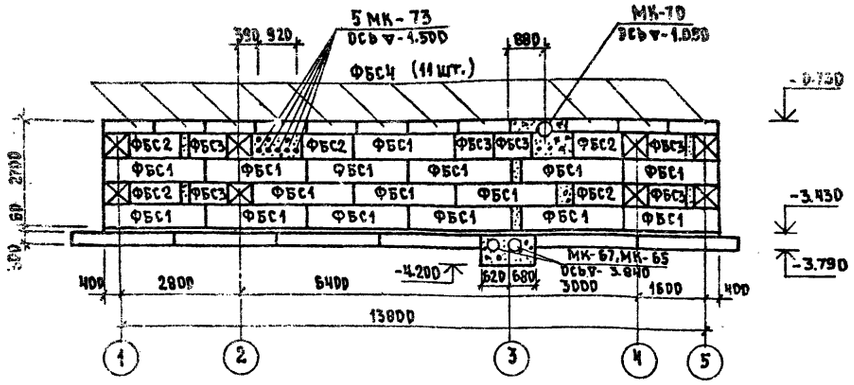

Раскладка блоков по оси „Б"

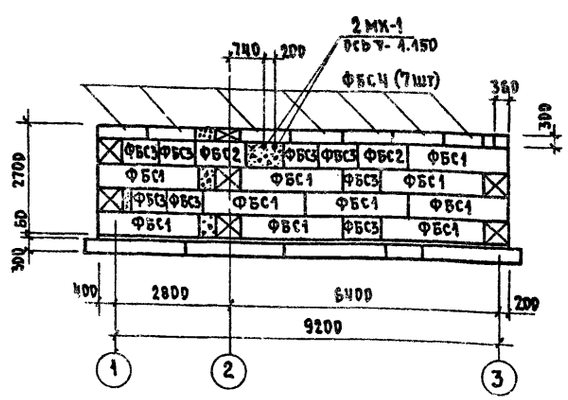

Раскладка блоков по оси „А"

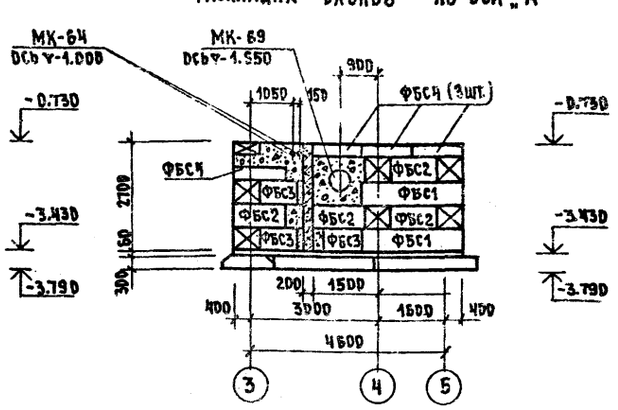

Раскладка блоков по оси „1"

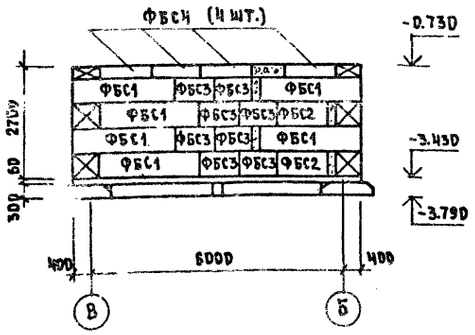

Раскладка блоков по оси „2"

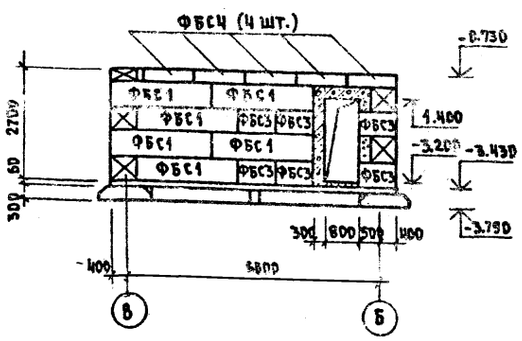

Раскладка блоков по оси „3"

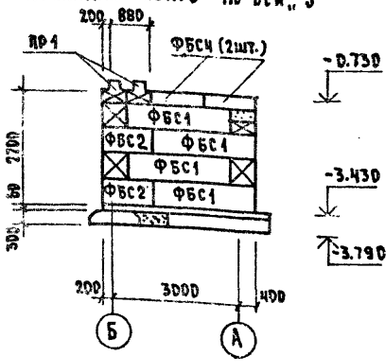

Раскладка блоков по оси „4"

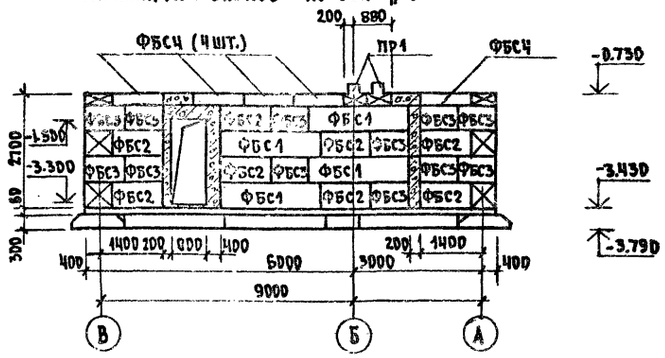

Раскладка блоков по оси „5"

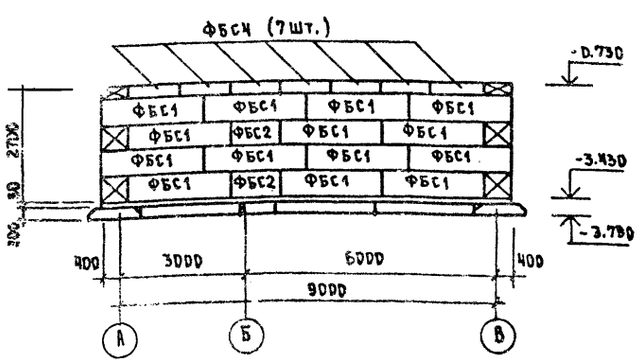

Примечания:

1. Спецификацию сборных бетонных блоков см лист АС-6.
2. Монолитные заделки из бетона „М-200".

Рук. маст.	Петрова		15.8	254-9-65-1.1-1	АС
Н. контр.	Котлярский			Центральная районная аптека II категории /конструкции серии ИИ-04/	
Гл. инж. пр	Потапов		12.8	Здание сушки и обработки лекарственного растительного сырья	Стадия: Р; Лист: 7; Листов:
Исполнит	Калин		6.8	Развертки стен (вариант с подвалом)	Проектный институт Минздрава РСФСР г. Москва
Проверил	Иванова				

Привязан

Инв. N

Согласовано: Гипрозем, Колдаев; Гип. ВК, Вильборгов; Рук. гр. ОВ, Колецкова; Нач. технич. отд., Линаск

Инв. N подл. | Подпись и дата | Взам. инв. N

Типовой проект 254-9-65 Альбом X

Схема раскладки сеток в перекрытии

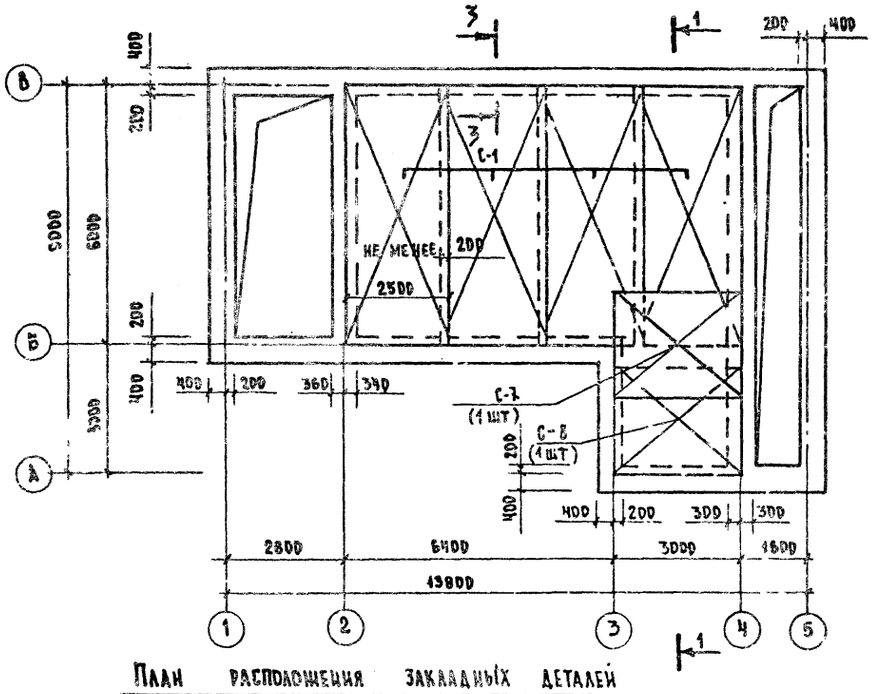

План расположения закладных деталей и отверстий

1-1

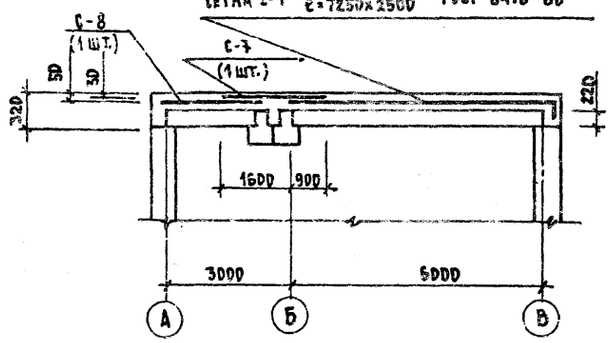

Сетка С-1 $\frac{200/200/8/8}{\ell=7250\times2500}$ ГОСТ 8478-66

Фундамент ФО-1

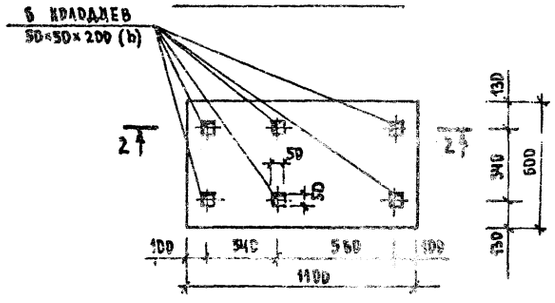

Спецификация элементов

Поз. обозначение	Обозначение	Наименование	Кол.	Масса ед., кг	Примечание
		Сборочные единицы и детали			
С-1	ГОСТ 8478-66	Сетка С-1	5	0,349	
		200/200/8/8 ℓ=7250×2500			
		ГОСТ 8478-66			
		Закладные элементы			
МК-1	ТАК-И-2-70 часть II раздел III, альбом V	МК-1	2		
МК-42	То же	МК-42	4		
МК-50	То же	МК-50	1		
МК-61	То же	МК-61	2		
МК-64	То же	МК-64	3		
МК-65	То же	МК-65	1		
МК-67	То же	МК-67	2		
МК-69	То же	МК-69	1		
МК-70	То же	МК-70	1		
МК-73	То же	МК-73	7		
С-8	ГОСТ 8478-66	Сетка С-8	1		
		200/200/8/8/ ℓ=4000×2500			
С-7	Альбом VII	Сетка С-7	1		

2-2

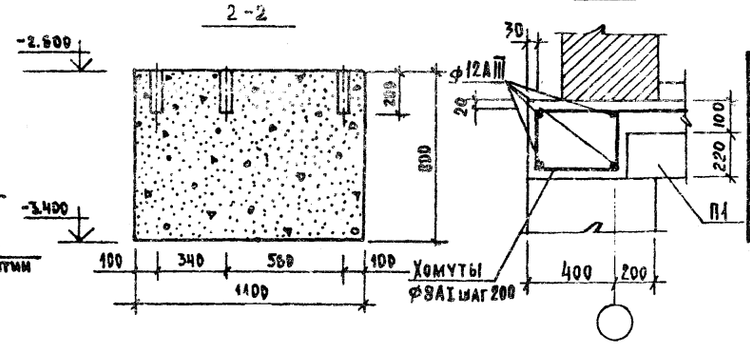

3-3

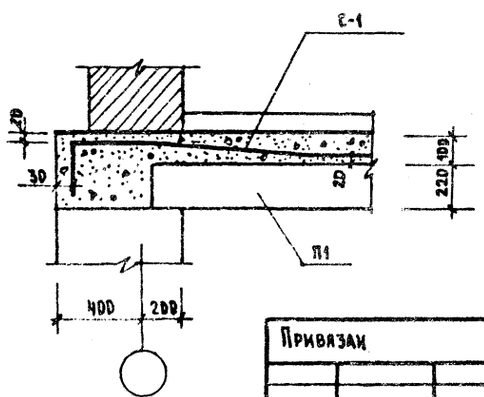

Экспликация отверстий

Тип отв	Размеры, мм В	Размеры, мм Н	Отм. низа отв. м	Назначение
1	500	500	-1.80	Вентиляция
2	200	420	-1.15	Отопление

Примечание

Расход бетона „М-200" на фундамент „ФО-1" - 0.6м³

Согласовано

Инв. № подл. | Подпись и дата | Взам. инв. №

Привязан				
Инв. №	Рук. маст.	Петрова		12.8
	Н. контр.	Котлярский		12.8
	Гл. инж. пр.	Поталов		12.8
	Исполнил	Кодзов		6.8
	Проверил	Исанова		7.8

254-9-65-1.1-1 АС

Центральная районная аптека II категории конструкции серии ИИ-04/

Здание сушки и обработки лекарственного растительного сырья.

Стадия	Лист	Листов
Р.	8	

Сетка раскладки сеток в перекрытии. План с расположением закладных деталей и отверстий. (Вариант с подвалом).

Проектный институт Минздрава РСФСР г. Москва

Типовой проект 254-9-65 Альб

Схема расположения плит покрытия

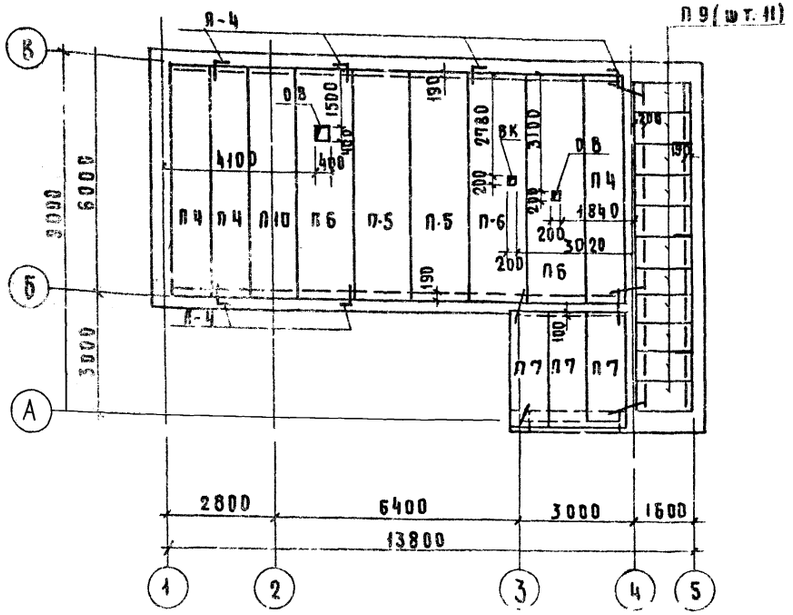

Ведомость перемычек наружных стен

Тип проема	Сечение	Этаж	Кол. мест на этаж	Состав типа	Количество перемычек в типе при t° наружного воздуха: Кирпич глиняный пластич. прессов. пустотный кирп. по ГОСТ 530-71 рост 530-71			Силикатный кирпич рост 379-69		
					-20°С (380)	-30°С (510)	-40°С (640)	-20°С (510)	-30°С (640)	-40°С (770)
ПР-1	2.700; 2.400; 1.730; 1ПР38-15.12.22ч; 1ПР1-12.12.6	1	8	1ПР38-15.12.22ч	2	2	2	2	2	2
				1ПР1-12.12.6	1	2	3	2	2	3	2	3	4
ПР-2	2.700; 2.400; 1.730; 1ПР38-15.12.22ч	1	2	1ПР38-15.12.22ч	3	4	5	4	4	5	4	5	6
ПР-3	2.700; 2.400; 1ПР38-12.12.22ч; 1ПР1-12.12.6	1	1	1ПР38-12.12.22ч	2	2	2	2	2	2	2	2	2
				1ПР1-12.12.6	1	2	3	2	2	3	2	3	4
ПР-4	2.700; 2.470; 1ПР28-29.25.22ч	1	1	1ПР28-29.25.22ч	2	2	2	2	2	2	2	2	2

Схема расположения перемычек

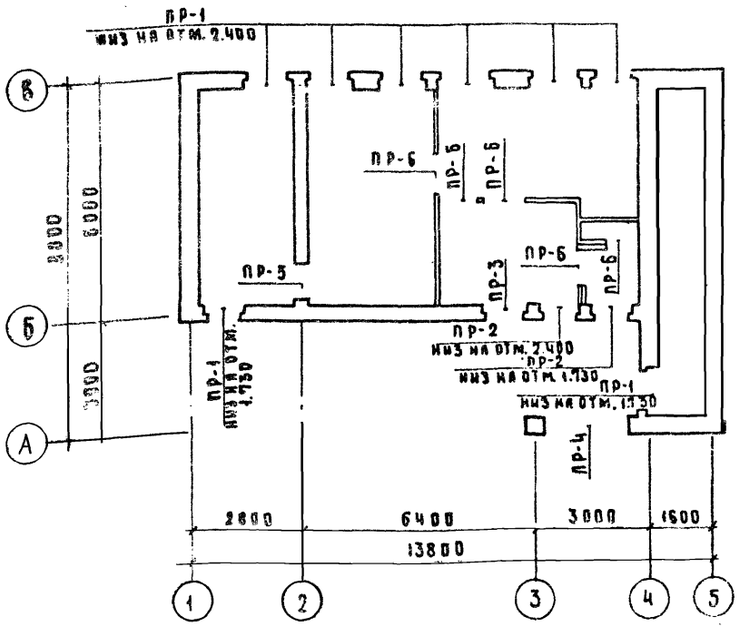

Ведомость перемычек внутренних стен

Тип проема	Сечение	Этаж	Кол. мест на этаж
ПР-5	2.070; 1ПР1-12.12.6; 380	1	1
ПР-6	2.070; 1ПР1-12.12.6; 120	1	5

Примечание

Спецификацию сборочных железобетонных элементов и анкеров см. на листах АС-11 и АС-12

Согласовано: ГИП ВК Бильбергер; Рук. ОВ Колекцкая; Нач. техн. отд. Данаскевич; Гип АТМ Ярем; Гип ЭМ Колаев

Привязан

Инв. №

Рук. коллект.	Михайлов		
Нормокон.	Александри		
Гл. инж. м.	Лурчик		
Гл. конс. м.	Мишняевский		
ГИП	Бродач		
Исполн.	Томаш		
Провер.	Бродач		

254-9-65 - 1.1-1 АС

Центральная районная аптека II категории (конструкции серии ИИ-04)

Здание сушки и обработки лекарственного растительного сырья

Стадия	Лист	Листов
Р	9	

Схема расположения сборных элементов покрытия. Ведомость перемычек. Вариант с подвалом

Проектный институт Минздрава РСФСР

Спецификация элементов

Марка, поз.	Обозначение	Наименование	Кол. штук ниже ±0.000	1 эт.	Всего	Масса ед. кг.	Примеч.
		Бетонные и жел. бет. изделия					
		Фундаменты					
		Монолитные бетон М-150 м³	18.0				
		Плиты перекрытия					
П4	1.141-1 вып.6	ПТ60-10	—	3	3	1740	
П5	1.141-1 вып.58	ПК6-60.15	—	1	1	2800	
П6	1.242-2	ПРП8-60-15	—	3	3	2500	
П7	1.141-1 вып.11	ПТ30-10	—	2	2	880	
П8	1.141-1 вып.10	ПТ30-12	—	1	1	1080	
		Вариант из легкобетонных плит					
П4	1.141-10 вып.14	ПК8-60.10	—	3	3	1360	
П5	1.141-10 вып.10	ПК6-60.15	—	1	1	2180	
П6	1.242-2	ПРП8-60-15	—	3	3	2500	
П7	1.141-1 вып.11	ПТ30-10	—	2	2	880	
П8	1.141-1 вып.10	ПТ30-12	—	1	1	1080	
		Плоские плиты					
ПТП8-6	1.243-2	ПТП8-8-6	—	2	2	96	
		Фризовые камни					
ФК-15-4	ИИ-04-4 вып.23	ФК-15-4	—	22	22	100	
		Плиты карнизные					
АК-15.9	1.138-3 вып.1	АК-15.9	—	4	4	275	
		Деревянные изделия					
		Окна (для t° = -20°, -30°) с двойным остеклением	—				
ОС15-9	серия 1.136-3 в.1	ОС15-9		2	2		
ОС15-12	"	ОС15-12		5	5		
		Окна (для t° = -40°) с тройным остеклением					
ОЗРС15-09ф	серия 1.136-4	ОЗРС15-09ф		2	2		
ОЗРС15-12ф	"	ОЗРС15-12ф		5	5		
		Дверь наружная					
ДВ8-11/10	серия 1.135-1 альбом 2	ДВ8-11/10		1	1		
		Дверь внутр. глухая					
ДГ21-9а	серия 1.136-10	ДГ21-9а		2	2		
ДГ21-9	"			2	2		
		Подоконные доски					
ДО10-35	1.136-2	ДО10-35		2	2		
ДО13-35		ДО13-35		5	5		

Спецификация элементов (продолжение)

Марка, поз.	Обозначение	Наименование	Кол. штук ниже ±0.00	1 эт.	Всего	Масса ед. кг.	Примеч.
		Металлические изделия					
		Монтажные детали					
А-4	252-8-27 альбом VII	А-4	—	10	10		
		Щит приямка					
ЩМ-4	252-8-27 альбом VII	ЩМ-4	1		1	48	
		Прочие изделия					
	ГОСТ 5781-75	ф 8 А-I п.м.		10.0	10.0		
	"	ф 16 А-II п.м.	9.6		9.6		
	"	ф 12 А-I п.м.	1.4		1.4		
РМ-12	252-8-27 альбом VII	РМ-12	1		1		
		Изделия из прочих материалов					
	ГОСТ 1839-72	Трубы асбестоцем. D=100, l=1600	2	—	2		

Спецификация железобетонных перемычек

Марка, поз.	Обозначение	Наименование	Колич. шт. при t° наруж. воздуха −20°C ниже 0.000	1 эт.	Всего	−30°C ниже 0.000	1 эт.	Всего	−40°C ниже 0.000	1 эт.	Всего	Масса ед. кг.	Примеч.
	1.138-10 вып.1	1ПР1-12,12,6	—	10	10	—	15	15	—	20	20	25	Для стен из глиняного пустотелого кирпича пластич. прессования ГОСТ 6316-74
	"	1ПР38-12,12,22у	—	9	9	—	12	12	—	15	15	75	
	"	1ПР38-15,12,22у	—	10	10	—	10	10	—	10	10	100	
	"	1ПР2-15,12,14	1	—	1	1	—	1	1	—	1	75	
	"	1ПР28-29,25,22у	—	2	2	—	2	2	—	2	2	400	
	1.138-10 вып.1	1ПР1-12,12,6	—	15	15	—	15	15	—	20	20	25	Для стен из глиняного полнотелого кирпича пластич. прессования ГОСТ 530-71 (вариант)
	"	1ПР38-12,12,22у	—	12	12	—	12	12	—	15	15	75	
	"	1ПР38-15,12,22у	—	10	10	—	10	10	—	10	10	100	
	"	1ПР2-15,12,14	1	—	1	1	—	1	1	—	1	75	
	"	1ПР28-29,25,22у	—	2	2	—	2	2	—	2	2	400	
	1.138-10 вып.1	1ПР1-12,12,6	—	15	15	—	20	20	—	25	25	25	Для стен из силикатного кирпича ГОСТ 379-79 (вариант)
	"	1ПР38-12,12,22у	—	12	12	—	15	15	—	18	18	75	
	"	1ПР38-15,12,22у	—	10	10	—	10	10	—	10	10	100	
	"	1ПР2-15,12,14	1	—	1	1	—	1	1	—	1	75	
		1ПР28-29,25,22у	—	2	2	—	2	2	—	2	2	400	

Привязан

Инв. №

Гл. конс.	Михайлов		14.XII
Нормокон.	Котлярский		14.XII
Гл. инж. м.	Лурик		14.XII
Гл. кон. мн.	Мишаевский		14.XII
ГИП	Бродач		14.XII
Исполн.	Томаш		8.10.70
Проверил	Бродач		14.XII

254-9-65-1,1-1 АС

Центральная районная аптека II категории /Конструкции серии ИИ-04/

Здание сушки и обработки лекарственного растительного сырья

Стадия	Лист	Листов
Р	10	

Спецификация (основное решение)

Проектный институт Минздрава РСФСР г. Москва

Типовой проект 254-9-65 Альбом

Согласовано: ГИП АСМ, Нач. техн. отд., Копаев, Линаск

Инв. № подл. | Подпись и дата | Взам. инв. №

Альбом I

Типовой проект 254-9-65

Спецификация элементов

Марка, поз.	Обозначение	Наименование	Колич. шт. ниже ±0,000	1 эт.	Всего	Масса ед. кг.	Примеч.
		Бетонные и железобетонные изделия					
		Фундаменты					
Ф8-12	1.112-5 вып. 2	ФЛ 8, 12-2	3	—	3	690	
Ф12	"	ФЛ 12, 24-2	23	—	23	1760	
		Блоки стен подвалов					
ФБС1	ГОСТ 13579-78	ФБС 24.6.6-Т	62	—	62	1960	
ФБС2	"	ФБС 12.6.6-Т	24	—	24	960	
ФБС3	"	ФБС 9.6.6-Т	42	—	42	700	
ФБС4	"	ФБС 12.6.3-Т	45	—	45	460	
		Канальные плиты					
П9	3.006-2 вып. II-2	П10д-3	—	11	11	190	
		Плиты перекрытия					
П1	1.141-1 вып. 14	ПК 10-60.15	6	—	6	2800	
П2	1.141-1 вып. 18	ПК 8-24.10	1	—	1	710	
П3	1.141-1 вып. 17	ПК-8-24.15	1	—	1	1150	
П4	1.141-1 вып. 6	ПТ 60-10	—	3	3	1740	
П5	1.141-1 вып. 58	ПК6-60 15	—	2	2	2800	
П6	1.242-2	ПРП8-60-15	—	3	3	2500	
П7	1.141-1 вып 11	ПТ 30-10	—	3	3	880	
П10	1.141-1 вып 58	ПК6-60.12	—	1	1	2110	
		Вариант из легкобетонных плит для покрытия					
П1	1.141-1 вып. 14	ПК10-60.15	6	—	6	2800	
П2	1.141-1 вып. 18	ПК8-24 10	1	—	1	710	
П3	1.141-1 вып. 17	ПК 8-24.15	1	—	1	1150	
П4	1.141-10 вып. 14	ПК8-60.10	—	3	3	1360	
П5	1.141-10 вып. 10	ПК6-60.15	—	1	1	2180	
П6	1.242-2	ПРП8-60-15	—	3	3	2500	
П7	1.141-1 вып. 11	ПТ 30-10	—	3	3	880	
П10	1.141-10 вып. 10	ПК6-60.12	—	1	1	1640	
		Плоские плиты					
ПТП8-8-6	1.243-2	ПТП 8-8-6	—	3	3	96	
		Лестничные марши					
ЛМ30 11	1.151-4 вып. 1	ЛМ 30-11	2	—	2	1500	
		Лестничные площадки					
ЛПР22-12к	1.152-3 вып. 1	ЛПР 22-12 к	2	—	2	1040	

Спецификация элементов (продолжение)

Марка, поз.	Обозначение	Наименование	Колич. шт. ниже ±0,000	1 эт.	Всего	Масса ед. кг.	Примеч.
		Ступени					
ЛС-1	1.155-1 вып. 1	ЛС 11-17 к	1	—	1	80	
ЛС-2	"	ЛС 11-17	15	—	15	110	
ЛС-3	"	ЛС 11-17 п	1	—	1	105	
		Прогоны					
П72-30	1.225-2 вып. 2	П72-30	2	—	2	1650	
		Фризовые камни					
ФК-15-4	ИИ-04-4 вып. 23	ФК-15-4	—	25	25	100	
		Плиты карнизные					
АК-15.9	1.138-3 вып. 1	АК-15.9	—	4	4	275	
		Монолитные фундаменты					
ФО-1	Альбом I, АС-8	ФО-1	1	—	1		
		Деревянные изделия					
		Окна (для t°=-20°, -30°) с двойным остеклением					
ОС15-12	СЕР. 1.136-3 вып. 1	ОС15-12	—	6	6		
ОС15-9	"	ОС15-9	-	2	2		
		Окна (для t°=-40°С) с тройным остеклением					
ОЗРС15.12Ф	СЕР. 1.136-4	ОЗРС 15.12Ф	—	6	6		
ОЗРС15.09Ф	"	ОЗРС 15.09Ф	—	2	2		
		Двери наружные					
ДВ8-11/10	1.135-1 Альбом 1	ДВ8-11/10	—	5	5		
		Двери внутренние					
ДГ24-15	1.136-10	ДГ24-15	—	1	1		
ДГ21-10	"	ДГ21-10	1	—	1		
ДГ21-9	"	ДГ21-9	—	2	2		
ДГ21-7	"	ДГ21-7	4	1	5		
		Двери герметические					
ДУ-IV-3	ТАК-Н-1-71 ч. II альб. IV	ДУ-IV-3	2	—	2		

Согласовано: Гап. асм. Колдев; Нач. техн. отд. Линдек

Инв. № подл. | Подпись и дата | Взам. инв. №

Привязан

Инв. №

Гл. констр.	Михайлов		16.10.80
Нормокон.	Котлярский		14/X-80
Гл. инж. асм.	Лурик		14.10.80
Гл. констр. м.	Мишнаевский		14.10.80
ГИП	Бродач		8.10.80
Исполнит.	Томаш		8.10.80
Провер.	Бродач		8.10.80

254-9-65-1.1-1 АС

Центральная районная аптека II категории (конструкции серии ИИ-04)

Здание сушки и обработки лекарственного и растительного сырья

Спецификация (вариант с подвалом) начало

Стадия	Лист	Листов
Р	11	

Проектный институт Минздрава РСФСР г. Москва

Спецификация элементов (продолжение)

Марка, поз.	Обозначение	Наименование	Кол. штук: на элемент	Кол. штук: на эт	Кол. штук: всего	Масса ед. кг	Примеч.
		Ставня герметическая					
СУ-Ш-2	ТАК-Н-1-714 ч.II альб.IV	СУ-Ш-2	1	—	1		
		Подоконные доски					
ДО-10-35	Сер. 1.436-2	ДО-10-35	—	2	2		
ДО-13-35	"	ДО-13-35	—	6	6		
		Металлические изделия					
		Монтажные детали					
А-4	252-8-27 альбом III	А-4	—	10	10		
С-1	ГОСТ 8478-66	Сетка 200/200/8/8 ℓ=7250, б=2500	5		5		
		Ограждения лестниц					
ЛО-14	НИ-ОЧ-8 вып.1	ЛО-14	2	—	2		
ЛОП-12	"	ЛОП-12	1	—	1		
		Закладные детали					
МК-1	ТДК-Н-1-704 II разд. III ал.4	МК-1	2	—	2		
МК-42	"	МК-42	4	—	4		
МК-50	"	МК-50	1	—	1		
МК-61	"	МК-61	2	—	2		
МК-64	"	МК-64	3	—	3		
МК-65	"	МК-65	1	—	1		
МК-67	"	МК-67	2	—	2		
МК-69	"	МК-69	1	—	1		
МК-70	"	МК-70	1	—	1		
МК-73	"	МК-73	7	—	7		
		Прочие изделия					
	ГОСТ 5781-75	ФВА-I п.м.	—	7	7		
	ГОСТ 8478-66	Сетка 200/200/8/8 6100×2500	6	—	6		
		Изделия из прочих материалов					
	ГОСТ 1839-72	Трубы асбестоцем. Д-100, ℓ=1500	2	—	2		

Спецификация железобетонных перемычек

Марка, поз.	Обозначение	Наименование	Кол-во шт. при t° наруж. воздуха -20°С: на элемент	-20°С: на эт	-20°С: всего	-30°С: на элемент	-30°С: на эт	-30°С: всего	-40°С: на элемент	-40°С: на эт	-40°С: всего	Масса ед. кг.	Примеч.
	1.438-10 вып.1	1ПР1-12,12,6	—	18	18	—	28	28	—	38	38	25	Для стен из ячеистого полнотелого кирпича плотностью 1200 кг/м³ по ГОСТ 530-71 (вариант)
	"	1ПР38-12,12.22у	—	4	4	—	4	4	—	4	4	75	
	"	1ПР38-15,12.22у	—	22	22	—	24	24	—	26	26	100	
	"	1ПР2-15,12,14	5	—	5	5	—	5	5	—	5	75	
	"	1ПР28-29.25.22у	—	2	2	—	2	2	—	2	2	400	
	1.438-10 вып.1	1ПР1-12,12.6	—	28	28	—	28	28	—	38	38	25	Для стен из ячеистого полнотелого кирпича плотностью 1200 кг/м³ по ГОСТ 530-71 (вариант)
	"	1ПР38-12,12.22у	—	4	4	—	4	4	—	4	4	75	
	"	1ПР38-15,12.22у	—	24	24	—	24	24	—	26	26	100	
	"	1ПР2-15,12,14	5	—	5	5	—	5	5	—	5	75	
	"	1ПР28-29,25,22у	—	2	2	—	2	2	—	2	2	400	
	1.438-10 вып.1	1ПР1-12,12.6	—	28	28	—	38	38	—	48	48	25	Для стен из ячеистого полнотелого кирпича плотностью 1200 кг/м³ по ГОСТ 530-71 (вариант)
	"	1ПР38-12.12.22у	—	4	4	—	4	4	—	4	4	75	
	"	1ПР38-15,12,22у	—	24	24	—	26	26	—	28	28	100	
	"	1ПР2-15,12,14	5	—	5	5	—	5	5	—	5	75	
	"	1ПР28-29,25,22у	—	2	2	—	2	2	—	2	2	400	

Типовой проект 254-9-65 Альбом I

Согласовано: Гипрас, Ковлев; Нач. техн. отд., Линьков

Инв. № подл. | Подпись и дата | Взам. инв. №

				254-9-65-1.1-1	АС
Привязан				Центральная районная аптека II категории (конструкции серии НИ-04)	
	Гл.конс.пр.	Михайлов			
	Нормоконт.	Котлярский		Здание сушки и обработки лекарственного растительного сырья	Стадия: Р; Лист: 12; Листов:
	Гл.инж.пр.	Лурик			
	Гл.кон.пр.	Чиликевский		Спецификация (вариант с плавсредствами)	Проектный институт Минздрава РСФСР г. Москва
Инв. №	ГИП	Бродач			
	Исполн.	Гомаш			
	Провер.	Бродач			

Типовой проект 254-9-67 Альбом I

Основное решение
1 этаж

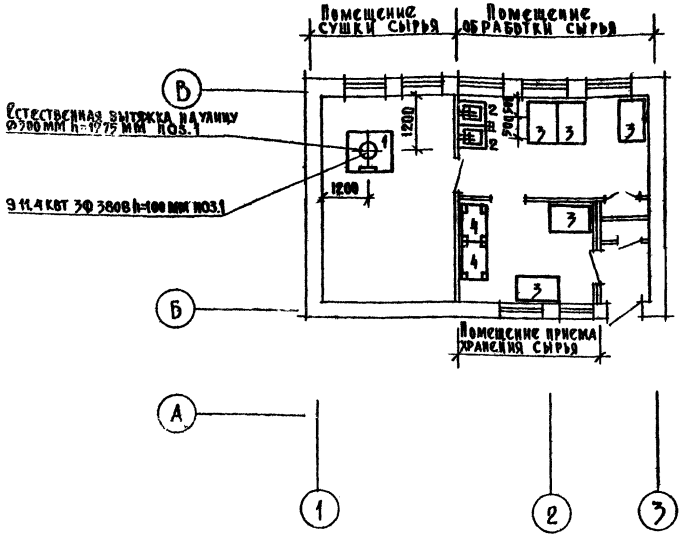

Вариант с подвалом
1 этаж

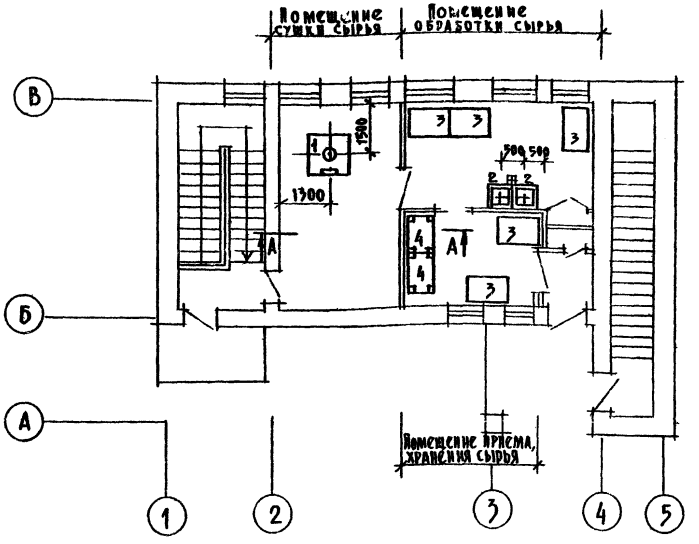

Спецификация технологического оборудования

№ п/п	Наименование оборудования	Марка, тип	Габаритные размеры: Длина	Ширина	Высота	Масса оборудования, кг	Расход электроэнергии на оборудование: Мощность, квт	Фазность	Напряжение	Монтажная характеристика и прочие показатели	Завод-изготовитель, ГОСТ, № чертежей	Количество
1	Сушилка ящичная /разовая загрузка 8-10 кг трав/	СЯ-16х8	1200	1200	1975		11,4	3	380	естественная вытяжка	Машиностроительный завод опытных конструкций ВИМ г. Москва	1
2	Мойка чугунная эмалированная	МЧ-1М	508	608	184					подвод хол. и гор. воды отвод в канализацию	Кировский чугунно-литейный завод	2
										учитывается проектом ВК		
3	Стол рабочий		1100	700	800						Предприятия мебельной и деревообрабатывающей промышленности СССР	5
4	Стеллаж		930	600	1800						Гвардейское предприятие по ремонту медицинской техники	2

А–А

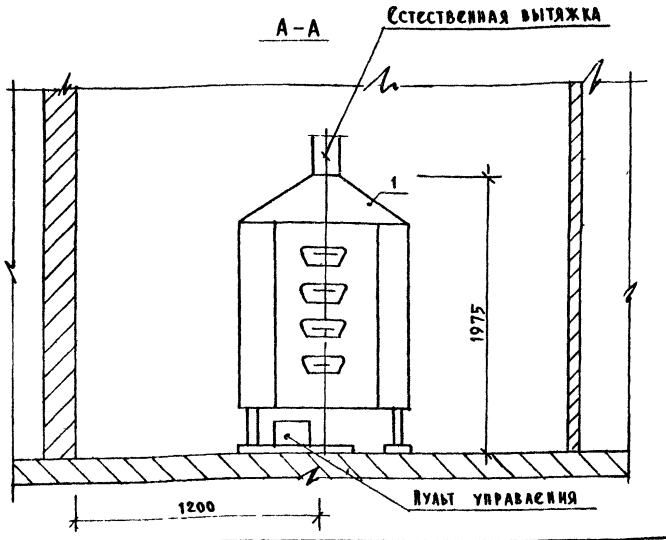

						254-9-67-4.1-1. ТХ	
						Центральная районная аптека Ж категории /в конструкциях серии ИИ-04/	
Привязан						Здание сушки и обработки лекарственного растительного сырья	Стадия: Р; Лист: 1; Листов: 1
		Нач. отд.	Павлова		1968	План 1 этажа. Основное решение и вариант с подвалом. Разрез А-А. Спецификация	Проектный институт Минздрава РСФСР г. Москва
		Нормокон.	Куликов		1968		
		Гл. инж. пр.	Кац		1968		
		Рук. группы	Кармин		1968		
		Ст. инженер	Москва		1968		
Инв. №		Проверил	Кармин		1968		

Инв. № подл. | Подпись и дата | Взам. инв. № | Инв. № дубл. | Подпись и дата

Согласовано: Рук. гр. ОВ Кочешкова; Нач. ЭТО Вяземков; Гл. инж. Кимберг

Альбом I

Типовой проект 254-9-65

Спецификация

ВАРИАНТ С ПОДВАЛОМ.

Марка поз.	Обозначение	Наименование	Кол.	Масса ед. кг	Примечание
1.	ГОСТ 3262-75	Трубы стальные водогазопроводные ф 15; м	20		
2	То же	То же ф 20; м	120		
3	То же	То же ф 25; м	10		
4	Гост 10704-76	Регистр из гладких труб			
		ф76х3; -20°С; ℓ=2м; в1 ряда	2/16 шт/м		
5.	То же	То же; -20°С; ℓ=3м; в3 ряда	2/27		
6.	То же	То же; -30°С; ℓ=4м; в3 ряда	1/12		
7.	То же	ф76х3; -25°С; ℓ=2м; в3 ряда	1/6		
8.	То же	То же -25°С; ℓ=2м; в1 ряда	1/8		
9	То же	То же, -25°С; ℓ=3м; в3 ряда	2/18		
10.	То же	То же; -25°С; ℓ=3м; в1 ряда	1/12		
11.	То же	То же; -25°С; ℓ=4м; в3 ряда	1/12		
12	То же	ф76х3; -30°С; ℓ=2м; в1 ряда	1/8		
13	То же	То же; -30°С; ℓ=2м; в5 рядов	1/10		
14	То же	То же; -30°С; ℓ=3м; в3 ряда	2/18		
15	То же	То же; -30°С; ℓ=3м; в1 ряда	1/12		
16	То же	То же; -30°С; ℓ=4м; в3 ряда	1/12		
17	То же	ф76х3,5; -35°С; ℓ=2м; в5 рядов	2/20		
18	То же	То же; -35°С; ℓ=3м; в3 ряда	2/18		
19	То же	То же; -35°С; ℓ=3м; в1 ряда	1/12		
20	То же	То же; -35°С; ℓ=4м; в3 ряда	1/12		
21	То же	ф76х3; -40°С; ℓ=2м; в5 рядов	2/20		
22	То же	То же; -40°С; ℓ=3м; в3 ряда	2/18		
23	То же	То же; -40°С; ℓ=3м; в5 рядов	1/15		
24	То же	То же; -40°С; ℓ=4м; в3 ряда	1/12		
25	ГОСТ 22595-77	Кран пробно-спускной			
		сальниковый 10Б9БК ф 15	3		
26	ГОСТ 18164-72	Вентиль запорный			
		муфтовый 15кч 18бр ф 26	4		
	Вентиляция				
1		Электроручной вентилятор			
		ЭВВ 72-2 КОМ	1		
2	Серия 2.494-8	Гибкие вставки ВВ3.2	шт 1		
3	То же	То же ВНА3.2	шт 1		
4	Серия 1.494-14 в 1	Воздушная заслонка КРУ90 Р	шт 1		
5	То же	То же Р315 Р	шт 1		
6	ГОСТ 19904-74	Воздуховоды из тонколистовой стали ф 400	м 7		
7	То же	То же ф 315	м 40		
8	ГОСТ 10704-76	Трубы стальные электросварные ф 325х8	м 6		покрыть антикор лаком
9	То же	То же ф 426х9	м 5		
10	ГОСТ 19904-74	Дверки на воздуховоде			
	Серия 2-190-1/72 в.2	из стали δ=0,5 сер. 200х400	шт 10		
11	Серия 1.494-10	Решетка щелевая			
		регулирующая Р 150	1		
		Р 200	1		
12	То же				
13	Воскресенский комбинат „Красный строитель"	Асбестоцементный короб 200 х 200; м	3		

ОСНОВНОЕ РЕШЕНИЕ

Марка поз.	Обозначение	Наименование	Кол.	Масса	Примечание
	ОБ	**Отопление**			
	ГОСТ 3262-75	Трубы стальные водогазопроводные ф 15; м	20		
	То же	То же ф 20; м	60		
	То же	То же ф 25; м	40		
	ГОСТ 10704-76	Регистр из гладких труб			
		ф76х3; -20°С; ℓ=2м; в3 ряда	2/42 шт/м		
	То же	То же; -20°С; ℓ=3м; в3 ряда	2/18		
	То же	То же; -20°С; ℓ=4м; в3 ряда	1/12		
	То же	То же; -20°С; ℓ=4м; в1 ряда	1/16		
	То же	ф76х3; -25°С; ℓ=2м; в3 ряда	2/12		
	То же	То же; -25°С; ℓ=3м; в5 рядов	2/18		
	То же	То же; -25°С; ℓ=4м; в3 ряда	1/12		
	То же	То же; -25°С; ℓ=4м; в1 ряда	1/16		
	То же	ф76х3; -30°С; ℓ=2м; в1 ряда	2/16		
	То же	То же; -30°С; ℓ=3м; в3 ряда	2/18		
	То же	То же; -30°С; ℓ=4м; в3 ряда	1/12		
	То же	То же; -30°С; ℓ=4м; в1 ряда	1/16		
	То же	ф76х3; -35°С; ℓ=2м; в1 ряда	1/8		
	То же	То же; -35°С; ℓ=2м; в5 рядов	1/10		
	То же	То же; -35°С; ℓ=3м; в3 ряда	2/18		
	То же	То же; -35°С; ℓ=4м; в3 ряда	1/12		
	То же	То же; -35°С; ℓ=4м; в1 ряда	1/16		
	То же	ф76х3; -40°С; ℓ=2м; в5 рядов	2/20		
	То же	То же; -40°С; ℓ=3м; в3 ряда	2/18		
	То же	То же; -40°С; ℓ=4м; в3 ряда	1/12		
	То же	То же -40°С ℓ=4м; в1 ряда	1/16		
	ГОСТ 22595-77	Кран пробно-спускной			
		сальниковый 10Б9БК ф 15	3		

Марка поз.	Обозначение	Наименование	Кол.	Масса ед. кг	Примечание
	ГОСТ 18164-72	Вентиль запорный муфтовый 15кч 18п ф 20	4		
	Вентиляция				
	Серия 1.494-10	Решетка щелевая регулирующая Р 150	1		
	То же	То же Р 200	1		
	ГОСТ 18124-75	Асбестоцементный короб 200 х 200; м	3		

Основные показатели (основное решение)

Наименование	Показатель при расчетной температуре °С				
	-20	-25	-30	-35	-40
Площадь здания общая, м²			50		
Удельный расход тепла					
Отопление на 1м² общей					
площади здания ккал/м²	158	160	169	177	180
Расчетный расход тепла ккал/м²					
На отопление	7900	8000	8450	8850	9000
Расчетная температура					
горячей воды (°С) в системе					
отопления	$t_п$	=95°;	$t_о$	=70°	
Расчетные потери давления					
в системе отопления кгс/м²			400		

Основные показатели (вариант с подвалом)

Наименование	Показатели при расчетной температуре °С				
	-20	-25	-30	-35	-40
Площадь здания общая, м²			152		
Удельный расход тепла на					
отопление на 1м² общей					
площади здания ккал/м²	62	65	72	75	79
Расчетный расход тепла ккал/м²					
На отопление	9450	9900	10920	11000	11980
Расчетная температура					
горячей воды (°С) в системе					
Отопления	$t_п$	=95°;		$t_о$ =	70°
Расчетные потери давления					
в системе отопления кгс/м²			400		

Характеристика отопительно-вентиляционных систем (вариант с подвалом)

Марка системы	Обслуживаемое помещение или оборудование	Тип вент установки агрегатов	Вентилятор							Электродвигатель		
			Тип	N	Схема исполнения	Вращение, направление конуса	L, м³/ч	H, кгс/м²	n, об/мин	Тип	N кВт	n об/мин
П-1	Хранение хоз. инвентаря	ОПВ-72-2	Ц4-70	3.2	1	90°	1050	22	930	АОА2-11-6	0.27	930

Привязан

Инв. №

Рук АСМ	Демброский		11.10.80
Гл. инж	Лурик		11.10.80
Н. крит. р.	Неелов		15.10.80
Рук гр-пы	Колецкова		4.10.80
Гип	Дьяконова		4.10.80
Сконстр.	Бурцева		4.10.80
Провер	Дьяконова		4.10.80

254-9-65-2.1-1 ОВ

Центральная районная аптека II категории (конструкции серии ИИ-04)

Здание сушки и обработки лекарственного растительного сырья

Стадия	Лист	Листов
Р	1	

Характеристика отопительно-вентиляционных систем. Спецификация. Основные показатели (основное решение и вариант с подвалом)

Проектный институт Минздрава РСФСР г. Москва

Формат А2

Согласовано: Гип ЕЖ; Нач. ТО Павлова; Нач. ЭТО Барышпол; Нач. ГАП Копаев; Нач. ТехОТА Линник; Нач. ТехОТА Ильина

Инв. № подл. | Подпись и дата | Взам. инв. №

Типовой проект 254-9-65 Альбом I

План этажа (вариант с подвалом)

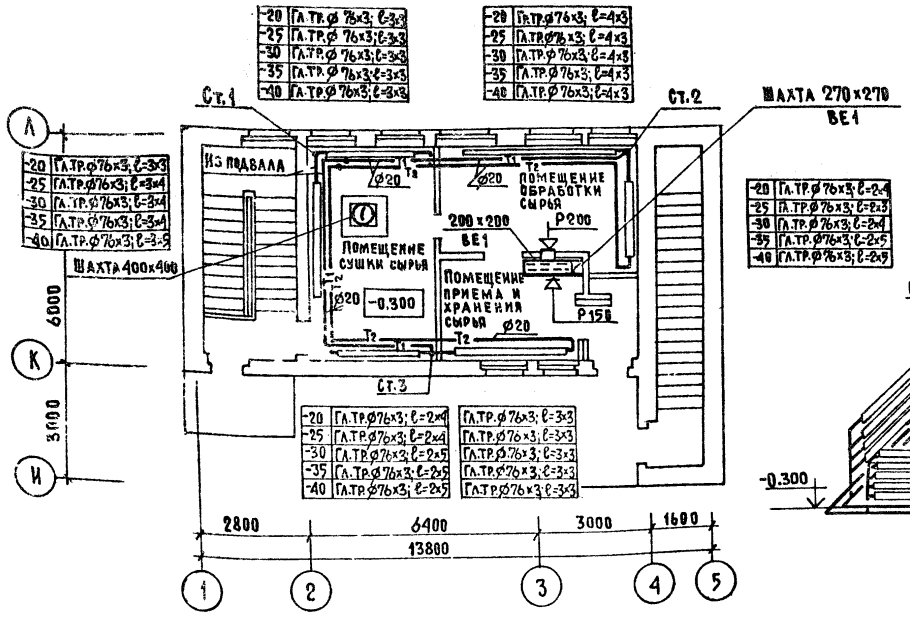

Схема отопления (вариант с подвалом)

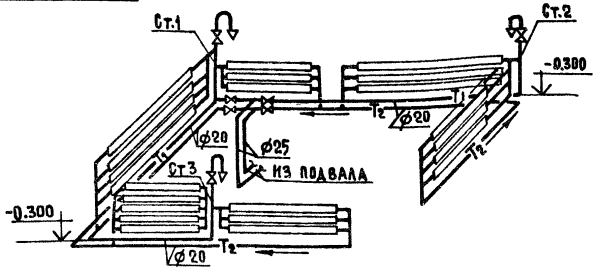

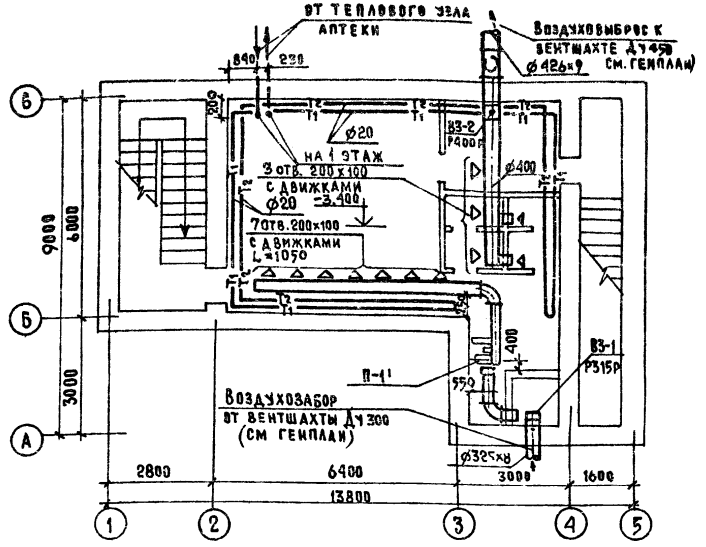

План этажа (основное решение)

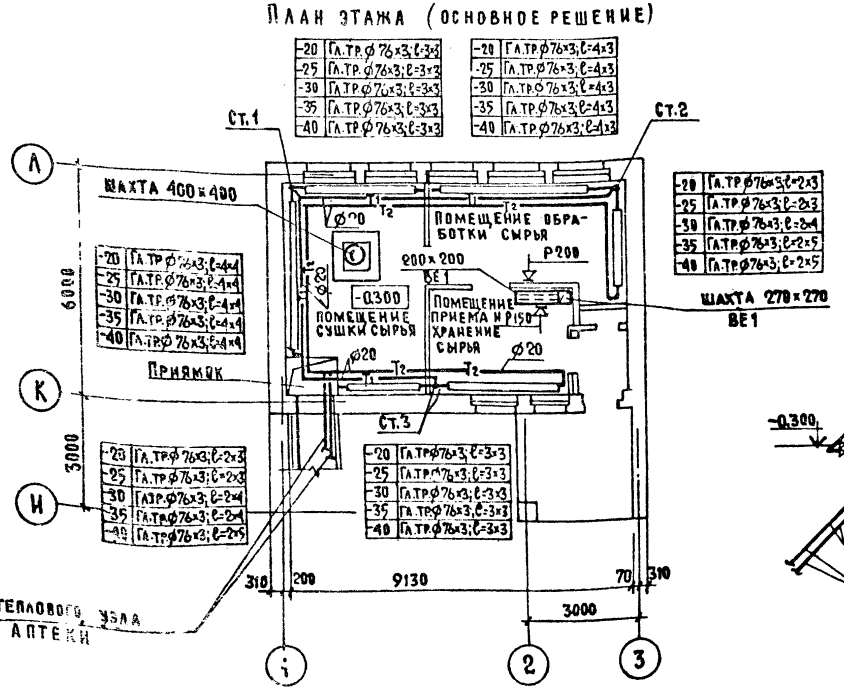

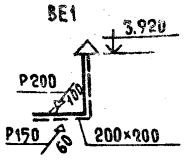

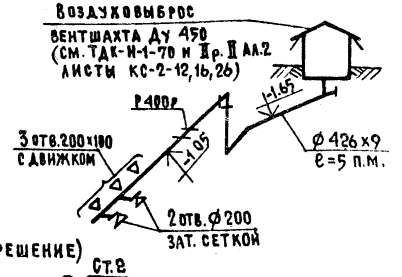

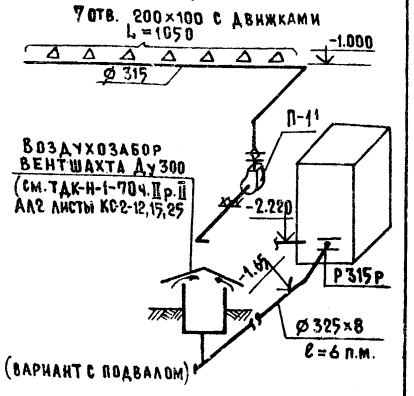

Схема отопления (основное решение)

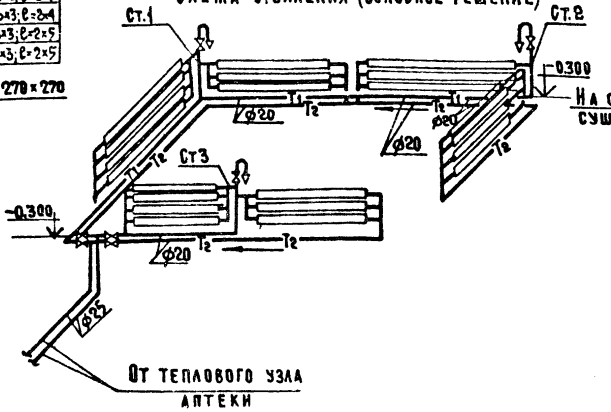

Схема отопления (вариант с подвалом)

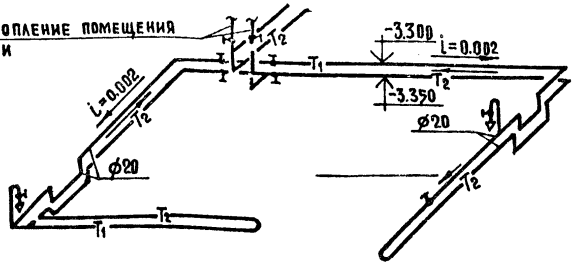

Рук. асм.	Дембовский			
Гл. инж.	Лурик			
Н. контр.	Неелов			
Рук. гр. пл.	Колецкова			
ГИП	Дьяконова			
Ст. инж.	Бурцева			
Провер.	Дьяконова			

Привязан

Инв. №

254-9-65-2.1-1 ОВ

Центральная районная аптека II категории (конструкции серии ИИ-04)

Здание сушки и обработки лекарственно-растительного сырья.

Отопление и вентиляция. Планы и схемы (основное решение и вариант с подвалом)

Стадия	Лист	Листов
Р	2	

Проектный институт Минздрава РСФСР г. Москва

Согласовано

Нач. УТО Барченко

Нач. ТО Павлова

Рук. гр. ОВ Колецкова

Гл. арх. пр-та Коплевич

Инж. по ПБ Гаспарян

ГИП Погалов

Инв. № подл. | Подпись и дата | Взам. инв. №

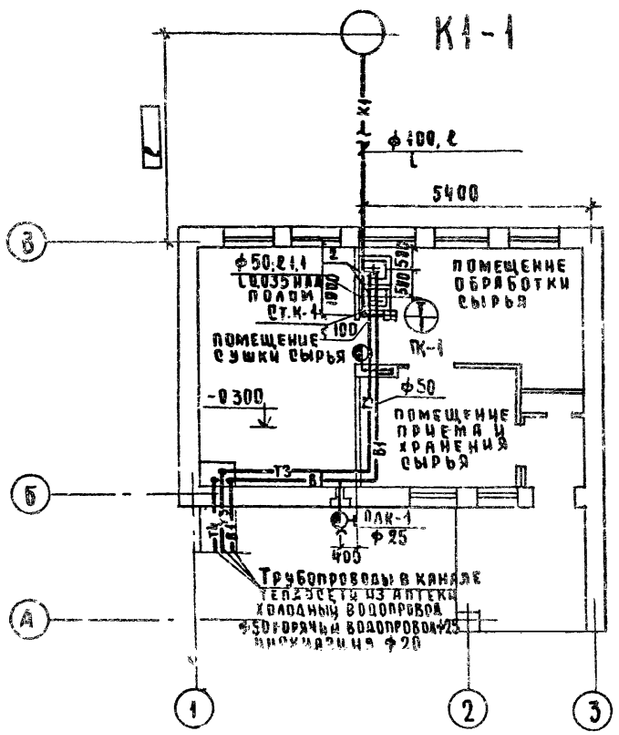

2- Мойка чугунная эмалированная МЧ-1м

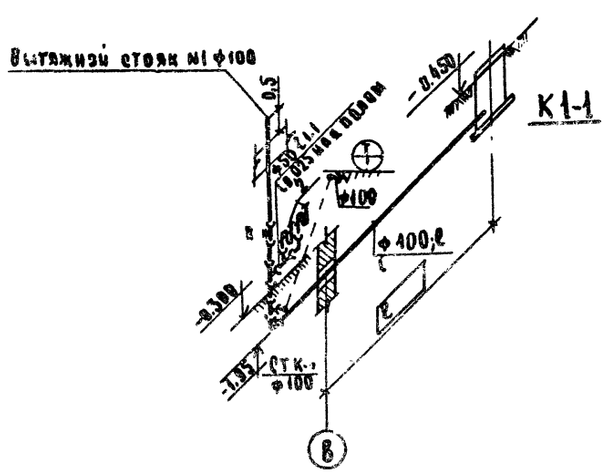

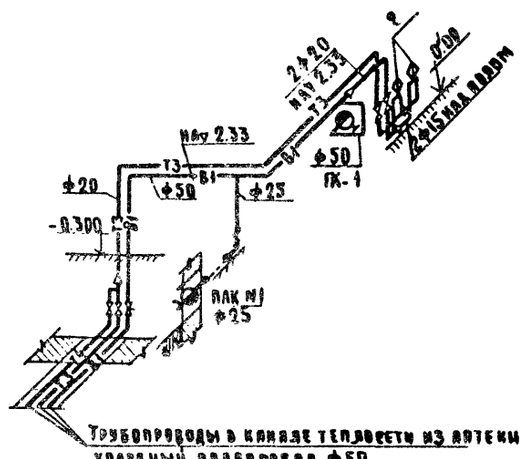

Спецификация

Поз. обозначения	Обозначение	Наименование	Кол.	Масса ед.т	Примечание
		Оборудование:			
1		Пожарный кран с рукавом ℓ=20м с рысьей 16мм. ф50 шт.	1		
2	ГОСТ 7506-73	Мойка чугунная эмалированная МЧ-1-м с настольным сме			
		сителем РМ-М-ВКОЦ и двух-обротным сифоном-ревизией			
		500×600×214(6) комп.	2		
		Канализация			
1	ГОСТ 69423-69	Трубы чугунные канализационные ф50 п.м.	5		*Уточнение в земле
		" ф100	18		ф100 ℓ 5,5 h 1,5
2	ГОСТ 1811-73	Трап чугунный эмалированный ф100 шт	1		
3		Прочистка ф100шт			
		ф50			
4		Ревизия ф100шт	1		
		Холодное и горячее водоснабжение			
1	ГОСТ 3262-75	Трубы стальные водогазопроводные оцинкованные ф50мм	18/18		В знаменателе кол-во труб подлежащих изоляции
		" ф25	10/10		
		" ф20	25/25		
		" ф15	9		
2	ГОСТ 8437-75	Задвижка чугунная фланцевая 30ч6бр ф50 шт.	1		
3	ГОСТ 1255-67	Фланец соединительный выступом стальной плоский			
		приварной Ру=10 кгс/см² ф50шт	2		
4	ГОСТ 9086-74	Вентили запорные муфтовые латунные 15Б10К ф25 шт	1		
		" ф20	2		
5		Наружный поливочный кран со штурвалом ℓ=35м. ф25 шт.	1		
6	ГОСТ 9086-74	Вентили запорные муфтовые латунные 15Б3Р ф20 шт	1		
		" ф25	1		

Привязан

Рук. ВОМ	Дембовский		8.10	254-9-65-3,1-1 ВК
Рацинжсан	Аурик		8.10	Центральная районная аптека II категории (конструкции серии-84)
Нормоконтр.	Аейкин		8.10	Здание сушки и обработки лекарственного растительного сырья
ГИП	Зильберман		8.10	Стадия Р; Лист 1; Листов 3
Рук.гр-пы	Агеева		8.10	Водопровод канализация (основной вариант)
Ст.инж.	Скляренко		8.10	Проектный институт Минздрава РСФСР г. Москва
Исполн.	Назина		8.10	
Провер.	Агеева		8.10	

Согласовано: Нач. ЭТО Барченко; Нач. ТО Павлова; Рук.гр. ОВ Кобецкова; Гл.арх. проекта Кабиев; Гл.инж. проекта Гапонов; ГИП Котлов

Инв.№ подл. | Подпись и дата | Взам.инв.№

Типовой проект 254-9-65 Альбом I

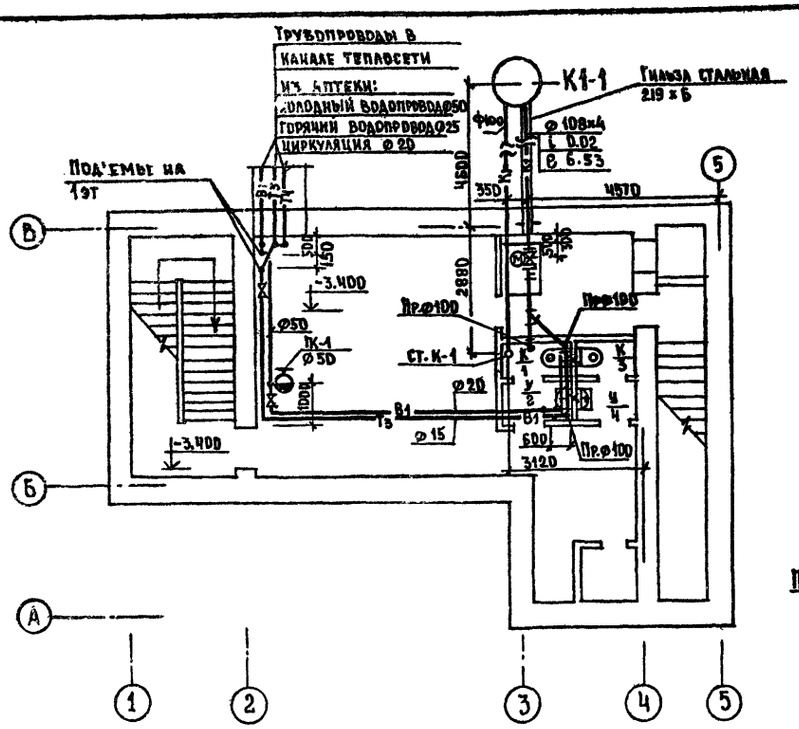

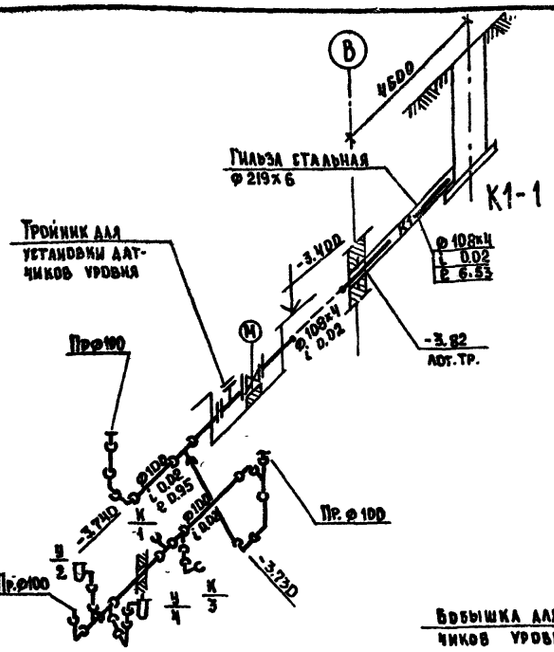

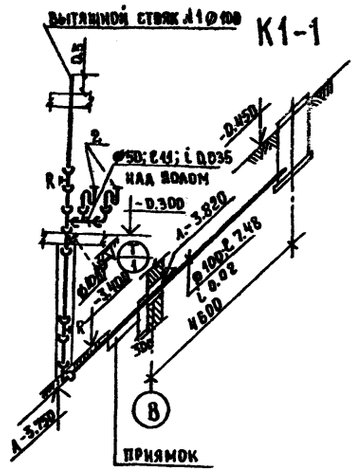

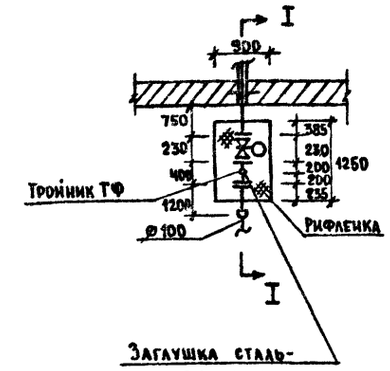

Разрез I-I

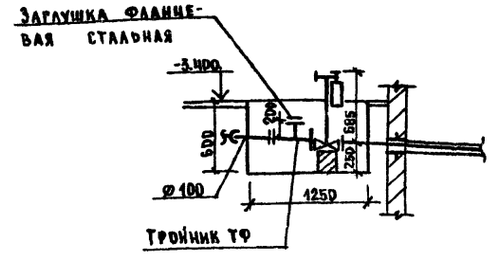

Сечение I-I

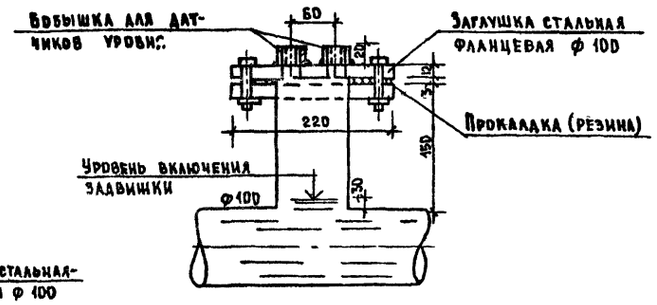

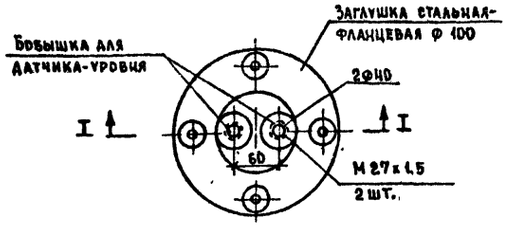

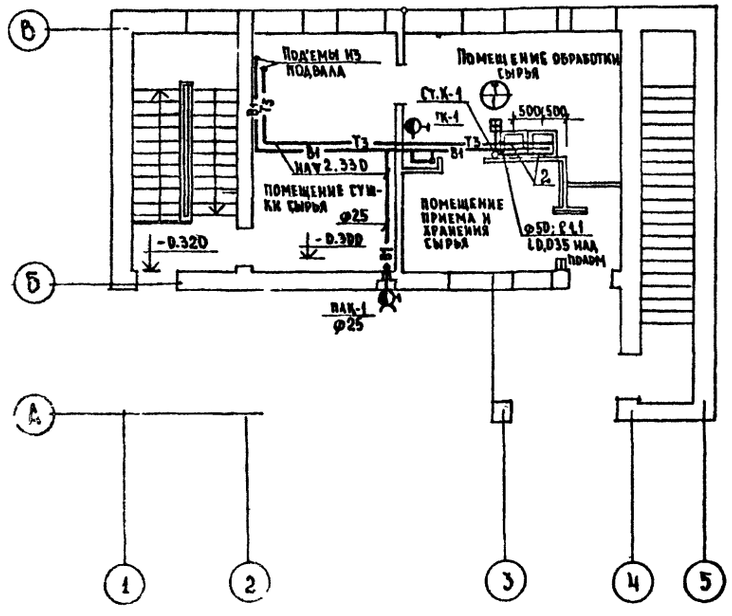

2- Мойка чугунная эмалированная МЧ-1М

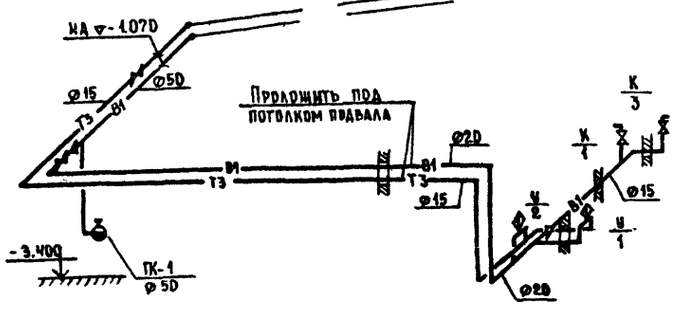

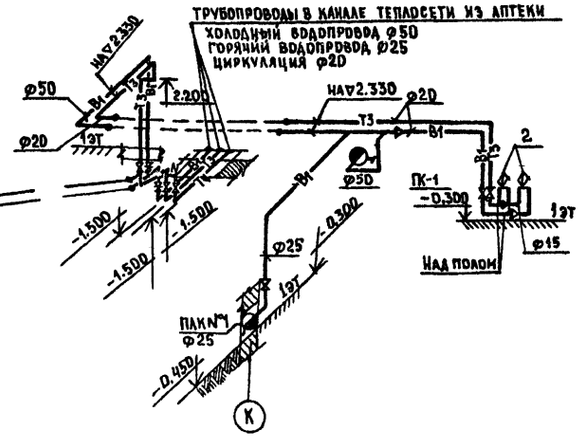

Рук.маст	Петрова		8.10
ГИП	Погапов		8.10
Ст. инж.	Смирнова		8.10
Рук.маст	Дембовский		8.10
Т.инж.м.	Аурик		8.10.20
Нормокон	Лейкина		8.10.20
ГИП	Зильберман		8.10.20
Рук.гр.ПЗ	Агеева		8.10.20
Ст. инж.	Скляренко		8.10.20
Исполнит.	Трусова		8.10.20
Проверил	Агеева		8.10.20

254-9-65-3.1-1 ВК

Центральная районная аптека II категории (конструкции серии ИИ-04)

Здание сушки и обработки лекарственного растительного сырья

Стадия	Лист	Листов
Р	2	

Водопровод и канализация (вариант с подвалом)

Проектный институт Минздрава РСФСР г. Москва

Привязан

Инв. N

Согласовано: Гл. арх. гр-та Копаев; Нач. ЭТО Барченков; Нач. ТО Пателева; Гл. инж. пр-ба Колцов

Инв. N подл. | Подпись и дата | Взам. инв. N

Копировал Формат А3

Типовой проект 254-9-65 Альбом I

Спецификация

Поз. обозначение	Обозначение	Наименование	Кол.	Масса ед. т	Примечание
		Оборудование			
1		Пожарный кран			
		Ерукава=20 м			
		Ф спрыска 16 мм Ф50 шт	2		
2		Мойка чугунная эма-			
		лированная МЧ-1-М			
		с настольным смеси-			
		телем СМ-М-ВКСЦ и двух-			
		оборотным сифоном ре-			
		визией 500×600×214(h) комп	2		
3	ГОСТ 22847-77	Унитаз тарельчатый с			
		цельноотлитой полочкой			
		с косым выпуском			
		670×360×400(h) шт	2		
4	ГОСТ 21485.5-76	Бачок смывной кера-			
		мический с боковым			
		пуском, с непосредствен-			
		ным присоединением к			
		унитазу 460×220×285(h) шт	2		
5	ГОСТ 23759-79	Умывальник прямоуголь-			
		ный керамический с ла-			
		тунным бутылочным си-			
		фоном и смесителем			
		СМ-УМ-ВКСЦ, 600×450×170(h)	2		
		Канализация			
1		Трубы чугунные ка-			
		нализационные Ф50 пм	6		
		——"—— Ф100	33		в т ч в земле e=8мм h=3,4
2	ГОСТ 1811-73	Трап чугунный эма-			
		лированный Ф100 шт	1		
3		Прочистка Ф100 шт	3		
4	ГОСТ 5525-61	Патрубок ПФР			
		L=1200 мм, Ф100 шт	1		
5	ГОСТ 5525-61	Патрубок ПФР			
		L=100 мм, Ф100 шт	1		

Поз. обозначения	Обозначение	Наименование	Кол.	Масса ед. т	Примеч.
6		Ревизия Ф100 шт	2		
7	ГОСТ 5525-61	Тройник ТФ Ф100 шт.	1		
8		Заглушка стальная			
		фланцевая $P_у$=2,5 кг/см² Ф100	1		
9	ГОСТ 8437-75	Задвижка чугунная			
		параллельная с выдвиж-			
		ным шпинделем флан-			
		цевая 30ч 906бр с			
		электроприводом Ф100 шт	1		
		Холодное и горячее водоснабжение			
1	ГОСТ 3262-75	Трубы стальные водо-			
		газопроводные оцин-			
		кованные Ф50 пм	27/27		
		Ф25	15/15		
		Ф20	40/40		
		Ф15	30		
2	ГОСТ 8437-75	Задвижка чугунная			
		фланцевая 30ч 46бр Ф50 шт	2		
3	ГОСТ 1255-67	Фланец с соединитель-			
		ным выступом, сталь-			
		ной плоский приварной			
		$P_у$=10 кгс/см² Ф50 шт	4		
4	ГОСТ 9086-74	Вентили запорные муф-			
		товые латунные 15Б1бк Ф25 шт	2		
		Ф20	3		
		Ф15	1		
5		Наружный поливочный			
		кран со шлангом e=35 м, Ф25 шт	1		
6	ГОСТ 9086-74	Вентили запорные			
		муфтовые латунные			
		15Б3Р Ф15 шт	2		
		Ф20	2		
		Ф25	1		

Согласовано

Инв. № подл.	Подпись и дата	Взам. инв. №	Нач. тех. отд.	Лицаск	

Привязан

Инв. №

Рук. асм.	Дембовский		8.10
Гл. инж. асм.	Лурик		8.10.80
Нормокон.	Лейкин		8.10.80
Г. ИП	Зильберман		8.10.80
Рук. гр. ин.	Агеева		8.10.80
Кт. инж.	Скаврейко		8.10.80
Исполн.	Назина		8.10.80

254-9-65-3.1-1 ВК

Центральная районная аптека II категории /конструкции серии ИИ-04/

Здание сушки и обработки лекарственного растительного сырья

Стадия	Лист	Листов
Р	3	

Водопровод и канализация Спецификация /Вариант с [illegible]/

Проектный институт Минздрава РСФСР в Москве

Формат 82

Марка поз.	Обозначение	Наименование	Кол.	Примечание
1	2	3	4	5
		Электроизделия		
ЩС-5	Зеленокумский электроаппаратный завод	Щит силовой распределительный СУ9442-14, комплект	1/1	
		На щите монтируются выключатели автоматические типа А3161 с расцепителями на ток 15А - 3шт; типа А3163 с расцепителями на ток 15А - 2шт; 20А - 1шт.		
	Завод „Электроаппаратура" г. Чебоксары	Шкаф управления типа ШУ5102-03В2А; комплект, однофидерный, нереверсивный	0/1	
	"	То же, но реверсивный типа ШУ5402-03В2А	0/1	
		Оборудование светотехническое		
	Рижский светотехнический завод	Светильник подвесной с люминесцентными лампами типа: ЛСПО4-2х40	9/9	
	п.о „Ватра" г. Тернополь	Светильник с лампами накаливания типа: НП020х100	1/11	
		НБ005х60	1/8	
	ГОСТ 2239-70	Лампы накаливания: НБ-220-100	2/12	
		НБ-220-60	2/9	
	То же	Лампы люминесцентные ЛБ-40-4	20/20	
	То же	Стартеры 80-С-220	20/20	
		Электроустановочные изделия		
	Завод „Эстопласт" г. Таллин	Выключатель однополюсный, индекс 02620	6/17	

1	2	3	4	5
		Электроаппаратура		
	Харьковский электроаппаратный завод	Кнопочный пост управления одноштифтовый с надписью „Пуск" типа ПКУ15.19-112-40У3	1/2*	
		Провода и кабели		
	ГОСТ 6323-71	Провод с алюминиевыми жилами марки „АППВС" сечением: 2х2,5 кв. мм	130/220	
		3х2,5 кв. мм	40/85	
	ГОСТ 6323-71	То же, но марки „АПВ-660" сечением: 1х2,5 кв. мм	0/130	
		1х4 кв. мм	70/70	
	ТУ 16.06.357-69	Кабель с алюминиевыми жилами марки АВВБ сечением: 3х10+1х6 кв. мм	40/40	
		То же, но марки АВВГ сечением 2х2,5 кв. мм	0/120	
		3х2,5 кв. мм	0/25	
		Кабель марки АКВРБ сечением: 4х2,5	40/40	
		Трубы		
	Нормаль ВХ-306-124 Владимирский химзавод	Труба винипластовая среднего типа, диаметром: 25 мм	15/15	
	ГОСТ 10704-76	Труба стальная, тонкостенная диаметром: 20 мм	0/10	
		26 мм	0/25	

Данные в числителе относятся к основному решению, в знаменателе - вариант с подвалом

* При привязке возможна замена на ПКЕ-212-1

Альбом I

Типовой проект 254-9-65

Согласовано: Нач. техничота Линаск

Инв. № подл. | Подпись и дата | Взам. инв.

Привязан:

Инв. №

Нач отд эт	Барченков		30.9.83
Нормоконт	Селина		30.9.83
Гл инж пр	Горштейн		30.9.83
Рук груп.	Бочкова		30.9.83
Инженер	Глотова		30.9.83
Проверил	Бочкова		30.9.83

254-9-65-5.1-1 ЭО

Центральная районная аптека II категории /конструкции серии ИИ-04/

Здание сушки и обработки лекарственного растительного сырья

Сводная спецификация

Стадия	Лист	Листов
Р	1	3

Проектный институт Минздрава РСФСР г. Москва

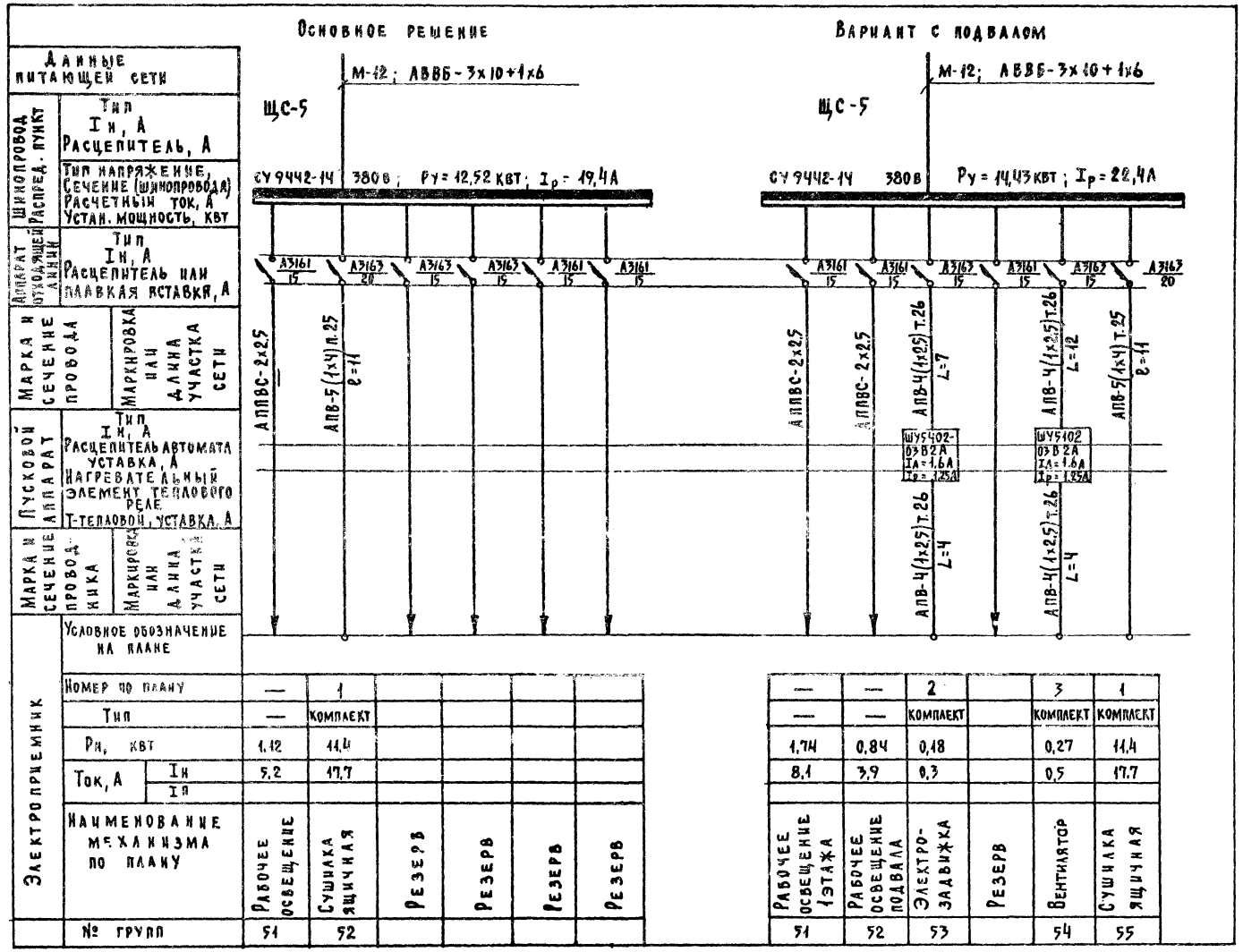

Номер по плану	—	1					
Тип	—	комплект					
Рн, квт	1,12	44,4					
Ток, А Iн	5,2	17,7					
Ток, А Iя							
Наименование механизма по плану	Рабочее освещение	Сушилка ящичная	Резерв	Резерв	Резерв	Резерв	
№ групп	51	52					

1	1	2		3	1	
—	—	комплект		комплект	комплект	
1,74	0,84	0,18		0,27	44,4	
8,1	3,9	0,3		0,5	17,7	
Рабочее освещение 1 этажа	Рабочее освещение подвала	Электрозадвижка	Резерв	Вентилятор	Сушилка ящичная	
51	52	53		54	55	

Согласовано: Нач. техотд. Линдск

Инв. № подл. | Подпись и дата | Взам. инв. №

Привязан:

Инв. №

Нач. отд. ЭО	Барченков		30980
Нормоконт.	Селина		30980
Гл. инж. пр.	Горштейн		30980
Рук. груп.	Бочкова		30980
Инженер	Гаотова		30980
Проверил	Бочкова		30980

254-9-65-Э.1-1 ЭО

Центральная районная аптека II категории /конструкции серии ИИ-04/

Здание сушки и обработки лекарственного и растительного сырья

Стадия Р | Лист 2 | Листов

Расчетная схема распределительных сетей

Проектный институт Минздрава РСФСР г. Москва

Типовой проект 254-9-65 Альбом I

Основное решение

План 1 этажа

Электроосвещение

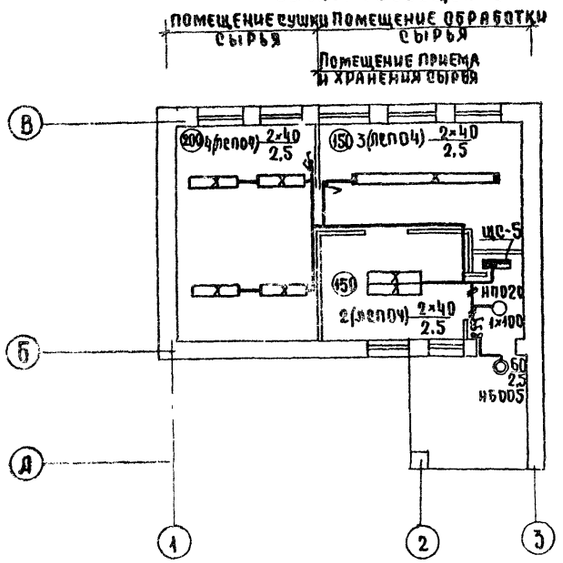

План 1 этажа

Силовое электрооборудование

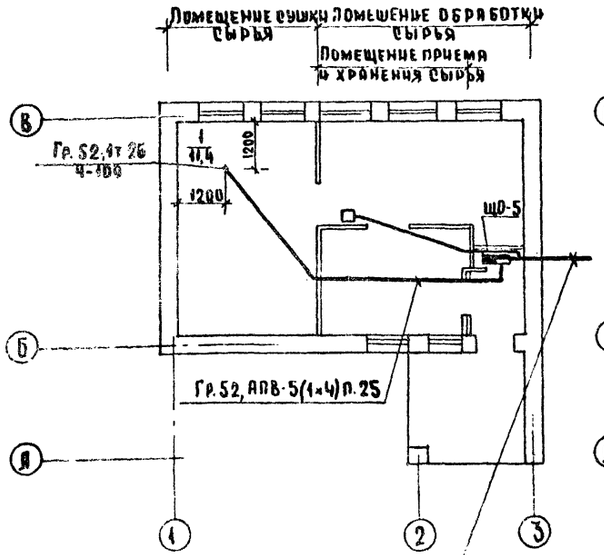

Ввод 380/220 вольт от ВРУ аптеки
М-12 АВВБ-3×10+1×6
АКВРБ-4×25 цепи управления вентилем

Вариант с подвалом

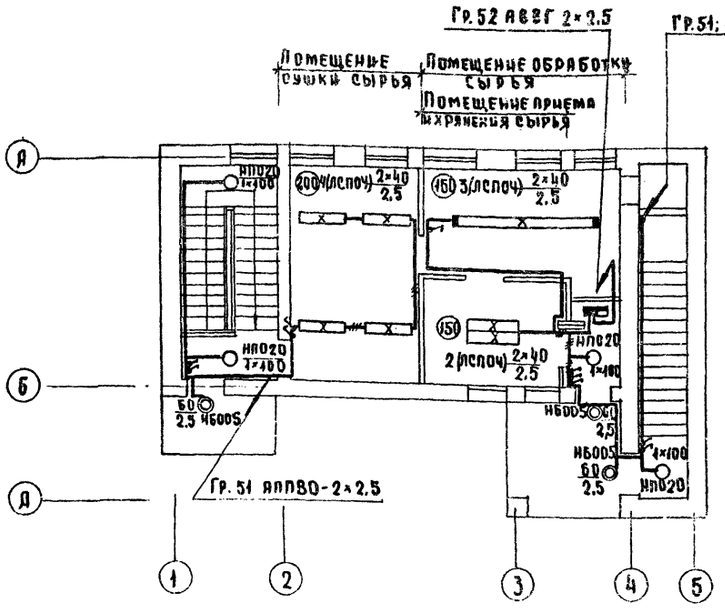

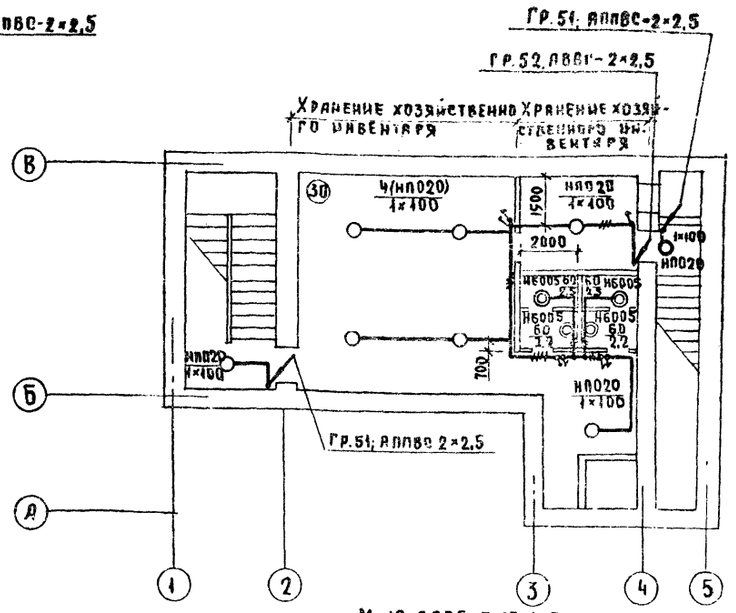

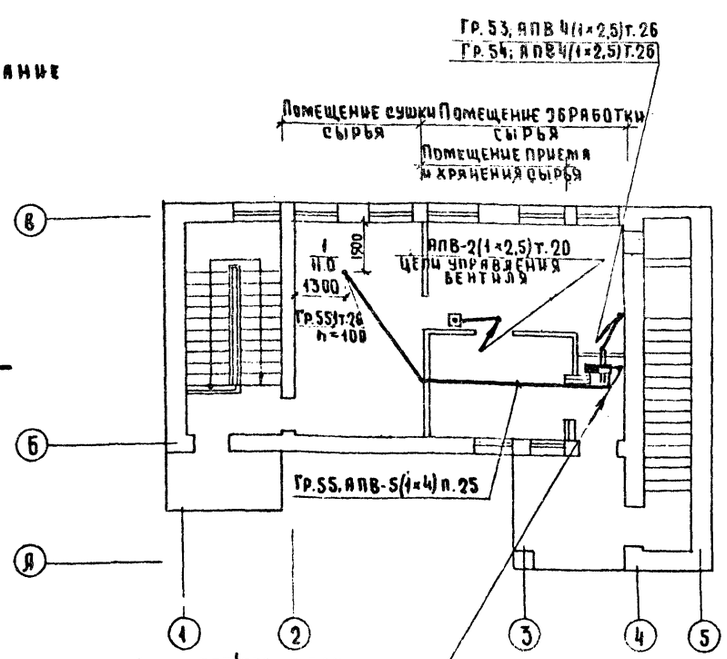

Ввод 380/220 от ВРУ аптеки
М-12 АВВБ-3×10+1×6
АКВРБ-4×25 цепи управления вентилем

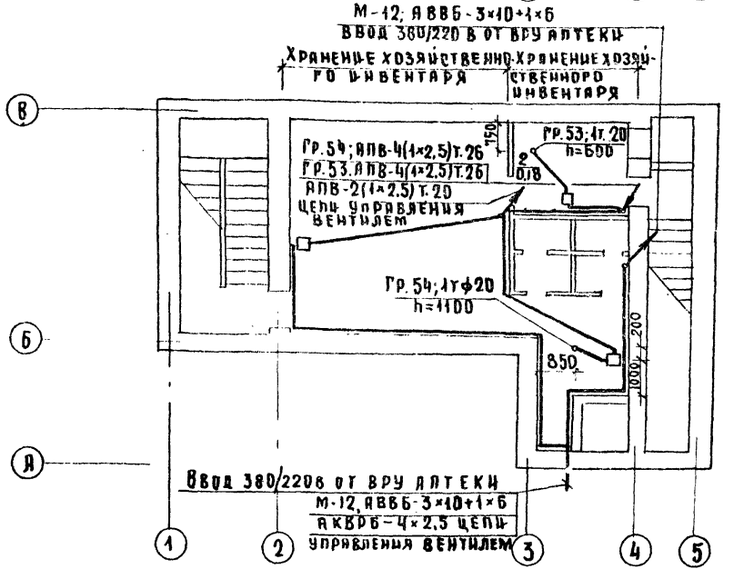

Согласовано: ГАПХМР-ТА Колаев; Рук. гр. ов Максимов; Гип по ВК Кильберман; Технол. отд. Надоза; Сканч. отд. Шлагк; Инженер по ПОЗ Гаспарян

Инв. № подл. | Подпись и дата | Взам. инв. №

			254-9-65-5.1-1	ЭО
Нач. отд.	Барченков		Центральная районная аптека V категории /конструкции серии ИИ-04/	
Нормокон.	Сенина		Здание сушки и обработки лекарственного растительного сырья	Стадия: Р; Лист: 3; Листов:
Гл. инж. пр.	Горштейн			
Рук. груп.	Бочкова		Планы. Силовое электрооборудование и слаботочных систем. Основное решение и вариант с подвалом	Проектный институт Минздрава РСФСР г. Москва
Инженер	Глотова			
Проверил	Бочкова			

Привязан

Инв. №

Типовой проект 254-9-65 Альбом I

Вариант с подвалом

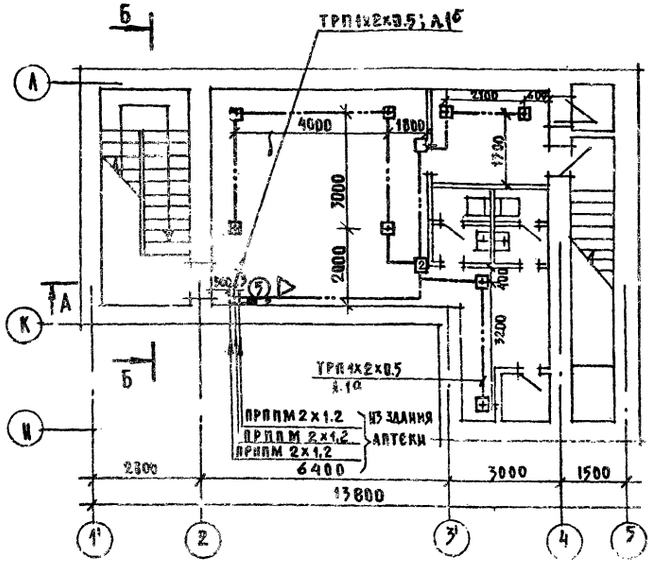

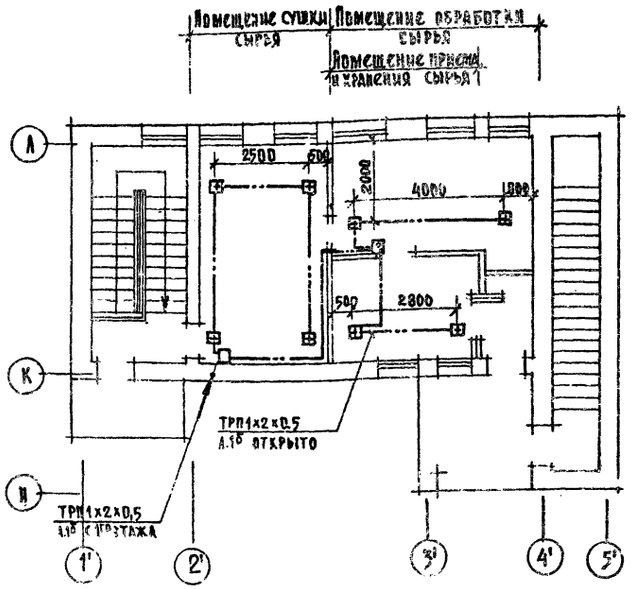

Основное решение

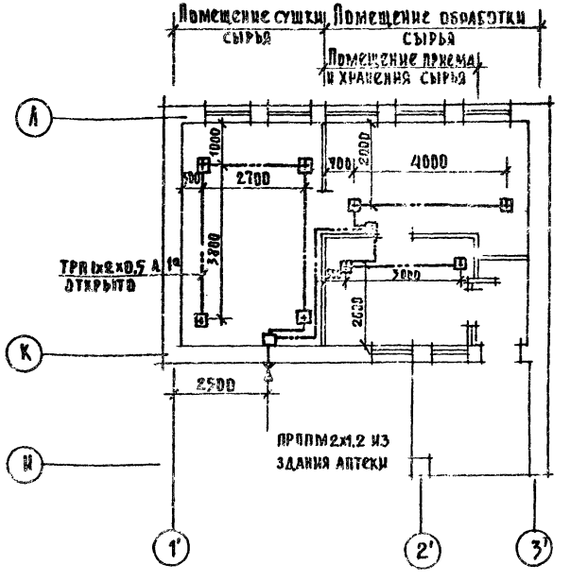

Спецификация

№ позиции	Обозначения	Наименование	Кол-во	Примеч.
		Вариант со вспомогательными помещениями		
		Телефонизация		
	ТА-72	Телефонный аппарат АТС, шт	1	
	УК-2П	Щиток оконечный шт	1	
	ТРП1х2х0,5	Провод абонентский, м	20	
		Радиофикация		
	„Маяк"	Громкоговоритель динамический 3х програм вещания шт.	1	
	УК-2П	Щиток оконечный, шт	1	
	ПТПЖ 2х1,2	Провод радиотрансляционный, м	20	
		Розетка для открытой проводки шт.	1	
		Пожарная сигнализация		
	ДТА	Датчик тепловой, шт	14	
	УК-2П	Щиток оконечный, шт	7	
	ТРП1х2х0,5	Провод абонентский, м	100	
		Основное решение		
	ДТА	Датчик тепловой, шт	6	
	УК-2П	Щиток оконечный, шт	3	
	ТРП1х2х0,5	Провод абонентский, м	50	

Слаботочные устройства и пожарная сигнализация

			254-9-65-6.1-1 УС	
			Центральная районная аптека II категории /конструкции серии 04/	
Привязан				
Инв. №	Нач. отд.	Барченков	Здание сушки и обработки лекарственного растительного сырья	Стад. Р; Лист 1; Листов 1
	Нормоконт	Белина		
	Гл. инж. пр.	Осетинский		
	Рук. групп	Урьева	Слаботочные устройства и пожарная сигнализация	Проектный институт Минздрава РСФСР г. Москва
	Разраб.	Урьева		
	Проверил	Григорьев	Основного решения и вариант с подвалом	

Согласовано: Гл. архитектор проекта — Колаев; Рук. гр. ов — Колесникова; Гип по вк — Кильберг; Гл. конструктор — Павлова; Технол. отд. — Ескина; Инженер по оп — Гаспарян; Инженер по ов — Кильберг

Инв. № подл. | Подпись и дата | Взам. инв. №

Альбом I

Типовой проект 254-9-65

Согласовано:

Инв.№ подл. | Подпись и дата | Взам.инв.№

Схема функциональная

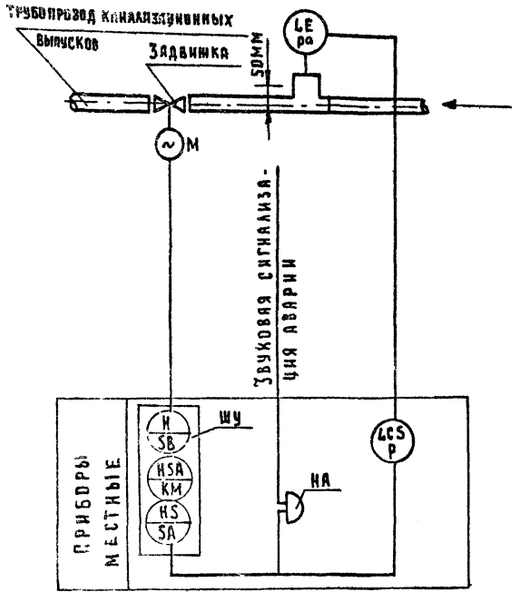

Диаграммы работы.

Конечных выключателей электропривода типа „А" задвижки

Обозначение	Контакты	Запорное устройство: Закрыто	Открыто
SQ1 / KB0	1→2		
	3→4	Не используется	
SQ2 / KB3	1→2		
	3→4	Не используется	
/ KB1 /		Не используется	
/ KB2 /			
		Норма	Выше нормы
SQ3 / BM0 /	1→2		
	3→4		
SQ4 / BM3 /	1→2		
	3→4		

Контактов реле позиции „Р" типа ИКС-2Н.

Контакты	Уровень канализацион. стока: НУ	ВУ
5–6		
8–7	Не используется	
9		
11–10		
12	Не используется	

Поз. обознач.	Наименование	Кол.	Примечание
	Шкаф управления „ШУ"		
SF	Автомат трехполюсный.	1	Заказывается
KM1	Пускатель магнитный реверсивный ~220В.		в проекте
KM2		2	силового
SB1...SB3	Кнопка управления	3	электрооборудования
SA	Пакетный переключатель	1	
	Аппаратура по месту		
P	Реле искробезопасного контроля сопротивлений типа ИКС-2Н с датчиком уровня ДУ ТУ 12.4710019-74	1	
HA	Звонок ~220В, 50Гц ЗВП-220		
	ТУ завода изготовителя	1	

Схема электрическая принципиальная управления.

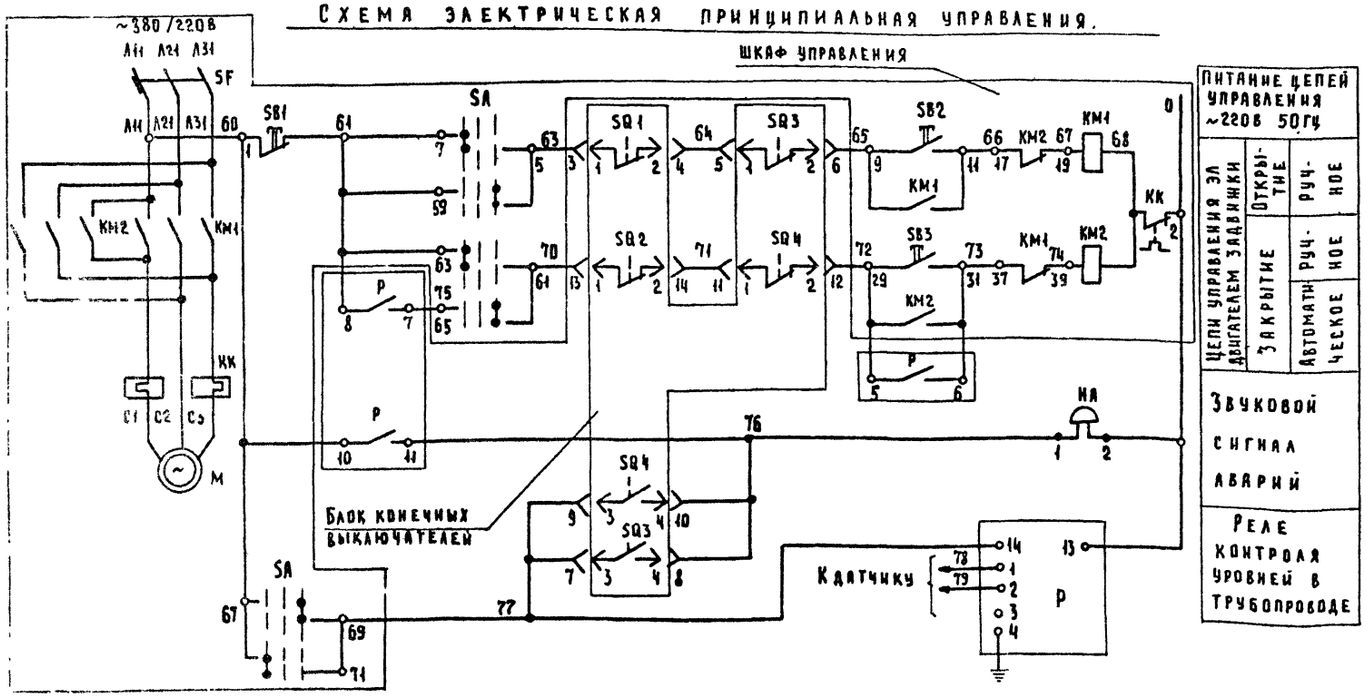

Данный чертеж рассматривать с чертежом ЭА-2

Привязан

Инв.№

Нач.отд.	Барченков		
Н.контр.	Селина		
ГИП	Моцахов		
Вед.инж.	Горбушин		
Инженер	Грачева		
Проверил	Цальман		

254-9-65-5.2-1 ЭА

Центральная районная аптека II категории (конструкции серии ИИ-04)

Здание сушки и обработки лекарственного растительного сырья.

Стадия	Лист	Листов
Р	1	2

Схемы автоматизации. Электрозадвижка на канализационном выпуске.

Проектный институт Минздрава РСФСР г. Москва

Альбом I

Типовой проект 254-9-65

Назначение	Управление электродвигателем задвижки
Наименование	Шкаф управления реверсивным двигателем
Обозначение по схеме	ШУ

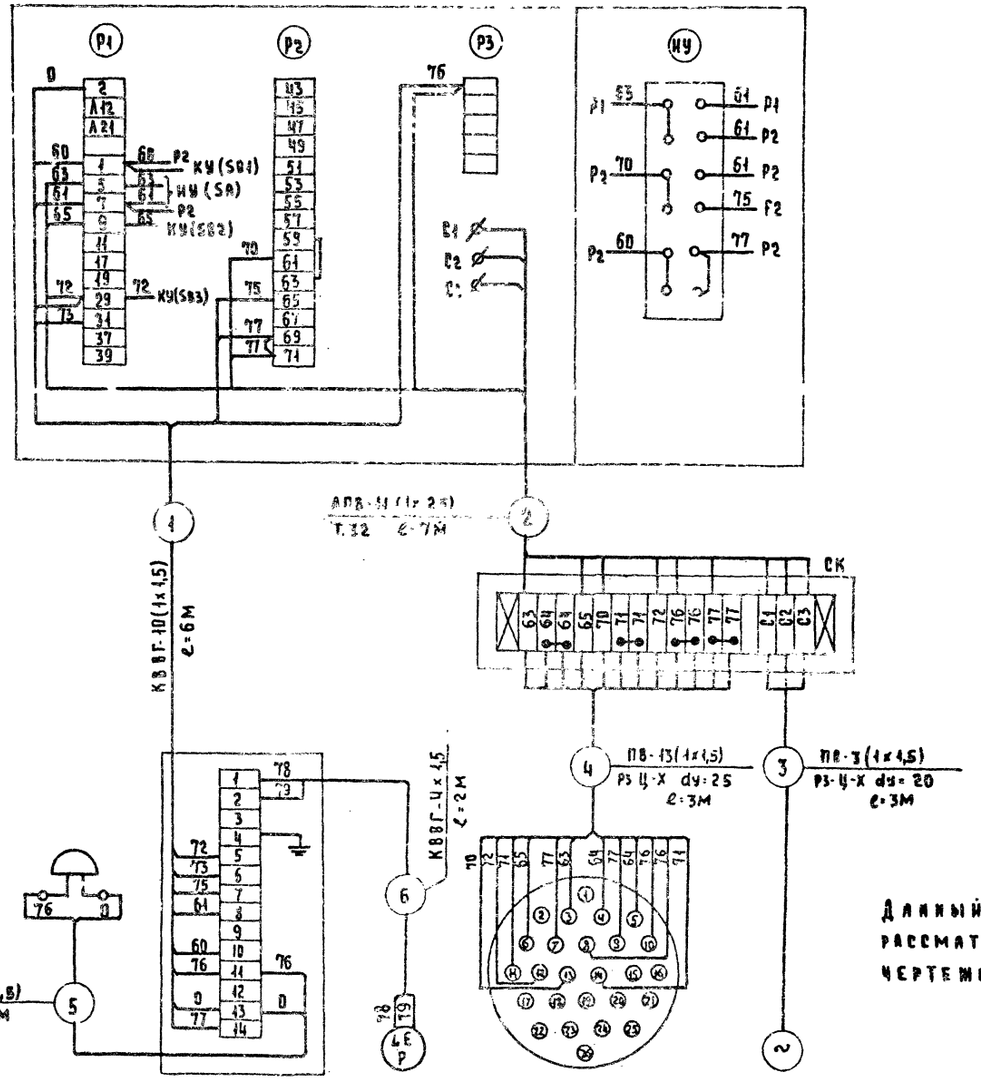

Данный чертеж рассматривать с чертежом ЭА-1.

Обозначение по схеме	НА	Р	Ра	—	М
...ование	Звонок	Прибор контроля уровня реле	Датчик прибора ИКС-2Н	Штепсельный разъем электродвигателя задвижки	Электродвигатель задвижки
Назначение	Звуковой сигнал	Контроль верхнего уровня в канализационном трубопроводе			

Поз. обознач.	Наименование	Кол.	Примечание
—	Труба электросварная ГОСТ 10704-76		
	Ду=20 мм	10	М
	Ду=32 мм	10	М
—	Провод медный ПВ-660 сечением 1,5 кв.мм ГОСТ 6323-71	50	М
—	Провод алюминиевый АПВ-660 сечением 2,5 кв.мм ГОСТ 6323-71	100	М
—	Металлорукав Р3-Ц-Х ТУ22.2173-71		
	Ду=20 мм	5	М
	Ду=25 мм	5	М
СК	Соединительная коробка ТУ36.1753-75 на 16 клемм	1	
—	Кабель контрольный ГОСТ 1508-71		
	КВВГ 4х1,5 кв.мм	5	М
	КВВГ 10х1,5 кв.мм	10	М

План подвала

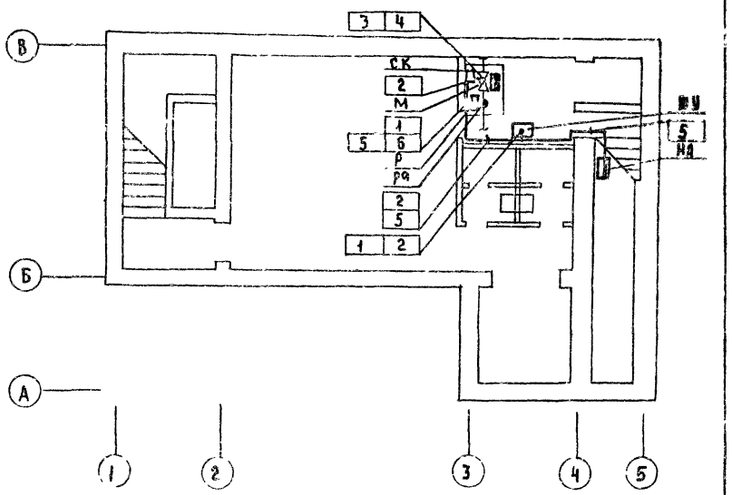

Нач. отд.	Барченков		30.IX.80	254-9-65-5.2-1 ЭА	
Н. контр.	Селина		30.IX.80	Центральная районная аптека II категории (конструкции серии ИИ-04)	
Гип	Монахов		29.IX.80	Здание сушки и обработки лекарственного растительного сырья.	Стадия: Р; Лист: 2; Листов:
Вед. инж.	Горбушин		29.IX.80	Схема внешних проводок. План подвала. Электрозадвижка на канализационном выпуске	Проектный институт Минздрава РСФСР г. Москва
Инженер	Грачева		29.IX.80		

Привязан

Инв. №

Согласовано: Нач. техн. отд. Гипто; Ал. Вск. Потапов

Согласовано: Нач. техн. отд. Гипто; Ал. Вск. Потапов

Взам. инв. №

Инв. № подл. | Подпись и дата

gost.e-ecolog.ru