731

Искл. (1994)

ТИПОВЫЕ КОНСТРУКЦИИ, ИЗДЕЛИЯ И УЗЛЫ ЗДАНИЙ И СООРУЖЕНИЙ

Серия 1.420.1-14

КОНСТРУКЦИИ МНОГОЭТАЖНЫХ ПРОИЗВОДСТВЕННЫХ ЗДАНИЙ С СЕТКОЙ КОЛОНН 6 × 6 м

С БЕЗБАЛОЧНЫМИ ПЕРЕКРЫТИЯМИ ПОД НАГРУЗКУ ДО 3000 КГС/М^2

Выпуск 2

ЖЕЛЕЗОБЕТОННЫЕ КАПИТЕЛИ, МЕЖКОЛОННЫЕ И ПРОЛЕТНЫЕ ПЛИТЫ

16949
ЦЕНА 5-21

gost.e-ecolog.ru

ЦЕНТРАЛЬНЫЙ ИНСТИТУТ ТИПОВОГО ПРОЕКТИРОВАНИЯ
ГОССТРОЯ СССР

Москва, А-445, Смольная ул., 22

Сдано в печать XII 1980 года

Заказ № 15162 Тираж 4200 экз.

ТИПОВЫЕ КОНСТРУКЦИИ, ИЗДЕЛИЯ И УЗЛЫ ЗДАНИЙ И СООРУЖЕНИЙ

Серия 1.420.1-14

КОНСТРУКЦИИ МНОГОЭТАЖНЫХ ПРОИЗВОДСТВЕННЫХ ЗДАНИЙ С СЕТКОЙ КОЛОНН 6 × 6 М С БЕЗБАЛОЧНЫМИ ПЕРЕКРЫТИЯМИ ПОД НАГРУЗКУ ДО 3000 КГС/М²

Выпуск 2

ЖЕЛЕЗОБЕТОННЫЕ КАПИТЕЛИ, МЕЖКОЛОННЫЕ И ПРОЛЕТНЫЕ ПЛИТЫ

РАЗРАБОТАНЫ
ЦНИИПРОМЗДАНИЙ
при участии НИИЖБ

Утверждены и введены в действие с 01.01.81 г. Госстроем СССР.
Постановление от 04.09.80 г. № 138.

Содержание

	Страницы	Листы
Пояснительная записка	3÷11	171÷179
Рабочие чертежи:		
Полозатели на один элемент	12	1
Капители. Опалубочные чертежи	13÷16	2÷5
Межколонные плиты. Опалубочные чертежи	17, 18	6, 7
Пролетные плиты. Опалубочные чертежи	19	8
Капители. Армирование	20÷39	9÷28
Межколонные плиты. Армирование	40÷47	29÷36
Пролетные плиты. Армирование	48÷55	37÷44
Капители. Пространственные каркасы	56÷72	45÷61
Межколонные плиты. Пространственные каркасы	73÷93	62÷82
Пролетные плиты. Пространственные каркасы	94÷101	83÷90
Сетки и каркасы	102÷118	91÷107
Составные позиции СП1÷СП6	119	108
Закладные изделия	120÷123	109÷112
Заготовительные чертежи отдельных позиций. Спецификация стали на одну позицию	124	113
Спецификация позиций арматурных и закладных изделий на альбом	125,126	114,115
Выборка стали на элемент	127÷134	116÷123
Примеры расположения отверстий и вырезов в капителях	135	124

Пояснительная записка

1. Общая часть

Рабочие чертежи типовых железобетонных конструкций – напителей, межколонных и пролетных плит разработаны для многоэтажных производственных зданий с безбалочными перекрытиями с сетной колонн 6х8 м.

Данный альбом является частью работы, полный состав которой приведен в выпуске 0 серии I. 420.1-14

Маркировочные схемы рам приведены в выпуске 0 серии 1. 420.1-14.

Марки напителей и плит и нагрузки на перекрытия приведены в таблице 1.

Первая часть марки является обозначением типоразмера конструкций и состоит из буквенного обозначения типа конструкций (НП – напители, НПК – напители крайние, МП – межколонные плиты, ПП – пролетные плиты) и порядкового номера типоразмера в пределах каждого типа конструкций.

Вторая часть марки обозначает порядковый номер несущей способности железобетонной конструкции в пределах каждого типоразмера конструкций.

Третья часть марки обозначает разновидность конструкций, вызванную различием в закладных изделиях, наличием вырезов и т.д.

Нормативная временная длительная нагрузка на перекрытия приведена для конструкций, использующихся в зданиях с неагрессивной и слабо-агрессивной газовых средах. Указания по применению конструкций в условиях средне-агрессивной газовой среды приведены в п.9 пояснительной записки выпуска 0 настоящей серии.

Таблица I

Марка изделия	Размеры (по бетону) м	Нормативная временная длительная нагрузка на перекрытие кг/м²	Наименование и местоположение изделия	Примечания
1	2	3	4	5
НП1-1 НП1-2 НП1-3 НП1-4 НП1-5 НП1-6	2.98х2.98	500 1000 1500 2000 2500 3000	Напитель посредним рядам колонн	
НП1-1-1 НП1-2-1 НП1-3-1 НП1-4-1 НП1-5-1 НП1-6-1	2.98х2.98	500 1000 1500 2000 2500 3000	Напитель, примыкающая к самонесущим стенам (кирпичным)	Для навесных стен следует предусмотреть вырез для стойки фахверка и закладное изделие
НП1-1-2 НП1-2-2 НП1-3-2 НП1-4-2 НП1-5-2 НП1-6-2	2.98х2.98	500 1000 1500 2000 2500 3000	Напитель уловая, примыкающая к самонесущим стенам (кирпичным)	Для навесных стен следует предусмотреть вырезы для стоек фахверка и закладные изделия

ЦНИИПРОМЗДАНИЙ г. Москва
Гл. инж. пр. Гинзбург
Рук. сект. Шагин
Инж. Волкова
ТК 1979
Пояснительная записка
1.420.1-14 выпуск 2
Лист П-1

Продолжение таблицы 1

1	2	3	4	5
КПК1-1 КПК1-2 КПК1-3 КПК1-4 КПК1-5 КПК1-6	2,98х 2,09	500 1000 1500 2000 2500 3000	Капитель крайняя, примыкающая к самонесущим (кирпичным) и навесным стенам	
КПК1лев-1-1 КПК1пр-1-1 КПК1лев-2-1 КПК1пр-2-1 КПК1лев-3-1 КПК1пр-3-1 КПК1лев-4-1 КПК1пр-4-1 КПКлев-5-1 КПК1пр-5-1 КПК1лев-6-1 КПК1пр-6-1	2,98х2,09	500 500 1000 1000 1500 1500 2000 2000 2500 2500 3000 3000	Капитель угловая, крайняя, примыкающая к самонесущим стенам (кирпичным)	
КП1-1-3 КП1-2-3 КП1-3-3 КП1-4-3 КП1-5-3 КП1-6-3	2,98х2,98	500 1000 1500 2000 2500 3000	Капитель с угловой четвертью для лестниц	Размер углового выреза 0,31х0,31м
КП1лев-1-4 КП1пр-1-4 КП1лев-2-4		500 500 1000		

1	2	3	4	5
КП1пр-2-4 КП1лев-3-4 КП1пр-3-4 КП1лев-4-4 КП1пр-4-4 КП1лев-5-4 КП1пр-5-4 КП1лев-6-4 КП1пр-6-4	2,98х2,98	1000 1500 1500 2000 2000 2500 2500 3000 3000	Капитель с угловой несимметричной четвертью для лестниц	Размер углового выреза 1,31х0,31м
КП2лев-1 КП2пр-1 КП2лев-2 КП2пр-2 КП2лев-3 КП2пр-3 КП2лев-4 КП2пр-4 КП2лев-5 КП2пр-5 КП2лев-6 КП2пр-6	2,98х2,67	500 500 1000 1000 1500 1500 2000 2000 2500 2500 3000 3000	Капитель крайняя для лестниц, примыкающая к самонесущим стенам (кирпичным)	Для навесных стен следует предусмотреть вырез для стойки фахверка и закладные изделий
КПК2лев-1 КПК2пр-1 КПК2лев-2 КПК2пр-2 КПК2лев-3 КПК2пр-3	2,67х2,09	500 500 1000 1000 1500 1500	Капитель крайняя для лестниц, примыкающая к самонесущим (кирпичным)	

Г. Москва

Продолжение таблицы I

1	2	3	4	5
КПК2 лев-4 КПК2 пр-4 КПК2 лев-5 КПК2 пр-5 КПК2 лев-6 КПК2 пр-6	2,67×2,09	2000 2000 2500 2500 3000 3000	и навесным стенам	
МП1-1 МП1-2 МП1-3 МП1-4 МП1-5 МП1-6	3,28×2,98	500 1000 1500 2000 2500 3000	Межколонная плита по средним рядам колонн	
МП1-1-1 МП1-2-1 МП1-3-1 МП1-4-1 МП1-5-1 МП1-6-1	3,28×2,98	500 1000 1500 2000 2500 3000	Межколонная плита по крайним рядам колонн	
МП1-2-2 МП1-4-2		1000 2000	Межколонная плита по средним рядам колонн с 3-мя углублениями для образования отверстий	Размер отверстия 0,7×0,7м
МП1-2-3 МП1-4-3		1000 2000	Межколонная плита по крайним рядам колонн с 3-мя углублениями для образования отверстий	Размер отверстия 0,7×0,7м

1	2	3	4	5
МП2-1 МП2-2 МП2-3 МП2-4 МП2-5 МП2-6	3,28×2,67	500 1000 1500 2000 2500 3000	Межколонная плита в местах расположения лестниц	
МПК1-1 МПК1-2 МПК1-3 МПК1-4 МПК1-5 МПК1-6	3,28×2,09	500 1000 1500 2000 2500 3000	Межколонная плита крайняя	
МПК1-2-1 МПК1-4-1	3,28×2,09	1000 2000	Межколонная плита крайняя с одним углублением для образования отверстий	Размер отверстия 0,7×0,7м
ПП1-1 ПП1-2 ПП1-3 ПП1-4 ПП1-5 ПП1-6	2,98×2,98	500 1000 1500 2000 2500 3000	Пролетная плита	

ТК 1979	Пояснительная записка	1.420.1-14 Выпуск 2	
		Лист	П-3

Госстрой СССР
ЦНИИПРОМЗДАНИЙ
г. Москва

Рук. от ... | Гл. инж. пр. | Выжидал | Волков

16949 6

Продолжение таблицы I

1	2	3	4	5
ПП1-2-1 ПП1-4-1	2,98×2,98	1000 2000	Пролетная плита с 4-мя углублениями для образования отверстий	Размер отверстия 0,7×0,7

Капители и межколонные плиты рассчитаны как элементы перекрестных рам, с жесткими узлами, с числом пролетов в соответствии с габаритными схемами. Основные положения, принятые при расчете конструкций, приведены в выпуске 0 настоящей серии, п. 1.1.3.

Предел огнестойкости капителей - 2,5 часа, предел огнестойкости межколонных и пролетных плит - 1,3 часа, согласно приложению 2 СНиП II-А.5-70.

Капители изготавливаются из тяжелого бетона марок М250÷М500, межколонные плиты - марок М300, М400 и пролетные плиты - марок М300, М400. Марки тяжелого бетона для изготовления изделий приняты по ГОСТ 10180-78.

Толщина защитного слоя бетона, ширина раскрытия трещин в капителях и плитах приняты из условия возможности применения их при воздействии слабо и среднеагрессивных газовых сред.

При применении этих изделий в агрессивных средах дополнительные мероприятия, соблюдение которых обязательно при изготавлении плит и капителей, должны быть определены в соответствии со СНиП II-28-73 "Защита строительных конструкций от коррозии" и указаны в проекте конкретного здания.

Продольная и поперечная арматура принята из горячекатаной арматурной стали периодического профиля класса А-III по ГОСТ 5.1459-72* (R_a = 3600 кг/см²), класса А-III по ГОСТ 5781-75 и обыкновенной арматурной холоднотянутой проволоки класса Вр-1 по ТУ14-4-659 или класса В-1 по ГОСТ 6727-53*.

Для изготовления закладных изделий применяется сортовой прокат из стали Ст.3, группы В (в соответствии с приложением 4 СНиП 21-75) и указанные выше арматурные стали класса А-III.

Марки стали арматуры и закладных изделий должны устанавливаться в проекте конкретного объекта в зависимости от температурных условий эксплуатации и характера нагрузок, в соответствии с требованиями действующих нормативных документов указаниями, приведенными в выпуске 0 серии 1.420.1-14.

В капителях и плитах круглые отверстия до d = 100мм для пропуска отопительных стояков и других коммуникаций рекомендуется назначать при проектировании конкретного объекта.

В капителях круглые отверстия следует располагать за пределами стаканной части капители (край круглого отверстия должен быть не далее чем в 850мм от края капители).

Для пропуска отопительных стояков следует предусматривать установку отрезка стальной трубы в соответствии с конкретным заданием. При этом отверстия следует располагать между рабочими стержнями арматуры и в количестве не более 2-х на одну капитель. В капителях могут предусматриваться отверстия диаметром 200мм в количестве не более 2-х на одну капитель в соответствии с указаниями настоящего выпуска.

16949 7

2. Технические требования к изготовлению капителей, межколонных и пролетных плит

При изготовлении капителей, межколонных и пролетных плит необходимо выполнять требования действующих нормативных и инструктивных документов:

а) ГОСТы

ГОСТ 10922-75 "Арматурные изделия и закладные детали сварные для железобетонных конструкций. Технические требования и методы испытаний."

ГОСТ 10180-78 "Бетон тяжелый. Методы определения прочности".

ГОСТ 13015-75 "Изделия бетонные и железобетонные. Общие технические требования."

ГОСТ 8829-77 "Конструкции и изделия железобетонные сборные. Методы испытания и оценки прочности, жесткости и трещиностойкости".

б) "Инструкция по сварке соединений арматуры и закладных деталей железобетонных конструкций." (СН 393-78).

Плоские арматурные каркасы и сетки должны изготовляться при помощи контактной точечной электросварки.

Выбор типа электродов для каждого класса стали и марки стали должен производиться на основании указаний СН393-78.

Сталь для армирования капителей, межколонных и пролетных плит должна применяться тех марок, которые заданы в проекте конкретного объекта.

При изготовлении капителей, межколонных и пролетных плит для зданий со слабо- и среднеагрессивными средами обязательно выполнение специальных требований, указанных в проекте конкретного здания.

Капители, межколонные и пролетные плиты армируются пространственными каркасами. Пространственные каркасы собираются из плоских каркасов, сеток, отдельных стержней и закладных изделий с применением контактной точечной и электродуговой сварки, а также вязки вязальной проволокой.

Соединительные поперечные стержни, объединяющие плоские сетки в пространственные каркасы, следует приваривать электросварочными клещами.

Применение электродуговой сварки вместо предусмотренной контактно-точечной не допускается.

С целью обеспечения точности изготовления пространственных каркасов в соответствии с допусками, проставляемыми на чертежах, сборка их должна производиться в кондукторах.

Капители армируются: пространственными каркасами (в состав которых входят закладные изделия) сетками, отдельными стержнями и закладными изделиями.

Закладные изделия устанавливаются и закрепляются на опалубочных формах.

Армирование капителей пространственными каркасами предусмотрено в трех уровнях и должно производиться в следующей последовательности:

– на днище формы устанавливаются закладные изделия М7, положение которых должно фиксироваться штырями квадратного сечения, закрепленными на днище формы;

– устанавливается нижний пространственный каркас (армирование стакана капители); например ПК1а.

ЦНИИПромзданий г. Москва

16949 8

– устанавливается ерединй пространственный каркас, например ПК15, и к нему привязываются вязальной проволокой боковые сетки, например С7;

– собираются в кондукторе и устанавливаются пространственные каркасы верхнего яруса, к ним также в некоторых местах во время сборки подвязываются отдельные арматурные стержни, например поз. 138. Места соединений должны быть выполнены точечно.

Пространственные каркасы верхнего яруса армирования капители должны жестко крепиться к опалубочной форме, при этом точность установки по вертикали закладных изделий предназначенных для соединения с межколонными плитами должна быть не более ± 1 мм.

Пространственные каркасы межколонных плит собираются в следующей последовательности.

– укладываются нижние сетки;

– устанавливаются плоские каркасы, объединенные с закладными изделиями;

– устанавливается верхняя сетка и закладные изделия опирания пролетных плит

Закладные изделия, предназначенные для соединения межколонной плиты с капителью (см. детали 10-21 выпуска 3) должны особо тщательно и жестко закреплены на форме опалубки, а точность установки этих изделий должны быть не более ± 1 мм (М12, КР14 ÷ КР18)

Арматурные и закладные изделия должны быть закреплены в пространственном каркасе соединениями из вязальной проволоки.

Допускается армирование межколонных плит не в виде единого пространственного каркаса, а в виде отдельных арматурных изделий, укладываемых непосредственно в форму опалубки, при этом порядок сборки аналогичен описанному выше

Сборка пространственных каркасов пролетных плит должна производиться в следующей последовательности:

– устанавливаются нижние сетки, например С49, на них устанавливаются и крепятся вязальной проволокой четыре боковые сетки, например С55;

– заводятся сбоку закладные изделия (М14) и привязываются вязальной проволокой к боковым и нижним сеткам отдельными арматурными стержнями поз. 25, которые затем привариваются к закладному изделию верхним односторонним швом для создания единого пространственного каркаса.

Закладные изделия устанавливаются с особой тщательностью и фиксируются на форме.

Минимальная толщина защитного бетонного слоя для всех изделий, чертежи которых приведены в настоящем выпуске, принята равной 15мм, в соответствии со СНиП II-28-73.

Допускаемые отклонения толщины защитного слоя бетона для рабочей арматуры, кроме оговоренных на чертежах не должны превышать +3мм и не менее 15мм.

Для обеспечения требуемой толщины защитного слоя бетона для нижней арматуры предусматривать надежные способы фиксации проектного положения арматуры.

г. Москва

Перед установкой в опалубку производится проверка соответствия арматурных и закладных изделий проекту.

Внешний вид, качество поверхностей железобетонных изделий должны удовлетворять требованиям ГОСТ 13015-75 для конструкций производственных зданий, предназначенных под окраску. Конструкции изготовляемые для применения в условиях агрессивных газовых сред не должны иметь раковин, выбоин и околов. Исправление дефектов последующей штукатуркой не допускается.

Для предохранения лицевых поверхностей закладных изделий от ржавления при транспортировании и хранении все эти поверхности должны быть покрыты цементно-казеиновой обмазкой слоем 0,5 мм, кроме тех изделий, которые в соответствии с требованиями СНиП II-28-73 должны быть защищены цинковым или другим (равнозначным) покрытием.

На боковой грани капителей, межколонных и пролетных плит (на расстоянии не более 1 м от угла) должны быть обозначены несмываемой краской марка, вес изделия в кп, дата изготовления и штамп ОТК.

До начала производства железобетонных изделий завод-изготовитель должен разработать технические условия и технологические правила, определяющие основные способы производства и контроля качества изготовления конструкций.

При изготовлении железобетонных изделий должен быть обеспечен пооперационный технологический контроль на всех стадиях производства, а также систематический контроль прочности бетона и арматуры и регистрация всех отклонений от проекта, согласованных с проектной организацией,

Величина отпускной прочности бетона устанавливается в соответствии с п. 1.30 ГОСТ 13015-75.

3. Указания по применению капителей и плит

Назначение марок железобетонных изделий производится в проекте конкретного объекта в соответствии с маркировочными схемами, приведенными в выпуске 0 настоящей серии

Для зданий со слабо и среднеагрессивными газовыми средами должны применяться капители и плиты, изготовленные с учетом дополнительных требований, указанных в проекте конкретного здания и раздела 9 пояснительной записки к выпуску 0 настоящей серии.

Подъем и монтаж изделий должен производиться в соответствии с требованиями главы СНиП III-16-73 и "Инструкции по монтажу сборных железобетонных конструкций промышленных зданий сооружений" СН 319-65 и указаниями по монтажу, приведенными в выпуске 0 настоящей серии.

В проектах конкретных зданий должна указываться прочность бетона в летнее время года в тех случаях, когда по условиям загружения конструкций прочность бетона, равная 70% проектной марки является недостаточной.

При действии многократно повторяющихся и динамических нагрузок назначение марок изделий в проектах конкретных зданий должно производиться на основе соответствующего расчета с соблюдением требования СНиП II-21-75 и "Инструкции по расчету несущих конструкций промышленных

Госстрой СССР НИИПРОМЗДАНИЙ г. Москва

зданий и сооружений на динамические нагрузки". Стройиздат, 1970 г.

При применении изделий настоящей серии в условиях постоянного воздействия температуры выше +50°С назначение марок изделий должно производиться в проекте конкретного здания на основе расчета с соблюдением требований главы СНиП II-В.7-67.

Для разработанных в настоящей серии железобетонных конструкций принимается бетон нормальной или повышенной плотности в соответствии со СНиП II-28-73.

Требования конкретного проекта по антикоррозионной защите при изготовлении капителей и плит являются обязательными.

В спецификациях и рабочих чертежах капителей и плит указан только класс стали арматуры и закладных изделий без указания марки стали. Назначение марок стали должно производиться в проектах конкретных зданий в зависимости от температурных условий эксплуатации конструкций и характера нагрузок (статические, динамические) в соответствии с требованиями действующих нормативных документов и указаниями, приведенными в выпуске 3 настоящей серии.

Изделия предназначенные для применения в условиях агрессивной среды, низких или высоких температур, подвергающихся воздействию подвижных или динамических нагрузок и изготовляемые с учетом соответствующих требований должны иметь маркировку, отличную от маркировки капителей и плит предназначенных для обычных условий.

Для конструкций, применяемых в условиях воздействия агрессивных сред рекомендуется дополнительно к установленной марке добавлять буквенные обозначения в соответствии с ГОСТ 23009-78.

4. Указания по приемке, хранению и транспортировке капителей и плит.

Приемка капителей и плит должна производиться в соответствии с требованиями ГОСТ 13015-75, ГОСТ 8829-77 и рабочими чертежами изделий.

При приемке следует обращать особое внимание на правильность маркировки, особенно для случаев, когда проектной организацией оговорены дополнительные условия эксплуатации капителей и плит.

При организации складирования и при перевозке готовых капителей и плит следует выполнять "Рекомендации по перевозке, складированию и хранению строительных материалов, изделий и конструкций в строительстве" (ЦНИИОМТП, Стройиздат, 1974 г.).

При перевозке капителей и плит по железной дороге используются бесбортовые платформы.

Погрузку и крепление конструкций следует производить в соответствии с "Техническими условиями погрузки и крепления грузов" (Издательство МПС 1969 г.) на скорость движения 100 км/час.

Автомобильный транспорт для перевозки конструкций назначается в соответствии с "Типажом специализированных

автотранспортных средств для строительства на период 1976-1980гг" и "Типами и типоразмерами специализированных автотранспортных средств для перевозки строительных железобетонных конструкций на период до 1980 г." , утвержденными Госстроем СССР 12 мая 1976г.

Подъем напителей и плит должен производиться в соответствии с требованиями главы СНиП III-16-73 и "Инструкции по монтажу сборных железобетонных конструкций промышленных зданий и сооружений". (СН 319-65).

Готовые железобетонные изделия следует хранить в штабелях (каждый вид изделия в отдельном штабеле) так, чтобы исключить возможность деформации изделий, а также загрязнения и повреждения лицевых поверхностей. Во избежание повреждений железобетонных изделий следует оставлять между смежными штабелями зазоры не менее 0,2 м. Изделия следует размещать так, чтобы их заводская маркировка читалась со стороны прохода или проезда.

Плиты следует укладывать в штабели плашмя, по высоте в 6-8 рядов, в зависимости от качества основания склада.

Напители следует складировать в штабели не более 3-х штук по высоте, предусмотрев прокладки и устройство, обеспечивающие сохранность напителей и устойчивость штабеля.

Каждое изделие при хранении должно опираться на деревянные инвентарные подкладки для нижнего ряда и прокладки - для всех последующих рядов.

Подкладки и прокладки должны быть одинаковой длины и располагаться строго одна над другой на расстоянии 25 см от края плит.

Нижний ряд изделий укладывать на подкладки по предварительно выравненному и уплотненному грунту (основанию).

В зимнее время не допускается укладывать изделия на подкладки, покрытые льдом. Во избежание образования наледей, изделия необходимо периодически обметать от снега или покрывать толем или щитами.

Сквозные отверстия в напителях следует закрывать толем или фанерой во избежание образования наледей и попадания снега.

В жаркое время года изделия рекомендуется поливать водой не реже 2-х раз в сутки или накрывать мокрой рогожей.

Автотранспорт для перевозки готовых изделий должен иметь необходимые приспособления, обеспечивающие устойчивое положение изделий при перевозке.

Во время производства погрузочно-разгрузочных работ запрещается подтягивание изделий волоком, сбрасывание их на землю с высоты и другие способы, которые могут повредить грани или поверхности сборных железобетонных изделий

Условные обозначения

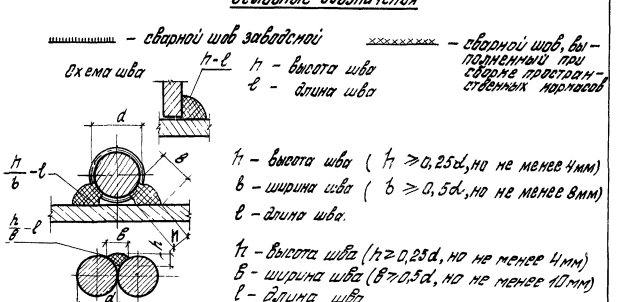

Госстрой СССР ЦИПППРОМЗДАНИЙ г. Москва
Рук. отд. Ахмеров
Гл. инж. пр. Гуревич
Инж. Волков

Показатели на один элемент

Марка элемента	Вес т	Марка бетона	Объем бетона м³	Расход стали кг
КП1-1	4,9	250	1,96	277,5
КП1-2				304,9
КП1-3		350		348,3
КП1-4				358,3
КП1-5		450		449,0
КП1-6		500		445,4
КП1-1-1	4,9	250	1,96	251,4
КП1-2-1				280,8
КП1-3-1		350		322,3
КП1-4-1				330,3
КП1-5-1		450		387,8
КП1-6-1		500		408,2
КП1-1-2	4,9	250	1,96	223,5
КП1-2-2				254,4
КП1-3-2		350		283,2
КП1-4-2				299,2
КП1-5-2		450		352,5
КП1-6-2		500		366,9
КП1-1-3	4,85	250	1,94	282,5
КП1-2-3				311,5
КП1-3-3		350		355,6
КП1-4-3				365,8
КП1-5-3		450		422,4
КП1-6-3		500		452,8
КП1лев-4	4,5	250	1,8	263,9
КП1пр-4				263,9
КП1лев-2-4				291,6
КП1пр-2-4				291,6

Марка элемента	Вес т	Марка бетона	Объем бетона м³	Расход стали кг
КП1лев-3-4	4,5	350	1,8	332,9
КП1пр-3-4				332,9
КП1лев-4-4				341,1
КП1пр-4-4				341,1
КП1лев-5-4		450		395,1
КП1пр-5-4				395,1
КП1лев-6-4		500		417,0
КП1пр-6-4				417,0
КПК1-1	4,18	250	1,67	218,2
КПК1-2				238,6
КПК1-3		350		273,9
КПК1-4				276,9
КПК1-5		450		327,3
КПК1-6		500		334,5
КПК1лев-1-1	4,18	250	1,67	193,8
КПК1пр-1-1				193,8
КПК1лев-2-1				211,4
КПК1пр-2-1				211,4
КПК1лев-3-1		350		247,4
КПК1пр-3-1				247,4
КПК1лев-4-1				248,4
КПК1пр-4-1				248,4
КПК1лев-5-1		450		291,8
КПК1пр-5-1				291,8
КПК1лев-6-1		500		299,0
КПК1пр-6-1				299,0
КП2лев-1	4,53	250	1,85	218,0
КП2пр-1				218,0

Марка элемента	Вес т	Марка бетона	Объем бетона м³	Расход стали кг
КП2лев-2	4,53	250	1,85	244,5
КП2пр-2				244,5
КП2лев-3		350		278,5
КП2пр-3				278,5
КП2лев-4				284,6
КП2пр-4				284,6
КП2лев-5		450		332,0
КП2пр-5				332,0
КП2лев-6		500		341,3
КП2пр-6				341,3
КПК2лев-1	3,9	250	1,56	188,9
КПК2пр-1				188,9
КПК2лев-2				208,7
КПК2пр-2				208,7
КПК2лев-3		350		235,2
КПК2пр-3				235,2
КПК2лев-4				238,2
КПК2пр-4				238,2
КПК2лев-5		450		279,1
КПК2пр-5				279,1
КПК2лев-6		500		286,7
КПК2пр-6				286,7
МП-1-1	3,5	300	1,4	120,8
МП-2				143,1
МП-3				174,4
МП-4				198,2
МП-5		400		228,6
МП-6				243,8
МП-1-1		300		116,6

Марка элемента	Вес т	Марка бетона	Объем бетона м³	Расход стали кг
МП1-2-1	3,5	300	1,4	144,9
МП1-3-1				170,2
МП1-4-1				194,0
МП1-5-1		400		224,4
МП1-6-1				239,6
МП1-2-2	3,0	300	1,2	161,2
МП1-4-2				201,0
МП1-2-3				157,0
МП1-4-3				195,8
МП2-1	3,25	300	1,3	109,7
МП2-2				136,3
МП2-3				162,0
МП2-4				184,0
МП2-5		400		214,9
МП2-6				227,9
МПК1-1	2,5	300	1,0	116,7
МПК1-2				123,4
МПК1-3				145,7
МПК1-4				160,1
МПК1-5		400		177,3
МПК1-6				189,0
МПК1-2-1	2,3	300	0,93	138,3
МПК1-4-1				162,8
ПП1-1	3,5	300	1,4	113,6
ПП1-2				123,7
ПП1-3				138,1
ПП1-4		400		161,0
ПП1-5				177,3
ПП1-6				204,8
ПП1-2-1	2,98	400	1,19	138,5
ПП1-4-1				176,3

КП1-1; КП1-2; КП1-3;
КП1-4; КП1-5; КП1-6

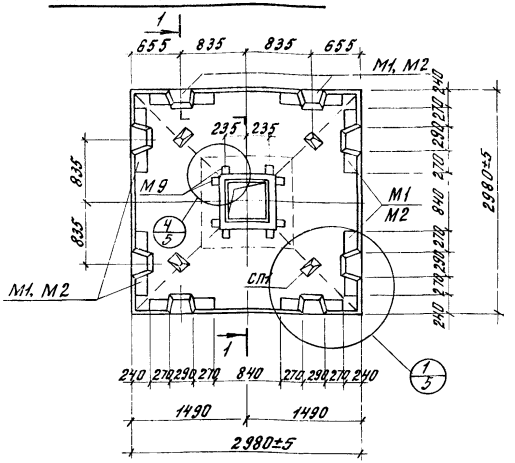

КП1-1-1; КП1-2-1; КП1-3-1
КП1-4-1; КП1-5-1; КП1-6-1

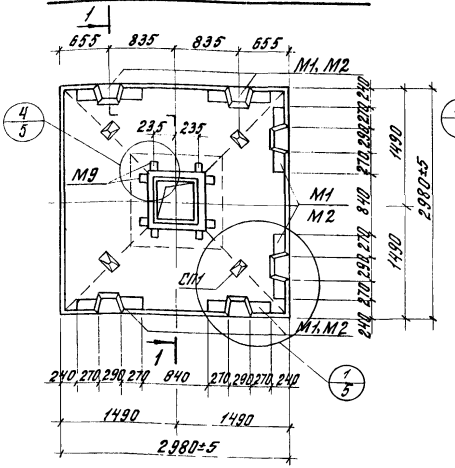

КП1-1-2; КП1-2-2; КП1-3-2;
КП1-4-2; КП1-5-2; КП1-6-2

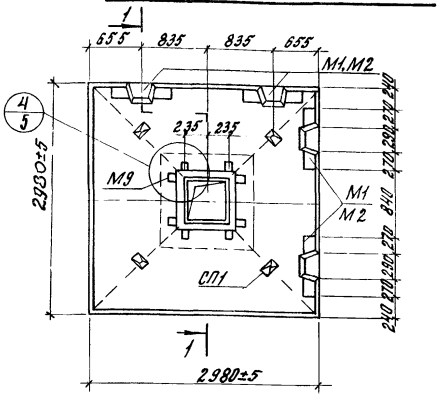

КП1-1-3; КП1-2-3; КП1-3-3;
КП1-4-3; КП1-5-3; КП1-6-3

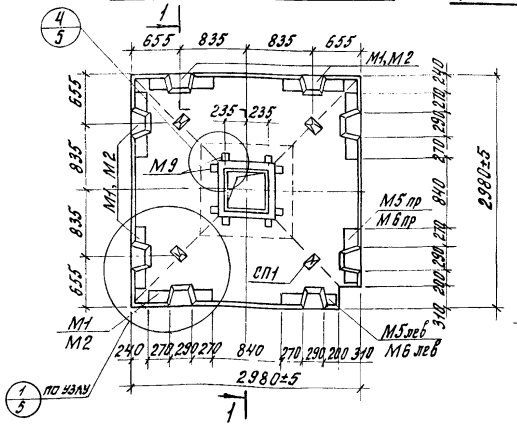

КП1лев-1-4; КП1лев-2-4; КП1лев-3-4; КП1лев-4-4; КП1лев-5-4; КП1лев-6-4
(КП1пр-1-4; КП1пр-2-4; КП1пр-3-4; КП1пр-4-4; КП1пр-5-4; КП1пр-6-4) — „зеркально" чертежу

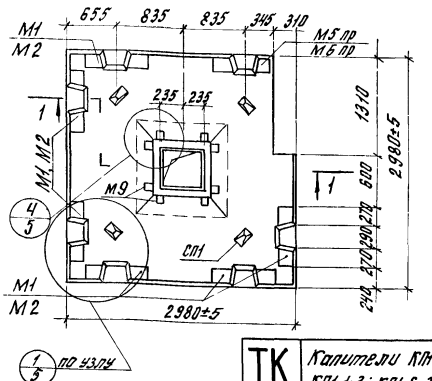

1. Показатели на одну капитель даны на листе 1.
2. Выборка стали на одну капитель дана на листах 116÷120
3. Окончательная фиксация положения закладных изделий производится в опалубке.
4. Данный лист рассматривать совместно с листами 4,5

ЦНИИПромзданий в Москве
Гл. инж. пр. Суровцева
Гл. инж. проекта Суровцева
Проверил
Разработал

ТК 1979

Капители КП1-1÷КП1-6; КП1-1-1÷КП1-6-1; КП1-1-2÷КП1-6-2;
КП1-1-3÷КП1-6-3; КП1лев-1-4÷КП1лев-6-4; КП1пр-1-4÷КП1пр-6-4
Опалубочные чертежи

1.420.1-14
Выпуск 2
Лист 2

16949 14

КП2 лев-1; КП2 лев-2; КП2 лев-3; КП2 лев-4; КП2 лев-5; КП2 лев-6
(КП2 пр-1; КП2 пр-2; КП2 пр-3; КП2 пр-4; КП2 пр-5; КП2 пр-6)

по типу 1/5

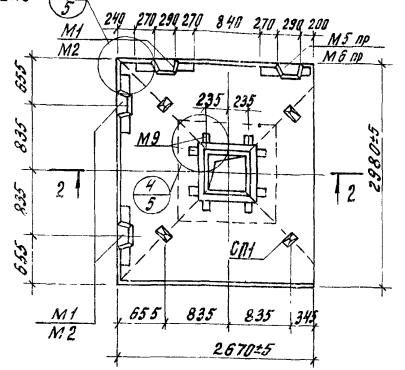

КПК1-1; КПК1-2; КПК1-3;
КПК1-4; КПК1-5; КПК1-6

по типу 1/5

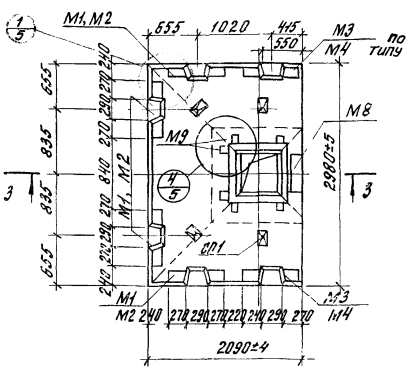

по типу 1/5

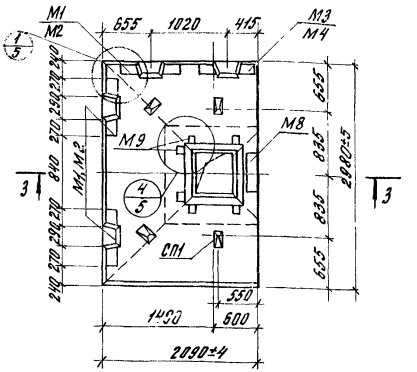

КПК1 лев-1-1; КПК1 лев-2-1; КПК1 лев-3-1; КПК1 лев-4-1;
КПК1 лев-5-1; КПК1 лев-6-1 (КПК1 пр-1-1;
КПК1 пр-2-1; КПК1 пр-3-1; КПК1 пр-4-1; КПК1 пр-5-1; КПК1 пр-6-1)

КПК2 лев-1; КПК2 лев-2; КПК2 лев-3; КПК2 лев-4; КПК2 лев-5; КПК2 лев-6
(КПК2 пр-1; КПК2 пр-2; КПК2 пр-3; КПК2 пр-4; КПК2 пр-5; КПК2 пр-6)

по типу 1/5

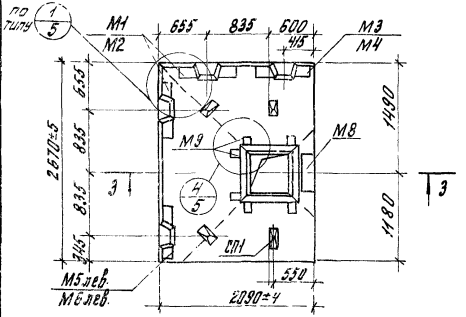

1. Показатели на одну капитель даны на листе 1
2. Необходимость установки закладного изделия М8 устанавливается при разработке проекта и оговаривается в заказе на изготовление капителей.
3. На данном чертеже изображены марки капителей с индексом „лев"; марки капителей с индексом „пр" „зеркально" чертежу.

ТК 1979	Капители КП2 лев-1÷КП2 лев-6; КП2 пр-1÷КП2 пр-6; КПК1-1÷КПК1-6; КПК1 лев-1-1÷КПК1 лев-6-1; КПК1 пр-1-1÷КПК1 пр-6-1; КПК2 лев-1÷КПК2 лев-6; КПК2 пр-1÷КПК2 пр-6. Опалубочный чертеж.	1.420.1-14 Выпуск 2
		Лист 3

Инв. № подл. | Подпись и дата | Взам. инв. №

1-1

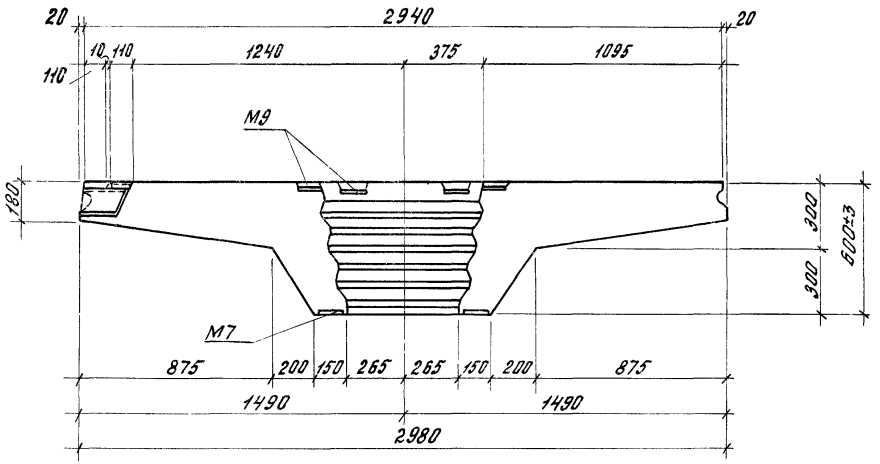

3-3

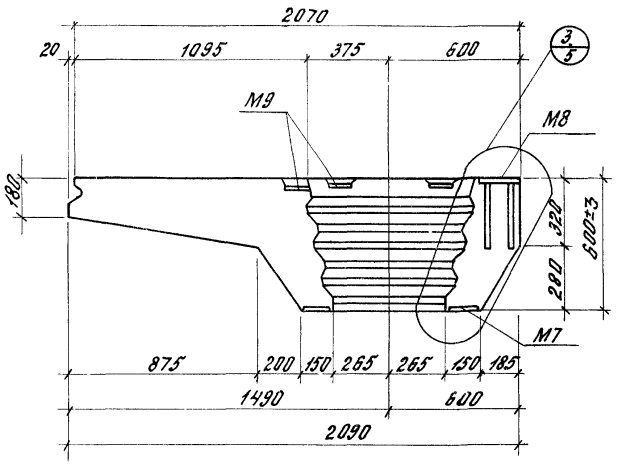

2-2

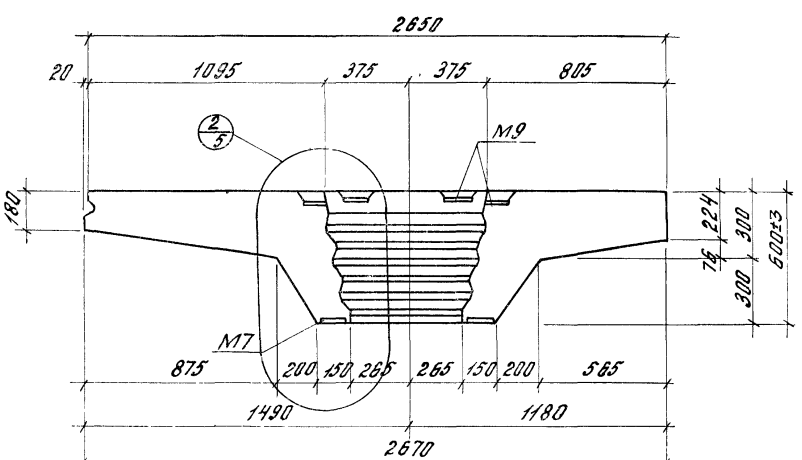

1. Данный лист рассматривать с листами 2,3

Госстрой СССР ЦНИИПРОМЗДАНИЙ Москва	Рук. отдела		Отдел инж.
	Гл. инж. пр.		Бойков
	Ст. инженер		Герасименко
	Проверил		Суровова

ТК 1979	Капители Опалубочный чертеж	1.420.1-14 Выпуск 2 Лист 4

16949 16

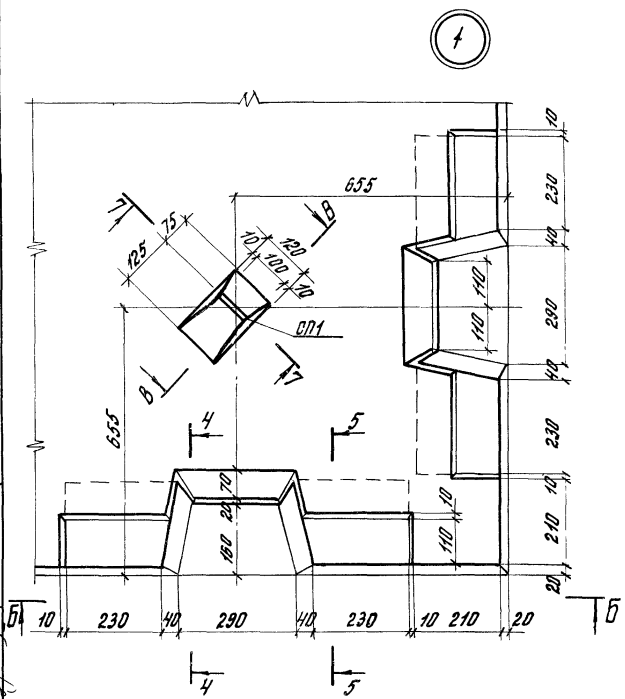

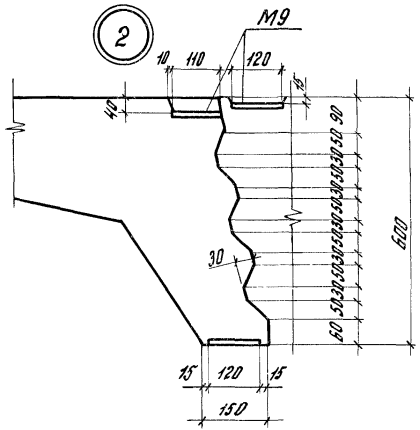

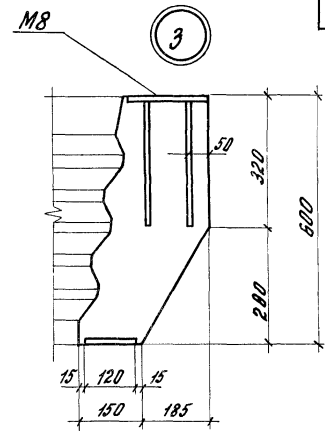

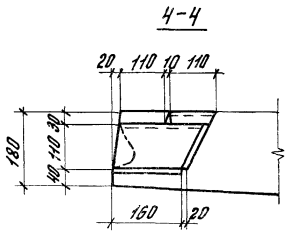

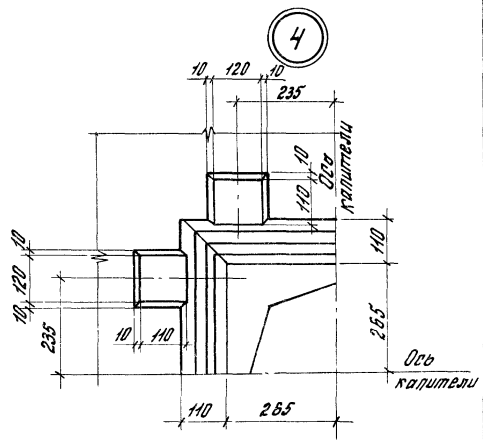

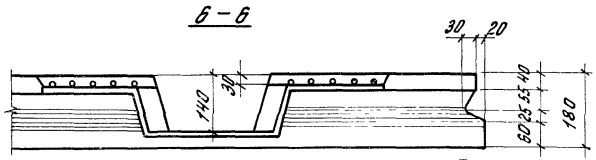

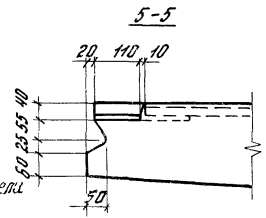

Геометрия паза капители

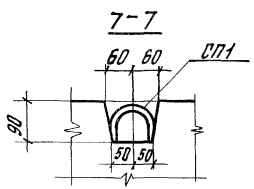

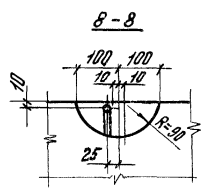

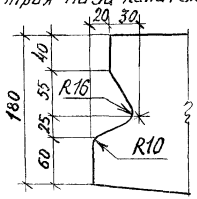

Маркировка узлов дана на листах 2, 3, 4

ТК 1979	Капители Опалубочный чертеж Узлы 1 ÷ 4	1.420.1-14 Выпуск 2
		Лист 5

Инв. № подл. | Подпись и дата | Взам. инв. №

Москва

МП1-1÷МП1-6, МП1-1-1÷МП1-6-1

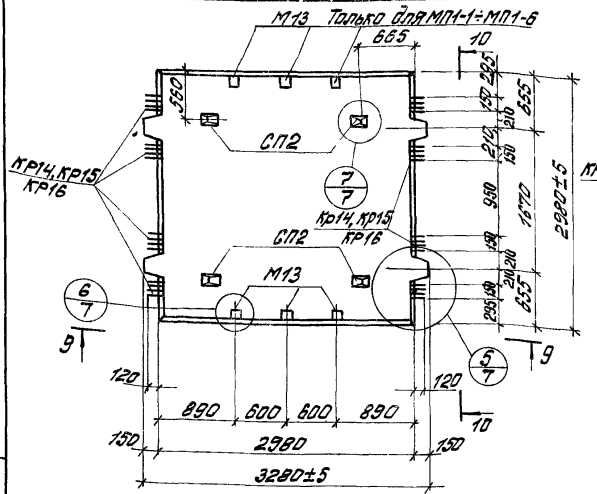

МП1-2-2, МП1-4-2, МП1-2-3, МП1-4-3

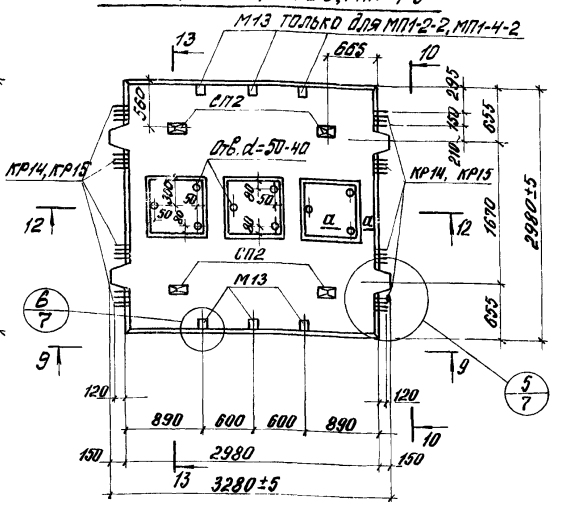

9-9

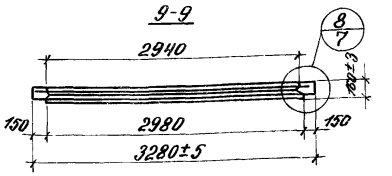

10-10

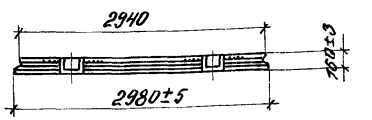

11-11

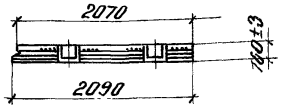

МПК1-1÷МПК1-6

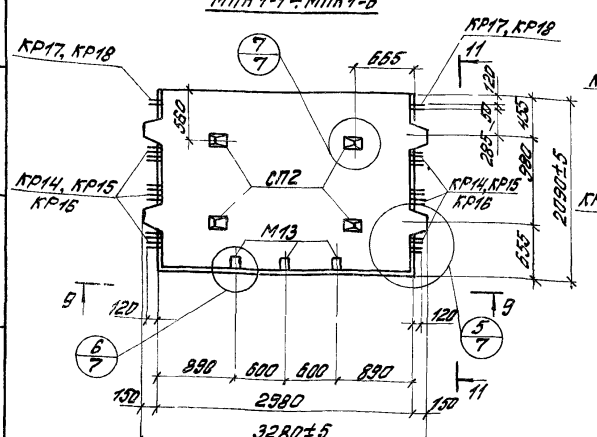

МПК1-2-1, МПК1-4-1

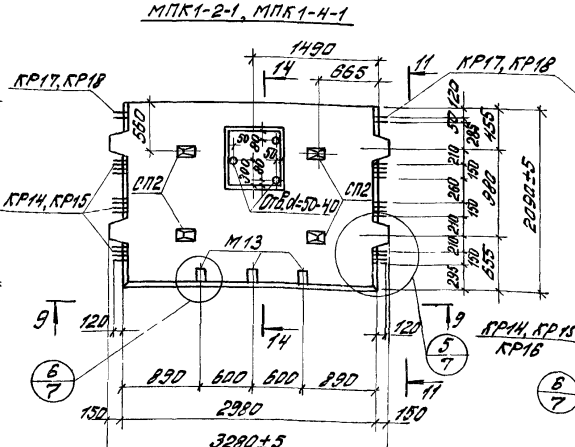

МП2-1÷МП2-6

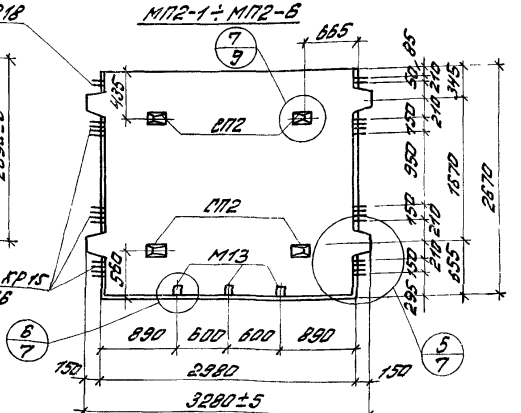

1. Ориентировка петель дана на листах пространственных каркасов.
2. Деталь установки монтажных петель дана на листе 7.
3. Данный лист смотреть совместно с листом 7.
4. Геометрия паза плиты дана на листе 8.

ТК 1979

Межколонные плиты МП1-1÷МП1-6; МП1-1-1÷МП1-6-1; МП1-2-2; МП1-4-2; МП1-2-3; МП1-4-3; МПК1-1÷МПК1-6; МПК1-2-1; МПК1-4-1; МП2-1÷МП2-6. Опалубочные чертежи.

1.420.1-14 Выпуск 2

Лист 6

ЦНИИПРОМЗДАНИЙ Москва

1К943 18

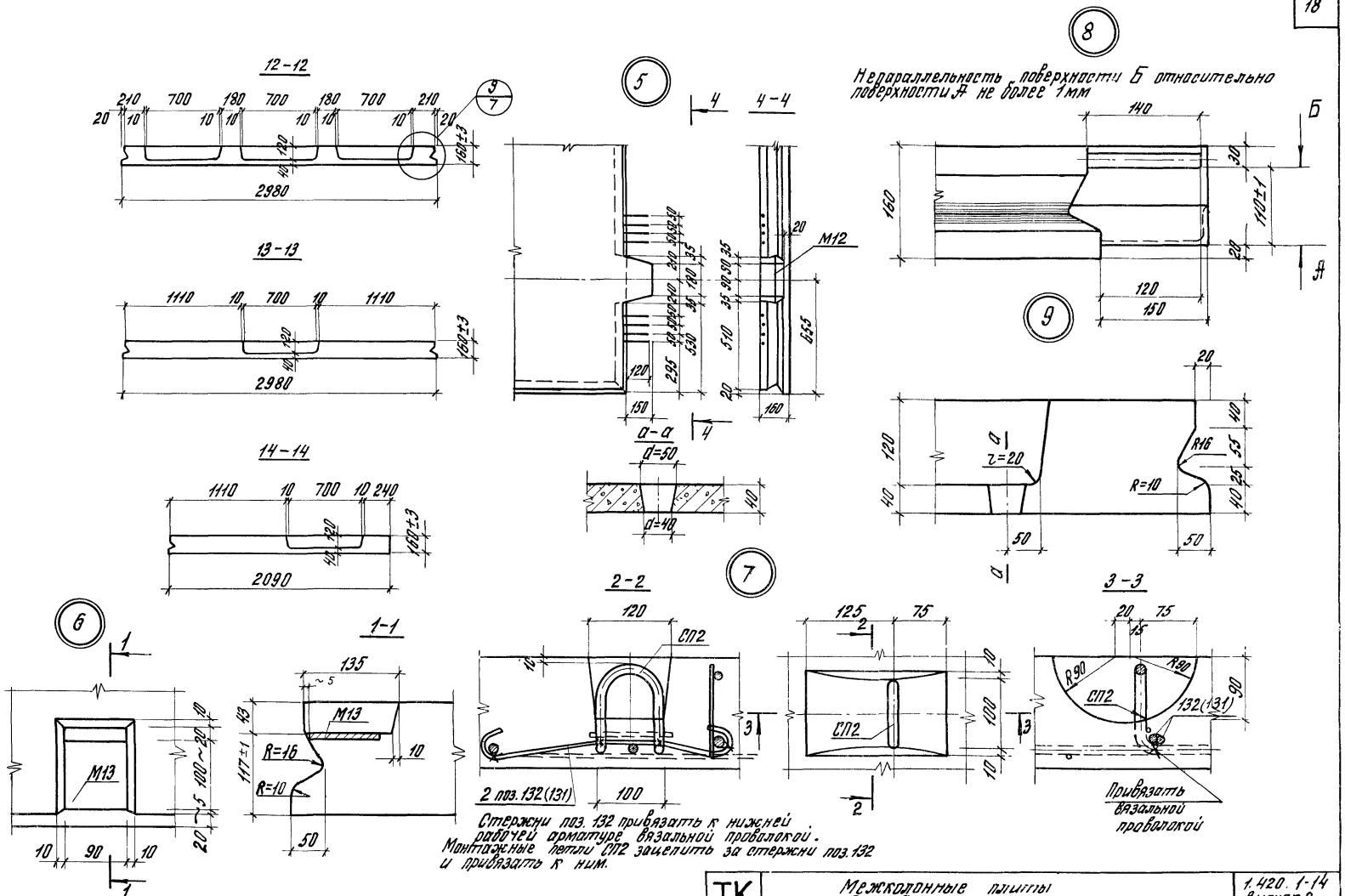

Стержни поз. 132 привязать к нижней рабочей арматуре вязальной проволокой.
Монтажные петли СП2 зацепить за стержни поз. 132 и привязать к ним.

Данный лист смотреть совместно с листом 6.

ТК 1979	Межколонные плиты Опалубочный чертеж Узлы 5÷9. Разрезы 12-12, 13-13; 14-14 и а-а	1.420.1-14 Выпуск 2 Лист 7

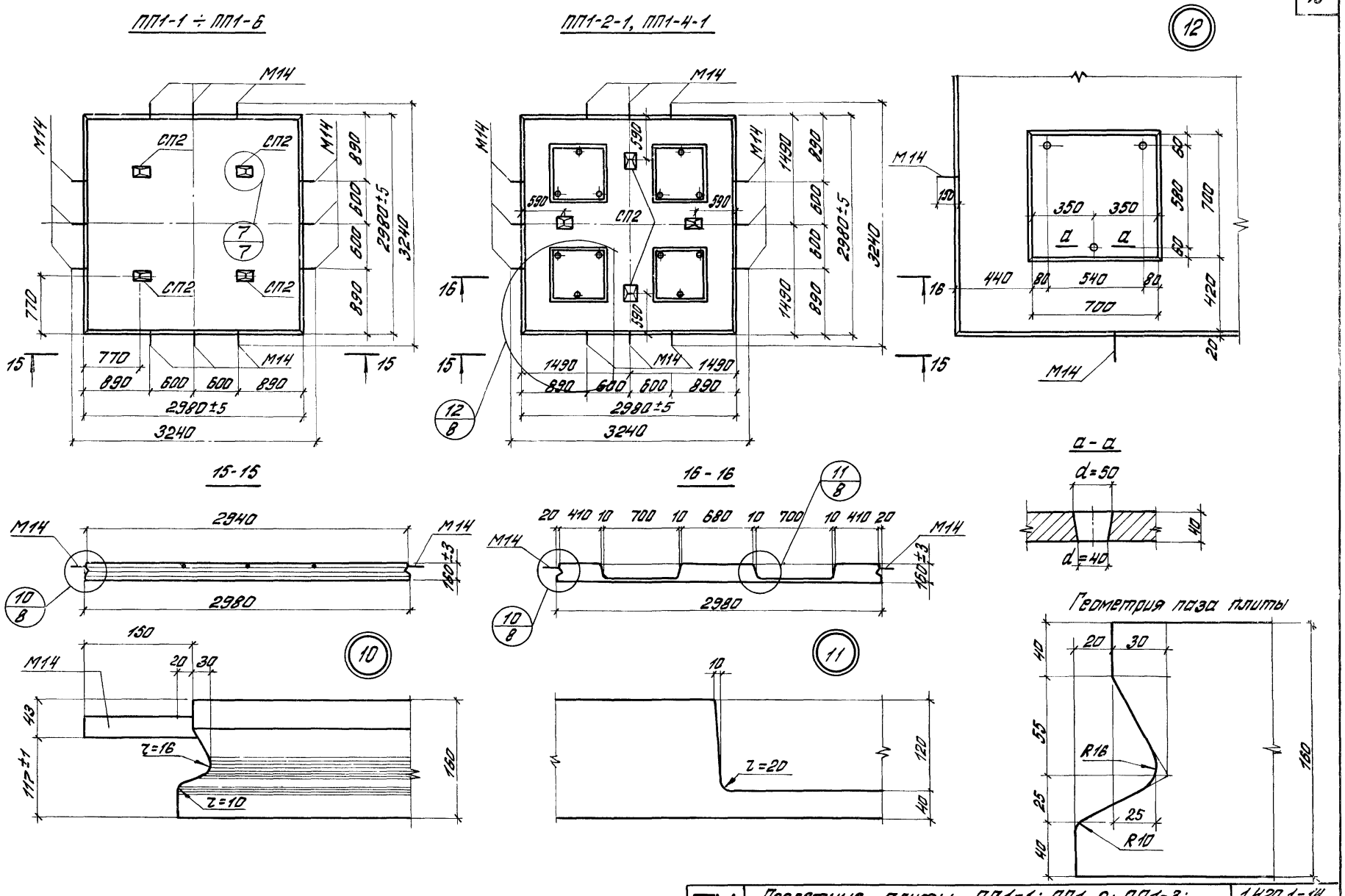

В узле 10 размер 117 дан до рифов арматуры.

ТК 1979	Пролетные плиты ПП1-1; ПП1-2; ПП1-3; ПП1-4; ПП1-5; ПП1-6; ПП1-2-1; ПП1-4-1 Опалубочные чертежи.	1.420.1-14 Выпуск 2	Лист 8

Госстрой СССР ЦНИИПРОМЗДАНИЙ Москва

Рук. ОТМК-1		Выжигин
Гл. инж. пр.		Валков
Рук. группы		Паннотина
Ст. инж.		Лобович
Проверил		Ревякина

18949 20

КП1-1; КП1-2; КП1-3; КП1-4; КП1-5; КП1-6

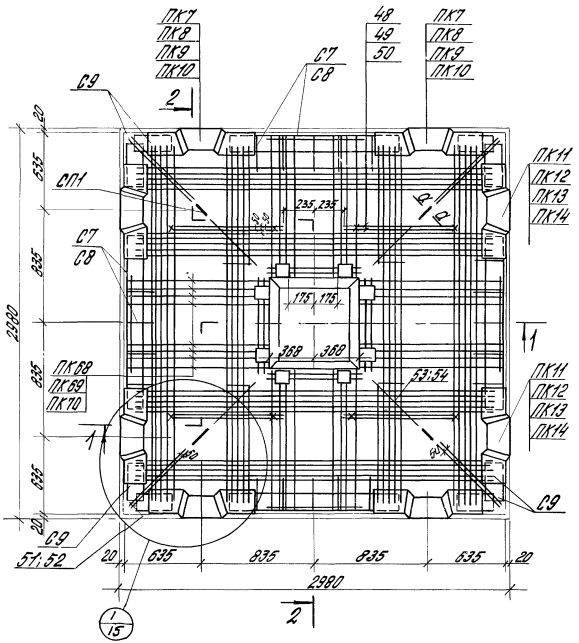

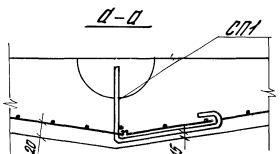

КП1-1-1; КП1-2-1; КП1-3-1; КП1-4-1; КП1-5-1; КП1-6-1

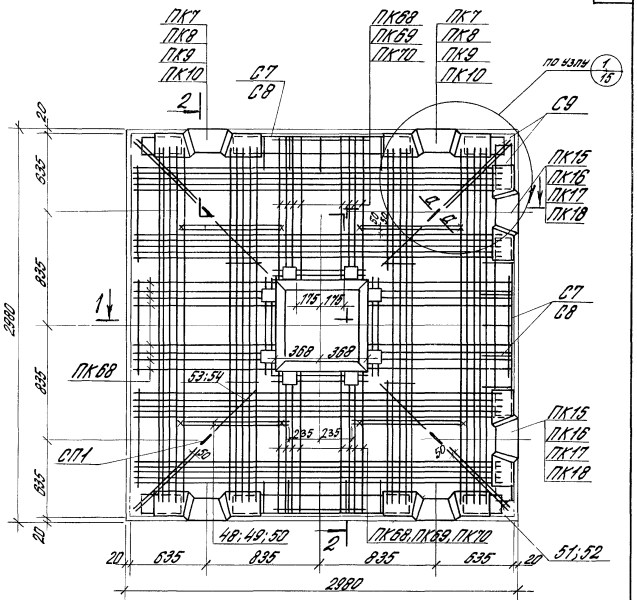

1. Спецификация марок арматурных и закладных изделий дана на листах 19, 20.
2. Позиции 48, 49, 50 привязать вязальной проволокой.
3. Разрезы 1-1; 2-2 даны на листе 13
4. Позиции 51÷54 устанавливаются между стержнями пространственных каркасов ПК7÷ПК18 и привязываются к ним.

ТК 1979	Капители КП1-1÷КП1-6; КП1-1-1÷КП1-6-1. Армирование верха капителей.	1.420.1-14 Выпуск 2
		Лист 9

Москва

КП1-1-2; КП1-2-2; КП1-3-2; КП1-4-2; КП1-5-2; КП1-6-2

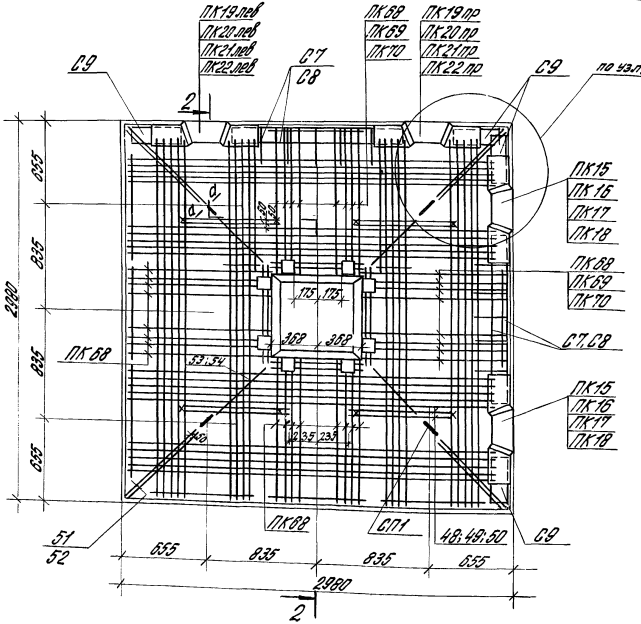

КПК1-1; КПК1-2; КПК1-3; КПК1-4; КПК1-5; КПК1-6

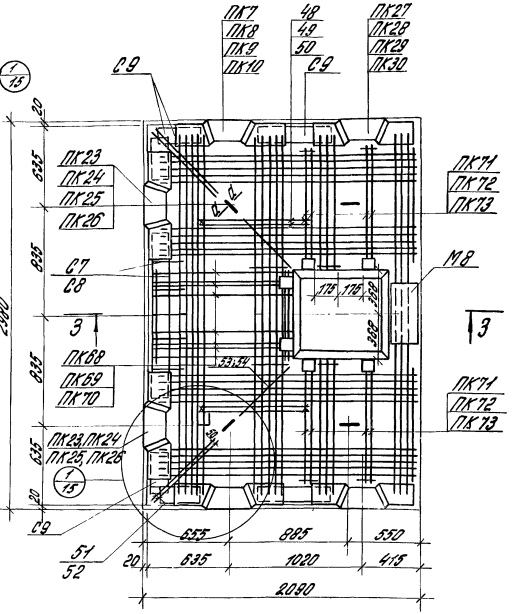

1. Спецификация марок арматурных и закладных изделий на капитель дана на листах 21, 22
2. Сечение а-а дано на листе 9
3. Позиции 48, 49, 50 привязать вязальной проволокой.
4. Разрезы 2-2; 3-3 даны на листе 13
5. Позиции 51÷54 устанавливаются между стержнями пространственных каркасов ПК7÷ПК30 и привязываются к ним.

ТК 1979	Капители КП1-1-2÷КП1-6-2; КПК1-1÷КПК1-6 Армирование верха капителей	1.420.1-14 Выпуск 2 Лист 10

Гострой СССР ЦНИИПРОМЗДАНИЙ Москва

Рук. отдела Л. инж. пр. ст. инженер Проверил

Выполнили Волков Гродзименко Суровова

16944 22

КП1-1-3; КП1-2-3; КП1-3-3; КП1-4-3; КП1-5-3; КП1-6-3

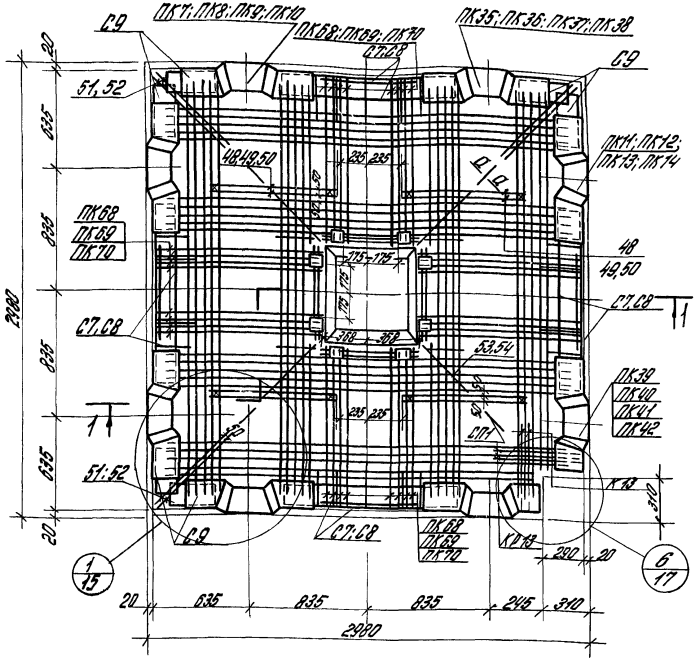

КП1лев-1-4; КП1лев-2-4; КП1лев-3-4; КП1лев-4-4; КП1лев-5-4; КП1лев-6-4
КП1пр-1-4; КП1пр-2-4; КП1пр-3-4; КП1пр-4-4; КП1пр-5-4; КП1пр-6-4

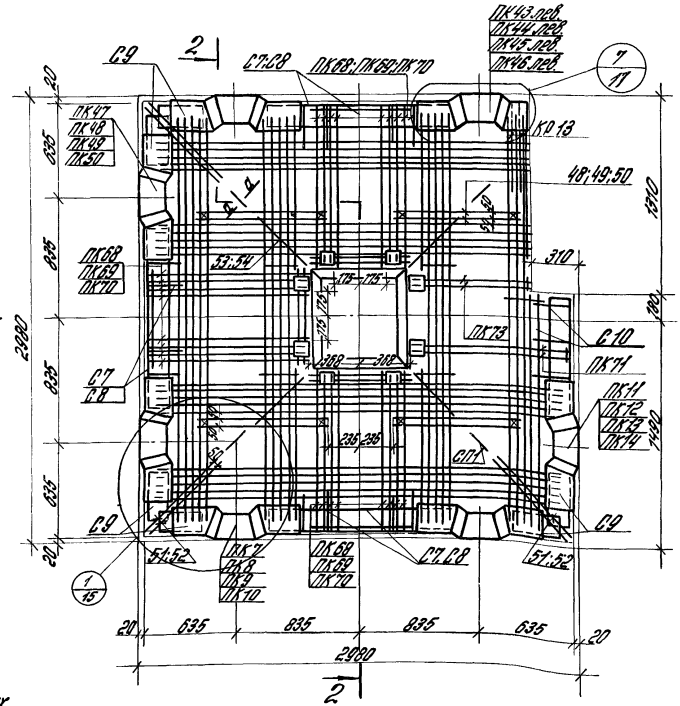

1. На данном чертеже изображено армирование верха капителей, обозначенных марками с индексом „лев". К ним относятся пространственные каркасы, имеющие марки с тем же индексом. Армирование верха капителей марок с индексом „пр" - зеркально чертежу. Пространственные каркасы, имеющие индекс „пр" относятся только к этим капителям.
2. Поз. 48, 49, 50 привязать вязальной проволокой к стержням арматуры пространственных каркасов ПК7÷ПК10, ПК35÷ПК38, ПК43 лев÷ПК46 лев.
3. Разрезы 1-1; 2-2 даны на листе 13.
4. Спецификация марок арматурных и закладных изделий на капитель дана на листах 24, 25, 26.
5. Деталь установки монтажных петель дана на листе 16.
6. Сечение а-а дано на листе 9.
7. Позиции 51÷54 устанавливаются между стержнями пространственных каркасов типа ПК7÷ПК14; ПК43 лев и привязываются к ним.

ТК 1979	Капители КП1-1-3÷КП1-6-3; КП1лев-1-4÷КП1лев-6-4; КП1пр-1-4÷КП1пр-6-4 Армирование верха капителей	1.420.1-14 Выпуск 2	
		Лист	11

Москва

16949 23

КП2 лев-1; КП2 лев-2; КП2 лев-3; КП2 лев-4; КП2 лев-5; КП2 лев-6;
КП2 пр-1; КП2 пр-2; КП2 пр-3; КП2 пр-4; КП2 пр-5; КП2 пр-6.

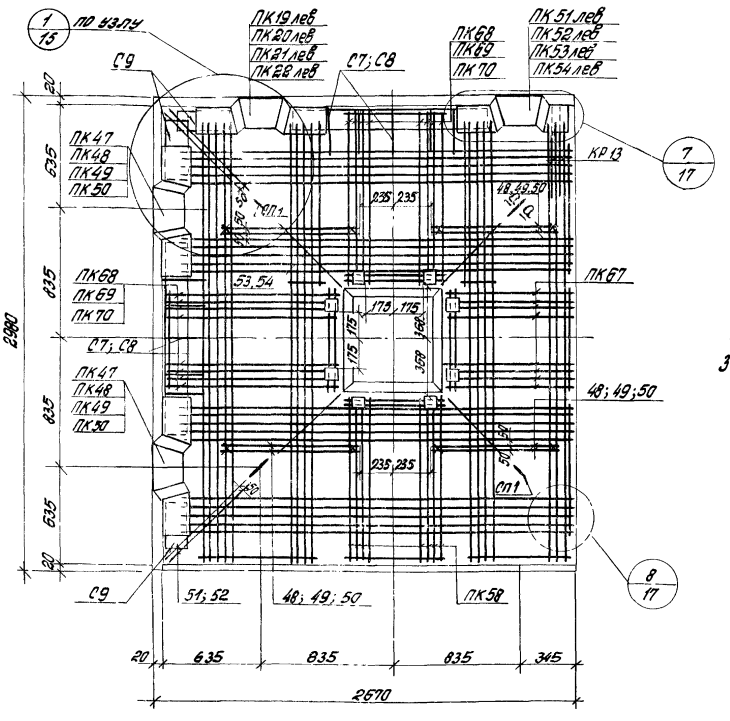

1. На данном чертеже изображено армирование верха капителей обозначенных марками с индексом „лев". К ним относятся пространственные каркасы, имеющие марки с тем же индексом. Армирование верха капителей марок с индексом „пр" - зеркально чертежу. Пространственные каркасы имеющие индекс „пр" относятся только к этим капителям.
2. Позиции 48, 49, 50 привязать вязальной проволокой к стержням арматуры пространственных каркасов ПК19 лев ÷ ПК22 лев, ПК51 лев ÷ ПК62 лев.
3. Спецификация марок арматурных и закладных изделий на капитель дана на листах 26, 27, 28.
4. Деталь установки монтажных петель дана на листе 16.
5. Сечение а-а дана на листе 9.
6. Позиции 51÷54 устанавливаются между стержнями пространственных каркасов типа ПК19 лев; ПК47; ПК55 лев; ПК23 и привязываются к ним.

КПК2 лев-1; КПК2 лев-2; КПК2 лев-3; КПК2 лев-4; КПК2 лев-5; КПК2 лев-6;
КПК2 пр-1; КПК2 пр-2; КПК2 пр-3; КПК2 пр-4; КПК2 пр-5; КПК2 пр-6

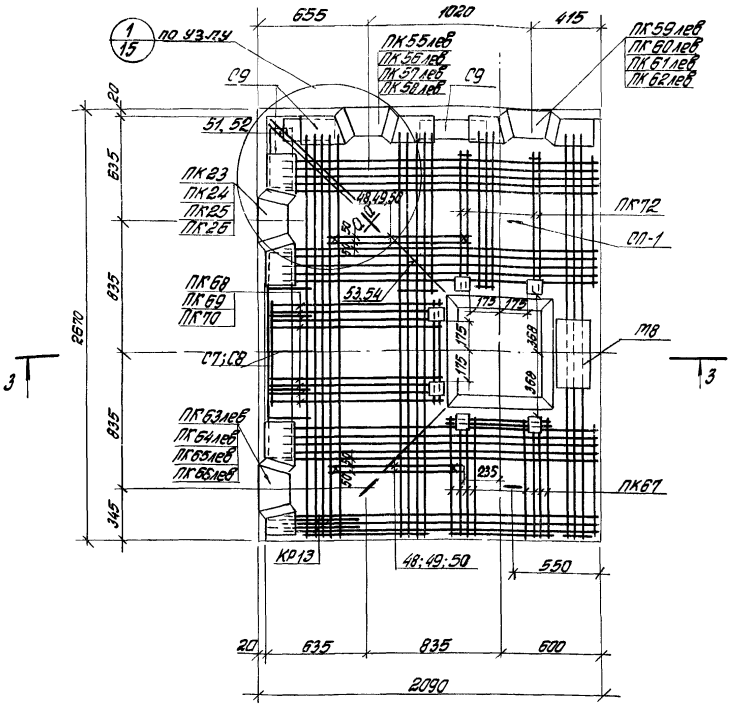

7. Разрез 3-3 дан на листе 13.

ТК 1979	Капители КП2 лев-1 ÷ КП2 лев-6; КП2 пр-1 ÷ КП2 пр-6; КПК2 лев-1 ÷ КПК2 лев-5; КПК2 пр-1 ÷ КПК2 пр-6. Армирование верха капителей	1.420.1-14 Выпуск 2 Лист 12

ЦНИИПромзданий Госстроя СССР Москва

Инв. № подл. | Подпись и дата | Взам. инв. №

Гл. инженер проекта Левтерова
Нач. отдела Левтерова
Ст. техник

КПК1лев-1-1; КПК1лев-2-1; КПК1лев-3-1; КПК1лев-4-1; КПК1лев-5-1; КПК1лев-6-1;
КПК1пр-1-1; КПК1пр-2-1; КПК1пр-3-1; КПК1пр-4-1; КПК1пр-5-1; КПК1пр-6-1

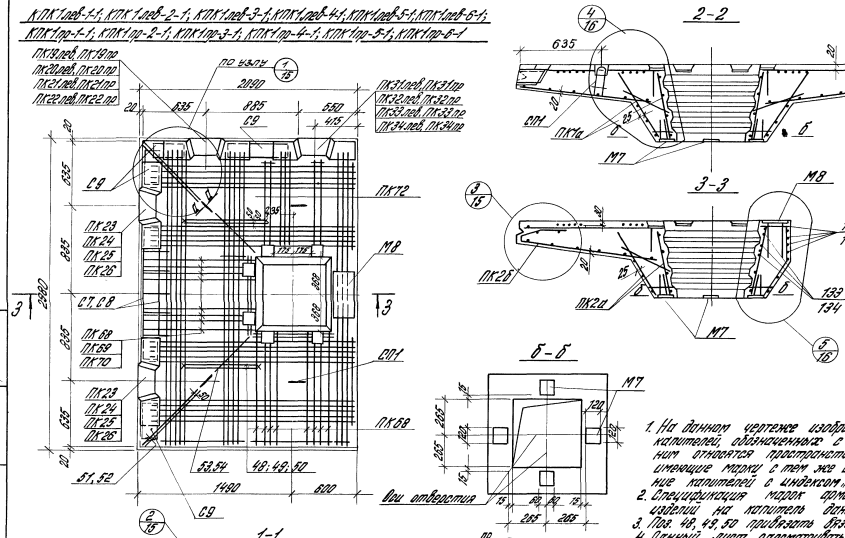

1. На данном чертеже изображено армирование капителей обозначенных с индексом „лев" к ним относятся пространственные каркасы, имеющие марку с тем же индексом. Армирование капителей с индексом „пр" зеркально чертежу.
2. Спецификация марок арматурных и закладных изделий на капитель дана на листе 23
3. Поз. 48, 49, 50 привязать осевой проволокой.
4. Данный лист рассматривать с листами 9, 10
5. Сечение а-а дано на листе 9
6. Позиции 51÷54 устанавливаются между отдельными пространственными каркасами ПК18лев ÷ ПК26пр.

Инв. № подл. | Подпись и дата | Взам. инв. №

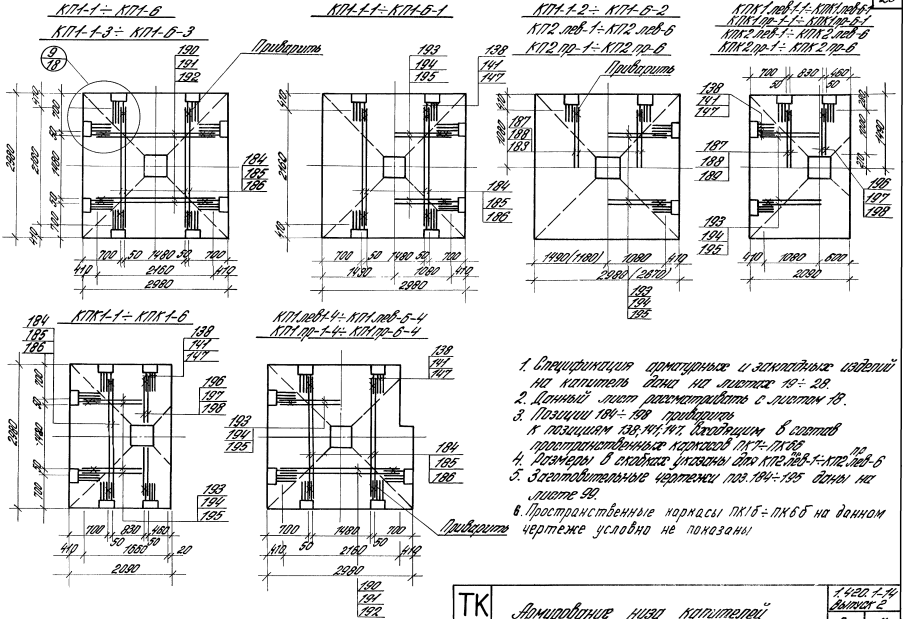

1. Спецификация арматурных и закладных изделий на капитель дана на листах 19 ÷ 28.
2. Данный лист рассматривать с листом 18.
3. Позиции 184 ÷ 198 приварить к позициям 138, 141, 147, входящим в состав пространственных каркасов ПК7 ÷ ПК6б.
4. Размеры в скобках указаны для КП2 лев-1 ÷ КП2 лев-6
5. Заготовительные чертежи поз. 184 ÷ 195 даны на листе 99.
6. Пространственные каркасы ПК1б ÷ ПК6б на данном чертеже условно не показаны

ТК 1979	Армирование низа капителей	1.420.1-14 выпуск 2 Лист 14

Гостиный ссор ЦНИИПРОМЗДАНИЙ Москва

Зоркий Красноярский Рудовский

Гл. инж. пр. Ст. инженер Проверил

16949 26

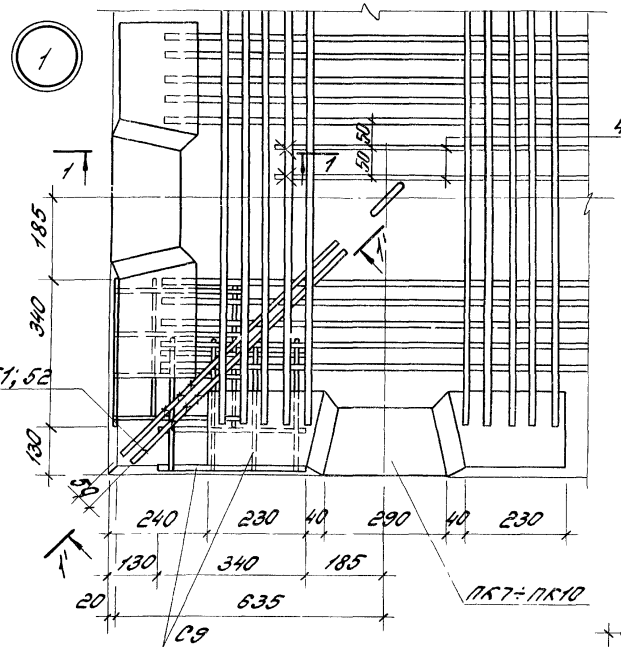

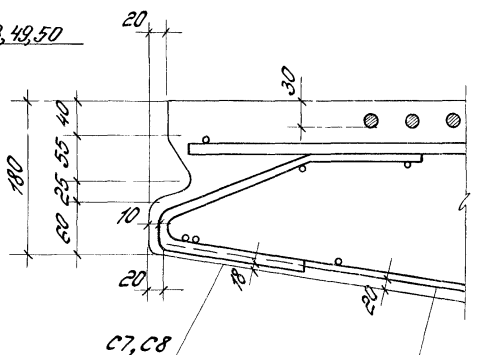

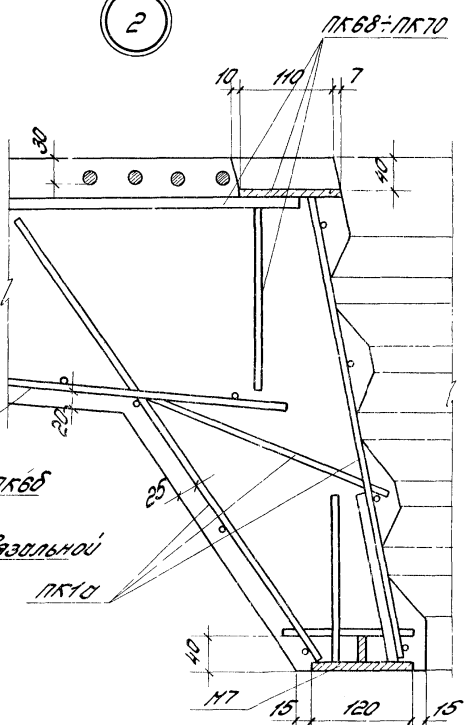

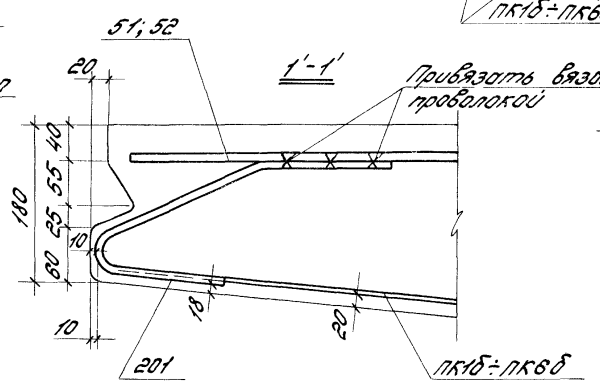

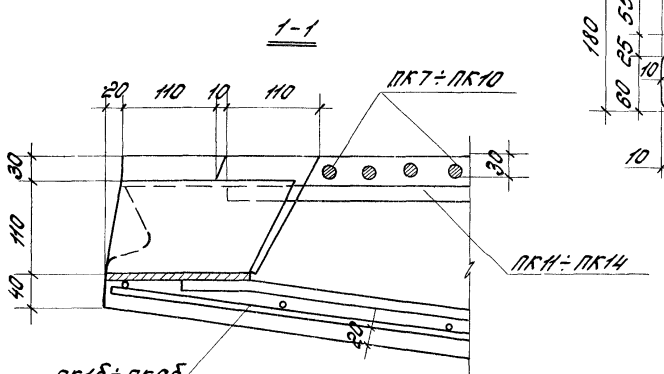

Маркировка узлов дана на листе 13

ТК 1979	Капители. Армирование. Узлы 1, 2, 3	1.420.1-14 Выпуск 2	
		Лист	15

Инв. № подл. | Подпись и дата | Взам. инв. №

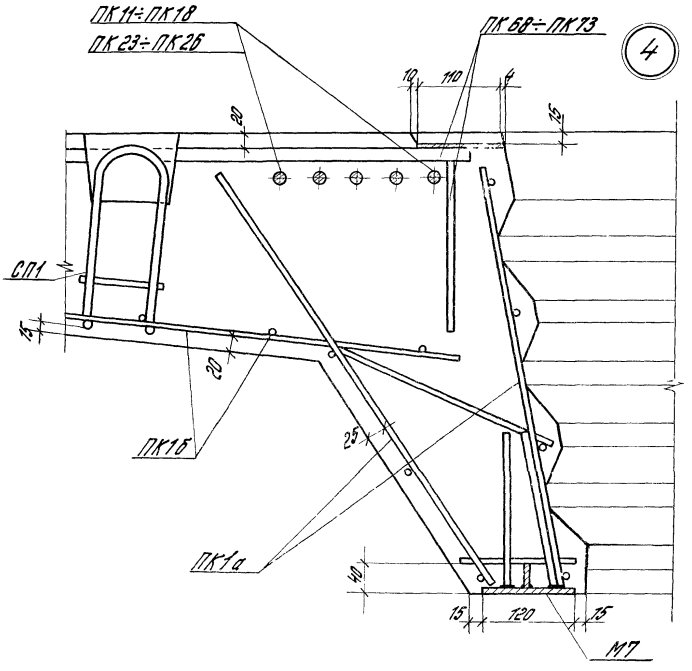

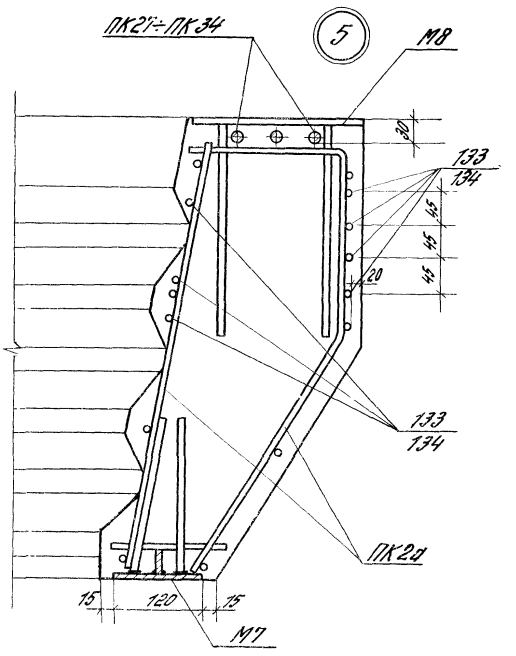

1. Монтажную петлю СП1 зацепить за сетку С1, входящую в состав ПК1б, и привязать вязальной проволокой.
2. Маркировка узлов дана на листе 13.

ТК 1979	Капители. Армирование. Узлы 4,5.	1.420.1-14 Выпуск 2	
		Лист	16

Госстрой СССР
ЦНИИПРОМЗДАНИЙ
Москва
Гл. инженер проекта
Гл. инженер
Ст. инженер
Ст. инженер
Проверил
Гордиенко
Лобович
Сухорева

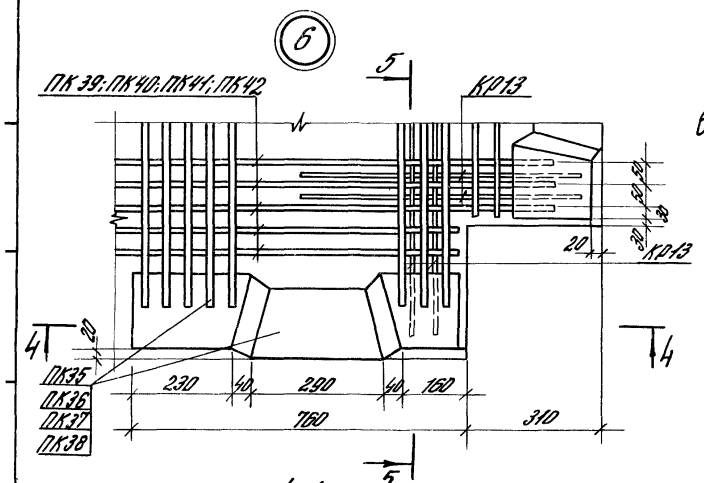

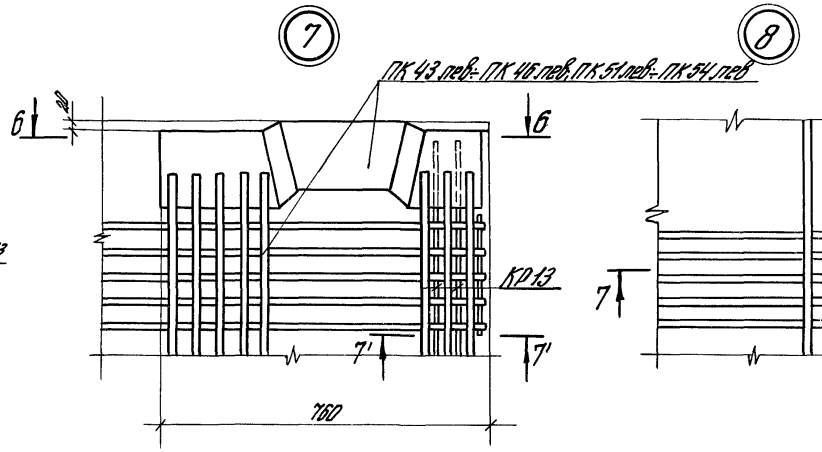

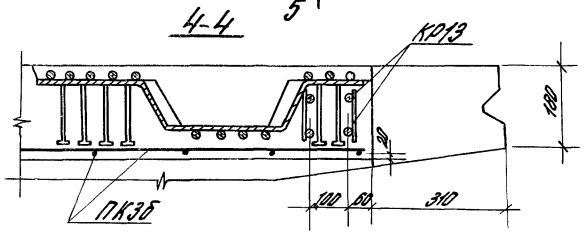

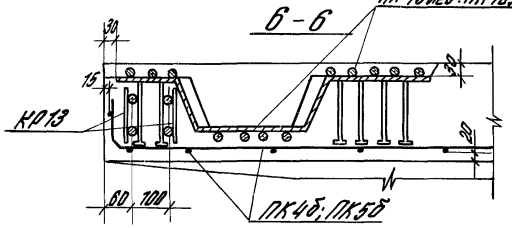

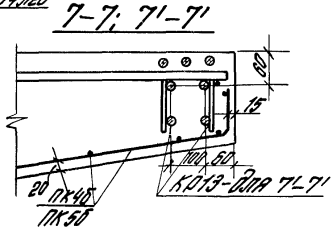

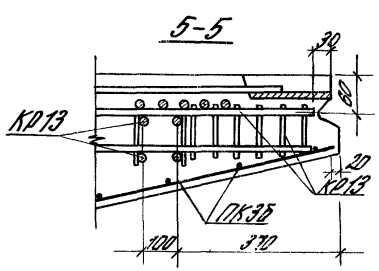

Маркировка узлов дана на листе 11, 12.

ТК 1979	Капители. Армирование. Узлы 6, 7, 8	1.420.1-14 Выпуск 2
		Лист 17

18949 20

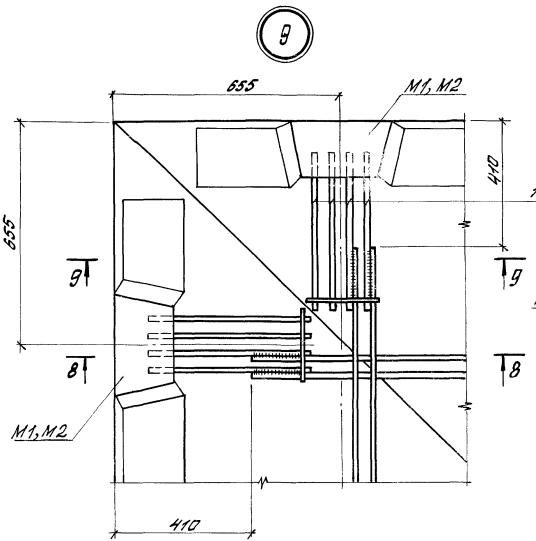

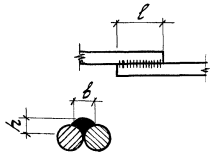

Размеры сварных швов

Ф мм	в мм	h мм	l мм
12	10	4	100
14			110
16			130

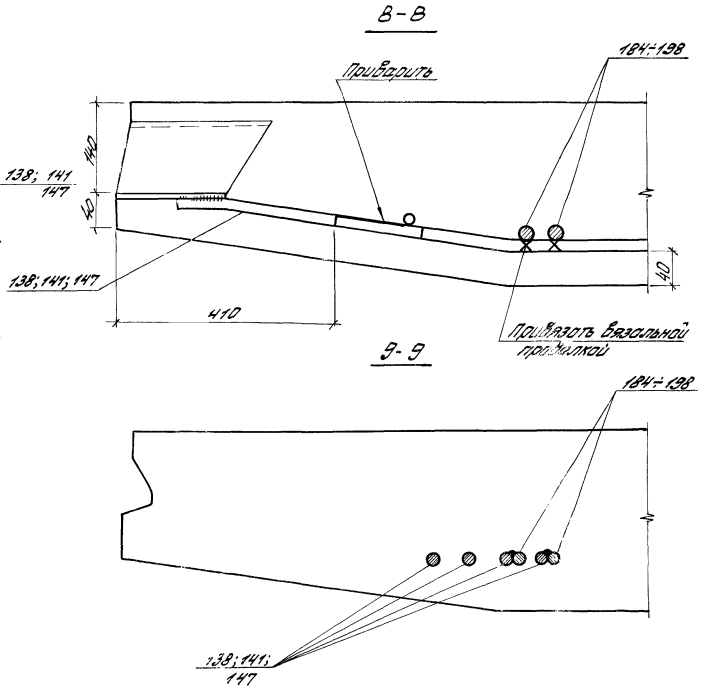

Пространственные каркасы ПК1б÷ПК6б на данном чертеже условно не показаны.

ТК 1979	Капители. Армирование. Узел 9. Разрезы 8-8; 9-9	1.420-Выпуск 2	
		лист	18

Гос. комитет Ст. инж. пр. Ст. инженер Проверил

Выжигин Волков Герасименко Суровова

Госстрой СССР ЦНИИПРОМЗДАНИЙ г. Москва

16949 3П

Спецификация марок арматурных и закладных изделий на копитель

Марка элемента	Марка арматурного и закладного изделия	Кол. изделий шт.	NN листов
КП1-1	ПК1а	1	45
	ПК1б	1	
	ПК7	2	47
	ПК11	2	
	ПК68	4	61
	СП1	4	108
	М7	4	109
	С8	4	94
	С9	8	
	48	8	114
	51	8	
	53	4	
	184	4	99
	201	8	
	190	4	
КП1-2	ПК1а	1	45
	ПК1б	1	
	ПК8	2	47
	ПК12	2	
	ПК68	4	61
	СП1	4	108
	М7	4	109
	С8	4	94
	С9	8	
	48	8	114
	51	8	
	53	4	
	184	4	99
	201	8	
	190	4	

Марка элемента	Марка арматурного и закладного изделия	Кол. изделий шт.	NN листов
КП1-3	ПК1а	1	45
	ПК1б	1	
	ПК9	2	47
	ПК13	2	
	ПК69	4	61
	СП1	4	108
	М7	4	109
	С7	4	94
	С9	8	
	48	8	114
	51	8	
	53	4	
	185	4	99
	201	8	
	191	4	
КП1-4	ПК1а	1	45
	ПК1б	1	
	ПК9	2	47
	ПК13	2	
	ПК68	4	61
	СП1	4	108
	М7	4	109
	С7	4	94
	С9	8	
	49	8	114
	51	8	
	53	4	
	185	4	99
	201	8	
	191	4	

Марка элемента	Марка арматурного и закладного изделия	Кол. изделий шт.	NN листов
КП1-5	ПК1а	1	45
	ПК1б	1	
	ПК10	2	47
	ПК14	2	
	ПК69	4	61
	СП1	4	108
	М7	4	109
	С7	4	94
	С9	8	
	49	8	114
	52	8	
	54	4	
	185	4	99
	201	8	
	192	4	
КП1-6	ПК1а	1	45
	ПК1б	1	
	ПК10	2	47
	ПК14	2	
	ПК70	4	61
	СП1	4	108
	М7	4	109
	С7	4	94
	С9	8	
	50	8	114
	52	8	
	54	4	
	186	4	99
	201	8	
	192	4	

Спецификация марок арматурных и закладных изделий на капитель

Марка элемента	Марка арматурного и закладного изделия	Кол. изделий шт.	NN листов
КП1-1-1	ПК1а	1	45
	ПК1б	1	
	ПК7	2	47
	ПК15	2	48
	ПК68	4	61
	СП1	4	108
	М7	4	109
	С8	3	94
	С9	6	
	48	8	114
	51	8	
	53	4	
	184	4	99
	193	4	
	201	8	
КП1-2-1	ПК1а	1	45
	ПК1б	1	
	ПК8	2	47
	ПК16	2	48
	ПК68	4	61
	М7	4	109
	СП1	4	108
	С8	3	94
	С9	6	
	48	8	114
	51	8	
	53	4	
	184	4	99
	193	4	
	201	8	

Марка элемента	Марка арматурного и закладного изделия	Кол. изделий шт	NN листов
КП1-3-1	ПК1а	1	45
	ПК1б	1	
	ПК9	2	47
	ПК17	2	48
	ПК68	1	61
	ПК69	3	
	СП1	4	108
	М7	4	109
	С7	3	94
	С9	6	
	48	8	114
	51	8	
	53	4	
	185	4	99
	194	4	
	201	8	
КП1-4-1	ПК1а	1	45
	ПК1б	1	
	ПК9	2	47
	ПК17	2	48
	ПК68	4	61
	СП1	4	108
	М7	4	109
	С7	3	94
	С9	6	
	49	8	114
	51	8	
	53	4	
	185	4	99
	194	4	
	201	8	

Марка элемента	Марка арматурного и закладного изделия	Кол. изделий шт.	NN листов
КП1-5-1	ПК1а	1	45
	ПК1б	1	
	ПК10	2	47
	ПК18	2	48
	ПК68	1	61
	ПК69	3	
	СП1	4	108
	М7	4	109
	С7	3	94
	С9	6	
	49	8	114
	52	8	
	54	4	
	186	4	90
	195	4	
	201	8	
КП1-6-1	ПК1а	1	45
	ПК1б	1	
	ПК10	2	47
	ПК18	2	48
	ПК68	1	61
	ПК70	3	
	СП1	4	108
	М7	4	109
	С7	3	94
	С9	6	
	50	8	114
	52	8	
	54	4	
	186	4	99
	195	4	
	201	8	

ЦНИИПРОМЗДАНИЙ
Москва

Гл. инженер проекта — Провоторов
Гл. архитектор проекта — Сурова

Инв. № подл. | Подпись и дата | Взам. инв. №

Спецификация марок арматурных и закладных изделий на капитель

Марка элемента	Марка арматурного и закладного изделия	Кол. изделий шт	N N листов
КП1-1-2	ПК1а	1	45
	ПК1б	1	
	ПК15	2	48
	ПК19лев	1	
	ПК19пр	1	
	ПК68	4	61
	СП1	4	108
	М7	4	109
	С8	2	94
	С9	4	
	48	8	114
	51	8	
	53	4	
	187	4	99
	193	4	
	201	8	
КП1-2-2	ПК1а	1	45
	ПК1б	1	
	ПК16	2	48
	ПК20лев	1	
	ПК20пр	1	
	ПК68	4	61
	СП1	4	108
	М7	4	109
	С8	2	94
	С9	4	
	48	8	114
	51	8	
	53	4	
	187	4	99
	193	4	
	201	8	

Марка элемента	Марка арматурного и закладного изделия	Кол. изделий шт	N N листов
КП1-3-2	ПК1а	1	45
	ПК1б	1	
	ПК17	2	48
	ПК21лев	1	
	ПК21пр	1	
	ПК68	2	61
	ПК69	2	
	СП1	4	108
	М7	4	109
	С7	2	94
	С9	4	
	48	8	114
	51	8	
	53	4	
	201	8	
	188	4	99
	194	4	
КП1-4-2	ПК1а	1	45
	ПК1б	1	
	ПК17	2	48
	ПК21лев	1	
	ПК21пр	1	
	ПК68	4	61
	СП1	4	108
	М7	4	109
	С7	2	94
	С9	4	
	49	8	114
	51	8	
	53	4	
	188	4	99
	194	4	
	201	8	

Марка элемента	Марка арматурного и закладного изделия	Кол. изделий шт	N N листов
КП1-5-2	ПК1а	1	45
	ПК1б	1	
	ПК18	2	48
	ПК22лев	1	
	ПК22пр	1	
	ПК68	2	61
	ПК69	2	
	СП1	4	108
	М7	4	109
	С7	2	94
	С9	4	
	49	8	114
	52	8	
	54	4	
	201	8	
	189	4	99
	195	4	
КП1-6-2	ПК1а	1	45
	ПК1б	1	
	ПК18	2	48
	ПК22лев	1	
	ПК22пр	1	
	ПК68	2	61
	ПК70	2	
	СП1	4	108
	М7	4	109
	С7	2	94
	С9	4	
	50	8	114
	52	8	
	54	4	
	201	8	
	189	4	99
	195	4	

Спецификация марок арматурных и закладных изделий на колпитель

Марка элемента	Марка арматурного и закладного изделия	Кол. изделий шт.	NN листов
КПК1-1	ПК2а	1	45
	ПК2б	1	
	ПК7	1	47
	ПК23	2	48
	ПК27	1	49
	ПК68	1	61
	ПК72	4	
	СП1	4	108
	М8	1	109
	М7	4	
	С8	1	94
	С9	6	
	48	4	114
	51	4	
	53	2	
	184	2	99
	193	4	
	201	4	
	196	4	115
	133	7	
КПК1-2	ПК2а	1	45
	ПК2б	1	
	ПК8	1	47
	ПК24	2	48
	ПК28	1	49
	ПК68	1	61
	ПК72	4	
	СП1	4	108
	М8	1	109
	М7	4	

Марка элемента	Марка арматурного и закладного изделия	Кол. изделий шт.	NN листов
КПК1-2 (продолжение)	С8	1	94
	С9	6	
	48	4	114
	51	4	
	53	2	
	184	2	99
	193	4	
	201	4	
	196	4	115
	133	7	
КПК1-3	ПК2а	1	45
	ПК2б	1	
	ПК9	1	47
	ПК25	2	48
	ПК29	1	49
	ПК69	1	61
	ПК72	4	
	СП1	4	108
	М8	1	109
	М7	4	
	С7	1	94
	С9	6	
	48	4	114
	51	4	
	53	2	
	185	2	99
	194	4	
	201	4	
	197	4	115
	133	7	

Марка элемента	Марка арматурного и закладного изделия	Кол. изделий шт.	NN листов
КПК1-4	ПК2а	1	45
	ПК2б	1	
	ПК9	1	47
	ПК25	2	48
	ПК29	1	49
	ПК68	1	61
	ПК72	4	
	СП1	4	108
	М8	1	109
	М7	4	
	С7	1	94
	С9	6	
	49	4	114
	51	4	
	53	2	
	185	2	99
	194	4	
	201	4	
	197	4	115
	133	7	
КПК1-5	ПК2а	1	45
	ПК2б	1	
	ПК10	1	47
	ПК26	2	48
	ПК30	1	49
	ПК69	1	61
	ПК72	4	
	СП1	4	108
	М8	1	109
	М7	4	

Марка элемента	Марка арматурного и закладного изделия	Кол. изделий шт.	NN листов
КПК1-5 (продолжение)	С7	1	94
	С9	6	
	49	4	114
	52	4	
	54	2	
	186	2	99
	195	4	
	201	4	
	198	4	115
	134	7	
КПК1-6	ПК2а	1	45
	ПК2б	1	
	ПК10	1	47
	ПК26	2	48
	ПК30	1	49
	ПК70	1	61
	ПК72	4	
	СП1	4	108
	М8	1	109
	М7	4	
	С7	1	94
	С9	6	
	50	4	114
	52	4	
	54	2	
	186	2	99
	195	4	
	201	4	
	198	4	115
	134	7	

Гип. отдела КЖ — Суворова
Нач. сект. — Кочнева
Ст. инженер — Арутюнянц
Инженер — Сухов
Проверил — Сухов

ЦНИИПромзданий
Москва

ТК 1979

Спецификация марок арматурных и закладных изделий на колпитель

1.420.1-14 Выпуск 2
Лист 22

Спецификация марок арматурных и закладных изделий на капитель

Марка элемента	Марка арматурного и закладного изделия	Кол. изделий шт.	№№ листов
КПК1лев-1-1 КПК1пр-1-1	ПК2а	1	45
	ПК2б	1	
	ПК19лев	1	48
	ПК19пр		
	ПК23	2	
	ПК31лев	1	49
	ПК31пр		
	ПК68	2	61
	ПК72	2	
	СП1	4	108
	М8	1	109
	М7	4	
	С8	1	94
	С9	4	
	48	4	114
	51	4	
	53	2	
	133	7	115
	196	2	
	187	2	99
	193	4	
	201	4	
КПК1лев-2-1 КПК1пр-2-1	ПК2а	1	45
	ПК2б	1	
	ПК20лев	1	48
	ПК20пр		
	ПК24	2	
	ПК32лев	1	49
	ПК32пр	1	
	ПК68	2	61
	ПК72	2	
	СП1	4	108
	М8	1	109
	М7	4	

Марка элемента	Марка арматурного и закладного изделия	Кол. изделий шт.	№№ листов
КПК1лев-2-1 КПК1пр-2-1 (продолжение)	С8	1	94
	С9	4	
	48	4	114
	51	4	
	53	2	
	133	7	115
	196	2	
	187	2	99
	193	4	
	201	4	
КПК1лев-3-1 КПК1пр-3-1	ПК2а	1	45
	ПК2б	1	
	ПК21лев	1	48
	ПК21пр		
	ПК25	2	
	ПК33лев	1	49
	ПК33пр		
	ПК68	2	61
	ПК72	2	
	СП1	4	108
	М8	1	109
	М7	4	
	С7	1	94
	С9	4	
	48	4	114
	51	4	
	53	2	
	133	7	115
	197	2	
	188	2	99
	194	4	
	201	4	
КПК1лев-4-1 КПК1пр-4-1	ПК2а	1	45
	ПК2б	1	

Марка элемента	Марка арматурного и закладного изделия	Кол. изделий шт.	№№ листов
КПК1лев-4-1 КПК1пр-4-1 (продолжение)	ПК21лев	1	48
	ПК21пр		
	ПК25	2	
	ПК33лев	1	49
	ПК33пр		
	ПК68	2	61
	ПК72	2	
	СП1	4	108
	М8	1	109
	М7	4	
	С7	1	94
	С9	4	
	49	4	114
	51	4	
	53	2	
	133	7	115
	197	2	
	188	2	99
	194	4	
	201	4	
КПК1лев-5-1 КПК1пр-5-1	ПК2а	1	45
	ПК2б	1	
	ПК22лев	1	48
	ПК22пр		
	ПК26	2	
	ПК34лев	1	49
	ПК34пр		
	ПК68	1	61
	ПК69	1	
	ПК72	2	
	СП1	4	108
	М8	1	109
	М7	4	
	С7	1	94

Марка элемента	Марка арматурного и закладного изделия	Кол. изделий шт.	№№ листов
КПК1лев-5-1 КПК1пр-5-1 (продолжение)	С9	4	94
	49	4	114
	52	4	
	54	2	
	134	7	115
	198	2	
	189	2	99
	195	4	
	201	4	
КПК1лев-6-1 КПК1пр-6-1	ПК2а	1	45
	ПК2б	1	
	ПК22лев	1	48
	ПК22пр		
	ПК26	2	
	ПК34лев	1	49
	ПК34пр		
	ПК68	1	61
	ПК70	1	
	ПК72	2	
	СП1	4	108
	М8	1	109
	М7	4	
	С7	1	94
	С9	4	
	50	4	114
	52	4	
	54	2	
	134	7	115
	198	2	
	189	2	99
	195	4	
	201	4	

Марки пространственных каркасов с индексом „пр" относятся только к капителям, имеющим марки с этим же индексом.

ТК 1979	Спецификация марок арматурных и закладных изделий на капитель	1.420.1-14 Выпуск 2	Лист 23

Москва | Инженер | Проверил | Коченова | Суровова

16949 25

Спецификация марок арматурных и закладных изделий на капитель

Марка элемента	Марка арматур. и закладн. изделий	Кол-во изделий шт.	NN листов
КП1-1-3	ПК1а	1	45
	ПК3б	1	
	ПК7	1	47
	ПК14	1	
	ПК35	1	50
	ПК39	1	
	ПК68	4	61
	СП1	4	108
	М7	4	109
	С8	4	94
	С9	6	
	Кр13	4	106
	48	8	114
	51	6	
	53	4	
	184	4	99
	190	4	
	201	6	
КП1-2-3	ПК1а	1	45
	ПК3б	1	
	ПК8	1	47
	ПК12	1	
	ПК36	1	50
	ПК40	1	
	ПК68	4	61
	СП1	4	108
	М7	4	109
	С8	4	94
	С9	6	

Марка элемента	Марка арматур. и закладн. изделий	Кол-во изделий шт.	NN листов
КП1-2-3 (продолжение)	Кр13	4	106
	51	6	114
	53	4	
	48	8	
	184	4	99
	190	4	
	201	6	
КП1-3-3	ПК1а	1	45
	ПК3б	1	
	ПК9	1	47
	ПК13	1	
	ПК37	1	50
	ПК41	1	
	ПК69	4	61
	СП1	4	108
	М7	4	109
	С7	4	94
	С9	6	
	Кр13	4	106
	48	8	114
	51	6	
	53	4	
	185	4	99
	191	4	
	201	6	
КП1-4-3	ПК1а	1	45
	ПК3б	1	
	ПК9	1	47

Марка элемента	Марка арматур. и закладн. изделий	Кол-во изделий шт.	NN листов
КП1-4-3 (продолжение)	ПК13	1	47
	ПК37	1	50
	ПК41	1	
	ПК68	4	61
	СП1	4	108
	М7	4	109
	С7	4	94
	С9	6	
	Кр13	4	106
	49	8	114
	51	6	
	53	4	
	185	4	99
	191	4	
	201	6	
КП1-5-3	ПК1а	1	45
	ПК3б	1	
	ПК10	1	47
	ПК14	1	
	ПК38	1	50
	ПК42	1	
	ПК69	4	61
	СП1	4	108
	М7	4	109
	С7	4	94
	С9	6	
	Кр13	4	106
	49	8	114
	52	6	

Марка элемента	Марка арматур. и закладн. изделий	Кол-во изделий шт.	NN листов
КП1-5-3 (продолжение)	54	4	114
	186	4	99
	192	4	
	201	6	
КП1-6-3	ПК1а	1	45
	ПК3б	1	
	ПК10	1	47
	ПК14	1	
	ПК38	1	50
	ПК42	1	
	ПК70	4	61
	СП1	4	108
	М7	4	109
	С7	4	94
	С9	6	
	Кр13	4	106
	50	8	114
	52	6	
	54	4	
	186	4	99
	192	4	
	201	6	
КП1лев.-1-4 КП1пр.-1-4	ПК1а	1	45
	ПК4б	1	
	ПК7	1	47
	ПК11	1	
	ПК43лев. ПК43пр.	1	51

1. Пространственные каркасы, обозначенные марками с индексом „лев." относятся только к капителям КП1лев.-... Пространственные каркасы, имеющие марки с индексом „пр.", относятся только к капителям КП1пр.-...
2. Продолжение спецификации смотреть на листе 25.

ТК 1979

Спецификация марок арматурных и закладных изделий на капитель.

1420.1-14 выпуск 2

Лист 24

ЦНИИПромзданий Госстроя СССР

Инв. № подл. | Подпись и дата | Взам. инв. №

16949 36

Спецификация марок арматурных и закладных изделий на копитель

Марка элемента	Марка армат. и заклад. изделий	Кол-во изделий шт.	NN листов
КП1лев.1-4 КП1пр.-1-4 (продолжение)	ПК47	1	51
	ПК68	3	61
	ПК71	1	
	ПК73	1	
	СП1	4	108
	М7	4	109
	С8	3	94
	С9	6	
	С10	1	
	Кр13	2	106
	48	8	114
	51	6	
	53	4	
	184	4	99
	190	2	
	193	2	
	201	6	
КП1лев.2-4 КП1пр.-2-4	ПК1а	1	45
	ПК4б	1	
	ПК8	1	47
	ПК12	1	
	ПК44лев.	1	51
	ПК44пр.		
	ПК48	1	
	ПК68	3	61
	ПК71	1	
	ПК73	1	
	СП1	4	108
	М7	4	109
	С8	3	94

Марка элемента	Марка армат. и заклад. изделий	Кол-во изделий шт.	NN листов
КП1лев.2-4 КП1пр.-2-4 (продолжение)	С9	6	94
	С10	1	
	Кр13	2	106
	48	8	114
	51	6	
	53	4	
	184	4	99
	190	2	
	193	2	
	201	6	
КП1лев.3-4 КП1пр.-3-4	ПК1а	1	45
	ПК4б	1	
	ПК9	1	47
	ПК13	1	
	ПК45лев.	1	51
	ПК45пр.		
	ПК49	1	
	ПК68	3	61
	ПК71	1	
	ПК73	1	
	СП1	4	108
	М7	4	109
	С7	3	94
	С9	6	
	С10	1	
	Кр13	2	106
	48	8	114
	51	6	
	53	4	
	185	4	99

Марка элемента	Марка армат. и заклад. изделий	Кол-во изделий шт.	NN листов
КП1лев.3-4 КП1пр.-3-4 (продолжение)	191	2	99
	194	2	
	201	6	
КП1лев.-4-4 КП1пр.-4-4	ПК1а	1	45
	ПК4б	1	
	ПК9	1	47
	ПК13	1	
	ПК45лев.	1	51
	ПК45пр.		
	ПК49	1	
	ПК68	3	61
	ПК71	1	
	ПК73	1	
	СП1	4	108
	М7	4	109
	С7	3	94
	С9	6	
	С10	1	
	Кр13	2	106
	49	8	114
	51	6	
	53	4	
	185	4	99
	191	2	
	194	2	
	201	6	
КП1лев.-5-4 КП1пр.-5-4	ПК1а	1	45
	ПК4б	1	
	ПК10	1	47

Марка элемента	Марка армат. и заклад. изделий	Кол-во изделий шт.	NN листов
КП1лев.-5-4 КП1пр.-5-4 (продолжение)	ПК14	1	47
	ПК46лев.	1	51
	ПК46пр.		
	ПК50	1	
	ПК69	3	61
	ПК71	1	
	ПК73	1	
	СП1	4	108
	М7	4	109
	С7	3	94
	С9	6	
	С10	1	
	Кр13	2	106
	49	8	114
	52	6	
	54	4	
	186	4	99
	192	2	
	195	2	
	201	6	
КП1лев.-6-4 КП1пр.-6-4	ПК1а	1	45
	ПК4б	1	
	ПК10	1	47
	ПК14	1	
	ПК46лев.	1	51
	ПК46пр.		
	ПК50	1	
	ПК70	3	61
	ПК71	1	
	ПК73	1	

1. Пространственные каркасы, обозначенные марками с индексом „лев" относятся только к копителям КП1лев-... Пространственные каркасы, имеющие марки с индексом „пр" относятся только к копителям КП1пр-...
2. Продолжение спецификации смотреть на листе 26.

Спецификация марок арматурных и закладных изделий на колпитель

Марка элемента	Марка арматурных и закладных изделий	Кол-во изделий шт.	NN листов
КП1лев-6-4 КП1пр-6-4 (продолжение)	СП1	4	108
	М7	4	109
	С7	3	94
	С9	6	
	С10	1	
	КР13	2	106
	50	8	114
	52	6	
	54	4	
	186	4	99
	192	2	
	195	2	
	201	6	
КП2лев-1 КП2пр-1	ПК1а	1	45
	ПК5б	1	
	ПК19лев.	1	48
	ПК19пр.		
	ПК47	2	51
	ПК51лев.	1	52
	ПК51пр.		
	ПК67	1	61
	ПК68	3	
	СП1	4	108
	М7	4	109
	С8	2	94
	С9	3	
	КР13	2	106
	48	8	114
	51	4	

Марка элемента	Марка арматурных и закладных изделий	Кол-во изделий шт.	NN листов
КП2лев-1 КП2пр-1 (продолжение)	53	4	114
	187	4	99
	193	4	
	201	4	
КП2лев-2 КП2пр-2	ПК1а	1	45
	ПК5б	1	
	ПК20лев.	1	48
	ПК20пр.		
	ПК48	2	51
	ПК52лев.	1	52
	ПК52пр.		
	ПК67	1	61
	ПК68	3	
	СП1	4	108
	М7	4	109
	С8	2	94
	С9	3	
	КР13	2	106
	48	8	114
	51	4	
	53	4	
	187	4	99
	193	4	
	201	4	
КП2лев-3 КП2пр-3	ПК1а	1	45
	ПК5б	1	
	ПК21лев.	1	48
	ПК21пр.		

Марка элемента	Марка арматурных и закладных изделий	Кол-во изделий шт.	NN листов
КП2лев-3 КП2пр-3 (продолжение)	ПК49	2	51
	ПК53лев.	1	52
	ПК53пр.		
	ПК67	1	61
	ПК68	1	
	ПК69	2	
	СП1	4	108
	М7	4	109
	С7	2	94
	С9	3	
	КР13	2	106
	48	8	114
	51	4	
	53	4	
	188	4	99
	194	4	
	201	4	
КП2лев-4 КП2пр-4	ПК1а	1	45
	ПК5б	1	
	ПК21лев.	1	48
	ПК21пр.		
	ПК49	2	51
	ПК53лев.	1	52
	ПК53пр.		
	ПК67	1	61
	ПК68	3	
	СП1	4	108
	М7	4	109
	С7	2	94

Марка элемента	Марка арматурных и закладных изделий	Кол-во изделий шт.	NN листов
КП2лев-4 КП2пр-4 (продолжение)	С9	3	94
	КР13	2	106
	49	8	114
	51	4	
	53	4	
	188	4	99
	194	4	
	201	4	
КП2лев-5 КП2пр-5	ПК1а	1	45
	ПК5б	1	
	ПК22лев.	1	48
	ПК22пр.		
	ПК50	2	51
	ПК54лев.	1	52
	ПК54пр.		
	ПК67	1	61
	ПК68	1	
	ПК69	2	
	СП1	4	108
	М7	4	109
	С7	2	94
	С9	3	
	КР13	2	106
	49	8	114
	52	4	
	54	4	
	189	4	99
	195	4	
	201	4	

1. Пространственные каркасы, обозначенные марками с индексом „лев," относятся только к колпителям КП1лев6-..., КП2лев6-... Пространственные каркасы, имеющие марки с индексом „пр", относятся только к колпителям КП1пр-..., КП2пр-...
2. Продолжение спецификации смотреть на листе 27.

ТК 1979 — Спецификация марок арматурных и закладных изделий на колпитель

1.420.1-14 выпуск 2 — Лист 26

Типпроектмонтажспецстрой Москва

Гл. инж. проекта — Сергеев
Гл. архитектор проекта — Щербаков
Рук. группы — Лебедев
Гл. технолог — Лебедев

16949 38

Спецификация марок арматурных и закладных изделий на капитель

Марка элемента	Марка армат. и заклад. изделий	Кол-во изделий шт.	NN листов
КП2лев-6 КП2пр-6	ПК1а	1	45
	ПК5б	1	
	ПК22лев.	1	48
	ПК22пр.		
	ПК50	2	51
	ПК54лев.	1	52
	ПК54пр.		
	ПК67	1	61
	ПК68	1	
	ПК70	2	
	СП1	4	108
	М7	4	109
	С7	2	94
	С9	3	
	Кр13	2	106
	50	8	114
	52	4	
	54	4	
	189	4	99
	195	4	
	201	4	
КПК2лев-1 КПК2пр-1	ПК2а	1	45
	ПК6б	1	
	ПК23	1	48
	ПК55лев.	1	52
	ПК55пр.		
	ПК59лев.	1	53
	ПК59пр.		
	ПК63лев.	1	
	ПК63пр.		

Марка элемента	Марка армат. и заклад. изделий	Кол-во изделий шт.	NN листов
КПК2лев-1 КПК2пр-1 (продолжение)	ПК67	1	61
	ПК68	1	
	ПК72	2	
	СП1	4	108
	М7	4	109
	М8	1	
	С8	1	94
	С9	3	
	Кр13	2	106
	48	4	114
	51	2	
	53	2	
	133	7	115
	187	2	99
	193	4	
	196	2	
	201	2	
КПК2лев-2 КПК2пр-2	ПК2а	1	45
	ПК6б	1	
	ПК24	1	48
	ПК56лев.	1	52
	ПК56пр.		
	ПК60лев.	1	53
	ПК60пр.		
	ПК64лев.	1	
	ПК64пр.		
	ПК67	1	61
	ПК68	1	
	ПК72	2	
	СП1	4	108

Марка элемента	Марка армат. и заклад. изделий	Кол-во изделий шт.	NN листов
КПК2лев-2 КПК2пр-2 (продолжение)	М7	4	109
	М8	1	
	С8	1	94
	С9	3	
	Кр13	2	106
	48	4	114
	51	2	
	53	2	
	133	7	115
	187	2	99
	193	4	
	196	2	
	201	2	
КПК2лев-3 КПК2пр-3	ПК2а	1	45
	ПК6б	1	
	ПК25	1	48
	ПК57лев.	1	52
	ПК57пр.		
	ПК61лев.	1	53
	ПК61пр.		
	ПК65лев.	1	
	ПК65пр.		
	ПК67	1	61
	ПК69	1	
	ПК72	2	
	СП1	4	108
	М7	4	109
	М8	1	
	С7	1	94
	С9	3	
	Кр13	2	106
	48	4	114
	51	2	

Марка элемента	Марка армат. и заклад. изделий	Кол-во изделий шт.	NN листов
КПК2лев-3 КПК2пр-3 (продолжение)	53	2	114
	133	7	115
	188	2	99
	194	4	
	197	2	
	201	2	
КПК2лев-4 КПК2пр-4	ПК2а	1	45
	ПК6б	1	
	ПК25	1	48
	ПК57лев.	1	52
	ПК57пр.		
	ПК61лев.	1	53
	ПК61пр.		
	ПК65лев.	1	
	ПК65пр.		
	ПК67	1	61
	ПК68	1	
	ПК72	2	
	СП1	4	108
	М7	4	109
	М8	1	
	С7	1	94
	С9	3	
	Кр13	2	106
	49	4	114
	51	2	
	53	2	
	133	7	115
	188	2	99
	194	4	
	197	2	
	201	2	

1. Пространственные каркасы, обозначенные марками с индексом „лев", относятся только к капителям КП2лев.-..., КПК2лев.-... Пространственные каркасы, имеющие марки с индексом „пр", относятся только к капителям КП2пр.-, КПК2пр.-.
2. Продолжение спецификации смотреть на листе 28.

Спецификация марок арматурных и закладных изделий на капитель

Марка элемента	Марка армат. и закладн. изделий	Кол-во изделий шт	N N листов
КПК 2 лев-5 КПК 2 пр-5	ПК 2а	1	45
	ПК 6б	1	
	ПК 2б	1	48
	ПК 58 лев	1	52
	ПК 58 пр.		
	ПК 62 лев	1	53
	ПК 62 пр		
	ПК 66 лев	1	
	ПК 66 пр		
	ПК 67	1	61
	ПК 69	1	
	ПК 72	2	
	СП 1	4	108
	М 7	4	109
	М 8	1	
	С 7	1	94
	С 9	3	
	КР 13	2	106
	49	4	114
	52	2	
	54	2	
	134	7	
	189	2	99
	198	2	
	201	2	
	195	4	

Марка элемента	Марка армат. и закладн. изделий	Кол-во изделий шт	N N листов
КПК 2 лев-6 КПК 2 пр-6	ПК 2а	1	45
	ПК 6б	1	
	ПК 2б	1	48
	ПК 58 лев	1	52
	ПК 58 пр		
	ПК 62 лев	1	53
	ПК 62 пр		
	ПК 66 лев	1	
	ПК 66 пр		
	ПК 67	1	61
	ПК 70	1	
	ПК 72	2	
	СП 1	4	108
	М 7	4	109
	М 8	1	
	С 7	1	94
	С 9	3	
	КР 13	2	106
	30	4	114
	52	2	
	54	2	
	134	7	
	189	2	99
	198	2	
	201	2	
	195	4	

1. Пространственные каркасы, обозначенные марками с индексом „лев", относятся только к капителям КПК 2 лев-... Пространственные каркасы, имеющие марки с индексом „пр", относятся только к капителям КПК 2 пр-...

ЦНИПРОМЗДАНИЙ Москва

16949 40

МП1-1, МП1-2, МП1-1-1, МП1-2-1

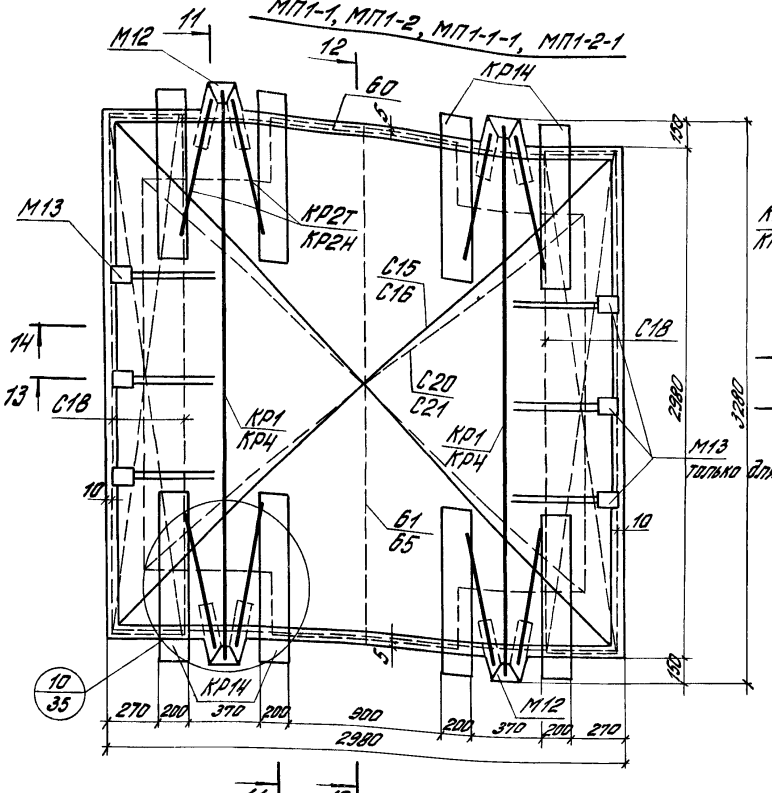

МП1-3 ÷ МП1-6, МП1-3-1 ÷ МП1-6-1

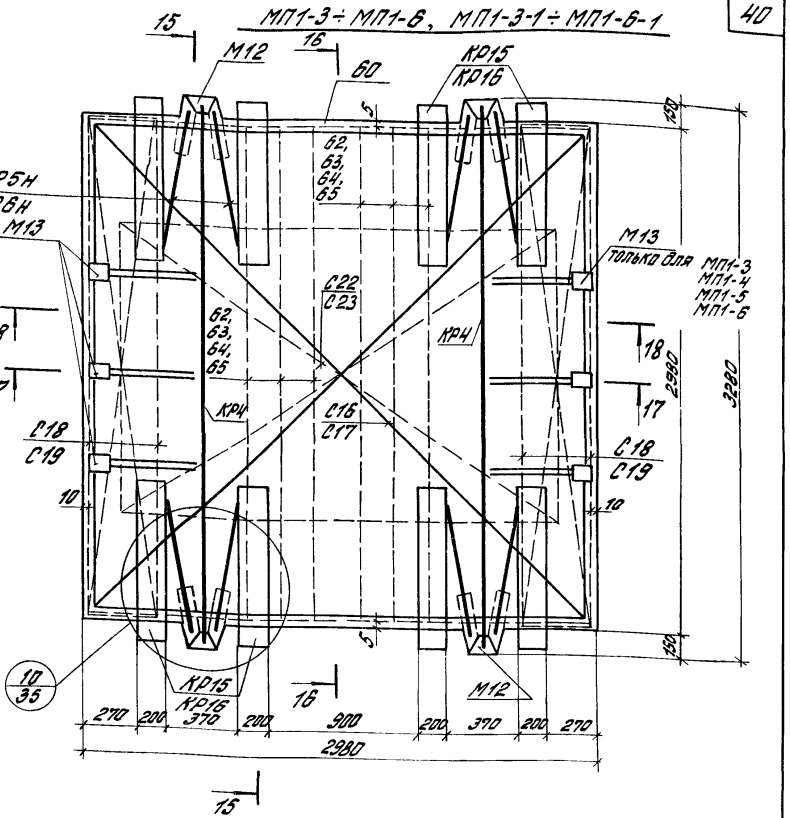

Спецификация марок арматурных изделий на одну межколонную плиту

Марка межколонной плиты	Марка изделия	Кол. шт	N листа
МП1-1	ПК74	1	62
МП1-2	ПК75	1	62
МП1-3	ПК76	1	63
МП1-4	ПК77	1	63
МП1-5	ПК78	1	63
МП1-6	ПК79	1	63

Марка межколонной плиты	Марка изделия	Кол. шт	N листа
МП1-1-1	ПК80	1	62
МП1-2-1	ПК81	1	62
МП1-3-1	ПК82	1	63
МП1-4-1	ПК83	1	63
МП1-5-1	ПК84	1	63
МП1-6-1	ПК85	1	63

1. Нижние сетки показаны пунктиром.
2. Привязку подземных петель смотреть на листе 6.
3. Данный лист смотреть совместно с листом 33.
4. Марки МП1-1-1 ÷ МП1-6-1 отличаются от марок МП1-1 ÷ МП1-6 наличием только трех закладных деталей М13 с одной стороны.

ТК 1979	Межколонные плиты. Армирование. Плоны МП1-1 ÷ МП1-6; МП1-1-1 ÷ МП1-6-1.	1.420.1-14 Выпуск 2
		Лист 29

Инв. № подл. | Подпись и дата | Взам. инв. №

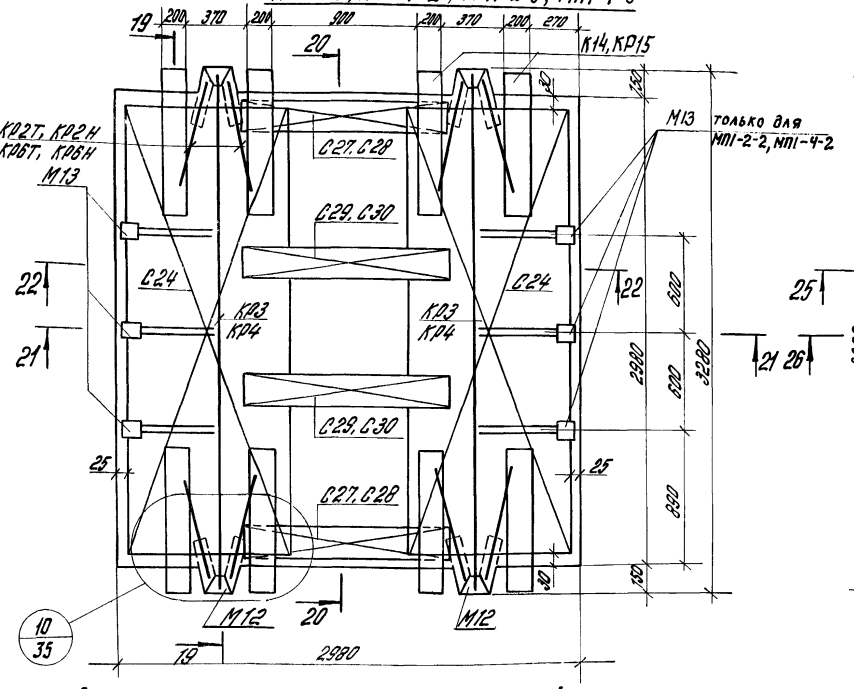

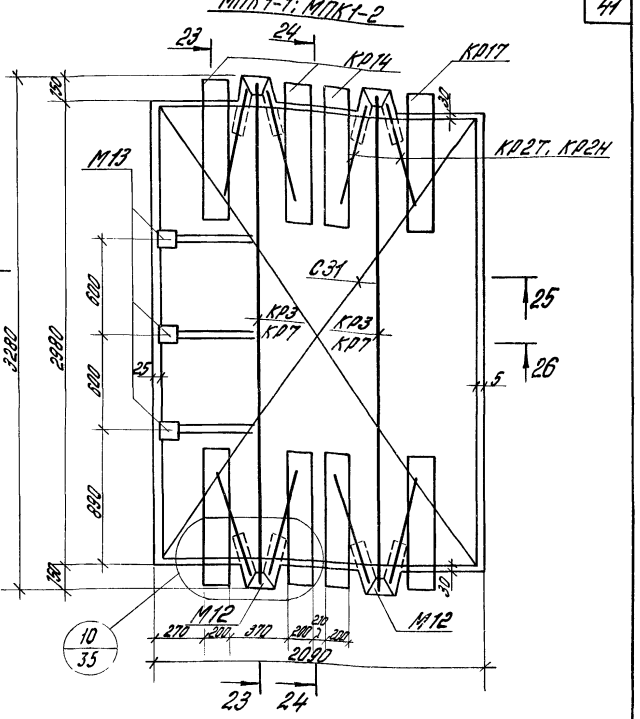

Спецификация марок арматурных изделий на одну межколонную плиту

Марка межколонной плиты	Марка изделия	Кол. шт.	N листа
МП1-2-2	ПК86	1	64
МП1-4-2	ПК87	1	64
МП1-2-3	ПК88	1	64
МП1-4-3	ПК89	1	64
МПК1-1	ПК90	1	65
МПК1-2	ПК91	1	65

1. Нижние сетки и отдельные стержни условно не показаны.
2. Привязку подъемных петель смотреть на листе 6.
3. Данный лист смотреть совместно с листами 33, 34.
4. Марка МП1-2-3 отличается от марки МП1-2-2 наличием только трех закладных деталей М13 с одной стороны. Марка МП1-4-3 отличается от марки МП1-4-2 наличием только трех закладных деталей М13 с одной стороны.

ТК 1979	Межколонные плиты Армирование Планы МП1-2-2; МП1-4-2; МПК1-1; МПК1-2; МП1-4-3; МП1-2-3;	1.420.1-14 Выпуск 2 Лист 30

Гостипроизд. 2020
ЦНИИПРОМЗДАНИЙ
г. Москва
Гл. инж. пр. Зак. группы Ст. инженер
Волков Карпов Полетаева

МПК1-3÷МПК1-6

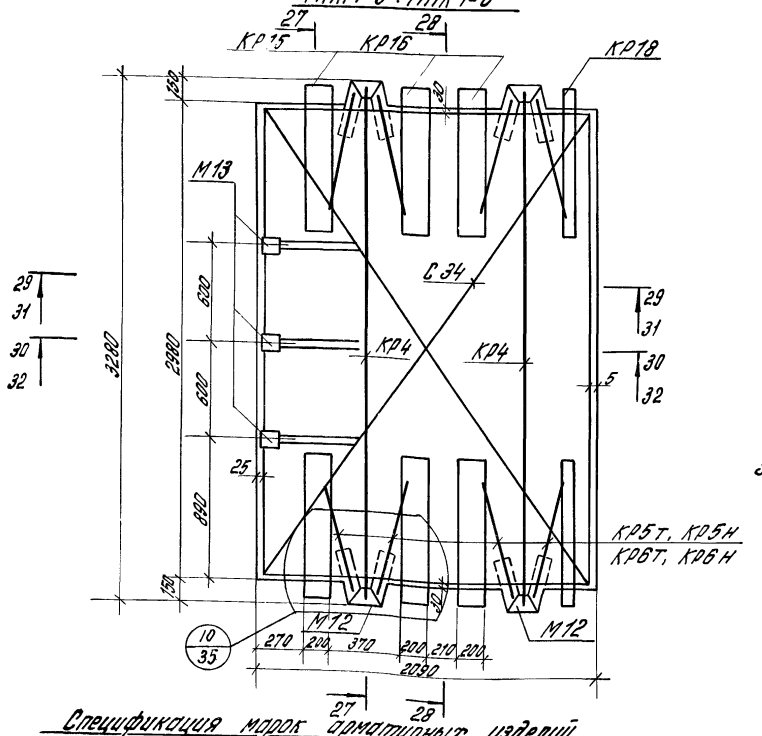

МПК1-2-1; МПК1-4-1

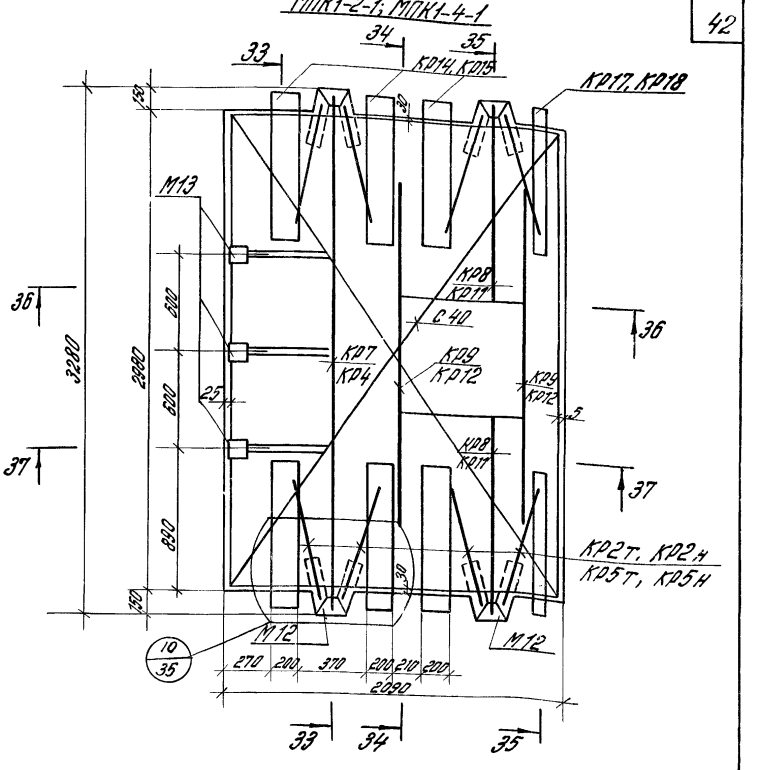

Спецификация марок арматурных изделий на одну межколонную плиту

Марка межколонной плиты	Марка изделия	Кол. шт.	N листа
МПК1-3	ПК92	1	66
МПК1-4	ПК93	1	66
МПК1-5	ПК94	1	67
МПК1-6	ПК95	1	67
МПК1-2-1	ПК96	1	68
МПК1-4-1	ПК97	1	68

1. Нижние сетки и отдельные стержни условно не показаны.
2. Привязку подъемных петель смотреть на листе 6.
3. Данный лист смотреть совместно с листом 34.

ТК 1979	Межколонные плиты Армирование Плоны МПК1-3÷МПК1-6; МПК1-2-1; МПК1-4-1	1.420.1-14 Выпуск 2 Лист 31

16949 4.3

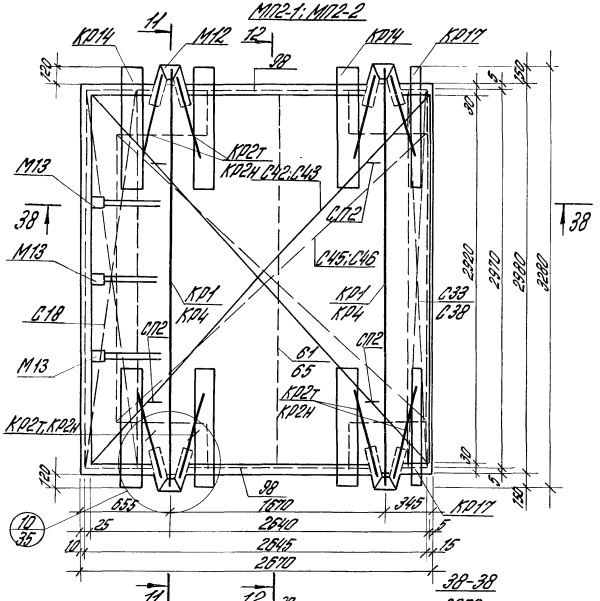

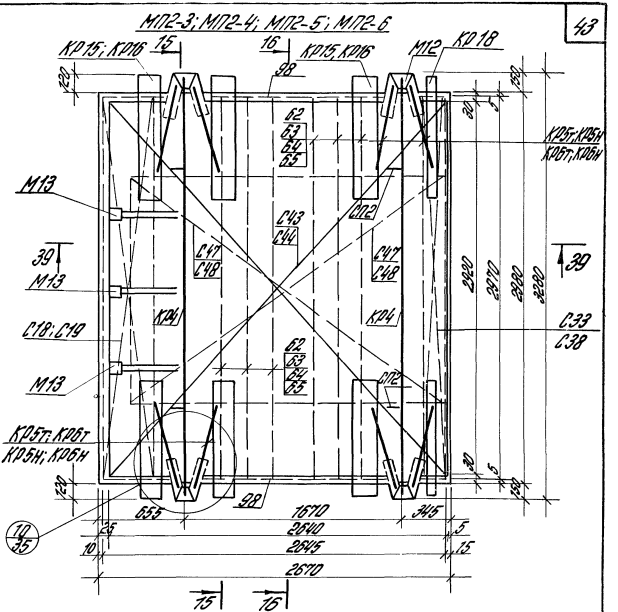

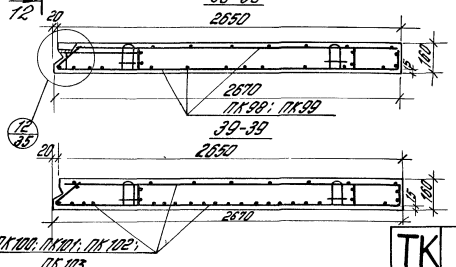

Спецификация марок арматурных изделий на одну межколонную плиту

Марка межколонн. плиты	Марка изделия	Кол-во шт	N листа
МП2-1	ПК98	1	69
МП2-2	ПК99	1	69
МП2-3	ПК100	1	70
МП2-4	ПК101	1	70
МП2-5	ПК102	1	70
МП2-6	ПК103	1	70

1. Нижние сетки показаны пунктиром.
2. Привязку монтажных петель смотреть на листе 6.
3. Данный лист смотреть совместно с листом 33.

Госстрой СССР
ЦНИИПРОМЗДАНИЙ
Москва

Гл. инж. проекта Мурашова

ТК 1979

Межколонные плиты. Армирование
Планы МП2-1; МП2-2; МП2-3; МП2-4; МП2-5; МП2-6

1.420.1-14 Выпуск 2
Лист 32

15940 44

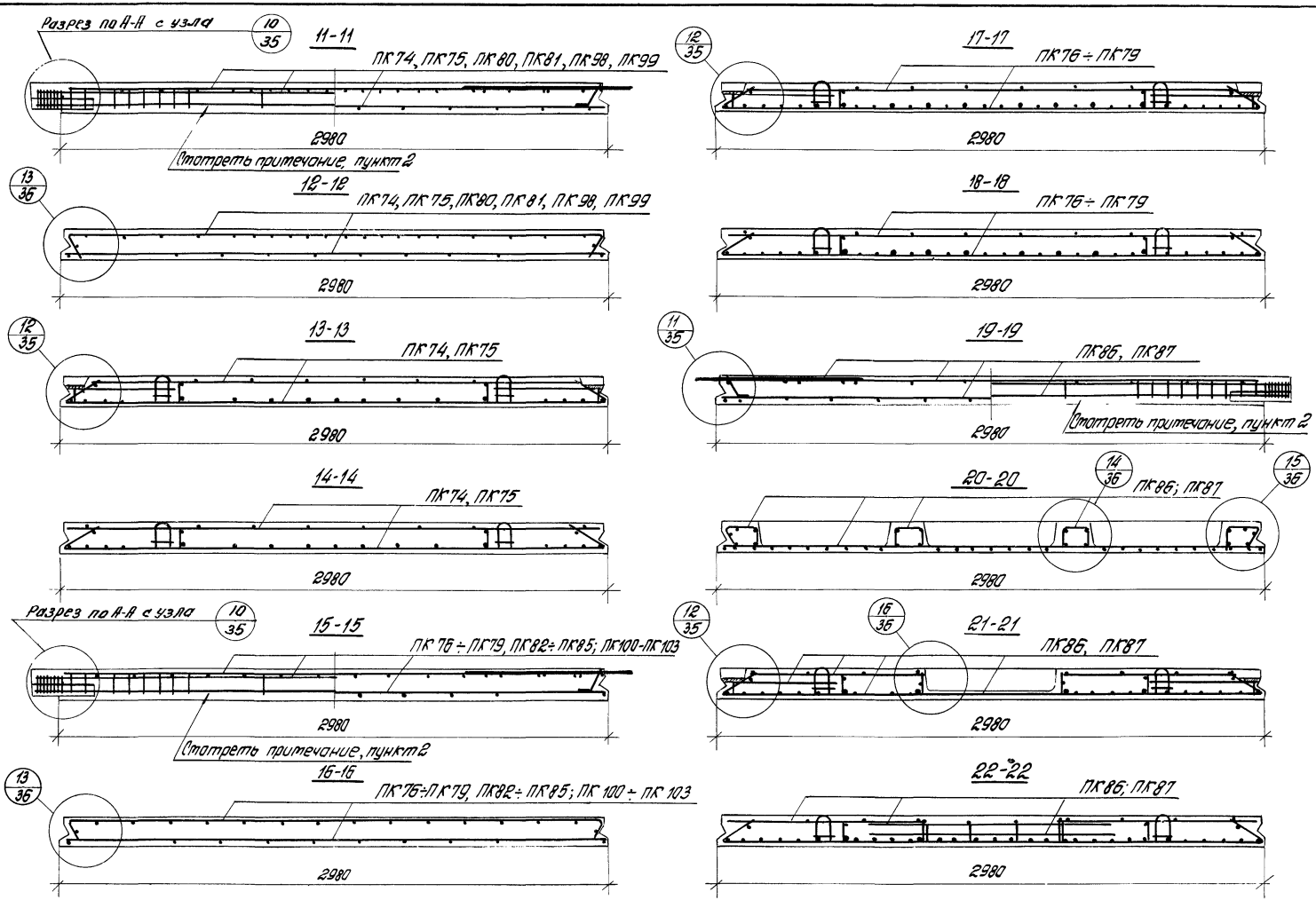

1. Данный лист смотреть совместно с листами 29, 30, 31, 32.
2. Нижняя сетка под вертикальными каркасами условно не показана.

ТК 1979	Межколонные плиты. Армирование. Разрезы 11–11 ÷ 22–22	1.420.1-14 Выпуск 2
		Лист 33

Инв. № подл. | Подпись и дата | Взам. инв. №

Москва

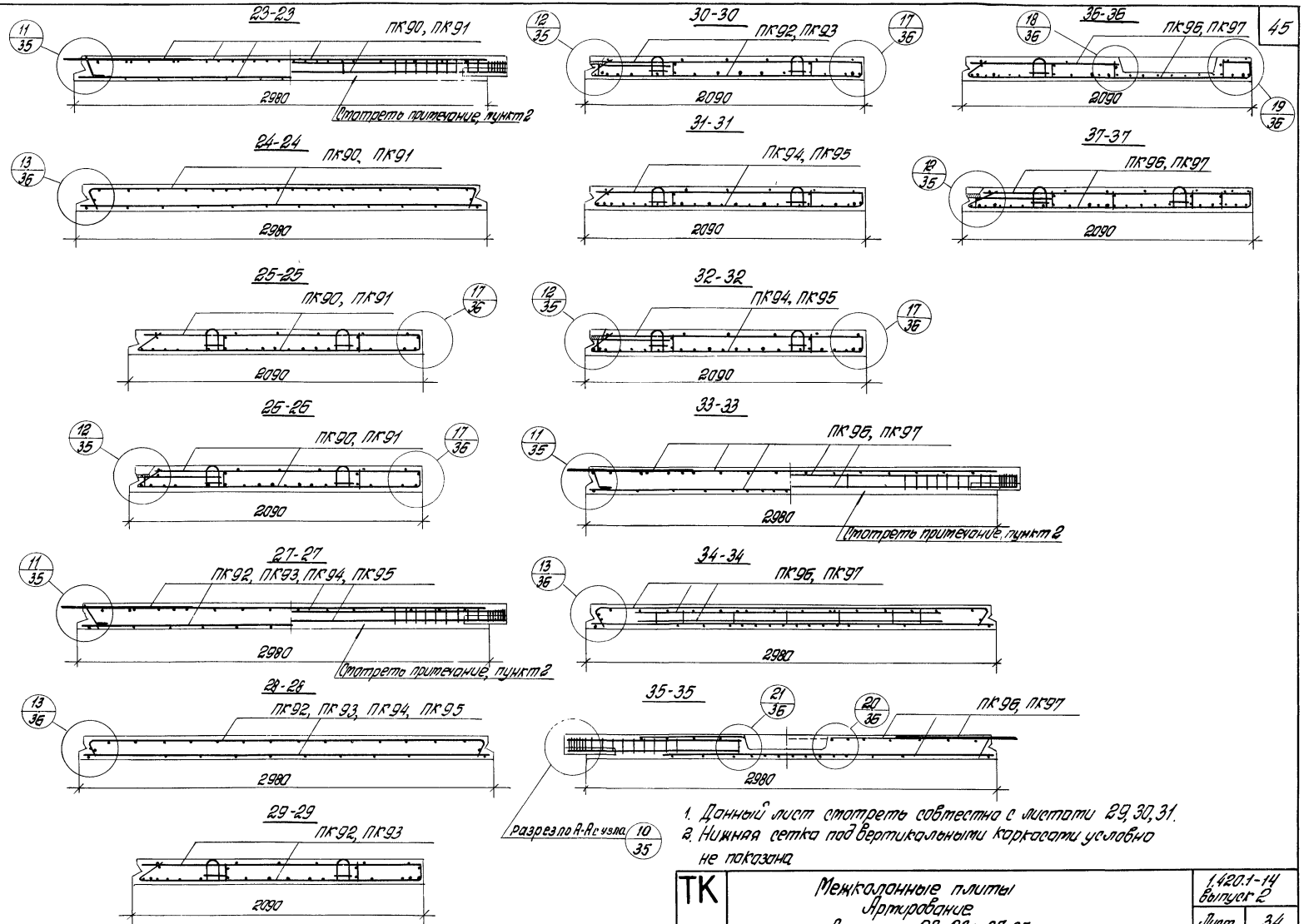

1. Данный лист смотреть совместно с листами 29, 30, 31.
2. Нижняя сетка под вертикальными каркасами условно не показана

ТК 1979	Межколонные плиты Армирование Разрезы 23-23÷37-37	1.420.1-14 выпуск 2	
		Лист	34

Госстрой СССР
ЦНИИПРОМЗДАНИЙ
Москва

Рук. ОТ нк-1 | Гл. инж. пр. | Рук. группы | Ст. инженер | Проверил
Выдержки | Волков | Карпов | Полетаева | Панютина

16949 46

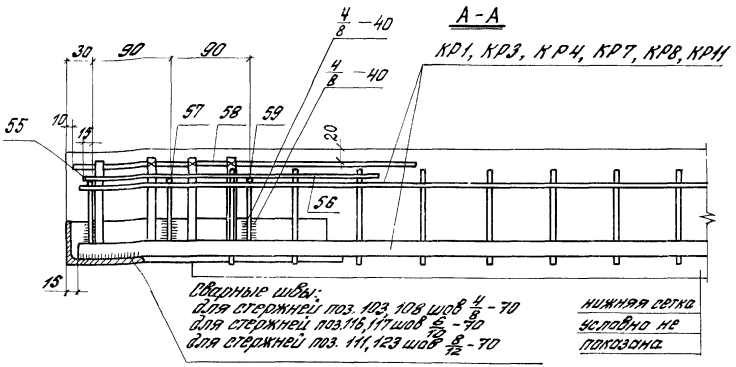

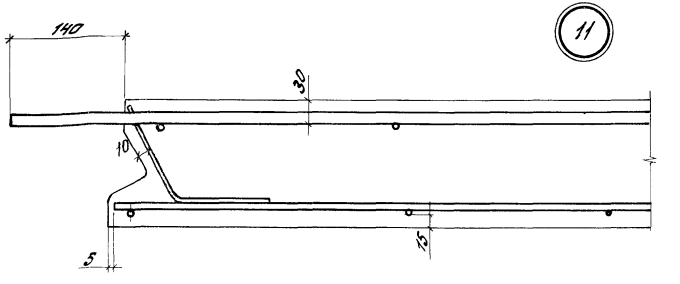

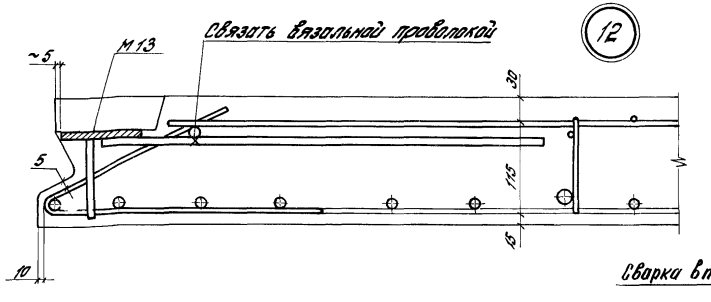

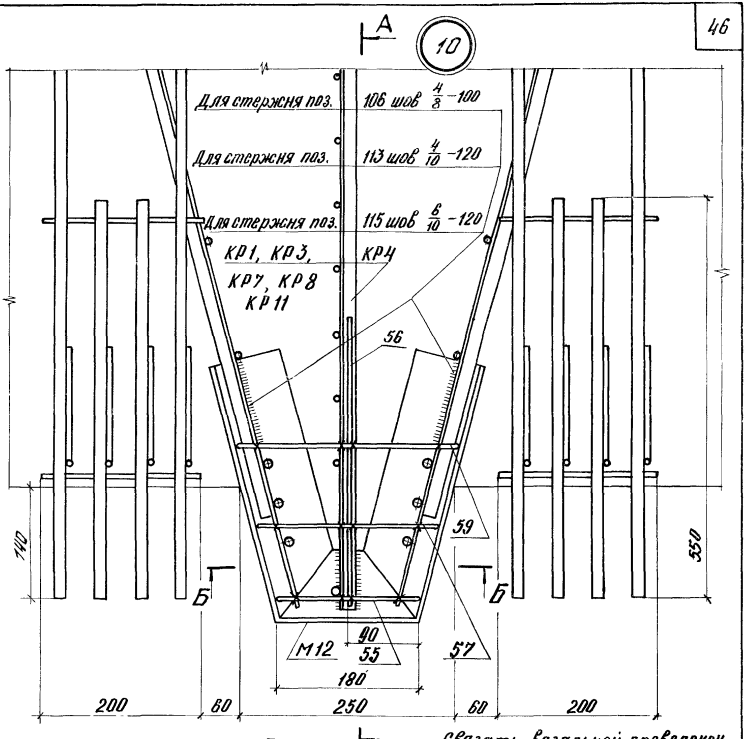

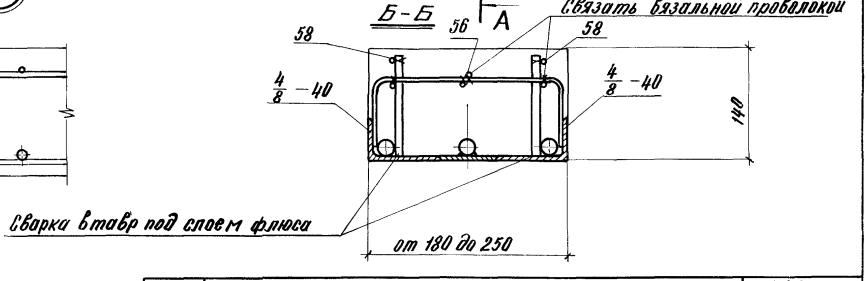

Верхние сетки условно не показаны
На плане узла 10 поз. 58 условно не показаны.

ТК 1979	Межколонные плиты Армирование. Узлы 10, 11, 12	1.420.1-14 Выпуск 2	
		лист	35

Панютина
Проверил
Москва

16949 47

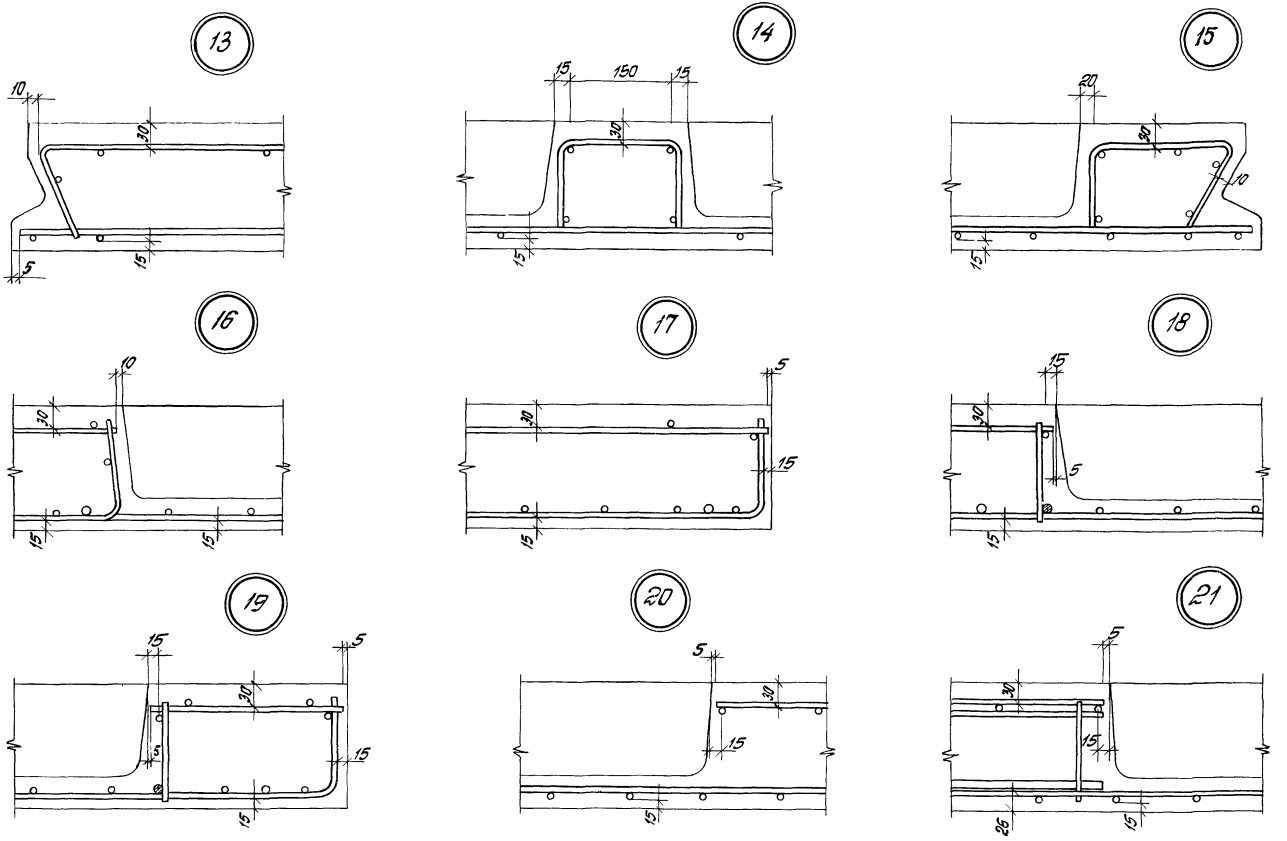

Данный лист смотреть совместно с листами 33, 34.

ТК 1979	Межколонные плиты Армирование. Узлы 13÷21	1.420. 1-14 выпуск 2	
		лист	36

Госстрой СССР
ЦНИИПРОМЗДАНИЙ
Москва

Гл. инж. пр.		Волков
Рук. группы		Карпов
Ст. инженер		Полетаева
Проверил		Панютина

16840 40

ПП1-1; ПП1-2; ПП1-3; ПП1-4; ПП1-5; ПП1-6

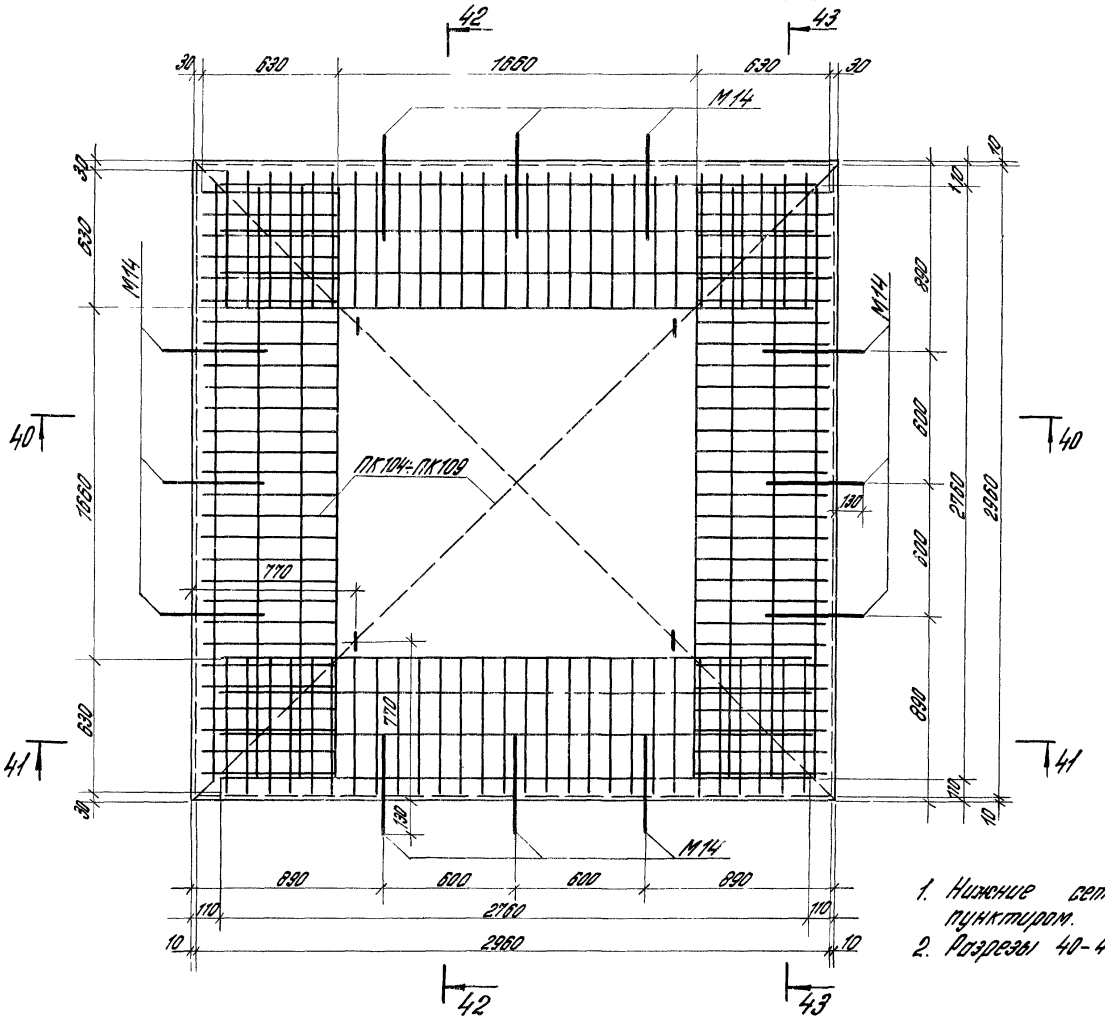

Спецификация марок арматурных изделий на одну пролетную плиту

Марка пролетной плиты	Марка изделия	Кол. шт	N листа
ПП1-1	ПК104	1	83
ПП1-2	ПК105	1	
ПП1-3	ПК106	1	
ПП1-4	ПК107	1	
ПП1-5	ПК108	1	
ПП1-6	ПК109	1	

1. Нижние сетки на данном листе показаны пунктиром.
2. Разрезы 40-40 ÷ 43-43 даны на листе 38

Инв. № подл. | Подпись и дата | Взам. инв. №

Москва

ТК 1979	Пролетные плиты ПП1-1; ПП1-2; ПП1-3; ПП1-4; ПП1-5; ПП1-6. Армирование	1.420.1-14 Выпуск 2
		Лист 37

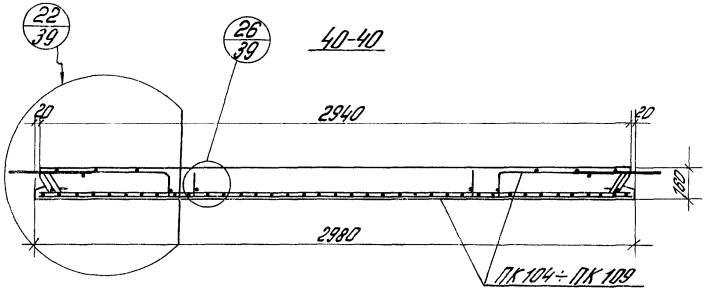

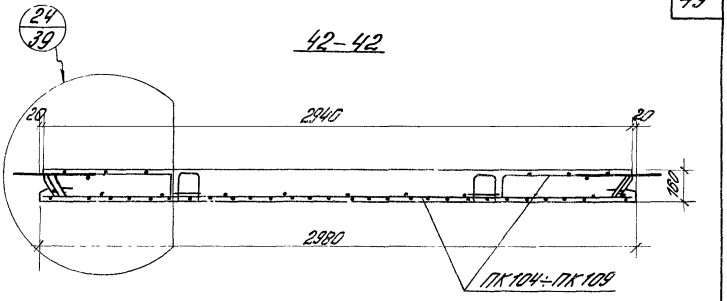

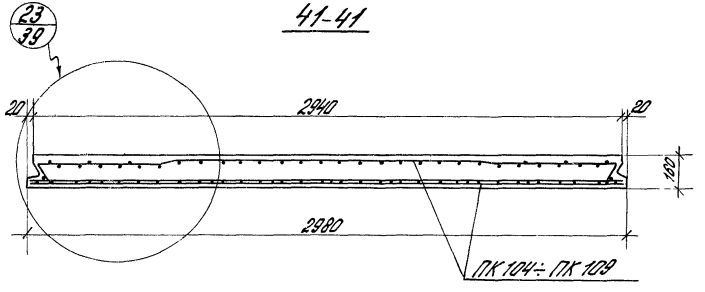

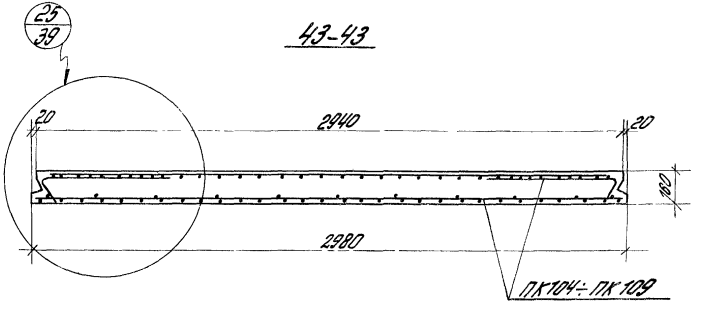

1. Настоящий лист рассматривать совместно с листами 37, 39
2. Указания по изготовлению плит даны в пояснительной записке.
3. Нижние сетки условно показаны для ПК 105.

ТК 1979	Пролетные плиты ПП1-1÷ПП1-6 Армирование. Разрезы 40-40÷43-43	1.420. 1-14 Выпуск 2	
		Лист	38

Госстрой СССР
ЦНИИПРОМЗДАНИЙ
Москва

Рук. ОТЧК-1		Выжигин
Гл. инж. пр.		Волков
Рук. группы		Панютина
Ст. инж.		Лобович
Проверил		Ревякина

16949 50

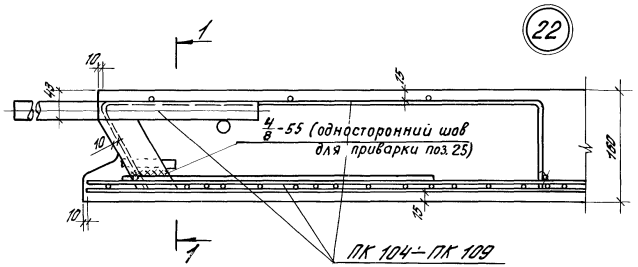

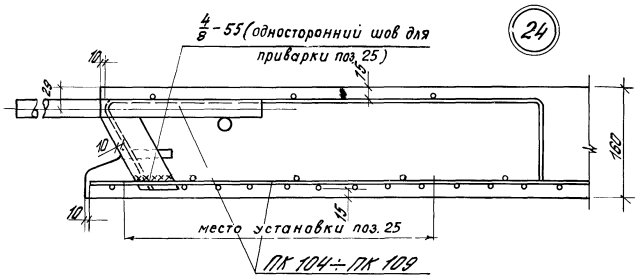

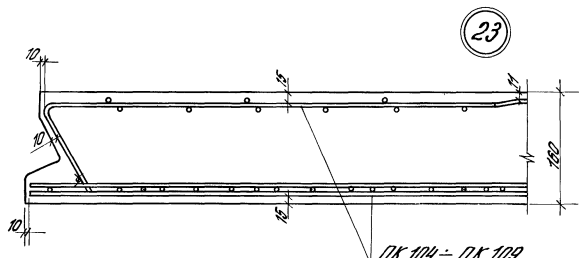

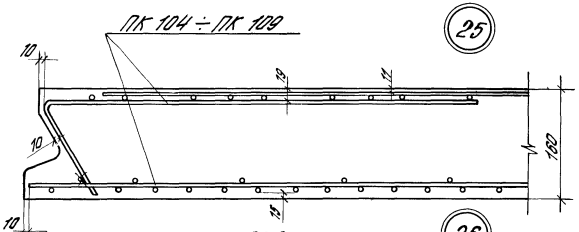

1-1

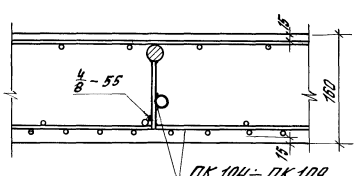

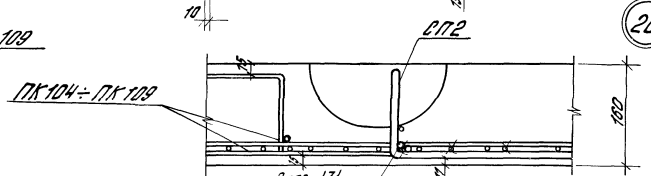

Маркировка узлов дана на листе 38.

Инв. № подл. | Подпись и дата | Взам. инв. № | Инв. № дубл. | Подпись и дата | Москва

ТК 1979	Пролетные плиты ПП1-1÷ПП1-6 Армирование. Узлы 22÷26	1.420.1-14 Выпуск 2	
		Лист	39

18949 с1

ПП1-2-1; ПП1-4-1
План нижних сеток

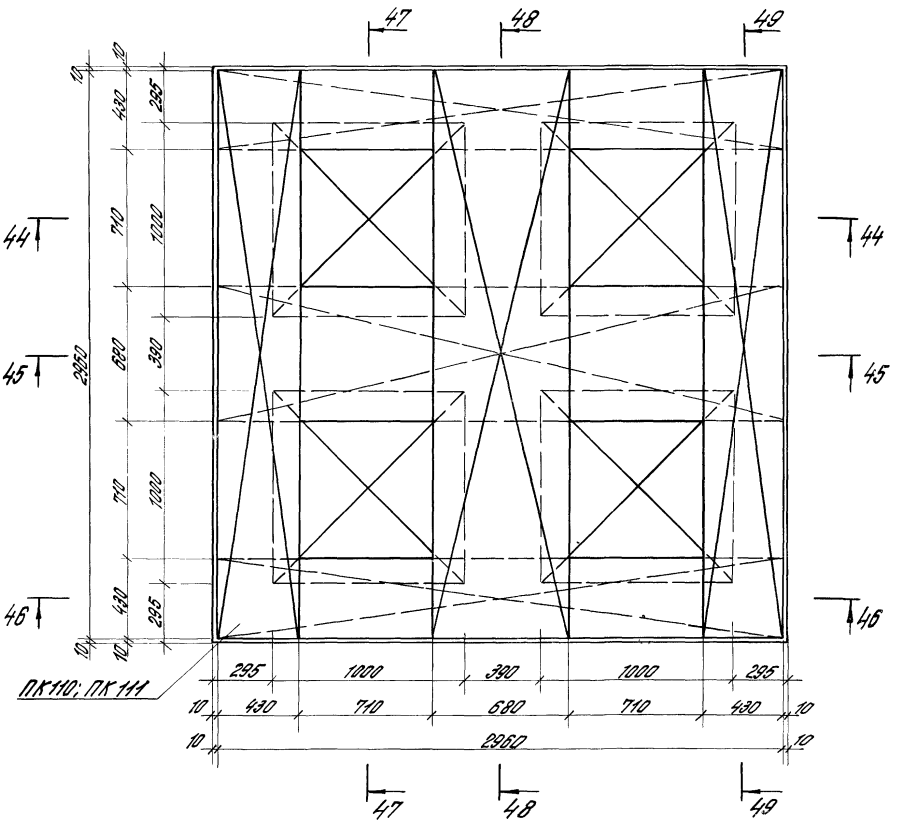

Спецификация марок арматурных изделий на одну пролетную плиту

Марка пролетной плиты	Марка изделия	Кол. шт	N листа
ПП1-2-1	ПК110	1	86
ПП1-4-1	ПК111	1	86

1. Разрезы 44-44 ÷ 49-49 даны на листе 42
2. Настоящий лист рассматривать совместно с листами 41 ÷ 44.
3. Петли и выпуски условно не показаны.

ТК 1979	Пролетные плиты ПП1-2-1; ПП1-4-1. Армирование. План нижних сеток.	1.420.1-14 Выпуск 2	
		Лист	40

Состорой гоcгр
ЦНИИПРОМЗДАНИЙ
Москва

Рук. отд.		
Ст. инж. пр.		
Рук. группы		Панютина
Ст. инж.		Лобов
Проверил		Ревякина

16949 52

ПП1-2-1; ПП1-4-1

План верхних сеток

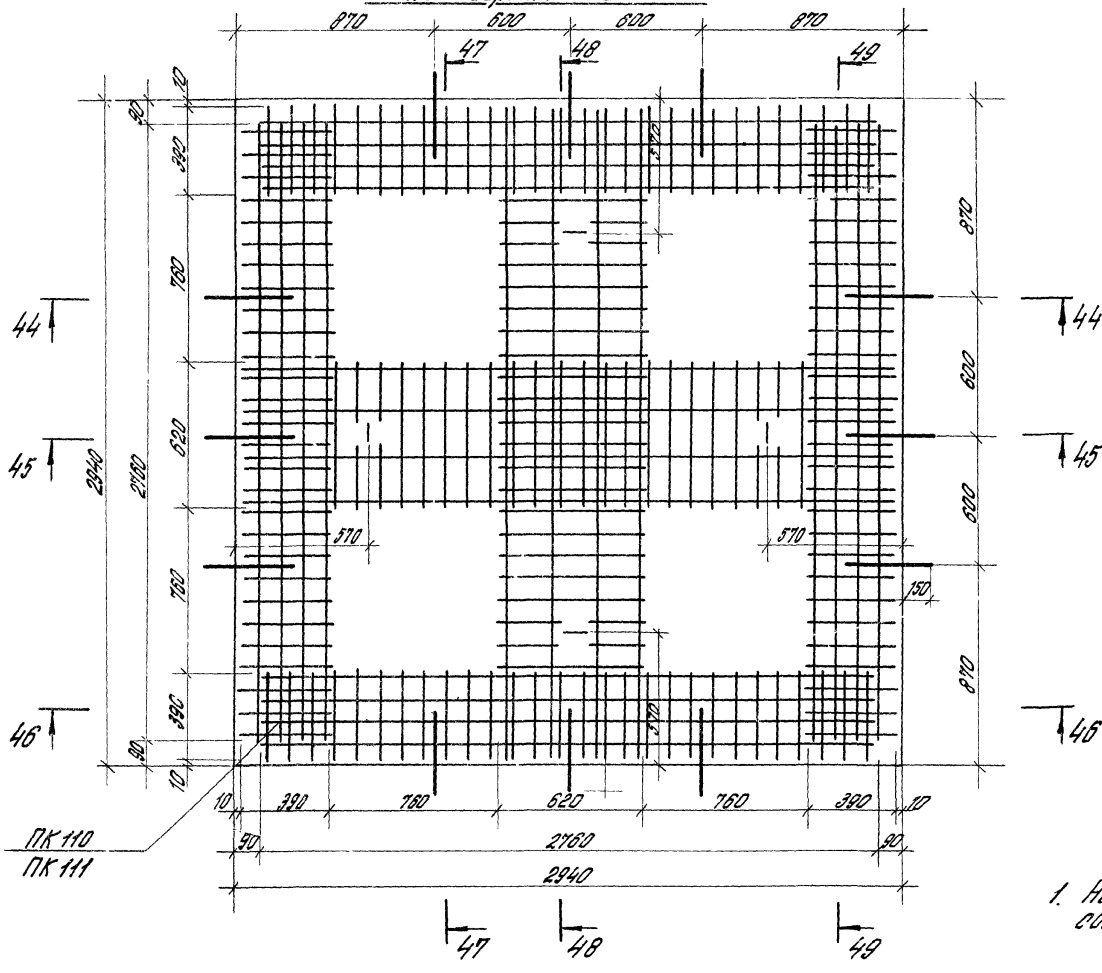

1. Настоящий лист рассматривать совместно с листами 40, 42.

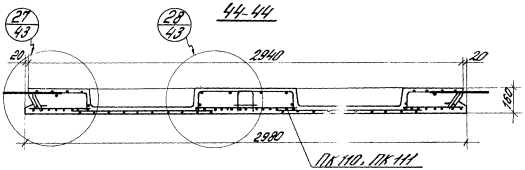

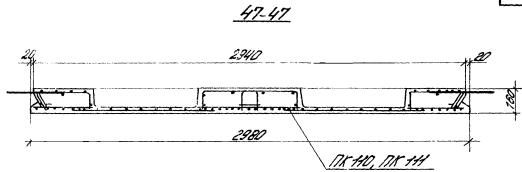

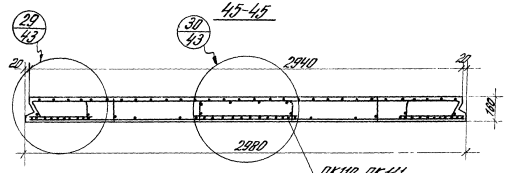

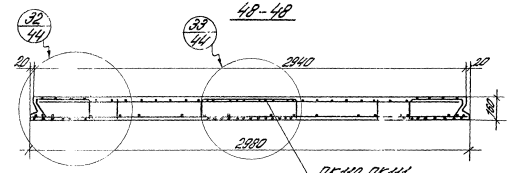

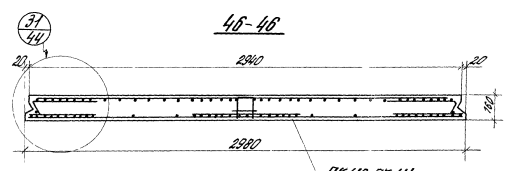

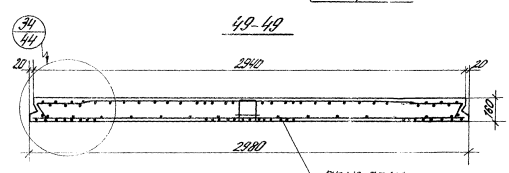

1. Настоящий лист рассматривать совместно с листами 40, 41.
2. Указания по изготовлению плит даны в пояснительной записке.

ТК 1979	Пролетные плиты ПП1-2-1 и ПП1-4-1. Армирование. Разрезы 44-44 ÷ 49-49	1.420.1-14 Выпуск 2	
		Лист	42

ЦНИИПРОМЗДАНИЙ
Москва
Госстрой СССР

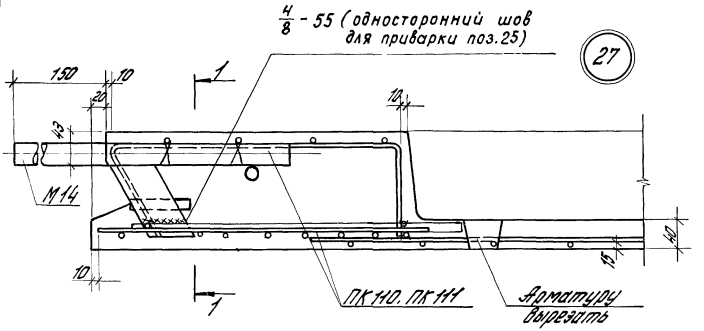

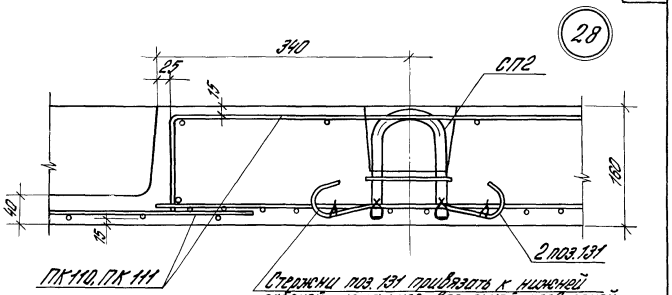

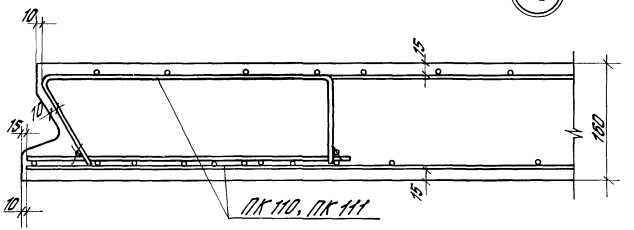

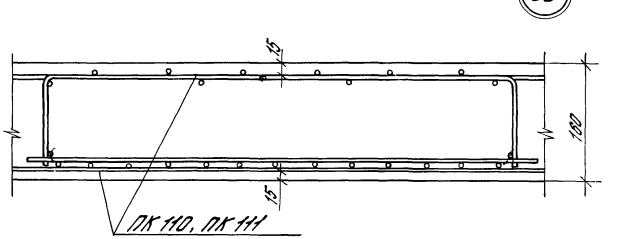

1-1

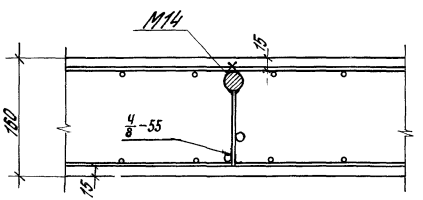

Маркировка узлов дана на листе 42.

Инв. № подл. | Подпись и дата | Взам. инв. № | Инв. № дубл. | Подпись и дата

ТК 1979	Пролетные плиты ПП1-2-1; ПП1-4-1. Армирование. Узлы 27–30	1.420.1-14 Выпуск 2	
		Лист	43

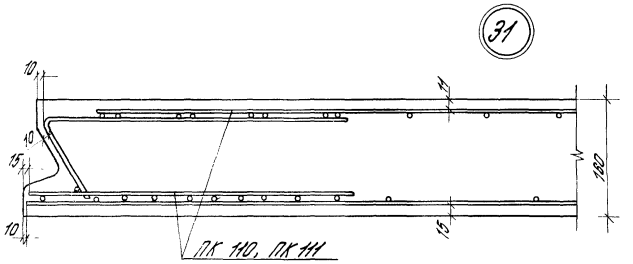

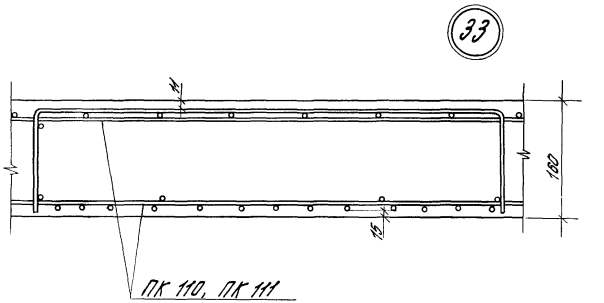

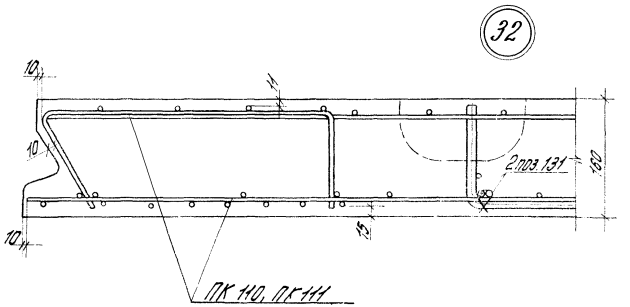

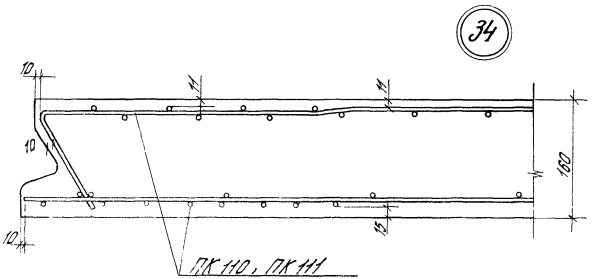

Маркировка узлов дана на листе 42.

ТК 1979	Пролетные плиты ПП1-2-1, ПП1-4-1. Армирование. Узлы 31 ÷ 34.	1.420.1-14 Выпуск 2	
		Лист	44

ЦНИИПРОМЗДАНИЙ Москва

Гл. инженер Проверил

Ведущий Ребрягина

16949 56

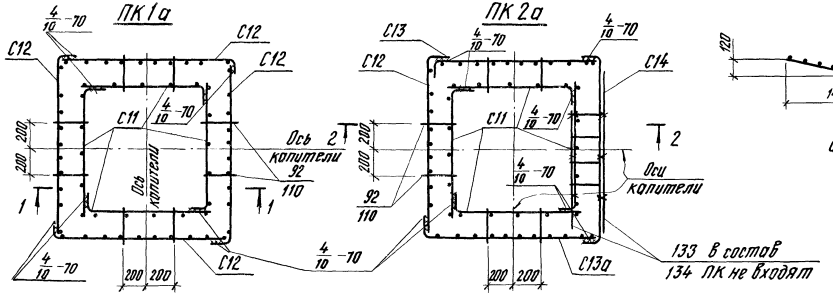

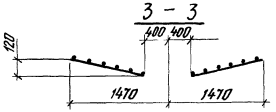

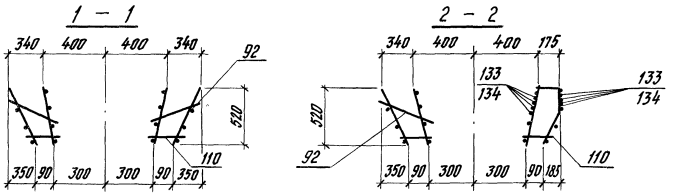

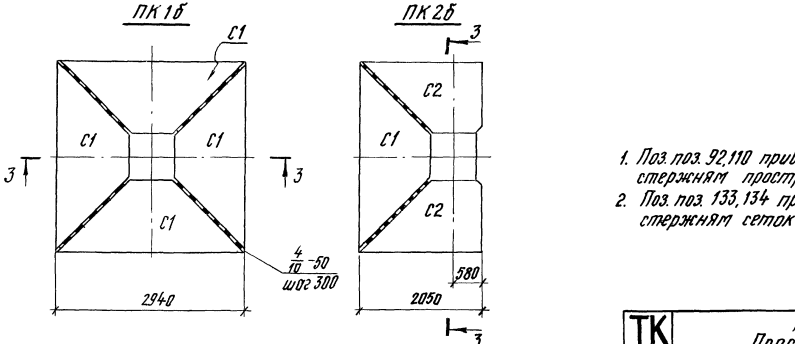

Спецификация марок арматурных изделий на один пространственный каркас

Марка пространственного каркаса	Марка изделия	Кол. шт.	№ листа
ПК1а	С11	4	95
	С12	4	
	92	8	114
	110	8	
ПК1б	С1	4	91
ПК2а	С11	4	95
	С12	1	
	С13	1	
	С13а	1	
	С14	1	
	92	6	114
	110	6	
ПК2б	С1	1	91
	С2	2	

1. Поз. поз. 92, 110 привязать вязальной проволокой к стержням пространственных каркасов ПК1а, ПК2а.
2. Поз. поз. 133, 134 привязать вязальной проволокой к стержням сеток С11; С14 входящих в состав ПК2а.

Инв. № подл. | Подпись и дата | Взам. инв. №

ТК 1979	Капители. Пространственные каркасы ПК1а; ПК1б; ПК2а; ПК2б.	1.420.1-14 Выпуск 2
		Лист 45

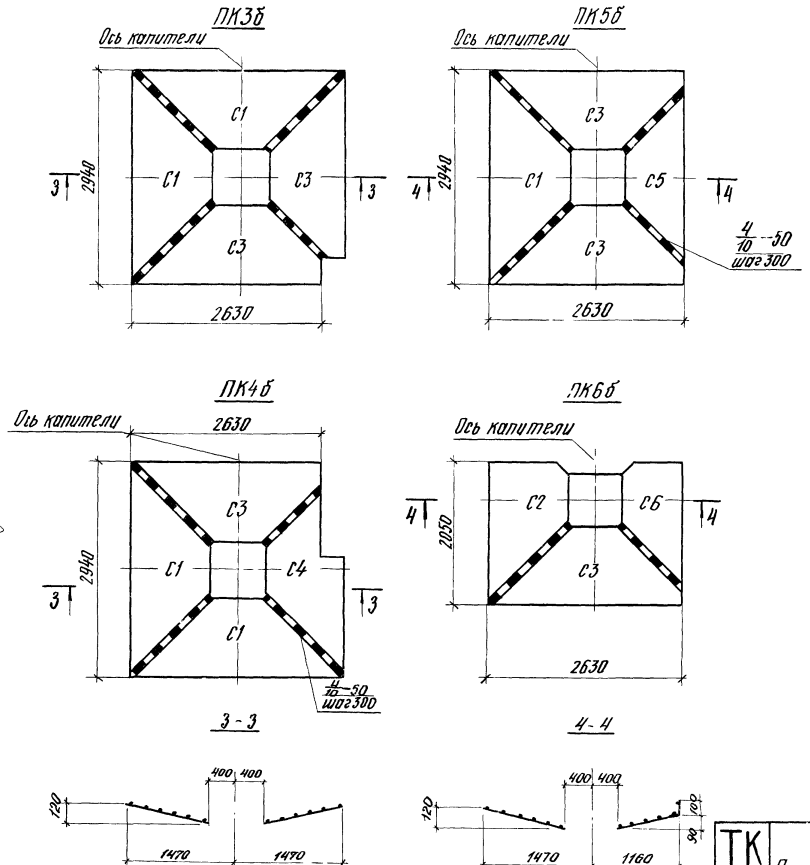

Спецификация марок арматурных изделий на один пространственный каркас

Марка простр. каркаса	Марка изделия	Кол-во штук	№ листа
ПК3б	С1	2	91
	С3	2	92
ПК4б	С1	2	91
	С3	1	92
	С4	1	
ПК5б	С1	1	91
	С3	2	92
	С5	1	93
ПК6б	С2	1	91
	С3	1	92
	С6	1	93

ТК 1979	Капители. Пространственные каркасы ПК3б, ПК4б, ПК5б, ПК6б.	1.420-Выпуск 2	
		Лист	46

Госстрой СССР
ЦНИИПРОМЗДАНИЙ
Москва

Рук. отдела		Волков
Гл. инж. пр.		Герасименко
Ст. инженер		Комолов
Техник		Суровова
Проверил		

16940 50

ПК7, ПК8, ПК9, ПК10

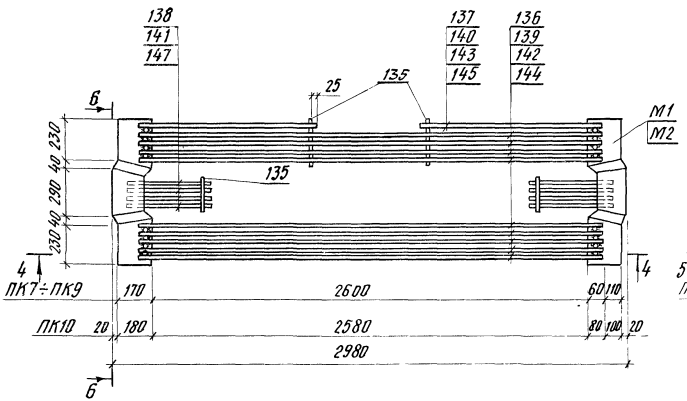

ПК11, ПК12, ПК13, ПК14

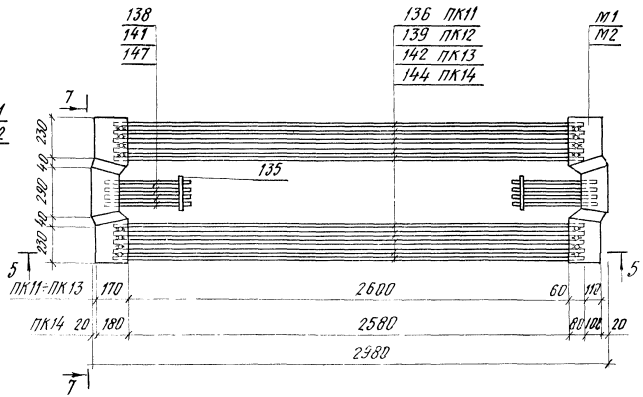

4 - 4

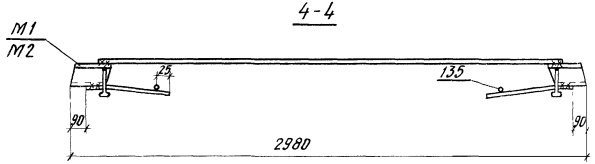

5 - 5

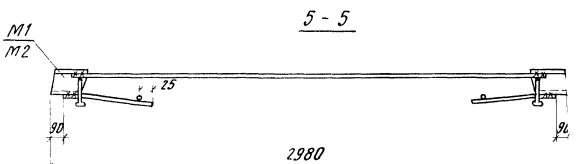

6 — 6

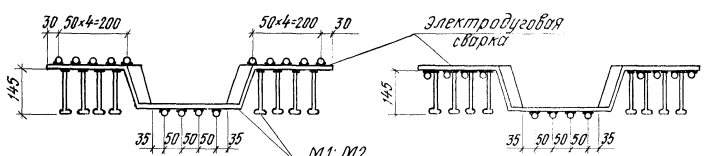

7 — 7

1. Спецификация марок арматурных и закладных изделий на один пространственный каркас дана на листе 54.
2. Поз. 135 соединить со стержнями поз. 138, 141, 147 контактной точечной сваркой по ГОСТ 14098-68 до установки в ПК.
3. Размеры сварных швов даны на листе 48

Инв. № подл. | Подпись и дата | Взам. инв. №

Москва

ТК 1979	Капители. Пространственные каркасы ПК7÷ПК14.	1420.1-4 Выпуск 2
		Лист 47

ПК15, ПК16, ПК17, ПК18, ПК23, ПК24, ПК25, ПК26

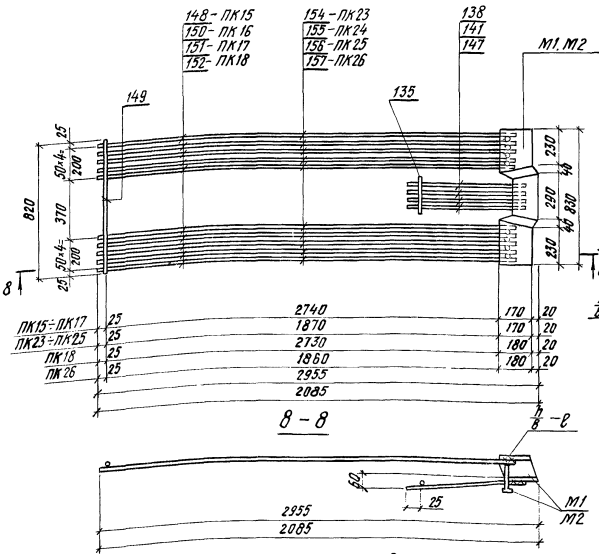

ПК19 лев, ПК20 лев, ПК21 лев, ПК22 лев, ПК19 пр, ПК20 пр, ПК21 пр, ПК22 пр

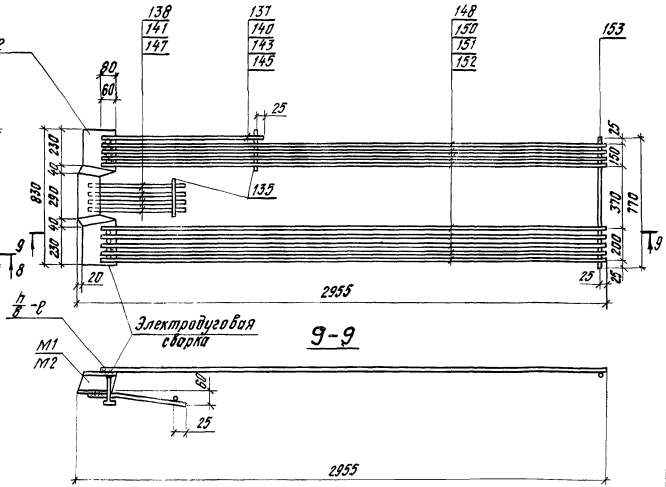

1. Спецификация марок арматурных и закладных изделий на один пространственный каркас дана на листе 55.
2. Поз. 135 соединить со стержнями поз. 138, 141, 147 контактной точечной сваркой по ГОСТ 14098-68 (до установки в ПК).
3. На данном чертеже изображены пространственные каркасы марок ПК19 лев ÷ ПК22 лев, пространственные каркасы марок ПК19 пр ÷ ПК22 пр – зеркально чертежу.

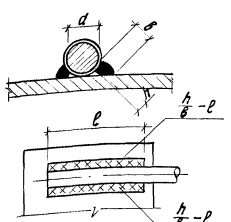

Размеры сварных швов

Ф мм	δ мм	h мм	ℓ мм
10	8	4	60
12	8	4	
14	8	4	
16	8	4	80
18	10	5	90

ТК 1979	Капители. Пространственные каркасы ПК15 ÷ ПК18; ПК19 лев ÷ ПК22 лев; ПК19 пр ÷ ПК22 пр; ПК23 ÷ ПК26.	1.420.1-14 Выпуск 2
		Лист 48

ЦНИИПРОМЗДАНИЙ Москва

Гл. инженер проекта Ершов
Гл. инженер Зотов
Проверил Гершкович
Разработал Скороход

ПК27, ПК28, ПК29, ПК30

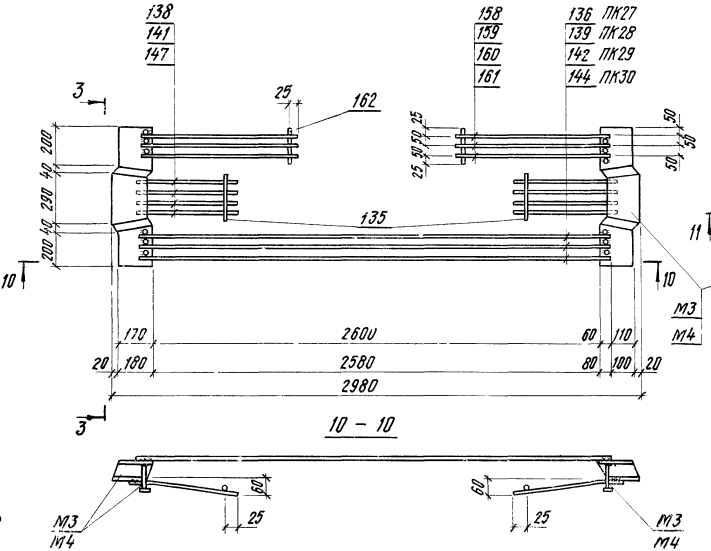

ПК31лев, ПК32лев, ПК33лев, ПК34лев
ПК31пр, ПК32пр, ПК33пр, ПК34пр

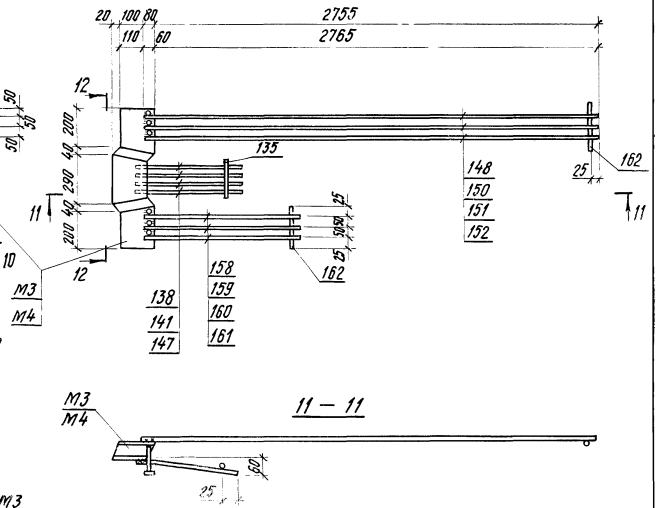

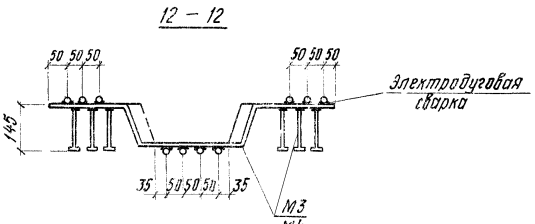

1. Спецификация марок арматурных и закладных изделий на один пространственный каркас дана на листе 56. Поз. 135, 162 соединить со стержнями поз. 141, 147, 148÷152, 158÷161 контактной точечной сваркой поз. ГОСТ 14098-68
2. На данном чертеже изображены пространственные каркасы марок ПК31лев÷ПК34лев, пространственные каркасы марок ПК31пр÷ПК34пр – зеркально чертежу.
3. Размеры сварных швов даны на листе 48.

ТК 1979	Капители. Пространственные каркасы ПК27÷ПК30, ПК31лев÷ПК34лев, ПК31пр÷ПК34пр.	1.420.1-14 Выпуск 2	
		Лист	49

Суровова | Проверил | Москва

ПК35, ПК36, ПК37, ПК38

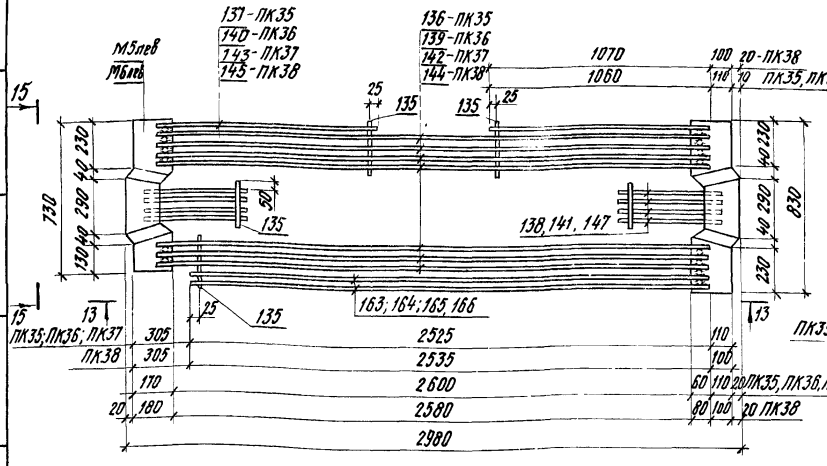

ПК39, ПК40, ПК41, ПК42

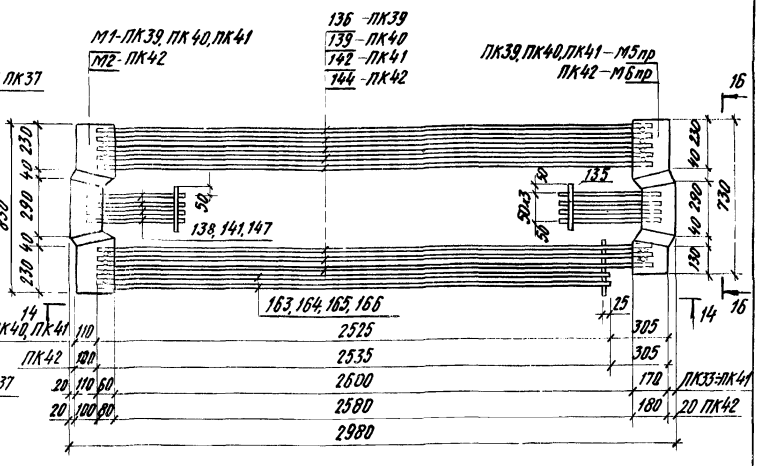

13 - 13

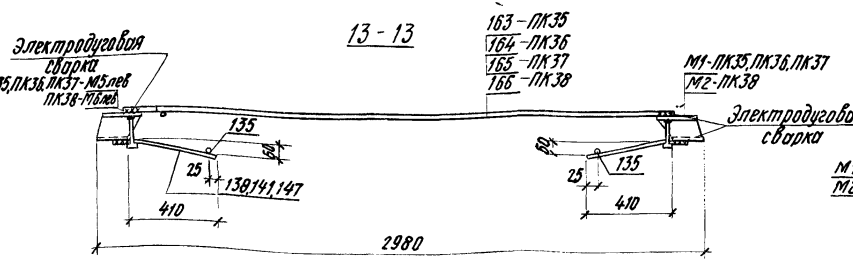

14 - 14

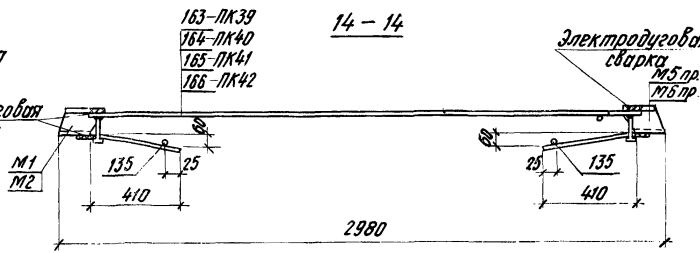

15 - 15

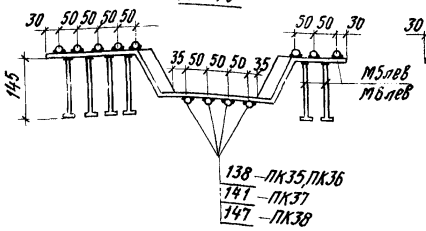

16 - 16

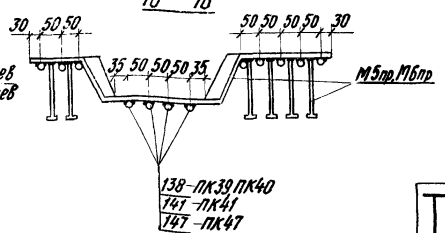

1. Спецификация арматурных и закладных изделий на один пространственный каркас дана на листе 57.
2. Стержни позиции 135 приварить к стержням позиций 136÷145, 147, 163÷166 при помощи контактной точечной сварки по ГОСТ 14098-68.
3. Размеры сварных швов даны на листе 48.
4. Заготовительные чертежи позиций даны на листе 113.

ЦНИИПРОМЗДАНИЙ Госстроя СССР, Москва

Рук. отдела Ковтуновский
Гл. инженер проекта Муромцева
Рук. группы Федеева
Ст. техник

ТК 1979

Колонны.
Пространственные каркасы ПК35 - ПК42.

1.420.1-14
Выпуск 2
Лист 50

ПК43лев, ПК44лев, ПК45лев, ПК46лев, ПК43пр, ПК44пр, ПК45пр, ПК46пр.

ПК47, ПК48, ПК49, ПК50

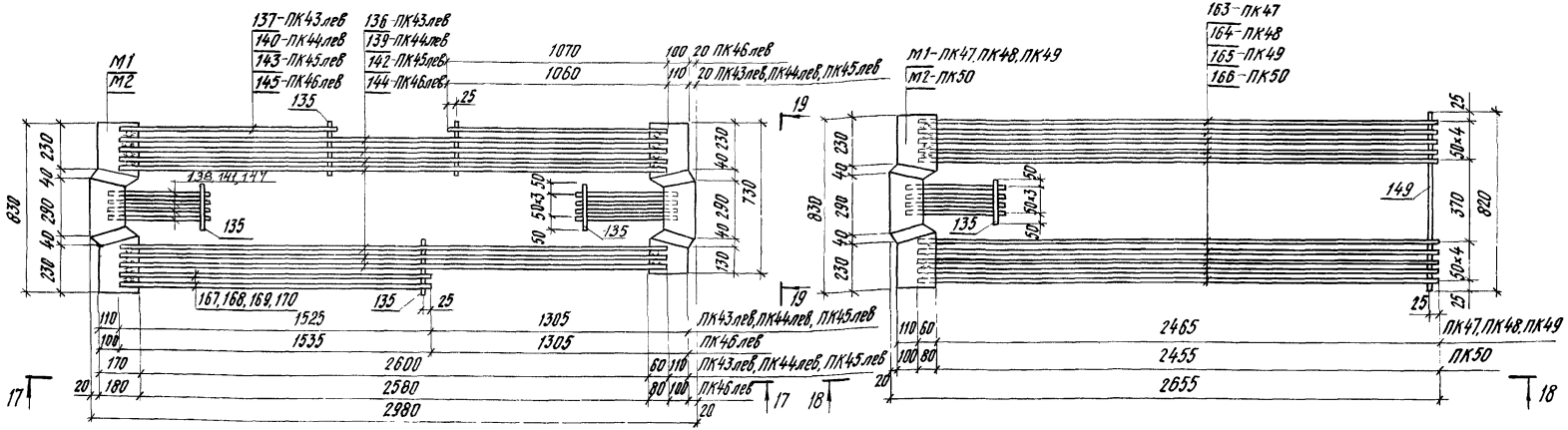

17 – 17

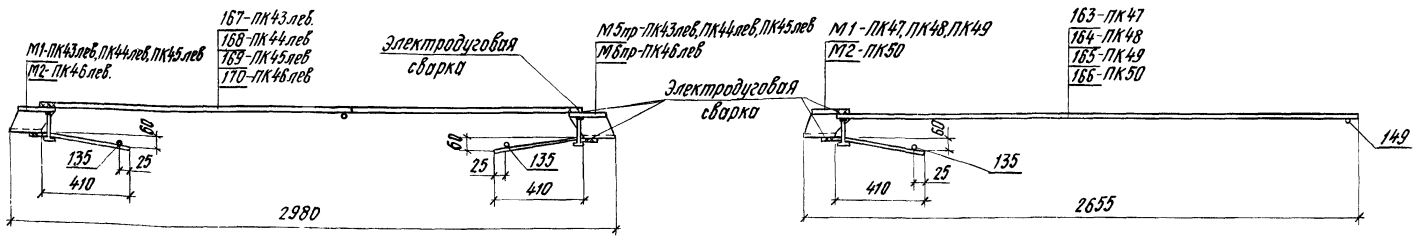

18 – 18

19 – 19

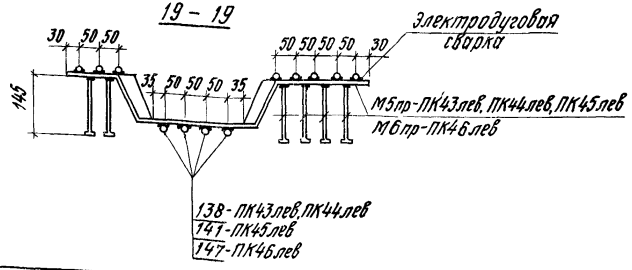

1. Спецификация арматурных и закладных изделий на один пространственный каркас дана на листе 58.
2. Стержни позиций 135÷149 приварить к стержням позиций 136÷145, 147, 163÷170 при помощи контактной точечной сварки по ГОСТ 14098-68
3. Размеры сварных швов даны на листе 48.
4. Заготовительные чертежи позиции даны на листе 113.
5. На данном чертеже изображены пространственные каркасы ПК43лев÷ПК46лев Пространственные каркасы ПК43пр÷ПК46пр изготовлять зеркально чертежу.

ТК 1979	Капители. Пространственные каркасы ПК43лев÷ПК46лев; ПК43пр÷ПК46пр; ПК47÷ПК50	1.420.1-14 Выпуск 2
		Лист 51

Инв. № подл. | Подпись и дата | Взам. инв. №

Москва

ПК51лев, ПК52лев, ПК53лев, ПК54лев, ПК51пр, ПК52пр, ПК53пр, ПК54пр.

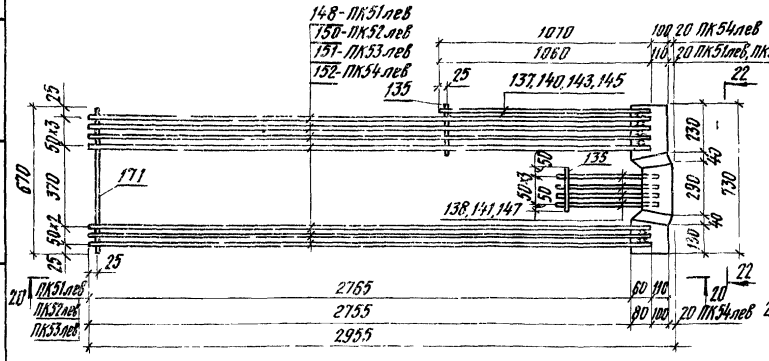

ПК55лев, ПК56лев, П57лев, ПК58лев, ПК55пр, ПК56пр, ПК57пр, ПК58пр

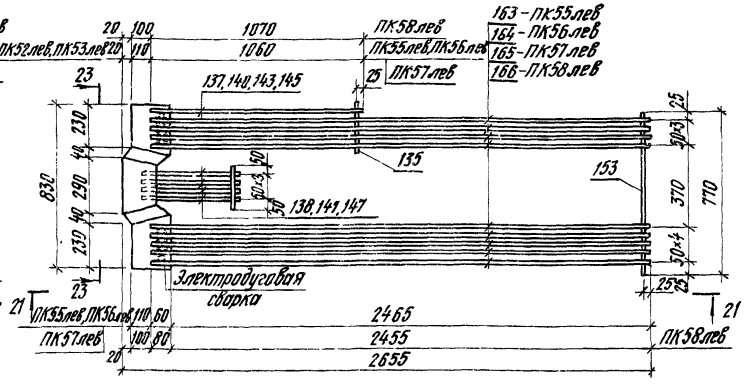

20 - 20

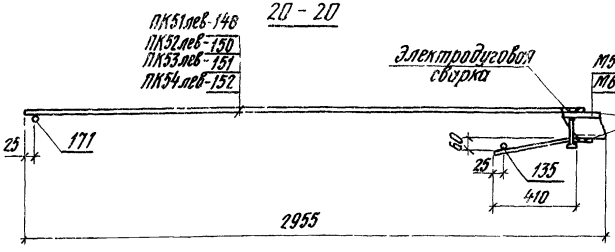

21 - 21

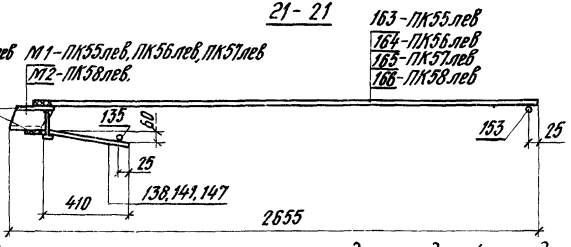

22 - 22

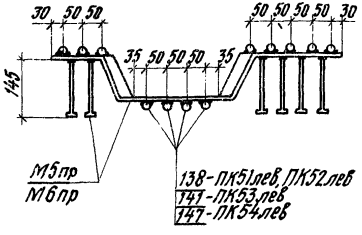

23 - 23

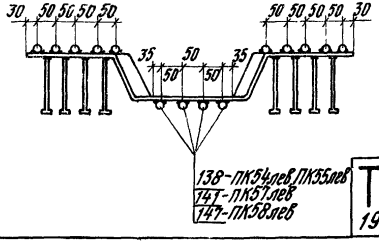

1. Спецификация арматурных и закладных изделий на один пространственный каркас дана на листе 59.
2. Стержни позиций 135, 153, 171 приварить к стержням позиций 137, 138, 140, 141, 143, 145, 147, 148, 150÷152, 163÷166 при помощи контактной точечной сварки по ГОСТ 14098-68.
3. Размеры сварных швов даны на листе 48.
4. Заготовительные чертежи позиций даны на листе 113.
5. На данном чертеже изображены пространственные каркасы ПК51лев÷ПК58лев. Пространственные каркасы ПК51пр÷ПК58пр. изготовлять зеркально чертежу.

ТК 1979	Капители. Пространственные каркасы ПК51лев÷ПК54лев; ПК51пр÷ПК54пр; ПК55лев÷ПК58лев, ПК55пр÷ПК58пр	1.420. 1-14 Выпуск 2	
		Лист	52

Госстрой СССР
ЦНИИПРОМЗДАНИЙ
Москва

Рук. группы Сурова
Ст. техник
Ст. инженер
Ст. инж. пр-та Проверил
Королев
Мурашова
Лебедева

ПК59лев, ПК60лев, ПК61лев, ПК62лев, ПК59пр, ПК60пр, ПК61пр, ПК62пр

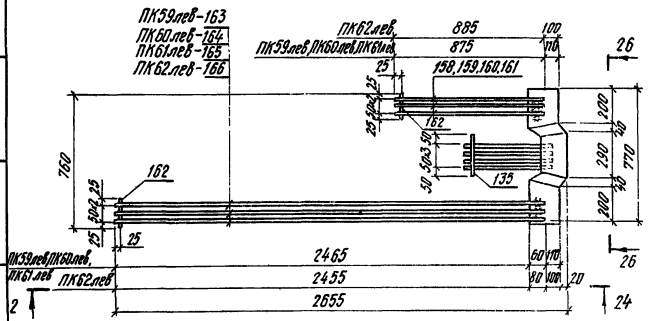

ПК63лев, ПК64лев, ПК65лев, ПК66лев, ПК63пр, ПК64пр, ПК65пр, ПК66пр

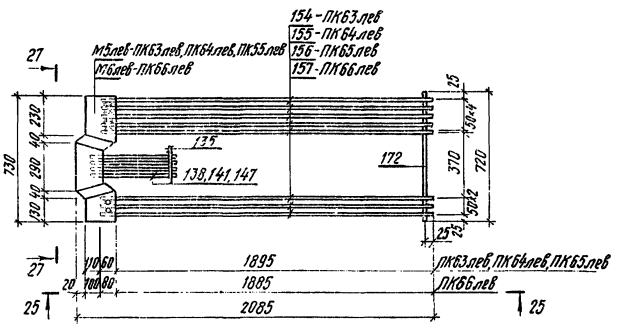

24 - 24

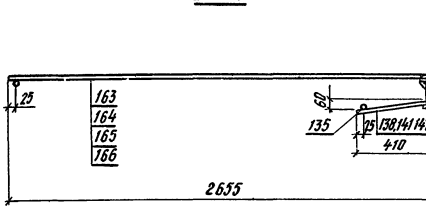

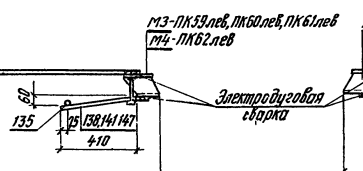

25 - 25

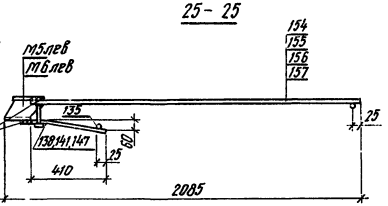

26 - 26

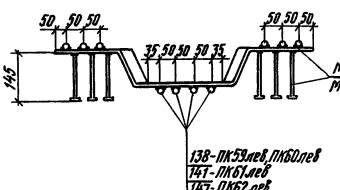

27 - 27

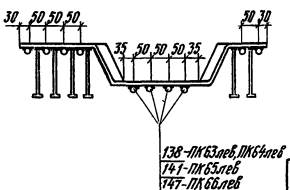

1. Спецификация арматурных и закладных изделий на один пространственный каркас дана на листе 60.
2. Стержни позиций 135, 162, 172 приварить к стержням позиций 138, 141, 147, 154÷161, 163÷166 при помощи контактной точечной сварки по ГОСТ 14098-68 (по установки В ПК).
3. Размеры сварных швов даны на листе 48.
4. Заготовительные чертежи позиций даны на листе 113.
5. На данном чертеже изображены пространственные каркасы ПК59лев÷ПК66лев. Пространственные каркасы ПК59пр-ПК66пр изготовлять зеркально чертежу.

ТК 1979

Капители.
Пространственные каркасы ПК59лев÷ПК62лев, ПК59пр÷ПК62пр, ПК63лев÷ПК66лев, ПК63пр÷ПК66пр.

1.420.1-14
Выпуск 2
Лист 53

Спецификация марок арматурных и закладных изделий на один пространственный каркас

Марка пространств. каркаса	Марка изделия	Кол. шт.	№ листа
ПК7	М1	2	109
	136	9	115
	137	2	
	138	8	
	135	4	
ПК8	М1	2	109
	135	4	115
	138	8	
	139	9	
	140	2	
ПК9	М1	2	109
	142	9	115
	143	2	
	141	8	
	135	4	

Марка пространств. каркаса	Марка изделия	Кол. шт.	№ листа
ПК10	М2	2	109
	135	4	115
	144	9	
	145	2	
	147	8	
ПК11	М1	2	109
	135	2	115
	136	10	
	138	8	
ПК12	М1	2	109
	135	2	115
	138	8	
	139	10	

Марка пространств. каркаса	Марка изделия	Кол. шт.	№ листа
ПК13	М1	2	109
	135	2	115
	141	8	
	142	10	
ПК14	М2	2	109
	144	10	115
	135	2	
	147	8	

Госстрой СССР
ЦНИИПРОМЗДАНИЙ
Москва

Рук отдела
Ст. инж. пр-та
Ст. инженер
Проверил

Выжигин
Волков
Герасименко
Суровова

Спецификация марок арматурных и закладных изделий на один пространственный каркас

Марка пространств. каркаса	Марка изделия	Кол. шт.	№ листа
ПК15	М1	1	109
	135	1	115
	149	1	
	138	4	
	148	10	
ПК16	М1	1	109
	135	1	115
	149	1	
	138	4	
	150	10	
ПК17	М1	1	109
	135	1	115
	151	10	
	149	1	
	141	4	
ПК18	М2	1	109
	149	1	115
	147	4	
	135	1	
	152	10	
ПК19 лев. ПК19 пр.	М1	1	109
	153	1	115
	135	2	
	137	1	

Марка пространств. каркаса	Марка изделия	Кол. шт.	№ листа
ПК19 лев. пр. (продолжен.)	148	9	115
	138	4	
ПК20 лев. ПК20 пр.	М1	1	109
	153	1	115
	135	2	
	140	1	
	150	9	
	138	4	
ПК21 лев. ПК21 пр.	М1	1	109
	153	1	115
	135	2	
	143	1	
	151	9	
	141	4	
ПК22 лев. ПК22 пр.	М2	1	109
	153	1	115
	135	2	
	145	1	
	147	4	
	152	9	

Марка пространств. каркаса	Марка изделия	Кол. шт.	№ листа
ПК23	М1	1	109
	149	1	115
	135	1	
	138	4	
	154	10	
ПК24	М1	1	109
	149	1	115
	135	1	
	138	4	
	155	10	
ПК25	М1	1	109
	149	1	115
	135	1	
	141	4	
	156	10	
ПК26	М2	1	109
	149	1	115
	135	1	
	147	4	
	157	10	

Москва

Спецификация марок арматурных и закладных изделий на один пространственный каркас

Марка пространств. каркаса	Марка изделия	Кол. шт.	№ листа
ПК27	М3	2	109
	135	2	115
	162	2	
	138	8	
	136	3	
	158	6	
ПК28	М3	2	109
	135	2	115
	162	2	
	138	8	
	159	6	
	139	3	
ПК29	М3	2	109
	135	2	115
	162	2	
	141	8	
	160	6	
	142	3	

Марка пространств. каркаса	Марка изделия	Кол. шт.	№ листа
ПК30	М4	2	109
	162	2	115
	135	2	
	147	8	
	144	3	
	161	6	
ПК31лев. ПК31пр.	М3	1	109
	162	2	115
	135	1	
	158	4	
	158	3	
	148	3	
ПК32лев. ПК32пр.	М3	1	109
	162	2	115
	138	4	
	135	1	
	159	3	
	150	3	

Марка пространств. каркаса	Марка изделия	Кол. шт.	№ листа
ПК33лев. ПК33пр.	М3	1	109
	162	2	115
	141	4	
	135	1	
	160	3	
	151	3	
ПК34лев. ПК34пр.	М4	1	109
	162	2	115
	161	3	
	135	1	
	147	4	
	152	3	

Госстрой СССР ЦНИИПРОМЗДАНИЙ Москва

Рук. отдела Зак. инж. от. Ст. инженер Проверил — Г. Ижков, Г. Ермилов, Г. Головко

ТК 1979 — Капители. Спецификация марок арматурных и закладных изделий на один пространственный каркас.

1.420.1-14 Выпуск 2 Лист 56

Спецификация марок арматурных и закладных изделий на один пространственный каркас

Марка пространственного каркаса	Марка изделия	Кол. шт.	N листа
ПК35	М1	1	109
	М5лев.	1	
	135	5	115
	136	7	
	137	2	
	138	8	
	163	2	
ПК36	М1	1	109
	М5лев.	1	
	135	5	115
	138	8	
	139	7	
	140	2	
	164	2	

Марка пространственного каркаса	Марка изделия	Кол. шт.	N листа
ПК37	М1	1	109
	М5лев.	1	
	135	5	115
	141	8	
	142	7	
	143	2	
	165	2	
ПК38	М2	1	109
	М6лев.	1	
	135	5	115
	144	7	
	145	2	
	147	8	
	166	2	

Марка пространственного каркаса	Марка изделия	Кол. шт.	N листа
ПК39	М1	1	109
	М5пр.	1	
	135	3	115
	138	8	
	139	8	
	163	2	
ПК40	М1	1	109
	М5пр.	1	
	135	3	115
	138	8	
	139	8	
	164	2	

Марка пространственного каркаса	Марка изделия	Кол. шт.	N листа
ПК41	М1	1	109
	М5пр.	1	
	135	3	115
	141	8	
	142	8	
	155	2	
ПК42	М2	1	109
	М6пр.	1	
	135	3	115
	144	8	
	147	8	
	166	2	

Спецификация марок арматурных и закладных изделий на один пространственный каркас.

Марка пространств. каркаса	Марка изделия	Кол. шт.	№ листа
ПК43лев. ПК43пр.	М1	1	109
	М5пр.	1	
	М5лев.		
	136	7	115
	137	2	
	138	8	
	167	2	
	135	5	
ПК44лев. ПК44пр.	М1	1	109
	М5пр.	1	
	М5лев.		
	138	8	115
	139	7	
	140	2	
	168	2	
	135	5	

Марка пространств. каркаса	Марка изделия	Кол. шт.	№ листа
ПК45лев ПК45пр.	М1	1	109
	М5пр.	1	
	М5лев.		
	141	6	115
	142	7	
	143	2	
	169	2	
	135	5	
ПК46лев. ПК46пр.	М2	1	109
	М6пр.	1	
	М6лев.		
	144	7	115
	145	2	
	147	8	
	170	2	
	135	5	

Марка пространств. каркаса	Марка изделия	Кол. шт.	№ листа
ПК47	М1	1	109
	135	1	115
	138	4	
	149	1	
	163	10	
ПК48	М1	1	109
	135	1	115
	138	4	
	149	1	
	164	10	

Марка пространств. каркаса	Марка изделия	Кол. шт.	№ листа
ПК49	М1	1	109
	135	1	115
	141	4	
	149	1	
	165	10	
ПК50	М2	1	109
	135	1	115
	147	4	
	149	1	
	166	10	

1. Закладные изделия М5пр; М6пр относятся к пространственным каркасам ПК43лев ÷ ПК46лев.
   Закладные изделия М5лев; М6лев относятся к пространственным каркасам ПК43пр ÷ ПК46пр.

Госстрой СССР
ЦНИИПРОМЗДАНИЙ
Москва
Гл. инженер проекта Гридасов
Рук. группы Лебедева
Ст. техник

Спецификация марок арматурных и закладных изделий на один пространственный каркас.

Марка пространств. каркаса	Марка изделия	Кол. шт.	№ листа
ПК51лев. ПК51пр.	М5пр.	1	109
	М5лев.		
	135	2	115
	137	1	
	138	4	
	148	7	
	171	1	
ПК52лев. ПК52пр.	М5пр.	1	109
	М5лев.		
	135	2	115
	138	4	
	140	1	
	150	7	
	171	1	

Марка пространств. каркаса	Марка изделия	Кол. шт.	№ листа
ПК53лев. ПК53пр.	М5пр.	1	109
	М5лев.		
	135	2	115
	141	4	
	143	1	
	151	7	
	171	1	
ПК54лев. ПК54пр.	М6пр.	1	109
	М6лев.		
	135	2	115
	145	1	
	147	4	
	152	7	
	171	1	

Марка пространств. каркаса	Марка изделия	Кол. шт.	№ листа
ПК55	М1	1	109
	135	2	115
	137	1	
	138	4	
	153	1	
	163	9	
ПК56	М1	1	109
	135	2	115
	138	4	
	140	1	
	153	1	
	164	9	

Марка пространств. каркаса	Марка изделия	Кол. шт.	№ листа
ПК57	М1	1	109
	135	2	115
	141	4	
	143	1	
	153	1	
	165	9	
ПК58	М2	1	109
	135	2	115
	145	1	
	147	4	
	153	1	
	166	9	

Закладные изделия М5пр; М6пр относятся к пространственным каркасам ПК51лев ÷ ПК54лев.

Закладные изделия М5лев; М6лев относятся к пространственным каркасам ПК51пр ÷ ПК54пр.

Спецификация марок арматурных и закладных изделий на один пространственный каркас.

Марка пространств. каркаса	Марка изделия	Кол. шт.	№ листа
ПК59лев. ПК59пр.	М3	1	109
	135	1	115
	138	4	
	158	3	
	162	2	
	163	3	
ПК60лев. ПК60пр.	М3	1	109
	135	1	115
	138	4	
	159	3	
	162	2	
	164	3	

Марка пространств. каркаса	Марка изделия	Кол. шт.	№ листа
ПК61лев. ПК61пр.	М3	1	109
	135	1	115
	141	4	
	160	3	
	162	2	
	165	3	
ПК62лев. ПК62пр.	М4	1	109
	135	1	115
	147	4	
	161	3	
	162	2	
	166	3	

Марка пространств. каркаса	Марка изделия	Кол. шт.	№ листа
ПК63лев. ПК63пр.	М5лев.	1	109
	М5пр.		115
	135	1	
	138	4	
	154	8	
	172	1	
ПК64лев. ПК64пр.	М5лев.	1	109
	М5пр.		115
	135	1	
	138	4	
	155	8	
	172	1	

Марка пространств. каркаса	Марка изделия	Кол. шт.	№ листа
ПК65лев. ПК65пр.	М5лев.	1	109
	М5пр.		115
	135	1	
	141	4	
	156	8	
	172	1	
ПК66лев. ПК66пр.	М6лев.	1	109
	М6пр.		115
	135	1	
	147	4	
	157	8	
	172	1	

Закладные изделия М5лев; М6лев относятся к пространственным каркасам ПК63лев ÷ ПК66лев.

Закладные изделия М5пр; М6пр относятся к пространственным каркасам ПК63пр ÷ ПК66пр.

ЦНИИПромзданий Москва
Инв. № подл. | Подп. и дата | Взам. инв. №
Гл. инж. проекта
Нач. отдела
Рук. группы
Ст. техник
Гребенко
Инв. № подл. | Подп. и дата | Взам. инв. №

ПК67, ПК68, ПК69, ПК70

ПК67	174	ПК67	174
ПК68	175	ПК68	176
ПК69	177	ПК69	176
ПК70	178	ПК70	178

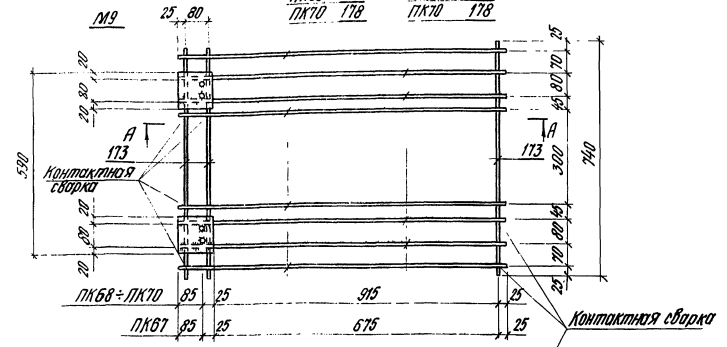

ПК71, ПК72, ПК73

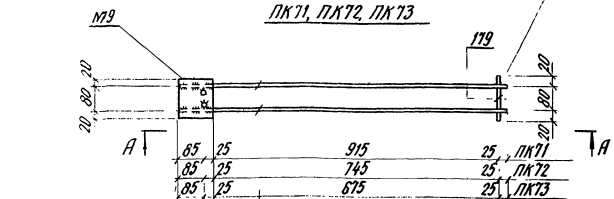

Спецификация марок арматурных и закладных изделий на один пространственный каркас

Марка пространств. каркаса	Марка изделия	Кол. шт.	№ листа
ПК67	М9	2	109
	173	3	115
	174	8	
ПК68	М9	2	109
	173	3	115
	175	4	
	176	4	
ПК69	М9	2	109
	173	3	115
	176	4	
	177	4	
ПК70	М9	2	109
	173	3	115
	178	8	
ПК71	М9	1	109
	179	1	115
	180	2	
ПК72	М9	1	109
	179	1	115
	181	2	
ПК73	М9	1	109
	179	1	115
	182	2	

Размеры сварных швов даны на листе 48.

ПК 74, ПК 75
ПК 80, ПК 81

План верхних сеток

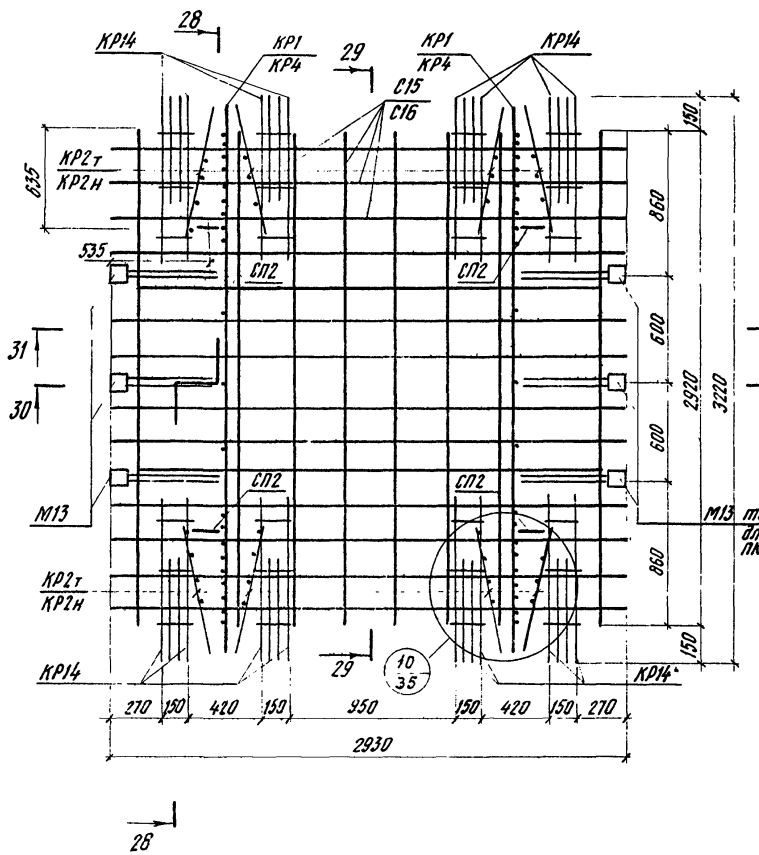

План нижних сеток

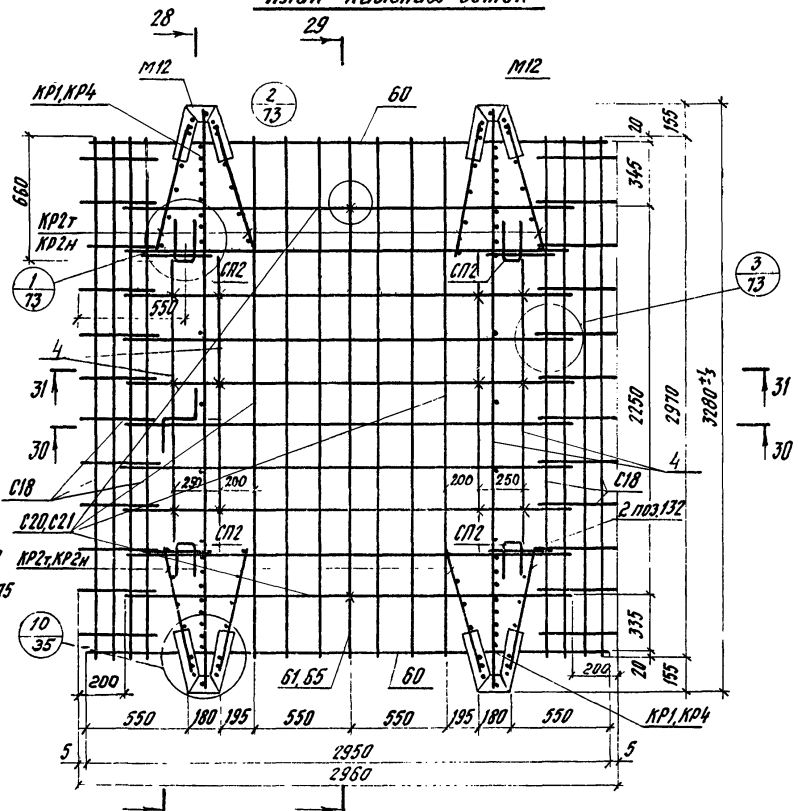

1. Каркасы Кр1, Кр2, Кр4 устанавливать и крепить стержнем большего диаметра вниз.
2. Порядок сборки пространственного каркаса указан в пояснительной записке.
3. Данный лист смотреть совместно с листами 71, 73, 75, 76.
4. Поз. 60 приваривается к рабочей арматуре контактной сваркой.
5. Деталь установки КР2т, КР2н смотреть на листе 35

ТК 1979	Межколонные плиты МП1-1; МП1-2; МП1-1-1; МП1-2-1 Пространственные каркасы ПК74, ПК75, ПК80, ПК81	1.420.1-14 Выпуск 2	
		Лист	62

Гипстрой СССР
ЦНИИПРОМЗДАНИЙ
г. Москва
Рук. ОПНК-1 — Вежигин
Гл. инж. пр. — Волков
Рук группы — Карпов
Ст. инженер — Полетаева

ПК76; ПК77; ПК78; ПК79

План верхних сеток. ПК82; ПК83; ПК84; ПК85

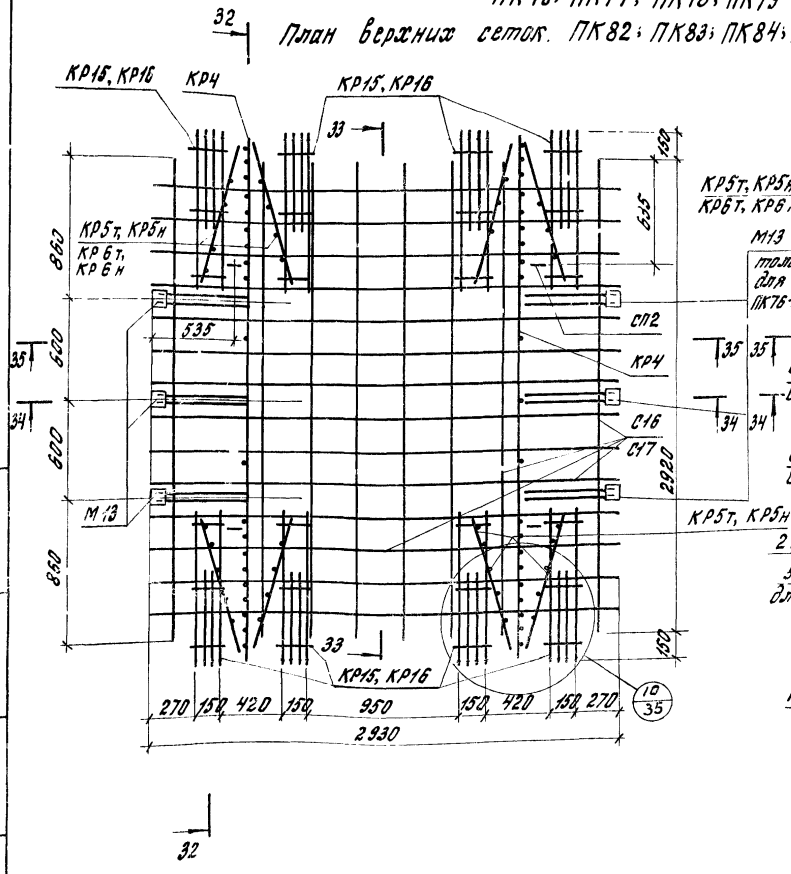

План нижних сеток

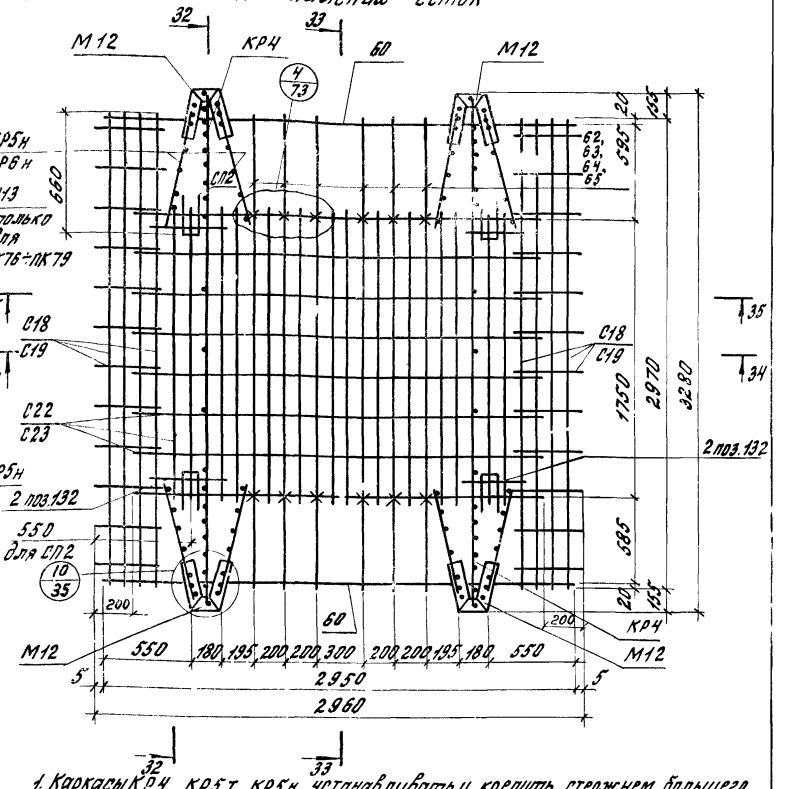

1. Каркасы КР4, КР5т, КР5н устанавливать и крепить стержнем большего диаметра вниз.
2. Порядок сборки пространственного каркаса указан в пояснительной записке.
3. Данный лист смотреть совместно с листами 71, 73, 75, 76.
4. Поз. 60 приваривается к рабочей арматуре контактной сваркой.
5. Деталь установки КР5т, КР5н смотреть на листе 35.

ТК 1979	Межколонные плиты МП1-3÷МП1-6, МП1-3-1÷МП1-6-1 Пространственные каркасы ПК76÷ПК79, ПК82, ПК83, ПК84, ПК85.	1.420.1-14 Выпуск 2	
		Лист	63

г. Москва

Инженер

Коченова

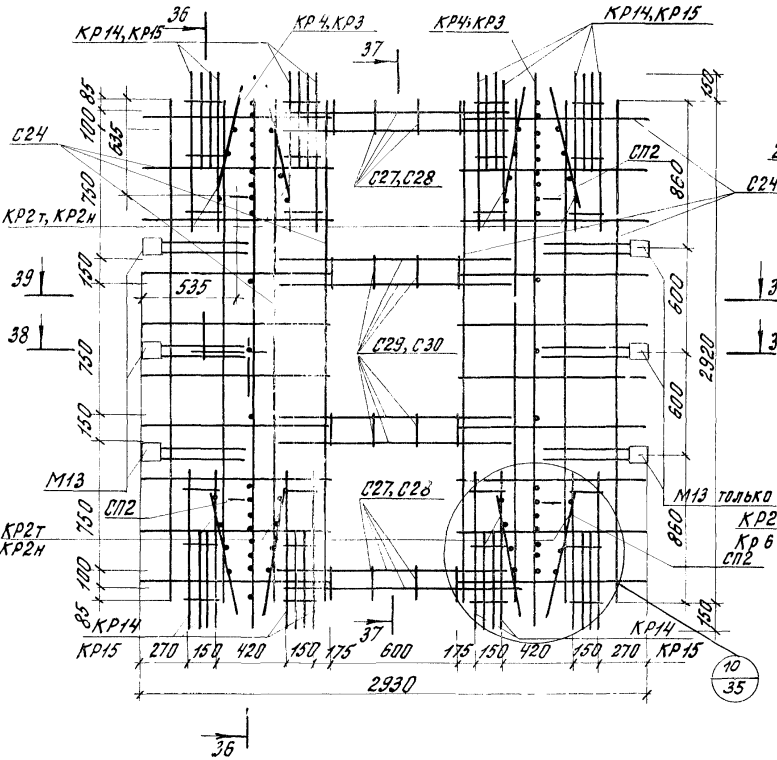
План верхних сеток

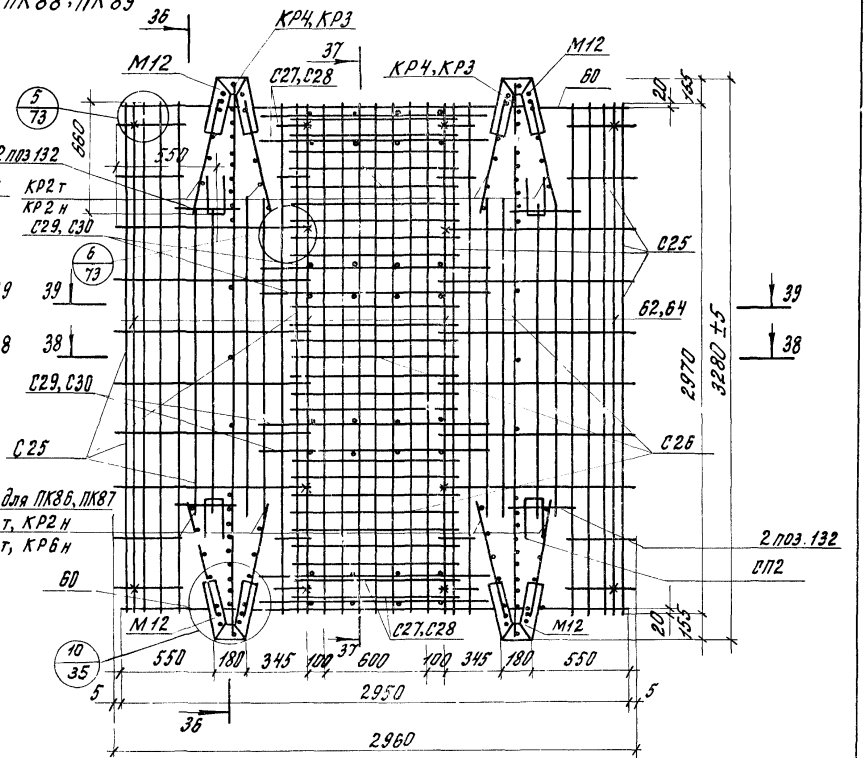
ПК86; ПК87
ПК88; ПК89
План нижних сеток

1. Каркасы КР2, КР3, КР4, КР6 устанавливать и крепить стержнем большего диаметра вниз.
2. Порядок сборки пространственного каркаса указан в пояснительной записке
3. Позиция 60 приваривается к рабочей арматуре контактной сваркой.
4. Данный лист рассматривать совместно с листами 71, 73, 78.
5. Деталь установки КР2т, КР2н, КР6т, КР6н смотреть на листе 35.

ТК 1979	Межколонные плиты МП1-2-2; МП1-4-2; МП1-2-3; МП1-4-3 Пространственные каркасы ПК86; ПК87; ПК88; ПК89	1.420.1-14 Выпуск 2	
		лист	64

ЦНИИПРОМЗДАНИЙ
г. Москва

Проверил Панютина
Инженер Карпов
Ст. инженер
Ст. инженер

План верхних сеток ПК90, ПК91

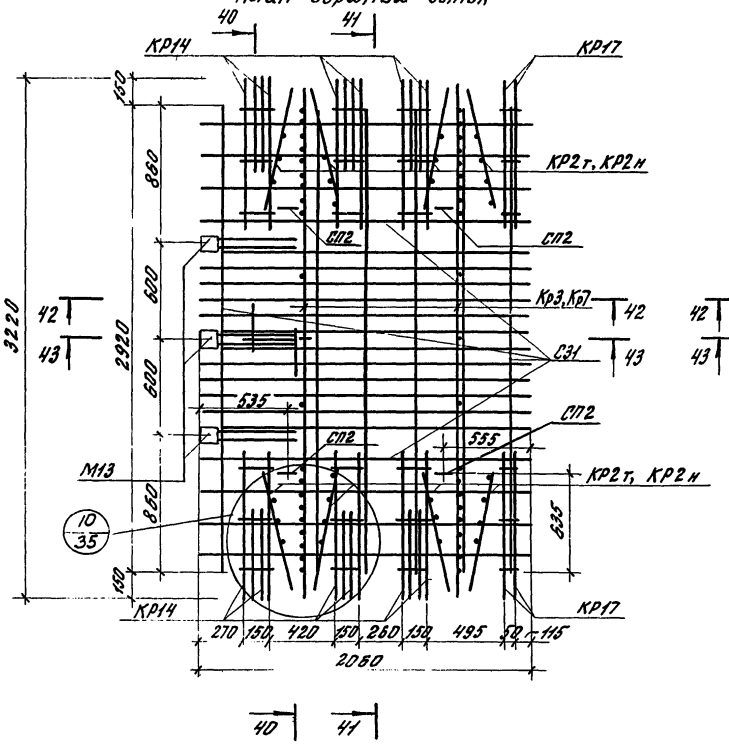

План нижних сеток

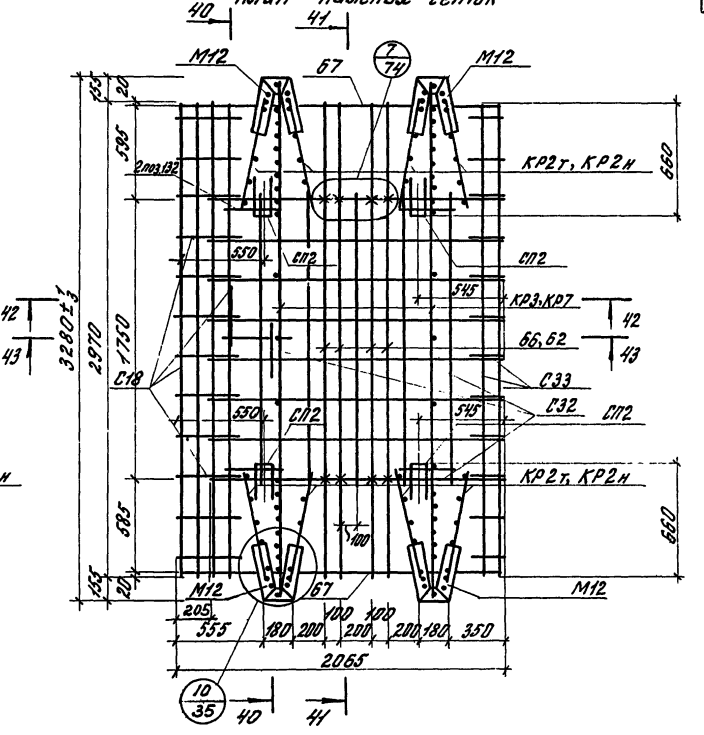

1. Каркасы КР2, КР3, КР7 устанавливать и крепить стержнем большего диаметра вниз.
2. Порядок сборки пространственного каркаса указан в пояснительной записке
3. Позиция 67 приваривается к рабочей арматуре контактной сваркой.
4. Данный лист рассматривать совместно с листами 72, 74, 79.
5. Деталь установки КР2т, КР2н смотреть на листе 35.

ТК 1979	Межколонные плиты МПК1-1, МПК1-2 Пространственные каркасы ПК90; ПК91	1.420.1-14 выпуск 2	
		лист	65

Инженер Проверил — Карпов Панютина

г. Москва

16949 77

ПК92, ПК93.

План верхних сеток

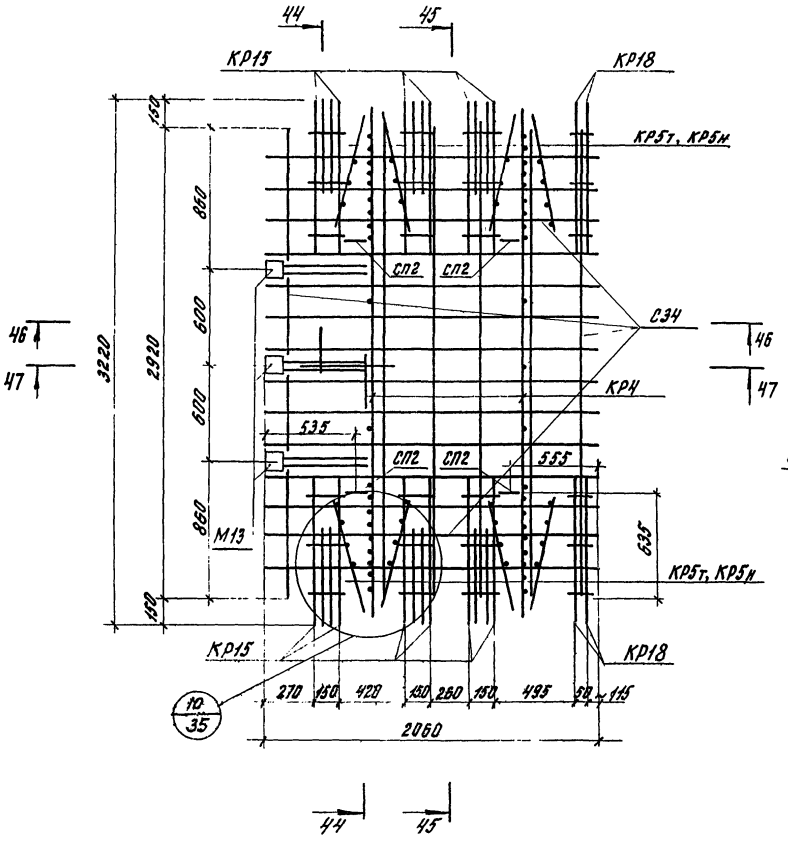

План нижних сеток

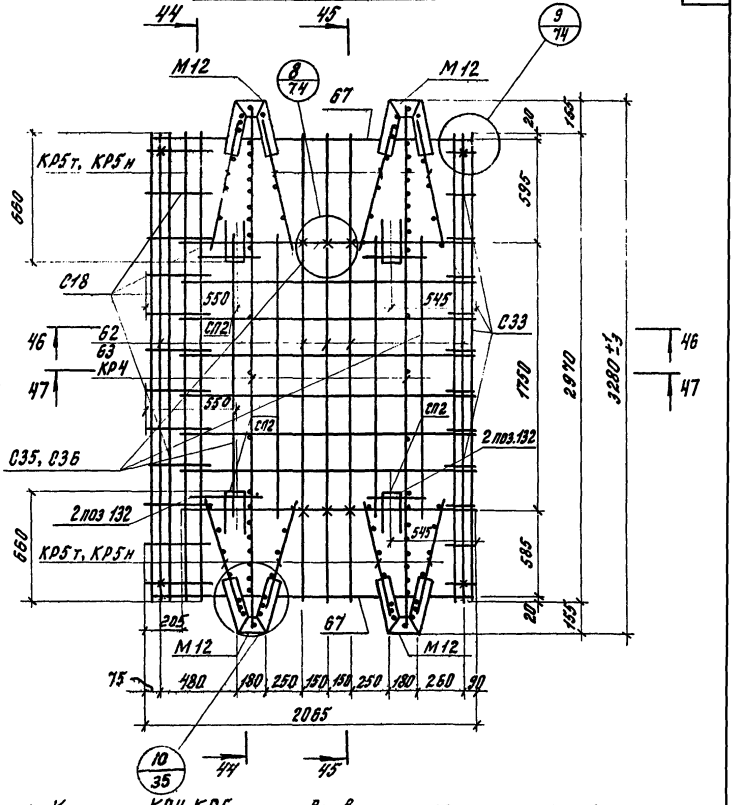

1. Каркасы КР4, КР5 устанавливать и крепить стержнем большего диаметра вниз.
2. Порядок сборки пространственного каркаса указан в пояснительной записке.
3. Данный лист смотреть с листами 72, 74, 79.
4. Позиция 67 привариваетея к рабочей арматуре контактной сваркой.
5. Деталь установки КР5т, КР5н смотреть лист 35.

ТК 1979	Межколонные плиты МПК1-3; МПК1-4 Пространственные каркасы ПК92, ПК93	1.420.1-14 Выпуск 2	
		Лист	66

Госстрой СССР
ЦНИИПРОМЗДАНИЙ
г. Москва

Рук. группы — Карпов
Ст. инженер — Полетаева

16949 78

ПК94; ПК95

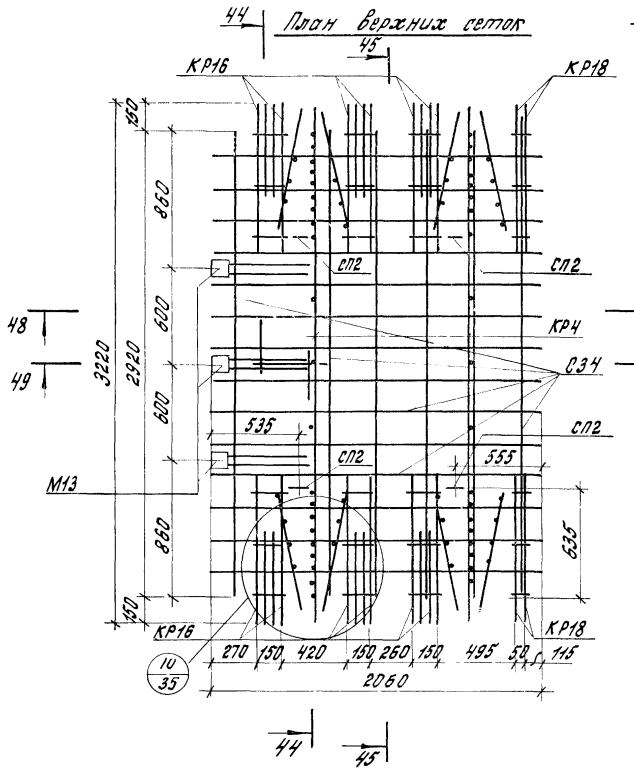

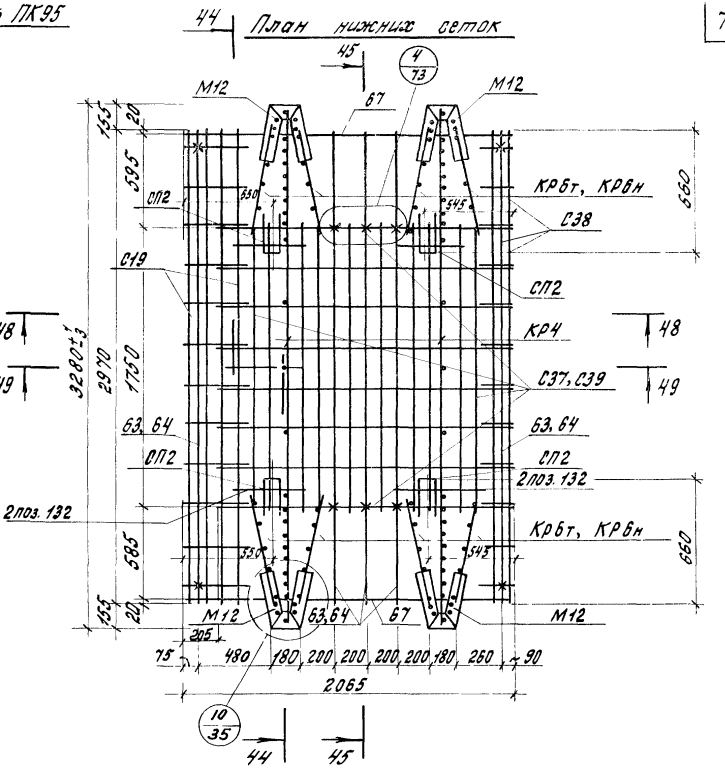

1. Каркасы КР4, КР6 устанавливать и крепить стержнем большего диаметра вниз.
2. Порядок сборки пространственного каркаса указан в пояснительной записке.
3. Данный лист смотреть с листами 72, 73, 80.
4. Позиция 67 приваривается к рабочей арматуре контактной сваркой.
5. Деталь установки КР6т, КР6н смотреть на листе 35.

ТК 1979	Межколонные плиты МПК1-5; МПК1-6 Пространственные каркасы ПК94; ПК95	1.420.1-14 Выпуск 2 лист 67

г. Москва

Инженер Проверил

Парков Панютина

16949 79

ПК96; ПК97

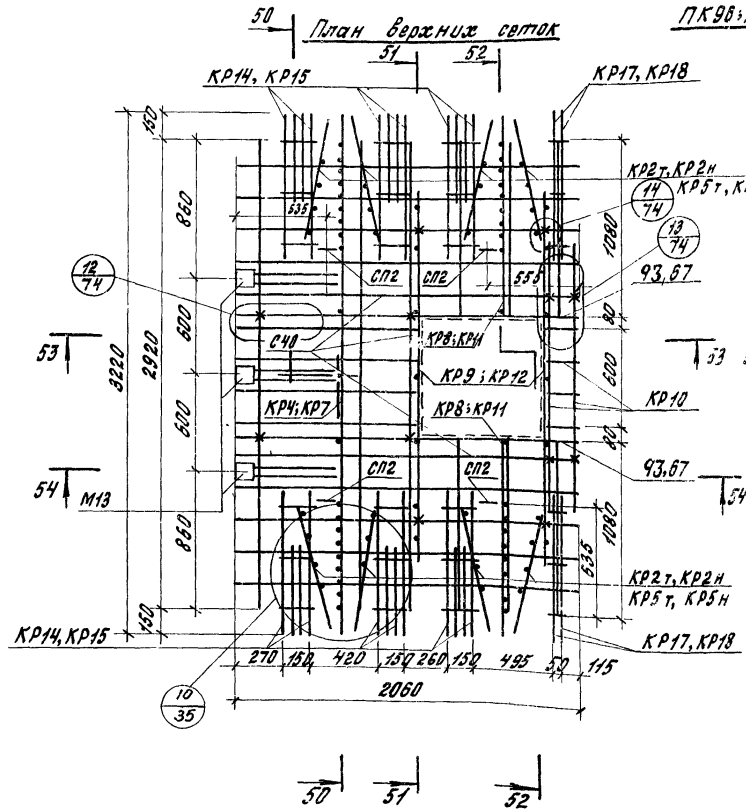

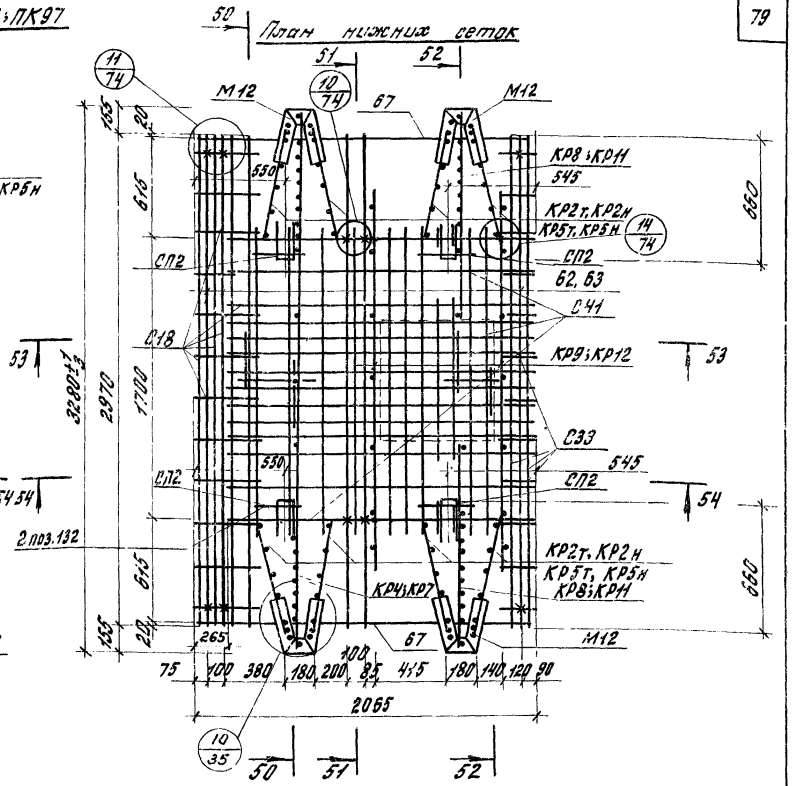

1. Каркасы КР2, КР7, КР8, КР9, КР4, КР5, КР11, КР12 устанавливать и крепить стержнем большего диаметра вниз.
2. Порядок сборки пространственного каркаса указан в пояснительной записке.
3. Данный лист смотреть с листами 72, 74, 80.
4. Позиция 67 приваривается к рабочей арматуре контактной сваркой.
5. Деталь установки КР2т, КР2н, КР5т, КР5н смотреть на листе 3

ТК 1979	Межколонные плиты МПК1-2-1, МПК1-4-1 Пространственные каркасы ПК96, ПК97	1.420.1-14 Выпуск 2	
		лист	69

ЦНИИПРОМЗДАНИЙ г. Москва

Гл. инженер Волков
Инженер Карпов
Проверил Панютина

ПК 98 ; ПК 99

План верхних сеток

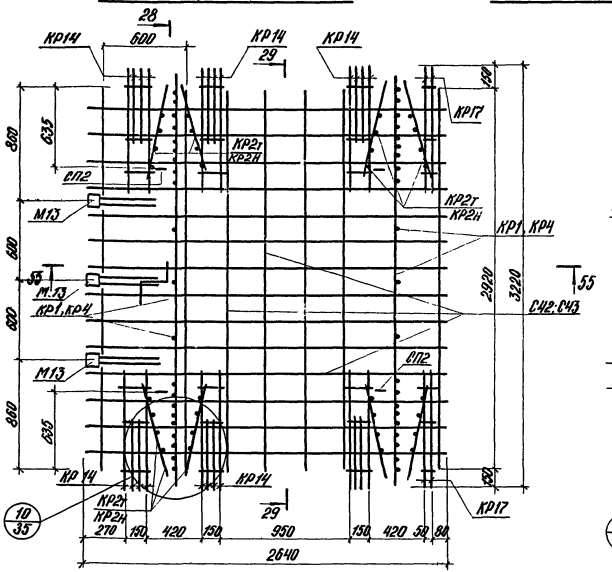

55 - 55

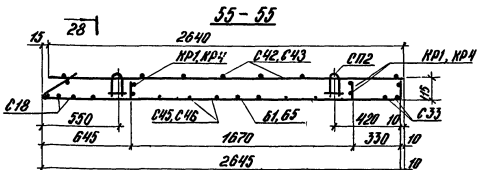

План нижних сеток

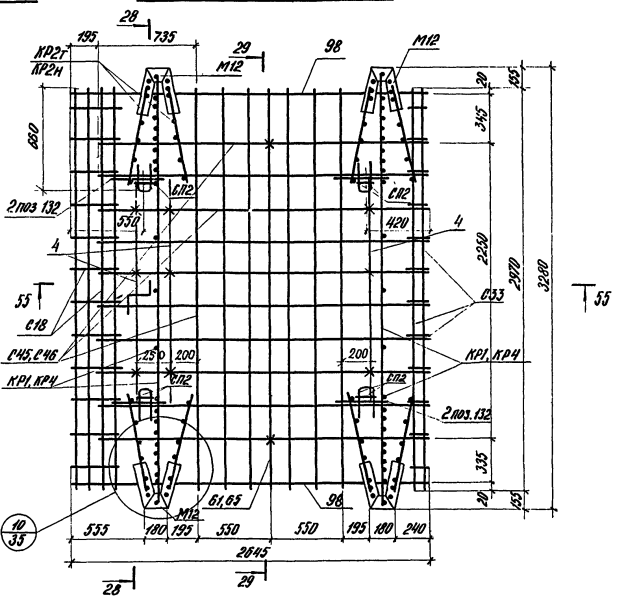

1. Спецификация марок арматурных и закладных изделий на один пространственный каркас дана на листе 81.
2. Каркасы КР1; КР2Г; КР2Н; КР4 устанавливать и крепить отрезком большего диаметра вниз.
3. Порядок сборки пространственного каркаса указан в пояснительной записке.
4. Позиция 98 привязывается к рабочей арматуре контактной точечной сваркой по ГОСТ 14098-68.
5. Данный лист смотреть совместно с листом 71
6. Деталь установки КР2Г; КР2Н смотреть на листе 35.
7. Позиции 61, 65 привязать вязальной проволокой к стержням сеток С45, С46. Стержни позиции 99 сеток С45; С46 привязать вязальной проволокой к стержням сеток С18; С33 по аналогии с узлом 3 на листе 73

ПК100; ПК101; ПК102; ПК103

План верхних сеток

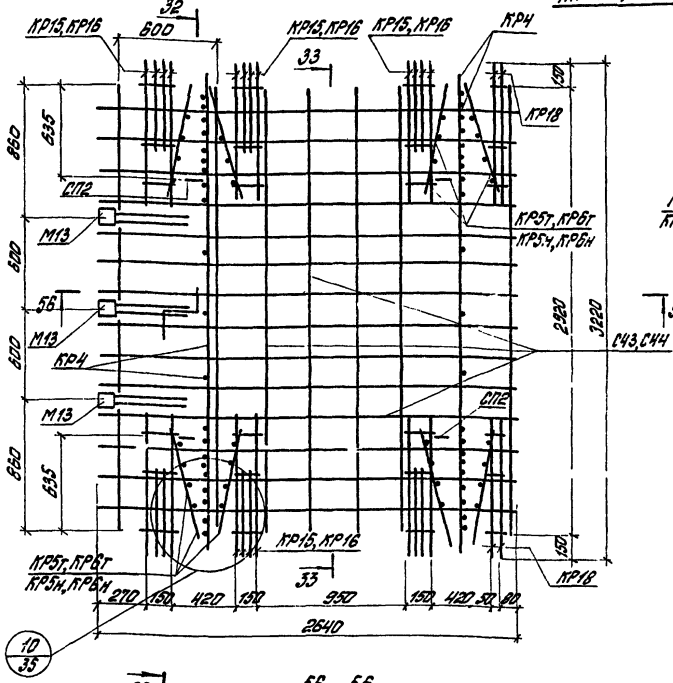

5б – 5б

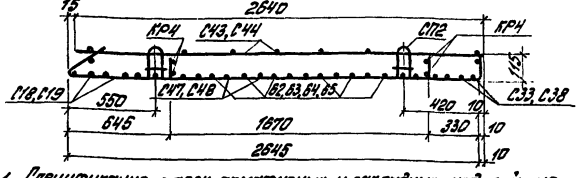

План нижних сеток

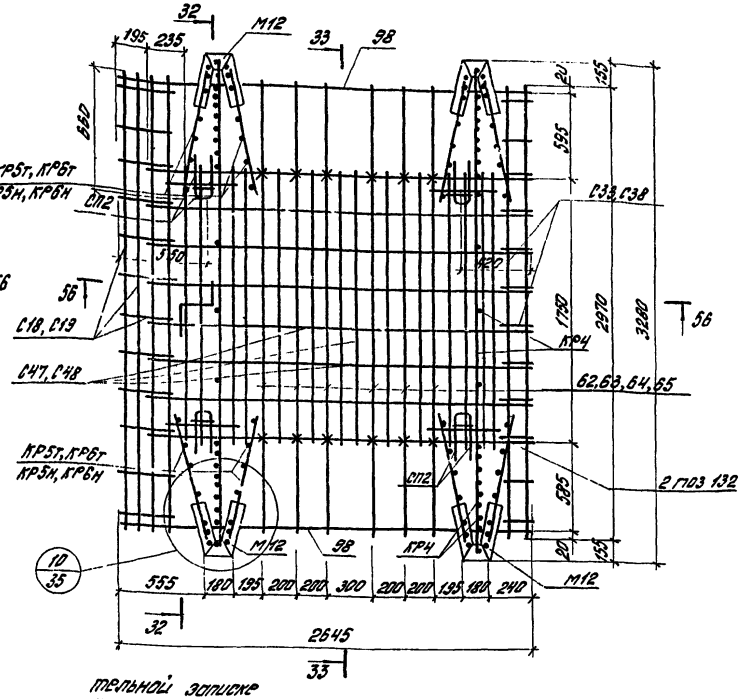

1. Спецификация марок арматурных и закладных изделий на один пространственный каркас дана на листах 81, 82.
2. Каркасы КР4; КР5т; КР5н; КР6т; КР6н устанавливать и крепить стержнем большего диаметра Вн.3.
3. Порядок сборки пространственного каркаса указан в пояснительной записке
4. Позиция 58 приваривается к рабочей арматуре контактной точечной сваркой по ГОСТ 14098-68.
5. Позиции 62, 63, 64, 65 привязать вязальной проволокой к стержням сеток С47, С48. Стержень позиции 58 сеток С47, С48 привязать вязальной проволокой к стержням сеток С18, С19, С33, С38 по анкеровке с узлом 3 на листе 73.
6. Деталь установки КР5т; КР5н; КР6т; КР6н смотреть на листе 35.
7. Данный лист смотреть совместно с листом 71.

ТК 1979	Межколонные плиты МП2-3; МП2-4; МП2-5; МП2-6. Пространственные каркасы ПК100÷ПК103	1.420.1-14 Выпуск 2
		Лист 70

Гл. инженер проекта Ю. Ким
Гл. архитектор проекта Ю. Ким
Гл. конструктор Ю. Ким
Гл. технолог Ю. Ким
Гл. инженер Ю. Ким
Гл. архитектор

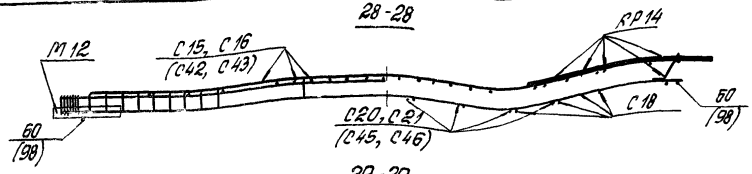

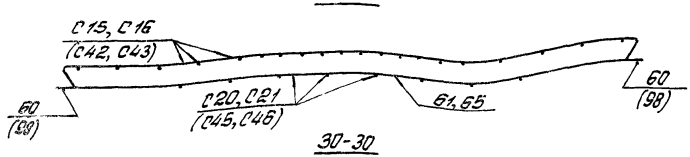

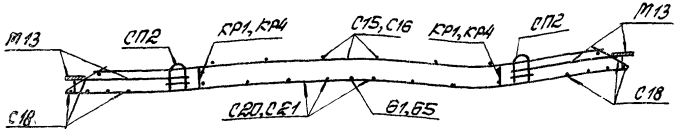

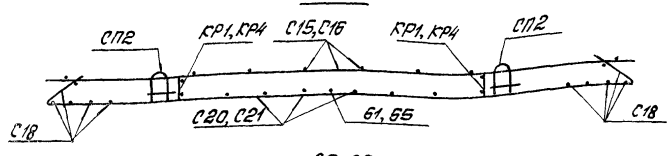

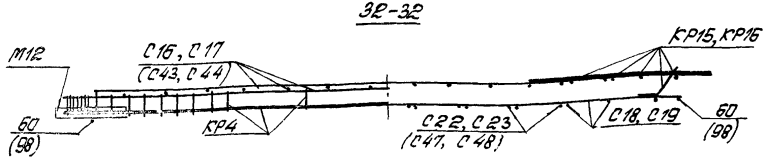

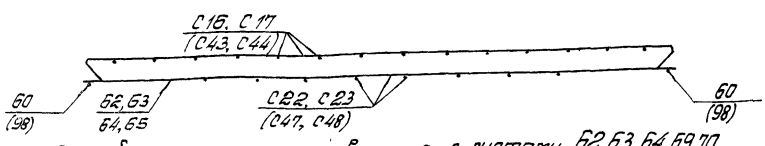

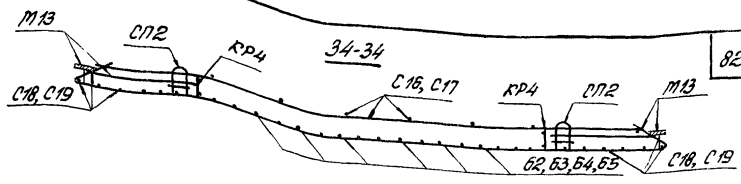

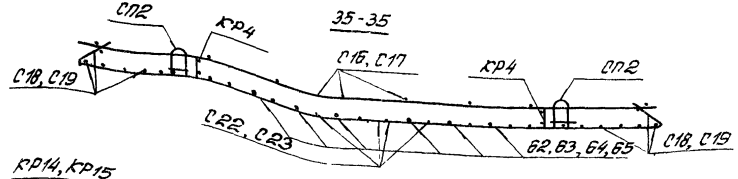

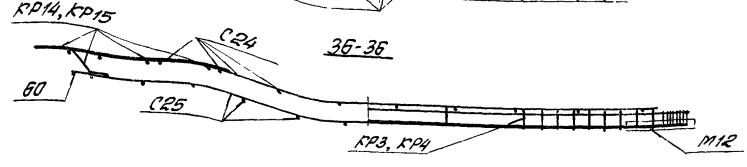

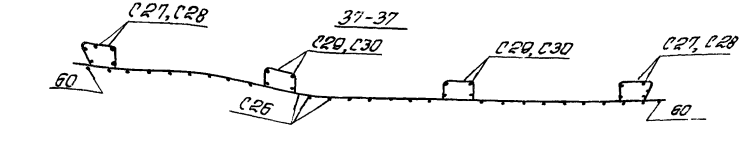

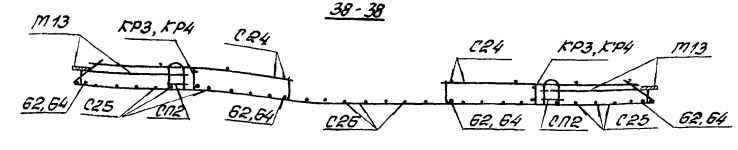

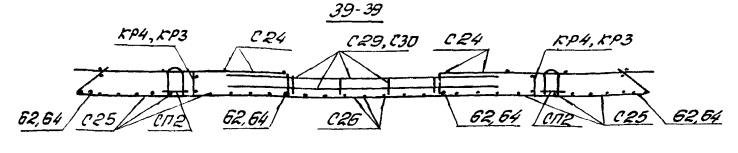

1. Данный лист следует совместно с листами 62, 63, 64, 69, 70.
2. Марки арматурных изделий, показанных в скобках на разрезах 28-28, 29-29, 32-32, 33-33, относятся только к пространственным каркасам марок ПК98÷ПК103.

ТК 1979	Монолитные плиты. Пространственные каркасы. Разрезы 28-28 ÷ 39-39.	1.420.1-14 Выпуск 2
		Лист 71

Инв. № подл. | Подпись и дата | Взам. инв. № | Инв. № дубл. | Подпись и дата
Гл. инженер Ст. инженер Гл. архитектор
Попетаева Л.Ед -

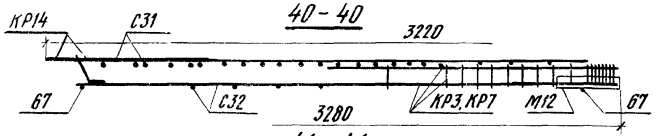

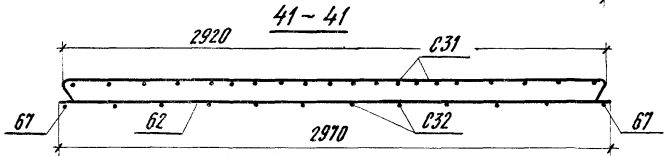

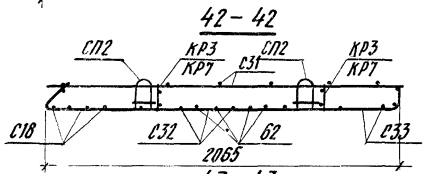

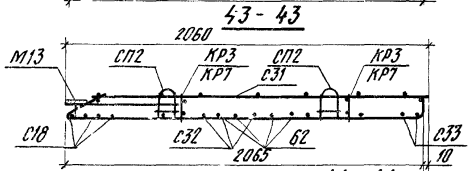

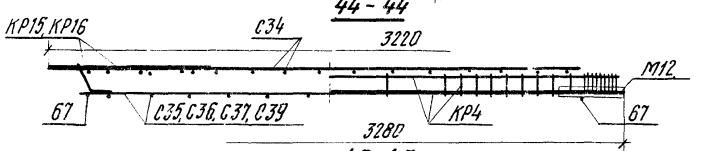

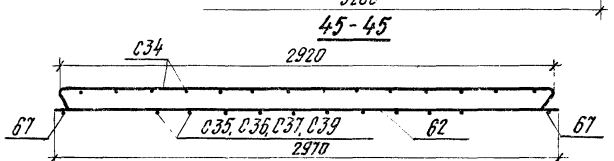

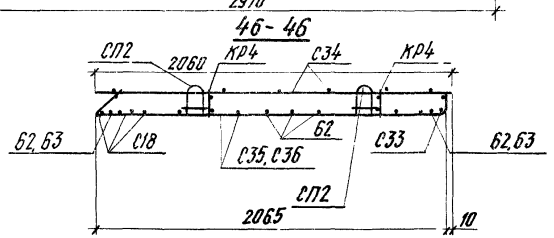

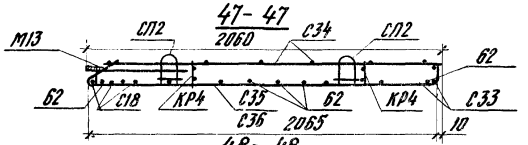

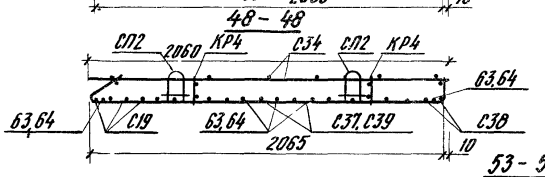

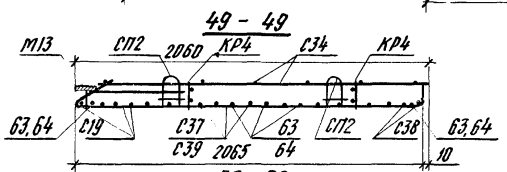

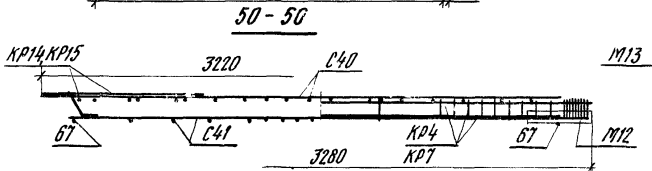

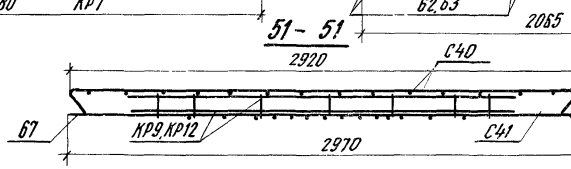

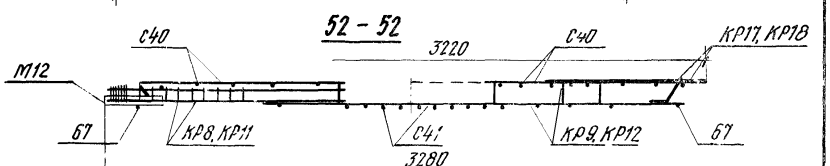

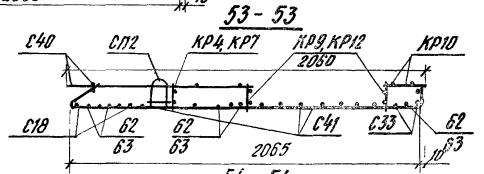

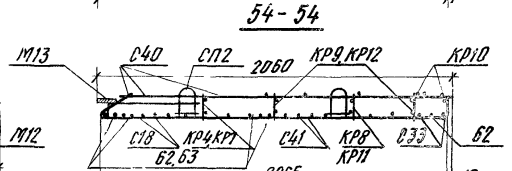

Данный лист смотреть совместно с листами 65, 66, 67, 68.

Типовой проект
ЦНИИПромзданий
г. Москва
Гл. инж. проекта Ю. Ильин
Рук. группы Е. Королев
Ст. инженер Т. Татаринова

1

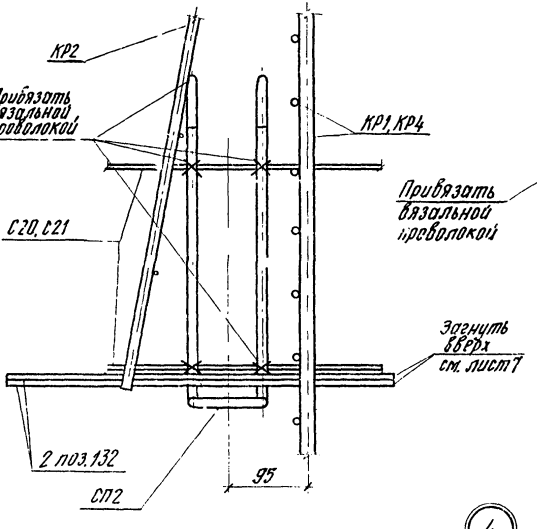

2

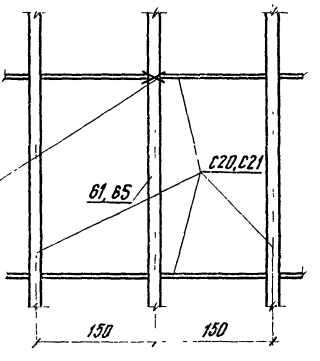

3

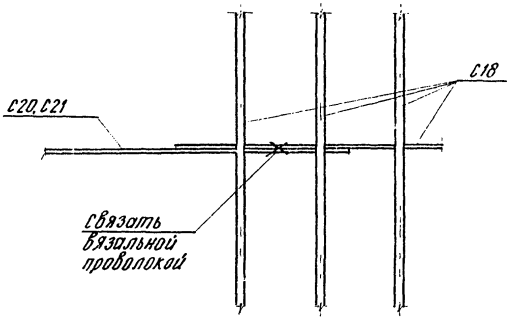

4

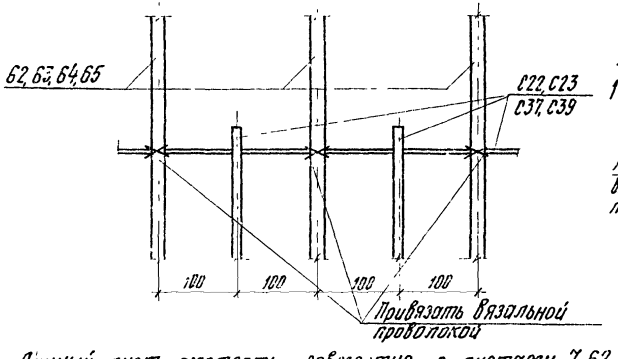

5

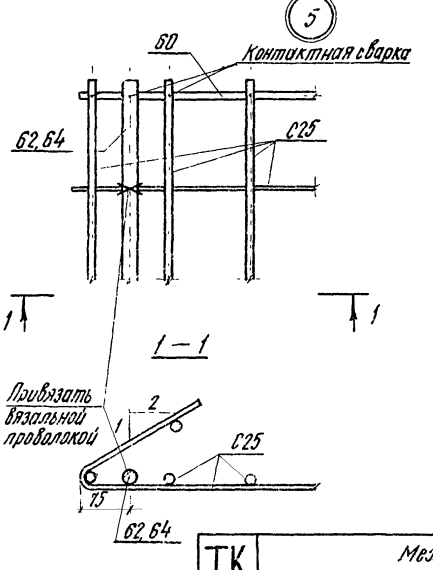

6

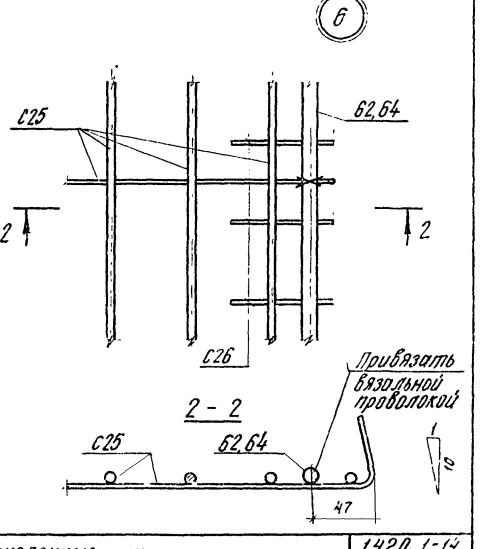

Данный лист смотреть совместно с листами 7, 62, 63, 64.

ТК 1979	Межколонные плиты. Пространственные каркасы. Узлы 1÷6	1420.1-14 Выпуск 2
		Лист 73

Инв. № подл. | Подпись и дата | Взам. инв. №

г. Москва

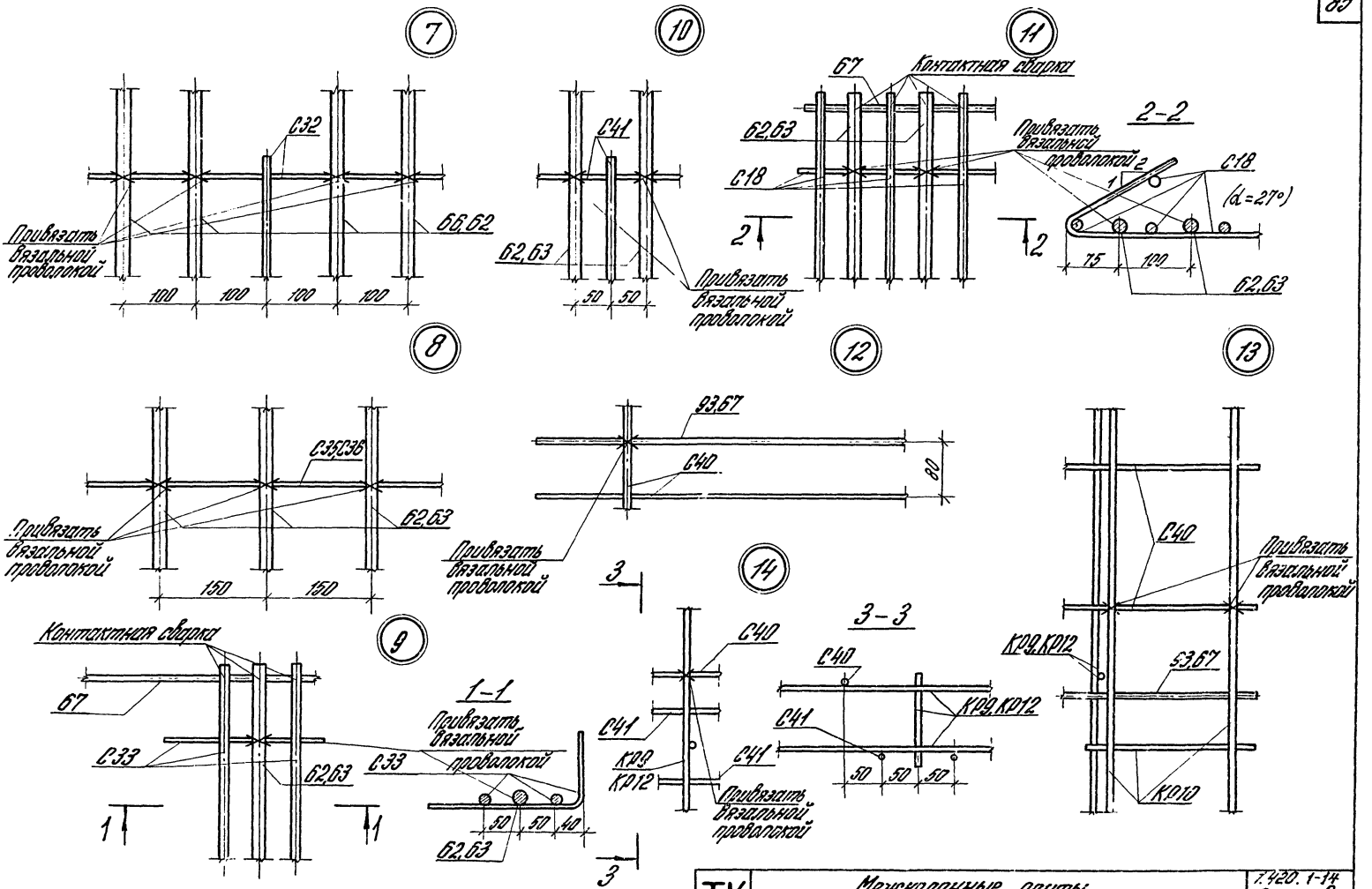

Данный лист смотреть совместно с листами 65,66,67,68.

ТК 1979	Межколонные плиты Пространственные каркасы. Узлы 7÷14	7.420.1-14 Выпуск 2 Лист 74

Госстрой СССР
ЦНИИПРОМЗДАНИЙ
Москва

Инженер
Проверил

Ленинград
Панютина

16949 86

Спецификация марок арматурных изделий и закладных изделий на один пространственный каркас

Марка пространств. каркаса	Марка изделия	Кол. шт.	№ листа
ПК74	С15	1	96
	С18	2	
	С20	1	
	КР1	2	106
	КР2т	4	
	КР2н	4	
	КР14	8	107
	СП2	4	108
	М12	4	111
	М13	6	
	55	4	99, 114
	56	4	
	57	4	
	58	8	
	59	4	
	60	2	114
	61	1	
	132	8	115
	4	4	114
	Вес – 120,8 кг		

Марка пространств. каркаса	Марка изделия	Кол. шт.	№ листа
ПК75	С16	1	96
	С18	2	
	С21	1	
	КР4	2	106
	КР2т	4	
	КР2н	4	
	КР14	8	107
	СП2	4	108
	М12	4	111
	М13	6	
	55	4	99, 114
	56	4	
	57	4	
	58	8	
	59	4	
	60	2	114
	65	1	
	132	8	115
	4	4	114
	Вес – 142,1 кг		

Марка пространств. каркаса	Марка изделия	Кол. шт.	№ листа
ПК76	С16	1	96
	С18	2	
	С22	1	
	КР4	2	106
	КР5т	4	
	КР5н	4	
	КР15	8	107
	СП2	4	108
	М12	4	111
	М13	6	
	55	4	99, 114
	56	4	
	57	4	
	58	8	
	59	4	
	60	2	114
	62	6	
	132	8	115
	Вес – 174,4 кг		

Марка пространств. каркаса	Марка изделия	Кол. шт.	№ листа
ПК77	С16	1	96
	С19	2	
	С22	1	
	КР4	2	106
	КР5т	4	
	КР5н	4	
	КР15	8	107
	СП2	4	108
	М12	4	111
	М13	6	
	55	4	99, 114
	56	4	
	57	4	
	58	8	
	59	4	
	60	2	114
	63	6	
	132	8	115
	Вес – 198,2 кг		

Спецификация марок арматурных изделий и закладных изделий на один пространственный каркас

Марка пространств. каркаса	Марка изделия	Кол. шт.	№ листа
ПК78	С17	1	96
	С19	2	
	С23	1	
	КР4	2	106
	КР6т	4	
	КР6н	4	
	КР16	8	107
	СП2	4	108
	М12	4	111
	М13	6	
	55	4	99, 114
	56	4	
	57	4	
	58	8	
	59	4	
	60	2	114
	64	6	
	132	8	115
	Вес – 228,6 кг		

Марка пространств. каркаса	Марка изделия	Кол. шт.	№ листа
ПК79	С17	1	96
	С19	2	
	С23	1	
	КР4	2	106
	КР6т	4	
	КР6н	4	
	КР16	8	107
	СП2	4	108
	М12	4	111
	М13	6	
	55	4	99, 114
	56	4	
	57	4	
	58	8	
	59	4	
	60	2	114
	65	6	
	132	8	115
	Вес – 243,8 кг		

Марка пространств. каркаса	Марка изделия	Кол. шт.	№ листа
ПК80	С15	1	96
	С18	2	
	С20	1	
	КР1	2	106
	КР2т	4	
	КР2н	4	
	КР14	8	107
	СП2	4	108
	М12	4	111
	М13	3	
	55	4	99, 114
	56	4	
	57	4	
	58	8	
	59	4	
	60	2	114
	61	1	
	132	8	115
	4	4	114
	Вес – 116,6 кг		

Марка пространств. каркаса	Марка изделия	Кол. шт.	№ листа
ПК81	С16	1	96
	С18	2	
	С21	1	
	КР4	2	106
	КР2т	4	
	КР2н	4	
	КР14	8	107
	СП2	4	108
	М12	4	111
	М13	3	
	55	4	99, 114
	56	4	
	57	4	
	58	8	
	59	4	
	60	2	114
	65	1	
	132	8	115
	4	4	114
	Вес – 144,9 кг		

Госстрой СССР
ЦНИИПРОМЗДАНИЙ
Москва

Рук. ВТН № 1		Выжигин
Гл. инж. пр.		Волков
Рук. группы		Карпов
Ст. инженер		Полетаева

ТК 1979	Межколонные плиты. Спецификация марок арматурных изделий и закладных изделий на один пространственный каркас	1.420.1-14 Выпуск 2	
		лист	76

Спецификация марок арматурных изделий и закладных изделий на один пространственный каркас

Марка пространств. каркаса	Марка изделия	Кол. шт.	№ листа
ПК82	С16	1	96
	С18	2	
	С22	1	
	КР4	2	106
	КР5т	4	
	КР5н	4	
	КР15	8	107
	СП2	4	108
	М12	4	111
	М13	3	
	55	4	99, 114
	56	4	
	57	4	
	58	8	
	59	4	
	60	2	114
	62	6	
	132	8	115
	Вес – 170,2 кг		

Марка пространств. каркаса	Марка изделия	Кол. шт.	№ листа
ПК83	С16	1	96
	С19	2	
	С22	1	
	КР4	2	106
	КР5т	4	
	КР5н	4	
	КР15	8	107
	СП2	4	108
	М12	4	111
	М13	3	
	55	4	99, 114
	56	4	
	57	4	
	58	8	
	59	4	
	60	2	114
	63	6	
	132	8	115
	Вес – 194,0 кг		

Марка пространств. каркаса	Марка изделия	Кол. шт.	№ листа
ПК84	С17	1	96
	С19	2	
	С23	1	
	КР4	2	106
	КР6т	4	
	КР6н	4	
	КР16	8	107
	СП2	4	108
	М12	4	111
	М13	3	
	55	4	99, 114
	56	4	
	57	4	
	58	8	
	59	4	
	60	2	114
	64	6	
	132	8	115
	Вес – 224,4 кг		

Марка пространств. каркаса	Марка изделия	Кол. шт.	№ листа
ПК85	С17	1	96
	С19	2	
	С23	1	
	КР4	2	106
	КР6т	4	
	КР6н	4	
	КР16	8	107
	СП2	4	108
	М12	4	111
	М13	3	
	55	4	99, 114
	56	4	
	57	4	
	58	8	
	59	4	
	60	2	114
	65	6	
	132	8	115
	Вес – 239,6 кг		

Москва

Гл. инженер

Ст. инженер

Полетаева

ТК 1979	Межколонные плиты. Спецификация марок арматурных изделий и закладных изделий на один пространственный каркас	1.420.1-14 Выпуск 2	
		Лист	77

Спецификация марок арматурных изделий и закладных изделий на один пространственный каркас

Марка пространств. каркаса	Марка изделия	Кол. шт.	№ листа
ПК86	С24	2	97
	С25	2	
	С26	1	
	С27	2	
	С29	2	
	КР2т	4	106
	КР2н	4	
	КР3	2	
	КР14	8	107
	СП2	4	108
	М12	4	111
	М13	6	
	55	4	99, 114
	56	4	
	57	4	
	58	8	
	59	4	
	60	2	114
	62	4	
	132	8	115
	Вес – 161,2 кг		

Марка пространств. каркаса	Марка изделия	Кол. шт.	№ листа
ПК87	С24	2	97
	С25	2	
	С26	1	
	С28	2	
	С30	2	
	КР4	2	106
	КР6т	4	
	КР6н	4	
	КР15	8	107
	СП2	4	108
	М12	4	111
	М13	6	
	55	4	99, 114
	56	4	
	57	4	
	58	8	
	59	4	
	60	2	114
	64	4	
	132	8	115
	Вес – 201,0 кг		

Марка пространств. каркаса	Марка изделия	Кол. шт.	№ листа
ПК88	С24	2	97
	С25	2	
	С26	1	
	С27	2	
	С29	2	
	КР2т	4	106
	КР2н	4	
	КР3	2	
	КР14	8	107
	СП2	4	108
	М12	4	111
	М13	3	
	55	4	99, 114
	56	4	
	57	4	
	58	8	
	59	4	
	60	2	114
	62	4	
	132	8	115
	Вес – 157,0 кг		

Марка пространств. каркаса	Марка изделия	Кол. шт.	№ листа
ПК89	С24	2	97
	С25	2	
	С26	1	
	С28	2	
	С30	2	
	КР4	2	106
	КР6т	4	
	КР6н	4	
	КР15	8	107
	СП2	4	108
	М12	4	111
	М13	3	
	55	4	99, 114
	56	4	
	57	4	
	58	8	
	59	4	
	60	2	114
	64	4	
	132	8	115
	Вес – 196,8 кг		

Госстрой СССР
ЦНИИПРОМЗДАНИЙ
Москва
Рук. отд. Вайнзихер
Рук. группы Волков
Ст. инженер Хорлов
Инженер Полетаева

Спецификация марок арматурных изделий и закладных изделий на один пространственный каркас

Марка пространств. каркаса	Марка изделия	Кол. шт.	№ листа
ПК90	С18	1	96
	С31	1	98
	С32	1	
	С33	1	
	КР2т	4	106
	КР2н	4	
	КР3	2	
	КР14	6	107
	КР17	2	
	СП2	4	108
	М12	4	111
	М13	3	
	55	4	99, 114
	56	4	
	57	4	
	58	8	
	59	4	
	66	4	114
	67	2	
	132	8	115
	Вес – 116,7 кг		

Марка пространств. каркаса	Марка изделия	Кол. шт.	№ листа
ПК91	С18	1	96
	С31	1	98
	С32	1	
	С33	1	
	КР2т	4	106
	КР2н	4	
	КР7	2	
	КР14	6	107
	КР17	2	
	СП2	4	108
	М12	4	111
	М13	3	
	55	4	99, 114
	56	4	
	57	4	
	58	8	
	59	4	
	62	4	114
	67	2	
	132	8	115
	Вес – 123,4 кг		

Марка пространств. каркаса	Марка изделия	Кол. шт.	№ листа
ПК92	С18	1	96
	С33	1	98
	С34	1	
	С35	1	
	КР4	2	106
	КР5т	4	
	КР5н	4	
	КР15	6	107
	КР18	2	
	СП2	4	108
	М12	4	111
	М13	3	
	55	4	99, 114
	56	4	
	57	4	
	58	8	
	59	4	
	62	5	114
	67	2	
	132	8	115
	Вес – 145,7 кг		

Марка пространств. каркаса	Марка изделия	Кол. шт.	№ листа
ПК93	С18	1	96
	С33	1	98
	С34	1	
	С36	1	
	КР4	2	106
	КР5т	4	
	КР5н	4	
	КР15	6	107
	КР18	2	
	СП2	4	108
	М12	4	111
	М13	3	
	55	4	99, 114
	56	4	
	57	4	
	58	8	
	59	4	
	63	5	114
	67	2	
	132	8	115
	Вес – 160,1 кг		

Спецификация марок арматурных изделий и закладных изделий на один пространственный каркас

Марка пространств. каркаса	Марка изделия	Кол. шт.	№ листа
ПК94	С19	1	96
	С34	1	98
	С37	1	
	С38	1	
	КР4	2	106
	КР6т	4	
	КР6н	4	
	КР16	6	107
	КР18	2	
	СП2	4	108
	М12	4	111
	М13	3	
	55	4	99, 114
	56	4	
	57	4	
	58	8	
	59	4	
	63	5	114
	67	2	
	132	8	115
	Вес – 177,3 кг		

Марка пространств. каркаса	Марка изделия	Кол. шт.	№ листа
ПК95	С19	1	96
	С34	1	98
	С38	1	
	С39	1	
	КР4	2	106
	КР6т	4	
	КР6н	4	
	КР16	6	107
	КР18	2	
	СП2	4	108
	М12	4	111
	М13	3	
	55	4	99, 114
	56	4	
	57	4	
	58	8	
	59	4	
	64	5	114
	67	2	
	132	8	115
	Вес – 189,0 кг		

Марка пространств. каркаса	Марка изделия	Кол. шт.	№ листа
ПК96	С18	1	96
	С33	1	98
	С40	1	99
	С41	1	
	КР2т	4	106
	КР2н	4	
	КР7	1	
	КР8	2	
	КР9	2	
	КР10	1	
	КР14	6	107
	КР17	2	
	СП2	4	108
	М12	4	111
	М13	3	
	93	2	114
	55	4	99, 114
	56	4	
	57	4	
	58	8	
	59	4	
	62	5	114
	67	2	
	132	8	115
	Вес – 138,3 кг		

Марка пространств. каркаса	Марка изделия	Кол. шт.	№ листа
ПК97	С18	1	96
	С33	1	98
	С40	1	99
	С41	1	
	КР4	1	106
	КР5т	4	
	КР5н	4	
	КР10	1	
	КР11	2	
	КР12	2	
	КР15	6	107
	КР18	2	
	СП2	4	108
	М12	4	111
	М13	3	
	55	4	99, 114
	56	4	
	57	4	
	58	8	
	59	4	
	63	5	114
	67	4	
	132	8	115
	Вес – 169,8 кг		

Госстрой СССР
ЦНИИПРОМЗДАНИЙ
Москва

Рук. этап.		Волчкин
Гл. инж. пр.		Волков
Рук. группы		Королев
Ст. инженер		Палеткева

ТК 1979

Межколонные плиты.
Спецификация марок арматурных изделий и закладных изделий на один пространственный каркас

1.420.1-14
Выпуск 2
Лист 80

Спецификация марок арматурных и закладных изделий на один пространственный каркас

Марка пространств. каркаса	Марка изделия	Кол. шт.	N листа
ПК98	С18	1	96
	С33	1	98
	С42	1	100
	С45	1	
	КР1	2	106
	КР2Т	4	
	КР2Н	4	
	КР14	6	107
	КР17	2	
	СП2	4	108
	М12	4	111
	М13	3	
	55	4	99, 114
	56	4	
	57	4	
	58	8	
	59	4	
	61	1	114
	98	2	
	132	8	115
	4	3	114

Марка пространств. каркаса	Марка изделия	Кол. шт.	N листа
ПК99	С18	1	96
	С33	1	98
	С43	1	100
	С46	1	
	КР4	2	106
	КР2Т	4	
	КР2Н	4	
	КР14	6	107
	КР17	2	
	СП2	4	108
	М12	4	111
	М13	3	
	55	4	99, 114
	56	4	
	57	4	
	58	8	
	59	4	
	65	1	114
	98	2	
	132	8	115
	4	3	114

Марка пространств. каркаса	Марка изделия	Кол. шт.	N листа
ПК100	С18	1	96
	С33	1	98
	С43	1	100
	С47	1	
	КР4	2	106
	КР5Т	4	
	КР5Н	4	
	КР15	6	107
	КР18	2	
	СП2	4	108
	М12	4	111
	М13	3	
	55	4	99, 114
	56	4	
	57	4	
	58	8	
	59	4	
	62	6	114
	98	2	
	132	8	115

Марка пространств. каркаса	Марка изделия	Кол. шт.	N листа
ПК101	С19	1	96
	С38	1	98
	С43	1	100
	С47	1	
	КР4	2	106
	КР5Т	4	
	КР5Н	4	
	КР15	6	107
	КР18	2	
	СП2	4	108
	М12	4	111
	М13	3	
	55	4	99, 114
	56	4	
	57	4	
	58	8	
	59	4	
	63	6	114
	98	2	
	132	8	115

Спецификация марок арматурных и закладных изделий на один пространственный каркас

Марка пространств. каркаса	Марка изделия	Кол. шт.	№ листа
ПК102	С19	1	96
	С38	1	98
	С44	1	100
	С48	1	
	КР4	2	106
	КР6т	4	
	КР6н	4	
	КР16	6	107
	КР18	2	
	СП2	4	108
	М12	4	111
	М13	3	
	55	4	99, 114
	56	4	
	57	4	
	58	8	
	59	4	
	64	6	114
	98	2	
	132	8	115

Марка пространств. каркаса	Марка изделия	Кол. шт.	№ листов
ПК103	С19	1	96
	С38	1	98
	С44	1	100
	С48	1	
	КР4	2	106
	КР6т	4	
	КР6н	4	
	КР16	6	107
	КР18	2	
	СП2	4	108
	М12	4	111
	М13	3	
	55	4	99, 114
	56	4	
	57	4	
	58	8	
	59	4	
	65	6	114
	98	2	
	132	8	115

Госстрой СССР
ЦНИИПРОМЗДАНИЙ
Москва

Рук. отдела
Ст. инж. стр.
Рук. группы
Ст. техник

Мастоковская
Кондрат
Мурашова
Ледедева

Гл. инж. проекта
Ст. инж. проекта
Терехов

Лопатина

ТК 1979	Межколонные плиты. Спецификация марок арматурных и закладных изделий на один пространственный каркас	1.420.1-14 Выпуск 2	Лист 82

169/9 04

ПК 104 ÷ ПК 109

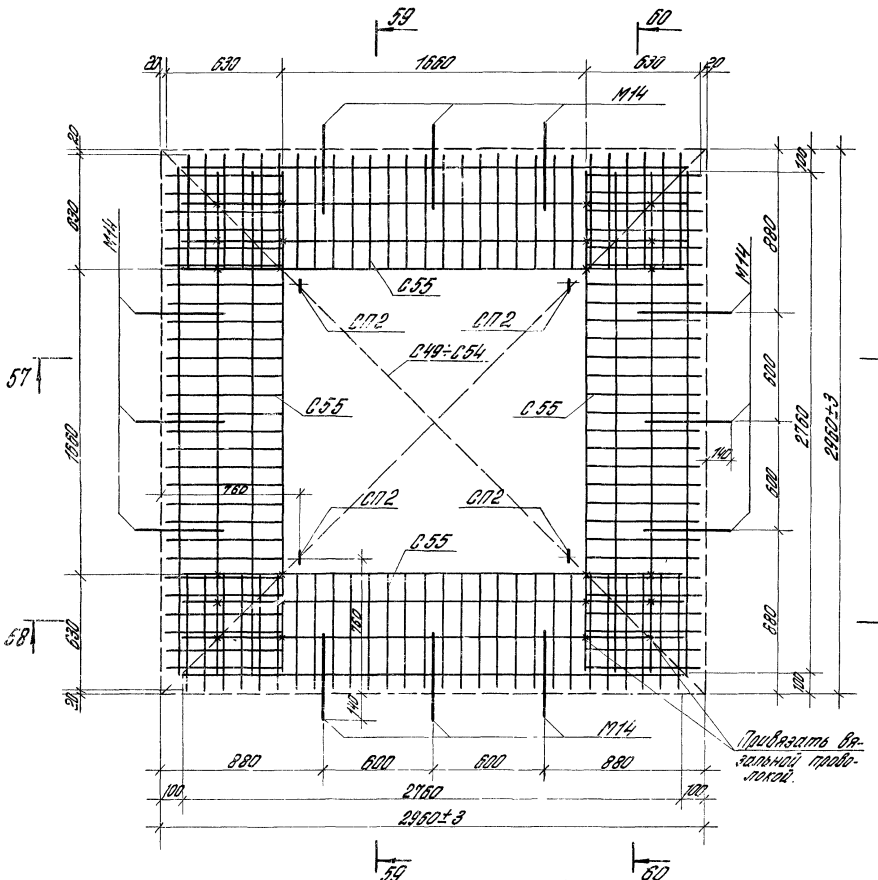

Спецификация марок арматурных и закладных изделий на один пространственный каркас

Марка пространственного каркаса	Марка изделия	Кол. шт	N листа	Марка пространственного каркаса	Марка изделия	Кол. шт	N листа
ПК 104	С53	2	101	ПК 107	С51	2	101
	С55	4	103		С55	4	103
	М14	12	112		М14	12	112
	СП2	4	108		СП2	4	108
	поз.131	8	89		поз.131	8	89
	Вес – 113,6 кгс				Вес – 151,0 кгс		
ПК 105	С49	2	101	ПК 108	С52	2	101
	С55	4	103		С55	4	103
	М14	12	112		М14	12	112
	СП2	4	108		СП2	4	108
	поз.131	8	89		поз.131	8	89
	Вес – 126,2 кгс				Вес – 173,4 кгс		
ПК 106	С50	2	101	ПК 109	С54	2	102
	С55	4	103		С55	4	103
	М14	12	112		М14	12	112
	СП2	4	108		СП2	4	108
	поз.131	8	89		поз.131	8	89
	Вес – 140,0 кгс				Вес – 204,8 кгс		

1. Нижние сетки показаны пунктиром.
2. Настоящий лист рассматривать совместно с листом 84.
3. При сборке пространственных каркасов установка закладной детали М14 должна производиться в кондукторе.
4. Отогнутые вниз стороны сеток С55 условно не показаны.
5. Нижние сетки с С49 ÷ С54 должны укладываться с 3 зазорами арматуры со сдвижкой на один диаметр (см. лист 84).

ТК 1979	Пролетные плиты ПП1-1 ÷ ПП1-6 Пространственные каркасы ПК 104 ÷ ПК 109.	1.420.1-1 Выпуск 2
		Лист 83

Инв. № подл. | Подпись и дата | Взам. инв. №

Копировал

18949 9.5

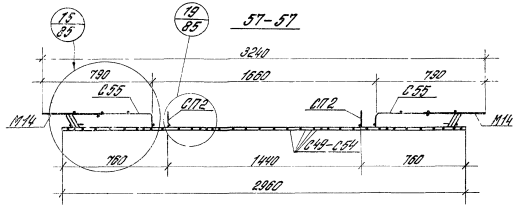

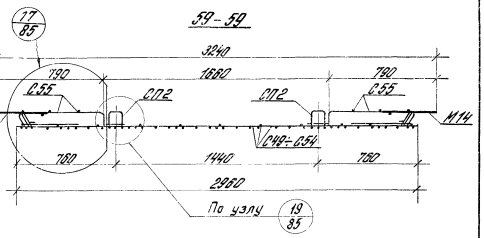

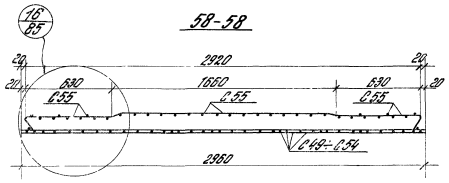

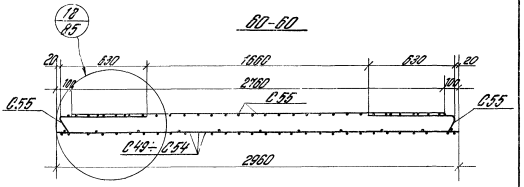

Схема установки нижних сеток

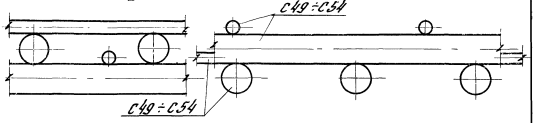

1. Настоящий лист рассматривать совместно с листом 83.
2. Указания по изготовлению пространственных каркасов даны в пояснительной записке.
3. Нижние сетки С49÷С54 (2 сетки на плиту) укладываются таким образом, чтобы рабочая арматура была установлена в двух направлениях (3 яруса арматурных стержней), причём нижний ярус должен быть занят рабочей арматурой.

Рук. отд. т.		Выжигин	
Гл. инж. пр.		Волков	
Рук. группы		Панчотина	
Ст. инж.		Лабович	
Проверил		Ревякина	

Гострой СССР
ЦНИИПРОМЗДАНИЙ
Москва

ТК 1979	Пролетные плиты ПП1-1÷ПП1-6 Пространственные каркасы ПК104÷ПК109 Разрезы 57-57÷60-60	1.420 1-14 Выпуск 2	
		Лист	84

15

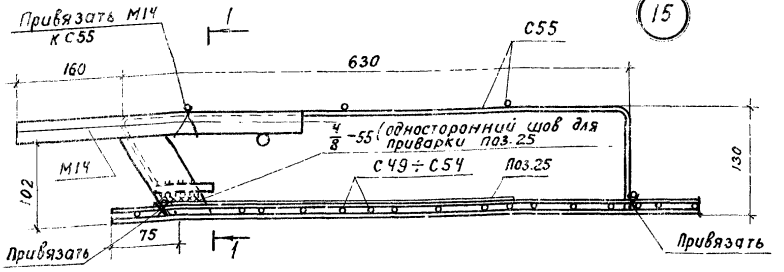

16

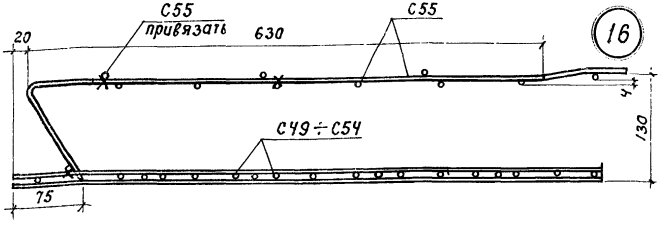

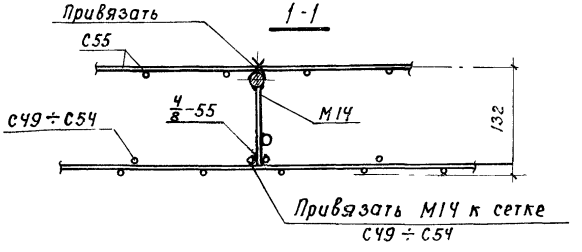

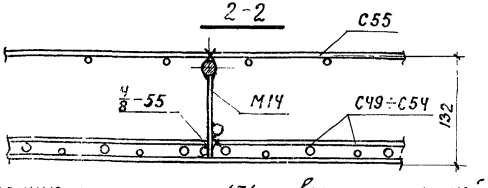

3. Спаренные стержни поз. 131 привязать к нижней рабочей арматуре вязальной проволокой. Монтажные петли СП2 зацепить за стержни поз. 131 и привязать к ним.

17

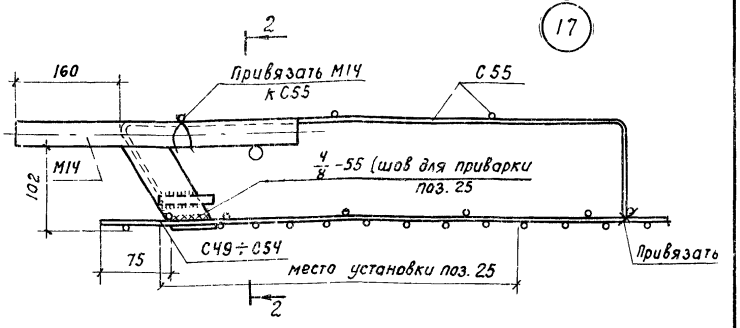

18

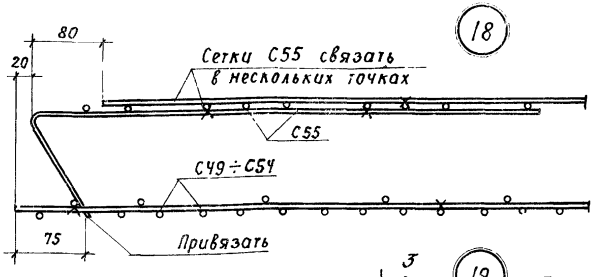

19

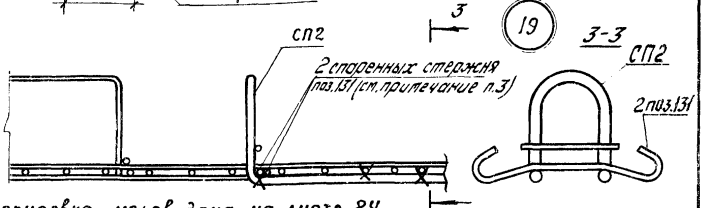

1. Маркировка узлов дана на листе 84.
2. Монтажную петлю СП2 привязать к нижним сеткам С49÷С54. Петли покрыть цинковой эмульсией согласно СН и П II-28-73 п.3.20.

ТК 1979	Пролетные плиты ПП1-1 ÷ ПП1-6. Пространственные каркасы ПК104 ÷ ПК109. Узлы 15 ÷ 19.	1.420.1-14 Выпуск 2	
		Лист	85

Ст. инженер Проверил Гевякина Гл. спец. Разраб. Москва

ПК 110 ; ПК 111
План нижних сеток

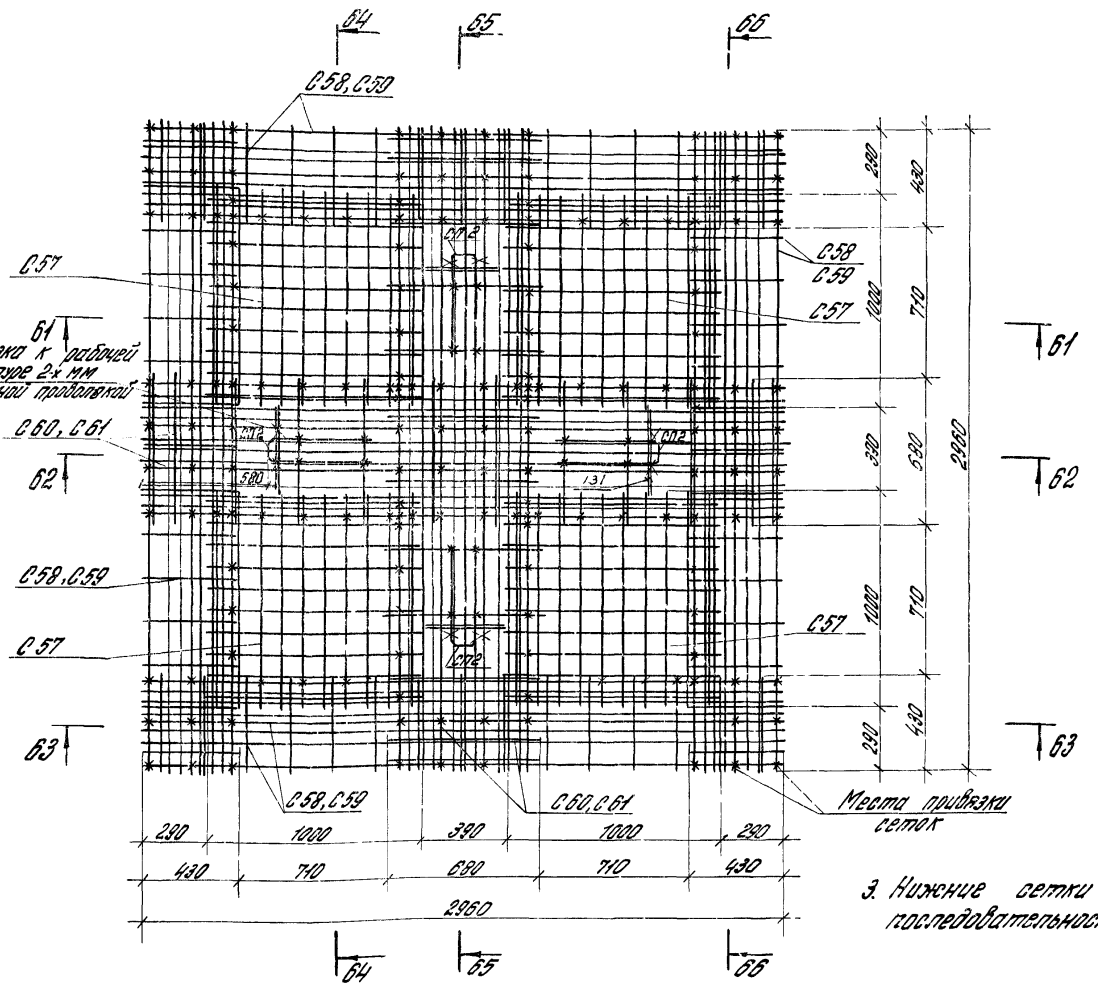

Спецификация марок арматурных изделий и закладных деталей на один пространственный каркас

Марка пространственного каркаса	Марка изделия	Кол. шт	к листа
ПК 110	С57	4	104
	С58	4	
	С60	2	
	С56	2	105
	С64	4	
	СП2	4	108
	М14	12	112
	поз.131	8	89
	Вес – 138,5 кгс		
ПК 111	С57	4	104
	С59	4	
	С61	2	
	С56	2	105
	С64	4	
	СП2	4	108
	М14	12	112
	поз.131	8	89
	Вес – 176,3 кгс		

3. Нижние сетки укладывать в следующей последовательности С57, С60 (С61), С58 (С59).

1. Указания по изготовлению пространственных каркасов даны в пояснительной записке.
2. Настоящий лист рассматривать совместно с листами 87÷90.

ТК 1979	Пролетные плиты ПП1-2-1; ПП1-4-1 Пространственные каркасы ПК 110; ПК 111 План нижних сеток	1.420.1-14 Выпуск 2 Лист 86

Гостроп СССР
ЦНИИПРОМЗДАНИЙ
Москва

Рук. отдел		Выжигин
Гл. инж. пр.		Волков
Рук. группы		Панютина
Ст. инж.		Лобович
Проверил		Ревякина

ПК 110 ; ПК 111
План верхних сеток

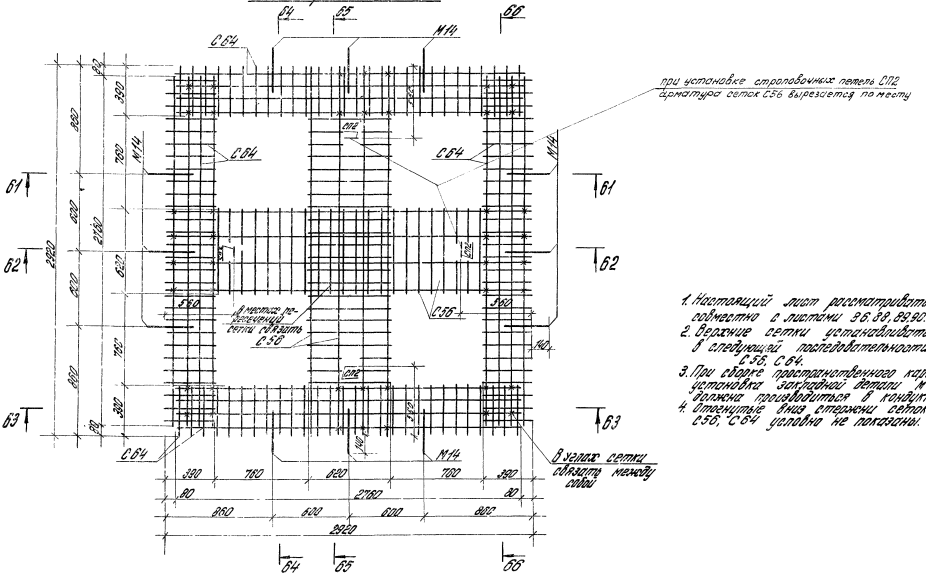

1. Настоящий лист рассматривать совместно с листами 86.88, 89.90.
2. Верхние сетки устанавливать в следующей последовательности: С56, С64.
3. При сборке пространственного каркаса установка закладной детали М14 должна производиться в кондукторе.
4. Отогнутые вниз стержни сеток С56, С64 условно не показаны.

ТК 1979	Пролетные плиты ПП1-2-1 ; ПП1-4-1. Пространственные каркасы ПК110, ПК111 План верхних сеток.	1.420.1-14 выпуск 2	
		Лист	87

Проверил Дебелина

Москва

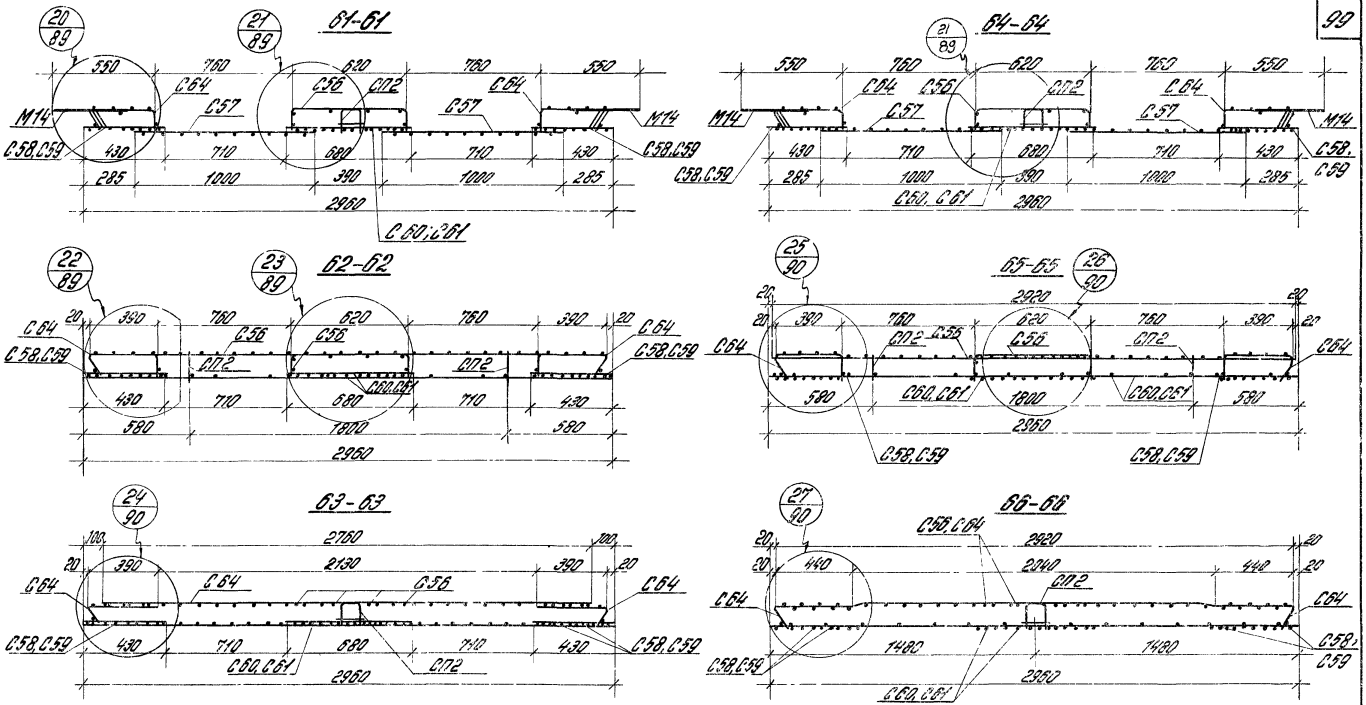

1. Настоящий лист рассматривать совместно с листами 86÷90
2. Указания по изготовлению пространственных каркасов даны в пояснительной записке.

ТК 1979	Пролетные плиты ПП1-2-1, ПП1-4-1. Пространственные каркасы ПК110, ПК111 Разрезы 61-61 ÷ 66-66	1.420.1-14 Выпуск 2	
		Лист	88

Госстрой СССР
ЦНИИПРОМЗДАНИЙ
Москва

Зав. отд-т
Зав. инж-та
Рук. группы
Ст. инж.
Проверил

Бывшегин
Бойкоф
Ланкотина
Лобович
Ревякина

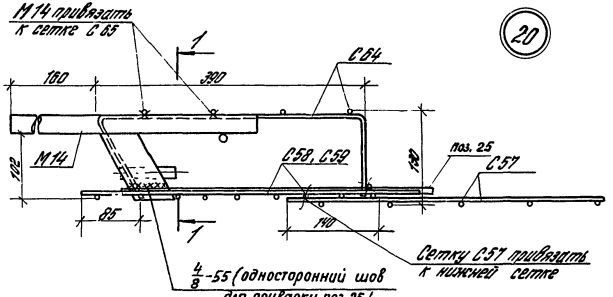

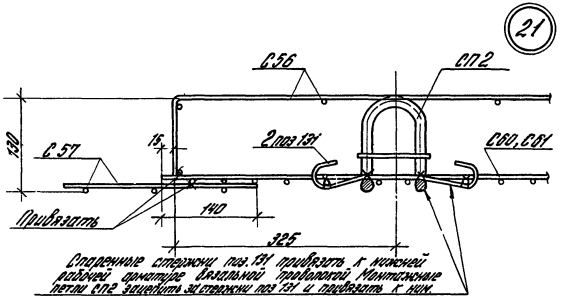

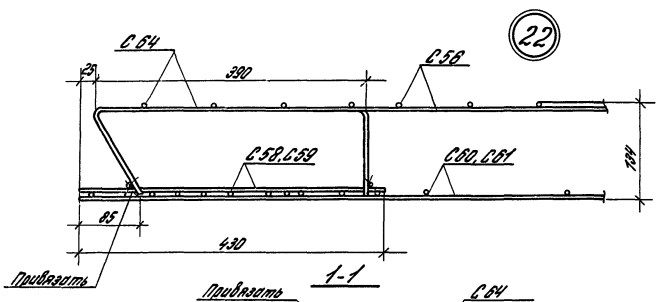

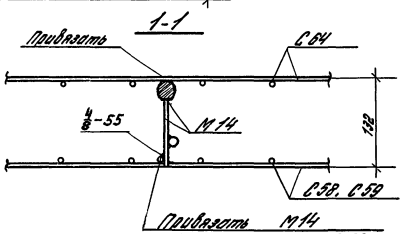

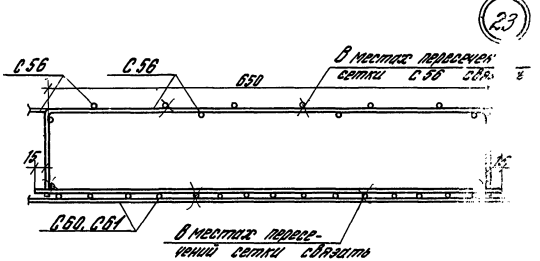

Маркировка узлов дана на листе 88.

ТК 1979	Пролетные плиты ПП1-2-1, ПП1-4-1. Пространственные каркасы. Узлы 20÷23.	1.420.1-14 Выпуск 2	
		Лист	89

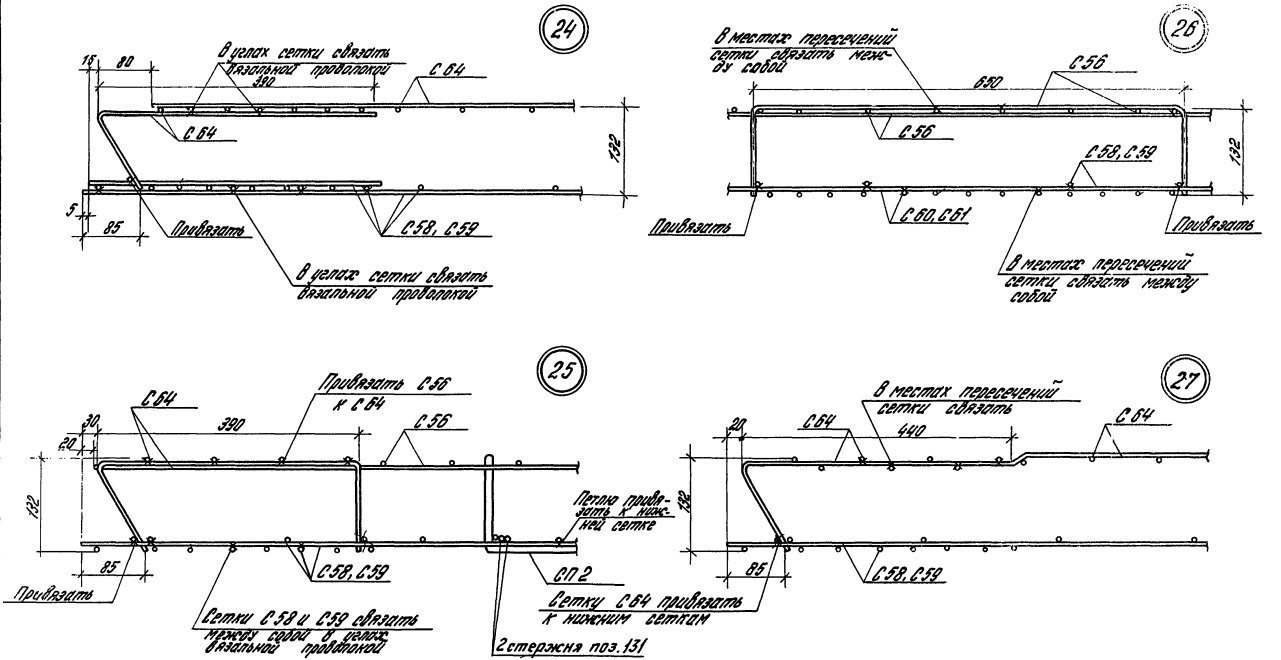

Маркировка узлов дана на листе 88

ТК 1979	Пролетные плиты ПП1-2-1, ПП1-4-1. Пространственные каркасы. Узлы 24÷27	1.420.1-14 Выпуск 2	
		Лист	90

Госстрой СССР ЦНИИПРОМЗДАНИЙ Москва

Рук. отдела Д. инж. пр. Ст. инж. Проверил — Гликов, Пономарев, Лобович, Чеснов

16949 102

С1

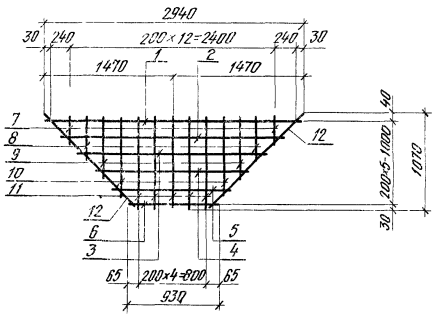

С2

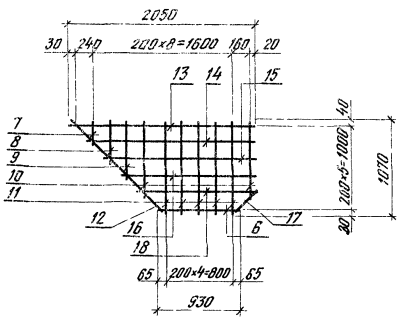

Спецификация стали на одно арматурное изделие

Марка изделия	№ поз.	Ф мм	Длина мм	Кол. шт.	Вес кг
С1	1	4ВрI	2940	1	3,3
	2	4ВрI	2520	1	
	3	4ВрI	2120	1	
	4	4ВрI	1700	1	
	5	4ВрI	1300	1	
	6	4ВрI	930	1	
	7	4ВрI	290	2	
	8	4ВрI	490	2	
	9	4ВрI	690	2	
	10	4ВрI	890	2	
	11	4ВрI	1070	5	
	12	8АIII	1530	2	

Марка изделия	№ поз.	Ф мм	Длина мм	Кол. шт.	Вес кг
С2	6	4ВрI	930	1	2,4
	7	4ВрI	290	1	
	8	4ВрI	490	1	
	9	4ВрI	690	1	
	10	4ВрI	890	2	
	11	4ВрI	1070	5	
	12	8АIII	1530	1	
	13	4ВрI	2050	1	
	14	4ВрI	1840	1	
	15	4ВрI	1640	1	
	16	4ВрI	1440	1	
	17	8АIII	360	1	
	18	4ВрI	1240	1	

1. Сетки изготовлять при помощи контактной точечной электросварки в соответствии с требованиями ГОСТ 10922-75 „Арматурные и закладные детали сварные для железобетонных конструкций. Технические требования и методы испытаний."
2. Все размеры даны в осях стержней.

ТК 1979	Сетки С1, С2	1.420.1-14 Выпуск 2
		Лист 91

Типовой проект Москва

16940 103

С3

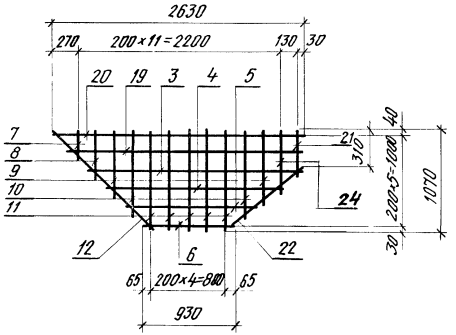

С4

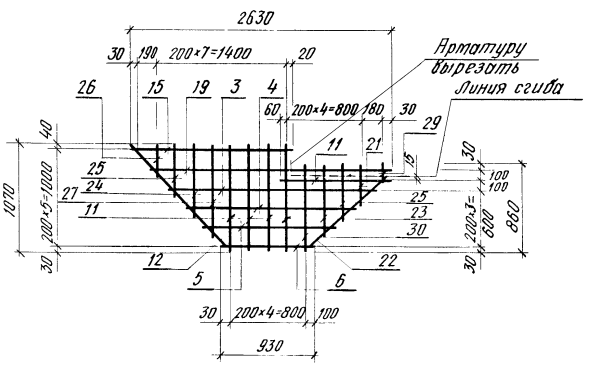

Спецификация стали на одно арматурное изделие

Марка изделия	№ поз.	Ф мм	Длина мм	Кол. шт.	Вес издел. кг
С3	3	4BpI	2120	1	3,0
	4	4BpI	1700	1	
	5	4BpI	1300	1	
	6	4BpI	930	1	
	7	4BpI	290	1	
	8	4BpI	490	1	
	9	4BpI	690	2	
	10	4BpI	890	2	
	11	4BpI	1070	5	
	12	8AIII	1530	1	
	19	4BpI	2420	1	
	20	4BpI	2630	1	
	21	4BpI	370	1	
	22	8AIII	1100	1	
	24	4BpI	640	1	

Марка изделия	№ поз	Ф мм	Длина мм	Кол. шт.	Вес изделия кг
С4	3	4BpI	2120	1	2,9
	4	4BpI	1700	1	
	5	4BpI	1300	1	
	6	4BpI	930	1	
	11	4BpI	1070	5	
	12	8AIII	1530	1	
	15	4BpI	1640	1	
	19	4BpI	2420	1	
	21	4BpI	370	1	
	22	8AIII	1100	1	
	23	4BpI	760	1	
	24	4BpI	640	1	
	25	4BpI	450	2	
	26	4BpI	250	1	
	27	4BpI	840	1	
	29	4BpI	180	1	
	30	4BpI	860	1	

1. Сетки изготовлять при помощи контактной точечной электросварки в соответствии с требованиями ГОСТ 10922-75 „Арматурные и закладные детали сварные для железобетонных конструкций. Технические требования и методы испытаний."
2. Все размеры даны в осях стержней.

ТК 1979	Сетки С3, С4.	1.420.1-14 Выпуск 2
		Лист 92

ЦНИИПромзданий Москва
Инв. № подл. | Подпись и дата | Взам. инв. №
Гл. инженер проекта Сухова
Руководитель группы
Ст. инженер проверил
Разработал

С5

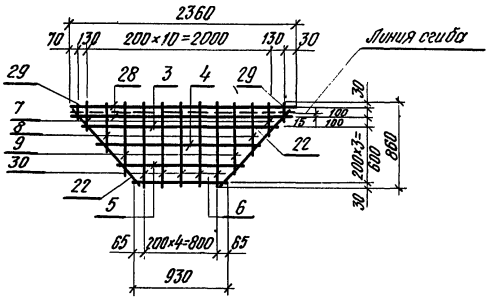

С6

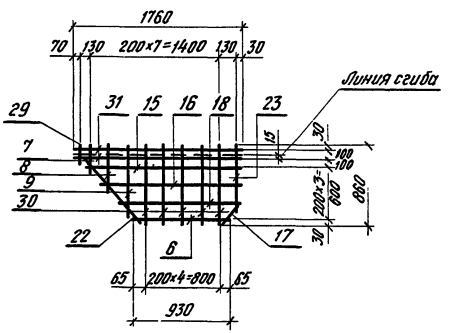

Спецификация стали на одно арматурное изделие

Марка изделия	№ поз.	Ф мм	Длина мм	Кол. шт.	Вес изделия кг
С5	3	4ВрI	2120	1	2,5
	4	4ВрI	1700	1	
	5	4ВрI	1300	1	
	6	4ВрI	930	1	
	7	4ВрI	290	2	
	8	4ВрI	490	2	
	9	4ВрI	690	2	
	22	8АIII	1100	2	
	29	4ВрI	180	2	
	30	4ВрI	860	5	
	28	4ВрI	2360	2	

Марка изделия	№ поз.	Ф мм	Длина мм	Кол. шт.	Вес изделия кг
С6	6	4ВрI	930	1	1,96
	7	4ВрI	290	1	
	8	4ВрI	490	1	
	9	4ВрI	690	1	
	15	4ВрI	1640	1	
	16	4ВрI	1440	1	
	17	8АIII	300	1	
	18	4ВрI	1240	1	
	22	8АIII	1100	1	
	23	4ВрI	760	1	
	29	4ВрI	180	1	
	30	4ВрI	860	5	
	31	4ВрI	1760	2	

1. Сетки изготовлять при помощи контактной точечной электросварки в соответствии с требованиями ГОСТ 10922-75 „Арматурные и закладные детали сварные для железобетонных конструкций. Технические требования и методы испытаний."
2. Все размеры даны в осях стержней.

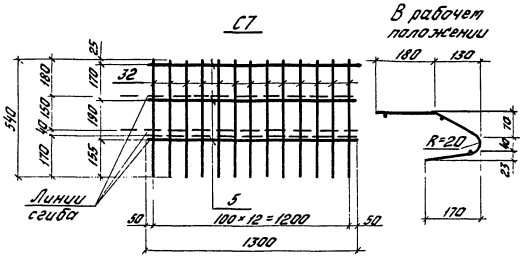

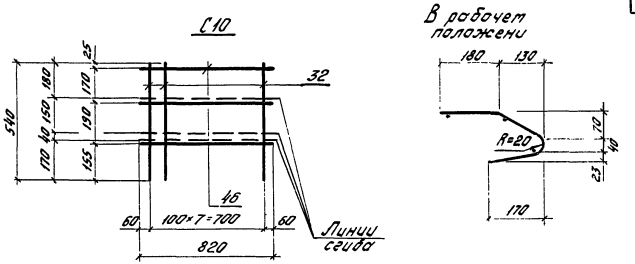

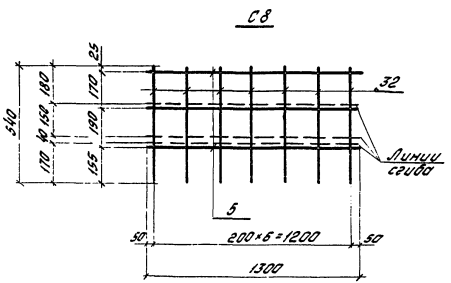

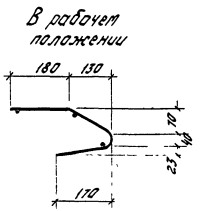

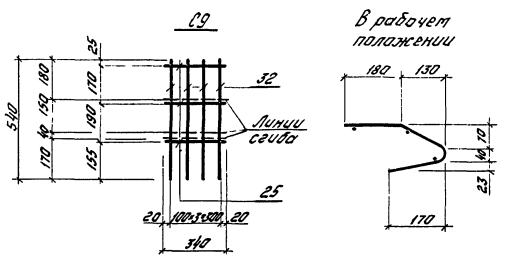

Спецификация стали на одно арматурное изделие

Марка изделия	№ поз.	Ф, мм	Длина мм	Кол. шт.	Вес одного изделия кгс
С7	32	6А III	540	13	1,9
	5	4Вр I	1300	3	
С8	32	6А III	540	7	1,2
	5	4Вр I	1300	3	
С9	32	6А III	540	4	0,7
	25	4Вр I	340	3	
С10	32	6А III	540	8	1,2
	46	4Вр I	820	3	

1. Сетки изготовлять при помощи контактной точечной электросварки в соответствии с требованиями ГОСТ 10922-75 „Арматурные и закладные детали сварые для железобетонных конструкций. Технические требования и методы испытаний."
2. Все размеры даны в осях стержней.

ТК 1979	Сетки С7÷С10	1.420.1-14 Выпуск 2
		Лист 94

Госстрой СССР
ЦНИИПРОМЗДАНИЙ
Москва

Рук. отдела Ул. инж. пр-та Ст. инженер Проверил
Выжигин Волков Герасименко Суровова

С11

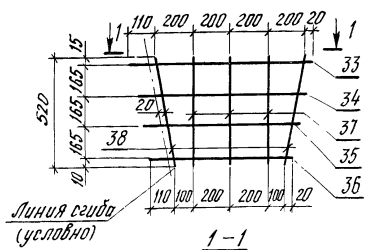

В рабочем положении

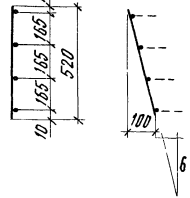

1–1

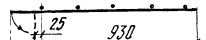

С12

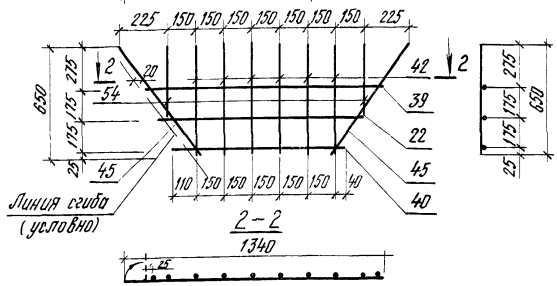

В рабочем положении

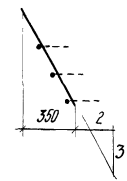

2–2

С13, С13а

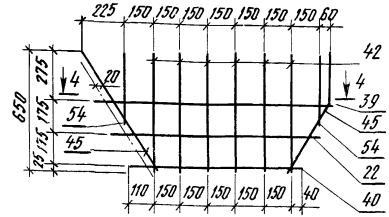

В рабочем положении

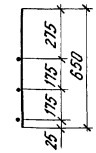

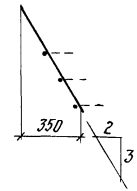

4–4

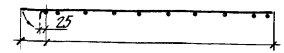

Деталь сгиба горизонтальных стержней

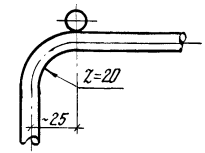

С14

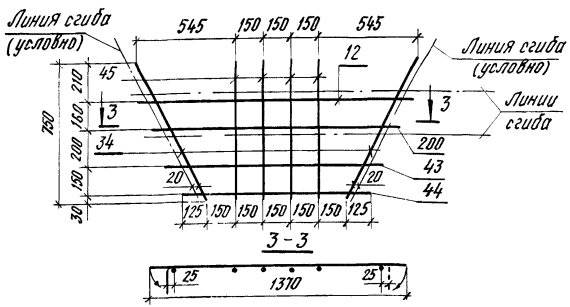

В рабочем положении

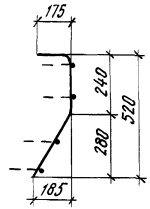

Спецификация стали на одно арматурное изделие

Марка изделия	№ поз.	ϕ мм	Длина мм	Кол. шт.	Вес одного изделия кг
С11	33	8 AIII	930	1	2,3
	34	8 AIII	870	1	
	35	8 AIII	800	1	
	36	8 AIII	750	1	
	37	8 AIII	520	3	
	38	8 AIII	540	2	
С12 С13 С13а	22	8 AIII	1100	1	3,7
	39	8 AIII	1340	1	
	40	8 AIII	900	1	
	42	8 AIII	640	6	
	45	8 AIII	750	2	
	54	8 AIII	400	2	
С14	12	8 AIII	1530	1	3,9
	34	8 AIII	870	2	
	43	8 AIII	1160	1	
	44	8 AIII	1000	1	
	45	8 AIII	750	4	
	200	8 AIII	1370	1	

1. Сетки изготовлять при помощи контактной точечной электросварки в соответствии с требованиями ГОСТ 10922-75
2. Все размеры даны в осях стержней.
3. Сетку С13а изготовлять зеркально сетке С13.

ТК 1979

Сетки С11 ÷ С14

1.420.1-14 Выпуск 2

Лист 95

Гипростроммонтаж г. Москва

Инженер Проверил Хочинова Сухарева

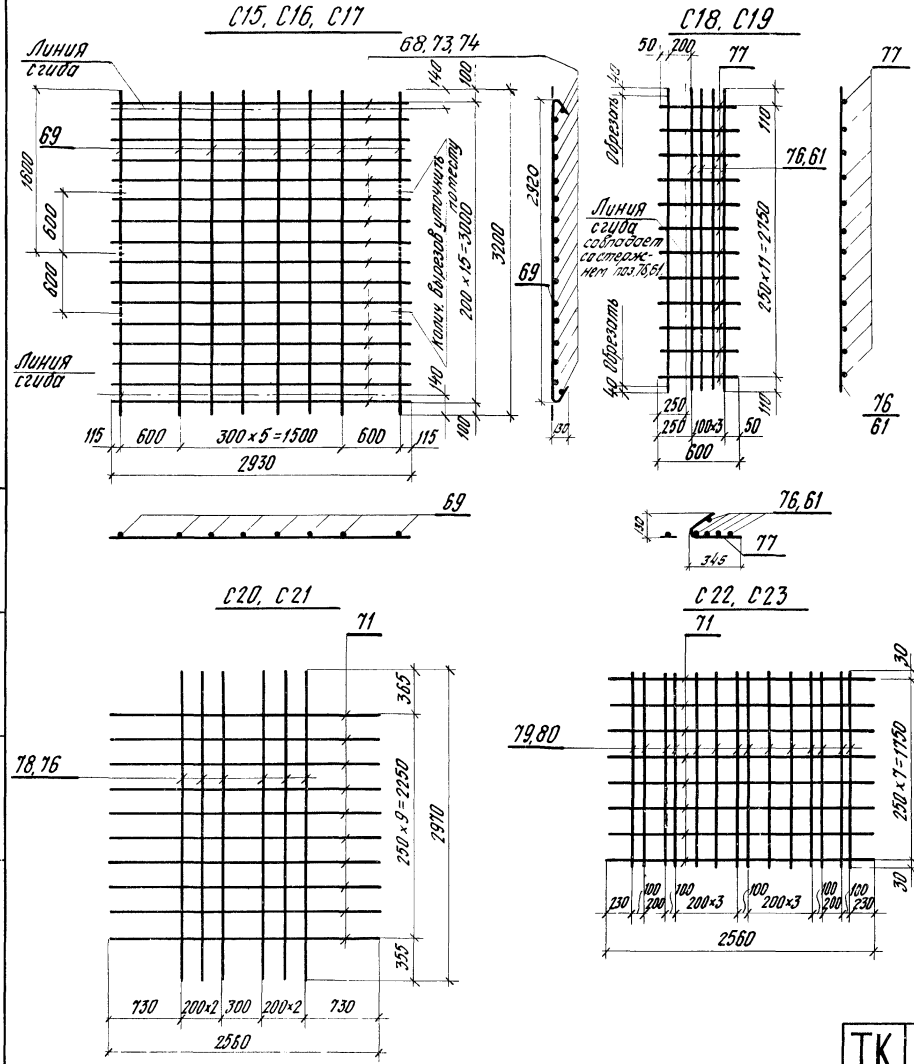

Спецификация стали на одно арматурное изделие

Марка изделия	№ поз.	ф мм	Длина мм	Кол. шт.	Вес одного изделия кг
С15	68	4ВрI	2930	16	6,5
	69	4ВрI	3200	8	
С16	73	6АIII	2930	16	12,7
	69	4ВрI	3200	8	
С17	74	8АIII	2930	16	20,8
	69	4ВрI	3200	8	
С18	76	10АIII	2970	5	9,8
	77	4ВрI	600	12	
С19	61	12АIII	2970	5	13,9
	77	4ВрI	600	12	

Марка изделия	№ поз.	ф мм	Длина мм	Кол. шт.	Вес одного изделия кг
С20	78	8АIII	2970	6	9,3
	71	4ВрI	2560	10	
С21	76	10АIII	2970	6	13,3
	71	4ВрI	2560	10	
С22	79	8АIII	1810	14	11,8
	71	4ВрI	2560	8	
С23	80	10АIII	1810	14	17,5
	71	4ВрI	2560	8	

Угол загиба верхних сеток С15, С16, С17, С24, С27, С28, С31, С34, С40, С42, С43, С44

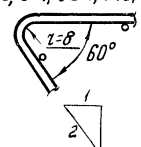

Угол загиба нижних сеток С18, С19, С25

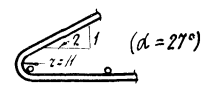

1. Сетки изготавливать при помощи контактной точечной электросварки в соответствии с требованиями ГОСТ 10922-75 „Арматурные изделия и закладные детали сварные для железобетонных конструкций. Технические требования и методы испытаний."
2. Все размеры даны в осях стержней.

ТК 1979	Сетки С15÷С23	1.420.1-14 Выпуск 2	
		Лист	96

Госстрой СССР ЦНИИПРОМЗДАНИЙ г. Москва

Гл. инж. пр. Вдовин
Рук группы Карпов
Ст. инженер Полетаева

16949 108

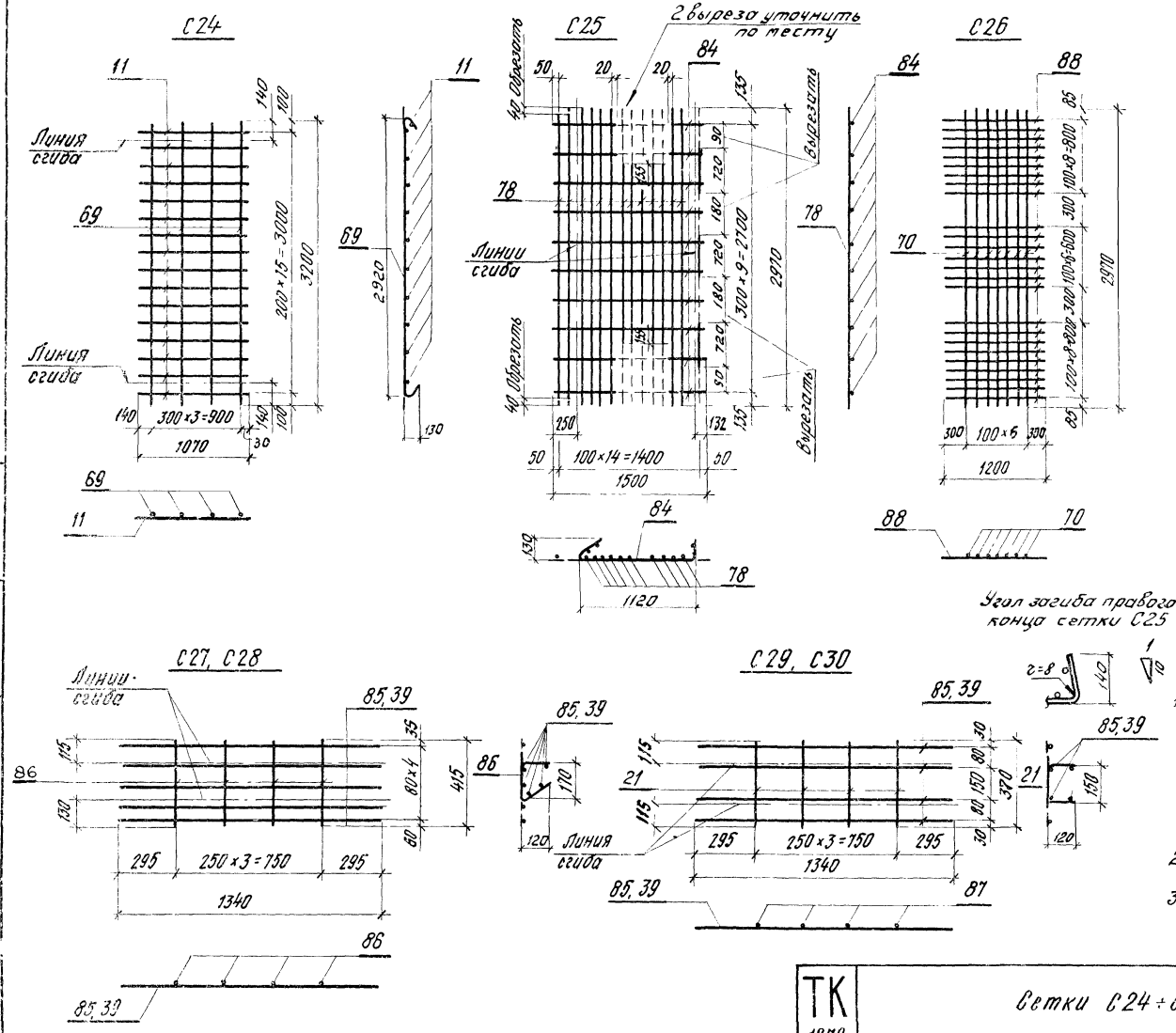

Спецификация стали на одно арматурное изделие

Марка изделия	№ поз.	Ф, мм	Длина мм	Кол шт.	Вес одного изделия кг
С24					2,8
	69	4ВрI	3200	4	
	11	4ВрI	1070	16	
С25	84	4ВрI	1500	10	19,0
	78	8АIII	2970	15	
С26	70	4ВрI	2970	7	6,0
	88	4ВрI	1200	25	
С27	85	6АIII	1340	5	1,7
	86	4ВрI	415	4	
С28	39	8АIII	1340	5	2,8
	86	4ВрI	415	4	
С29	85	6АIII	1340	4	1,4
	21	4ВрI	380	4	
С30	39	8АIII	1340	4	2,3
	21	4ВрI	380	4	

1. Сетки изготавливать при помощи контактной точечной электросварки в соответствии с требованиями ГОСТ 10922-75 „Арматурные изделия и закладные детали сварные для железобетонных конструкций. Технические требования и методы испытаний."
2. Все размеры даны в осях стержней.
3. Углы загиба сеток см на листе 95.

ТК 1979	Сетки С24÷С30	1.420.1-14 Выпуск 2	
		Лист	97

Г. Москва | Гл. инженер | Полетаева

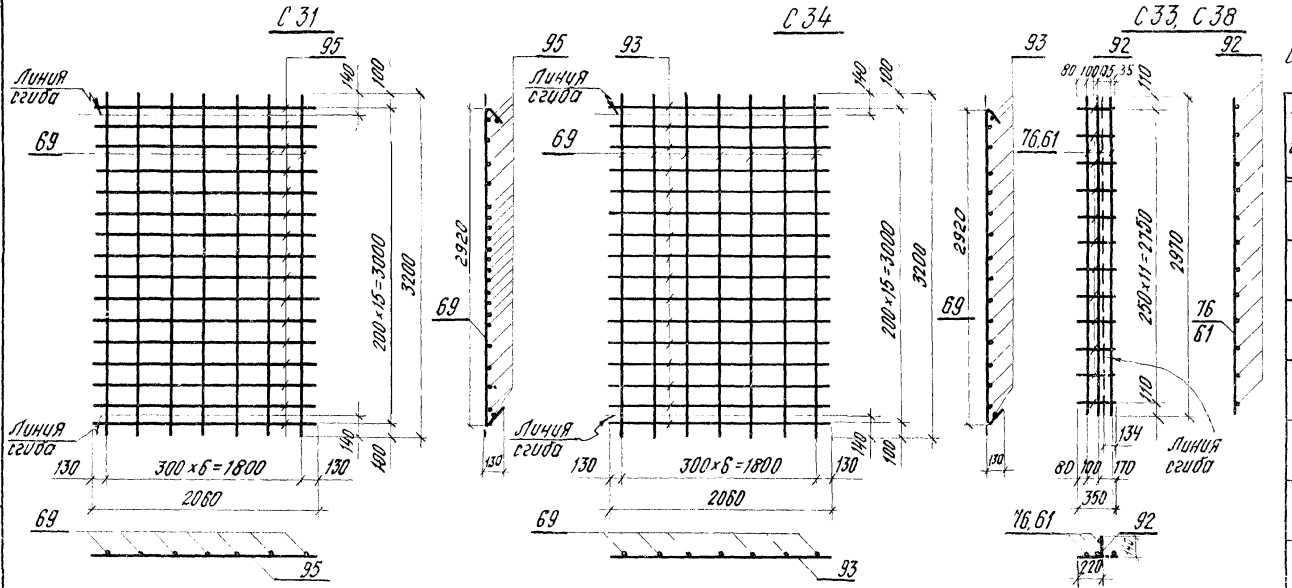

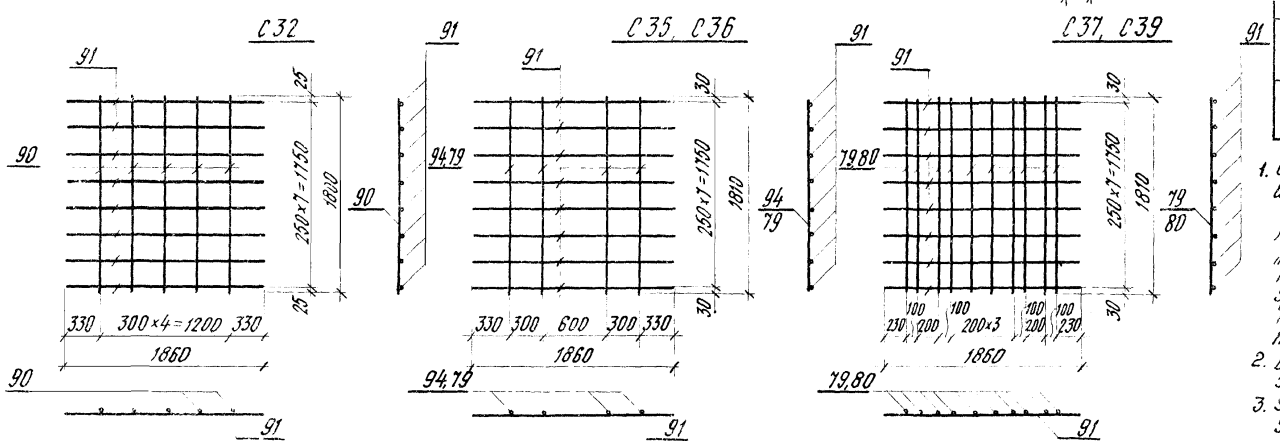

Спецификация стали на одно арматурное изделие

Марка изделия	№ поз	Ø мм	Длина мм	Кол. шт	Вес одного изделия кг
С31	95	4ВрI	2060	16	5,1
	69	4ВрI	3200	7	
С32	90	4ВрI	1800	5	2,4
	91	4ВрI	1860	8	
С33	92	4ВрI	350	12	5,9
	76	10АIII	2970	3	
С34	93	6АIII	2060	16	9,4
	69	4ВрI	3200	7	
С35	94	6АIII	1810	4	3,1
	91	4ВрI	1860	8	
С36	79	8АIII	1810	4	4,3
	91	4ВрI	1860	8	
С37	79	8АIII	1810	10	8,6
	91	4ВрI	1860	8	
С38	92	4ВрI	350	12	8,3
	61	12АIII	2970	3	
С39	80	10АIII	1810	10	12,6
	91	4ВрI	1860	8	

1. Сетки изготавливать при помощи контактной точечной электросварки в соответствии с требованиями ГОСТ 10922-75 „Арматурные изделия и закладные детали сварные для железобетонных конструкций. Технические требования и методы испытаний."
2. Все размеры даны в осях стержней.
3. Углы загиба сеток см. на листе 96.

ЦНИИПРОМЗДАНИЙ
г. Москва
Гипрошахтострой Госстроя СССР
Гипрошахтопроект
Гипрошахтостроймонтаж
Гипрошахтоспецмонтаж

С40

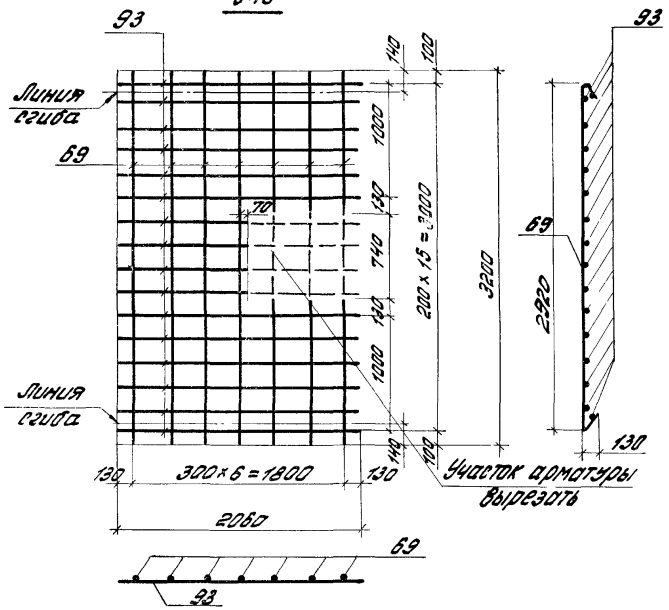

С41

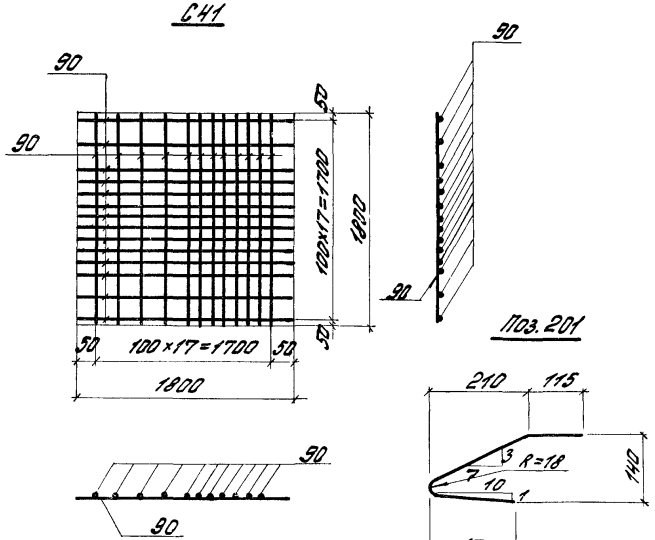

Поз 201

Поз 55

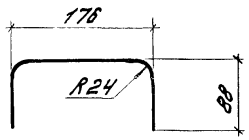

Поз. 57, 59

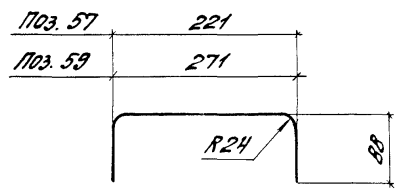

Поз. 184; 185; 186 190; 191; 192

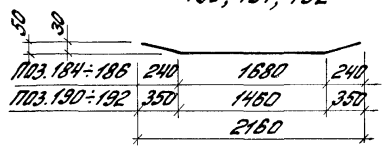

Поз. 187; 188; 189 193; 194; 195

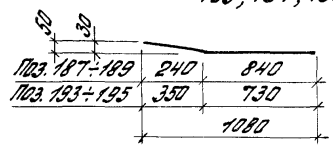

Спецификация стали на одно арматурное изделие

Марка изделия	№ поз.	ф мм	Длина мм	Кол. шт	Вес одного изделия кг
С40	93	8 AIII	2060	16	9,3
	69	4 BpI	3200	7	
С41	90	4 BpI	1800	36	6,0
Отдельные стержни	55	8 AI	340	1	0,13
	57	8 AI	385	1	0,15
	59	8 AI	435	1	0,17
	184	12 AIII	2160	1	1,92
	185	14 AIII	2160	1	2,6
	186	16 AIII	2160	1	3,4
	187	12 AIII	1080	1	1,0
	188	14 AIII	1080	1	1,3
	189	16 AIII	1080	1	1,7
	190	12 AIII	2160	1	1,92
	191	14 AIII	2160	1	2,6
	192	16 AIII	2160	1	3,4
	193	12 AIII	1080	1	1,0
	194	14 AIII	1080	1	1,3
	195	16 AIII	1080	1	1,7
	201	8 AIII	560	1	0,12

1. Сетки изготавливать при помощи контактной электросварки в соответствии с требованиями ГОСТ 10922-75 „Арматурные изделия и закладные детали сварные для железобетонных конструкций. Технические требования и методы испытаний."
2. Все размеры, кроме радиусов гиба, даны в осях стержней.
3. Углы загиба сеток см. на листе 96.

Инв. № подл.

ТК 1979	Сетки С40, С41. Отдельные поз. 55÷59 184÷195	1.420.1-14 Выпуск 2
		Лист 99

С42; С43; С44

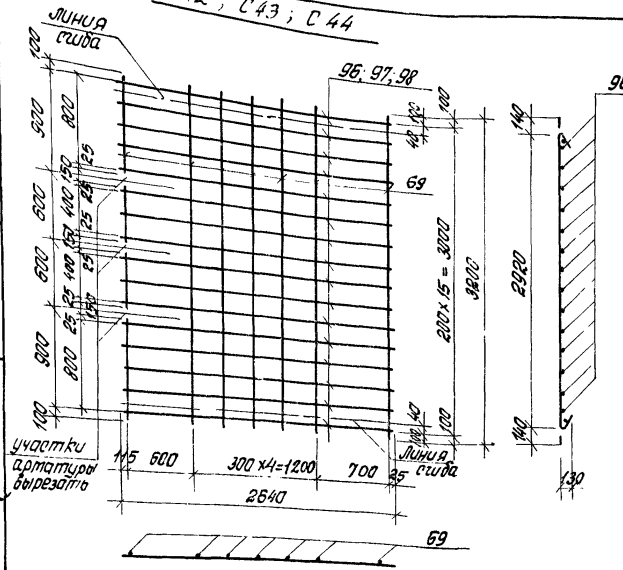

С45; С46

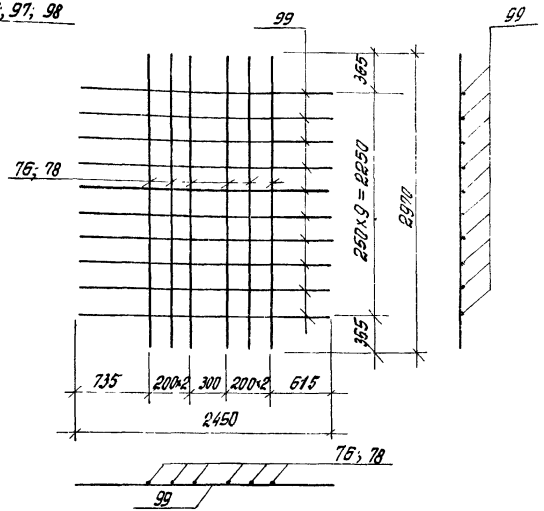

С47; С48

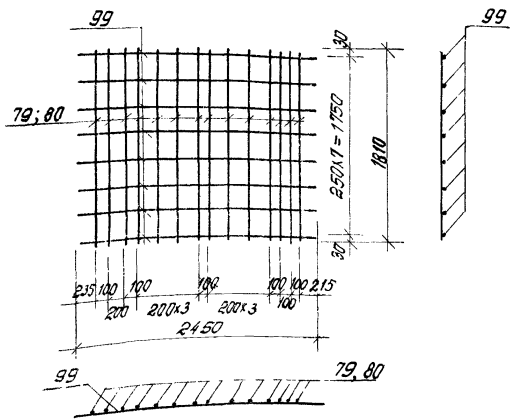

Спецификация стали на одно арматурное изделие

Марка изделия	№ поз.	ф, мм	Длина мм	Кол. шт.	Вес одного изделия кг
С42	96	4ВрI	2640	16	6.4
	69	4ВрI	3200	8	
С43	97	6АIII	2640	16	11.6
	69	4ВрI	3200	8	
С44	98	8АIII	2640	16	18.9
	69	4ВрI	3200	8	
С45	78	8АIII	2970	6	9.5
	99	4ВрI	2450	10	
С46	76	10АIII	2970	6	13.4
	99	4ВрI	2450	10	
С47	79	8АIII	1810	14	11.9
	99	4ВрI	2450	8	
С48	80	10АIII	1810	14	17.6
	99	4ВрI	2450	8	

1. Сетки изготавливать при помощи контактной точечной электросварки в соответствии с требованиями ГОСТ 10922-75 „Арматурные изделия и закладные детали сварные для железобетонных конструкций. Технические требования и методы испытаний."
2. Углы загиба сеток см. на листе 96.
3. Все размеры даны в осях стержней.

ТК 1979

Сетки С42 ÷ С48.

1.420.1-14 Выпуск 2

Лист 100

С49; С51

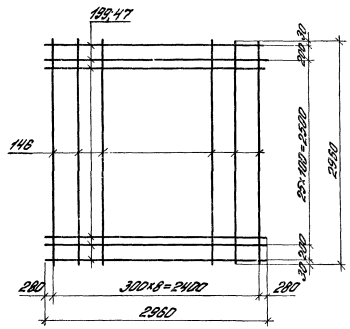
192,47
146
2960
280
300×8=2400
280
2960
30
30
30

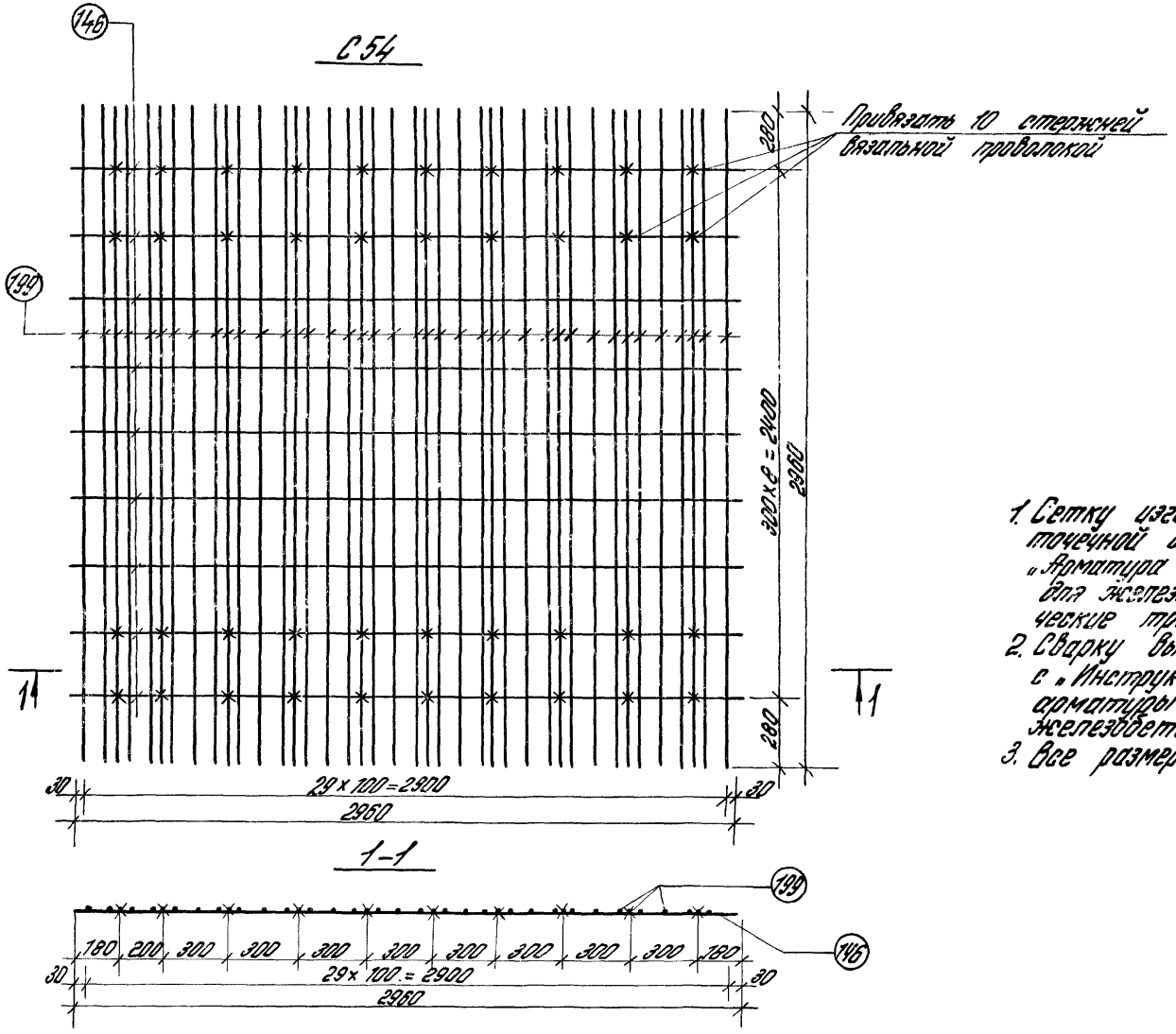

Спецификация стали на одно арматурное изделие

Марка изделия	N поз.	Ф мм	Длина мм	Кол. шт	Вес издел кг
С 54	146	4 Вр I	2960	9	76,0
	199	10 А III	2960	40	

1. Сетку изготовлять при помощи контактной точечной сварки в соответствии с ГОСТ 10922-75 „Арматура и закладные детали сварные для железобетонных конструкций. Технические требования и методы испытаний."
2. Сварку выполнять в соответствии с „Инструкцией по сварке соединений арматуры и закладных деталей железобетонных конструкций" (СН 393-78).
3. Все размеры даны по осям стержней.

Рук. отд. 1		Алексеев
Гл. инж. пр.		Волков
Рук. группы		Панютина
Проверил		Левякина

Госстрой СССР
ЦНИИПРОМЗДАНИЙ
Москва

ТК 1979	Сетка С 54	1.420.1-14 выпуск 2
		Лист 102

С55

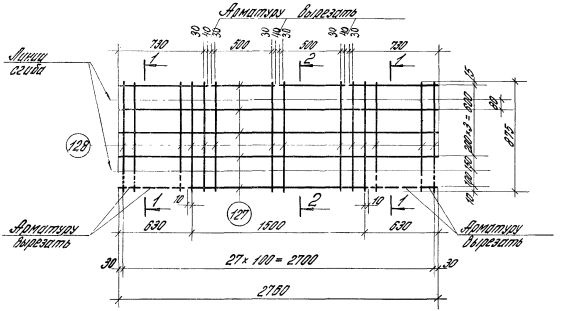

1-1

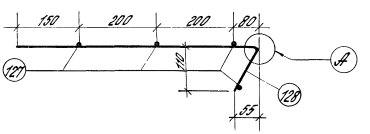

2-2

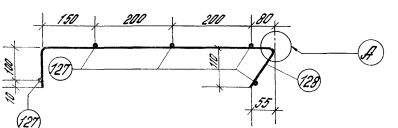

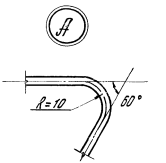

Спецификация стали на одно арматурное изделие

Марка изделия	К поз.	ф мм	Длина мм	Кол. шт	Вес изделия кг
С55	127	4ВрI	2760	5	3,8
	128	4ВрI	875	28	

1. Сетку изготовлять при помощи контактной точечной сварки в соответствии с ГОСТ 10922-75 „Арматура и закладные детали сварные для железобетонных конструкций. Технические требования и методы испытаний."
2. Сборку выполнять в соответствии с „Указаниями по сборке сварной арматуры и закладных деталей железобетонных конструкций" (СН 393-76)
3. Все размеры даны по осям стержней

ТК 1979	Сетка С55	1.420.1-14 Выпуск 2
		Лист 103

Инв. № подл. | Подпись и дата | Взам. инв. № | Инв. № дубл. | Подпись и дата

С57

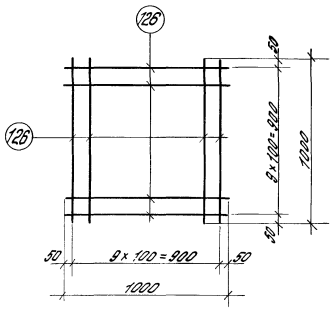

С58, С59

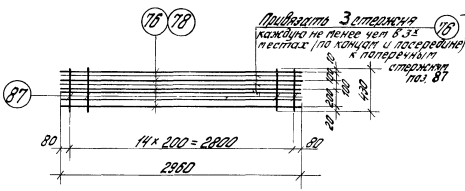

С60, С61

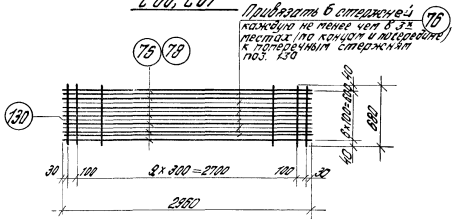

Спецификация стали на одно арматурное изделие

Марка изделия	N поз.	ф мм	Длина мм	Кол. шт	Вес изделия кг
С57	126	4,0 I	1000	20	2,0
С58	78	8 А III	2960	8	10,0
	87	4,0 I	430	15	
С59	76	10 А III	2960	8	14,2
	87	4,0 I	430	15	
С60	78	8 А III	2960	13	16,0
	130	4,0 I	880	12	
С61	76	10 А III	2960	13	24,5
	130	4,0 I	880	12	

1. Сетки изготовлять при помощи контактной точечной сварки в соответствии с ГОСТ 10922-75. „Арматура и закладные детали сварные для железобетонных конструкций. Технические требования и методы испытаний".
2. Сборку выполнять в соответствии с „Указаниями по сборке соединений арматуры и закладных деталей железобетонных конструкций" (СН 393-78)
3. Все размеры даны по осям стержней.

ЦНИИПРОМЗДАНИЙ Госстроя СССР

Гл. инж.	Гольцман	
Рук. сектора	Арбатов	
Нач. отд.	Лопухов	
Инж.	Ушакова	

С56

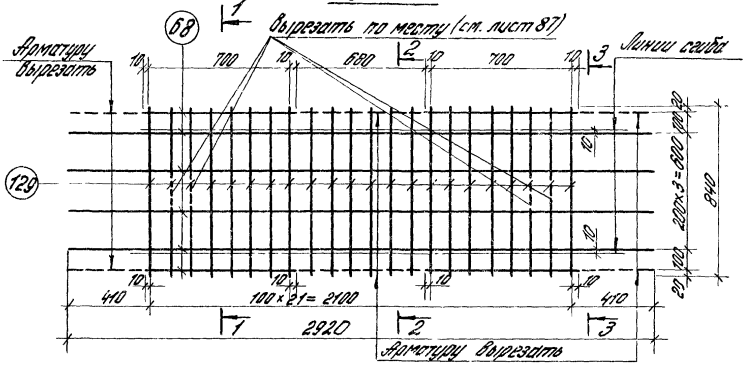

1-1

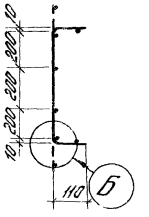

2-2; 3-3

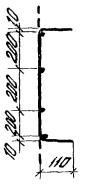



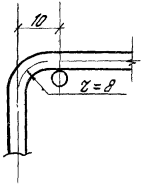

С64

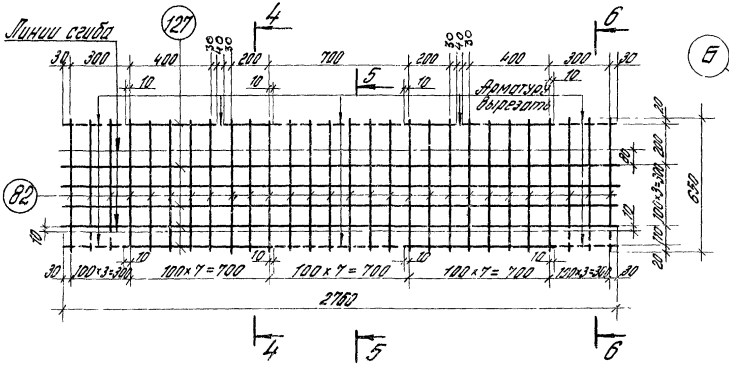

4-4

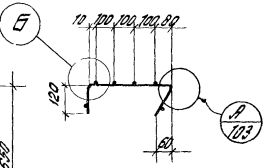

6-6

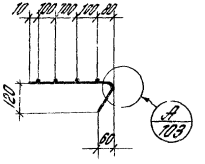

5-5

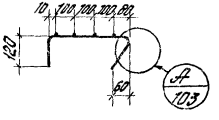

Спецификация стали на одно арматурное изделие

Марка изделия	N поз.	⌀ мм	Длина мм	Кол. шт	Вес изделия кг
С56	68	48вI	2920	6	3,7
	129	48вI	840	22	
С64	82	48вI	650	28	3,5
	127	48вI	2760	6	

1. Сетки изготавлять при помощи контактной точечной сварки в соответствии с ГОСТ 10922-75 „Арматура и закладные детали сварные для железобетонных конструкций. Технические требования и методы испытаний".
2. Сварку выполнять в соответствии с „Указаниями по сварке соединений арматуры и закладных деталей железобетонных конструкций" (СН 393-78).

Инв. № подл. | Подпись и дата | Взам. инв. № | Инв. № дубл. | Подпись и дата

КР1, КР3, КР4, КР7

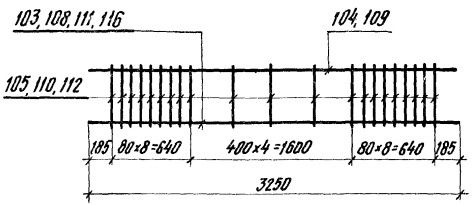

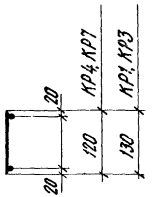

КР2$^{т}_{н}$, КР5$^{т}_{н}$, КР6$^{т}_{н}$

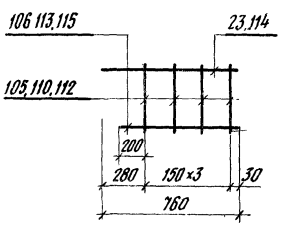

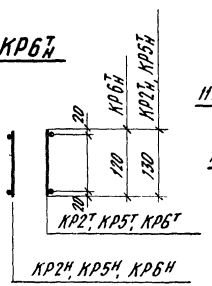

КР8, КР11

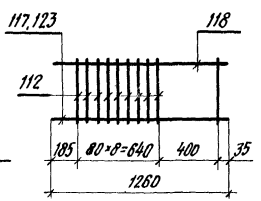

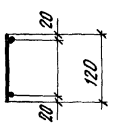

КР9, КР12

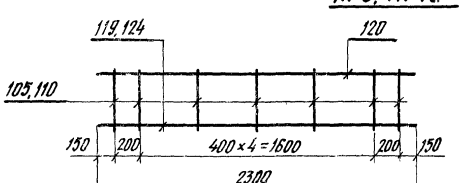

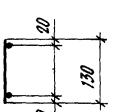

КР10

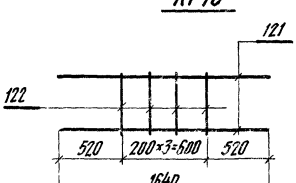

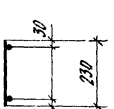

КР13

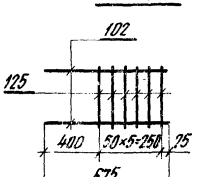

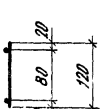

Спецификация стали на одно арматурное изделие

Марка изделия	№ поз.	Ф мм	Длина мм	Кол. шт.	Вес одного изделия кг
КР1	103	12АIII	3250	1	3,5
	104	4ВрI	3250	1	
	105	4ВрI	130	21	
КР2^{т} КР2^{н}	106	10АIII	680	1	0,5
	23	4ВрI	760	1	
	105	4ВрI	130	4	
КР3	108	14АIII	3250	1	5,2
	109	6АIII	3250	1	
	110	6АIII	130	21	
КР4	111	18АIII	3250	1	7,8
	109	6АIII	3250	1	
	112	6АIII	120	21	
КР5^{т} КР5^{н}	113	14АIII	680	1	1,1
	114	6АIII	760	1	
	110	6АIII	130	4	
КР6^{т} КР6^{н}	115	18АIII	680	1	1,6
	114	6АIII	760	1	
	112	6АIII	120	4	

Марка изделия	№ поз.	Ф. мм	Длина мм	Кол. шт.	Вес одного изделия кг
КР7	116	16АIII	3250	1	6,4
	109	6АIII	3250	1	
	112	6АIII	120	21	
КР8	117	16АIII	1260	1	2,5
	118	6АIII	1260	1	
	112	6АIII	120	10	
КР9	119	8АIII	2300	1	1,5
	120	6АIII	2300	1	
	105	4ВрI	130	7	
КР10	121	6АIII	1640	2	0,9
	122	6АIII	230	4	
КР11	123	18АIII	1260	1	3,1
	118	6АIII	1260	1	
	112	6АIII	120	10	
КР12	124	14АIII	2300	1	3,5
	120	6АIII	2300	1	
	110	6АIII	130	7	
КР13	125	8АIII	120	6	2,4
	102	16АIII	675	2	

Гл. инж. пр.	Волков		
Рук. группы	Карпов		
Ст. инженер	Полетаева		

ГОСУДАРСТВЕННЫЙ КОМИТЕТ СССР ПО ДЕЛАМ СТРОИТЕЛЬСТВА
ЦНИИПРОМЗДАНИЙ
г. Москва

ТК 1979

Каркасы КР1 ÷ КР13

1.420.1-14 Выпуск 2

Лист 108

Спецификация стали на одно арматурное изделие

Марка изделия	№ поз.	Ø мм	Длина мм	Кол. шт.	Вес одного изделия кгс
КР14	СП3	—	—	2	3,9
	СП4	—	—	2	
	72	6АIII	200	3	
КР15	СП5	—	—	2	4,5
	СП4	—	—	2	
	72	6АIII	200	3	
КР16	СП5	—	—	2	4,9
	СП6	—	—	2	
	72	6АIII	200	3	
КР17	СП3	—	—	2	2,5
	112	6АIII	120	3	
КР18	СП5	—	—	2	3,1
	112	6АIII	120	3	

КР14, КР15, КР16

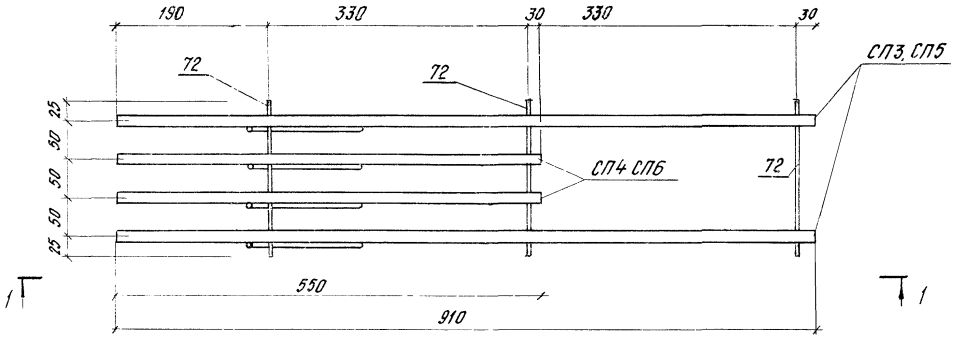

КР17, КР18

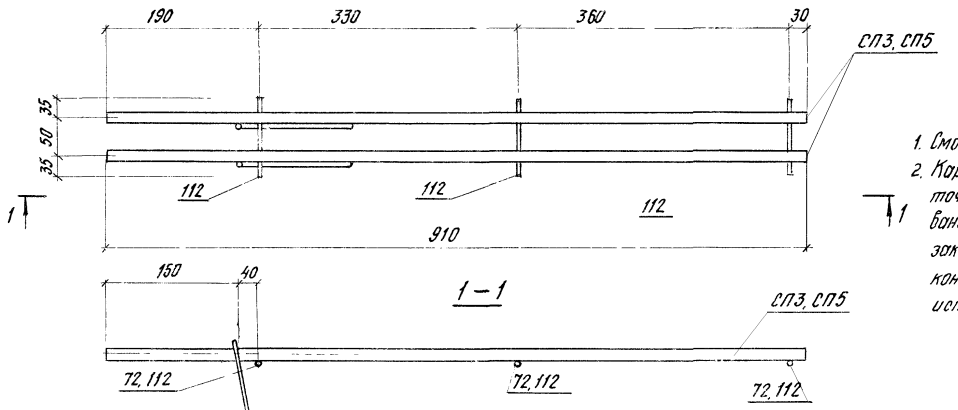

1. Смотреть совместно с листом 108
2. Каркасы изготавливать при помощи контактной точечной электросварки в соответствии с требованиями ГОСТ 10922-75 „Арматурные изделия и закладные детали сварные для железобетонных конструкций. Технические требования и методы испытаний."

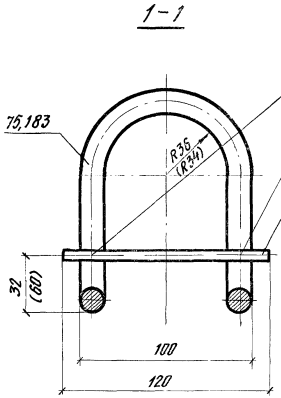

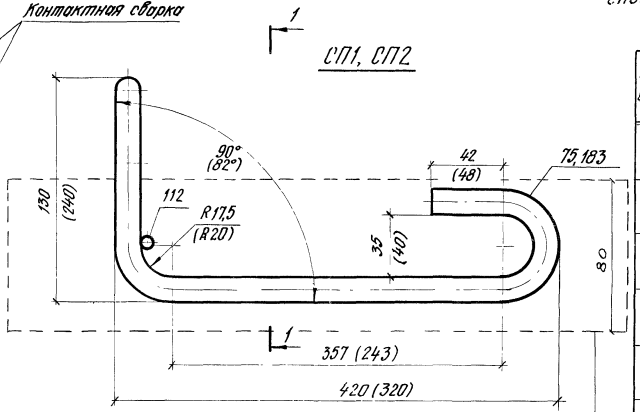

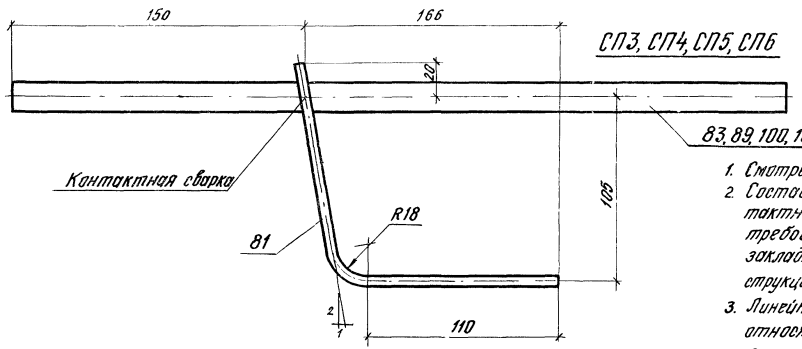

Спецификация стали на одно арматурное изделие

Марка изделия	№ поз.	Ф мм	Длина мм	Кол. шт.	Вес одного изделия кгс
СП2	75	14АI	1290	1	1,6
	112	6АIII	120	1	
СП3	83	14АIII	910	1	1,2
	81	6АIII	260	1	
СП4	89	14АIII	550	1	0,7
	81	6АIII	260	1	
СП5	100	16АIII	910	1	1,5
	81	6АIII	260	1	
СП6	101	16АIII	550	1	0,9
	81	6АIII	260	1	
СП1	183	16АI	1290	1	2,1
	112	6АIII	120	1	

Зона защитного покрытия (только для СП2)

1. Смотреть совместно с листом 107.
2. Составные позиции изготавливать при помощи контактной точечной электросварки в соответствии с требованиями ГОСТ 10922-75 „Арматурные изделия и закладные детали сварные для железобетонных конструкций Технические требования и методы испытаний."
3. Линейные и угловые размеры в круглых скобках относятся к СП1.
4. Зона защитного покрытия (только для СП2) осуществляется оцинковкой сплошным равномерным слоем в соответствии с п. 3.20, СНиП II-28-73.

ТК 1979	Составные позиции СП1÷СП6.	1.420.1-14 Выпуск 2	
		Лист	108

Госстрой СССР
ЦНИИПРОМЗДАНИЙ
Москва
Гл. инж. пр. Выжигин
Вед. инж. Волков
Проверил Карпов
Панютина

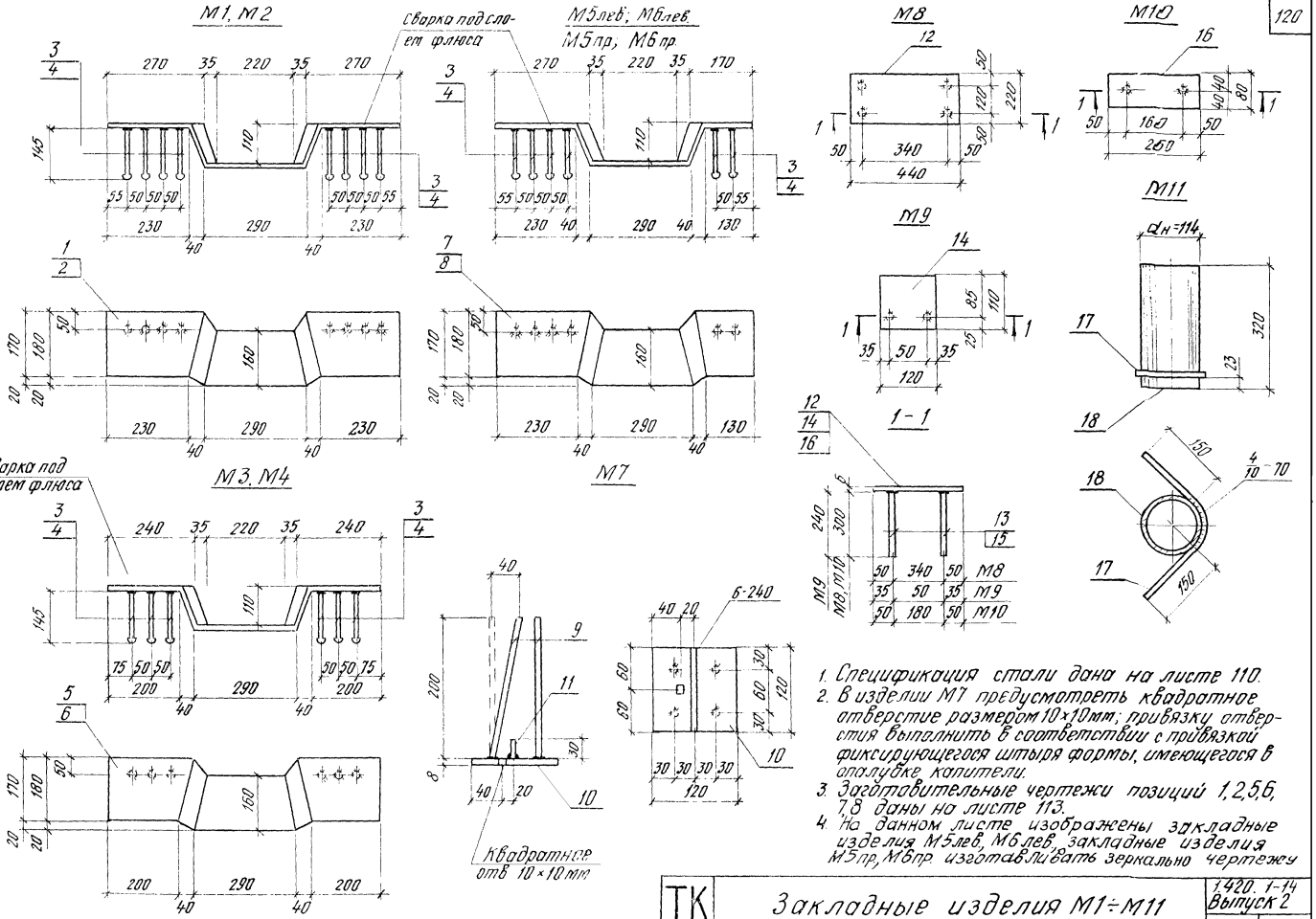

1. Спецификация стали дана на листе 110.
2. В изделии М7 предусмотреть квадратное отверстие размером 10×10мм; привязку отверстия выполнить в соответствии с привязкой фиксирующегося штыря формы, имеющегося в опалубке капители.
3. Заготовительные чертежи позиций 1,2,5,6, 7,8 даны на листе 113.
4. На данном листе изображены закладные изделия М5лев, М6лев, закладные изделия М5пр, М6пр. изготавливать зеркально чертежу

ТК 1979	Закладные изделия М1÷М11	1.420. 1-14 Выпуск 2	
		Лист	109

16349 121

Спецификация стали на одно закладное изделие

Марка элемента	№ поз.	Профиль	Класс стали проката	Длина мм	Кол. шт.	Вес кгс
М1	1	−204×6	С38/23	976	1	8,36
	3	8АIII		165	8	
М2	2	−214×7	С38/23	976	1	10,28
	4	10АIII		170	8	
М3	5	−204×6	С38/23	916	1	7,72
	3	8АIII		165	6	
М4	6	−214×7	С38/23	916	1	9,5
	4	10АIII		170	6	
М5 лев. М5 пр.	7	−204×6	С38/23	876	1	7,42
	3	8АIII		165	6	
М6 лев. М6 пр.	8	−214×7	С38/23	876	1	9,06
	4	10АIII		170	6	

Марка эле-мента	№ поз.	Профиль	Класс стали проката	Длина мм	Кол. шт.	Вес кгс
М7	9	10АIII	С38/23	200	4	1,5
	10	−120×8		120	1	
	11	−120×8		30	1	
М8	12	−220×6	С38/23	440	1	5,4
	13	10АIII		300	4	
М9	14	−120×6	С38/23	110	1	0,8
	15	8АIII		240	2	
М10	16	−80×6	С38/23	260	1	1,4
	13	10АIII		300	2	
М11	17	10АIII		400	1	3,8
	18	Газ. труба оцинк. $d_н$=114		320	1	

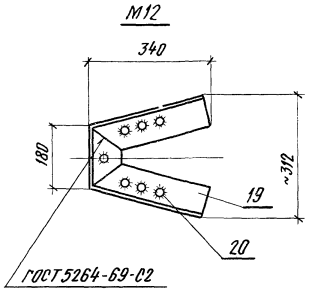

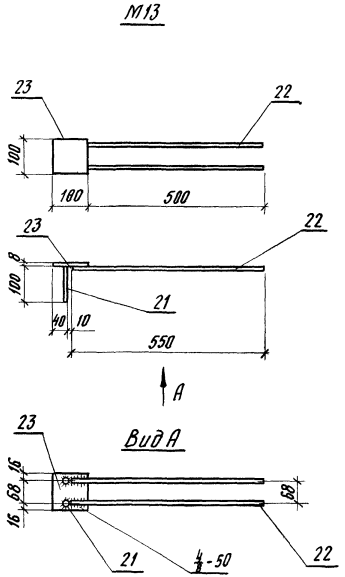

Спецификация стали на одно закладное изделие

Марка изделия	№ поз.	Профиль	Класс стали проката	Длина мм	Кол. шт.	Вес кгс
М12	19	∟90×56×5,5	С38/23	820	1	5,4
	20	ф8АIII		125	7	
М13	21	ф8АIII		100	2	1,4
	22	ф10АIII		550	2	
	23	—100×8	С38/23	100	1	

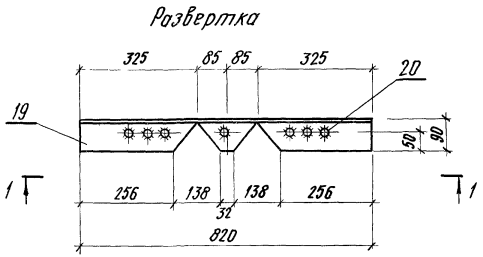

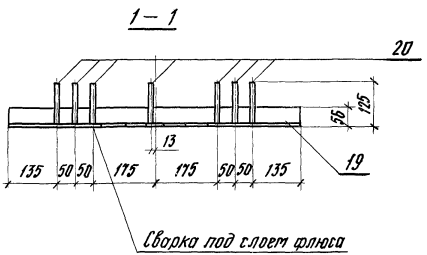

Закладные изделия изготавливать в соответствии с требованиями ГОСТ 10922-75 „Арматурные изделия и закладные детали сварные для железобетонных конструкций. Технические требования и методы испытаний."

ТК 1979	Закладные изделия М12, М13. Спецификация стали на одно закладное изделие.	1.420.1-14 Выпуск 2	
		Лист	111

Гл. инж. пр. Выжигин
Вед. инженер Волков
Проверил Карпов
Панютина

ЦНИИПРОМЗДАНИЙ
Москва

М14

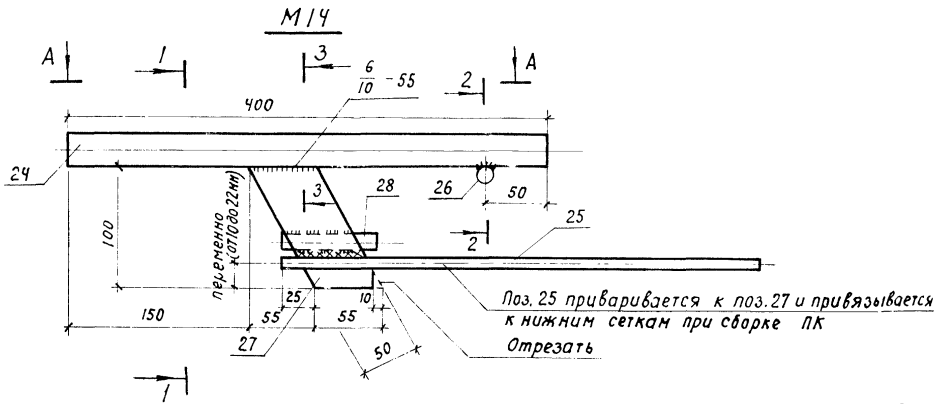

Спецификация стали на одну закладную деталь

Марка элемента	NN поз.	Профиль	Класс стали проката	Длина мм	Кол. шт.	Вес, кг
М14	24	Ф 28 А III		400	1	2,5
	25	Ф 8 А III		450	1	
	26	Ф 16 А III		50	1	
	27	-100×6	С38/23	50	1	
	28	Ф 16 А III		80	1	

Вид А

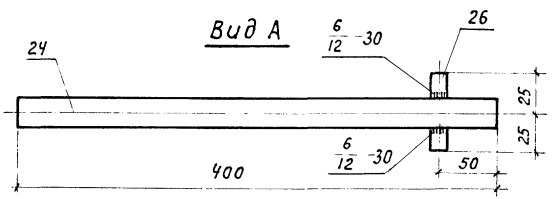

1-1

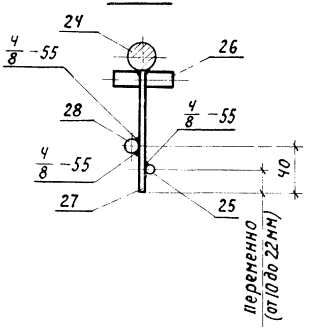

2-2

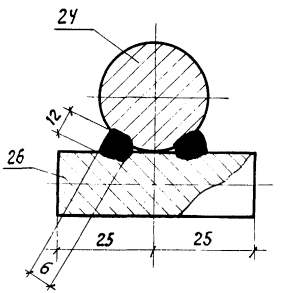

3-3

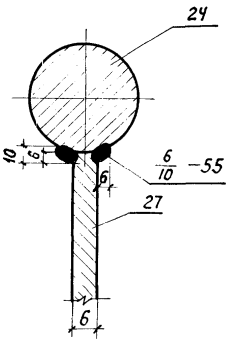

1. Сварку производить электродами типа Э42А, Э46А или Э50А.
2. Закладное изделие М14 в рабочем положении см. листы 85, 89.

ТК 1979	Закладное изделие М14	1.420.1-14 Выпуск 2	
		Лист	112

Госстрой СССР
ЦНИИПРОМЗДАНИЙ
Москва
Рук. отн. К-1
Гл. инж. пр.
Вед. инженер
Проверил
Выж. ...
Волков
Панютина
Карпов

Поз. 1,2,5,6

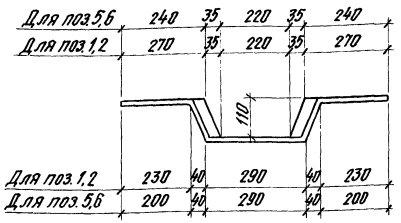

Поз. 7,8

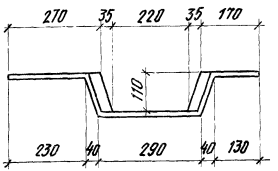

Развертка

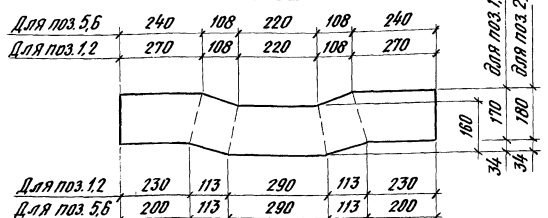

Развертка

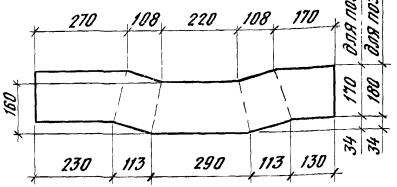

Поз. 138; 141; 147

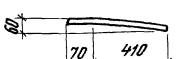

Поз. 3,4

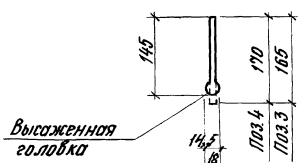

Спецификация стали на одну позицию закладного и арматурного изделия.

№ поз.	Профиль	Класс стали проката	Длина мм	Вес кг
1	−204×6	С38/23	976	7,8
2	−214×7		976	9,4
5	−204×6		916	7,3
6	−214×7		916	8,8
7	−204×6		876	7,0
8	−214×7		876	8,4
138	⌀12AIII		480	0,4
141	⌀14AIII		480	0,6
147	⌀16AIII		480	0,76
3	⌀8AIII		165	0,07
4	⌀10AIII		170	0,11

Инв. № подл. | Подпись и дата | Взам. инв. № | Инв. № дубл. | Подпись и дата | Москва Г-

ТК 1979	Заготовительные чертежи отдельных позиций. Спецификация стали на одну позицию.	1.420.1-14 Выпуск 2
		Лист 113

Спецификация позиций арматурных изделий на альбом

N поз	ф мм	Длина мм	Вес кг	Класс стали прокатн.
1	48ОI	2940	0,3	
2	48ОI	2520	0,23	
3	48ОI	2120	0,2	
4	48ОI	1700	0,16	
5	48ОI	1300	0,12	
6	48ОI	930	0,1	
7	48ОI	290	0,03	
8	48ОI	490	0,04	
9	48ОI	690	0,05	
10	48ОI	890	0,1	
11	48ОI	1070	0,1	
12	8АIII	1530	0,6	
13	48ОI	2050	0,2	
14	48ОI	1840	0,2	
15	48ОI	1640	0,15	
16	48ОI	1440	0,13	
17	8АIII	300	0,12	
18	48ОI	1240	0,1	
19	48ОI	2420	0,22	
20	48ОI	2630	0,24	
21	48ОI	370	0,03	
22	8АIII	1100	0,4	
23	48ОI	760	0,07	
24	48ОI	640	0,06	
25	48ОI	340	0,04	
26	48ОI	250	0,02	
27	48ОI	840	0,1	
28	48ОI	2380	0,21	
29	48ОI	180	0,02	
30	48ОI	860	0,1	

N поз	ф мм	Длина мм	Вес кг	Класс стали прокатн.
31	48ОI	1760	0,16	
32	8АIII	540	0,12	
33	8АIII	930	0,4	
34	8АIII	870	0,3	
35	8АIII	800	0,3	
36	8АIII	730	0,3	
37	8АIII	650	0,2	
38	8АIII	540	0,2	
39	8АIII	1340	0,5	
40	8АIII	900	0,4	
41	8АIII	330	0,1	
42	8АIII	760	0,3	
43	8АIII	1080	0,4	
44	8АIII	870	0,4	
45	8АIII	150	0,3	
46	48ОI	820	0,07	
47	8АIII	2960	1,17	
48	10АIII	900	0,55	
49	12АIII	900	0,8	
50	14АIII	900	1,1	
51	6АIII	600	0,13	
52	8АIII	600	0,24	
53	6АIII	400	0,1	
54	8АIII	400	0,16	
55	8АI	340	0,13	
56	48ОI	380	0,04	
57	8АI	385	0,15	
58	48ОI	410	0,04	
59	8АI	435	0,17	
60	8АIII	2950	1,165	

N поз	ф мм	Длина мм	Вес кг	Класс стали прокатн.
61	12АIII	2970	2,64	
62	16АIII	2970	4,7	
63	20АIII	2970	7,3	
64	22АIII	2950	8,85	
65	25АIII	2960	11,4	
66	14АIII	2970	3,6	
67	8АIII	2060	0,82	
68	48ОI	2930	0,270	
69	48ОI	3200	0,295	
70	48ОI	2970	0,27	
71	48ОI	2580	0,236	
72	6АIII	200	0,04	
73	6АIII	2930	0,65	
74	8АIII	2930	1,16	
75	14АI	1390	1,55	
76	10АIII	2970	1,83	
77	48ОI	800	0,05	
78	8АIII	2970	1,17	
79	8АIII	1810	0,7	
80	10АIII	1810	1,1	
81	6АIII	260	0,06	
82	48ОI	650	0,06	
83	14АIII	910	1,10	
84	48ОI	1500	0,14	
85	6АIII	1340	0,3	
86	48ОI	415	0,04	
87	48ОI	430	0,04	
88	48ОI	1200	0,11	
89	14АIII	550	0,66	
90	48ОI	1800	0,16	

N поз	ф мм	Длина мм	Вес кг	Класс стали прокатн.
91	48ОI	1850	0,17	
92	48ОI	350	0,03	
93	6АIII	2060	0,46	
94	6АIII	1810	0,4	
95	48ОI	2050	0,2	
96	48ОI	2640	0,24	
97	6АIII	2640	0,58	
98	8АIII	2640	1,04	
99	48ОI	2450	0,23	
100	16АIII	910	1,44	
101	16АIII	550	0,9	
102	16АIII	675	1,1	
103	12АIII	3250	2,90	
104	48ОI	3250	0,300	
105	48ОI	130	0,01	
106	10АIII	680	0,42	
108	14АIII	3250	3,83	
109	6АIII	3250	0,7	
110	6АIII	130	0,03	
111	18АIII	3250	6,5	
112	6АIII	120	0,03	
113	14АIII	680	0,8	
114	6АIII	760	0,17	
115	18АIII	680	1,4	
116	18АIII	3250	5,13	
117	18АIII	1260	2,0	
118	6АIII	1260	0,3	
119	8АIII	2300	0,91	
120	8АIII	2300	0,5	

Типовой проект 1-ая очередь 1-ый пусковой комплекс 2-ой пусковой комплекс
ЦНИИПРОМЗДАНИЙ Госстроя СССР
Москва
Разраб. Гайнанова
Гл. инж. пр. Гайнанова
Гл. спец. Гайнанова
Гл. инж. Гайнанова

ТК 1979

Спецификация позиций арматурных изделий на альбом

1.420.1-14 Выпуск 2

Лист 114

16949 125

Спецификация позиций арматурных изделий на альбом

N поз.	Ф мм	Длина мм	Вес кгс	Класс стали проката
121	6АIII	1640	0,36	
122	6АIII	230	0,05	
123	18АIII	1260	2,52	
124	14АIII	2300	2,8	
125	8АIII	120	0,05	
126	4ВрI	1000	0,09	
127	4ВрI	2760	0,25	
128	4ВрI	910	0,1	
129	4ВрI	870	0,1	
130	4ВрI	700	0,06	
131	8АI	700	0,27	
132	8АI	500	0,2	
133	12АIII	1300	1,15	
134	14АIII	1300	1,6	
135	8АI	250	0,1	
136	10АIII	2720	1,68	
137	10АIII	1060	0,7	
138	12АIII	480	0,4	
139	12АIII	2720	2,4	
140	12АIII	1060	0,9	
141	14АIII	480	0,6	
142	14АIII	2720	3,3	
143	14АIII	1060	1,3	
144	16АIII	2740	4,3	
145	16АIII	1070	1,7	
146	4ВрI	2960	0,27	
147	16АIII	480	0,76	
148	10АIII	2825	1,7	
149	8АI	820	0,3	
150	12АIII	2825	2,5	

N поз.	Ф мм	Длина мм	Вес кгс	Класс стали проката
151	14АIII	2825	3,4	
152	16АIII	2835	4,5	
153	8АI	770	0,3	
154	10АIII	1955	1,2	
155	12АIII	1955	1,7	
156	14АIII	1955	2,4	
157	16АIII	1955	3,1	
158	10АIII	875	0,54	
159	12АIII	875	0,8	
160	14АIII	875	1,1	
161	16АIII	885	1,4	
162	8АI	150	0,06	
163	10АIII	2525	1,56	
164	12АIII	2525	2,24	
165	14АIII	2525	3,05	
166	16АIII	2535	4,0	
167	10АIII	1525	0,94	
168	12АIII	1525	1,35	
169	14АIII	1525	1,85	
170	16АIII	1535	2,42	
171	8АI	670	0,26	
172	8АI	720	0,28	
173	8АI	750	0,3	
174	14АIII	810	1,0	
175	12АIII	1050	0,9	
176	14АIII	1050	1,3	
177	8АIII	1050	0,4	
178	16АIII	1050	1,6	
179	10АI	150	0,1	
180	18АIII	1050	2,1	

N поз.	Ф мм	Длина мм	Вес кгс	Класс стали проката
181	18АIII	880	1,8	
182	18АIII	810	1,6	
183	16АI	1290	2,0	
184	12АIII	2160	1,92	
185	14АIII	2160	2,6	
186	16АIII	2160	3,4	
187	12АIII	1080	1,0	
188	14АIII	1080	1,3	
189	16АIII	1080	1,7	
190	12АIII	2160	1,92	
191	14АIII	2160	2,6	
192	16АIII	2160	3,4	
193	12АIII	1080	1,0	
194	14АIII	1080	1,3	
195	16АIII	1080	1,7	
196	12АIII	1000	0,9	
197	14АIII	1000	1,2	
198	16АIII	1000	1,6	
199	10АIII	2960	1,83	
200	8АIII	1370	0,5	
201	6АIII	560	0,12	

Спецификация позиций закладных изделий на альбом

N поз.	Профиль	Длина мм	Вес кгс	Класс стали проката
1	−204×6	976	7,8	С38/23
2	−214×7	976	9,4	
3	Ф8АIII	165	0,07	
4	Ф10АIII	170	0,11	
5 пр. лев.	−204×6	916	7,3	С38/23
6 пр. лев.	−214×7	916	8,8	
7	−204×6	876	7,0	
8	−214×7	876	8,4	
9	Ф10АIII	200	0,1	
10	−120×8	120	0,9	С38/23
11	−120×8	30	0,2	
12	−220×6	440	4,6	
13	Ф10АIII	300	0,2	
14	−120×6	110	0,6	С38/23
15	Ф8АIII	240	0,1	
16	−80×6	260	1,0	С38/23
17	Ф10АIII	400	0,3	
18	Труба 114×4,0×320 по ГОСТ 10704-76	320	3,5	С38/23
19	L90×56×5,5	820	5,05	С38/23
20	Ф8АIII	125	0,05	
21	Ф8АIII	100	0,04	
22	Ф10АIII	550	0,34	
23	−100×8	100	0,63	С38/23
24	Ф28АIII	400	1,93	
25	Ф8АIII	220	0,1	
26	Ф16АIII	50	0,08	
27	−100×6	50	0,23	С38/23
28	Ф16АIII	80	0,12	

ТК 1979	Спецификация позиций арматурных изделий на альбом	1.420.1-14 Выпуск 2	
		Лист	115

16949 127

Выборка стали на одну капитель, кг

Марка элемента	Арматурные изделия																Закладные изделия										Всего
	ГОСТ 5781-75 Класса AI				ГОСТ 5781-75 / ГОСТ 5.1459-72* Класса AIII								ТУ 14-4-659-75 Класса Bp I		Итого		Сталь ГОСТ 380-71* Класса С38/23				ГОСТ 5781-75 / ГОСТ 5.1459-72* Класса AIII				Итого		
	Ф, мм				Ф, мм												δ, мм				Ф, мм						
	8	10	16	Итого	6	8	10	12	14	16	18	Итого	4	Итого			6	7	8	Итого	6	8	10	Итого			
КП1-1	4,8		8,1	12,9	10,8	27,2	71,8	44,0	20,8			174,6	10,8	10,8	198,3		67,2		4,4	71,6		6,0	1,6	7,6	79,2		277,5
КП1-2	4,8		8,1	12,9	10,8	27,2	4,4	138,8	20,8			202,0	10,8	10,8	225,7		67,2		4,4	71,6		6,0	1,6	7,6	79,2		304,9
КП1-3	4,8		8,1	12,9	13,6	33,6	4,4		193,8			245,4	10,8	10,8	269,1		67,2		4,4	71,6		6,0	1,6	7,6	79,2		348,3
КП1-4	4,8		8,1	12,9	13,6	27,2		20,8	193,8			255,4	10,8	10,8	279,1		67,2		4,4	71,6		6,0	1,6	7,6	79,2		358,3
КП1-5	4,8		8,1	12,9	12,2	36,1		6,4	20,8	225,0		300,5	10,8	10,8	324,2		4,8	75,2	4,4	84,4		1,6	8,8	10,4	94,8		419,0
КП1-6	4,8		8,1	12,9	12,2	29,7			8,8	276,2		326,9	10,8	10,8	350,6		4,8	75,2	4,4	84,4		1,6	8,8	10,4	94,8		445,4
КП1-1-1	5,2		8,1	13,3	8,8	27,2	71,8	36,8	20,8			165,4	10,2	10,2	188,9		51,6		4,4	56,0		4,9	1,6	6,5	62,5		251,4
КП1-2-1	5,2		8,1	13,3	8,8	27,2	4,4	133,6	20,8			194,8	10,2	10,2	218,3		51,6		4,4	56,0		4,9	1,6	6,5	62,5		280,8
КП1-3-1	5,2		8,1	13,3	10,9	32,0	4,4	3,6	185,4			236,3	10,2	10,2	259,8		51,6		4,4	56,0		4,9	1,6	6,5	62,5		322,3
КП1-4-1	5,2		8,1	13,3	10,9	27,2		20,8	185,4			244,3	10,2	10,2	267,8		51,6		4,4	56,0		4,9	1,6	6,5	62,5		330,3
КП1-5-1	5,2		8,1	13,3	9,5	34,5		10,0	20,8	215,3		290,1	10,2	10,2	313,6		4,8	56,4	4,4	65,6		1,6	7,0	8,6	74,2		387,8
КП1-6-1	5,2		8,1	13,3	9,5	29,7		3,6	14,0	253,7		310,5	10,2	10,2	334,0		4,8	56,4	4,4	65,6		1,6	7,0	8,6	74,2		408,2
КП1-1-2	5,4		8,1	13,5	6,7	27,2	70,3	29,6	20,8			154,6	9,6	9,6	177,7		36,0		4,4	40,4		3,8	1,6	5,4	45,8		223,5
КП1-2-2	5,4		8,1	13,5	6,7	27,2	4,4	126,4	20,8			185,5	9,6	9,6	208,6		36,0		4,4	40,4		3,8	1,6	5,4	45,8		254,4
КП1-3-2	5,4		8,1	13,5	8,1	30,4	4,4	7,2	174,2			224,3	9,6	9,6	247,4		36,0		4,4	40,4		3,8	1,6	5,4	45,8		293,2
КП1-4-2	5,4		8,1	13,5	8,1	27,2		20,8	174,2			230,3	9,6	9,6	253,4		36,0		4,4	40,4		3,8	1,6	5,4	45,8		299,2
КП1-5-2	5,4		8,1	13,5	6,7	32,9		13,6	20,8	201,8		275,8	9,6	9,6	298,9		4,8	37,6	4,4	46,8		1,6	5,2	6,8	53,6		352,5
КП1-6-2	5,4		8,1	13,5	6,7	29,7		7,2	13,2	227,4		290,2	9,6	9,6	313,3		4,8	37,6	4,4	46,8		1,6	5,2	6,8	53,6		366,9

Типовой проект 1980 г.

ЦНИИПРОМЗДАНИЙ
Москва

Гл. инж. пр.
Гл. инженер
Гл. архитектор проекта

Подпись
Горшенина
Суворова

Выборка стали на одну капитель, кг

Марка элемента	Арматурные изделия: ГОСТ 5781-75 класса AI, Ф, мм: 8	10	16		Итого	ГОСТ 5781-75 класса AIII, Ф, мм: 6	8	10	12	14	16	18		Итого	ТУ-14-4-659-75 класса ВрI, Ф, мм: 4	Итого	Итого	Закладные изделия: Сталь ГОСТ 380-71* класса С38/23, δ, мм: 6	7	8		Итого	ГОСТ 5781-75 класса AIII, Ф, мм: 6	8	10		Итого	Итого	Всего
КПК1-1	2,5		8,1		10,6	6,2	25,1	51,6	33,5	5,2		14,4		136,0	6,6	6,6	153,2	54,0		4,4		58,4		5,0	1,6		6,6	65,0	218,2
КПК1-2	2,5		8,1		10,6	6,2	25,1	2,6	102,9	5,2		14,4		156,4	6,6	6,6	173,6	54,0		4,4		58,4		5,0	1,6		6,6	65,0	238,6
КПК1-3	2,5		8,1		10,6	6,9	26,7	2,6	8,1	133,0		14,4		191,7	6,6	6,6	208,9	54,0		4,4		58,4		5,0	1,6		6,6	65,0	273,9
КПК1-4	2,5		8,1		10,6	6,9	25,1	0,4	14,9	133,0		14,4		194,7	6,6	6,6	211,9	54,0		4,4		58,4		5,0	1,6		6,6	65,0	276,9
КПК1-5	2,5		8,1		10,6	6,2	28,0	0,4	3,2	16,2	165,3	14,4		233,7	6,6	6,6	250,9	8,2	55,2	4,4		67,8		2,0	6,6		8,6	76,4	327,3
КПК1-6	2,5		8,1		10,6	6,2	26,4	0,4		15,4	178,1	14,4		240,9	6,6	6,6	258,1	8,2	55,2	4,4		67,8		2,0	6,6		8,6	76,4	334,5
КПК1лев-1-1	3,4		8,1		11,5	5,0	25,1	49,1	30,1	10,4		7,2		126,9	6,4	6,4	144,8	38,9		4,4		43,3		4,1	1,6		5,7	49,0	193,8
КПК1пр-1-1	3,4		8,1		11,5	5,0	25,1	49,1	30,1	10,4		7,2		126,9	6,4	6,4	144,8	38,9		4,4		43,3		4,1	1,6		5,7	49,0	193,8
КПК1лев-2-1	3,4		8,1		11,5	5,0	25,1	2,4	97,4	10,4		7,2		147,5	6,4	6,4	165,4	38,9		4,4		43,3		4,1	1,6		5,7	49,0	214,4
КПК1пр-2-1	3,4		8,1		11,5	5,0	25,1	2,4	97,4	10,4		7,2		147,5	6,4	6,4	165,4	38,9		4,4		43,3		4,1	1,6		5,7	49,0	214,4
КПК1лев-3-1	3,4		8,1		11,5	5,7	25,1	2,4	15,3	124,8		7,2		180,5	6,4	6,4	198,4	38,9		4,4		43,3		4,1	1,6		5,7	49,0	247,4
КПК1пр-3-1	3,4		8,1		11,5	5,7	25,1	2,4	15,3	124,8		7,2		180,5	6,4	6,4	198,4	38,9		4,4		43,3		4,1	1,6		5,7	49,0	247,4
КПК1лев-4-1	3,4		8,1		11,5	5,7	25,1	0,2	18,5	124,8		7,2		181,5	6,4	6,4	199,4	38,9		4,4		43,3		4,1	1,6		5,7	49,0	248,4
КПК1пр-4-1	3,4		8,1		11,5	5,7	25,1	0,2	18,5	124,8		7,2		181,5	6,4	6,4	199,4	38,9		4,4		43,3		4,1	1,6		5,7	49,0	248,4
КПК1лев-5-1	3,4		8,1		11,5	5,0	28,0	0,2	6,8	21,4	148,7	7,2		217,3	6,4	6,4	235,2	8,2	37,0	4,4		49,6		2,0	5,0		7,0	56,6	291,8
КПК1пр-5-1	3,4		8,1		11,5	5,0	28,0	0,2	6,8	21,4	148,7	7,2		217,3	6,4	6,4	235,2	8,2	37,0	4,4		49,6		2,0	5,0		7,0	56,6	291,8
КПК1лев-6-1	3,4		8,1		11,5	5,0	26,4	0,2	3,6	20,6	161,5	7,2		224,5	6,4	6,4	242,4	8,2	37,0	4,4		49,6		2,0	5,0		7,0	56,6	299,0
КПК1пр-6-1	3,4		8,1		11,5	5,0	26,4	0,2	3,6	20,6	161,5	7,2		224,5	6,4	6,4	242,4	8,2	37,0	4,4		49,6		2,0	5,0		7,0	56,6	299,0

Проверил | Гуровова

Москва

ТК 1979 | Выборка стали на одну капитель | 1.420.1-14 Выпуск 2 | Лист 117

16049 129

Выборка стали на одну капитель 8 кг

Марка элемента	Арматурные изделия																		Закладные изделия											Всего
	ГОСТ 5781-75					ГОСТ 5.1459-72*							ТУ 14-4-659-75			Итого			ГОСТ 5781-75		ГОСТ 5.1459-72*		ГОСТ 380-71						Итого	
	Класс А-I					Класс А-III							Класс Вр-I						Класс А-III				Класс С 38/23							
	ф, мм					ф, мм							ф, мм						ф, мм				δ, мм							
	8	10	16		Итого	6	8	10	12	14	16	18		4	5				6	8	10		6	7	8					
КП1-1-3	5,0		8,1		13,1	9,2	28,1	70,3	45,7	20,3	8,4		182,0	10,0		10,0	205,1													
КП1-2-3	5,0		8,1		13,1	9,2	28,1	4,4	140,6	20,3	8,4		211,0	10,0		10,0	234,1													
КП1-3-3	5,0		8,1		13,1	11,7	34,7	4,4		195,9	8,4		255,1	10,0		10,0	278,2													
КП1-4-3	5,0		8,1		13,1	11,6	28,1		21,3	195,9	8,4		265,3	10,0		10,0	288,4													
КП1-5-3	5,0		8,1		13,1	10,5	36,8		6,4	20,3	223,0		307,0	10,0		10,0	330,1													
КП1-6-3	5,0		8,1		13,1	10,5	30,2			8,7	286,0		335,4	10,0		10,0	358,5													
КП1лев-1-4	4,2	0,2	8,1		12,5	9,2	27,5	68,1	38,1	15,2	4,2	7,3	169,6	9,9		9,9	192,0													
КП1пр-1-4	4,2	0,2	8,1		12,5	9,2	27,5	68,1	38,1	15,2	4,2	7,3	169,6	9,9		9,9	192,0													
КП1лев-2-4	4,2	0,2	8,1		12,5	9,2	27,5	4,4	129,8	15,2	4,2	7,3	197,6	9,9		9,9	220,0													
КП1пр-2-4	4,2	0,2	8,1		12,5	9,2	27,5	4,4	129,8	15,2	4,2	7,3	197,6	9,9		9,9	220,0													
КП1лев-3-4	4,2	0,2	8,1		12,5	11,3	32,5	4,4		181,2	4,2	7,3	240,6	9,9		9,9	263,0													
КП1пр-3-4	4,2	0,2	8,1		12,5	11,3	32,5	4,4		181,2	4,2	7,3	240,6	9,9		9,9	263,0													
КП1лев-4-4	4,2	0,2	8,1		12,5	11,3	27,5		17,6	181,2	4,2	7,3	248,8	9,9		9,9	271,2													
КП1пр-4-4	4,2	0,2	8,1		12,5	11,3	27,5		17,6	181,2	4,2	7,3	248,8	9,9		9,9	271,2													
КП1лев-5-4	4,2	0,2	8,1		12,5	10,2	34,6		6,4	15,2	216,1	7,3	289,5	9,9		9,9	311,9													
КП1пр-5-4	4,2	0,2	8,1		12,5	10,2	34,6		6,4	15,2	216,1	7,3	289,5	9,9		9,9	311,9													
КП1лев-6-4	4,2	0,2	8,1		12,5	10,2	29,6			8,7	255,9	7,3	311,4	9,9		9,9	333,8													
КП1пр-6-4	4,2	0,2	8,1		12,5	10,2	29,6			8,7	255,9	7,3	311,4	9,9		9,9	333,8													

Гл. инж. проекта — Волков
Гл. специалист — Сергеева
Нач. отдела — Костоглодов
Руководитель группы — Кулешов
Ст. техник — Кулешова
Техник — Лаврова

Госстрой СССР
ЦНИИПРОМЗДАНИЙ
Москва

ТК 1979	Выборка стали на одну капитель	1.420.1-14 Выпуск 2
		Лист 118

Выборка стали на одну капитель в кг

Марка элемента	Арматурные изделия														Закладные изделия										Итого	Всего
	ГОСТ 5781-75 Класс А-I				ГОСТ 5.1459-72* Класс А-III								ТУ14-4-659-75 Класс Вр-I				ГОСТ 5781-75 Класс А-III				ГОСТ 5.1459-72* Класс А-III				ГОСТ 380-71 Класс С 38/23					
	ф, мм			Итого	ф, мм							Итого	ф, мм		Итого	Итого	ф, мм			Итого	δ, мм			Итого	δ, мм			Итого	Итого	
	8	10	16		6	8	10	12	14	16	18		4	5			6	8	10		6	8	10		6	7	8			
КП2 лев-1	5,4		8,1	13,5	5,4	27,2	64,7	28,5	23,0	4,2		151,1	8,6		8,6	173,2		3,6	1,6	5,2	35,2		4,4					39,6	448	2180
КП2 пр-1	5,4		8,1	13,5	5,4	27,2	64,7	28,5	23,0	4,2		151,1	8,6		8,6	173,2		3,6	1,6	5,2	35,2		4,4					39,6	448	2180
КП2 лев-2	5,4		8,1	13,5	5,4	27,2	4,4	113,4	23,0	4,2		177,6	8,6		8,6	193,7		3,6	1,6	5,2	35,2		4,4					39,6	448	2180
КП2 пр-2	5,4		8,1	13,5	5,4	27,2	4,4	113,4	23,0	4,2		177,6	8,6		8,6	193,7		3,6	1,6	5,2	35,2		4,4					39,6	448	2445
КП2 лев-3	5,4		8,1	13,5	6,6	30,6	4,4	3,7	152,1	4,2		246,8	8,6		8,6	233,7		3,6	1,6	5,2	35,2		4,4					39,6	448	2445
КП2 пр-3	5,4		8,1	13,5	6,6	30,6	4,4	3,7	152,1	4,2		246,8	8,6		8,6	233,7		3,6	1,6	5,2	35,2		4,4					39,6	448	2705
КП2 лев-4	5,4		8,1	13,5	6,6	27,2		17,6	152,1	4,2		277,7	8,6		8,6	239,8		3,6	1,6	5,2	35,2		4,4					39,6	448	2705
КП2 пр-4	5,4		8,1	13,5	6,6	27,2		17,6	152,1	4,2		277,7	8,6		8,6	239,8		3,6	1,6	5,2	35,2		4,4					39,6	448	2846
КП2 лев-5	5,4		8,1	13,5	5,7	32,2		10,1	23,0	186,5		257,5	8,6		8,6	279,6		1,6	5,0	6,6	4,8	36,6	4,4					45,8	524	3320
КП2 пр-5	5,4		8,1	13,5	5,7	32,2		10,1	23,0	186,5		257,5	8,6		8,6	279,6		1,6	5,0	6,6	4,8	36,6	4,4					45,8	524	3320
КП2 лев-6	5,4		8,1	13,5	5,7	28,9		3,7	24,6	213,0		272,9	8,6		8,6	294,9		1,6	5,0	6,6	4,8	36,6	4,4					45,8	524	3473
КП2 пр-6	5,4		8,1	13,5	5,7	28,8		3,7	24,6	213,0		272,8	8,6		8,6	294,9		1,6	5,0	6,6	4,8	36,6	4,4					45,8	524	3473
КПК 2 лев-1	3,3	0,2	8,1	11,6	3,8	25,5	44,9	26,8	12,9	4,2	6,8	124,9	5,6		5,6	142,1		3,0	2,3	5,3	38,1		4,4					42,5	478	1899
КПК 2 пр-1	3,3	0,2	8,1	11,6	3,8	25,5	44,9	26,8	12,9	4,2	6,8	124,9	5,6		5,6	142,1		3,0	2,3	5,3	38,1		4,4					42,5	478	1899
КПК 2 лев-2	3,3	0,2	8,1	11,6	3,8	25,5	2,2	88,3	12,9	4,2	6,8	143,7	5,6		5,6	160,9		3,0	2,3	5,3	38,1		4,4					42,5	478	2087
КПК 2 пр-2	3,3	0,2	8,1	11,6	3,8	25,5	2,2	88,3	12,9	4,2	6,8	143,7	5,6		5,6	160,9		3,0	2,3	5,3	38,1		4,4					42,5	478	2087
КПК 2 лев-3	3,3	0,2	8,1	11,6	4,6	27,2	2,2	8,1	117,1	4,2	6,8	170,2	5,6		5,6	187,4		3,0	2,3	5,3	38,1		4,4					42,5	478	2352
КПК 2 пр-3	3,3	0,2	8,1	11,6	4,6	27,2	2,2	8,1	117,1	4,2	6,8	170,2	5,6		5,6	187,4		3,0	2,3	5,3	38,1		4,4					42,5	478	2352

ЦНИИПРОМЗДАНИЙ Москва

Волков Сарулова | ГП и АИК | Подстрыг | Кочетова | Пахомов

ТК 1979

Выборка стали на одну капитель

1.420.1-14 Выпуск 2

Лист 149

Выборка стали на одну капитель в кг

Марка элемента	Арматурные изделия																		Закладные изделия												Всего
	ГОСТ 5781-75					ГОСТ 5.1459-72*							ТУ 14-4-550-76				Итого		ГОСТ 5781-75	ГОСТ 5.1459-72*			ГОСТ 380-71						Итого		
	Класс А-I					Класс А-III							Класс Вр-I						Класс А-III				Класс С 38/23								
	ф, мм					ф, мм							ф, мм						ф, мм				δ, мм								
	8	10	16		Итого	6	8	10	12	14	16	18	Итого	4	5		Итого		6	8	10		Итого	6	7	8				Итого		
КПК 2лев-4	3,3	0,2	8,1		11,6	4,6	25,5		15,0	117,1	4,2	6,8	173,2	5,6			5,6	190,4		3,0	2,3		5,3	38,1		4,4				42,5	47,8	238,2
КПК 2пр-4	3,3	0,2	8,1		11,6	4,6	25,5		15,0	117,1	4,2	6,8	173,2	5,6			5,6	190,4		3,0	2,3		5,3	38,1		4,4				42,5	47,8	238,2
КПК 2лев-5	3,3	0,2	8,1		11,6	4,2	28,0		3,2	23,9	14,05	6,8	206,6	5,6			5,6	223,8		1,2	5,5		6,7	8,2	36,0	4,4				48,6	55,3	279,1
КПК 2пр-5	3,3	0,2	8,1		11,6	4,2	28,0		3,2	23,9	14,05	6,8	206,6	5,6			5,6	223,8		1,2	5,5		6,7	8,2	36,0	4,4				48,6	55,3	279,1
КПК 2лев-6	3,3	0,2	8,1		11,6	4,2	28,3			23,2	15,37	6,8	214,2	5,6			5,6	231,4		1,2	5,5		6,7	8,2	36,0	4,4				48,6	55,3	286,7
КПК 2пр-6	3,3	0,2	8,1		11,6	4,2	28,3			23,2	15,37	6,8	214,2	5,6			5,6	231,4		1,2	5,5		6,7	8,2	36,0	4,4				48,6	55,3	286,7

ЦНИИПРОМЗДАНИЙ Госстроя СССР

Инв. № подл. | Подпись и дата | Взам. инв. №

Разраб. | Проверил | Нач. отд. | Гл. спец. | Гл. инженер

ТК 1979 — Выборка стали на одну капитель

1.420.1-14 Выпуск 2

Лист 120

16948 137

Выборка стали на одну межколонную плиту в кг

Марка элемента	Арматурные изделия																			Закладные изделия												Всего
	Сталь ГОСТ 5781-75						Сталь ГОСТ 5.1459-72*									Сталь ТУ14-4-659-75			Итого	Сталь ГОСТ 380-71*			Сталь ГОСТ 8510-72		Сталь ГОСТ 5781-75			Сталь ГОСТ 5.1459-72*			Итого	
	Класс А I			Класс А III			Класс А III									Класс Вр I				Класс С38/23			Класс С38/23		Класс А III			Класс А III				
	Ф, мм		Итого	Ф, мм		Итого	Ф, мм								Итого	Ф, мм		Итого		−δ мм		Итого	Профиль	Итого	Ф, мм		Итого	Ф, мм		Итого		
	8	14		6	8		10	12	14	16	18	20	22	25		4	5			6	8		L90×56×5,5		6	8		10	12			
МП1-1	1,6	6,2	7,8	2,3	9,3	11,6	21,7	8,4	28,2						58,3	13,1		13,1	90,8		3,8	3,8	20,2	20,2		2,0	2,0	4,0		4,0	30,0	120,8
МП1-2	1,6	6,2	7,8	16,0	2,3	18,3	32,7		28,2		13,0			11,4	85,3	7,7		7,7	119,1		3,8	3,8	20,2	20,2		2,0	2,0	4,0		4,0	30,0	149,1
МП1-3	1,6	6,2	7,8	18,3	12,3	30,6	18,3		17,2	51,2	13,0				99,7	6,3		6,3	144,4		3,8	3,8	20,2	20,2		2,0	2,0	4,0		4,0	30,0	174,4
МП1-4	1,6	6,2	7,8	18,3	12,3	30,6		26,4	17,2	23,0	13,0	43,9			123,5	6,3		6,3	168,2		3,8	3,8	20,2	20,2		2,0	2,0	4,0		4,0	30,0	198,2
МП1-5	1,6	6,2	7,8	7,8	20,7	28,5	15,7	26,4		36,9	23,8		53,2		156,0	6,3		6,3	198,6		3,8	3,8	20,2	20,2		2,0	2,0	4,0		4,0	30,0	228,6
МП1-6	1,6	6,2	7,8	7,8	20,7	28,5	15,7	26,4		36,9	23,8			68,4	171,2	6,3		6,3	213,8		3,8	3,8	20,2	20,2		2,0	2,0	4,0		4,0	30,0	243,8
МП1-1-1	1,6	6,2	7,8	2,3	9,3	11,6	21,7	8,4	28,2						58,3	13,1		13,1	90,8		1,9	1,9	20,2	20,2		1,7	1,7	2,0		2,0	25,8	116,6
МП1-2-1	1,6	6,2	7,8	16,0	2,3	18,3	32,7		28,2		13,0			11,4	85,3	7,7		7,7	119,1		1,9	1,9	20,2	20,2		1,7	1,7	2,0		2,0	25,8	144,9
МП1-3-1	1,6	6,2	7,8	18,3	12,3	30,6	18,3		17,2	51,2	13,0				99,7	6,3		6,3	144,4		1,9	1,9	20,2	20,2		1,7	1,7	2,0		2,0	25,8	170,2
МП1-4-1	1,6	6,2	7,8	18,3	12,3	30,6		26,4	17,2	23,0	13,0	43,9			123,5	6,3		6,3	168,2		1,9	1,9	20,2	20,2		1,7	1,7	2,0		2,0	25,8	194,0
МП1-5-1	1,6	6,2	7,8	7,8	20,7	28,5	15,7	26,4		36,9	23,8		53,2		156,0	6,3		6,3	198,6		1,9	1,9	20,2	20,2		1,7	1,7	2,0		2,0	25,8	224,4
МП1-6-1	1,6	6,2	7,8	7,8	20,7	28,5	15,7	26,4		36,9	23,8			68,4	171,2	6,3		6,3	213,8		1,9	1,9	20,2	20,2		1,7	1,7	2,0		2,0	25,8	239,6
МП1-2-2	1,6	6,2	7,8	11,1	37,4	48,5	3,4		36,1	18,8					58,3	16,6		16,6	131,2		3,8	3,8	20,2	20,2		2,0	2,0	4,0		4,0	30,0	161,2
МП1-4-2	1,6	6,2	7,8	7,8	46,9	54,7			10,6	23,0	23,8		35,4		92,8	15,7		15,7	171,0		3,8	3,8	20,2	20,2		2,0	2,0	4,0		4,0	30,0	201,0
МП1-2-3	1,6	6,2	7,8	11,1	37,4	48,5	3,4		36,1	18,8					58,3	16,6		16,6	131,2		1,9	1,9	20,2	20,2		1,7	1,7	2,0		2,0	25,8	157,0
МП1-4-3	1,6	6,2	7,8	7,8	46,9	54,7			10,6	23,0	23,8		35,4		92,8	15,7		15,7	171,0		1,9	1,9	20,2	20,2		1,7	1,7	2,0		2,0	25,8	196,8
МПК1-1	1,6	6,2	7,8	5,4	1,6	7,0	18,1		47,8						65,9	10,2		10,2	90,9		1,9	1,9	20,2	20,2		1,7	1,7	2,0		2,0	25,8	116,7
МПК1-2	1,6	6,2	7,8	5,3	1,6	6,9	18,1		25,6	29,0					72,7	10,2		10,2	97,6		1,9	1,9	20,2	20,2		1,7	1,7	2,0		2,0	25,8	123,4
МПК1-3	1,6	6,2	7,8	16,4	1,6	18,0	14,7		14,6	46,6	13,0				88,9	5,2		5,2	119,9		1,9	1,9	20,2	20,2		1,7	1,7	2,0		2,0	25,8	145,7
МПК1-4	1,6	6,2	7,8	14,8	4,5	19,3	14,7		14,6	23,1	13,0	36,6			102,0	5,2		5,2	134,3		1,9	1,9	20,2	20,2		1,7	1,7	2,0		2,0	25,8	160,1
МПК1-5	1,6	6,2	7,8	14,7	8,8	23,5		21,1		33,5	23,8	36,6			115,0	5,2		5,2	151,5		1,9	1,9	20,2	20,2		1,7	1,7	2,0		2,0	25,8	177,3
МПК1-6	1,6	6,2	7,8	14,7	1,6	16,3	11,2	21,1		33,5	23,8		44,3		133,9	5,2		5,2	163,2		1,9	1,9	20,2	20,2		1,7	1,7	2,0		2,0	25,8	189,0
МПК1-2-1	1,6	6,2	7,8	15,1	3,4	18,5	18,1		25,6	32,6					76,3	9,9		9,9	112,5		1,9	1,9	20,2	20,2		1,7	1,7	2,0		2,0	25,8	138,3
МПК1-4-1	1,6	6,2	7,8	17,0	3,2	20,2	14,7		20,2	23,1	11,5	36,6			106,1	9,9		9,9	144,0		1,9	1,9	20,2	20,2		1,7	1,7	2,0		2,0	25,8	169,8

Выжигин
Волков
Карпов
Панютина

Рук. отдела
и инж. пр.
Вед. инженер
Проверил

ГОССТРОЙ СССР
ЦНИИПРОМЗДАНИЙ
МОСКВА

ТК 1979	Выборка стали на одну межколонную плиту	1.420 1-14 Выпуск 2	лист 121

16949 133

Выборка стали на одну межколонную плиту в кг.

Марка элемента	Арматурные изделия																		Закладные изделия																Всего
	ГОСТ 5781-75				ГОСТ 5.1459-72*												ТУ14-4-659-75			Итого	ГОСТ 5781-75					ГОСТ 5.1459-72*					ГОСТ 380-71				ГОСТ 8510-72					Итого	
	Класс А-I				Класс А-III												Класс Вр-I				Класс А-III										Класс С38/23				Класс С38/23						
	ф, мм				ф, мм												ф, мм				ф, мм										σ, мм				Профиль						
	8	14		Итого	6	8	10	12	14	16	18	20	22	25		Итого	4		Итого		6	8	10			Итого	6	8		Итого	L90×56×55			Итого		
МП2-1	1,6	6,2		7,8	4,4	7,0	17,9	8,4	25,4							63,1	13,0		13,0	83,9		1,7	2,0			3,7		1,9		1,9	20,2			20,2	25,8	109,7
МП2-2	1,6	6,2		7,8	16,4		28,9		25,4		13,0					95,1	7,6		7,6	110,5		1,7	2,0			3,7		1,9		1,9	20,2			20,2	25,8	136,3
МП2-3	1,6	6,2		7,8	18,8	10,0	14,7		14,2	51,4	13,0			11,4		122,1	6,3		6,3	136,2		1,7	2,0			3,7		1,9		1,9	20,2			20,2	25,8	162,0
МП2-4	1,6	6,2		7,8	18,8	10,0		21,1	14,2	23,2	13,0	43,8				144,1	6,3		6,3	158,2		1,7	2,0			3,7		1,9		1,9	20,2			20,2	25,8	184,0
МП2-5	1,6	6,2		7,8	9,4	16,7	15,6	21,1		33,4	23,4		53,4			173,0	6,3		6,3	187,1		1,7	2,0			3,7		1,9		1,9	20,2			20,2	25,8	212,9
МП2-6	1,6	6,2		7,8	9,4	16,7	15,6	21,1		33,4	23,4			68,4		188,0	6,3		6,3	202,1		1,7	2,0			3,7		1,9		1,9	20,2			20,2	25,8	227,9

ТК 1979	Выборка стали на одну межколонную плиту	1.420.1-14 Выпуск 2	
		Лист	122

Москва

Выборка стали на одну пролетную плиту в кг

Марка элемента	Арматурные изделия											Закладные изделия											Всего
	ГОСТ 5781-75							ГОСТ 5.1459-72*	ТУ14-4-659-75			ГОСТ 380-71*			ГОСТ 5781-75					ГОСТ 5.1459-72*			
	Класс А I		Итого	Класс А III				Итого	Класс Вр I		Итого	Класс С38/23		Итого	Класс А I		Класс А III				Итого	Итого	
	ф, мм			ф, мм					ф, мм			б, мм			ф, мм		ф, мм						
	8	14		6	8	10	12		4			6	—		14		6	8	16	28			
ПП 1-1	2,2	6,2	8,4	0,2	—	55,2	—	55,4	18,6	18,6	82,4	2,9	—	2,9	—	—	—	2,3	2,6	23,4	28,3	31,2	113,6
ПП 1-2	2,2	6,2	8,4	0,2	63,3	—	—	63,5	18,6	18,6	90,5	2,9	—	2,9	—	—	—	2,3	2,6	23,4	28,3	31,2	121,7
ПП 1-3	2,2	6,2	8,4	0,2	67,9	—	—	68,1	30,4	30,4	106,9	2,9	—	2,9	—	—	—	2,3	2,6	23,4	28,3	31,2	138,1
ПП 1-4	2,2	6,2	8,4	0,2	—	102,6	—	102,8	18,6	18,6	129,8	2,9	—	2,9	—	—	—	2,3	2,6	23,4	28,3	31,2	161,0
ПП 1-5	2,2	6,2	8,4	0,2	—	107,7	—	107,9	30,8	30,8	147,1	2,9	—	2,9	—	—	—	2,3	2,6	23,4	28,3	31,2	178,3
ПП 1-6	2,2	6,2	8,4	0,2	—	146,8	—	147,0	18,2	18,2	173,6	2,9	—	2,9	—	—	—	2,3	2,6	23,4	28,3	31,2	204,8
ПП 1-2-1	2,2	6,2	8,4	0,2	67,5	—	—	67,7	31,2	31,2	107,3	2,9	—	2,9	—	—	—	2,3	2,6	23,4	28,3	31,2	138,5
ПП 1-4-1	2,2	6,2	8,4	0,2	—	105,3	—	105,5	31,2	31,2	145,1	2,9	—	2,9	—	—	—	2,3	2,6	23,4	28,3	31,2	176,3

Госстрой СССР
ЦНИИПРОМЗДАНИЙ
Москва

Гл. инженер		Зорков
Гл. инженер		Панютина
Ст. инженер		Лобович
Проверил		Левякина

ТК 1979	Выборка стали на одну пролетную плиту	1.420.1-14 Выпуск 2	Лист 123

16949 135

Для КП1

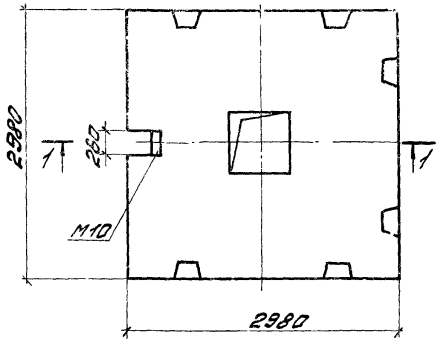

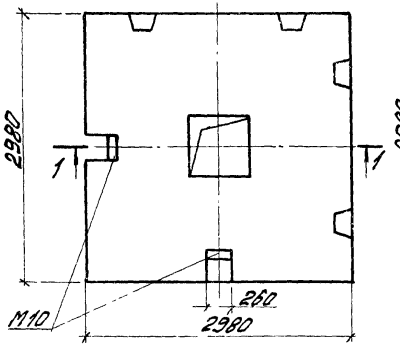

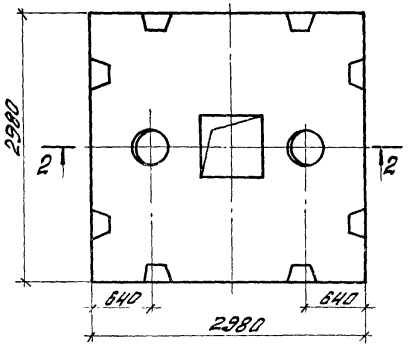

Для КПК1лев, КПК1пр

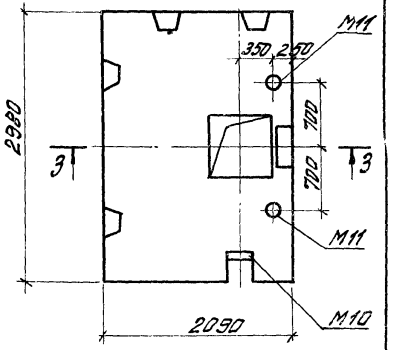

Для КПК1

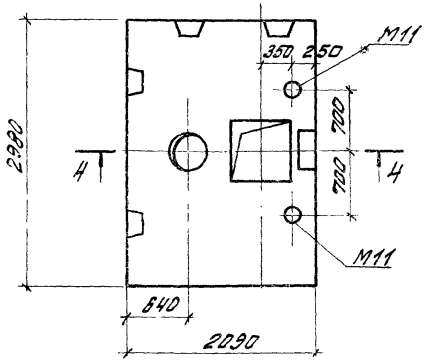

Для КП2лев., КП2пр.

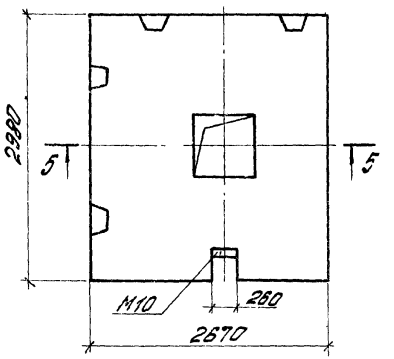

1-1

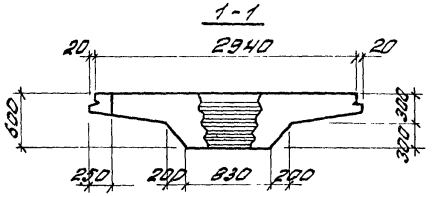

3-3

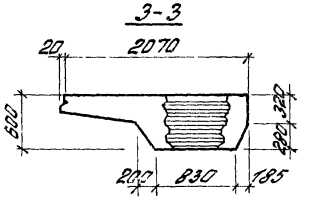

2-2

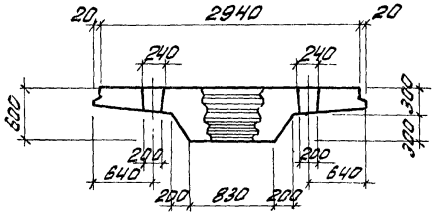

4-4

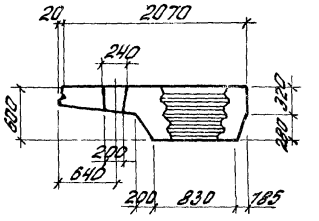

5-5

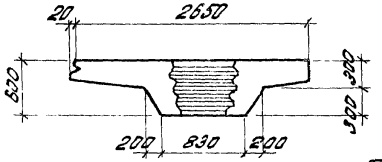

Закладные изделия М10 приведены условно и должны быть разработаны в конкретном проекте.

ТК 1979	Примеры устройства вырезов и отверстий для пропуска фахверковых стоек и технологических коммуникаций в копителях.	1.420.1-14 Выпуск 2
		лист 124

gost.e-ecolog.ru