ТИПОВЫЕ КОНСТРУКЦИИ, ИЗДЕЛИЯ И УЗЛЫ ЗДАНИЙ И СООРУЖЕНИЙ

СЕРИЯ 1.412-3/79

МОНОЛИТНЫЕ ЖЕЛЕЗОБЕТОННЫЕ ФУНДАМЕНТЫ ПОД ТИПОВЫЕ КОЛОННЫ ПРЯМОУГОЛЬНОГО СЕЧЕНИЯ МНОГОЭТАЖНЫХ ПРОМЫШЛЕННЫХ ЗДАНИЙ

ВЫПУСК 3

АРМАТУРНЫЕ ИЗДЕЛИЯ

РАБОЧИЕ ЧЕРТЕЖИ

16838-03
ЦЕНА 0-95

gost.e-ecolog.ru

ЦЕНТРАЛЬНЫЙ ИНСТИТУТ ТИПОВОГО ПРОЕКТИРОВАНИЯ
ГОССТРОЯ СССР

Москва, А-445, Смольная ул., 22

Сдано в печать X 1980 года

Заказ № 14080 Тираж 4200 экз.

ТИПОВЫЕ КОНСТРУКЦИИ, ИЗДЕЛИЯ И УЗЛЫ ЗДАНИЙ И СООРУЖЕНИЙ

СЕРИЯ 1.412-3/79

МОНОЛИТНЫЕ ЖЕЛЕЗОБЕТОННЫЕ ФУНДАМЕНТЫ ПОД ТИПОВЫЕ КОЛОННЫ ПРЯМОУГОЛЬНОГО СЕЧЕНИЯ МНОГОЭТАЖНЫХ ПРОМЫШЛЕННЫХ ЗДАНИЙ

ВЫПУСК 3

АРМАТУРНЫЕ ИЗДЕЛИЯ

РАБОЧИЕ ЧЕРТЕЖИ

УТВЕРЖДЕНЫ

Постановлением ГОССТРОЯ СССР
от 31 июля 1980 г. N 118. и
введены в действие с 01.01.81 г.

РАЗРАБОТАНЫ

Проектным институтом №1 ГОССТРОЯ СССР
при участии НИИЖБ, НИИОСП

Главный инженер института		Войтекунас С. С.
Главный инженер проекта		Василевская Г.И.
Начальник отдела		Зиновьев А.Я.
Главный конструктор проекта		Шапиро А.В.

Содержание

№№ п/п	Обозначение	Наименование	Стр.
1	1.412-3/79-В.3-ОПЗ	Пояснительная записка	3,4
2	1.412-3/79-В.3-010	Сетка арматурная СА1-8АI;	
		СА1-10АII; СБ1-8АI; СБ1-10АII	5
3	1.412-3/79-В.3-010СБ	Сетка арматурная СА1-8АI;	
		СА1-10АII; СБ1-8АI; СБ1-10АII	6
4	1.412-3/79-В.3-020	Сетка арматурная СА-8АI÷СА-20АII;	
		СБ-8АI ÷ СБ-20АII	7,8
5	1.412-3/79-В.3-020СБ	Сетка арматурная СА-8АI÷СА-20АII;	
		СБ-8АI ÷ СБ-20АII	9
6	1.412-3/79-В.3-030	Сетка арматурная САТ-8АI÷САТ-20АII;	
		СБТ-8АI ÷ СБТ-20АII	10÷12
7	1.412-3/79-В.3-030СБ	Сетка арматурная САТ-8АI÷САТ-20АII;	
		СБТ-8АI ÷ СБТ-20АII	13
8	1.412-3/79-В.3-040	Сетка арматурная СН-7×15÷СН-7×42	14÷19
9	1.412-3/79-В.3-040СБ	Сетка арматурная СН-7×15÷СН-7×42;	
		1СН-7×15 ÷ 1СН-7×42	20÷22
10	1.412-3/79-В.3-050	Сетка арматурная СН-10×15÷СН-10×42	23÷28
11	1.412-3/79-В.3-050СБ	Сетка арматурная СН-10×15÷СН-10×42;	
		1СН-10×15 ÷ 1СН-10×42	29÷31
12	1.412-3/79-В.3-060	Сетка арматурная СН-18×15; СН-18×18	32,33
13	1.412-3/79-В.3-060СБ	Сетка арматурная СН-18×15; СН-18×18;	
		1СН-18×15; 1СН-18×18	34
14	1.412-3/79-В.3-070	Сетка арматурная СМ-7×24÷СМ-7×42	35÷38
15	1.412-3/79-В.3-070СБ	Сетка арматурная СМ-7×24÷СМ-7×42	39,40
16	1.412-3/79-В.3-080	Схема сборки пространственного каркаса	
		типа I вертикального армирования	
		подколонников	41÷43
17	1.412-3/79-В.3-090	Схема сборки пространственного	
		каркаса типа II вертикального	
		армирования подколонников	44,45
18	1.412-3/79-В.3-100	Соединительные элементы для	
		сборки пространственных каркасов	46÷48

Инв.№ подл. | Подпись и дата

Пояснительная записка

1. Настоящий выпуск 3 серии 1.412-3/79 содержит рабочие чертежи арматурных изделий монолитных фундаментов:

а) дополнительной номенклатуры вертикальных сеток армирования подколонников, не вошедших в номенклатуру серии 1.410-2 "Унифицированные арматурные изделия для монолитных железобетонных конструкций," выпуск 1;

б) плоских горизонтальных сеток подколонников.

Индивидуальные сетки армирования подколонников обозначены марками, состоящими из буквенных и цифровых индексов.

Примеры маркировки сеток:

СА-20АII — горизонтальная сетка стаканной части для подколонника типа А с рабочей арматурой ф20 мм класса А-II.

СБТ-20АII — то же для подколонника типа БТ.

СА1-8АI — горизонтальная сетка косвенного армирования для подколонников типа А и АТ из арматуры ф8 мм класса А-I.

СБ1-8АI — то же для подколонников типа Б и БТ.

СН12АIII-10×15 — вертикальная сетка с номинальными размерами 1000×1500 мм с рабочей арматурой ф12 мм класса А-III.

1СН12АIII-10×15 — то же, при отсутствии одного поперечного стержня сверху.

СМ20АIII-7×30 — вертикальная сетка с номинальными размерами 700×3000 мм с рабочей арматурой ф20 мм класса А-III.

Вертикальные сетки, обозначенные начальными индексами "СМ", предназначены только для подколонника типа А.

В выпуске приведены также схемы сборки пространственных каркасов подколонников и чертежи отдельных соединительных элементов.

2. Плоские сварные арматурные сетки следует выполнять при помощи контактной точечной сварки.

3. Сборку пространственных каркасов следует производить в кондукторе. При этом:

а) соединение плоских сварных сеток в пространственные каркасы типа I (2 рабочие сетки) производить приваркой поперечных

Изм.	Лист	№ докум.	Подпись	Дата	1.412-3/79-В.3-ОПЗ			
Нач. отд.		Зиновьев			Пояснительная записка	Литер	Лист	Листов
Гл. конст.		Шапиро				Р	1	2
Рук. груп.		Палагина				Госстрой СССР ПРОЕКТНЫЙ ИНСТИТУТ №1 г. Ленинград		

Инв. № подл. | Подпись и дата

Копировал Огородова | Формат А4

соединительных стержней к крайним вертикальным рабочим стержням при помощи контактной сварки.

б) соединение плоских сварных сеток в пространственные каркасы типа II (4 рабочих сетки) производить попарно приваркой крайних рабочих стержней сеток электродуговой сваркой.

Промежуточные продольные стержни каркасов связать попарно соединительными позициями, устанавливаемыми в каждом уровне поперечных стержней каркасов.

4. Изготовление и приемка арматурных изделий осуществляется в соответствии с требованиями следующих нормативных и инструктивных документов.

а) Главы СНиП II-21-75 "Бетонные и железобетонные конструкции",

б) ГОСТ 10922-75 "Арматурные изделия и закладные детали сварные для железобетонных конструкций. Технические требования и методы испытаний";

в) ГОСТ 14098-68 "Соединения сварные арматуры железобетонных изделий и конструкций. Контактная и ванная сварка. Основные типы и конструктивные элементы".

г) ГОСТ 5264-69 "Швы сварных соединений. Ручная электродуговая сварка. Основные типы и конструктивные элементы";

д) СН 393-69 "Указания по сварке соединений арматурных и закладных деталей железобетонных конструкций", а также указаний серии 1.410-2 "Унифицированные арматурные изделия для монолитных железобетонных конструкций", выпуск 1.

Инв. № подл. | Подпись и дата | Взам. инв. №

Формат	Зона	Поз.	Обозначение	Наименование	Кол.	Прим.
				1.412-3/79-В.3-010		
				СА1-8АI		
				Детали		
		1	1.412-3/79-В.3-011	ф8АI ГОСТ 5781-75 ℓ=750	14	
				1.412-3/79-В.3-010-01		
				СА1-10АII		
				Детали		
		1	1.412-3/79-В.3-011-01	ф10АII ГОСТ 5781-75 ℓ=750	14	
				1.412-3/79-В.3-010-02		
				СБ1-8АI		
				Детали		
		1	1.412-3/79-В.3-011-02	ф8АI ГОСТ 5781-75 ℓ=1050	20	
				1.412-3/79-В.3-010-03		
				СБ1-10АII		
				Детали		
		1	1.412-3/79-В.3-011-03	ф10АII ГОСТ 5781-75 ℓ=1050	20	

Подпись и дата

Инв. N подл.

Изм.	Лист	N докум.	Подпись	Дата
Нач.отд.		Зиновьев		
Гл.констр.		Шапиро		
Рук.гр.		Палагина		
Ст.инж.		Чеботарь		
Исполн.		Акопян		

1.412-3/79-В.3-010

Сетка арматурная
СА1-8АI; СА1-10АII
СБ1-8АI; СБ1-10АII

Литер	Лист	Листов
Р		1

Госстрой СССР
Проектный институт N1
г. Архангельск

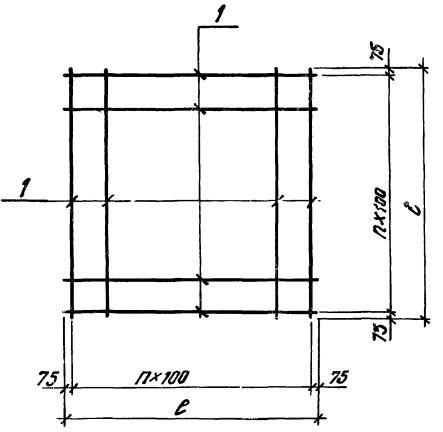

Обозначение	Марка	l мм	n	Масса кг
1.412-3/79-В.3-010	СА1-8АI	750	6	4.1
-01	СА1-10АII			6,5
-02	СБ1-8АI	1050	9	8.3
-03	СБ1-10АII			13.0

Изм.	Лист	№ документа	Подпись	Дата
Нач. отд.		Зиновьев		
Гл. констр.		Шапиро		
Рук. группы		Палагина		
Ст. инж.		Чеботарь		
Исполнит.		Акопян		
Проверил		Полина		

1.412-3/79-В.3-010 СБ

Сетка арматурная СА1-8АI; СА1-10АII; СБ1-8АI; СА1-10АII.

Литер	Масса	Масштаб
Р	См. табл.	

Лист | Листов 1

Госстрой СССР
Проектный институт № 1
г. Ленинград

Инв. № подл. | Подпись и дата

Формат	Зона	Поз.	Обозначение	Наименование	Кол.	Прим.
				1.412-3/79-В.3-020		
				СА-8АI		
				Детали		
		1	1.412-3/79-В.3-021	Ф8АI ГОСТ 5781-75 ℓ=850	8	
				1.412-3/79-В.3-020-01		
				СА-10АII		
				Детали		
		1	1.412-3/79-В.3-021-01	Ф10АII ГОСТ 5781-75 ℓ=850	8	
				1.412-3/79-В.3-020-02		
				СА-12АII		
				Детали		
		1	1.412-3/79-В.3-021-02	Ф12АII ГОСТ 5781-75 ℓ=850	8	
				1.412-3/79-В.3-020-03		
				СА-14АII		
				Детали		
		1	1.412-3/79-В.3-021-03	Ф14АII ГОСТ 5781-75 ℓ=850	8	
				1.412-3/79-В.3-020-04		
				СА-16АII		
				Детали		
		1	1.412-3/79-В.3-021-04	Ф16АII ГОСТ 5781-75 ℓ=850	8	
				1.412-3/79-В.3-020-05		
				СА-18АII		
				Детали		
		1	1.412-3/79-В.3-021-05	Ф18АII ГОСТ 5781-75 ℓ=850	8	
				1.412-3/79-В.3-020-06		
				СА-20АII		
				Детали		
		1	1.412-3/79-В.3-021-06	Ф20АII ГОСТ 5781-75 ℓ=850	8	

Изм. Лист	N: докум.	Подпись	Дата
Нач. отд.	Зиновьев		
Гл. констр.	Шапиро		
Рук. гр.	Палагина		
Ст. инж.	Чеботарь		
Исполн.	Акопян		
Провер.	Росина		

1.412-3/79-В.3-020

Сетка арматурная
СА-8АI ÷ СА-20АII
СБ-8АI ÷ СБ-20АII

Литер	Лист	Листов
Р	1	2

Госстрой СССР
Проектный институт №1
г. Ленинград

Подпись и дата

Инв. № подл.

16832-03 8

Формат	Зона	Поз.	Обозначение	Наименование	Кол.	Примеч.
				1.412-3/79-ВЗ-020-07		
				СБ-8АII		
				Детали		
		1	1.412-3/79-В.3-021-07	ф8АII ГОСТ 5781-75 ℓ=1150	8	
				1.412-3/79-В.3-020-08		
				СБ-10АII		
				Детали		
		1	1.412-3/79-В.3-021-08	ф10АII ГОСТ 5781-75 ℓ=1150	8	
				1.412-3/79-В.3-020-09		
				СБ-12АII		
				Детали		
		1	1.412-3/79-В.3-021-09	ф12АII ГОСТ 5781-75 ℓ=1150	8	
				1.412-3/79-В.3-020-10		
				СБ-14АII		
				Детали		
		1	1.412-3/79-В.3-021-10	ф14АII ГОСТ 5781-75 ℓ=1150	8	
				1.412-3/79-В.3-020-11		
				СБ-16АII		
				Детали		
		1	1.412-3/79-В.3-021-11	ф16АII ГОСТ 5781-75 ℓ=1150	8	
				1.412-3/79-В.3-020-12		
				СБ-18АII		
				Детали		
		1	1.412-3/79-В.3-021-12	ф18АII ГОСТ 5781-75 ℓ=1150	8	
				1.412-3/79-В.3-020-13		
				СБ-20АII		
				Детали		
		1	1.412-3/79-В.3-021-13	ф20АII ГОСТ 5781-75 ℓ=1150	8	

Инв. № подл. | Подпись и дата

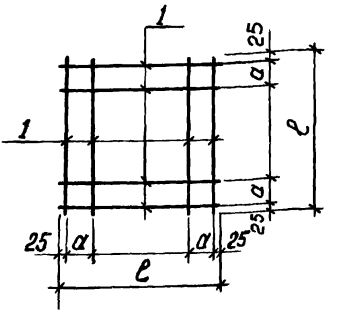

Обозначение	Марка	ℓ мм	a мм	Масса кг
1.412-3/79-8.3-020	СА – 8АI	850	100	2,7
-01	СА – 10АII			4,2
-02	СА – 12АII			6,0
-03	СА – 14АII			8,2
-04	СА – 16АII			10,7
-05	СА – 18АII			13,6
-06	СА – 20АII			16,8
-07	СБ – 8АI	1150	150	3,6
-08	СБ – 10АII			5,7
-09	СБ – 12АII			8,2
-10	СБ – 14АII			11,1
-11	СБ – 16АII			14,5
-12	СБ – 18АII			18,4
-13	СБ – 20АII			22,7

Инв. № подл. | Подп. и дата | Взам. инв. №

Изм.	Лист	№ докум.	Подп.	Дата
Нач. отд.		Зиновьев		
Гл. конст.		Шапиро		
Рук. гр.		Лалагина		
Ст. инж.		Чеботарь		
Исполн.		Акопян		
Проверил		Васина		

1.412-3/79-8.3-020 СБ

Сетка арматурная
СА-8АI ÷ СА-20АII;
СБ-8АI ÷ СБ-20АII

Литер	Масса	Масштаб
Р	Оч. табл.	

Лист | Листов 1

Госстрой СССР
проектный институт №1
г. Ленинград

16838-03 10 Копировал Киселева Формат А4

Формат	Зона	Поз.	Обозначение	Наименование	Кол.	Примеч
				1.412-3/79-В.3-030		
				САТ-8АI		
				Детали		
		1	1.412-3/79-В.3-031	ф8АI ГОСТ 5781-75 ℓ=2050	4	
		2	1.412-3/79-В.3-032	ф8АI ГОСТ 5781-75 ℓ=850	6	
				1.412-3/79-В.3-030-01		
				САТ-10АII		
				Детали		
		1	1.412-3/79-В.3-031-01	ф10АII ГОСТ 5781-75 ℓ=2050	4	
		2	1.412-3/79-В.3-032-01	ф10АII ГОСТ 5781-75 ℓ=850	6	
				1.412-3/79-В.3-030-02		
				САТ-12АII		
				Детали		
		1	1.412-3/79-В.3-031-02	ф12АII ГОСТ 5781-75 ℓ=2050	4	
		2	1.412-3/79-В.3-032-02	ф12АII ГОСТ 5781-75 ℓ=850	6	
				1.412-3/79-В.3-030-03		
				САТ-14АII		
				Детали		
		1	1.412-3/79-В.3-031-03	ф14АII ГОСТ 5781-75 ℓ=2050	4	
		2	1.412-3/79-В.3-032-03	ф14АII ГОСТ 5781-75 ℓ=850	6	
				1.412-3/79-В.3-030-04		
				САТ-16АII		
				Детали		
		1	1.412-3/79-В.3-031-04	ф16АII ГОСТ 5781-75 ℓ=2050	4	
		2	1.412-3/79-В.3-031-04	ф16АII ГОСТ 5781-75 ℓ=850	6	

Инв. № подл. | Подпись и дата | Взам. инв. №

Изм.	Лист	№ докум.	Подпись	Дата
	Нач. отд.	Зиновьев		
	Гл. констр.	Шапиро		
	Рук. гр.	Палагина		
	Ст. инж.	Чеботарь		
	Исполн.	Акопян		
	Провер.	Росина		

1.412-3/79-В.3-030

Сетка арматурная
САТ-8АI ÷ САТ-20АII
СБТ-8АI ÷ СБТ-20АII

Литер	Лист	Листов
Р	1	3

Госстрой СССР
Проектный институт №1
г. Ленинград

Формат	Зона	Поз.	Обозначение	Наименование	Кол.	Примеч.
				1.412-3/79-В.3-030-05		
				САТ-18АII		
				Детали		
		1	1.412-3/79-В.3-031-05	ф18АII ГОСТ 5781-75 ℓ=2050	4	
		2	1.412-3/79-В.3-032-05	ф18АII ГОСТ 5781-75 ℓ=850	6	
				1.412-3/79-В.3-030-06		
				САТ-20АII		
				Детали		
		1	1.412-3/79-В.3-031-06	ф20АII ГОСТ 5781-75 ℓ=2050	4	
		2	1.412-3/79-В.3-032-06	ф20АII ГОСТ 5781-75 ℓ=850	6	
				1.412-3/79-В.3-030-07		
				СБТ-8АТ		
				Детали		
		1	1.412-3/79-В.3-031	ф8АI ГОСТ 5781-75 ℓ=2050	4	
		2	1.412-3/79-В.3-032-07	ф8АI ГОСТ 5781-75 ℓ=1150	6	
				1.412-3/79-В.3-030-08		
				СБТ-10АII		
				Детали		
		1	1.412-3/79-В.3-031-01	ф10АII ГОСТ 5781-75 ℓ=2050	4	
		2	1.412-3/79-В.3-032-08	ф10АII ГОСТ 5781-75 ℓ=1150	6	
				1.412-3/79-В.3-030-09		
				СБТ-12АII		
				Детали		
		1	1.412-3/79-В.3-031-02	ф12АII ГОСТ 5781-75 ℓ=2050	4	
		2	1.412-3/79-В.3-032-09	ф12АII ГОСТ 5781-75 ℓ=1150	6	

Инв.№ подл. | Подпись и дата

Формат	Зона	Поз.	Обозначение	Наименование	Кол.	Примеч.
				1.412-3/79-В.3-030-10		
				СБТ-14АIII		
				Детали		
		1	1.412-3/79-В.3-031-03	ф14АIII ГОСТ 5781-75 ℓ=2050	4	
		2	1.412-3/79-В.3-032-10	ф14АIII ГОСТ 5781-75 ℓ=1150	6	
				1.412-3/79-В.3-030-11		
				СБТ-16АIII		
				Детали		
		1	1.412-3/79-В.3-031-04	ф16АIII ГОСТ 5781-75 ℓ=2050	4	
		2	1.412-3/79-В.3-032-11	ф16АIII ГОСТ 5781-75 ℓ=1150	6	
				1.412-3/79-В.3-030-12		
				СБТ-18АIII		
				Детали		
		1	1.412-3/79-В.3-031-05	ф18АIII ГОСТ 5781-75 ℓ=2050	4	
		2	1.412-3/79-В.3-032-12	ф18АIII ГОСТ 5781-75 ℓ=1150	6	
				1.412-3/79-В.3-030-13		
				СБТ-20АIII		
				Детали		
		1	1.412-3/79-В.3-031-06	ф20АIII ГОСТ 5781-75 ℓ=2050	4	
		2	1.412-3/79-В.3-032-13	ф20АIII ГОСТ 5781-75 ℓ=1150	6	

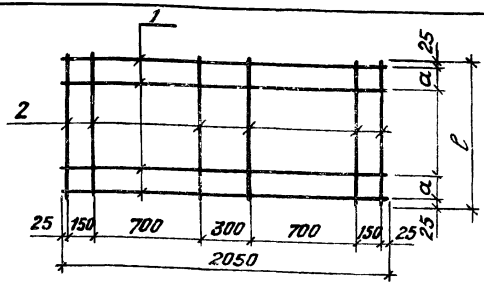

Обозначение	Марка	l мм	a мм	Масса кг
1.412-3/79-В.3-030	САТ-8АI	850	100	5.2
-01	САТ-10АII			8.3
-02	САТ-12АII			11.8
-03	САТ-14АII			16.1
-04	САТ-16АII			21.0
-05	САТ-18АII			26.6
-06	САТ-20АII			32.8
-07	СБТ-8АI	1150	150	5.9
-08	СБТ-10АII			9.4
-09	СБТ-12АII			13.4
-10	СБТ-14АII			18.3
-11	СБТ-16АII			23,8
-12	СБТ-18АII			30,2
-13	СБТ-20АII			37.2

Инв. № подл. | Подпись и дата

Изм.	Лист	№ докумен.	Подпись	Дата
Нач. отд.		Зиновьев		
Гл. констр.		Шапиро		
Рук. группы		Полегина		
Ст. инж.		Чеботарь		
Исполн.		Акопян		
Проверил		Росина		

1.412-3/79-В.3-030СБ

Сетка арматурная САТ-8АI÷САТ-20АII; СБТ-8АI÷СБТ-20АII

Литер	Масса	Масштаб
Р	Ст. табл.	

Лист | Листов 1

Госстрой СССР ПРОЕКТНЫЙ ИНСТИТУТ г. Ленинград

16838-03 14

Копировал Богданова

Формат А4

Формат	Зона	Поз.	Обозначение	Наименование	Кол.	Прим.
				1.412-3/79-В.3-040		
				СН 12АIII - 7×15		
				Детали		
		1	1.412-3/79-В.3-041	ф12АIII ГОСТ 5781-75 ℓ=1450	6	
		2	1.412-3/79-В.3-042	ф6АI ГОСТ 5781-75 ℓ=750	4	
				1.412-3/79-В.3-040-01		
				СН 16АIII - 7×15		
				Детали		
		1	1.412-3/79-В.3-041-01	ф16АIII ГОСТ 5781-75 ℓ=1450	6	
		2	1.412-3/79-В.3-042-01	ф8АI ГОСТ 5781-75 ℓ=750	4	
				1.412-3/79-В.3-040-02		
				СН 20АIII - 7×15		
				Детали		
		1	1.412-3/79-В.3-041-02	ф20АIII ГОСТ 5781-75 ℓ=1450	6	
		2	1.412-3/79-В.3-042-01	ф8АI ГОСТ 5781-75 ℓ=750	4	
				1.412-3/79-В.3-040-03		
				СН 22АIII - 7×15		
				Детали		
		1	1.412-3/79-В.3-041-03	ф22АIII ГОСТ 5781-75 ℓ=1450	6	
		2	1.412-3/79-В.3-042-02	ф10АI ГОСТ 5781-75 ℓ=750	4	
				1.412-3/79-В.3-040-04		
				СН 25АIII - 7×15		
				Детали		
		1	1.412-3/79-В.3-041-04	ф25АIII ГОСТ 5781-75 ℓ=1450	6	
		2	1.412-3/79-В.3-042-02	ф10АI ГОСТ 5781-75 ℓ=750	4	

Изм.	Лист	N докум.	Подпись	Дата
Нач.отд.		Зиновьев		
Гл.конст.		Шапиро		
Рук.гр.		Палагина		
Ст.инж.		Чеботарь		
Исполнит.		Акопян		
Провер		Росина		

1.412-3/79-В.3-040

Сетка арматурная
СН-7×15 ÷ СН-7×42

Литер	Лист	Листов
Р	1	6

Госстрой СССР
Проектный институт № 1
г. Ленинград

Инв. № подл. | Подпись и дата | Взам. инв. №

Формат	Зона	Поз.	Обозначение	Наименование	Кол.	Примеч.
				1.412-3/79-В.3-040-05		
				СН 12АIII - 7×18		
				Детали		
		1	1.412-3/79-В.3-041-05	ф12АIII ГОСТ 5781-75 ℓ=1750	6	
		2	1.412-3/79-В.3-042	ф6АI ГОСТ 5781-75 ℓ=750	5	
				1.412-3/79-В.3-040-06		
				СН 16АIII - 7×18		
				Детали		
		1	1.412-3/79-В.3-041-06	ф16АIII ГОСТ 5781-75 ℓ=1750	6	
		2	1.412-3/79-В.3-042-01	ф8АI ГОСТ 5781-75 ℓ=750	5	
				1.412-3/79-В.3-040-07		
				СН 20АIII - 7×18		
				Детали		
		1	1.412-3/79-В.3-041-07	ф20АIII ГОСТ 5781-75 ℓ=1750	6	
		2	1.412-3/79-В.3-042-01	ф8АI ГОСТ 5781-75 ℓ=750	5	
				1.412-3/79-В.3-040-08		
				СН 22АIII - 7×18		
				Детали		
		1	1.412-3/79-В.3-041-08	ф22АIII ГОСТ 5781-75 ℓ=1750	6	
		2	1.412-3/79-В.3-042-02	ф10АI ГОСТ 5781-75 ℓ=750	5	
				1.412-3/79-В.3-040-09		
				СН 25АIII - 7×18		
				Детали		
		1	1.412-3/79-В.3-041-09	ф25АIII ГОСТ 5781-75 ℓ=1750	6	
		2	1.412-3/79-В.3-042-02	ф10АI ГОСТ 5781-75 ℓ=750	5	
				1.412-3/79-В.3-040-10		
				СН 12АIII - 7×24		
				Детали		
		1	1.412-3/79-В.3-041-10	ф12АIII ГОСТ 5781-75 ℓ=2350	6	
		2	1.412-3/79-В.3-042	ф8АI ГОСТ 5781-75 ℓ=750	7	

Подпись и дата

Инв. № подл.

Изм.	Лист	№ докум.	Подпись	Дата	1.412-3/79-В.3-040	Лист 2

Формат	Зона	Поз.	Обозначение	Наименование	Кол.	Прим.
				1.412-3/79-В.3-040-11		
				СН 16АIII-7×24		
				Детали		
		1	1.412-3/79-В.3-041-11	Ф16АIII ГОСТ 5781-75 ℓ=2350	6	
		2	1.412-3/79-В.3-042-01	Ф8АI ГОСТ 5781-75 ℓ=750	7	
				1.412-3/79-В.3-040-12		
				СН 20АIII-7×24		
				Детали		
		1	1.412-3/79-В.3-041-12	Ф20АIII ГОСТ 5781-75 ℓ=2350	6	
		2	1.412-3/79-В.3-042-01	Ф8АI ГОСТ 5781-75 ℓ=750	7	
				1.412-3/79-В.3-040-13		
				СН 22АIII-7×24		
				Детали		
		1	1.412-3/79-В.3-041-13	Ф22АIII ГОСТ 5781-75 ℓ=2350	6	
		2	1.412-3/79-В.3-042-02	Ф10АI ГОСТ 5781-75 ℓ=750	7	
				1.412-3/79-В.3-040-14		
				СН 25АIII-7×24		
				Детали		
		1	1.412-3/79-В.3-041-14	Ф25АIII ГОСТ 5781-75 ℓ=2350	6	
		2	1.412-3/79-В.3-042-02	Ф10АI ГОСТ 5781-75 ℓ=750	7	
				1.412-3/79-В.3-040-15		
				СН 12АIII-7×30		
				Детали		
		1	1.412-3/79-В.3-041-15	Ф12АIII ГОСТ 5781-75 ℓ=2950	6	
		2	1.412-3/79-В.3-042	Ф6АI ГОСТ 5781-75 ℓ=750	9	
				1.412-3/79-В.3-040-16		
				СН 16АIII-7×30		
				Детали		
		1	1.412-3/79-В.3-041-16	Ф16АIII ГОСТ 5781-75 ℓ=2950	6	
		2	1.412-3/79-В.3-042-01	Ф8АI ГОСТ 5781-75 ℓ=750	9	

Инв.№ подл. | Подпись и дата

Формат	Зона	Поз.	Обозначение	Наименование	Кол.	Прим.
				1.412-3/79-В.3-040-17		
				СН 20АIII - 7×30		
				Детали		
		1	1.412-3/79-В.3-041-17	ф20АIII ГОСТ 5781-75 ℓ=2950	6	
		2	1.412-3/79-В.3-042-01	ф8АI ГОСТ 5781-75 ℓ=750	9	
				1.412-3/79-В.3-040-18		
				СН 22АIII - 7×30		
				Детали		
		1	1.412-3/79-В.3-041-18	ф22АIII ГОСТ 5781-75 ℓ=2950	6	
		2	1.412-3/79-В.3-042-02	ф10АI ГОСТ 5781-75 ℓ=750	9	
				1.412-3/79-В.3-040-19		
				СН 25АIII - 7×30		
				Детали		
		1	1.412-3/79-В.3-041-19	ф25АIII ГОСТ 5781-75 ℓ=2950	6	
		2	1.412-3/79-В.3-042-02	ф10АI ГОСТ 5781-75 ℓ=750	9	
				1.412-3/79-В.3-040-30		
				СН 12АIII - 7×36		
				Детали		
		1	1.412-3/79-В.3-041-20	ф12АIII ГОСТ 5781-75 ℓ=3550	6	
		2	1.412-3/79-В.3-042	ф6АI ГОСТ 5781-75 ℓ=750	11	
				1.412-3/79-В.3-040-21		
				СН 16АIII - 7×36		
				Детали		
		1	1.412-3/79-В.3-041-21	ф16АIII ГОСТ 5781-75 ℓ=3550	6	
		2	1.412-3/79-В.3-042-01	ф8АI ГОСТ 5781-75 ℓ=750	11	

Инв. № подл. | Подпись и дата

Изм.	Лист	№ докум.	Подпись	Дата	1.412-3/79-В.3-040	Лист 4

Формат	Зона	Поз.	Обозначение	Наименование	Кол.	Прим.
				1.412-3/79-В.3-040-22		
				СН 20 АIII - 7 × 36		
				Детали		
		1	1.412-3/79-В.3-041-22	ф20 АIII ГОСТ 5781-75 ℓ=3550	6	
		2	1.412-3/79-В.3-042-01	ф8 АI ГОСТ 5781-75 ℓ=750	11	
				1.412-3/79-В.3-040-23		
				СН 22 АIII - 7 × 36		
				Детали		
		1	1.412-3/79-В.3-041-23	ф22 АIII ГОСТ 5781-75 ℓ=3550	6	
		2	1.412-3/79-В.3-042-02	ф10 АI ГОСТ 5781-75 ℓ=750	11	
				1.412-3/79-В.3-040-24		
				СН 25 АIII - 7 × 36		
				Детали		
		1	1.412-3/79-В.3-041-24	ф25 АIII ГОСТ 5781-75 ℓ=3550	6	
		2	1.412-3/79-В.3-042-02	ф10 АI ГОСТ 5781-75 ℓ=750	11	
				1.412-3/79-В.3-040-25		
				СН 12 АIII - 7 × 42		
				Детали		
		1	1.412-3/79-В.3-041-25	ф12 АIII ГОСТ 5781-75 ℓ=4150	6	
		2	1.412-3/79-В.3-042	ф6 АI ГОСТ 5781-75 ℓ=750	13	
				1.412-3/79-В.3-040-26		
				СН 16 АIII - 7 × 42		
				Детали		
		1	1.412-3/79-В.3-041-26	ф16 АIII ГОСТ 5781-75 ℓ=4150	6	
		2	1.412-3/79-В.3-042-01	ф8 АI ГОСТ 5781-75 ℓ=750	13	

Инв. N подл. | Подпись и дата

Изм.	Лист	N докум.	Подпись	Дата	1.412-3/79-В.3-040	Лист 5

Формат	Зона	Поз.	Обозначение	Наименование	Кол.	Прим.
				1.412-3/79-В.3-040-27		
				СН20АIII-7×42		
				Детали		
		1	1.412-3/79-В.3-041-27	Ф20АIII ГОСТ 5781-75 ℓ=4150	6	
		2	1.412-3/79-В.3-042-01	Ф8АI ГОСТ 5781-75 ℓ=750	13	
				1.412-3/79-В.3-040-28		
				СН22АIII-7×42		
				Детали		
		1	1.412-3/79-В.3-041-28	Ф22АIII ГОСТ 5781-75 ℓ=4150	6	
		2	1.412-3/79-В.3-042-02	Ф10АI ГОСТ 5781-75 ℓ=750	13	
				1.412-3/79-В.3-040-29		
				СН25АIII-7×42		
				Детали		
		1	1.412-3/79-В.3-041-29	Ф23АIII ГОСТ 5781-75 ℓ=4150	6	
		2	1.412-3/79-В.3-042-02	Ф10АI ГОСТ 5781-75 ℓ=750	13	

Инв.№ подл. | Подпись и дата

Изм	Лист	№докум.	Подпись	Дата	1.412-3/79-В.3-040	Лист 6

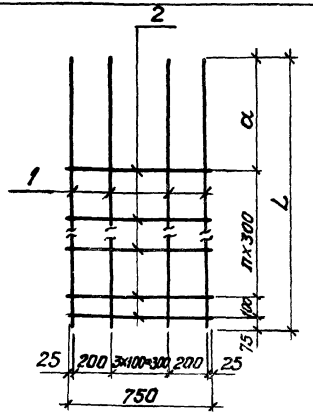

Обозначение	Марка	l мм	a мм	n	Масса кг
1.412-3/79-8.3-040	СН 12АIII – 7×15	1450	675	2	8.4
-01	СН 16АIII – 7×15				14.9
-02	СН 20АIII – 7×15				22.7
-03	СН 22АIII – 7×15				27.8
-04	СН 25АIII – 7×15				35.4
-05	СН 12АIII – 7×18	1750		3	10.1
-06	СН 16АIII – 7×18				18.1
-07	СН 20АIII – 7×18				27.4
-08	СН 22АIII – 7×18				33.6
-09	СН 25АIII – 7×18				42.7

Инв. № подл. | Подпись и дата | Взам. инв. №

Изм.	Лист	№ документа	Подпись	Дата
Нач. отд.		Зиновьев		
Гл. конструктор		Шапиро		
Рук. группы		Полягина		
Ст. инж.		Чеботарь		
Исполнит.		Акопян		
Проверил.		Росина		

1.412-3/79-В.3-040 СБ

Сетка арматурная СН-7×15 ÷ СН-7×42; 1СН-7×15 ÷ 1СН-7×42

Литер	Масса	Масштаб
Р	См. табл.	

Лист 1 | Листов 3

Госстрой СССР ПРОЕКТНЫЙ ИНСТИТУТ №1 г. Ленинград

16838-03 21

Копировал Богданова

Формат 11В

Обозначение	Марка	L мм	a мм	n	Масса кг
1.412-3/79-В.3-040-10	СН12АIII — 7×24	2350	675	5	13,7
—11	СН16АIII — 7×24				24.4
—12	СН20АIII — 7×24				36.9
—13	СН22АIII — 7×24				45.2
—14	СН25АIII — 7×24				57.5
—15	СН12АIII — 7×30	2950		7	17,2
—16	СН16АIII — 7×30				30,7
—17	СН20АIII — 7×30				46.4
—18	СН22АIII — 7×30				56.9
—19	СН25АIII — 7×30				72,3
—20	СН12АIII — 7×36	3550		9	20.7
—21	СН16АIII — 7×36				37 0
—22	СН20АIII — 7×36				55,9
—23	СН22АIII — 7×36				68,6
—24	СН25АIII — 7×36				87.1
—25	СН12АIII — 7×42	4150		11	24,2
—26	СН16АIII — 7×42				43,1
—27	СН20АIII — 7×42				65.3
—28	СН22АIII — 7×42				80.2
—29	СН25АIII — 7×42				101,9
—30	1 СН12АIII — 7×15	1450	975	1	8,2
—31	1 СН16АIII — 7×15				14.6
—32	1 СН20АIII — 7×15				22,4
—33	1 СН22АIII — 7×15				27,4
—34	1 СН25АIII — 7×15				35,0
—35	1 СН12АIII — 7×18	1750		2	9,9
—36	1 СН16АIII — 7×18				17,8
—37	1 СН20АIII — 7×18				27,1
—38	1 СН22АIII — 7×18				33,1
—39	1 СН25АIII — 7×18				42,2

Изм	Лист	№ докум.	Подпись	Дата	1.412-3/79-В.3-040 СБ	Лист 2

168.5К-С 3 22 Копировал Колпицина Формат 11а

Обозначение	Марка	L мм	a мм	h	Масса кг
1.412-3/79-83-040-40	1СН12АIII — 7×24	2350	975	4	13,5
-41	1СН16АIII — 7×24				24,1
-42	1СН20АIII — 7×24				36,6
-43	1СН22АIII — 7×24				44,7
-44	1СН25АIII — 7×24				57,0
-45	1СН12АIII — 7×30	2950		6	17,0
-46	1СН16АIII — 7×30				30,4
-47	1СН20АIII — 7×30				46,1
-48	1СН22АIII — 7×30				56,4
-49	1СН25АIII — 7×30				71,8
-50	1СН12АIII — 7×36	3550		8	20,6
-51	1СН16АIII — 7×36				36,7
-52	1СН20АIII — 7×36				55,6
-53	1СН22АIII — 7×36				68,1
-54	1СН25АIII — 7×36				86,6
-55	1СН12АIII — 7×42	4150		10	24,0
-56	1СН16АIII — 7×42				42,9
-57	1СН20АIII — 7×42				65,0
-58	1СН22АIII — 7×42				79,7
-59	1СН25АIII — 7×42				101,4

Инв. № подл. | Подпись и дата | Взам. инв. №

Формат	Зона	Позиц.	Обозначение	Наименование	Кол.	Примеч.
				1.412-3/79-В.3-050		
				СН 12АIII-10×15		
				Детали		
		1	1.412-3/79-В.3-051	ф12АIII ГОСТ 5781-75 ℓ=1450	6	
		2	1.412-3/79-В.3-052	ф6АI ГОСТ 5781-75 ℓ=1050	4	
				1.412-3/79-В.3-050-01		
				СН 16АIII-10×15		
				Детали		
		1	1.412-3/79-В.3-051-01	ф16АIII ГОСТ 5781-75 ℓ=1450	6	
		2	1.412-3/79-В.3-052-01	ф8АI ГОСТ 5781-75 ℓ=1050	4	
				1.412-3/79-В.3-050-02		
				СН 20АIII-10×15		
				Детали		
		1	1.412-3/79-В.3-051-02	ф20АIII ГОСТ 5781-75 ℓ=1450	6	
		2	1.412-3/79-В.3-052-01	ф8АI ГОСТ 5781-75 ℓ=1050	4	
				1.412-3/79-В.3-050-03		
				СН 22АIII-10×15		
				Детали		
		1	1.412-3/79-В.3-051-03	ф22АIII ГОСТ 5781-75 ℓ=1450	6	
		2	1.412-3/79-В.3-052-02	ф10АI ГОСТ 5781-75 ℓ=1050	4	
				1.412-3/79-В.3-050-04		
				СН 25АIII-10×15		
				Детали		
		1	1.412-3/79-В.3-051-04	ф25АIII ГОСТ 5781-75 ℓ=1450	6	
		2	1.412-3/79-В.3-052-02	ф10АI ГОСТ 5781-75 ℓ=1050	4	

Подпись и дата

Инв. N подл.

Изм.	Лист	N докум.	Подпись	Дата
Нач.отд.		Зиновьев		
Гл.констр.		Шапиро		
Рук.гр.		Палагина		
Ст.инж.		Чеботарь		
Исполнит.		Акопян		
Провер.		Росина		

1.412-3/79-В.3-050

Сетка арматурная
СН-10×15 ÷ СН 10×42

Литер	Лист	Листов
Р	1	6

Госстрой СССР
Проектный институт N-1
г. Ленинград

Формат	Зона	Позиц.	Обозначение	Наименование	Кол.	Примеч.
				1.412-3/79-В.3-050-05		
				СН 12 АIII - 10 × 18		
				Детали		
		1	1.412-3/79-В.3-051-05	ф12 АIII ГОСТ 5781-75 ℓ=1750	6	
		2	1.412-3/79-В.3-052	ф6 АI ГОСТ 5781-75 ℓ=1050	5	
				1.412-3/79-В.3-050-06		
				СН 16 АIII - 10 × 18		
				Детали		
		1	1.412-3/79-В.3-051-06	ф16 АIII ГОСТ 5781-75 ℓ=1750	6	
		2	1.412-3/79-В.3-052-01	ф8 АI ГОСТ 5781-75 ℓ=1050	5	
				1.412-3/79-В.3-050-07		
				СН 20 АIII - 10 × 18		
				Детали		
		1	1.412-3/79-В.3-051-07	ф20 АIII ГОСТ 5781-75 ℓ=1750	6	
		2	1.412-3/79-В.3-052-01	ф8 АI ГОСТ 5781-75 ℓ=1050	5	
				1.412-3/79-В.3-050-08		
				СН 22 АIII - 10 × 18		
				Детали		
		1	1.412-3/79-В.3-051-08	ф22 АIII ГОСТ 5781-75 ℓ=1750	6	
		2	1.412-3/79-В.3-052-02	ф10 АI ГОСТ 5781-75 ℓ=1050	5	
				1.412-3/79-В.3-050-09		
				СН 25 АIII - 10 × 18		
				Детали		
		1	1.412-3/79-В.3-051-09	ф25 АIII ГОСТ 5781-75 ℓ=1750	6	
		2	1.412-3/79-В.3-052-02	ф10 АI ГОСТ 5781-75 ℓ=1050	5	

Инв. N подл. | Подпись и дата

Формат	Зона	Позиц.	Обозначение	Наименование	Кол.	Примеч.
				1.412-3/79-В.3-050-10		
				СН 12АIII-10×24		
				Детали		
		1	1.412-3/79-В.3-051-10	ф12АIII ГОСТ 5781-75 ℓ=2350	6	
		2	1.412-3/79-В.3-052	ф6АI ГОСТ 5781-75 ℓ=1050	7	
				1.412-3/79-В.3-050-11		
				СН 16АIII-10×24		
				Детали		
		1	1.412-3/79-В.3-051-11	ф16АIII ГОСТ 5781-75 ℓ=2350	6	
		2	1.412-3/79-В.3-052-01	ф8АI ГОСТ 5781-75 ℓ=1050	7	
				1.412-3/79-В.3-050-12		
				СН 20АIII-10×24		
				Детали		
		1	1.412-3/79-В.3-051-12	ф20АIII ГОСТ 5781-75 ℓ=2350	6	
		2	1.412-3/79-В.3-052-01	ф8АI ГОСТ 5781-75 ℓ=1050	7	
				1.412-3/79-В.3-050-13		
				СН 22АIII-10×24		
				Детали		
		1	1.412-3/79-В.3-051-13	ф22АIII ГОСТ 5781-75 ℓ=2350	6	
		2	1.412-3/79-В.3-052-02	ф10АI ГОСТ 5781-75 ℓ=1050	7	
				1.412-3/79-В.3-050-14		
				СН 25АIII-10×24		
				Детали		
		1	1.412-3/79-В.3-051-14	ф25АIII ГОСТ 5781-75 ℓ=2350	6	
		2	1.412-3/79-В.3-052-02	ф10АI ГОСТ 5781-75 ℓ=1050	7	

Инв. № подл. | Подпись и дата

Формат	Зона	Позиц.	Обозначение	Наименование	Кол.	Примеч.
				1.412-3/79-В.3-050-15		
				СН 12 А III - 10 × 30		
				Детали		
		1	1.412-3/79-В.3-051-15	Ф12 А III ГОСТ 5781-75 ℓ=2950	6	
		2	1.412-3/79-В.3-052	Ф6 А I ГОСТ 5781-75 ℓ=1050	9	
				1.412-3/79-В.3-050-16		
				СН 16 А III - 10 × 30		
				Детали		
		1	1.412-3/79-В.3-051-16	Ф16 А III ГОСТ 5781-75 ℓ=2950	6	
		2	1.412-3/79-В.3-052-01	Ф8 А III ГОСТ 5781-75 ℓ=1050	9	
				1.412-3/79-В.3-050-17		
				СН 20 А III - 10 × 30		
				Детали		
		1	1.412-3/79-В.3-051-17	Ф20 А III ГОСТ 5781-75 ℓ=2950	6	
		2	1.412-3/79-В.3-052-01	Ф8 А III ГОСТ 5781-75 ℓ=1050	9	
				1.412-3/79-В.3-050-18		
				СН 22 А III - 10 × 30		
				Детали		
		1	1.412-3/79-В.3-051-18	Ф22 А III ГОСТ 5781-75 ℓ=2950	6	
		2	1.412-3/79-В.3-052-02	Ф10 А I ГОСТ 5781-75 ℓ=1050	9	
				1.412-3/79-В.3-050-19		
				СН 25 А III - 10 × 30		
				Детали		
		1	1.412-3/79-В.3-051-19	Ф25 А III ГОСТ 5781-75 ℓ=2950	6	
		2	1.412-3/79-В.3-052-02	Ф10 А I ГОСТ 5781-75 ℓ=1050	9	

Инв. № подл. | Подпись и дата

Формат	Зона	Позиц.	Обозначение	Наименование	Кол.	Примеч.
				1.412-3/79-В.3-050-20		
				СН12АIII-10×36		
				Детали		
		1	1.412-3/79-В.3-051-20	Ф12АIII ГОСТ 5781-75 ℓ=3550	6	
		2	1.412-3/79-В.3-052	Ф6АI ГОСТ 5781-75 ℓ=1050	11	
				1.412-3/79-В.3-050-21		
				СН16АIII-10×36		
				Детали		
		1	1.412-3/79-В.3-051-21	Ф16АIII ГОСТ 5781-75 ℓ=3550	6	
		2	1.412-3/79-В.3-052-01	Ф8АI ГОСТ 5781-75 ℓ=1050	11	
				1.412-3/79-В.3-050-22		
				СН20АIII-10×36		
				Детали		
		1	1.412-3/79-В.3-051-22	Ф20АIII ГОСТ 5781-75 ℓ=3550	6	
		2	1.412-3/79-В.3-052-01	Ф8АI ГОСТ 5781-75 ℓ=1050	11	
				1.412-3/79-В.3-050-23		
				СН22АIII-10×36		
				Детали		
		1	1.412-3/79-В.3-051-23	Ф22АIII ГОСТ 5781-75 ℓ=3550	6	
		2	1.412-3/79-В.3-052-02	Ф10АI ГОСТ 5781-75 ℓ=1050	11	
				1.412-3/79-В.3-050-24		
				СН25АIII-10×36		
				Детали		
		1	1.412-3/79-В.3-051-24	Ф25АIII ГОСТ 5781-75 ℓ=3550	6	
		2	1.412-3/79-В.3-052-02	Ф10АI ГОСТ 5781-75 ℓ=1050	11	

Инв. № подл. | Подпись и дата

Формат	Зона	Позиц.	Обозначение	Наименование	Кол.	Примеч.
				1.412-3/79-В.3-050-25		
				СН 12АIII - 10×42		
				Детали		
		1	1.412-3/79-В.3-051-25	Ф12АIII ГОСТ 5781-75 ℓ=4150	6	
		2	1.412-3/79-В.3-052	Ф6АI ГОСТ 5781-75 ℓ=1050	13	
				1.412-3/79-В.3-050-26		
				СН 16АIII - 10×42		
				Детали		
		1	1.412-3/79-В.3-051-26	Ф16АIII ГОСТ 5781-75 ℓ=4150	6	
		2	1.412-3/79-В.3-052-01	Ф8АI ГОСТ 5781-75 ℓ=1050	13	
				1.412-3/79-В.3-050-27		
				СН 20АIII - 10×42		
				Детали		
		1	1.412-3/79-В.3-051-27	Ф20АIII ГОСТ 5781-75 ℓ=4150	6	
		2	1.412-3/79-В.3-052-01	Ф8АI ГОСТ 5781-75 ℓ=1050	13	
				1.412-3/79-В.3-050-28		
				СН 22АIII - 10×42		
				Детали		
		1	1.412-3/79-В.3-051-28	Ф22АIII ГОСТ 5781-75 ℓ=4150	6	
		2	1.412-3/79-В.3-052-02	Ф10АI ГОСТ 5781-75 ℓ=1050	13	
				1.412-3/79-В.3-050-29		
				СН 25АIII - 10×42		
				Детали		
		1	1.412-3/79-В.3-051-29	Ф25АIII ГОСТ 5781-75 ℓ=4150	6	
		2	1.412-3/79-В.3-052-02	Ф10АI ГОСТ 5781-75 ℓ=1050	13	

Инв.№ подл. | Подпись и дата

Изм.	Лист	№ докум.	Подпись	Дата	1.412-3/79-В.3-050	Лист 6

29

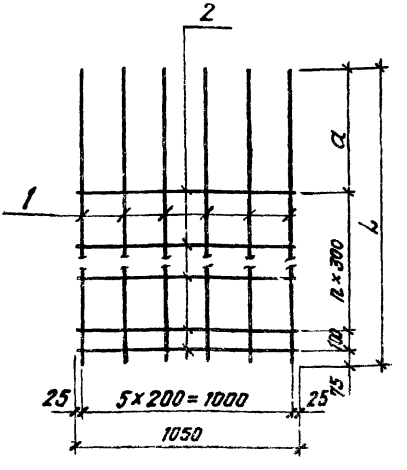

Обозначение	Марка	L мм	a мм	n	Масса кг
1.412-3/79-В.3-050	СН 12АIII – 10×15	1450	675	2	8.6
-01	СН 16АIII – 10×15				15.4
-02	СН 20АIII – 10×15				23.2
-03	СН 22АIII – 10×15				28.5
-04	СН 25АIII – 10×15				36.1
-05	СН 12АIII – 10×18	1750		3	10.5
-06	СН 16АIII – 10×18				18.7
-07	СН 20АIII – 10×18				28.0
-08	СН 22АIII – 10×18				34.5
-09	СН 25АIII – 10×18				43.6

Изм.	Лист	№ документа	Подпись	Дата
Нач. отд.		Зиновьев		
Гл. констр.		Шапиро		
Рук. группы		Палагина		
Ст. инж.		Чеботарь		
Исполнит.		Акилян		
Проверил.		Росина		

1.412-3/79-В.3-050СБ

Сетка арматурная
СН-10×15 ÷ СН-10×42;
1СН-10×15 ÷ 1СН-10×42

Литер	Масса	Масштаб
Р	см. табл.	

Лист 1 | Листов 3

Госстрой СССР
Проектный институт №1
г. Ленинград

Инв. № подл. | Подпись и дата

16838-03 30 Корректор Богданова Формат 11 а

Обозначение	Марка	L мм	a мм	n	Масса кг
1.412-3/79-В.3-050-10	СН12АIII — 10×24	2350	675	5	14,1
—11	СН16АIII — 10×24				25,2
—12	СН20АIII — 10×24				37,7
—13	СН22АIII — 10×24				46,5
—14	СН25АIII — 10×24				58,8
—15	СН12АIII — 10×30	2950		7	17,8
—16	СН16АIII — 10×30				31,7
—17	СН20АIII — 10×30				47,4
—18	СН22АIII — 10×30				58,5
—19	СН25АIII — 10×30				73,9
—20	СН12АIII — 10×36	3550		9	21,5
—21	СН16АIII — 10×36				38,3
—22	СН20АIII — 10×36				57,2
—23	СН22АIII — 10×36				70,6
—24	СН25АIII — 10×36				89,1
—25	СН12АIII — 10×42	4150		11	25,1
—26	СН16АIII — 10×42				44,7
—27	СН20АIII — 10×42				66,9
—28	СН22АIII — 10×42				82,6
—29	СН25АIII — 10×42				104,3
—30	1 СН12АIII — 10×15	1450	975	1	8,4
—31	1 СН16АIII — 10×15				15,0
—32	1 СН20АIII — 10×15				22,8
—33	1 СН22АIII — 10×15				27,9
—34	1 СН25АIII — 10×15				35,5
—35	1 СН12АIII — 10×18	1750		2	10,3
—36	1 СН16АIII — 10×18				18,3
—37	1 СН20АIII — 10×18				27,6
—38	1 СН22АIII — 10×18				33,9
—39	1 СН25АIII — 10×18				43,0

Инв. № подл. | Подпись и дата

Изм	Лист	№ докум.	Подпись	Дата	1.412-3/79-В.3-050 СБ	Лист 2

16838 03 71 Копировал Колонина Формат 11

Обозначение	Марка	L мм	a мм	n	Масса кг
1.412-3/79-В.3-050-40	1СН12АIII — 10×24	2350	975	4	13.9
-41	1СН16АIII — 10×24				24.8
-42	1СН20АIII — 10×24				38.3
-43	1СН22АIII — 10×24				45.9
-44	1СН25АIII — 10×24				58.2
-45	1СН12АIII — 10×30	2950		6	17.6
-46	1СН16АIII — 10×30				31.3
-47	1СН20АIII — 10×30				47.0
-48	1СН22АIII — 10×30				57.9
-49	1СН25АIII — 10×30				73.3
-50	1СН12АIII — 10×36	3550		8	21.3
-51	1СН16АIII — 10×36				37.9
-52	1СН20АIII — 10×36				56.8
-53	1СН22АIII — 10×36				70.0
-54	1СН25АIII — 10×36				88.5
-55	1СН12АIII — 10×42	4150		10	24.9
-56	1СН16АIII — 10×42				44.3
-57	1СН20АIII — 10×42				66.5
-58	1СН22АIII — 10×42				82.6
-59	1СН25АIII — 10×42				103.7

Инв.№ подл. | Подпись и дата

Изм	Лист	№ докум	Подпись	Дата	1.412-3/79-В.3-050 СБ	Лист 3
		16836-32			Копировал Калишина	Формат А4

Формат	Зона	Поз.	Обозначение	Наименование	Кол.	Примеч.
				1.412-3/79-В.3-060		
				СН 12АIII - 18×15		
				Детали		
		1	1.412-3/79-В.3-061	ф12АIII ГОСТ 5781-75 ℓ=1450	10	
		2	1.412-3/79-В.3-062	ф6АI ГОСТ 5781-75 ℓ=1850	4	
				1.412-3/79-В.3-060-01		
				СН16АIII - 18×15		
				Детали		
		1	1.412-3/79-В.3-061-01	ф16АIII ГОСТ 5781-75 ℓ=1450	10	
		2	1.412-3/79-В.3-062-01	ф8АI ГОСТ 5781-75 ℓ=1850	4	
				1.412-3/79-В.3-060-02		
				СН 20АIII - 18×15		
				Детали		
		1	1.412-3/79-В.3-061-02	ф20АIII ГОСТ 5781-75 ℓ=1450	10	
		2	1.412-3/79-В.3-062-01	ф8АI ГОСТ 5781-75 ℓ=1850	4	
				1.412-3/79-В.3-060-03		
				СН 12АIII - 18×18		
				Детали		
		1	1.412-3/79-В.3-061-03	ф12АIII ГОСТ 5781-75 ℓ=1750	10	
		2	1.412-3/79-В.3-062	ф6АI ГОСТ 5781-75 ℓ=1850	5	

Изм.	Лист	N докум.	Подпись	Дата
Нач.отд.		Зиновьев		
Гл.констр.		Шапиро		
Рук.гр.		Палагина		
Ст.инж.		Чеботарь		
Исполн.		Акопян		
Провер.		Росина		

1.412-3/79-В.3-060

Сетка арматурная СН-18×15 ; СН-18×18

Литер	Лист	Листов
Р	1	2

Госстрой СССР
Проектный институт N:1
г. Ленинград

Формат	Зона	Позиц.	Обозначение	Наименование	Кол.	Примеч.
				1.412-3/79-В.3-060-04		
				СН 16АIII - 18 × 18		
				Детали		
		1	1.412-3/79-В.3-061-04	Ф16АIII ГОСТ 5781-75 ℓ=1750	10	
		2	1.412-3/79-В.3-062-01	Ф8АI ГОСТ 5781-75 ℓ=1850	5	
				1.412-3/79-В.3-060-05		
				СН 20АIII - 18 × 18		
				Детали		
		1	1.412-3/79-В.3-061-05	Ф20АIII ГОСТ 5781-75 ℓ=1750	10	
		2	1.412-3/79-В.3-062-01	Ф8АI ГОСТ 5781-75 ℓ=1850	5	

Инв. № подл. | Подпись и дата

Изм.	Лист	№ докум.	Подпись	Дата	1.412-3/79-В.3-060	Лист 2

16838-03 34

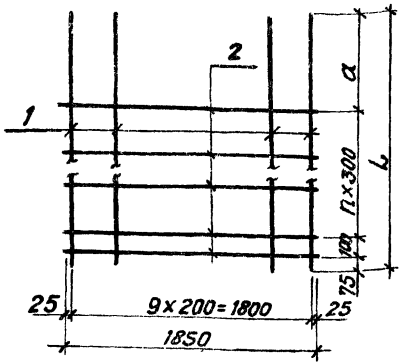

Обозначение	Марка	L мм	a мм	n	Масса кг
1.412-3/79-В.3-060	СН12АIII – 18×15	1450	675	2	14.5
-01	СН16АIII – 18×15				25.8
-02	СН20АIII – 18×15				38.7
-03	СН12АIII – 18×18	1750		3	17.6
-04	СН16АIII – 18×18				31.4
-05	СН20АIII – 18×18				46.9
-06	1СН12АIII – 18×15	1450	975	1	14.1
-07	1СН16АIII – 18×15				25.1
-08	1СН20АIII – 18×15				38.0
-09	1СН12АIII – 18×18	1750		2	17.2
-10	1СН16АIII – 18×18				30.7
-11	1СН20АIII – 18×18				46.2

Изм.	Лист	№ докум.	Подпись	Дата
Нач. отд.		Диновьев		
Гл. констр.		Шапиро		
Рук. групп.		Палагина		
Ст. инж.		Чеботарь		
Исполн.		Акопян		
Проверил.		Росина		

1.412-3/79-В.3-060СБ

Сетка арматурная СН-18×15; СН-18×18; 1СН-18×15; 1СН-18×18

Литер	Масса	Масштаб
Р	См. табл.	

Лист | Листов 1

Госстрой СССР
Проектный институт № 1
г. Ленинград

Инв. № подл. | Подпись и дата

Формат	Зона	Позиц.	Обозначение	Наименование	Кол.	Примеч
				1.412-3/79-В.3-070		
				СМ 12АIII-7×24		
				Детали		
		1	1.412-3/79-В.3-071	Ф12АIII ГОСТ 5781-75 ℓ=2350	6	
		2	1.412-3/79-В.3-072	Ф6АI ГОСТ 5781-75 ℓ=750	4	
				1.412-3/79-В.3-070-01		
				СМ 16АIII-7×24		
				Детали		
		1	1.412-3/79-В.3-071-01	Ф16АIII ГОСТ 5781-75 ℓ=2350	6	
		2	1.412-3/79-В.3-072-01	Ф8АI ГОСТ 5781-75 ℓ=750	4	
				1.412-3/79-В.3-070-02		
				СМ 20АIII-7×24		
				Детали		
		1	1.412-3/79-В.3-071-02	Ф20АIII ГОСТ 5781-75 ℓ=2350	6	
		2	1.412-3/79-В.3-072-01	Ф8АI ГОСТ 5781-75 ℓ=750	4	
				1.412-3/79-В.3-070-03		
				СМ 22АIII-7×24		
				Детали		
		1	1.412-3/79-В.3-071-03	Ф22АIII ГОСТ 5781-75 ℓ=2350	6	
		2	1.412-3/79-В.3-072-02	Ф10АI ГОСТ 5781-75 ℓ=750	4	
				1.412-3/79-В.3-070-04		
				СМ 25АIII-7×24		
				Детали		
		1	1.412-3/79-В.3-071-04	Ф25АIII ГОСТ 5781-75 ℓ=2350	6	
		2	1.412-3/79-В.3-072-02	Ф10АI ГОСТ 5781-75 ℓ=750	4	

Подпись и дата

Изм	Лист	N докум.	Подпись	Дата
Нач.отд.		Зиновьев		
Гл.констр.		Шапиро		
Рук.гр.		Палагина		
Ст.инж.		Чеботарь		
Исполн		Акопян		
Провер		Росина		

1.412-3/79-В.3-070

Сетка арматурная
СМ-7×24÷СМ-7×42

Литер	Лист	Листов
Р	1	4

Госстрой СССР
Проектный институт №1
г. Ленинград

Формат	Зона	Поз.	Обозначение	Наименование	Кол.	Примеч.
				1.412-3/79-В.3-070-05		
				СМ 12 А III - 7×30		
				Детали		
		1	1.412-3/79-В.3-071-05	ф12А III 20ст 5781-75 ℓ=2950	6	
		2	1.412-3/79-В.3-072	ф6АI ГОСТ 5781-75 ℓ=750	5	
				1.412-3/79-В.3-070-06		
				СМ 16 А III - 7×30		
				Детали		
		1	1.412-3/79-В.3-071-06	ф16А III ГОСТ 5781-75 ℓ=2950	6	
		2	1.412-3/79-В.3-072-01	ф8АI ГОСТ 5781-75 ℓ=750	5	
				1.412-3/79-В.3-070-07		
				СМ 20 А III - 7×30		
				Детали		
		1	1.412-3/79-В.3-071-07	ф20А III ГОСТ 5781-75 ℓ=2950	6	
		2	1.412-3/79-В.3-072-01	ф8АI ГОСТ 5781-75 ℓ=750	5	
				1.412-3/79-В.3-070-08		
				СМ 22 А III - 7×30		
				Детали		
		1	1.412-3/79-В.3-071-08	ф22А III ГОСТ 5781-75 ℓ=2950	6	
		2	1.412-3/79-В.3-072-02	ф10АI ГОСТ 5781-75 ℓ=750	5	
				1.412-3/79-В.3-070-09		
				СМ 25 А III - 7×30		
				Детали		
		1	1.412-3/79-В.3-071-09	ф25А III ГОСТ 5781-75 ℓ=2950	6	
		2	1.412-3/79-В.3-072-02	ф10АI ГОСТ 5781-75 ℓ=750	5	

Формат	Зона	Поз.	Обозначение	Наименование	Кол.	Прим.
				1.412-3/79-В.3-070-10		
				СМ 12 А III - 7×36		
				Детали		
		1	1.412-3/79-В.3-071-10	ф12 А III ГОСТ 5781-75 ℓ=3550	6	
		2	1.412-3/79-В.3-072	ф6 АI ГОСТ 5781-75 ℓ=750	6	
				1.412-3/79-В.3-070-11		
				СМ 16 А III - 7×36		
				Детали		
		1	1.412-3/79-В.3-071-11	ф16 А III ГОСТ 5781-75 ℓ=3550	6	
		2	1.412-3/79-В.3-072-01	ф8 АI ГОСТ 5781-75 ℓ=750	6	
				1.412-3/79-В.3-070-12		
				СМ 20 А III - 7×36		
				Детали		
		1	1.412-3/79-В.3-071-12	ф20 А III ГОСТ 5781-75 ℓ=3550	6	
		2	1.412-3/79-В.3-072-01	ф8 АI ГОСТ 5781-75 ℓ=750	6	
				1.412-3/79-В.3-070-13		
				СМ 22 А III - 7×36		
				Детали		
		1	1.412-3/79-В.3-071-13	ф22 А III ГОСТ 5781-75 ℓ=3550	6	
		2	1.412-3/79-В.3-072-02	ф10 АI ГОСТ 5781-75 ℓ=750	6	
				1.412-3/79-В.3-070-14		
				СМ 25 А III - 7×36		
				Детали		
		1	1.412-3/79-В.3-071-14	ф25 А III ГОСТ 5781-75 ℓ=3550	6	
		2	1.412-3/79-В.3-072-02	ф10 АI ГОСТ 5781-75 ℓ=750	6	

Инв.№подл. | Подпись и дата

Формат	Зона	Поз.	Обозначение	Наименование	Кол.	Примеч.
				1.412-3/79-В.3-070-15		
				СМ 12АIII - 7×42		
				Детали		
		1	1.412-3/79-В.3-071-15	ф12АIII ГОСТ 5781-75 ℓ=4150	6	
		2	1.412-3/79-В.3-072	ф6АI ГОСТ 5781-75 ℓ=750	7	
				1.412-3/79-В.3-070-16		
				СМ 16АIII - 7×42		
				Детали		
		1	1.412-3/79-В.3-071-16	ф16АIII ГОСТ 5781-75 ℓ=4150	6	
		2	1.412-3/79-В.3-072-01	ф8АI ГОСТ 5781-75 ℓ=750	7	
				1.412-3/79-В.3-070-17		
				СМ 20АIII - 7×42		
				Детали		
		1	1.412-3/79-В.3-071-17	ф20АIII ГОСТ 5781-75 ℓ=4150	6	
		2	1.412-3/79-В.3-072-01	ф8АI ГОСТ 5781-75 ℓ=750	7	
				1.412-3/79-В.3-070-18		
				СМ 22АIII - 7×42		
				Детали		
		1	1.412-3/79-В.3-071-18	ф22АIII ГОСТ 5781-75 ℓ=4150	6	
		2	1.412-3/79-В.3-072-02	ф10АI ГОСТ 5781-75 ℓ=750	7	
				1.412-3/79-В.3-070-19		
				СМ 25АIII - 7×42		
				Детали		
		1	1.412-3/79-В.3-071-19	ф25АIII ГОСТ 5781-75 ℓ=4150	6	
		2	1.412-3/79-В.3-072-02	ф10АI ГОСТ 5781-75 ℓ=750	7	

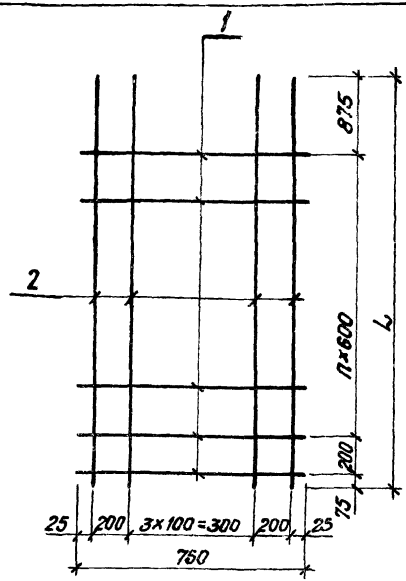

Обозначение	Марка	L мм	n	Масса кг
1.412-3/79-В.3-070	СМ 12АIII - 7×24	2350	2	13.2
-01	СМ 16АIII - 7×24			23.5
-02	СМ 20АIII - 7×24			36.0
-03	СМ 22АIII - 7×24			43.9
-04	СМ 25АIII - 7×24			56.2

Инв. № подл. | Подпись и дата | Взам. инв. №

Изм.	Лист	№ докумен.	Подпись	Дата
Нач. отд.		Зиновьев		
Гл. констр.		Шапиро		
Рук. группы		Полстрина		
Ст. инж.		Чеботарь		
Исполнит.		Этопян		
Проверил		Росина		

1.412-3/79-В.3-070 СБ

Сетка арматурная СМ-7×24÷СМ-7×42

Литер	Масса	Масштаб
Р	См. табл.	

Лист 1 | Листов 2

Госстрой СССР ПРОЕКТНЫЙ ИНСТИТУТ № 1 г. Ленинград

Обозначение	Марка	L мм	n	Масса кг
1.412-3/77-В.3-070-05	СМ12АIII – 7×30	2950	3	16.5
-06	СМ 16АIII – 7×30			29.5
-07	СМ20АIII – 7×30			45.2
-08	СМ22АIII – 7×30			55.0
-09	СМ25АIII – 7×30			70.4
-10	СМ12АIII – 7×36	3550	4	19.9
-11	СМ16АIII – 7×36			35.5
-12	СМ20АIII – 7×36			54.4
-13	СМ22АIII – 7×36			66.3
-14	СМ25АIII – 7×36			84.8
-15	СМ12АIII – 7×42	4150	5	23.3
-16	СМ16АIII – 7×42			41.4
-17	СМ20АIII – 7×42			63.6
-18	СМ22АIII – 7×42			77.4
-19	СМ25АIII – 7×42			99.1

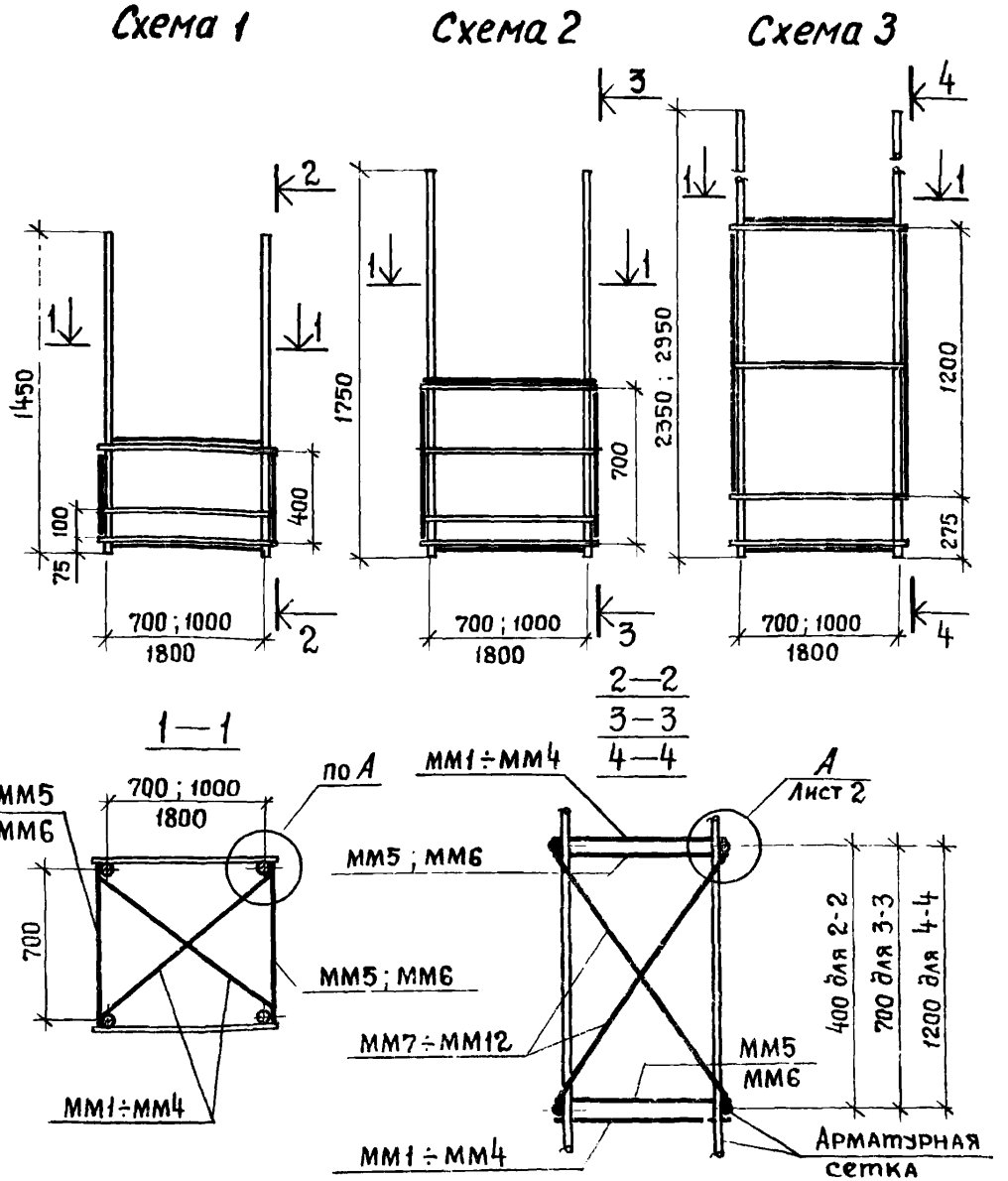

Изм.	Лист	№ докум.	Подпись	Дата
Нач.отд.		Зиновьев		
Гл.констр.		Шапиро		
Рук.гр.		Палагина		
Инженер		Росина		
Исполн.		Рыбакова		
Провер.		Чеботарь		

Инв. № подл. | Подпись и дата

1.412-3/79-В.3-080

Схема сборки пространственного каркаса типа I вертикального армирования подколонников

Литер	Лист	Листов
Р	1	3

Госстрой СССР Проектный институт № 1 г. Ленинград

16838-03 4с

Схема 4

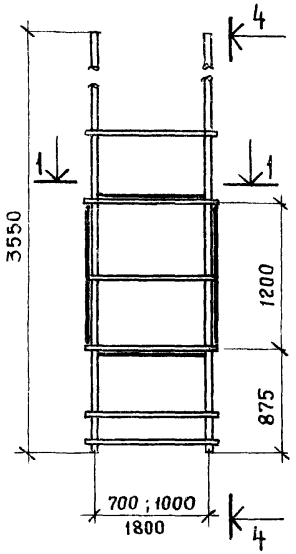

Схема 5

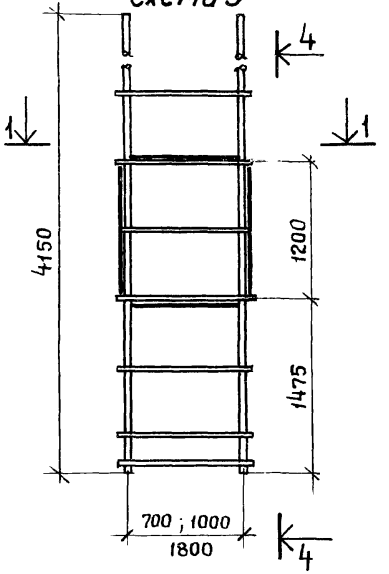

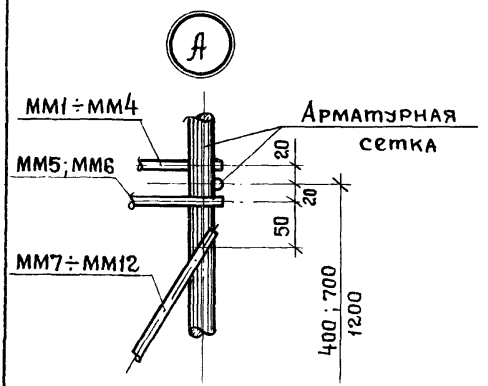

Ключ подбора соединительных элементов

Высота простр. каркаса, мм	Тип подколонника											
	А			Б			АТ			БТ		
	Марка	Кол. шт	Масса кг	Марка	Кол. шт.	Масса кг	Марка	Кол. шт.	Масса кг	Марка	Кол. шт	Масса кг
1450	ММ1	4	2,6	ММ2	4	3,6	ММ3	4	4,8	ММ4	4	5,2
	ММ5	4	2,0	ММ6	4	2,6	ММ5	4	2,0	ММ6	4	2,6
	ММ7	4	2,0	ММ8	4	2,8	ММ7	4	2,0	ММ8	4	2,8
		Итого	6,6		Итого	9,0		Итого	8,8		Итого	10,6
1750	ММ1	4	2,6	ММ2	4	3,6	ММ3	4	4,8	ММ4	4	5,2
	ММ5	4	2,0	ММ6	4	2,6	ММ5	4	2,0	ММ6	4	2,6
	ММ9	4	2,4	ММ10	4	3,0	ММ9	4	2,4	ММ10	4	3,0
		Итого	7,0		Итого	9,2		Итого	9,2		Итого	10,8
2350 2950 3550 4150	ММ1	4	2,6	ММ2	4	3,6	ММ3	4	4,8	ММ4	4	5,2
	ММ5	4	2,0	ММ6	4	2,6	ММ5	4	2,0	ММ6	4	2,6
	ММ11	4	3,2	ММ12	4	3,6	ММ11	4	3,2	ММ12	4	3,6
		Итого	7,8		Итого	9,8		Итого	10,0		Итого	11,4

Подпись и дата

Инв. № подл.

Изм	Лист	№ докум.	Подп.	Дата	1.412-3/79-8.3-080	Лист 3

16838-03 44 Копировал Колпицина Формат 11В

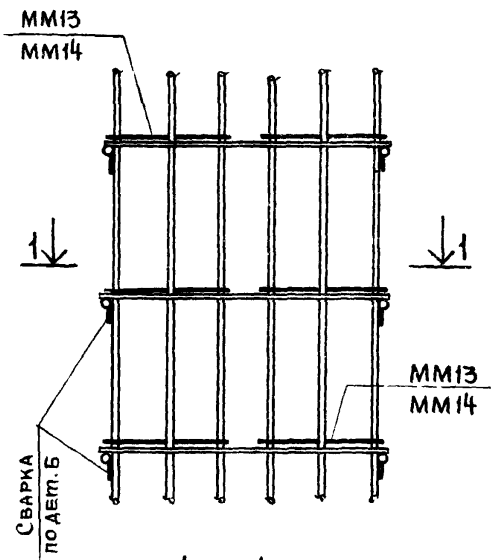

1—1

для подколонника типа А

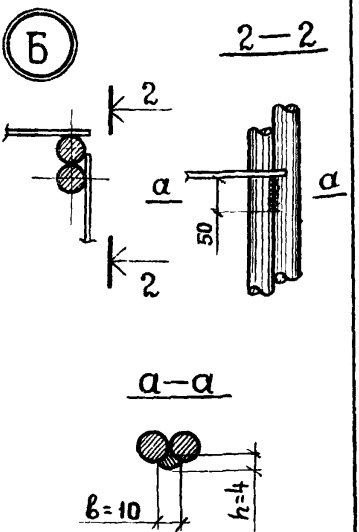

1—1

для подколонника типа Б

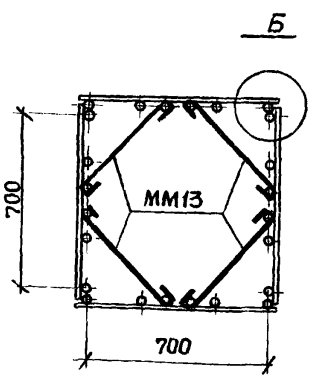

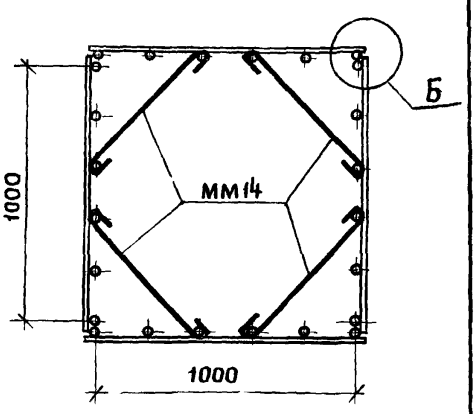

Изм	Лист	№докум.	Подпись	Дата
Нач.отд.		Зиновьев		
Гл.констр.		Шапиро		
Рук.гр.		Палагина		
Ст.инж.		Лузман		
Исполн.		Рыбакова		
Провер.		Чеботарь		

1.412-3/79-В.3-090

Схема сборки пространственного каркаса типа II вертикального армирования подколонников.

Литер	Лист	Листов
Р	1	2

Госстрой СССР
Проектный институт №1
г. Ленинград

Ключ подбора соединительных элементов

Высота простран. каркаса, мм	ф рабочей до -ры, мм	Тип подколонника А			Тип подколонника Б		
		Марка	Колич. шт.	Масса кг.	Марка	Колич. шт.	Масса кг.
1450	12÷22	ММ13	12	1,7	ММ14	12	2,0
	25	ММ15	12	3,0	ММ16	12	3,6
1750	12÷22	ММ13	16	2,2	ММ14	16	2,7
	25	ММ15	16	4,0	ММ16	16	4,8
2350	12÷22	ММ13	24	3,4	ММ14	24	4,1
	25	ММ15	24	6,0	ММ16	24	7,2
2950	12÷22	ММ13	32	4,5	ММ14	32	5,4
	25	ММ15	32	8,0	ММ16	32	9,6
3550	12÷22	ММ13	40	5,6	ММ14	40	6,8
	25	ММ15	40	10,0	ММ16	40	12,0
4150	12÷22	ММ13	48	6,7	ММ14	48	8,2
	25	ММ15	48	12,0	ММ16	48	14,4

Указанное в ключе количество соединительных элементов следует уменьшить на 4 шт. при сборке пространственного каркаса из плоских арматурных сеток, обозначенных начальными индексами 1СН.

Инв. № подл. | Подпись и дата | Взам. инв. №

ММ1 – ММ12

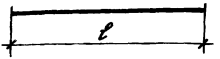

ММ13, ММ14

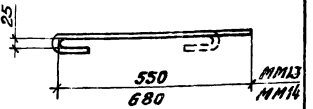

ММ15, ММ16

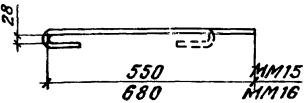

Формат	Зона	Поз	Обозначение	Наименование	Кол.	Примеч.
				1.412-3/79-В.3-100		
				ММ1		0.65 кг
				Детали		
			1.412-3/79-В.3-101	ф10АI ГОСТ 5781-75 ℓ=1040	1	
				1.412-3/79-В.3-100-01		
				ММ2		0,9
				Детали		
			1.412-3/79-В.3-101-01	ф10АI ГОСТ 5781-75 ℓ=1450	1	
				1.412-3/79-В.3-100-02		
				ММ3		1.2
				Детали		
			1.412-3/79-В.3-101-02	ф10АI ГОСТ 5781-75 ℓ=2000	1	

Изм.	Лист	№ докум.	Подпись	Дата
Нач. отд.		Зиновьев		
Гл. констр.		Шапиро		
Рук. гр.		Палагина		
Ст. инж.		Лузман		
Исполн.		Рыбакова		
Провер.		Росина		

1.412-3/79-В.3-100

Соединительные элементы для сборки пространственных каркасов.

Литер	Масса	Масштаб
Р	См. табл.	

Лист 1 Листов 3

Госстрой СССР
ПРОЕКТНЫЙ ИНСТИТУТ №1
г. Ленинград

16838-03 47

Копировал: Богданова

Формат 11 В

Формат	Зона	Поз.	Обозначение	Наименование	Кол	Примечание
				1.412-3/79-В.3-100-03		
				мм4		1.3кг
				Детали		
			1.412-3/79-В.3-101-03	ф10АI ГОСТ 5781-75 ℓ=2120	1	
				1.412-3/79-В.3-100-04		
				мм5		0.5
				Детали		
			1.412-3/79-В.3-101-04	ф10АI ГОСТ 5781-75 ℓ=750	1	
				1.412-3/79-В.3-100-05		
				мм6		0.65
				Детали		
			1.412-3/79-В.3-101-05	ф10АI ГОСТ 5781-75 ℓ=1080	1	
				1.412-3/79-В.3-100-06		
				мм7		0.5
				Детали		
			1.412-3/79-В.3-101-06	ф10АI ГОСТ 5781-75 ℓ=800		
				1.412-3/79-В.3-100-07		
				мм8		0.7
				Детали		
			1.412-3/79-В.3-101-07	ф10АI ГОСТ 5781-75 ℓ=1080	1	
				1.412-3/79-В.3-100-08		
				мм9		0.6
				Детали		
			1.412-3/79-В.3-101-08	ф10АI ГОСТ 5781-75 ℓ=950	1	
				1.412-3/79-В.3-100-09		
				мм10		0.75
				Детали		
			1.412-3/79-В.3-101-09	ф10АI ГОСТ 5781-75 ℓ=1200	1	

Инв.№ подл. | Подп. и дата | Взам. инв.№

Формат	Зона	Поз.	Обозначение	Наименование	Кол.	Примечание
				1.412-3/79-В.3-100-10		
				ММ11		0,8кг
				Детали		
			1.412-3/79-В.3-101-10	ф10АI ГОСТ 5781-75 ℓ=1320	1	
				1.412-3/79-В.3-100-11		
				ММ12		0,9
				Детали		
			1.412-3/79-В.3-101-11	ф10АI ГОСТ 5781-75 ℓ=1510	1	
				1.412-3/79-В.3-100-12		
				ММ13		0,14
				Детали		
			1.412-3/79-В.3-101-12	ф6АI ГОСТ 5781-75 ℓ=620	1	
				1.412-3/79-В.3-100-13		
				ММ14		0,17
				Детали		
			1.412-3/79-В.3-101-13	ф6АI ГОСТ 5781-75 ℓ=760	1	
				1.412-3/79-В.3-100-14		
				ММ15		0,25
				Детали		
			1.412-3/79-В.3-101-14	ф8АI ГОСТ 5781-75 ℓ=620	1	
				1.412-3/79-В.3-100-15		
				ММ16		0,3
				Детали		
			1.412-3/79-В.3-101-15	ф8АI ГОСТ 5781-75 ℓ=760	1	

Инв.№ подл. | Подп. и дата | Взам.инв.№

gost.e-ecolog.ru