ТИПОВЫЕ КОНСТРУКЦИИ, ИЗДЕЛИЯ И УЗЛЫ ЗДАНИЙ И СООРУЖЕНИЙ

СЕРИЯ 1.272.5-6

ВСТРОЕННЫЕ ШКАФЫ И ШКАФЫ ПЕРЕГОРОДКИ ДЛЯ ЗДАНИЙ ТОРГОВЛИ, ОБЩЕСТВЕННОГО ПИТАНИЯ И БЫТОВОГО ОБСЛУЖИВАНИЯ

Рабочие чертежи

Часть 2

стр. 139-212

19145-02
Цена 2-89

gost.e-ecolog.ru

ЦЕНТРАЛЬНЫЙ ИНСТИТУТ ТИПОВОГО ПРОЕКТИРОВАНИЯ
ГОССТРОЯ СССР

Москва, А-445, Смольная ул., 22

Сдано в печать IV 1984 года

Заказ № 6077 Тираж 2500 экз.

Формат	Зона	Поз.	Обозначение	Наименование	Кол.	Примечание
				Документация		
12			1.272.5-6-10.00.00.000Сб	Сборочный чертеж		
				Детали		
11		1				
11		2	1.272.5-6-01.00.00.01	Гайка	4	
			1.272.5-6-01.00.00.02	Винт	4	
			Переменные данные для исполнений			
				1.272.5-6-10.00.00.00		
				Сборочные единицы		
11		3	1.272.5-6-10.01.00.00	Шкафное отделение	1	Ш-21
11		4	1.272.5-6-01.03.00.00-02	Антресольная секция	1	А-12
				1.272.5-6-10.00.00.00-01		
				Сборочные единицы		
11		3	1.272.5-6-10.01.00.00-01	Шкафное отделение	1	Ш-22
11		4	1.272.5-6-01.03.00.00-07	Антресольная секция	1	А-17

1.272.5-6-10.00.00.00

Шкафное отделение двухместное для одежды (закрытое)

Стадия	Лист	Листов	
Р		1	

Н.контр. Коростелев
Рук.гр. Аталова
Инж. Прокопенко

ЦНИИЭП г. Москва

Торгово-бытовых зданий и туристских комплексов

Формат	Зона	Поз.	Обозначение	Наименование	Кол.	Примечание
				Документация		
12			1.272.5-6-11.00.00.00 СБ	Сборочный чертеж		
				Детали		
11		1	1.272.5-6-01.00.00.01	Гайка	4	
11		2	1.272.5-6-01.00.00.02	Винт	4	
			Переменные данные для исполнений			
				1.272.5-6 11.00.00.00		
				Сборочные единицы		
11		3	1.272.5-6-11.01.00.00	Шкафное отделение	1	Ш-23
11		4	1.272.5-6-01.03.00.00-02	Антресольная секция	1	Ш-12
				1.272.5-6-11.00.00.00-01		
				Сборочные единицы		
11		3	1.272.5-6-11.01.00.00-01	Шкафное отделение	1	Ш-24
11		4	1.272.5-6-01.03.00.00-07	Антресольная секция	1	А-17

Инв.№ подл. | Подпись и дата | Взам.инв.№

1.272.5-6 11.00.00.00

Шкафное отделение двухместное для одежды (открытое)

Стадия	Лист	Листов	
Р		1	

Н.контр. Коростелев
Рук.гр. Аталова
Инж. Прокопенко

ЦНИИЭП г. Москва

Торгово-бытовых зданий и туристских комплексов

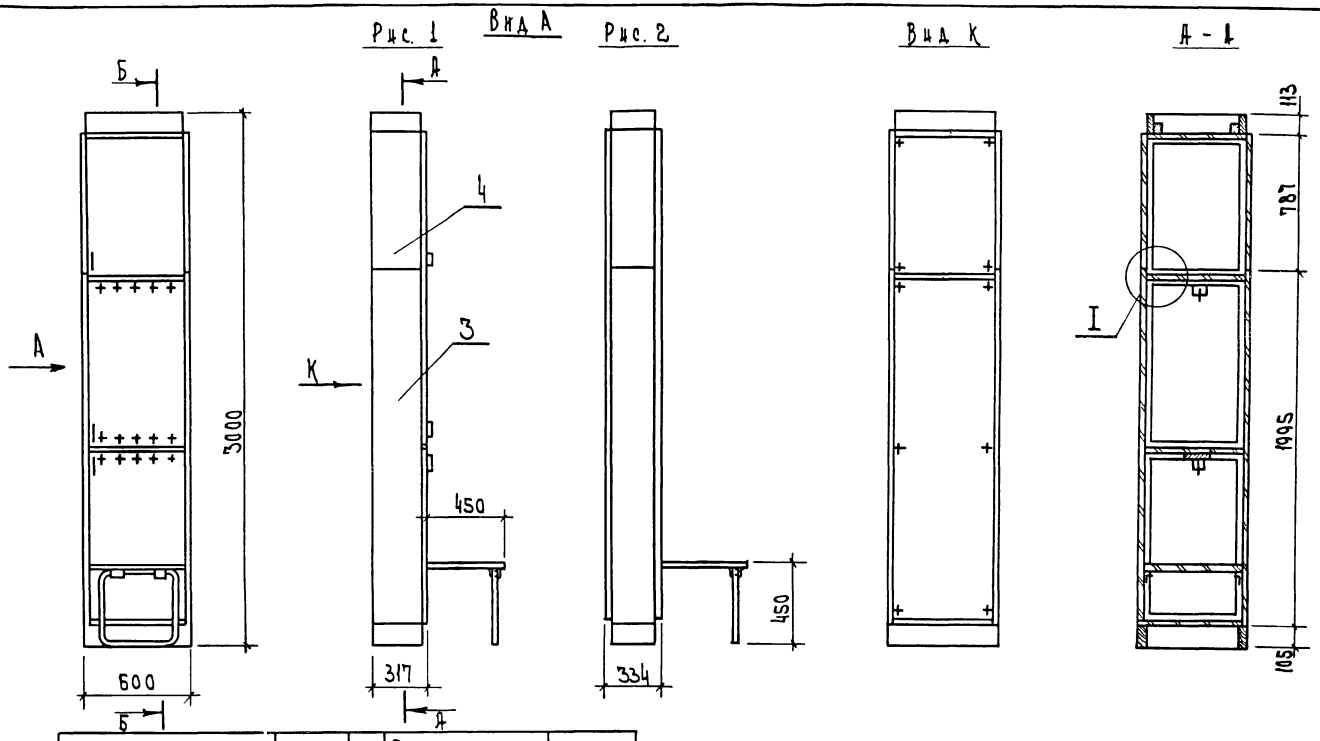

Обозначение	Марка	Рис.	Расход материалов: Дсп 5-17, м²	Облицовка, м²	Древ. хвойн, м³	Масса, кг
1.272.5-6-10.00.00.00	ША-21	1	5.1	10.2	0.01	60.7
-01	ША-22	2	6.0	12.0	0.01	72.3

Рук. маст.	Биксон	
Гл. инж. м	Самовер	
Н. контр.	Коростелев	
Рук. гр. ар.	Астапова	
Инженер	Прокопенко	

1.272.5-6-10.00.00.00 СБ

Шкафное отделение двухместное для одежды (закрытое) Сборочный чертеж

Стадия	Масса	Масшт.
Р	См. табл.	1:20

Лист 1 Листов 2

ЦНИИЭП г. Москва торгово-бытовых зданий и туристских комплексов

Инв. N подл. | Подп. и дата | Взам. инв. N

Б – Б
Рис.1

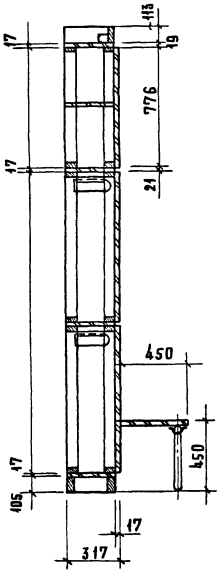

Б – Б
Рис.2
Остальное см. рис.1

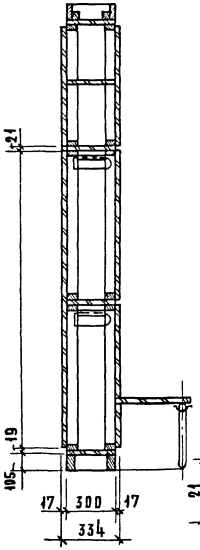

В – В
Рис.1

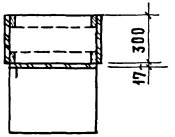

В – В
Рис.2
Остальное см. рис.1.

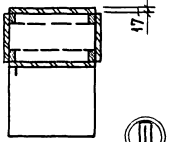

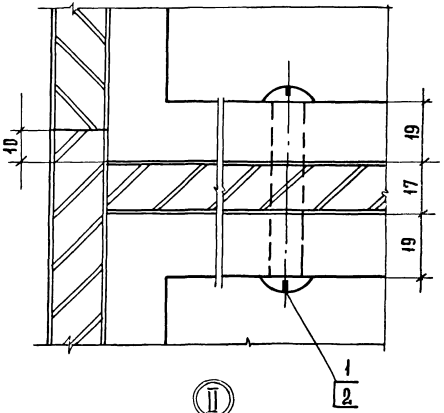

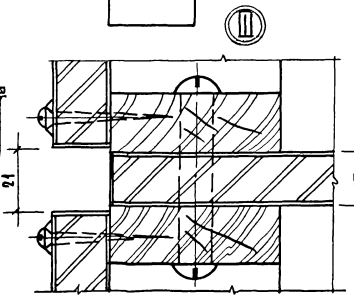

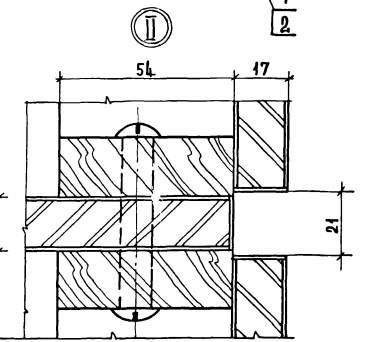

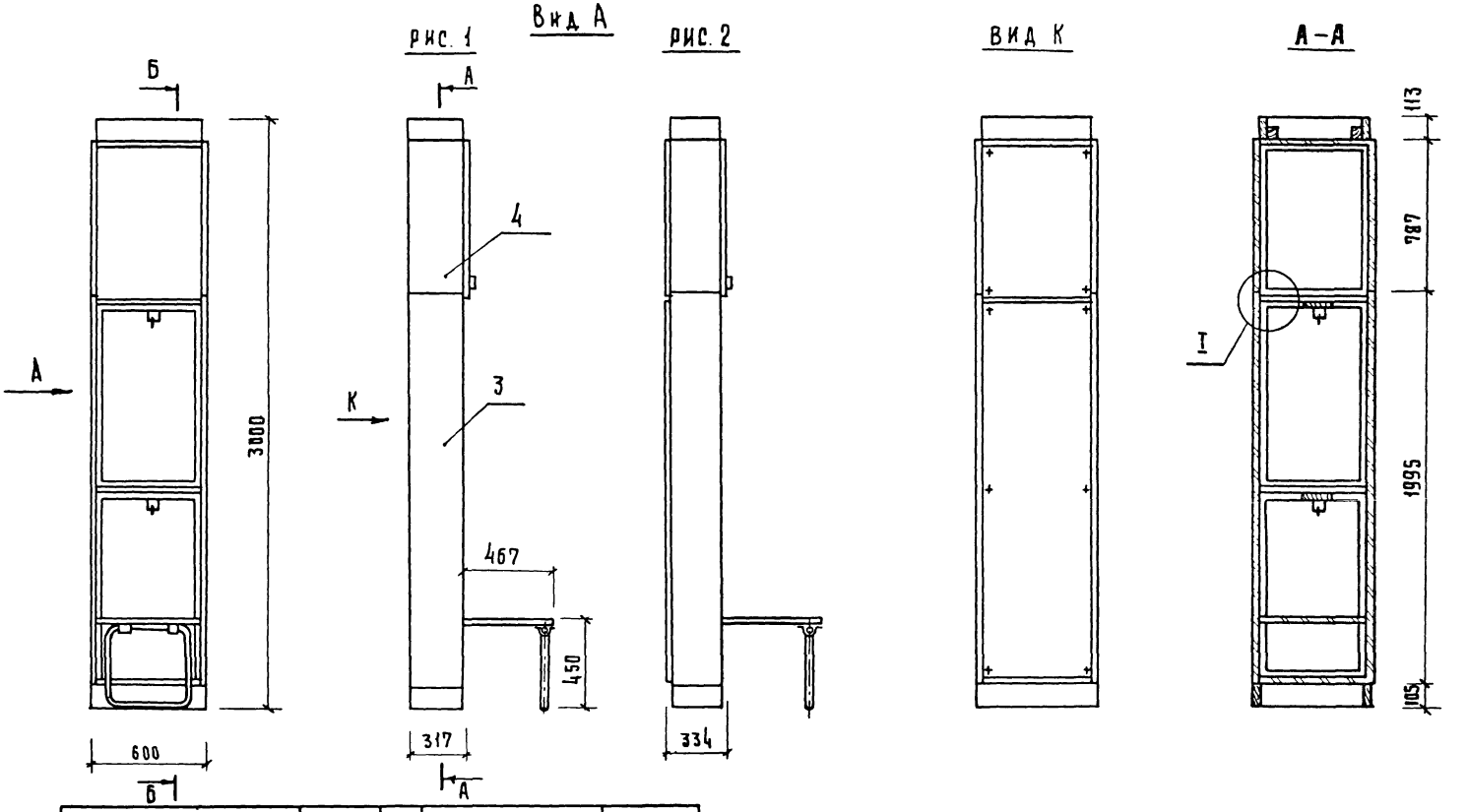

Обозначение	Марка	Рис	Расход материала			Масса, кг
			Асп S-17, м²	облицовка, м²	древ. хвойн., м³	
1.272.5-6-11.00.00.00	ША-23	1	4.2	8.4	0.01	5.09
-01	ША-24	2	6.0	12.0	0.01	72.3

Рук. маст.	Биксон	
Гл. инж. м	Самовер	
Н. контр.	Коростелев	
Рук. гр. арх.	Астапова	
Инженер	Прокопенко	

1.272.5-6-11.00.00.00 СБ

Шкафное отделение двухместное для одежды (открытое) Сборочный чертеж

Стадия	Масса	Масштаб
Р	См. табл.	1:20
Лист 1	Листов 2	

ЦНИИЭП торгово-бытовых зданий и туристских комплексов г. Москва

Инв. № подл. | Подпись и дата | Взам. инв. №

Б-Б
Рис. 1

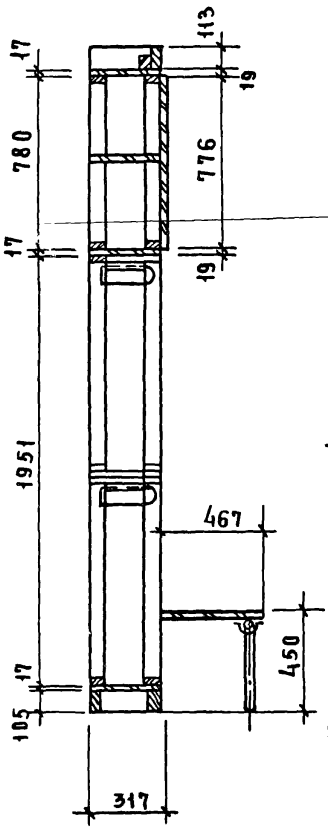

Б-Б
Рис.2
Остальное см рис.1

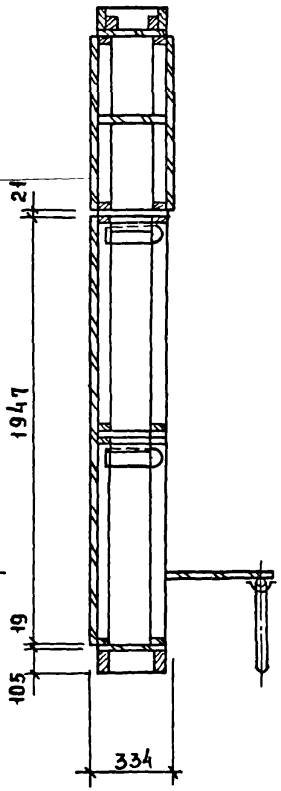

В-В
Рис. 1

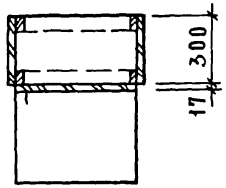

В-В
Рис.2
Остальное см. рис.1

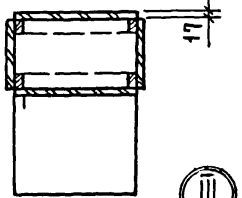

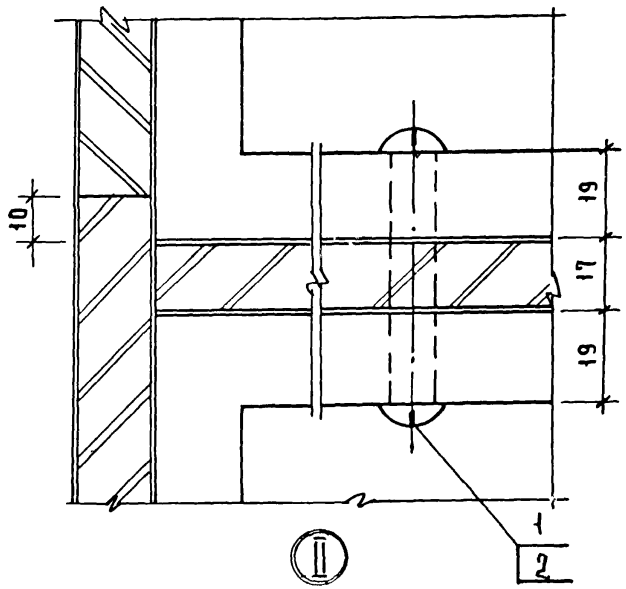

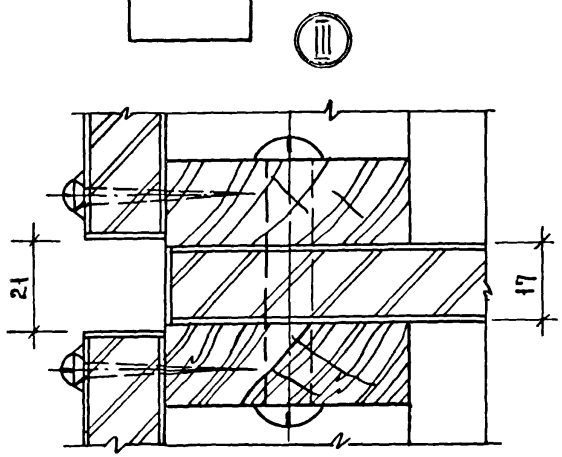

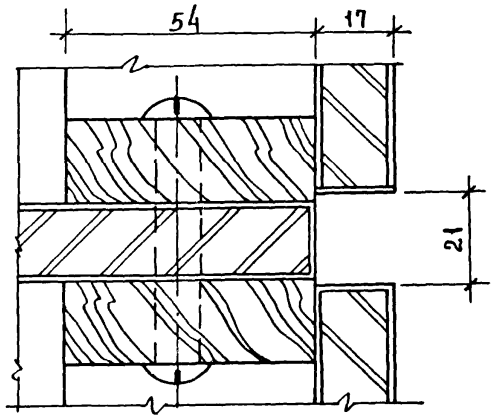

Формат	Зона	Поз.	Обозначение	Наименование	Кол.	Примечание
				Документация		
12			1.272.5-6-00.00.00.00ТО	Техническое описание		
12			1.272.5-6-10.01.00.00 СБ	Сборочный чертеж		
				Сборочные единицы		
11		1	1.272.5-6-10.01.01.00	Дверной блок шкафа	1	
11		2	1.272.5-6-15.01.01.00-05	Каркас	2	
11		3	1.272.5-6-01.01.03.00-05	Щит верхний	2	
11		4	1.272.5-6-10.01.02.00	Дверной блок шкафа	1	
11		5	1.272.5-6-01.01.03.01	Щит нижний	1	
11		6	1.272.5-6-01.01.14.00-02	Планка	1	
11		7	1.272.5-6-01.01.02.00	Щит боковой	2	
11		8	1.272.5-6-10.01.05.00	Сиденье	1	
11		9	1.272.5-6-10.01.06.00	Опора	1	
11		13	1.272.5-6-10.01.07.00	Щит	1	
				Детали		
11		10	1.272.5-6-01.00.00.01	Винт	28	
11		11	1.272.5-6-01.00.00.02	Гайка	28	
11		12	1.272.5-6-01.00.00.05	Уголок	2	
64		14	1.272.5-6-01.00.00.06	Брусок		
				Пиломатериал хвойных пород ГОСТ 8486-66		
				185 × 56 × 19	2	

Инв. № подл. | Подп. и дата | Взам. инв. №

1.272.5-6-10.01.00.00

Шкафное отделение двухместное для одежды (закрытое)

Стадия	Лист	Листов
Р	1	2

ЦНИИЭП торгово-бытовых зданий и туристских комплексов г. Москва

Н. контр. Коростелев
Рук. гр. Осталова
Инженер Прокопенко

Формат А4

Формат	Зона	Поз.	Обозначение	Наименование	Кол.	Примечание
				Стандартные изделия		
		15		Шуруп Д 3.5×30		
				ГОСТ 1145-80*	24	
		16		Шуруп А 4.5×40		
				ГОСТ 1145-80*	6	
		17		Винт М5×35		
				ГОСТ 17473-80	8	
				Прочие изделия		
		18		Шайба 4.0	4	
		19		Штага выдвижная 01	2	
		20		Гайка 14	8	
			Перечень данных для исполнений			
				1.272.5-6-10.01.00.00-01		
				Сборочные единицы		
11		21	1.272.5-6-01.01.09.00-01	Щит задний	1	
				Стандартные изделия		
		22		Шуруп Д 3.5×30		
				ГОСТ 1144-80*	6	
				Прочие изделия		
		23		Шайба 4.8	6	

Инв. № подл. | Подп. и дата | Взам. инв. №

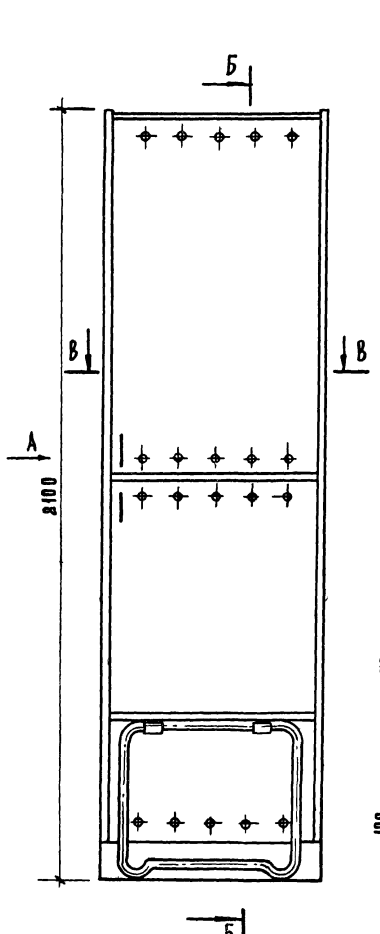

Вид А
Рис. 1

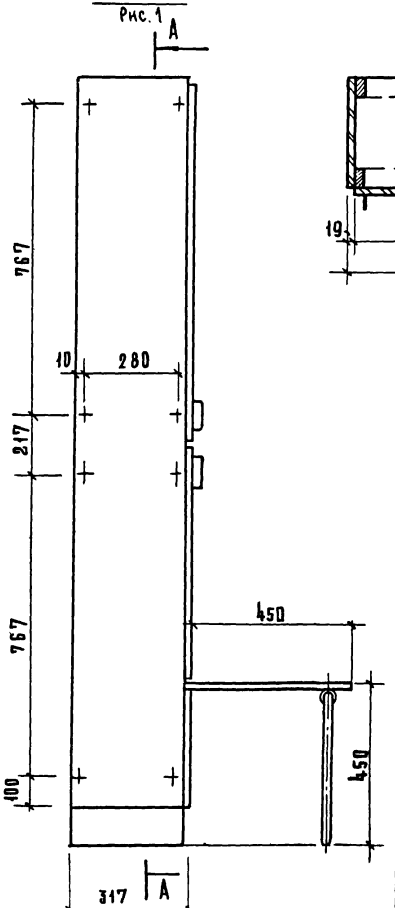

В - В
Рис. 1

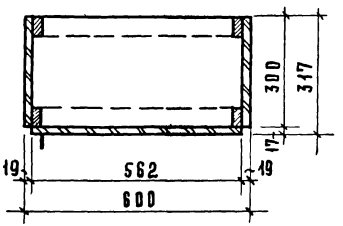

В - В
Рис. 2

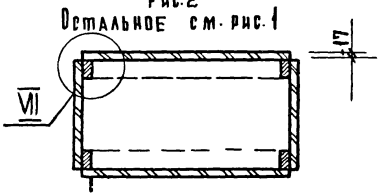

Обозначение	Марка	Рис.	Расход материала: ДСП S-17, м²	Расход материала: Облицовка, м²	Расход материала: Древ.-хвощ, м³	Масса, кг
1.272.5-6-10 01 00 00	Ш-21	1	3,0	6,0	0,01	35,7
-01	Ш-22	2	4,3	8,6	0,01	51,2

Рук. маст.	Бимсон	
Гл. инж. м.	Самовер	
Н. контр.	Коростелев	
Рук. гр. арх.	Астапова	
Инженер	Пр[illegible]енко	

1.272.5-6-10.01.00.00 СБ

Шкафное отделение двухместное для одежды (закрытое) Сборочный чертеж

Стадия	Масса	Масштаб
Р	см. табл.	1:10
Лист 1	Листов 3	

ШИКЭП Москва — Торгово-бытовых зданий и творческих комплексов

Инв. № подл. | Подп. и дата | Взам. инв. № | Инв. № дубл. | Подп. и дата

Формат А3

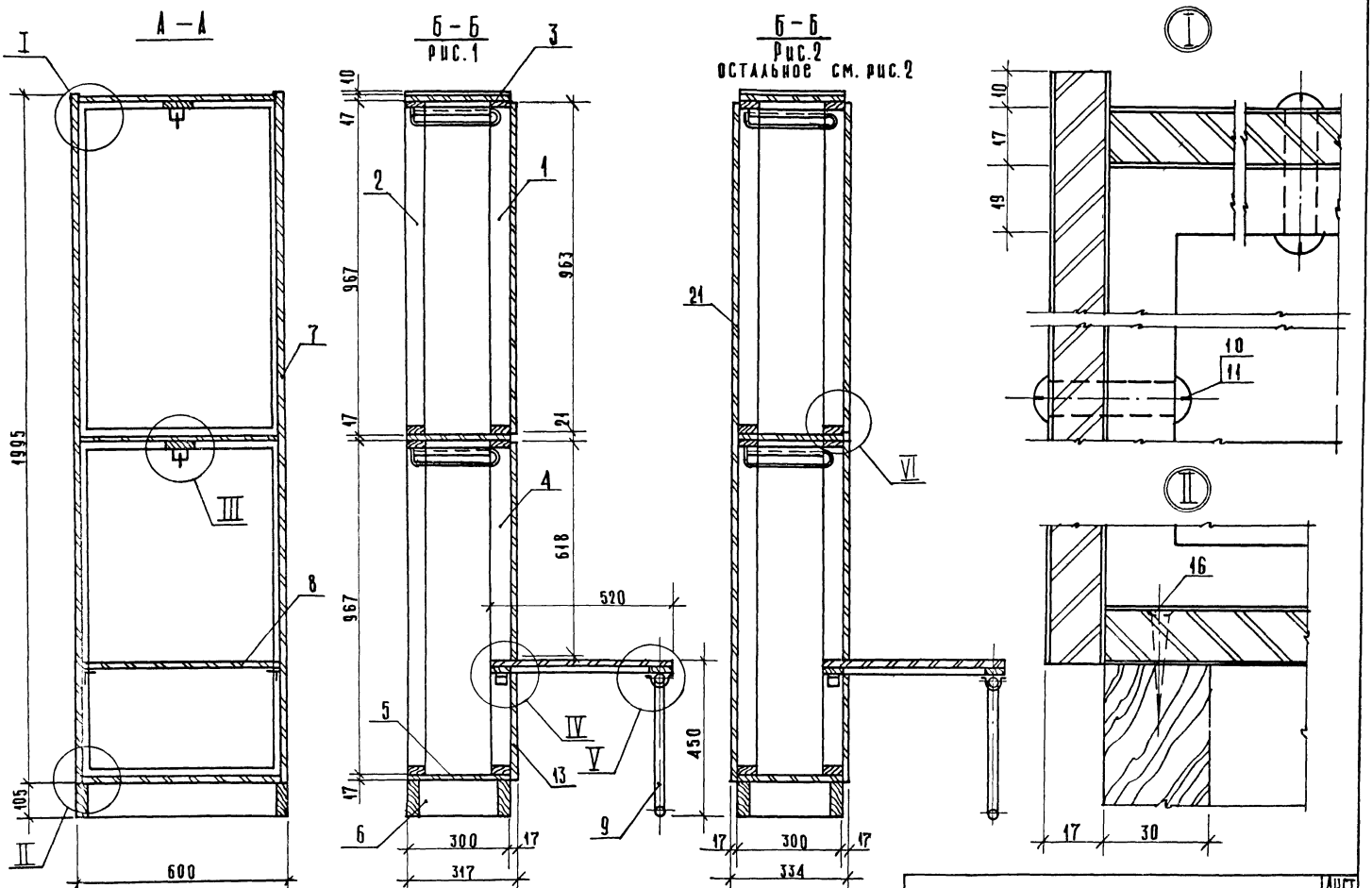

Инв.№подл. | Подпись и дата | Взам.инв.№

1.272.5-6-10.01.00.00 СБ

Лист 2

19145-02 9 Формат А3

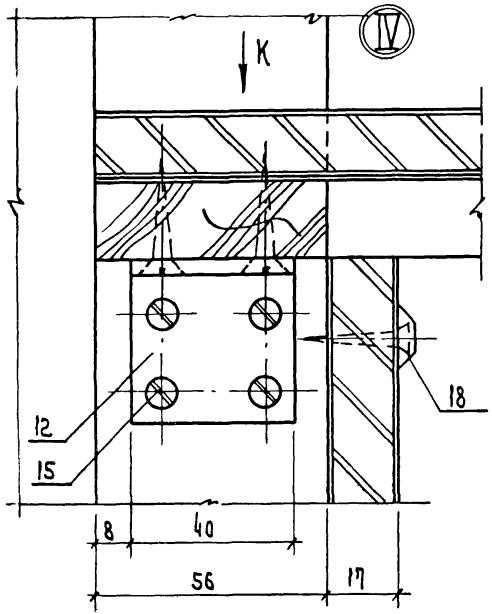
IV
K
12
15
18
8
40
56
17

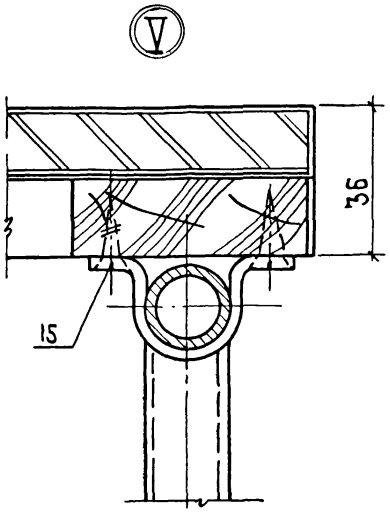
V
36
15

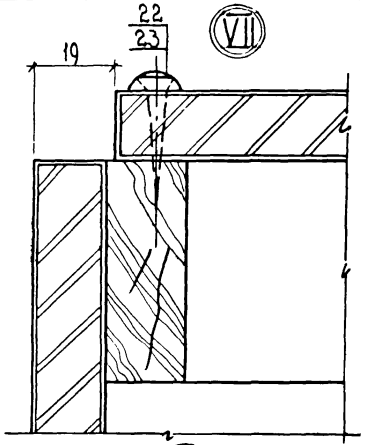
VII
22
23
19

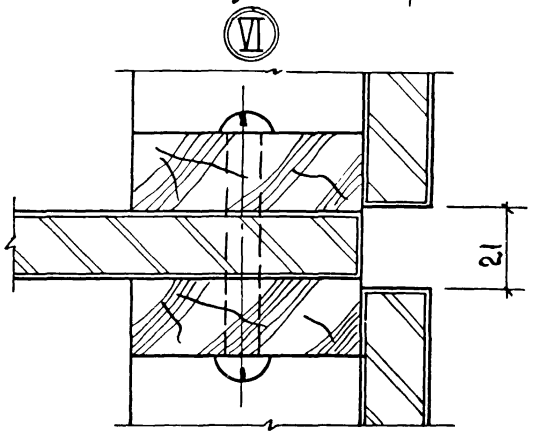
VI
21

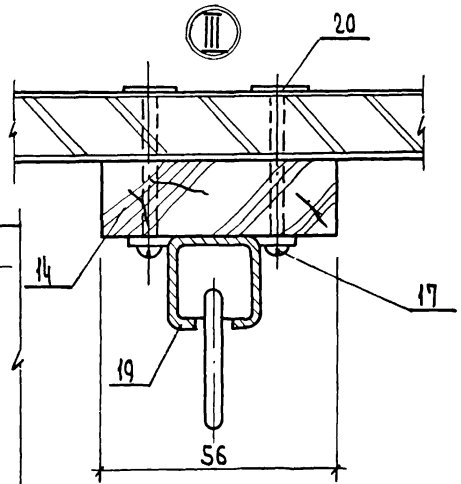
III
20
14
17
19
56

Вид К

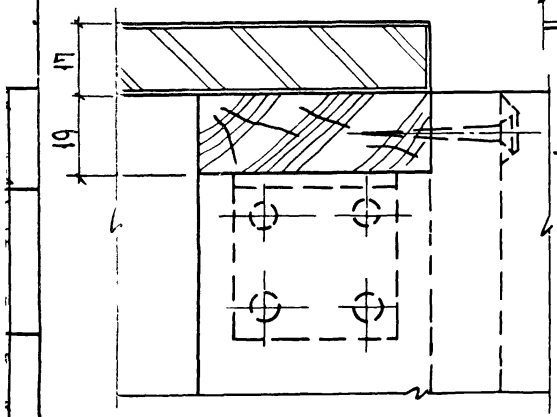
17
19

Формат	Зона	Поз.	Обозначение	Наименование	Кол.	Примечание
				Документация		
12			1.272.5-6-00.00.00.00 ТО	Техническое описание		
11			1.272.5-6-10.01.01.00 СБ	Сборочный чертеж		
				Сборочные единицы		
11		1	1.272.5-6-15.01.01.00-05	Каркас	1	
11		2	1.272.5-6-10.01.03.00	Дверка	1	
				Прочие изделия		
		3		Петля 3.12.А	2	

Инв. № подл. | Подпись и дата | Взам. инв. №

Н. контр.	Коростелев	
Рук. гр	Астапова	
Н. м. ж	Прокопенко	

1.272.5-6-10.01.01.00

Дверной блок шкафа

Стадия	Лист	Листов
Р		1

ЦНИИЭП торгово-бытовых зданий и туристских комплексов г. Москва

Формат А4

Формат	Зона	Поз.	Обозначение	Наименование	Кол.	Примечание
				Документация		
12			1.272.5-6-00.00.00.00 ТО	Техническое описание		
11			1.272.5-6-10.01.02.00 СБ	Сборочный чертеж		
				Сборочные единицы		
11		1	1.272.5-6-15.01.01.00-05	Каркас	1	
11		2	1.272.5-6-10.01.04.00	Дверка	1	
				Прочие изделия		
		3		Петля 3.12.А	2	

Инв. № подл. | Подпись и дата | Взам. инв. №

Н. контр.	Коростелев	
Рук. гр	Астапова	
Н. м. ж	Прокопенко	

1.272.5-6-10.01.02.00

Дверной блок шкафа

Стадия	Лист	Листов
Р		1

ЦНИИЭП торгово-бытовых зданий и туристских комплексов г. Москва

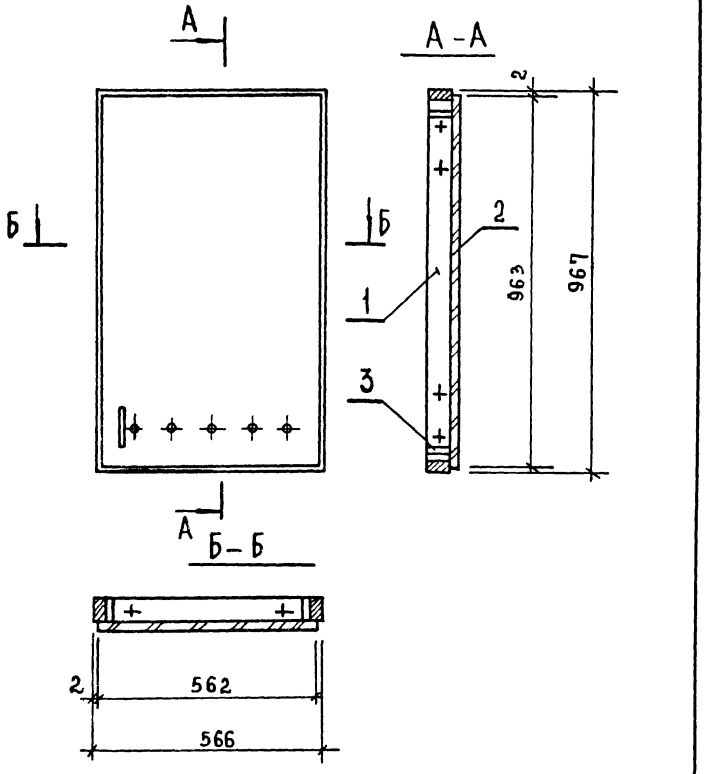

				1.272.5-6-10.01.01.00 СБ		
				Дверной блок шкафа	Стадия: Р	Масса:	Масштаб: 1:10
				Сборочный чертеж	Лист	Листов 1
Н.контр	Коростелев				ЦНИИЭП торгово-бытовых зданий и туристских комплексов г. Москва	
Рук.гр	Астапова					
Инж.	Прокопенко					

Инв.№ подл. | Подпись и дата | Взам. инв.№

Формат А4

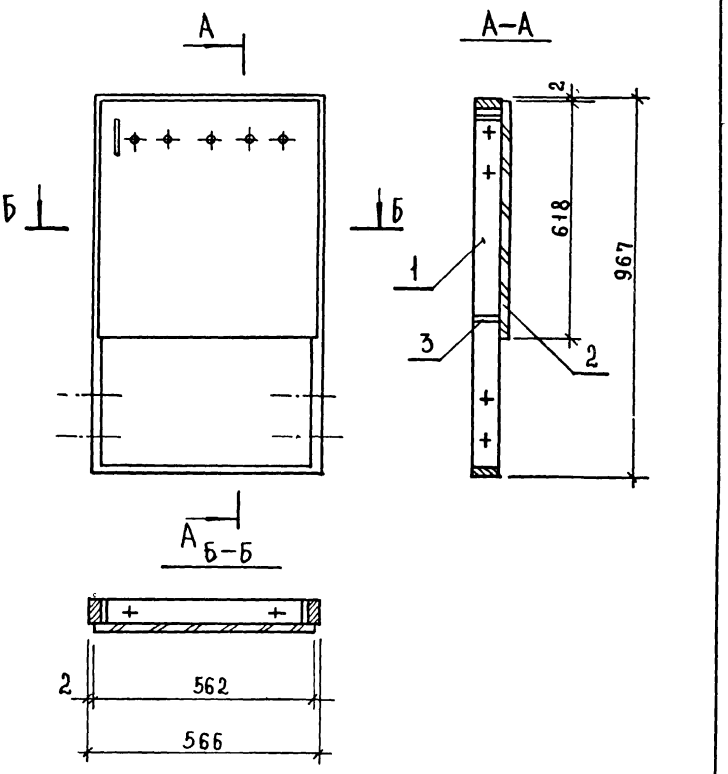

				1.272.5-6-10.01.02.00 СБ		
				Дверной блок шкафа	Стадия: Р	Масса:	Масштаб: 1:10
				Сборочный чертеж	Лист	Листов 1
Н.контр	Коростелев				ЦНИИЭП торгово-бытовых зданий и туристских комплексов г. Москва	
Рук.гр	Астапова					
Инж.	Прокопенко					

Формат А4

Формат	Зона	Поз.	Обозначение	Наименование	Кол.	Примечание
				Документация		
11			1.272.5-6-10.01.03.00 СБ	Сборочный чертеж		
				Детали		
БЧ		1	1.272.5-6-10.01.03.01	Щит		
				Плита древесностружечная		
				ГОСТ 10632-77		
				963×562×17	1	
				Прочие изделия		
		2		Ручка 1.1.А	1	
		3		Шайба 0,3	5	
				Материалы		
		4		Шпон строганый		
				ГОСТ 2977-82	1,4	м²

Инв.№ подл. | Подпись и дата | Взам. инв.№

Н. контр.	Коростелев	
Рук. гр.	Астапова	
Инж.	Прокопенко	

1.272.5-6-10.01.03.00

Дверка

Стадия	Лист	Листов
Р		

ЦНИИЭП г. Москва — Торгово-бытовых зданий и туристских комплексов

Формат А4

Формат	Зона	Поз.	Обозначение	Наименование	Кол.	Примечание
				Документация		
11			1.272.5-6-10.01.04.00 СБ	Сборочный чертеж		
				Детали		
БЧ		1	1.272.5-6-10.01.04.01	Щит		
				Плита древесностружечная		
				ГОСТ 10632-77		
				618×562×17	1	
				Прочие изделия		
		2		Ручка 1.1.А	1	
		3		Шайба 0.3	5	
				Материалы		
		4		Шпон строганый		
				ГОСТ 2977-82	0,8	м²

Инв.№ подл. | Подпись и дата | Взам. инв.№

Н. контр.	Коростелев	
Рук. гр.	Астапова	
Инж.	Прокопенко	

1.272.5-6-10.01.04.00

Дверка

Стадия	Лист	Листов
Р		

ЦНИИЭП г. Москва — Торгово-бытовых зданий и туристских комплексов

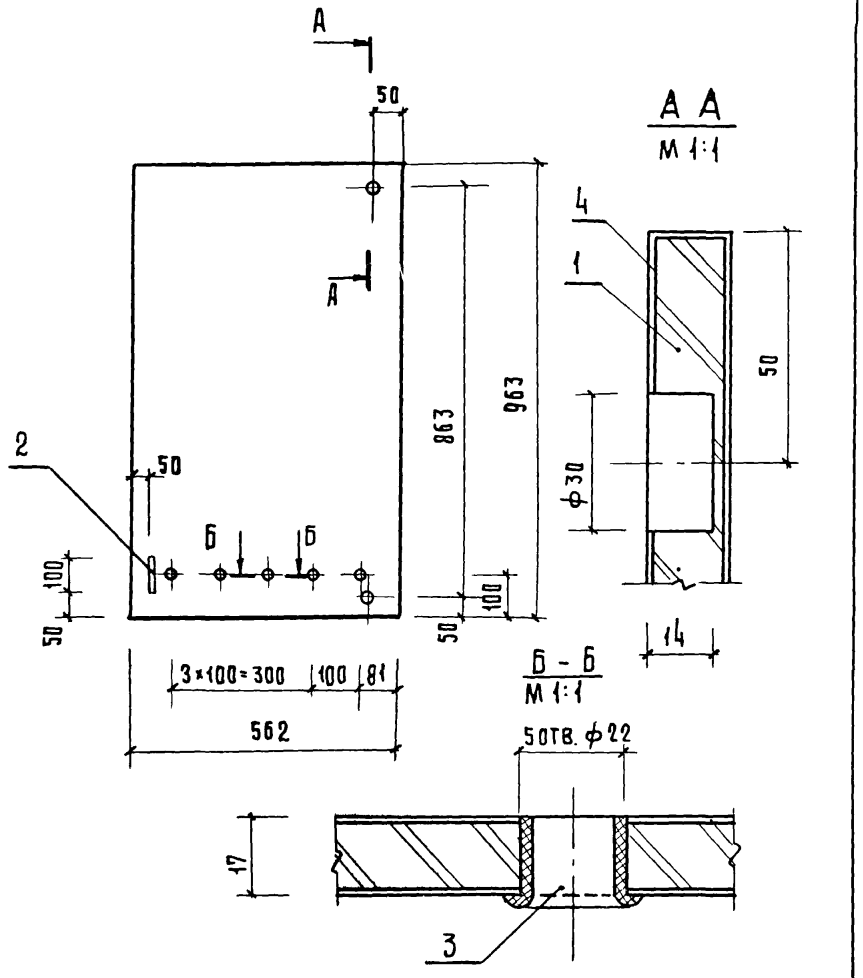

			1.272.5-6-10.01.03.ООСБ
			Дверка Сборочный чертеж
			Стадия: Р; Масса: ; Масштаб: 1:10 Лист; Листов 1
Н.контр.	Коростелев		ЦНИИЭП торгово-бытовых зданий и туристских комплексов г. Москва
Рук.гр.	Астапова		
Инж.	Прокопенко		

Формат А4

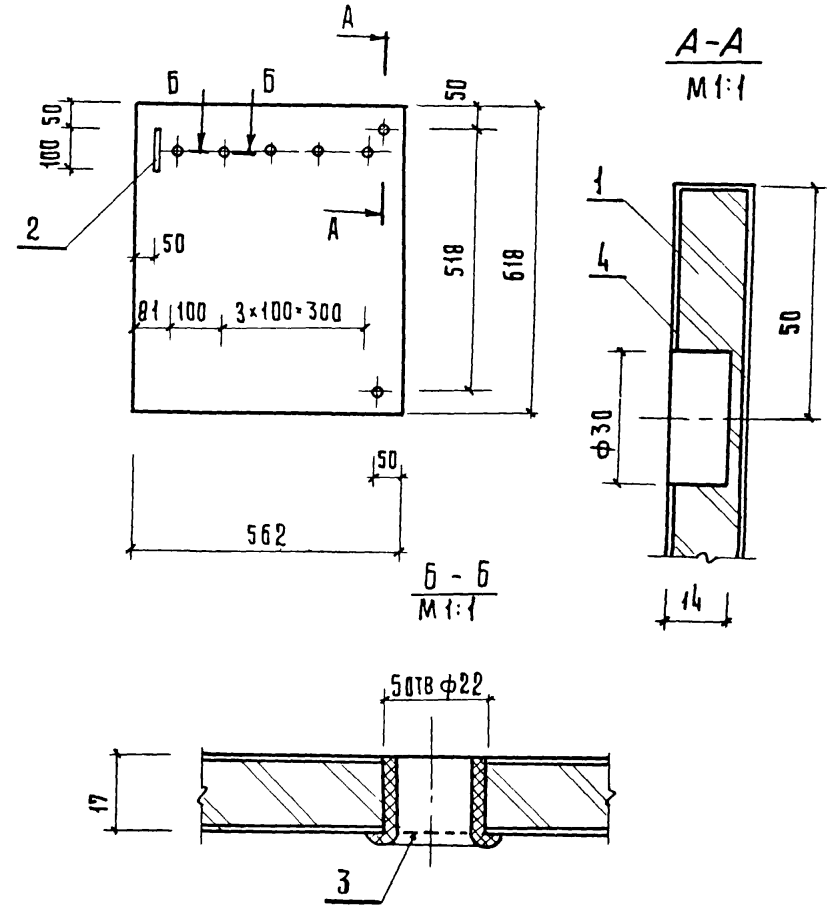

			1.272.5-6-10.01.04.ООСБ
			Дверка Сборочный чертеж
			Стадия: Р; Масса: ; Масштаб: 1:10 Лист; Листов 1
Н.контр.	Коростелев		ЦНИИЭП торгово-бытовых зданий и туристских комплексов г. Москва
Рук.гр.	Астапова		
Инженер	Прокопенко		

Инв. № подл. | Подпись и дата | Взам. инв. №

Формат	Зона	Поз.	Обозначение	Наименование	Кол.	Примечание
				Документация		
11			1.272.5-6-10.01.05.00 СБ	Сборочный чертеж		
				Детали		
БЧ		1	1.272.5-6-10.01.05.01	Щит		
				Плита древесностружечная		
				ГОСТ 10632-77		
				566×520×17		
				Материал		
		2		Брусок		
				Пиломатериал хвойных		
				пород ГОСТ 8486-66		
				56×19	2.6	м
		3		Облицовка		
				пластик бумажнослоистый		
				ГОСТ 9590-76	0.3	$м^2$
		4		Облицовка		
				Шпон строганый		
				ГОСТ 2977-82	0.6	$м^2$

Инв.№ подл. | Подпись и дата | Взам. инв.№

1.272.5-6-10.01.05.00

Н. контр. Коростелев

Рук. гр. Астапова

Инж. Прокопенко

Сиденье

Стадия Р | Лист | Листов 1

ЦНИИЭП торгово-бытовых зданий и туристских комплексов г. Москва

Формат А4

Формат	Зона	Поз.	Обозначение	Наименование	Кол.	Примечание
				Документация		
12			1.272.5-6-00.00.00.00 ТО	Техническое описание		
11			1.272.5-6-10.01.07.00 СБ	Сборочный чертеж		
				Детали		
БЧ		1	1.272.5-6-10.01.07.01	Щит		
				Плита древесностружечная		
				ГОСТ 10632-77		
				562×285×17	1	
				Прочие изделия		
		2		Шайба 0.3	5	
				Материалы		
		3		Шпон строганый		
				ГОСТ 2977-82	0.4	$м^2$

Инв.№ подл. | Подпись и дата | Взам. инв.№

1.272.5-6-10.01.07.00

Н. контр. Коростелев

Рук. гр. Астапова

Инж. Прокопенко

Щит

Стадия Р | Лист | Листов 1

ЦНИИЭП торгово-бытовых зданий и туристских комплексов г. Москва

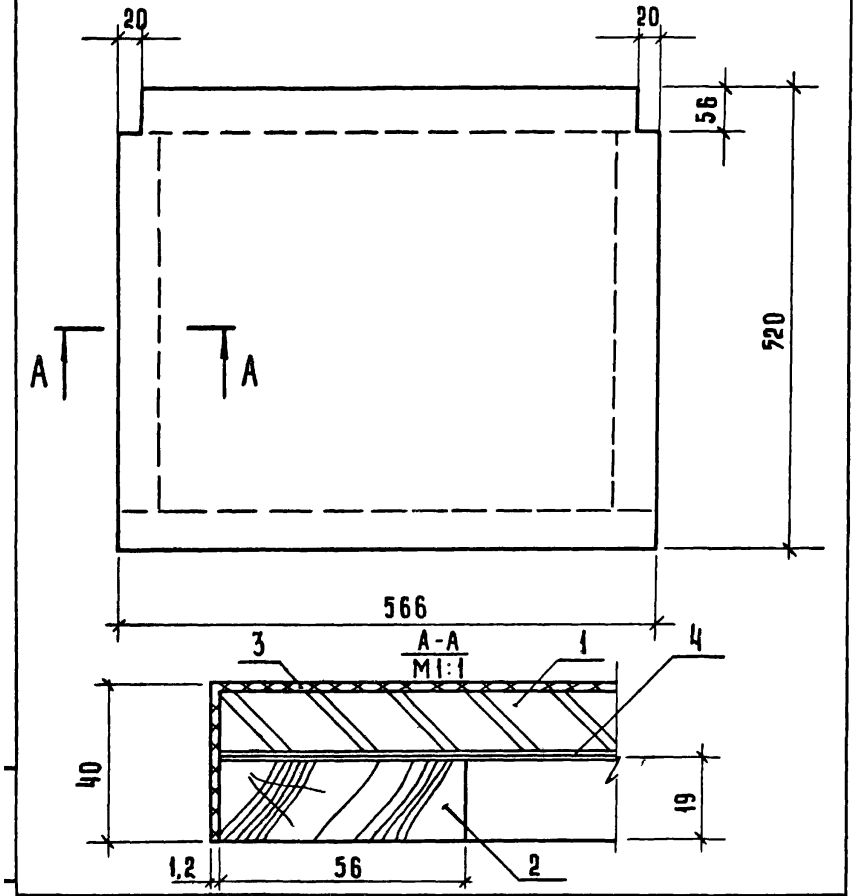

			1.272.5-6-10.01.05.00 СБ		
			Сиденье Сборочный чертеж	Стадия: Р; Масса: ; Масштаб: 1:5	
				Лист: ; Листов 1	
Н. контр.	Коростелев		ЦНИИЭП г. Москва	торгово-бытовых зданий и туристских комплексов	
Рук. гр.	Астапова				
Инж.	Прокопенко				

Формат А4

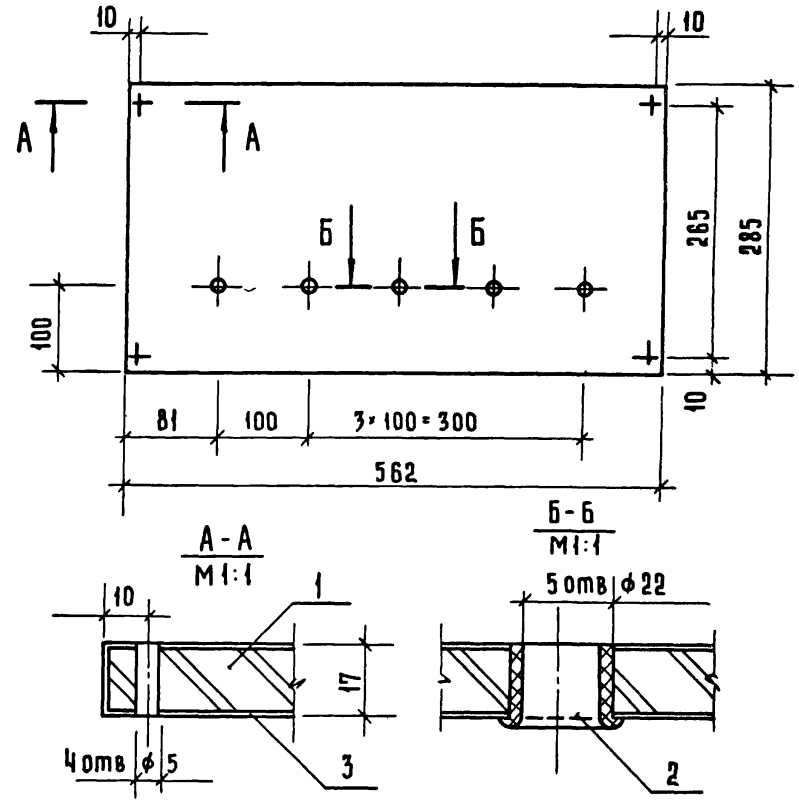

			1.272.5-6-10.01.07.00 СБ		
			Щит Сборочный чертеж	Стадия: Р; Масса: ; Масштаб: 1:5	
				Лист: ; Листов 1	
Н. контр.	Коростелев		ЦНИИЭП г. Москва	торгово-бытовых зданий и туристских комплексов	
Рук. гр.	Астапова				
Инж.	Прокопенко				

Инв. № подл. | Подпись и дата | Взам. инв. №

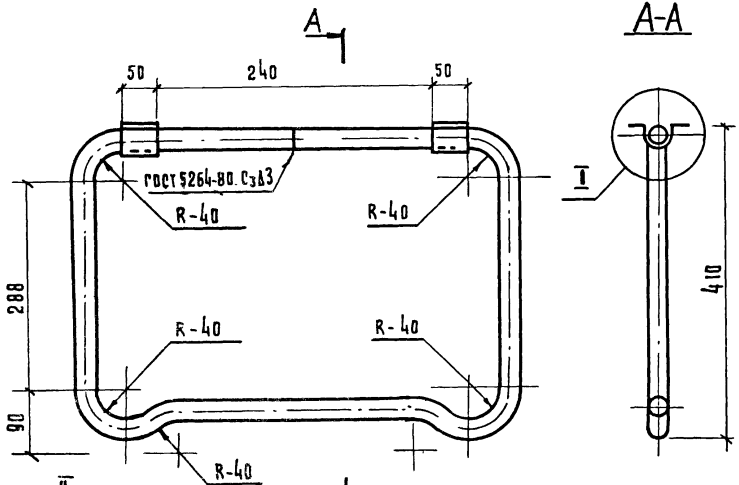

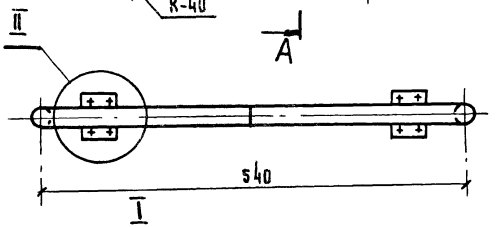

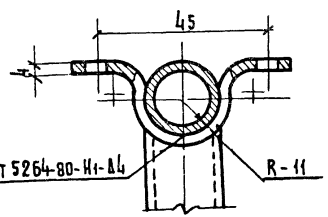

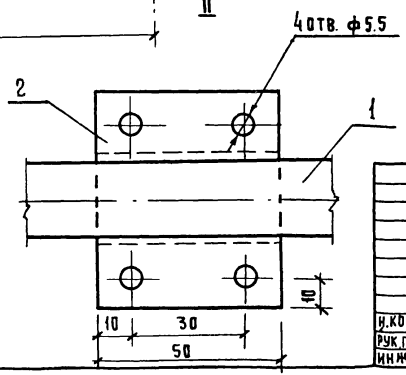

Формат	Зона	Поз.	Обозначение	Наименование	Кол.	Примечание
				Детали		
Вч		1	1.272.5-6-10.01.06.01	Труба 15×3.2		
				Гост 3262-75		
				L=1910	1	2.72кг.
Б.ч		2	1.272.5-6-10.01.06.02	Пластина		
				Полоса 4×50 гост 103-76		
				Ст. 3кп2 гост 535-79		
				L=75	2	0.06кг

1 Предельные отклонения размеров отверстий $H14$, остальных $\pm \frac{IT14}{2}$

2 Покрытие Ц.9. Хр. 4

			1.272.5-6-10.01.06.00	
			Опора	Стадия: Р; Масса: 2.84; Масштаб: 1:5; Лист; Листов 1
Н.контр.	Коростелев			ЦНИИЭП торгово-бытовых зданий и туристских комплексов г. Москва
Рук.гр.	Астапова			
Инженер	Прокопенко			

Инв.№ подл. | Подпись и дата | Взам. инв.№

ЦНИЭ-02 17 Формат А3

Формат	Зона	Поз.	Обозначение	Наименование	Кол.	Примечание
				Документация		
А2			1.272.5-6-11.01.00.00 СБ	Сборочный чертеж		
				Сборочные единицы		
А1		1	1.272.5-6-15.01.01.00-05	Каркас	4	
А1		2	1.272.5-6-01.01.03.00-05	Щит верхний	3	
А1		3	1.272.5-6-01.01.14.00-02	Плинтус	1	
А1		4	1.272.5-6-01.01.02.00	Щит боковой	2	
А1		5	1.272.5-6-10.01.05.00	Сиденье	1	
А1		6	1.272.5-6-10.01.06.00	Опора	1	
				Детали		
А1		7	1.272.5-6-01.00.00.01	Винт	28	
А1		8	1.272.5-6-01.00.00.02	Гайка	28	
А1		9	1.272.5-6-01.00.00.05	Уголок	2	
Б4		10	1.272.5-6-01.00.00.06	Брусок		
				Пиломатериал хвойных пород ГОСТ 8486-66		
				185×56×19	2	

			1.272.5-6-11.01.00.00		
Н. контр.	Коростелев		Щкафное отдсление двухместное для одежды (открытое)	Стадия	Лист	Листов
				Р	1	2
Рук. гр.	Астапова			ЦНИИЭП торгово-бытовых зданий и туристских комплексов г. Москва		
Инж.	Прокопенко					

Формат А4

Формат	Зона	Поз.	Обозначение	Наименование	Кол.	Примечание
				Стандартные изделия		
		11		Шуруп А 3,5×30		
				ГОСТ 1145-80*	24	
		12		Шуруп А 4,5×40		
				ГОСТ 1145-80*	6	
		13		Винт М5×35		
				ГОСТ 17473-80	8	
				Прочие изделия		
		14		Штанга выдвижная 01	2	
		15		Гайка 14	8	
			Переменные данные	для исполнений		
				1.272.5-6-11.01.00.00-01		
				Сборочные единицы		
		16	1.272.5-6-01.01.09.00-01	Щит задний	1	
				Стандартные изделия		
		17		Шуруп А 3,5×30		
				ГОСТ 1144-80*	6	
				Прочие изделия		
		18		Шайба 4.8	6	

Инв. № подл. | Подпись и дата | Взам. инв. №

	1.272.5-6-11.01.00.00	Лист 2

19145-02 18 Формат А4

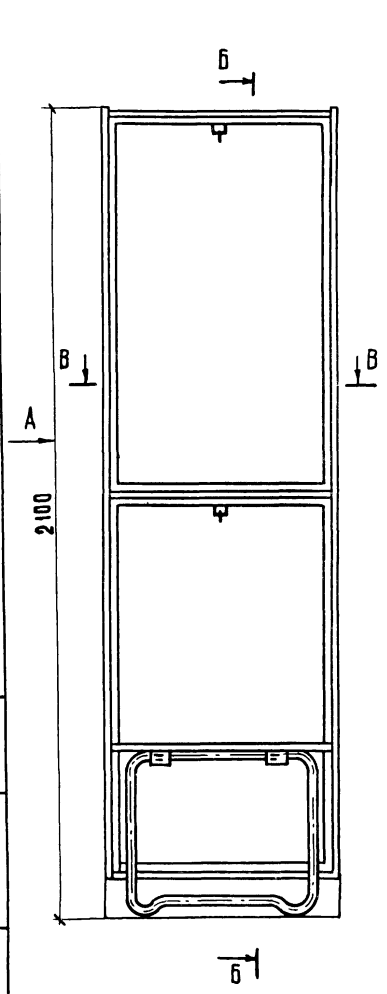

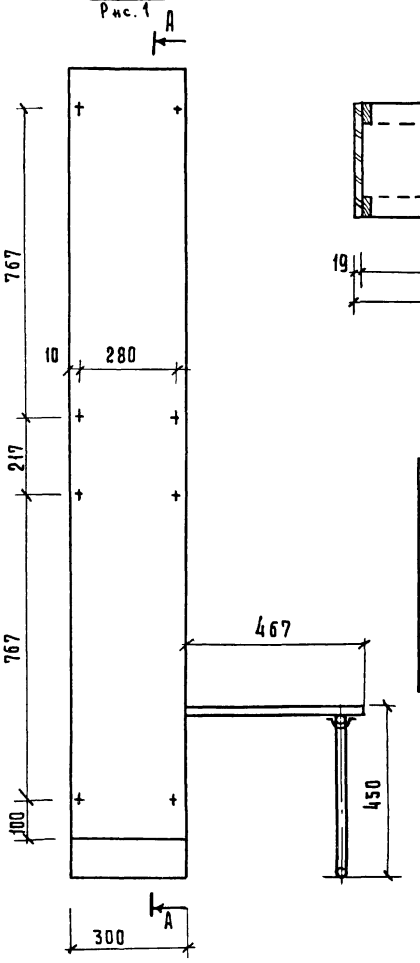

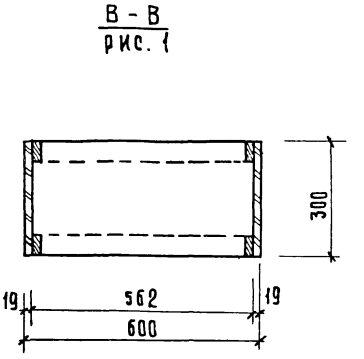

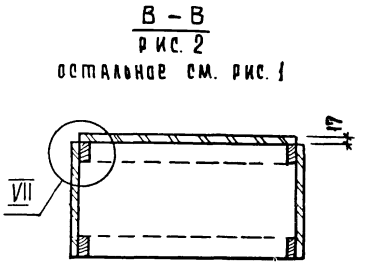

Обозначение	Марка	Рис	Расход материала: Дсп S=17, м²	Облицовка, м²	Древ. хвойн., м³	Масса, кг.
1.272.5-6-11.01.00.00	Ш-23	1	1.7	3.4	0.01	20.2
-01	Ш-24	2	3.0	6.0	0.01	35.7

Рук. маст.	Биксон	
Гл. инж. м.	Самовер	
Н. контр.	Коростелев	
Пров.	Астапова	
Инженер	Прокопенко	

1.272.5-6-11.01.00.00 СБ

Шкафное отделение двухместное для одежды (открытое) Сборочный чертеж

Стадия	Масса	Масштаб
Р	см. табл.	1:10

Лист 1 | Листов 3

ЦНИИЭП г. Москва — торгово-бытовых зданий и туристских комплексов

Инв. № подл. | Подпись и дата | Взам. инв. №

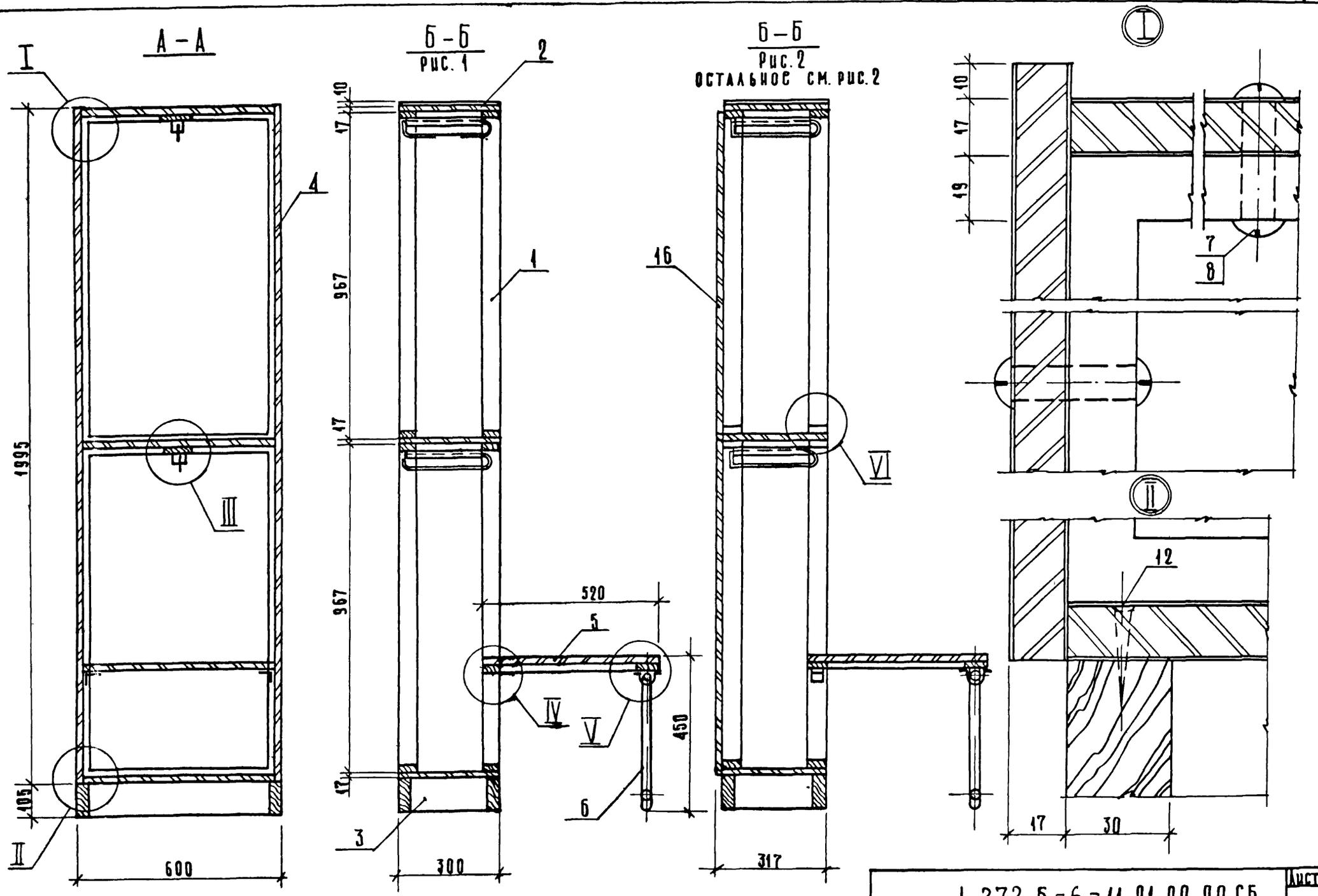

1.272.5-6-11.01.00.00 СБ

Лист 2

19145-02 20 Формат А3

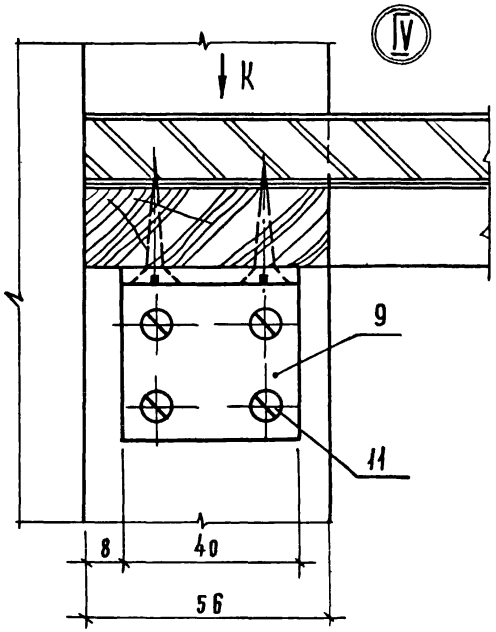

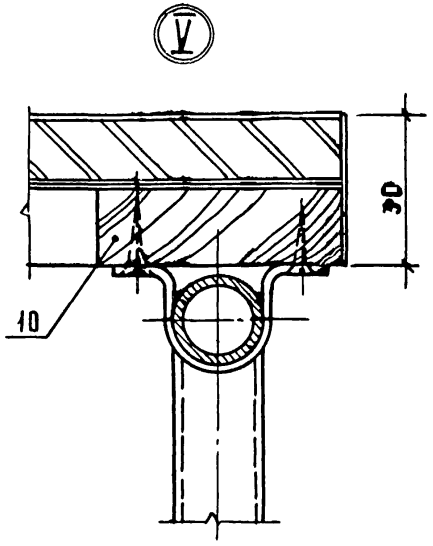

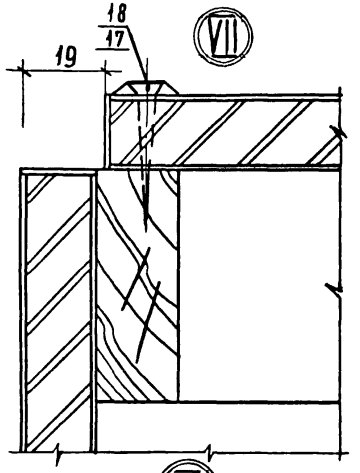

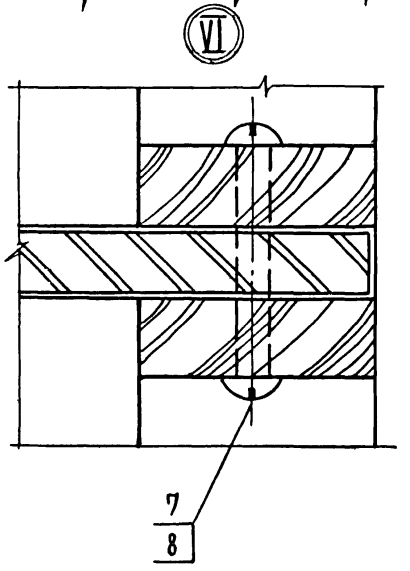

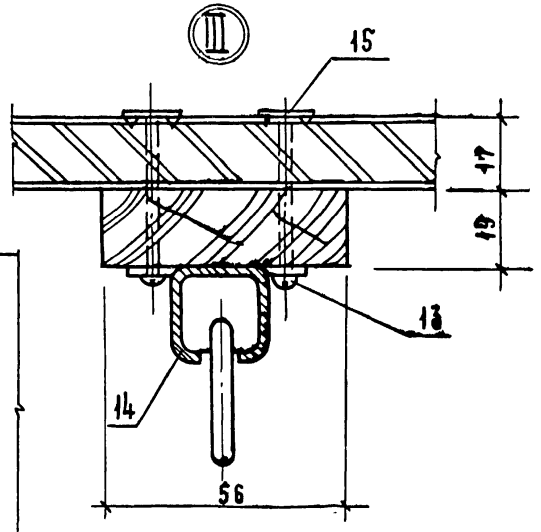

Вид К

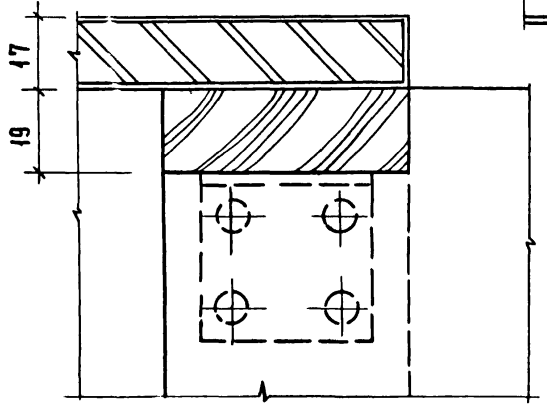

Формат	Зона	Поз.	Обозначение	Наименование	Кол.	Примечание
				Документация		
12			1.272.5-6-12.00.00.00 СБ	Сборочный чертеж		
				Детали		
11		1	1.272.5-6-01.00.00.01	Гайка	4	
11		2	1.272.5-6-01.00.00.02	Винт	4	
				Переменные данные для исполнений		
				1.272.5-6-12.00.00.00		
				Сборочные единицы		
11		3	1.272.5-6-12.01.00.00	Шкафное отделение	1	Ш-25
11		4	1.272.5-6-01.03.00.00-03	Антресольная секция	1	А-13
				1.272.5-6-12.00.00.00-01		
				Сборочные единицы		
11		3	1.272.5-6-12.01.00.00-01	Шкафное отделение	1	Ш-26
11		4	1.272.5-6-01.03.00.00-08	Антресольная секция	1	А-18

1.272.5-6-12.00.00.00

Н.контр.	Коростелев		
Рук.гр.	Асталова		
Инж.	Прокопенко		

Шкафное отделение двухместное для одежды (закрытое)

Стадия	Лист	Листов
Р		1

ЦНИИЭП торгово-бытовых зданий и туристских комплексов г. Москва

Формат А4

Формат	Зона	Поз.	Обозначение	Наименование	Кол.	Примечание
				Документация		
12			1.272.5-6-13.00.00.00 СБ	Сборочный чертеж		
				Детали		
11		1	1.272.5-6-01.00.00.01	Гайка	4	
11		2	1.272.5-6-01.00.00.02	Винт	4	
				Переменные данные для исполнений		
				1.272.5-6-13.00.00.00		
				Сборочные единицы		
11		3	1.272.5-6-13.01.00.00	Шкафное отделение	1	Ш-27
11		4	1.272.5-6-01.03.00.00-03	Антресольная секция	1	А-13
				1.272.5-6-13.00.00.00-01		
				Сборочные чертежи		
11		3	1.272.5-6-13.01.00.00-01	Шкафное отделение	1	Ш-28
11		4	1.272.5-6-01.03.00.00-08	Антресольная секция	1	А-18

Инв.№ подл. | Подпись и дата | Взам. инв. №

1.272.5-6-13.00.00.00

Н.контр.	Коростелев		
Рук.гр.	Асталова		
Инженер	Прокопенко		

Шкафное отделение двухместное для одежды (открытое)

Стадия	Лист	Листов
Р		1

ЦНИИЭП торгово-бытовых зданий и туристских комплексов г. Москва

Инв.№ 00 22

Формат А4

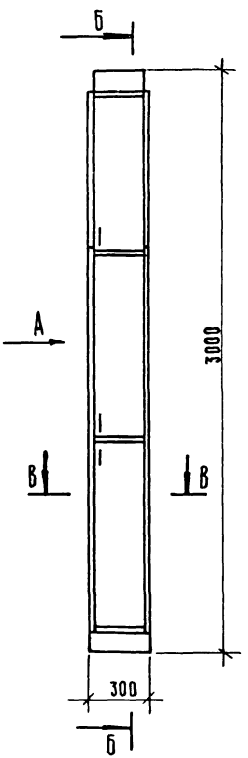

Рис.1

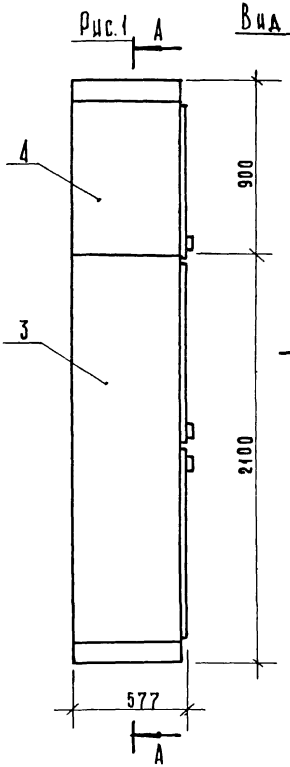

Вид А

Рис.2
остальное см. рис.1

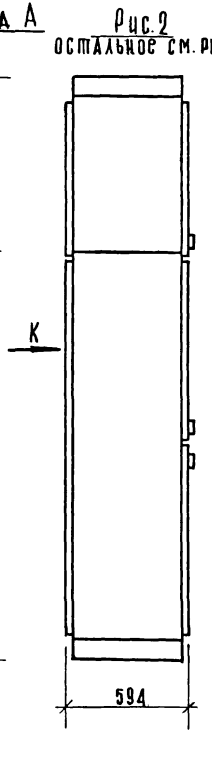

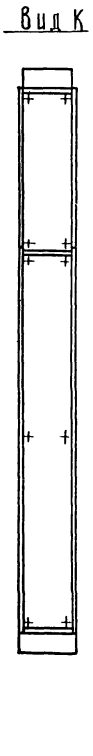

Вид К

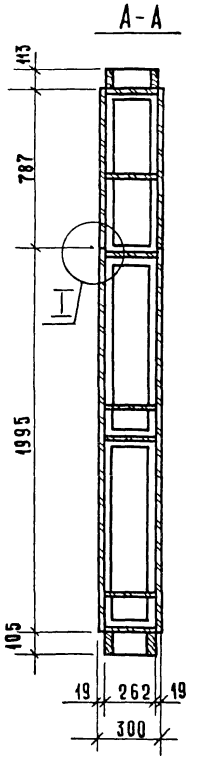

А-А

Обозначение	Марка	Рис.	Расход материала			Масса, кг
			ДСП S-17, м²	Облицовка, м²	Древ. хвойн., м³	
1.272.5-6-12.00.00.00	ША-25	1	5,4	10,8	0,01	59,8
—01	ША-26	2	6,2	12,4	0,01	69,7

Рук.маст.	Биксон	
Гл.инж.м.	Самовер	
Н.контр.	Коростелев	
Рук.гр.	Астапова	
Инженер	Прокопенко	

1.272.5-6-12.00.00.00 СБ

Шкафное отделение двухместное для одежды (закрытое) Сборочный чертеж

Стадия	Масса	Масштаб
Р	См. таб.	1:20
Лист 1	Листов 2	

ЦНИИЭП торгово-бытовых зданий и туристских комплексов г. Москва

Инв.№ подл. | Подпись и дата | Взам. инв.№

Б-Б
рис.1

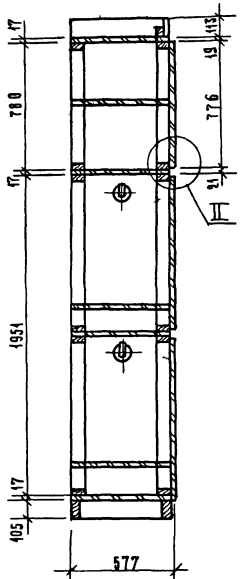

Б-Б
рис.2
остальное см. рис.1

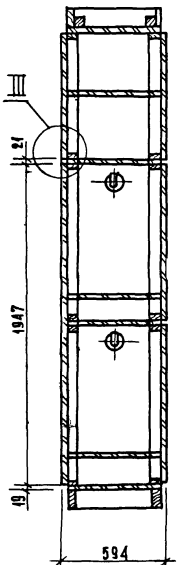

В-В
рис.1

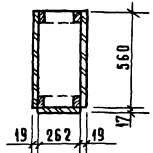

В-В
рис.2
остальное см. рис.1

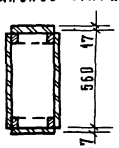

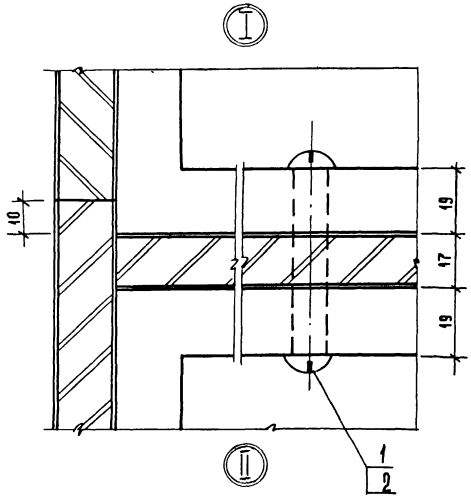

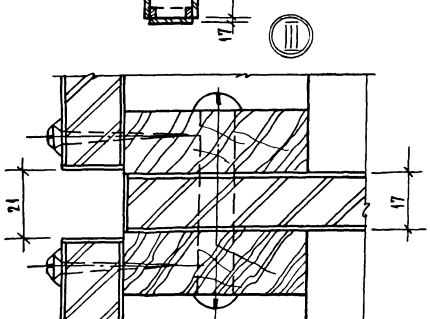

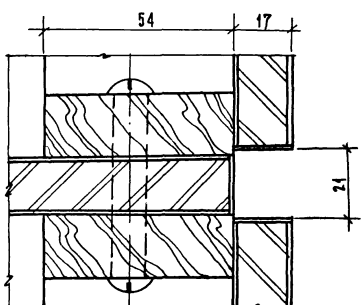

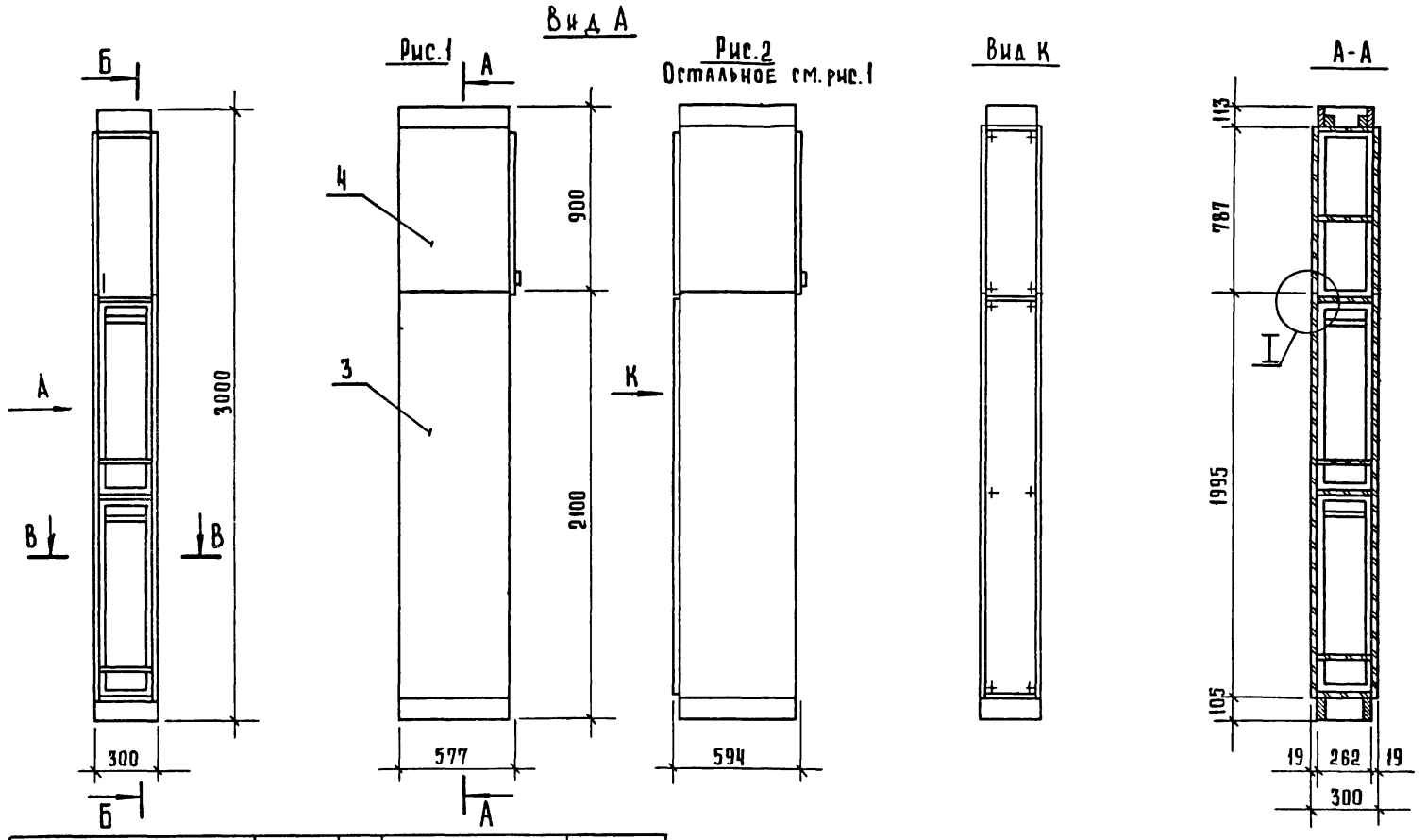

Обозначение	Марка	Рис.	Расход материала			Масса, кг
			ДСП S-17, м²	Облицовка, м²	Древ. хвойн., м³	
1.272.5-6-13.00.00.00	ША-27	1	4,8	9,6	0,01	57,1
-01	ША-28	2	5,6	11,2	0,01	66,6

Рук.маст	Биксон	
Гл.инж.м	Самовер	
Н.контр.	Коростелев	
Рук.гр.арх	Астапова	
Инженер	Прокопенко	

1.272.5-6-13.00.00.00 СБ

Шкафное отделение двухместное для одежды (открытое) Сборочный чертеж

Стадия	Масса	Масштаб
Р	см. табл.	1:20
Лист 1	Листов 2	

ЦНИИЭП торгово-бытовых зданий и туристских комплексов г. Москва

Инв.№ подл. | Подпись и дата | Взам. инв.№

Б-Б
Рис. 1

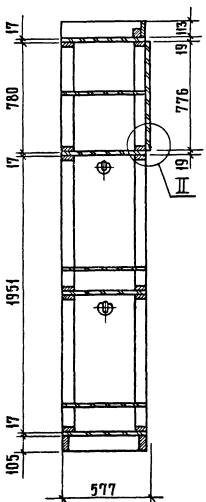

Б-Б
Рис. 2
Остальное см. рис. 1

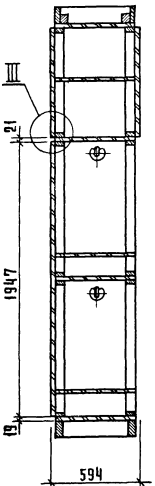

В-В
Рис. 1

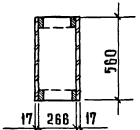

В-В
Рис. 2
Остальное см. рис. 1

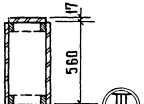

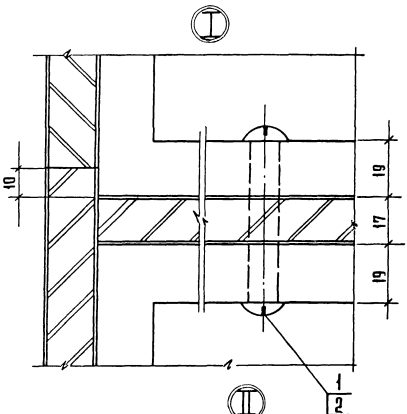

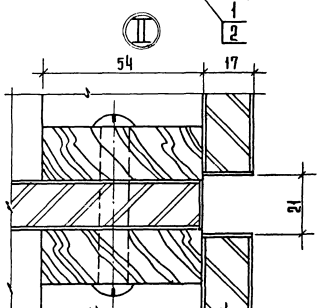

Формат	Зона	Поз.	Обозначение	Наименование	Кол.	Примечание
				Документация		
12			1.272.5-6-00.00.00.00ТО	Техническое описание		
12			1.272.5-6-12.01.00.00СБ	Сборочный чертеж		
				Сборочные единицы		
11		1	1.272.5-6-01.02.02.00-09	Дверка	2	
11		2	1.272.5-6-15.01.01.00-06	Каркас	4	
11		3	1.272.5-6-01.01.03.00-04	Щит верхний	2	
11		4	1.272.5-6-01.01.13.00-06	Щит нижний	1	
11		5	1.272.5-6-01.01.14.00-03	Плинтус	1	
11		6	1.272.5-6-01.01.04.00-03	Полка	2	
11		7	1.272.5-6-01.01.02.00	Щит боковой	2	
				Детали		
11		8	1.272.5-6-01.00.00.01	Гайка	20	
11		9	1.272.5-6-01.00.00.02	Винт	20	
				Стандартные изделия		
		10		Шуруп А 3,5х30 ГОСТ 1145-80*	12	

Инв. № подл. | Подпись и дата | Взам. инв. №

Н. контр.	Коростелев	
Рук. гр.	Астапова	
Инж.	Проскуренко	

1.272.5-6-12.01.00.00

Шкафное отделение двухместное для одежды (закрытое)

Стадия	Лист	Листов
Р		1

ЦНИИЭП торгово-бытовых зданий и туристских комплексов г. Москва

Формат А4

Формат	Зона	Поз.	Обозначение	Наименование	Кол.	Примечание
		11		Шуруп А 4,5х40 ГОСТ 1145-80*	6	
				Прочие изделия		
		12		Полкодержатель 5.4.2	8	
		13		Втулка 5.4.1	16	
		14		Штангодержатель 2.4.8	4	
		15		Штанга ℓ=264, 2.5.А	2	
			Переменные данные	Для исполнений		
				1.272.5-6-12.01.00.00-01		
				Сборочные единицы		
11		16	1.272.5-6-01.01.09.00-02	Щит задний	1	
				Стандартные изделия		
		17		Шуруп А 3,5х30 ГОСТ 1144-80*	6	
				Прочие изделия		
		18		Шайба 6	6	

Инв. № подл. | Подпись и дата | Взам. инв. №

1.272.5-6-12.01.00.00

Лист 2

Рис. 1

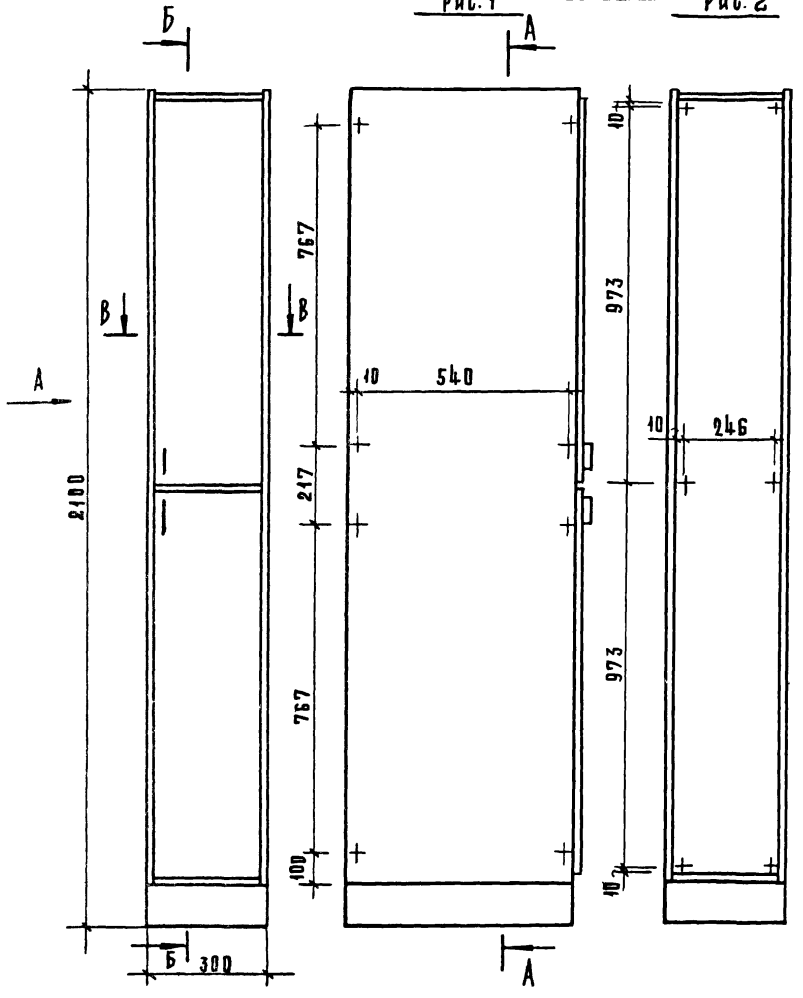

Вид А

Рис. 2

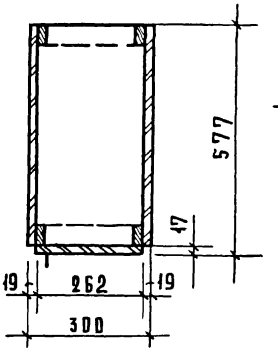

В - В

Рис. 1

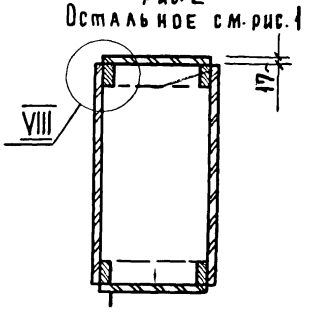

В - В

Рис. 2

Обозначение	Марка	Рис.	Расход материала ДСП S-17, м²	Расход материала Облицовка, м²	Расход материала Древ. хвоин.	Масса, кг
1.272.5-6-12.01.00.00	Ш-2.5	1	4,0	8,0	0,01	47,6
-01	Ш-2.6	2	4,6	9,2	0,01	51,2

Рук. маст.	Биксон	
Гл. инж. м.	Самовер	
Н. контр.	Коростелев	
Рук. гр. арх.	Астапова	
Инженер	Прокопенко	

1.272.5-6-12.01.00.00 СБ

Шкафное отделение двухместное для одежды (закрытое) Сборочный чертеж

Стадия	Масса	Масштаб
Р	См. табл.	1:10
Лист 1	Листов 3	

ЦНИИЭП г. Москва — торговых, бытовых зданий и туристских комплексов

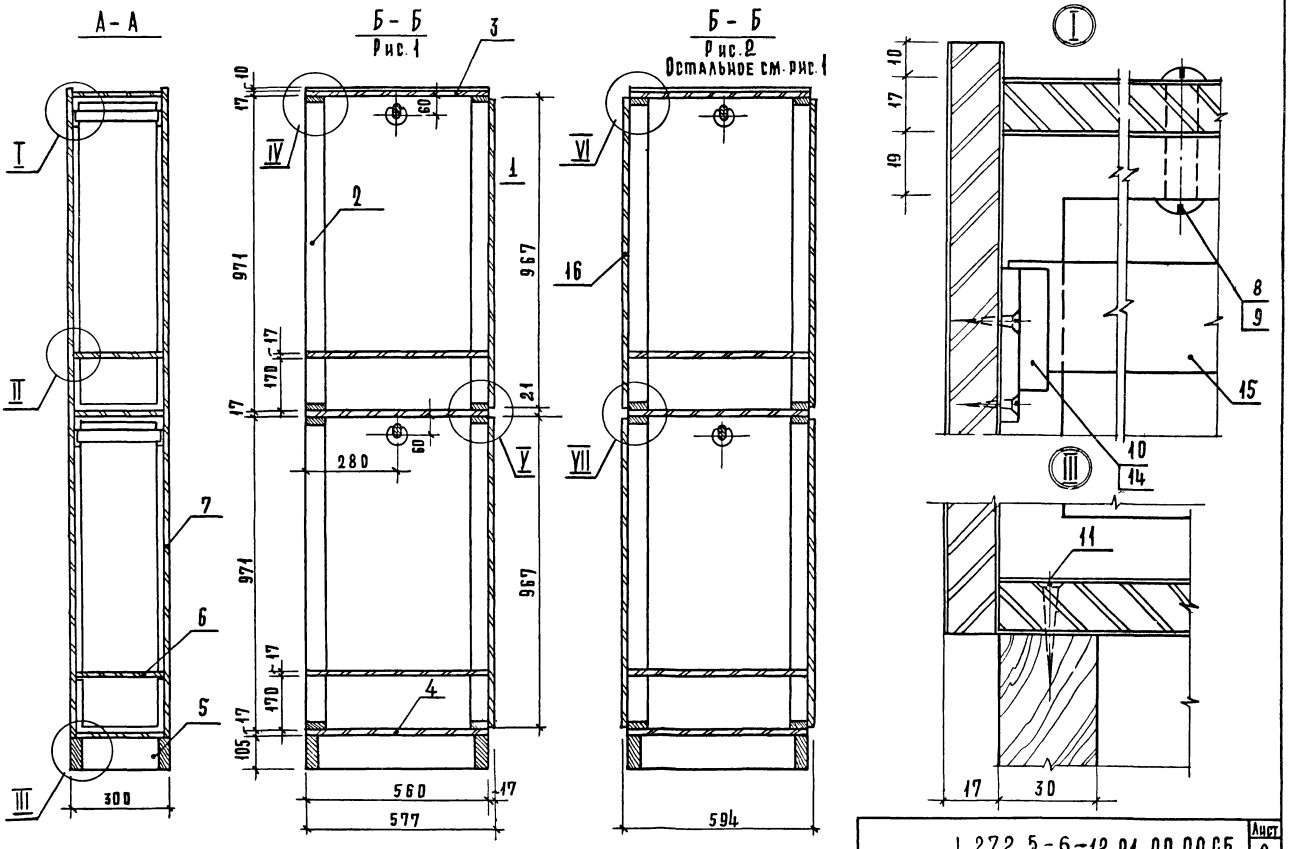

Инв. № подл. | Подпись и дата | Взам. инв. №

II

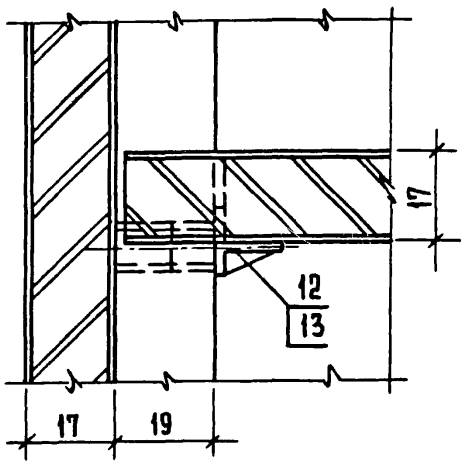

VI

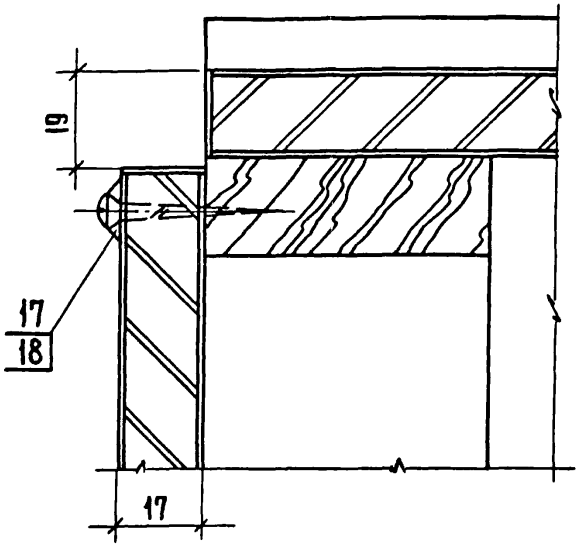

IV

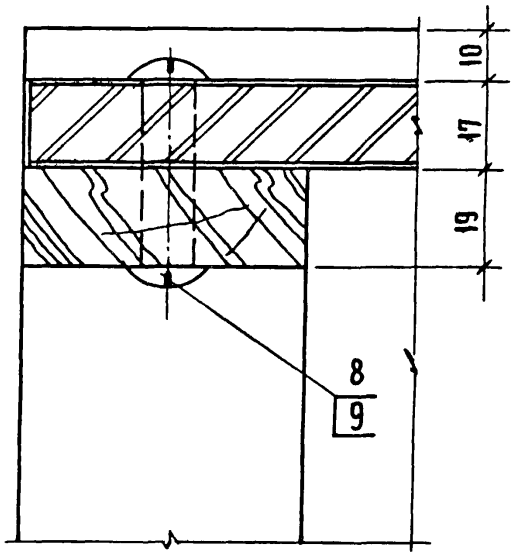

VIII

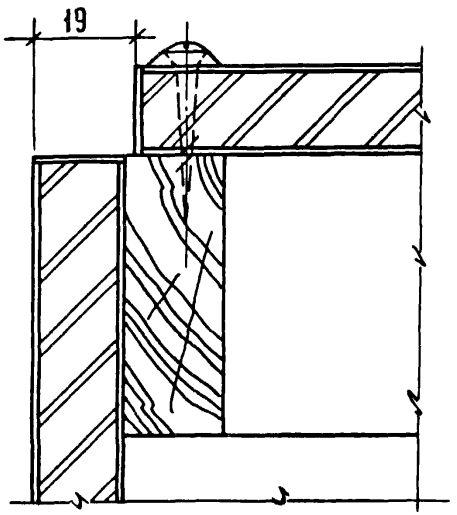

VII

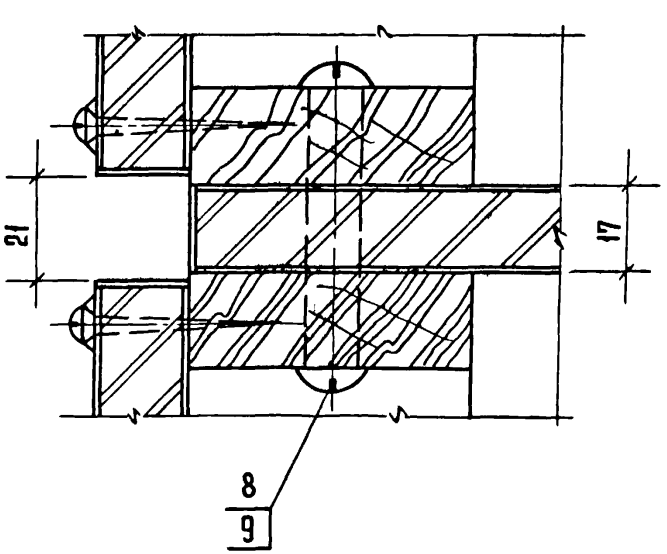

V

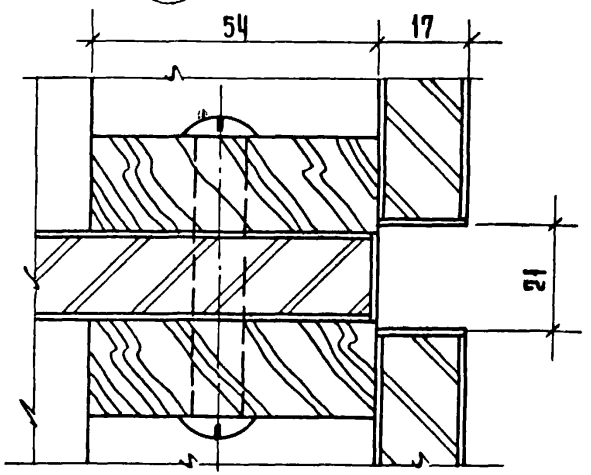

Формат	Зона	Поз.	Обозначение	Наименование	Кол.	Примечание
				Документация		
12			1.272.5-6-00.00.00.00ТО	Техническое описание		
12			1.272.5-6-13.01.00.00СБ	Сборочный чертеж		
				Сборочные единицы		
11		1	1.272.5-6-15.01.01.00-06	Каркас	4	
11		2	1.272.5-6-01.01.03.00-04	Щит верхний	2	
11		3	1.272.5-6-01.01.13.00-06	Щит нижний	1	
11		4	1.272.5-6-01.01.14.00-03	Плинтус	1	
11		5	1.272.5-6-01.01.04.00-03	Полка	2	
11		6	1.272.5-6-01.01.02.00	Щит боковой	2	
				Детали		
11		7	1.272.5-6-01.00.00.01	Гайка	20	
11		8	1.272.5-6-01.00.00.02	Винт	20	
				Стандартные изделия		
		9		Шуруп А 3,5х30		
				ГОСТ 1145-80*	12	

Инв. № подл. | Подпись и дата | Взам. инв. №

Н. контр.	Коростелев	
Рук. гр.	Антипова	
Инж.	Прокопенко	

1.272.5-6-13.01.00.00

Шкафное отделение двухместное для одежды /открытое/

Стадия	Лист	Листов
Р		1

ЦНИИЭП торговых зданий и туристских комплексов г. Москва

Формат А4

Формат	Зона	Поз.	Обозначение	Наименование	Кол.	Примечание
		10		Шуруп А 4,5х40		
				ГОСТ 1145-80*	6	
				Прочие изделия		
		11		Полкодержатель 5.4.2	8	
		12		Втулка 5.4.1	16	
		13		Штангодержатель 4.7.8	4	
		14		Штанга ℓ=264, 7.5.А	2	
			Переменные данные	для исполнений		
				1.272.5-6-13.01.00.00-01		
				Сборочные единицы		
		15	1.272.5-6-01.01.09.00-02	Щит задний	1	
				Стандартные изделия		
		16		Шуруп А 3,5х30		
				ГОСТ 1145-80*	6	
				Прочие изделия		
		17		Шайба 4.8	6	

Взам. инв. № | Подпись и дата | Инв. № подл.

1.272.5-6-13.01.00.00

Лист 2

Формат А4

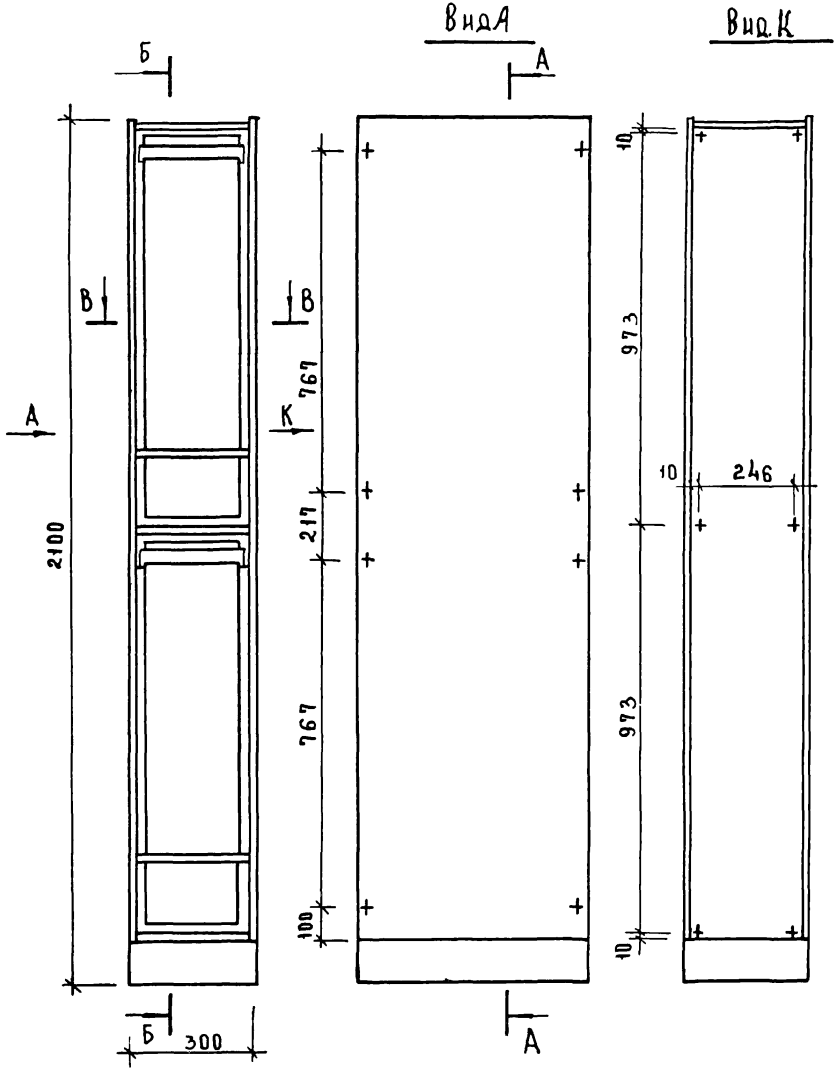

В - В
Рис.1

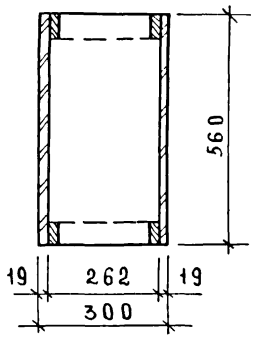

В - В
Рис 2
Остальное см. рис 1

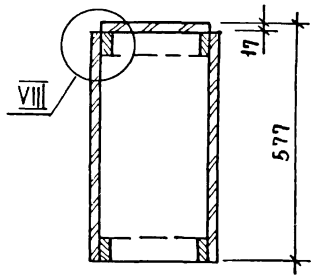

Обозначение	Марка	Рис.	Расход материала: ДСП 5-17, м²	Расход материала: Облицовка, м²	Расход материала: Древесина, м³	Масса, кг
13.01.00.00	Ш-27	1	3.4	6.8	0.01	37.5
-01	Ш-28	2	4.0	8.0	0.01	47.6

Рук. маст	Биксон	
Гл. инж. м	Самовер	
Н. контр	Коростелев	
Рук. гр. арх	Астапова	
Инженер	Прокопенко	

1.272.5-6-13.01.00.00 СБ

Шкафное отделение двухместное для одежды (открытое) сборочный чертеж

Стадия	Масса	Масштаб
Р	СМ ТАБЛ	1:10
Лист 1	Листов 3	

ЦНИИЭП торгово-бытовых зданий и туристских комплексов г. Москва

А-А

Б-Б
Рис.1

Б-Б
Рис.2
Остальное см. рис.1

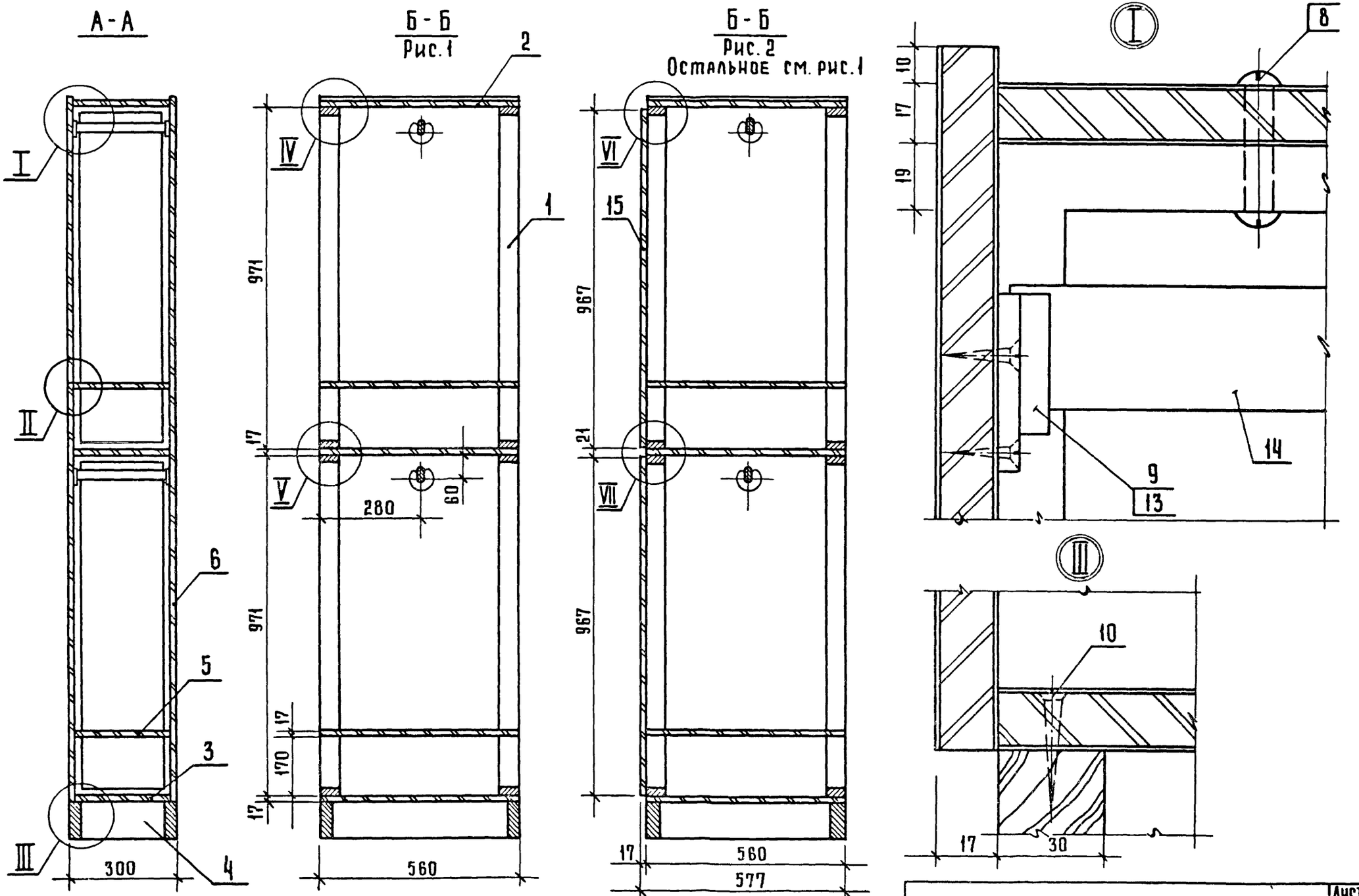

Инв.№подл. | Подпись и дата | Взам.инв.№

II

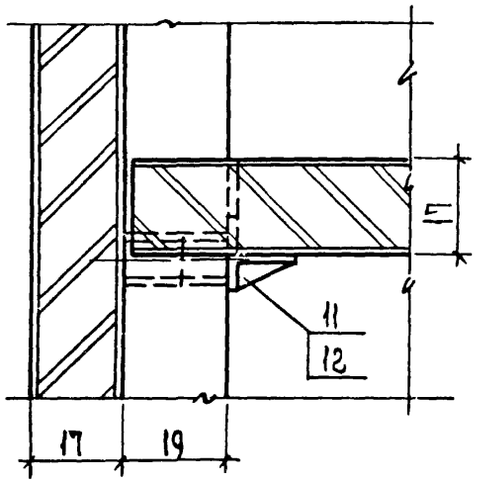

IV

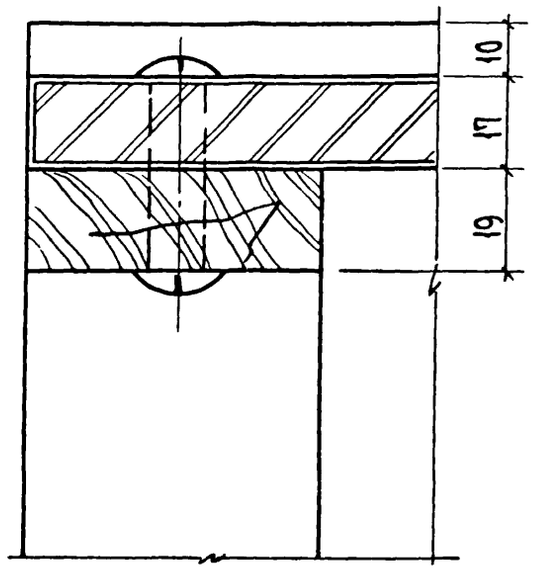

VI

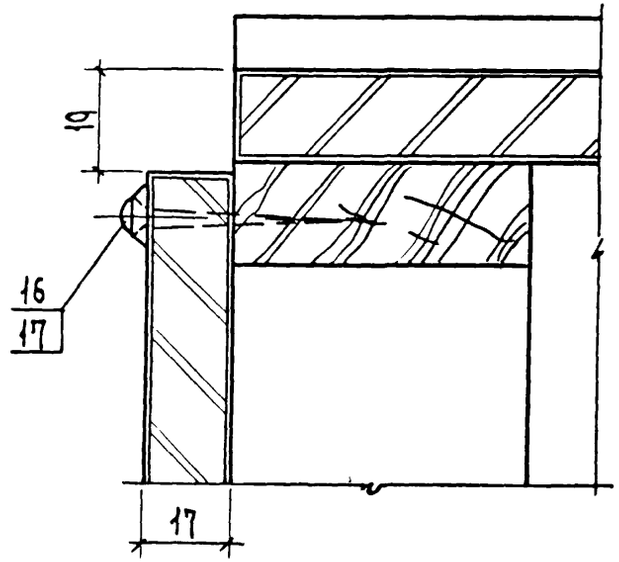

VIII

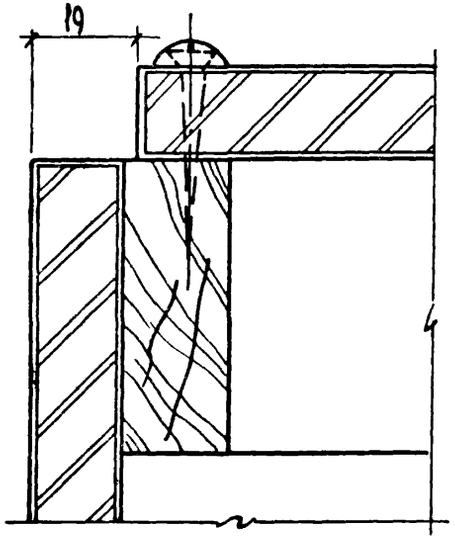

V

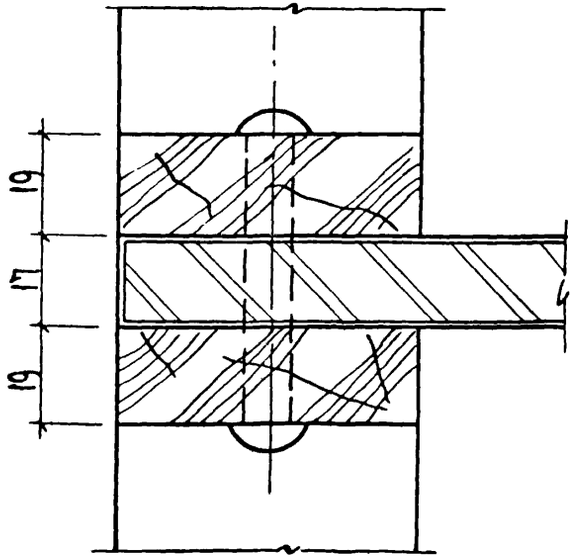

VII

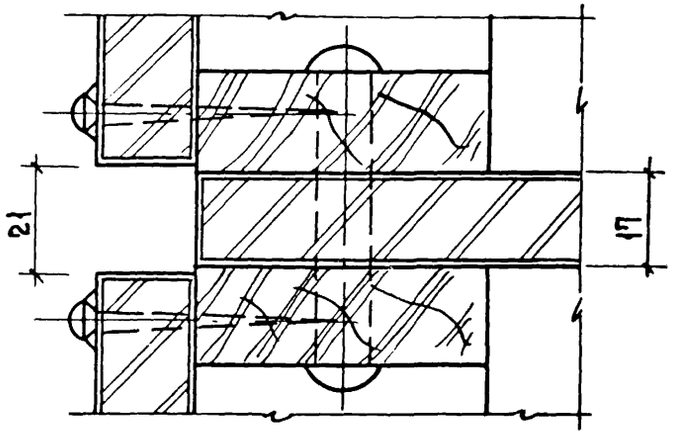

Формат	Зона	Поз.	Обозначение	Наименование	Кол.	Примечание
				Документация		
12			1.272.5-6-14.00.00.00СБ	Сборочный чертеж		
				Детали		
Б4		1	1.272.5-6-01.00.00.01	Гайка	4	
Б4		2	01.00.00.02	Винт	4	
			Переменные данные	для исполнений		
				1.272.5-6-14.00.00.00		
				Сборочные единицы		
11		3	1.272.5-6-14.01.00.00	Шкафное отделение	1	Ш-29
11		4	1.272.5-6-01.03.00.00-03	Антресольная секция	1	А-13
				1.272.5-6-14.00.00.00-01		
				Сборочные единицы		
11		3	1.272.5-6-14.01.00.00-01	Шкафное отделение	1	Ш-30
11		4	1.272.5-6-01.03.00.00-08	Антресольная секция	1	А-18

Инв.№подл. | Подпись и дата | Взам.инв.№

Н.контр.	Коростелев	
Рук.гр.	Астапова	
Инж.	Прокопенко	

1.272.5-6-14.00.00.00

Шкафное отделение для халатов

Стадия	Лист	Листов
Р		1

ЦНИИЭП г.Москва — торгово-бытовых зданий и туристских комплексов

Формат А4

Формат	Зона	Поз.	Обозначение	Наименование	Кол.	Примечание
				Документация		
12			1.272.5-6-15.00.00.00СБ	Сборочный чертеж		
				Детали		
11		1	1.272.5-6-01.00.00.01	Гайка	4	
11		2	01.00.00.02	Винт	4	
			Переменные данные	для исполнений		
				1.272.5-6-15.00.00.00		
				Сборочные единицы		
11		3	1.272.5-6-15.01.00.00	Шкафное отделение	1	Ш-31
11		4	1.272.5-6-01.03.00.00-02	Антресольная секция	1	А-12
				1.272.5-6-15.00.00.00-01		
				Сборочные единицы		
11		3	1.272.5-6-15.01.00.00-01	Шкафное отделение	1	Ш-32
11		4	1.272.5-6 01.03.00.00-07	Антресольная секция	1	А-17

Инв.№подл. | Подпись и дата | Взам.инв.№

Н.контр.	Коростелев	
Рук.гр.	Астапова	
Инж.	Прокопенко	

1.272.5-6-15.00.00.00

Шкафное отделение для хранения корреспонденции

Стадия	Лист	Листов
Р		1

ЦНИИЭП г.Москва — торгово-бытовых зданий и туристских комплексов

Формат А4

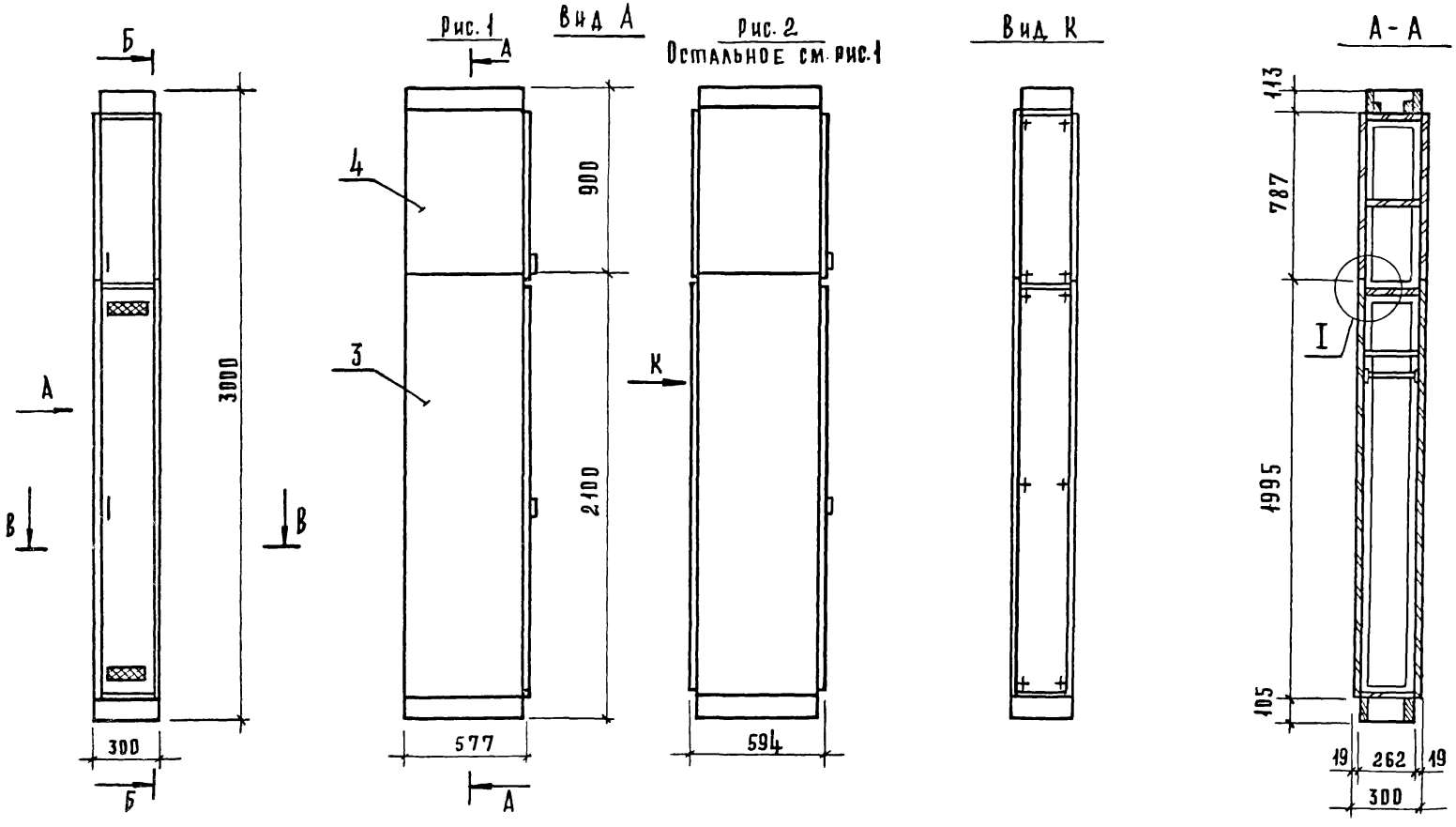

Обозначение	Марка	Рис.	Расход материалла: ДСП S-17, м²	Облицовка, м²	Древ хвоин, м³	Масса, кг
1.272.5-6-14.00.00.00	ША-29	1	5,4	10,8	0,01	65,2
-01	ША-30	2	5,7	11,4	0,01	67,8

Рук. маст.	Биксон	
Гл. инж. м.	Самовер	
Н. контр.	Коростелев	
Рук. прарх.	Астапова	
Инженер	Прокопенко	

1.272.5-6-14.00.00.00 СБ

Шкафное отделение для халатов
Сборочный чертеж

Стадия	Масса	Масштаб
Р.	См. табл.	1:20

Лист 1 | Листов 2

ЦНИИЭП г. Москва — торгово-бытовых зданий и туристских комплексов

Б - Б
рис. 1

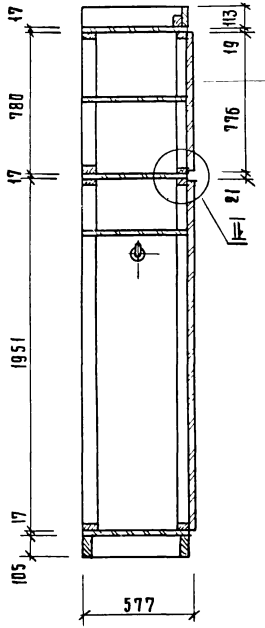

Б - Б
рис. 2
остальное см. рис. 1

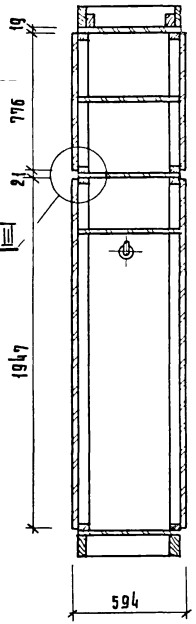

В - В
рис. 1

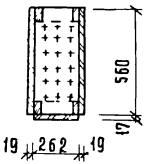

В - В
рис. 2
остальное см. рис. 1

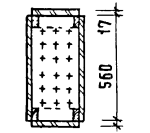

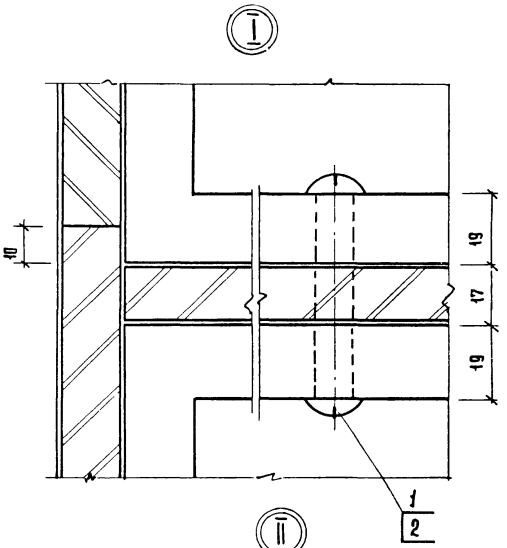

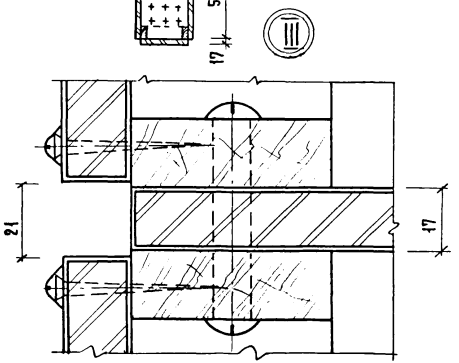

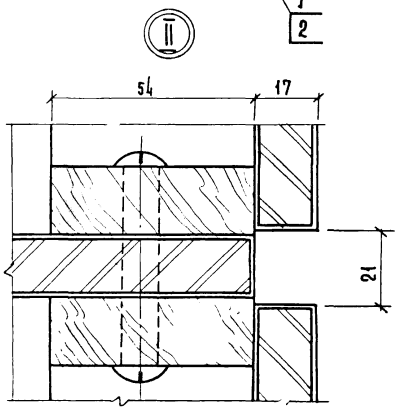

1.272.5-6-14.00.00.00СЗ

Лист 2

Инв. № подл. | Подпись и дата | Взам. инв. №

Рис.1

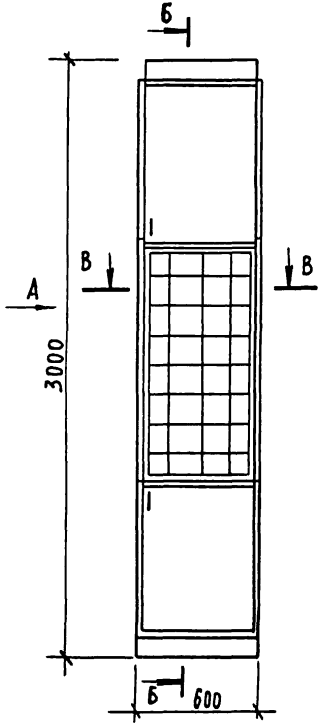

Вид А

Рис.2

Остальное см. рис.1

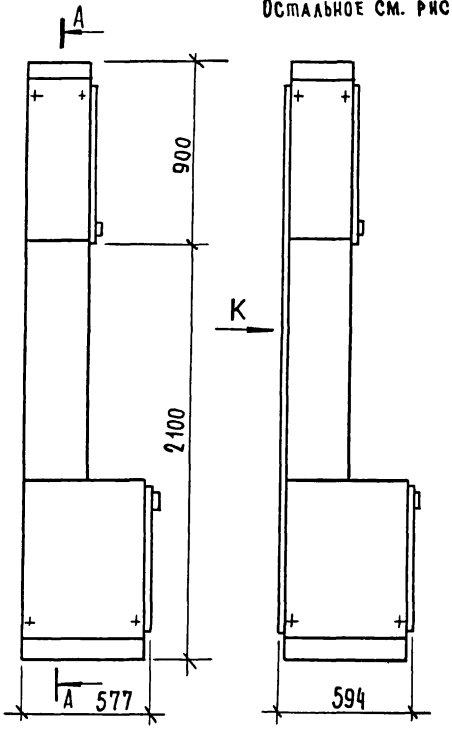

Вид К

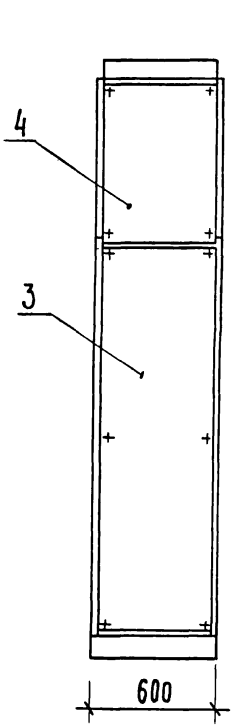

А-А

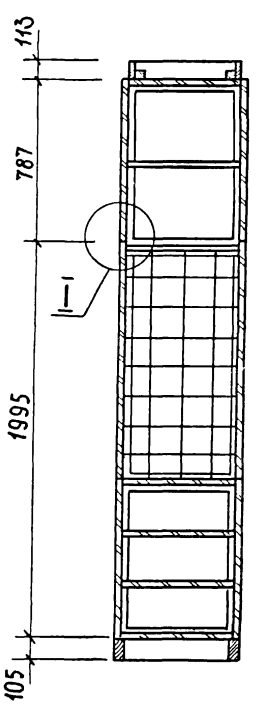

Обозначение	Марка	Рис.	Расход материала				Масса, кг
			ДСП S-17, м²	Облицовка, м²	Древ. хвоин., м³	Фан. кл., м²	
1.272.5-6-15.00.00.00	ША-31	1	3,2	6,4	0,01	2,5	35,1
-01	ША-32	2	4,7	9,4	0,01	2,5	52,8

Рук.маст.	Биксон	
Гл.инж.-м.	Самовер	
Н.контр.	Коростелев	
Рук.гр.АПХ	Астапова	
Инженер	Дроколенко	

1.272.5-6-15.00.00.00 СБ

Шкафное отделение для хранения корреспонденции. Сборочный чертеж

Стадия	Масса	Масштаб
Р	См. табл.	1:20
Лист 1	Листов 2	

ЦНИИЭП торгово-бытовых зданий и туристских комплексов г. Москва

Б—Б
Рис.1

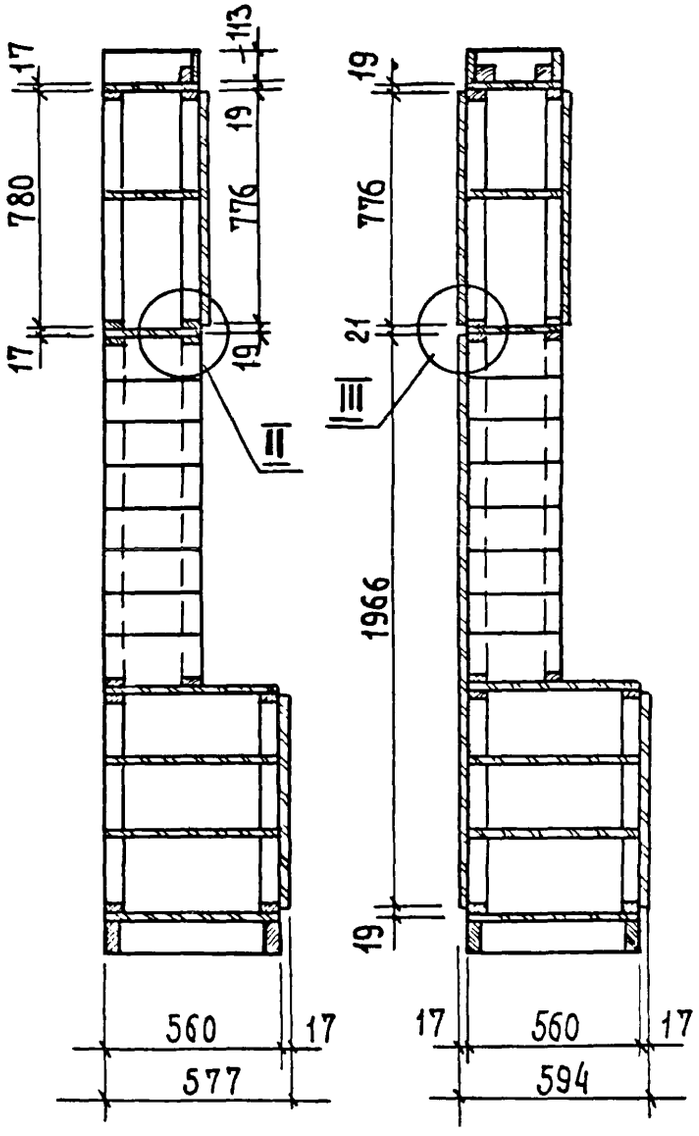

Б—Б
Рис. 2
Остальное см. рис.1

В—В
Рис.1

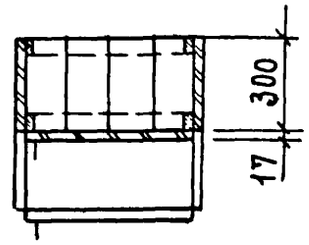

В—В
Рис. 2
Остальное см. рис. 1

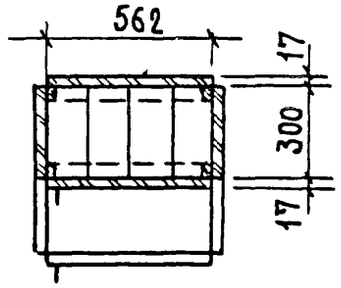

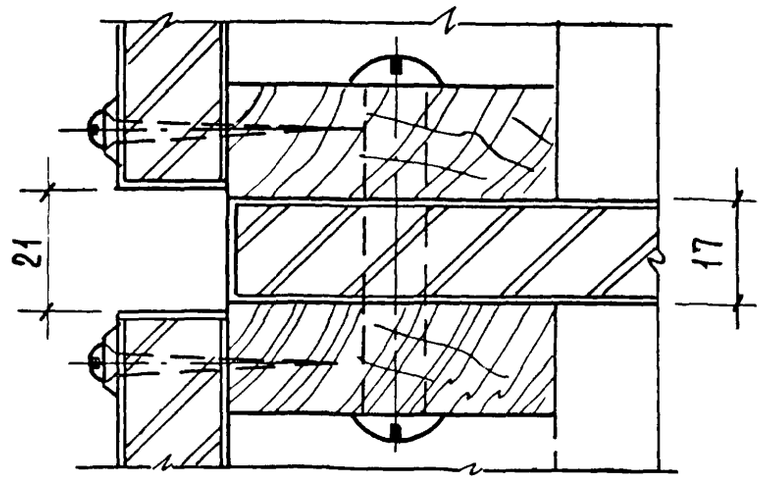

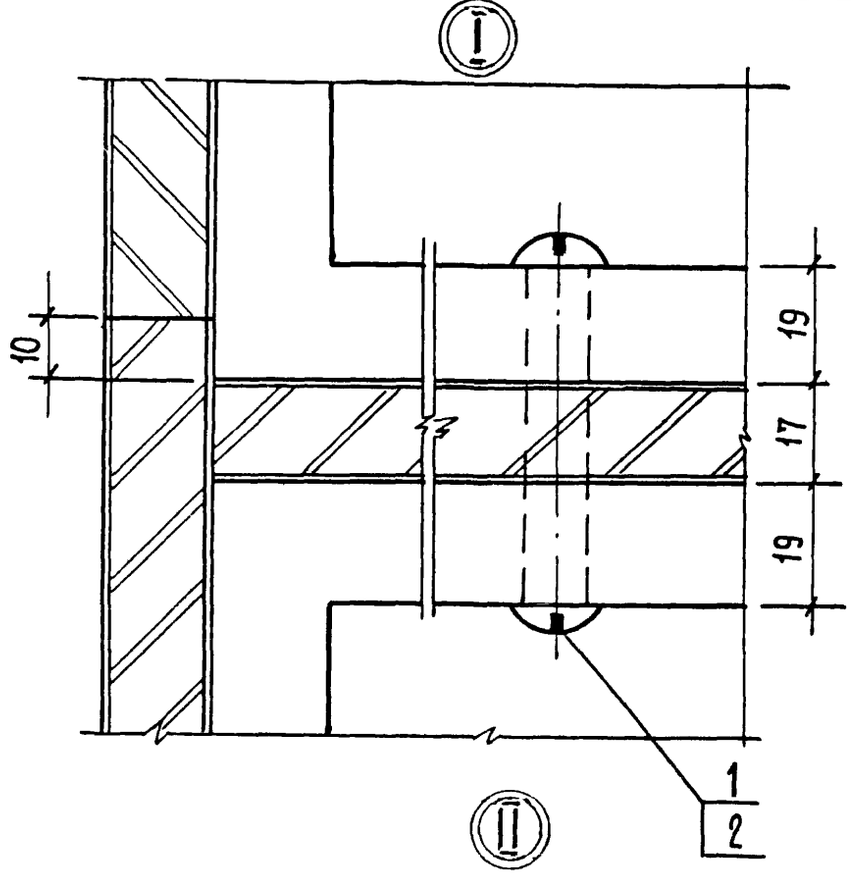

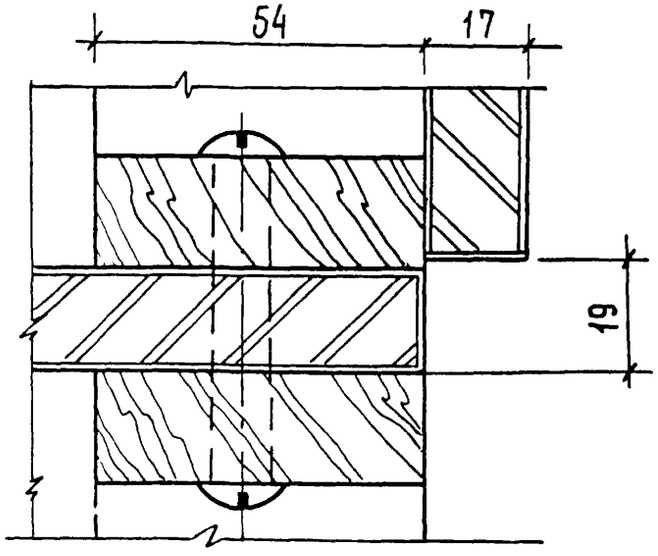

Формат	Зона	Поз.	Обозначение	Наименование	Кол.	Примечание
				Документация		
12			1.272.5-6-00.00.00.00ТО	Техническое описание		
11			1.272.5-6-14.01.00.00 СБ	Сборочный чертеж		
				Сборочные единицы		
11		1	1.272.5-6-01.07.01.00-04	Каркас	2	
11		2	1.272.5-6-14.01.09.00	Дверка	1	
11		3	1.272.5-6-01.01.03.00-04	Щит верхний	1	
11		4	1.272.5-6-01.01.13.00-06	Щит нижний	1	
11		5	1.272.5-6-01.01.02.00	Щит боковой	2	
11		6	1.272.5-6-14.01.01.00	Полка	1	
11		7	1.272.5-6-01.01.14.00-03	Планка	1	
				Детали		
11		8	1.272.5-6-01.00.00.01	Гайка	16	
11		9	1.272.5-6-01.00.00.02	Винт	16	
				Стандартные изделия		
		10		Шуруп А 3.5×30 ГОСТ 1145-80*		

			1.272.5-6-14.01.00.00		
Н. контр.	Дорогомелев		Шкафное отделение для халатов	Стадия: Р	Лист 1	Листов 2
Рук. гр.	Останова			ЦНИИЭП торгово-бытовых зданий и туристских комплексов г. Москва		
Инженер	Николенко					

Формат А4

Формат	Зона	Поз.	Обозначение	Наименование	Кол.	Примечание
				Шуруп А 4.5×40 ГОСТ 1145-80*	6	
				Прочие изделия		
		12		Петля 3.12	3	
		13		Подкодержатель 5.4.2	4	
		14		Втулка 5.4.1	8	
		15		7.4.8	2	
		16		Штанга 7.5.1, ℓ = 264	1	
			Переменные данные	для исполнений		
				1.272.5-6-14.01.00.00-01		
				Сборочные единицы		
		17	1.272.5-6-01.01.09.00-02	Щит задний		
				Стандартные изделия		
		18		Шуруп А 3.5×30 ГОСТ 1144-80*	6	
				Прочие изделия		
		19		Шайба 4.8	6	

Инв. № подл. | Подп. и дата | Взам. инв. №

1.272.5-6-14.01.00.00		Лист 2

Вид А
Рис. 1

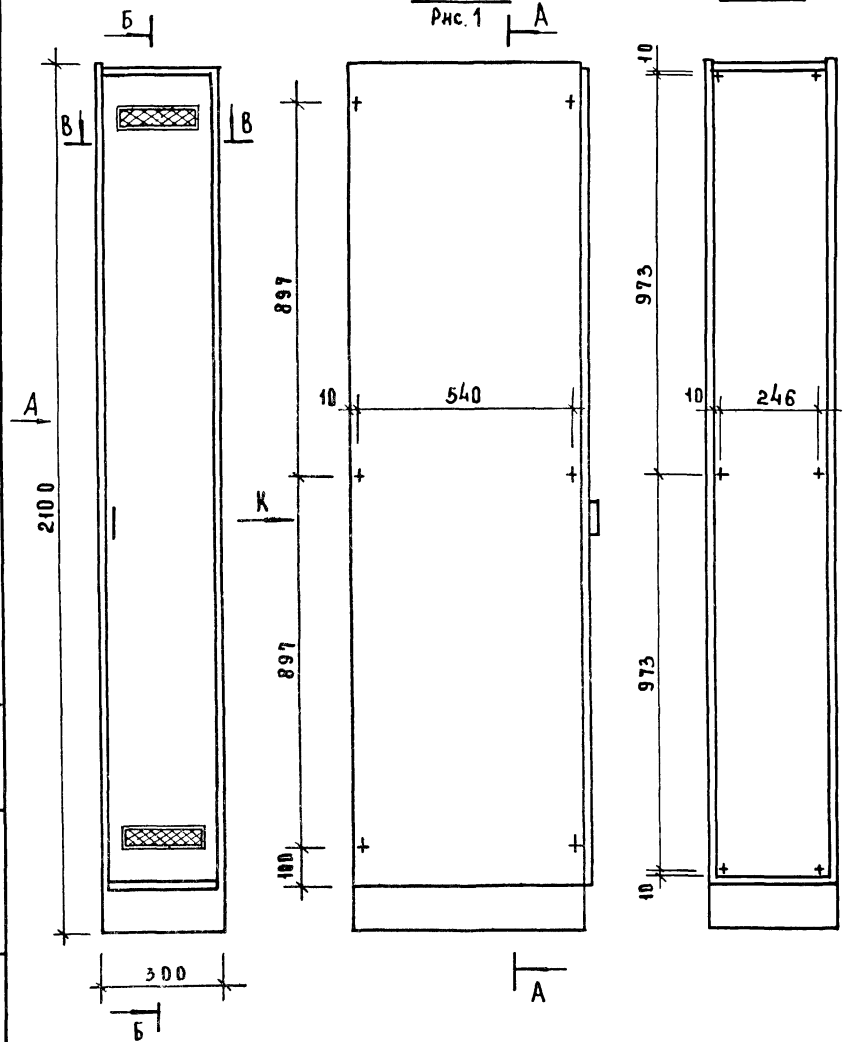

В – В
Рис 1

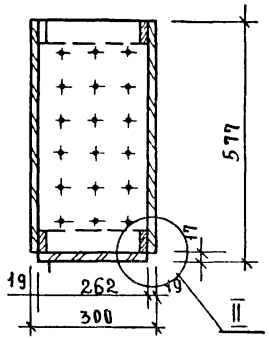

В – В
Рис. 2
Остальное см. рис 1

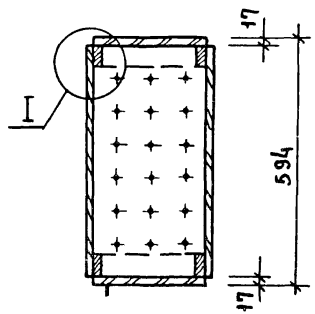

Обозначение	Марка	Рис.	Расход материалов: ДСП 5-17, м²	Расход материалов: Облицовка, м²	Расход материалов: Древ. хвойн. м³	Масса, кг
1.272.5-6-14.01.00.00	Ш-29	1	3.4	6.8	0.01	37.5
-01	Ш-30	2	4.0	8.0	0.01	47.6

Рук. маст	Биксон	
Гл. инж. м	Самовер	
Н. контр.	Коростелев	
Рук. гр. арх	Астапова	
Инженер	Прокопенко	

1.272.5-6-14.01.00.00 СБ

Шкафное отделение для халатов
Сборочный чертеж

Стадия	Масса	Масштаб
Р		1:10
Лист 1	Листов 3	

ЦНИИЭП торгово-бытовых зданий и туристских комплексов г. Москва

Инв. № подл. | Подпись и дата | Взам. инв. №

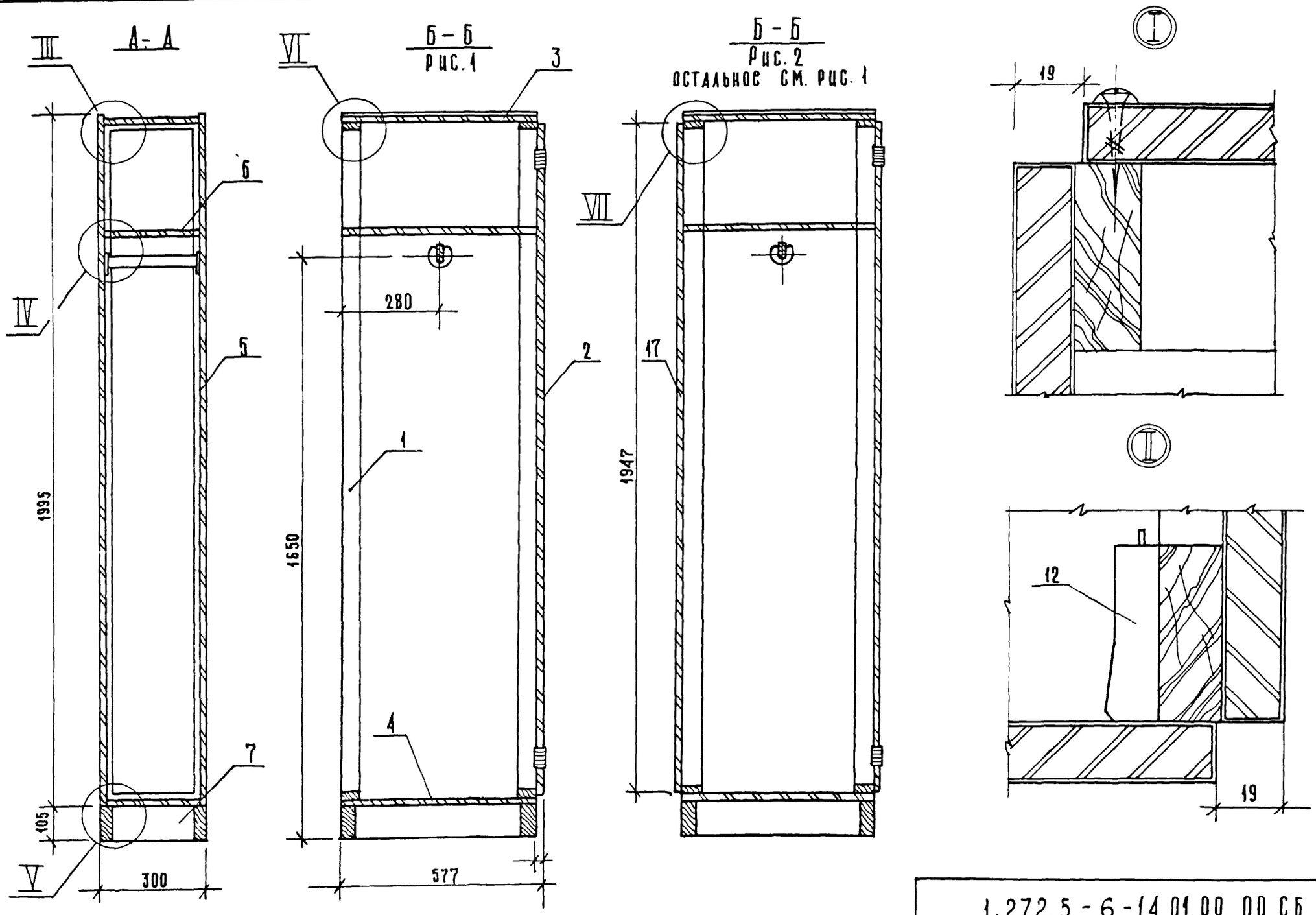

1.272.5 - 6 - 14.01.00. 00 СБ

Лист 2

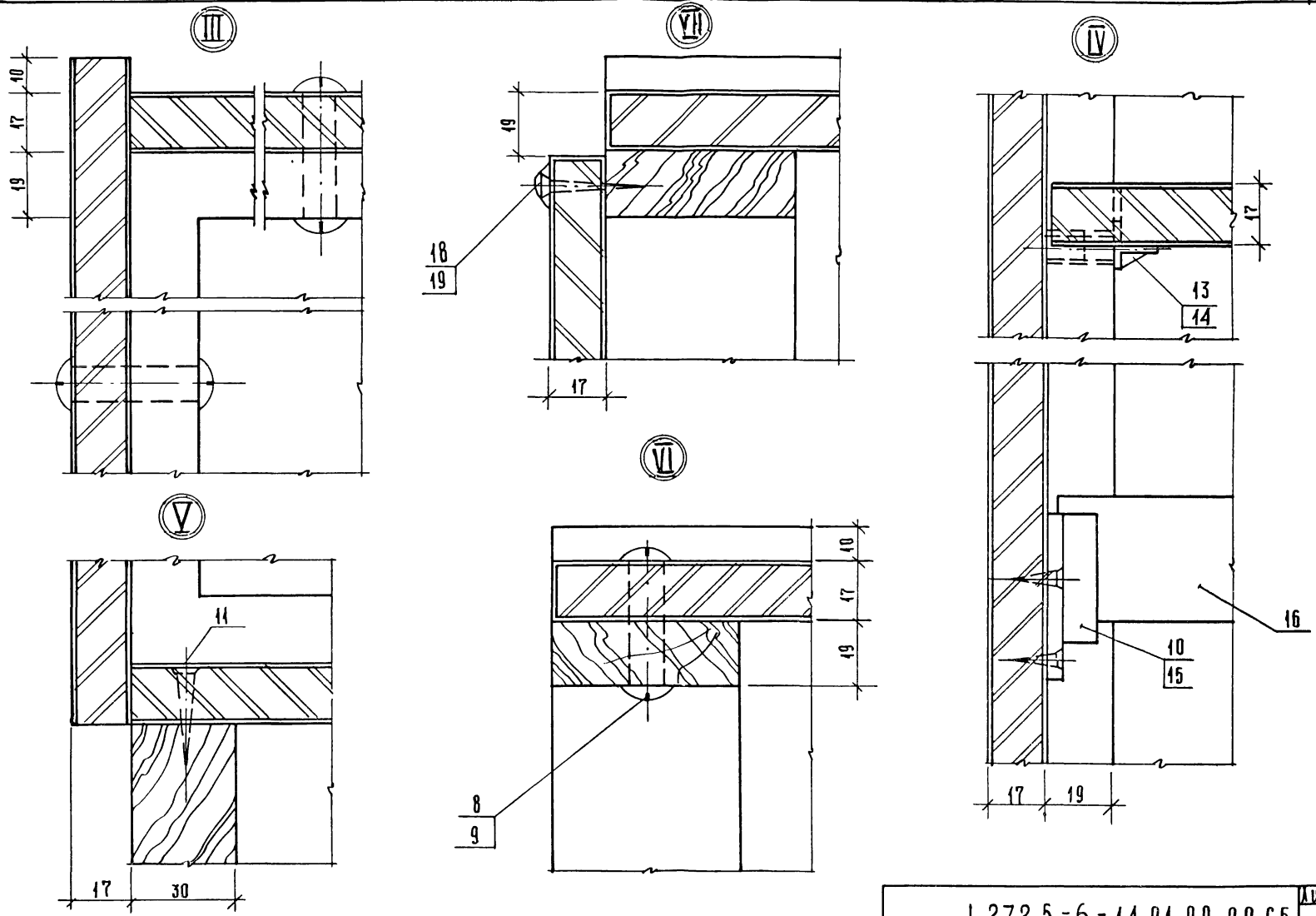

Инв. № подл. | Подпись и дата | Взам. инв. №

Формат	Зона	Поз.	Обозначение	Наименование	Кол.	Примечание
				Документация		
11			1.272.5-6-14.01.01.00 СБ	Сборочный чертеж		
				Детали		
БЧ		1	1.272.5-6-14.01.01.01	Щит		
				Плита древесностружечная		
				ГОСТ 10632-47		
				555×265×17	1	
				Прочие изделия		
		2		Шайба 0.3	18	
				Материалы		
		3		Шпон строганый		
				ГОСТ 2977-82	0.4	м²

Инв.№ подл. | Подп. и дата | Взам.инв.№

Н.контр.	Коростелев		1.272.5-6-14.01.01.00
Рук.гр.	Истомина		Полка
Инжен.	Прокопенко		Стадия: Р; Лист: 1; Листов: 1
			ЦНИИЭП торгово-бытовых зданий и туристских комплексов г. Москва

Формат А4

Формат	Зона	Поз.	Обозначение	Наименование	Кол.	Примечание
				Документация		
12			1.272.5-6-00.00.00.00ТО	Техническое описание		
11			1.272.5-6-14.01.02.00 СБ	Сборочный чертеж		
				Детали		
БЧ		1	1.272.5-6-14.01.02.01	Щит	1	
				Плита древесностружечная		
				ГОСТ 10632-77		
				1947×262×17	1	
				Прочие изделия		
		2		Решетка 0.8	2	
		3		Ручка 1.1.А	1	
				Материалы		
		4		Шпон строганый		
				ГОСТ 2977-82	1.3	м²

Инв.№ подл. | Подп. и дата | Взам.инв.№

Н.контр.	Коростелев		1.272.5-6-14.01.02.00
Рук.гр.	Истомина		Дверка
Инжен.	Прокопенко		Стадия: Р; Лист: 1; Листов: 1
			ЦНИИЭП торгово-бытовых зданий и туристских комплексов г. Москва

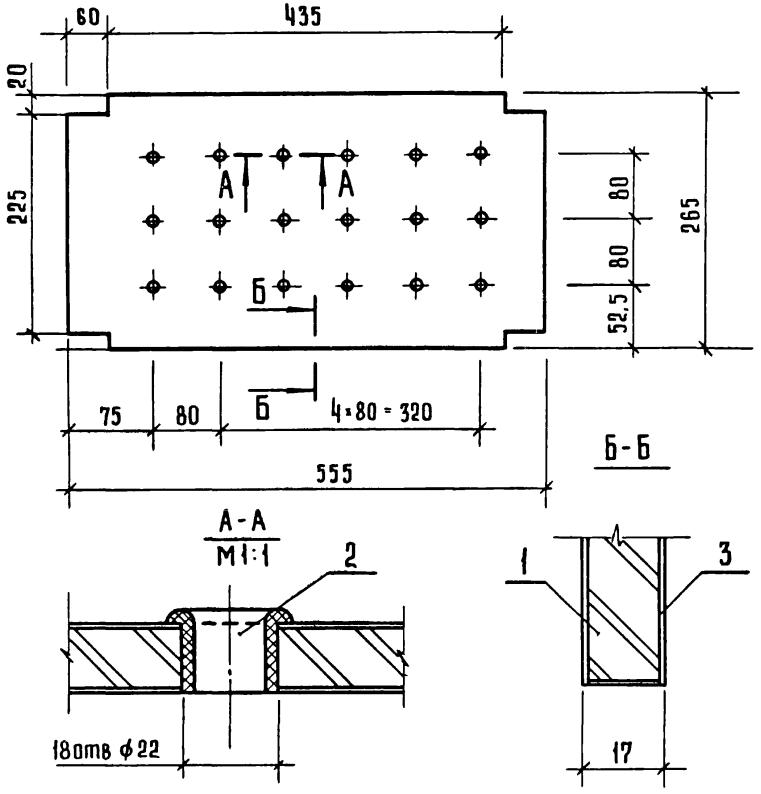

			1.272.5-6-14.01.01.00 СБ		
			Полка Сборочный чертеж	Стадия: Р; Масса: ; Масштаб: 1:5	
				Лист; Листов 1	
Н.контр.	Коростелев			ЦНИИЭП торгово-бытовых зданий и туристских комплексов г. Москва	
Рук. гр.	Астапова				
Инж.	Прокопенко				

Инв.№ подл. | Подпись и дата | Взам. инв.№

Формат А4

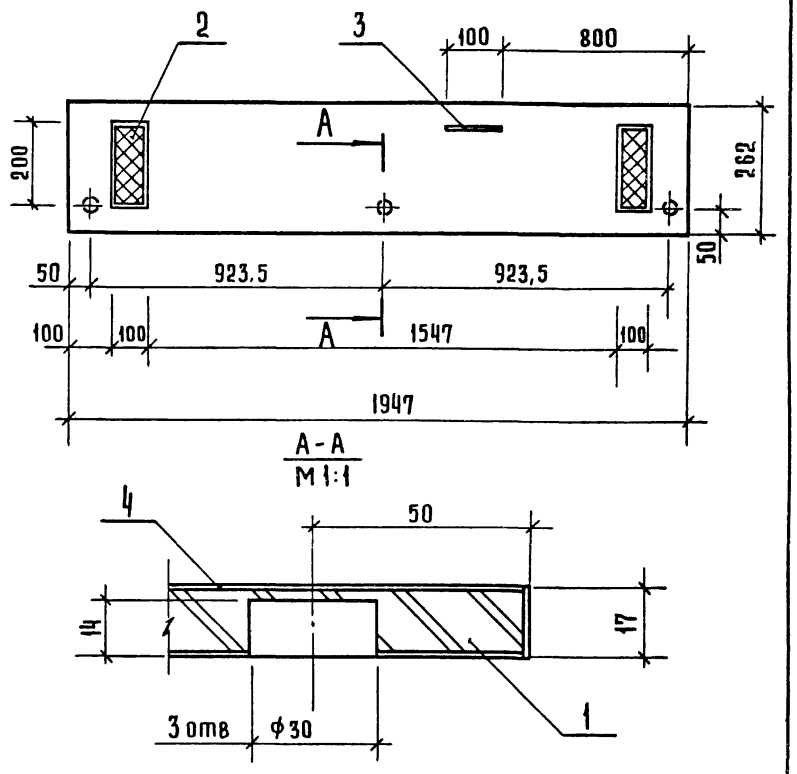

			1.272.5-6-14.01.02.00 СБ		
			Дверка Сборочный чертеж	Стадия: Р; Масса: ; Масштаб: 1:10	
				Лист; Листов 1	
Н.контр.	Коростелев			ЦНИИЭП торгово-бытовых зданий и туристских комплексов г. Москва	
Рук. гр.	Астапова				
Инж.	Прокопенко				

Инв.№ подл. | Подпись и дата | Взам. инв.№

19145-02 ЧБ Формат А4

Формат	Зона	Поз.	Обозначение	Наименование	Кол.	Примечание
				Документация		
12			1.272.5-6-00.00.00 ТО	Техническое описание		
12			1.272.5-6-15.01.00.00 СБ	Сборочный чертеж		
				Сборочные единицы		
11		1	1.272.5-6-15.01.01.00-09	Каркас	2	
11		2	1.272.5-6-15.01.01.00-10	Каркас	1	
11		3	1.272.5-6-01.04.00.00-03	Дверной блок	1	
11		4	1.272.5-6-01.01.03.00-05	Щит верхний	1	
11		5	1.272.5-6-01.01.13.00-02	Щит нижний	1	
11		6	1.272.5-6-01.01.03.00-05	Щит горизонтальный	1	
11		7	1.272.5-6-01.01.04.00-07	Полка	2	
11		8	1.272.5-6-01.01.14.00-01	Плинтус	1	
11		9	1.272.5-6-15.00.01.00	Перегородка	3	
11		10	1.272.5-6-15 00.01 00-02	Перегородка	7	
11		11	1.272.5-6 01.02.03.00-03	Щит боковой	2	
11		12	1.272.5-6-01.02.03.00-04	Щит боковой	2	
				Детали		
11		13	1.272.5-6-01.00.00.01	Гайка	28	
11		14	1.272.5-6-01.00.00.02	Винт	28	

Н.контр.	Коростелев	
Рук.гр.инж.	Астапова	
Инженер	Проколенко	

1.272.5-6-15.01.00.00

Шкафное отделение для хранения корреспонденции

Стадия	Лист	Листов
Р	1	2

ЦНИИЭП торгово-бытовых зданий и туристских комплексов г.Москва

Формат А4

Формат	Зона	Поз.	Обозначение	Наименование	Кол.	Примечание
				Стандартные изделия		
		15		Шуруп А 4,5×40		
				ГОСТ 1145-80*	6	
				Прочие изделия		
		16		Полкодержатель 5.4.2	16	
		17		Втулка 5.4.1	20	
			Переменные данные	для исполнений		
				1.272.5-6-15.01.00.00-01		
				Сборочные единицы		
11		18	1.272.5-6-01.01.09.00-02	Щит задний	1	
				Стандартные изделия		
		19		Шуруп А 3,5×20		
				ГОСТ 1146-80*	6	
				Прочие изделия		
		20		Шайба 4	6	

Инв.№ подл. | Подпись и дата | Взам. инв.№

1.272.5-6-15.01.00.00

Лист 2

Вид А

Рис.1

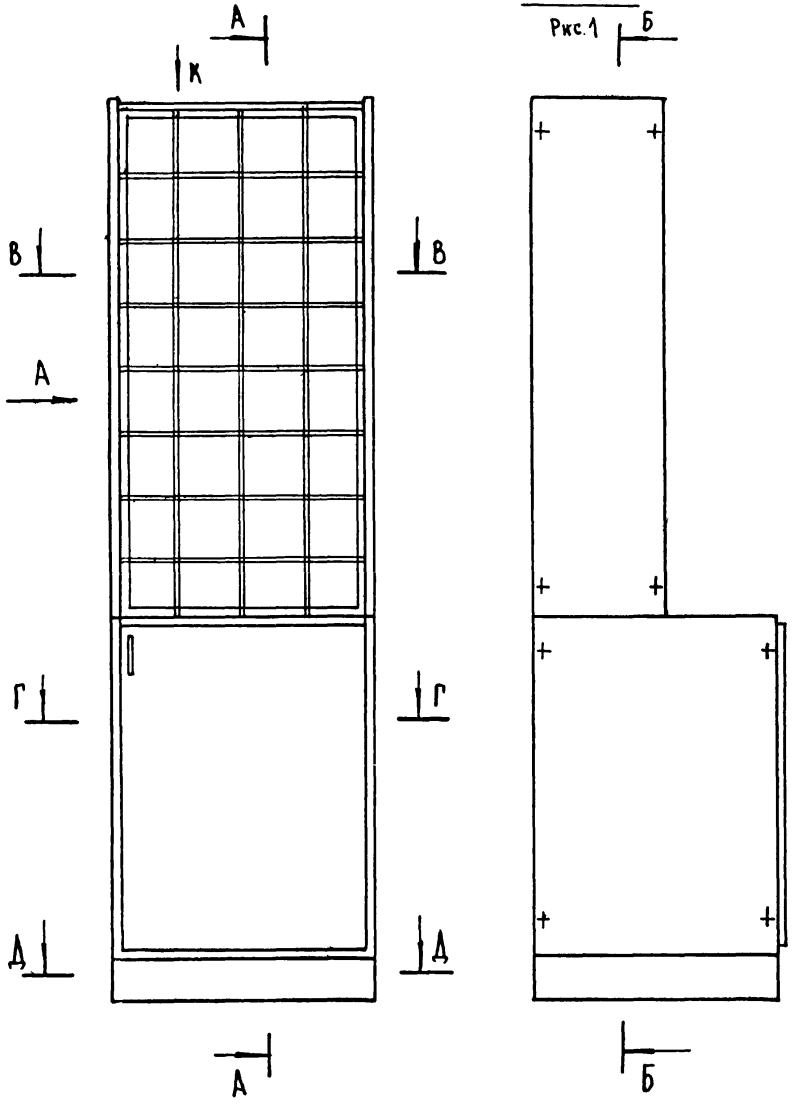

Вид К

Рис.1

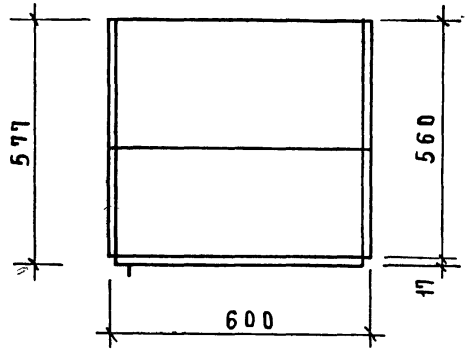

Обозначение	Марка	Рис	Расход материалов				Масса, кг
			ДСП S-17, м²	Облицовка, м²	Древ. хвойн., м³	Фанера НА, м²	
1.272.5-6-15.01.00.00	Ш-31	1	1.8	5.6	0.01	2.3	17.6
-01	Ш-32	2	2.8	6.6	0.01	2.3	35.8

Рук.маст	Биксон	
Гл.инж.м	Самовер	
Н.контр.	Коростелев	
Рук.гр.арх	Астапова	
Инженер	Прокопенко	

1.272.5-6-15.01.00.00 СБ

Шкафное отделение для хранения корреспонденций Сборочный чертеж

Стадия	Масса	Масштаб
Р	См. табл.	1:10
Лист 1	Листов 4	

ЦНИИЭП торгово-бытовых зданий и туристских комплексов г. Москва

Инв.№ подл. | Подпись и дата | Взам.инв.№

Формат А3

Б - Б

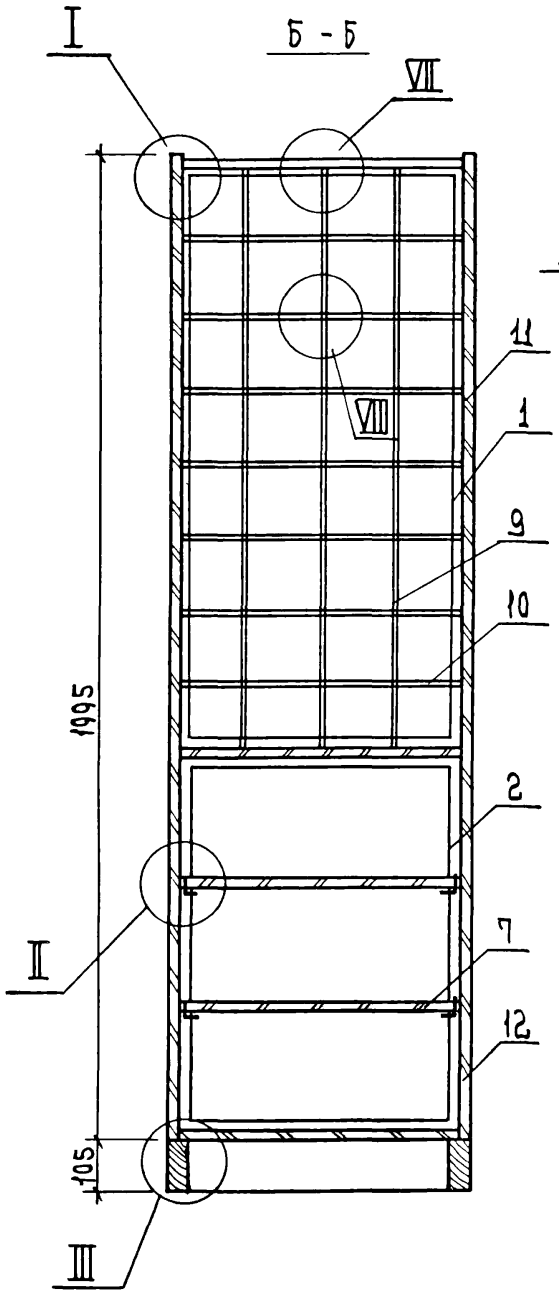

А - А

Рис. 1

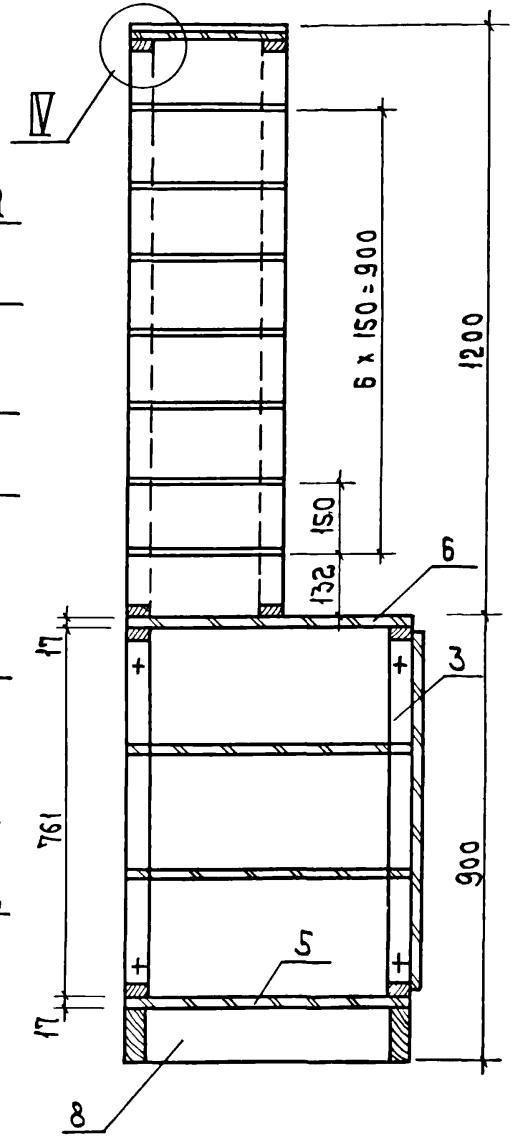

Г - Г

Рис. 1

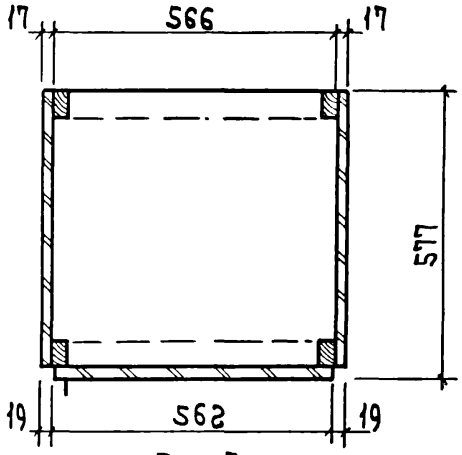

Г - Г

Рис. 2

Остальное см. Рис. 1

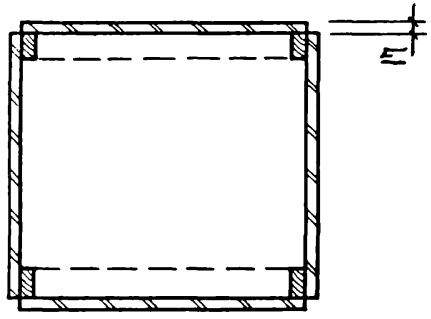

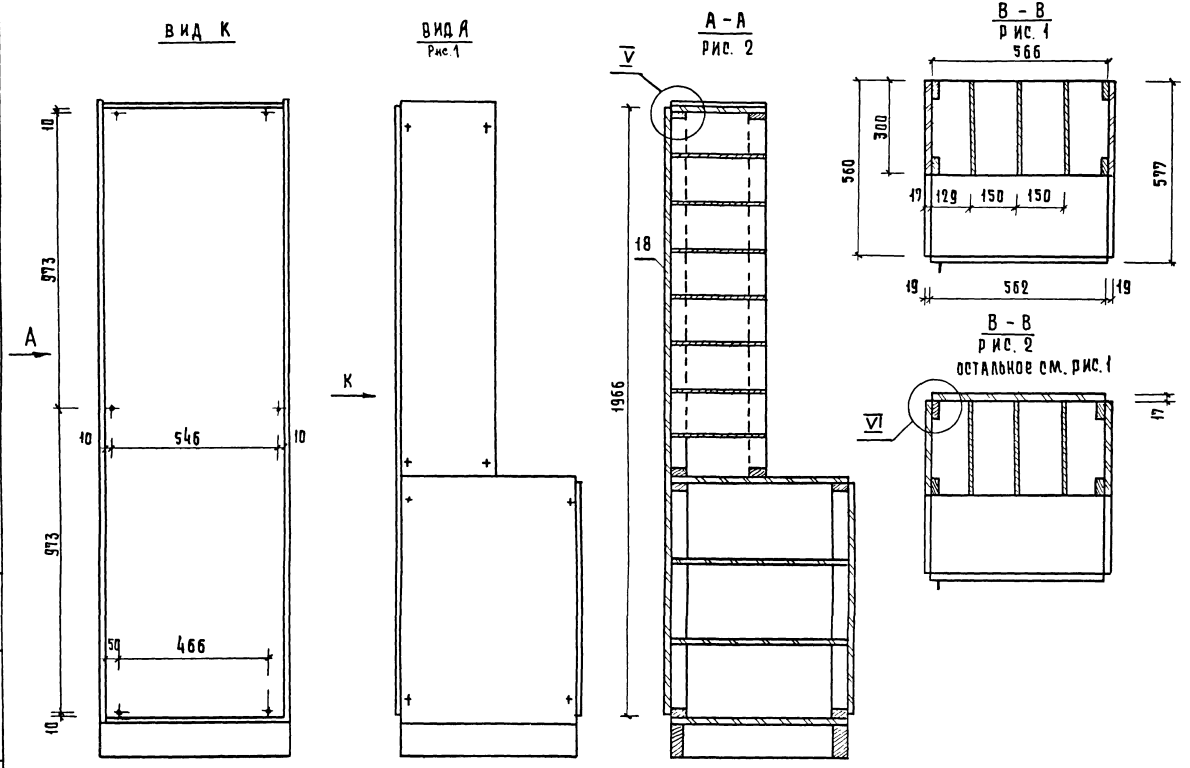

1.272.5 - 6 - 15.01.00. 00СБ			ЛИСТ 3

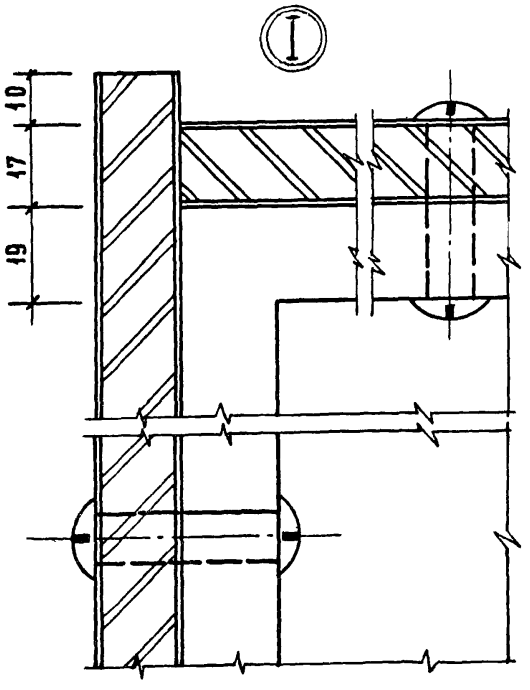
I
10
17
19

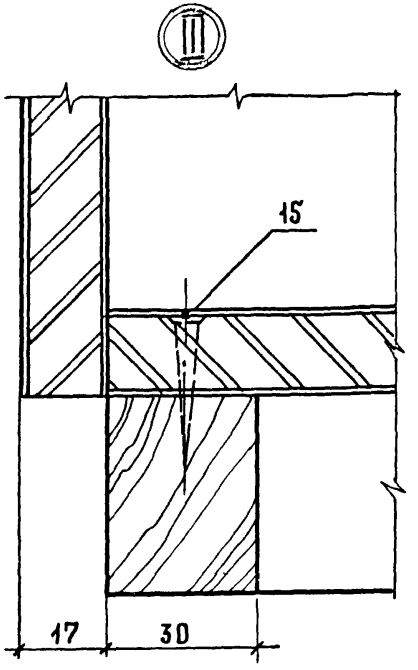
III
15
17
30

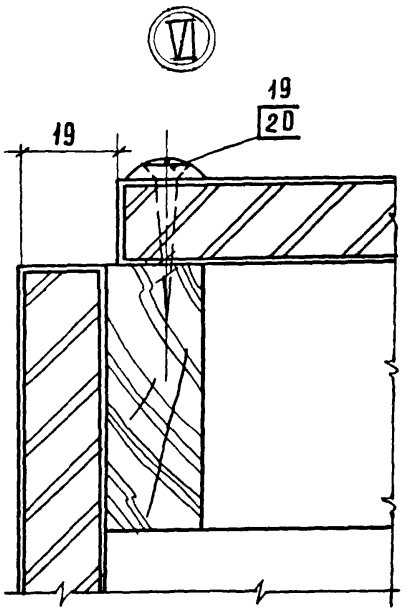
VI
19
19
20

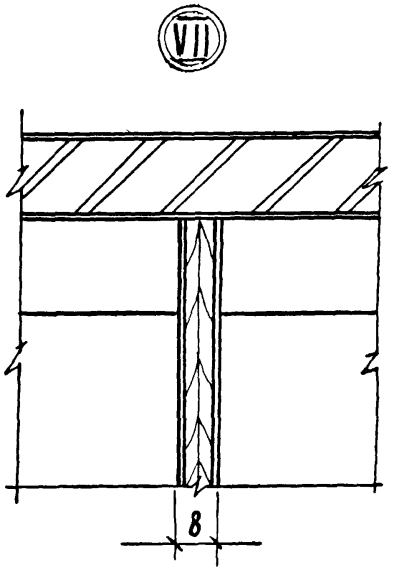
VII
8

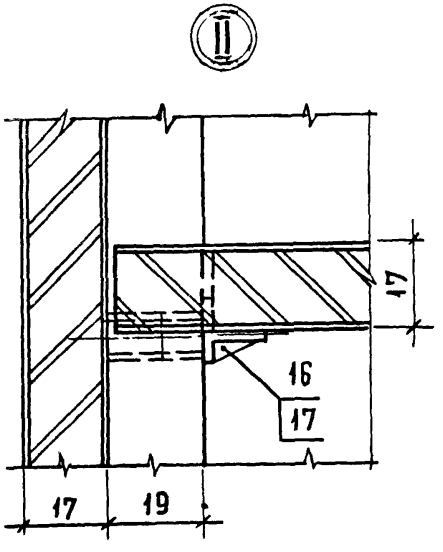
II
17
16
17
17
19

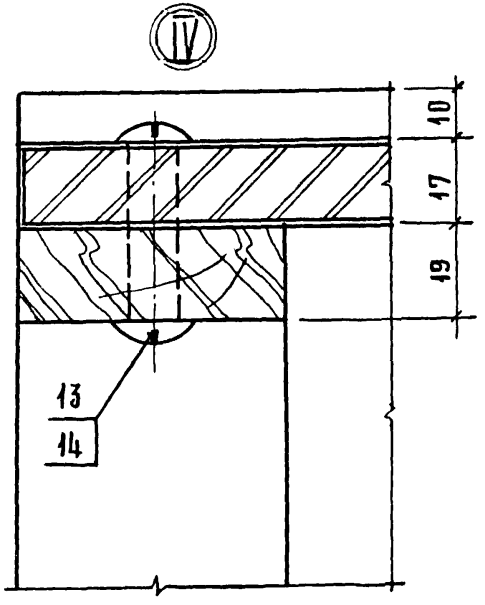
IV
10
17
19
13
14

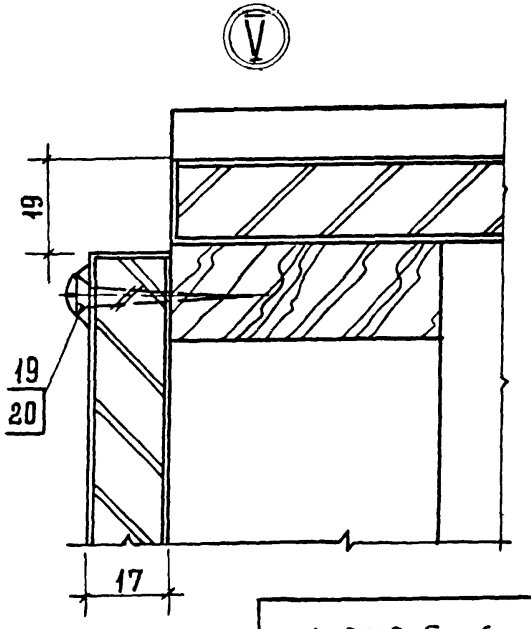
V
19
19
20
17

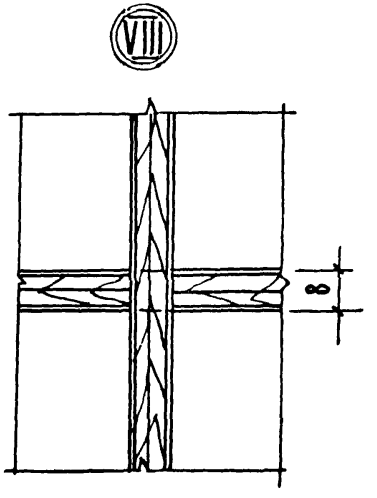
VIII
8

1.272.5-6-15.01.01.00 –

Формат	Зона	Поз.	Обозначение	Наименование	Кол. на испол. –	01	02	03	04	05	06	07	08	09	10	Примечание
				Документация												
А1			1.272.5-6-15.01.01.00 СБ	Сборочный чертеж												
				Детали												
				Пиломатериал хвойных пород ГОСТ 8486-66												
БЧ		1	1.272.5-6-15.01.01.01	Брусок 780	2	2										
			–01	480			2	2	2							
			–02	967						2	2					
			–03	1173								2		2		
			–04	761									2		2	
БЧ		2	1.272.5-6-15.01.01.02	Брусок 1050	2				2							
			–01	1250		2		2								
			–02	1550			2									
			–03	566						2				2	2	
			–04	262							2					
			–05	1130								2	2			

Инв. № подл. | Подпись и дата | Взам. инв. №

Н. контр.	Коростелев	
Рук. гр.	Астапова	
Инж.	Прокопенко	

1.272.5-6-15.01.01.00

Каркас

Стадия	Лист	Листов
Р		1

ЦНИИЭП г. Москва

Торговых, бытовых зданий и туристских комплексов

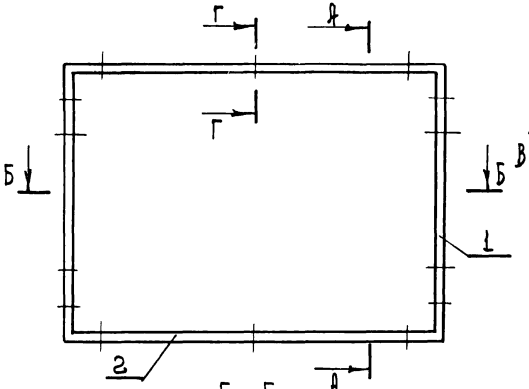

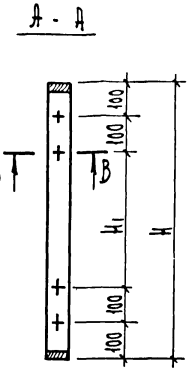

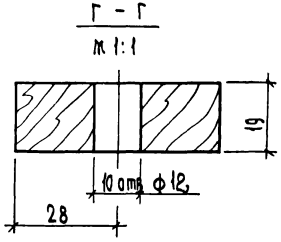

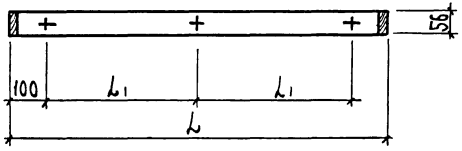

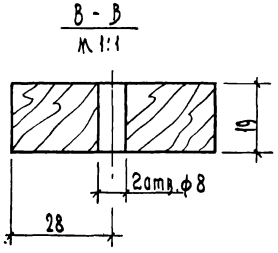

Обозначение	Размеры, мм			
	L	H	L_1	H_1
1.272.5-6-15.01.01.00	1050	780	425	380
-01	1250	780	525	380
-02	1550	480	675	40
-03	1250	480	525	40
-04	1050	480	425	40
-05	566	967	183	567
-06	262	967	—	567
-07	1130	1173	465	773
-08	1130	761	—	361
-09	566	1173	—	773
-10	566	761	—	361

Н. контр.	Коростелев		
Рук. гр.	Астапова		
Инжен.	Прокопенко		

1.272.5-6-15.01.01.00 СБ

Каркас
Сборочный чертеж

Стадия	Масса	Масшт.
Р		1:10

Лист | Листов 1

ЦНИИЭП г. Москва торгово-бытовых зданий и туристских комплексов

Инв. № подл. | Подп. и дата | Взам. инв. №

Формат	Зона	Поз.	Обозначение	Наименование	Кол.	Примечание
				Документация		
12			1.272.5-6-00.00.00.00ТО	Техническое описание		
12			1.272.5-6-16.01.00.00 СБ	Сборочный чертеж		
				Сборочные единицы		
11		1	1.272.5-6-15.01.01.00-07	Каркас	2	
11		2	1.272.5-6-15.01.01.00-08	Каркас	2	
11		3	1.272.5-6-01.03.00.00-02	Дверной блок	1	
11		4	1.272.5-6-01.01.07.00	Щит	1	
11		5	1.272.5-6-01.01.06.00-01	Щит нижний	1	
11		6	1.272.5-6-01.01.08.00-01	Плинтус	1	
11		7	1.272.5-6-01.01.04.00-07	Полка	4	
11		8	1.272.5-6-01.01.03.00-07	Щит верхний	1	
11		9	1.272.5-6-15.00.01.00	Перегородка	6	
11		10	1.272.5-6-15.00.01.00-01	Перегородка	7	
11		11	1.272.5-6-01.02.03.00-03	Щит боковой	2	
11		12	1.272.5-6-01.02.03.00-04	Щит боковой	2	
11		13	1.272.5-6-16.01.00.00	Щит горизонтальный	1	
				Детали		
11		15	1.272.5-6-01.00.00.01	Гайка	28	
11		16	1.272.5-6-01.00.00.02	Винт	28	

Инв. № подл. | Подпись и дата | Взам. инв. №

Н. контр.	Коростелев		
Рук. гр. АРХ	Астапова		
Инженер	Прокопенко		

1.272.5-6-16.01.00.00

Шкафное отделение для хранения корреспонденции

Стадия	Лист	Листов
Р	1	2

ЦНИИЭП торгово-бытовых зданий и туристских комплексов г. Москва

Формат А4

Формат	Зона	Поз.	Обозначение	Наименование	Кол.	Примечание
				Стандартные изделия		
		17		Шуруп А 4,5×40 ГОСТ 1145-80*	8	
				Прочие изделия		
		18		Полкодержатель 5.4.2	16	
		19		Втулка 5.4.1	20	
			Переменные данные	для исполнений		
				1.272.5-6-16.01.00.00-01		
				Сборочные единицы		
11		20	1.272.5-6-01.01.09.00-02	Щит задний	2	
				Стандартные изделия		
		21		Шуруп А 3,5×30 ГОСТ 1146-80*	12	
				Прочие изделия		
		22		Шайба 4.8	12	

Инв. № подл. | Подпись и дата | Взам. инв. №

1.272.5-6-16.01.00.00

Лист 2

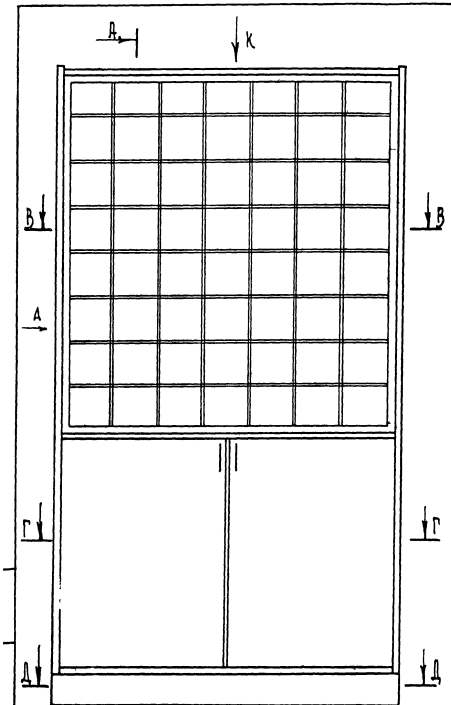

Вид А
Рис. 1

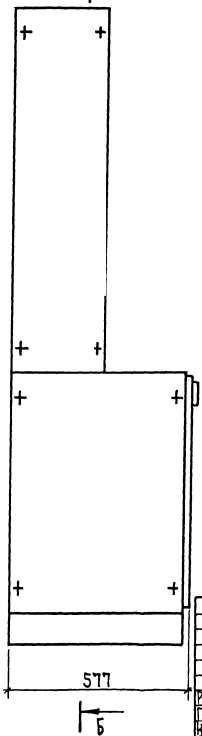

Вид К
Рис. 1

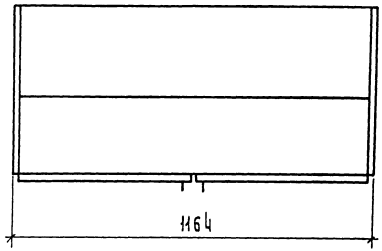

Обозначение	Марка	Рис	Расход материала				Масса, кг
			Дсп 5-17, м²	Облицовка, м²	Древ. хвойн., м³	Фан. кл., м²	
1.272.5-6-16.01.00.00	Ш-33	1	3.4	10.4	0.01	4.6	37.5
-01	Ш-34	2	6.0	22.9	0.01	4.6	62.4

Рук. маст.	Биксон		
Гл. инж. м.	Самовер		
Н. контр.	Коростелев		
Рук. гр. арх.	Астапова		
Инженер	Прокопенко		

1.272.5-6-16.01.00.00 СБ

Шкафное отделение для хранения корреспонденций
Сборочный чертеж.

Стадия	Масса	Масшт.
Р	См. табл.	1:10
Лист 1	Листов 5	

ЦНИИЭП торгово-бытовых зданий и туристских комплексов
г. Москва

Вид К

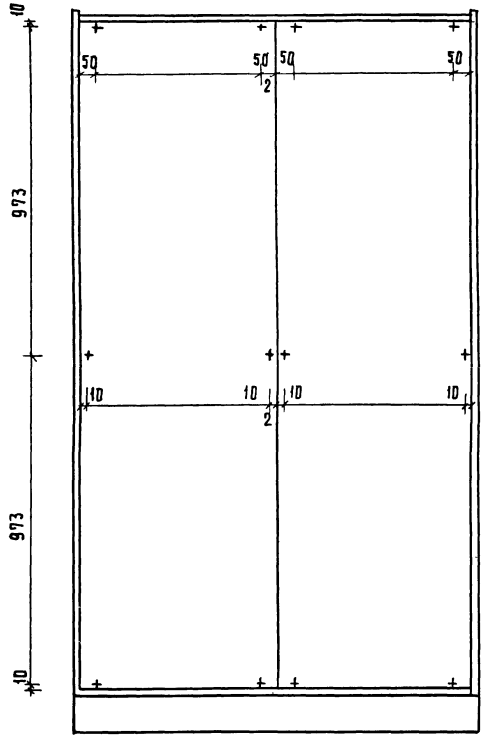

Вид А
рис. 2
остальное см. рис. 1

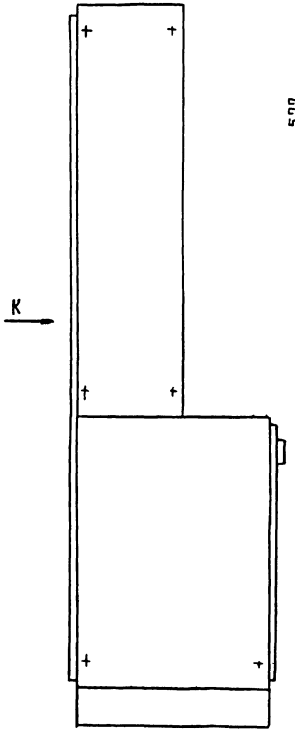

В - В
рис. 1

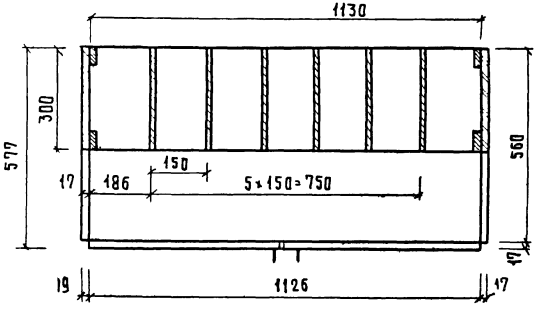

В - В
рис. 2
остальное см. рис. 1

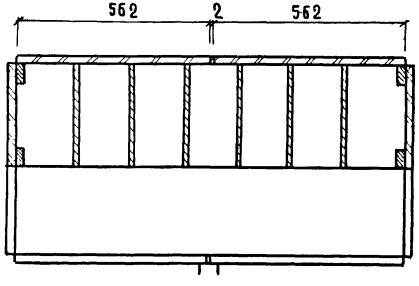

Инв.№ подл. | Подпись и дата | Взам. инв.№

Б — Б

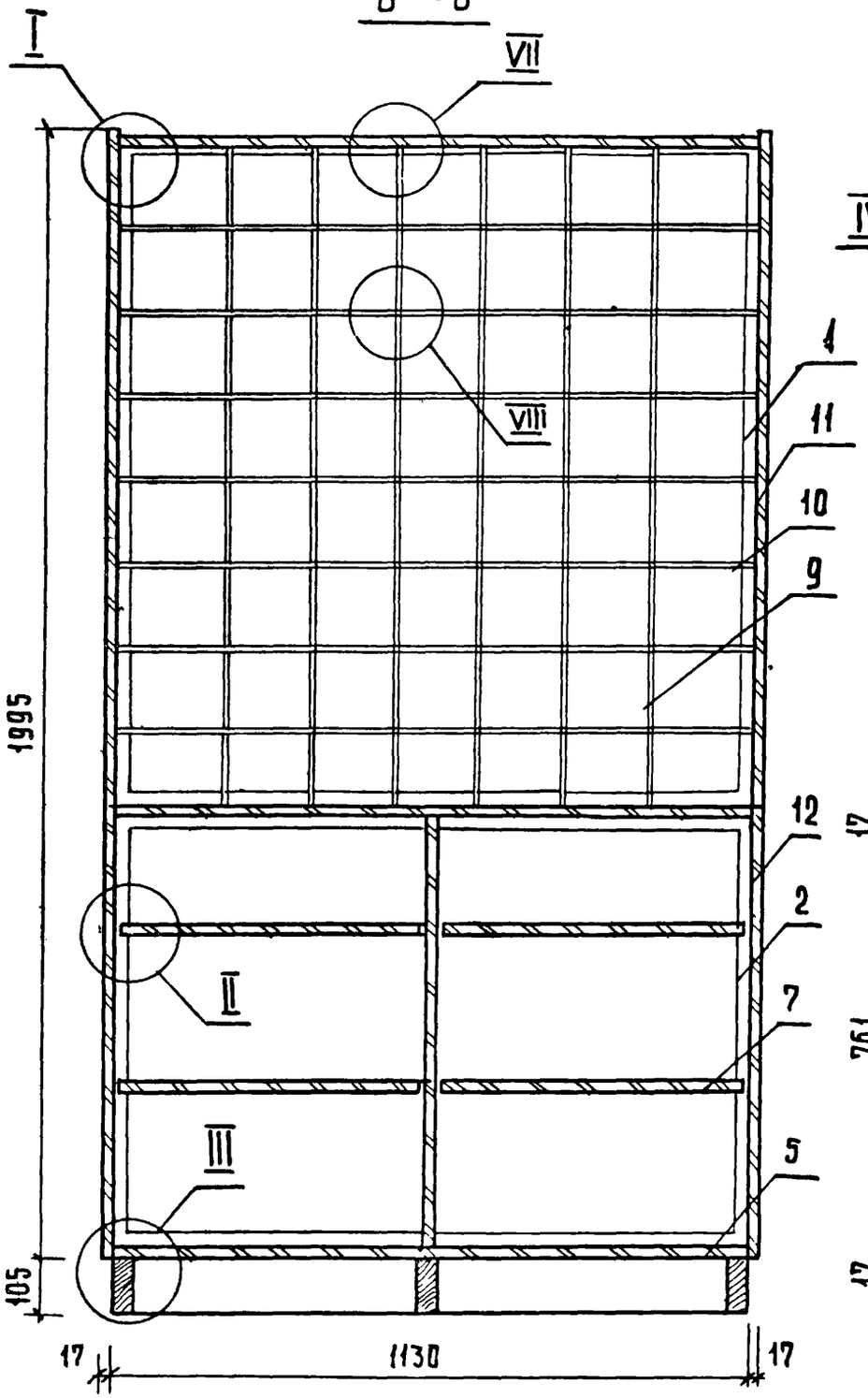

А - А
РИС. 1

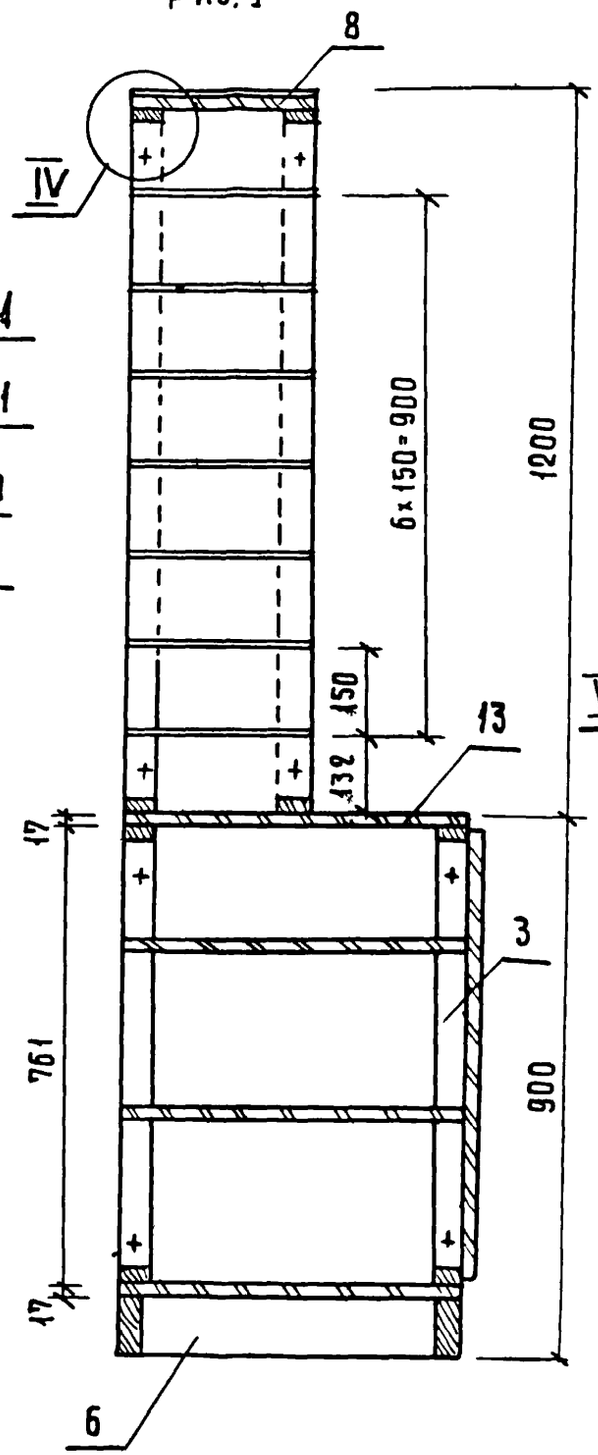

Г - Г
РИС. 1

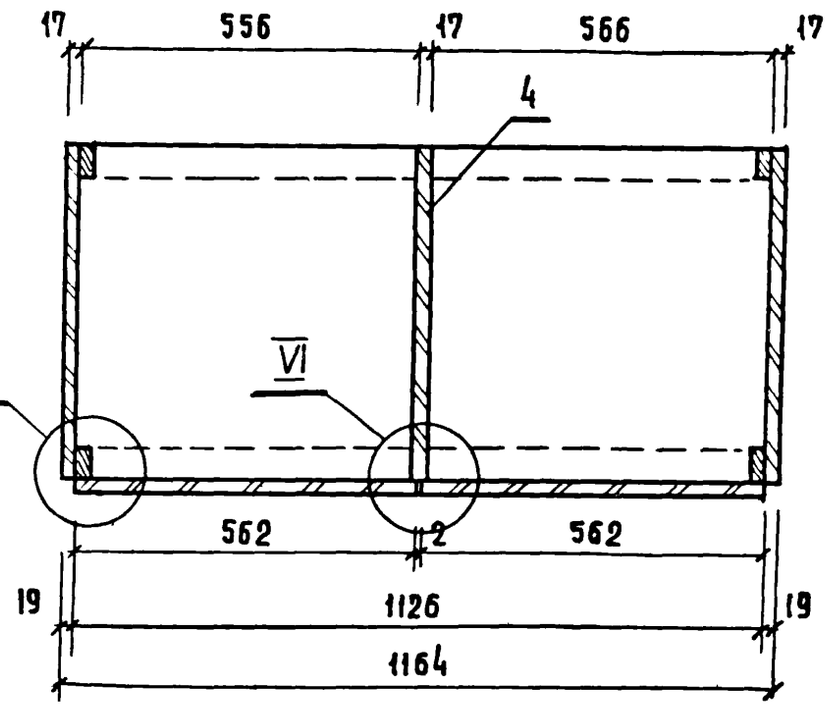

А - А

Рис. 2

IX Остальное см. рис. 1

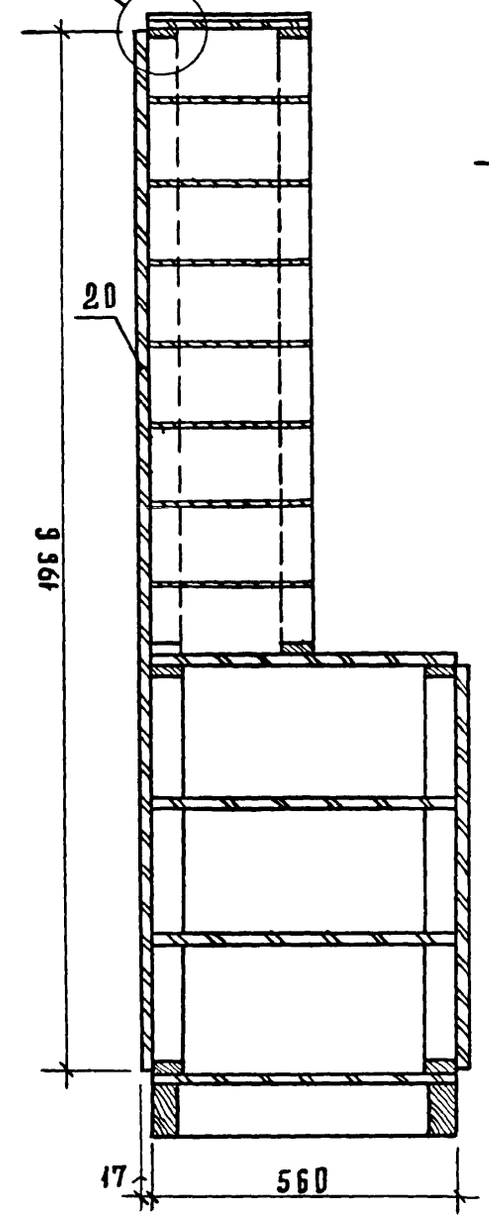

Г - Г

Рис. 2

Остальное см. рис. 1

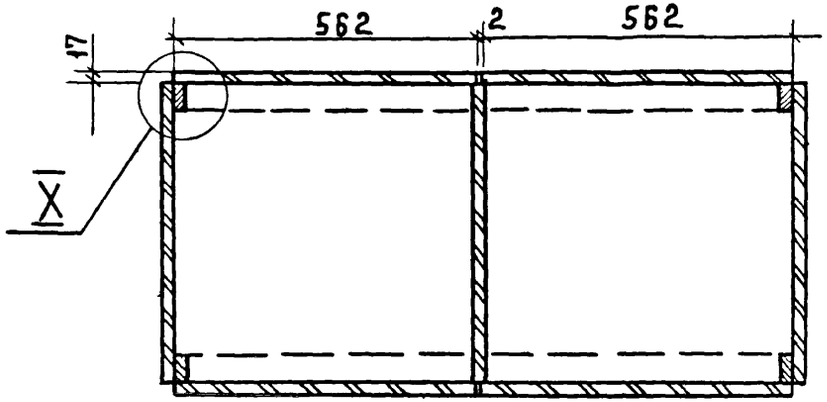

Д - Д

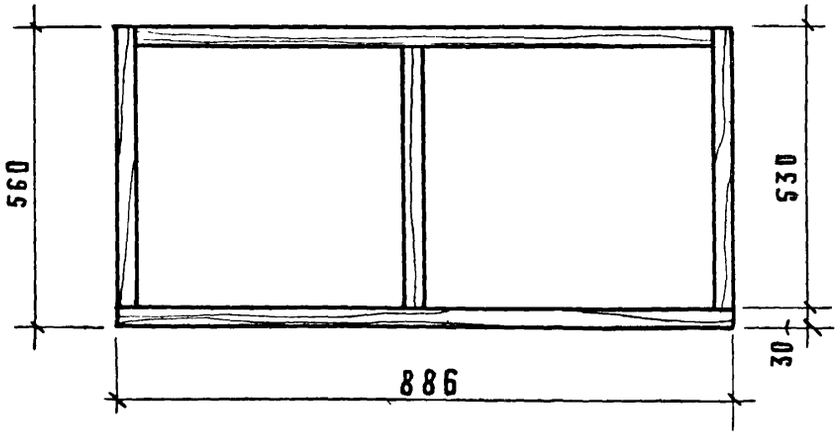

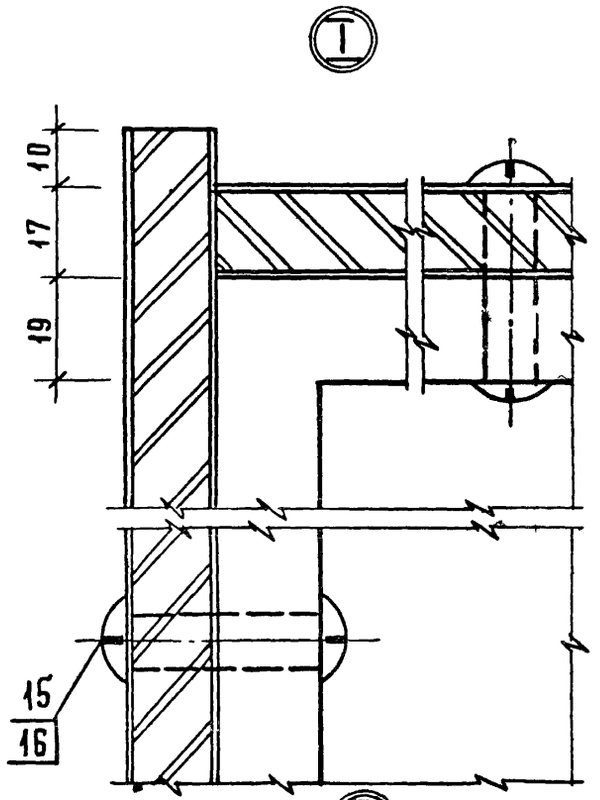

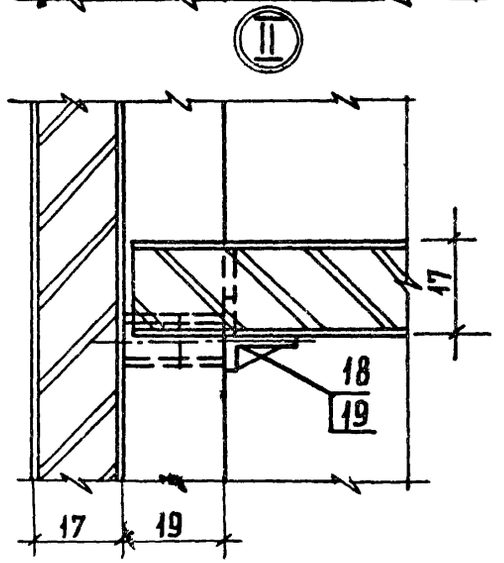

Инв.№ подл.	Подпись и дата	Взам. инв.№

1.272.5-6-16.01.00.00 СБ

Лист 4

Формат А3

III

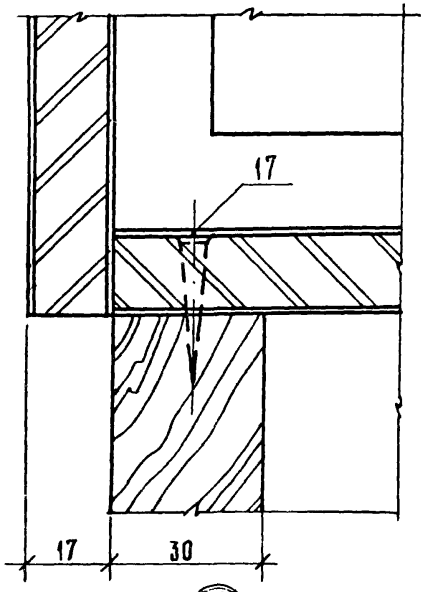

IX

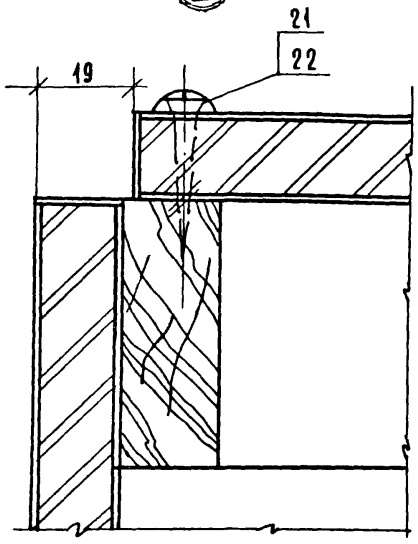

VII

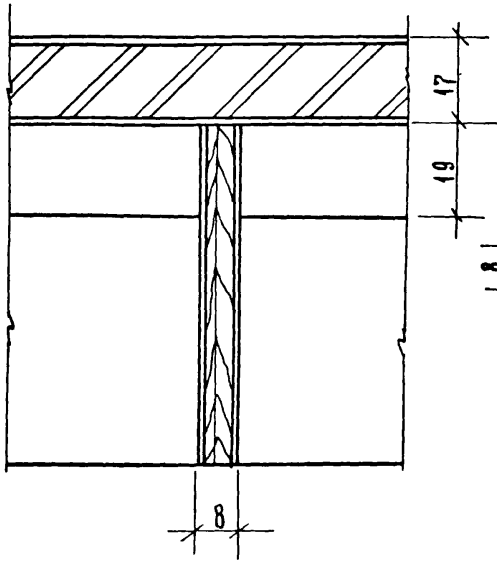

VIII

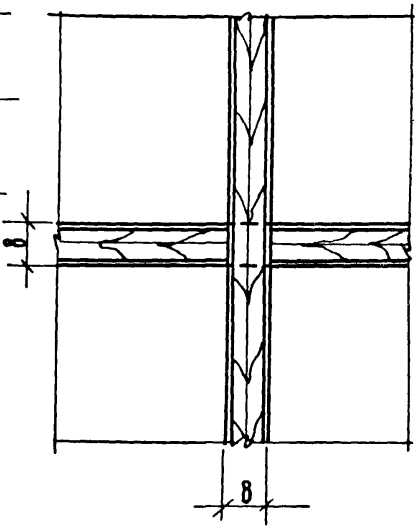

IV

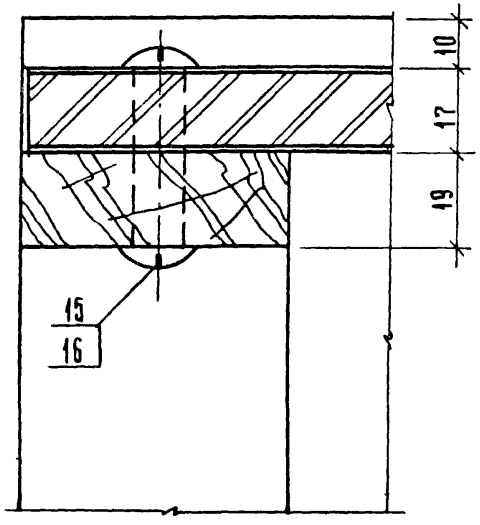

X

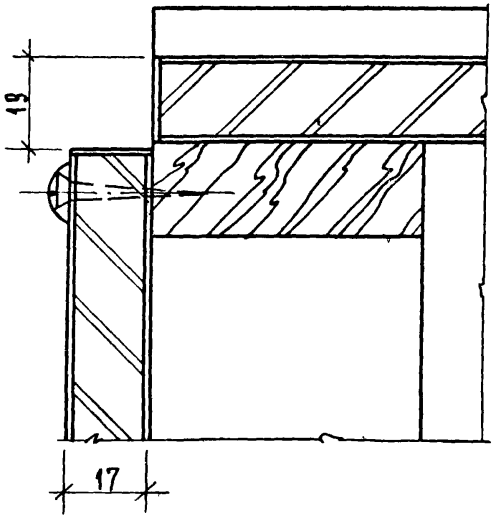

V

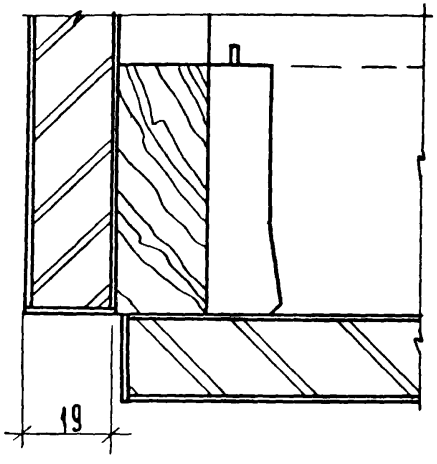

VI

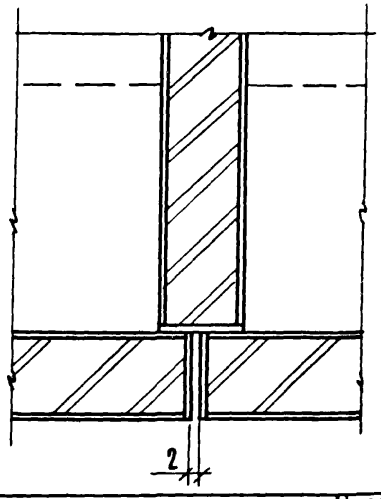

Формат	Зона	Поз.	Обозначение	Наименование	Кол.	Примечание
				Документация		
12			1.272.5-6-17.00.00.00 СБ	Сборочный чертеж		
				Детали		
11		1	1.272.5-6-01.00.00.01	Гайка	4	
11		2	1.272.5-6-01.00.00.02	Винт	4	
			Переменные данные	для исполнений		
				1.272.5-6-17.00.00.00		
				Сборочные единицы		
11		3	1.272.5-6-17.01.00.00-01	Шкафное отделение	1	Ст-2
11		4	1.272.5-6-01.03.00.00	Антресольная секция	1	А-10
				1.272.5-6-17.00.00.00-01		
				Сборочные единицы		
11		3	1.272.5-6-17.01.00.00 03	Шкафное отделение	1	Ст-4
11		4	1.272.5-6-01.03.00.00-02	Антресольная секция	1	А-12

Инв.№ подл. | Подпись и дата | Взам. инв.№

		1.272.5-6-17.00.00.00	
Н. контр.	Коростелев	Шкафное отделение с полками	Стадия: Р; Лист: 1; Листов: 2
Рук. грар.	Асталова		ЦНИИЭП торгово-бытовых зданий и туристских комплексов, г. Москва
Инженер	Прокопенко		

Формат	Зона	Поз.	Обозначение	Наименование	Кол.	Примечание
				1.272.5-6-17.00.00.00-02		
				Сборочные единицы		
11		3	1.272.5-6-17.01.00.00-04	Шкафное отделение	1	Ст-5
11		4	1.272.5-6-01.03.00.00-01	Антресольная секция	1	А-11
				1.272.5-6-17.00.00.00-03		
				Сборочные единицы		
11		3	1.272.5-6-17.01.00.00-13	Шкафное отделение	1	Ст-14
11		4	1.272.5-6-01.03.00.00-07	Антресольная секция	1	А-17
				1.272.5-6-17.00.00.00-04		
				Сборочные единицы		
11		3	1.272.5-6-17.01.00.00-15	Шкафное отделение	1	Ст-16
11		4	1.272.5-6-01.03.00.00-04	Антресольная секция	1	А-14
				1.272.5-6-17.00.00.00-05		
11		3	1.272.5-6-17.01.00.00-16	Шкафное отделение	1	Ст-17
11		4	1.272.5-6-01.03.00.00-06	Антресольная секция	1	А-16

Инв.№ подл. | Подпись и дата | Взам. инв.№

	Лист
1.272.5-6-17.00.00.00	2

Вид А

Рис.1

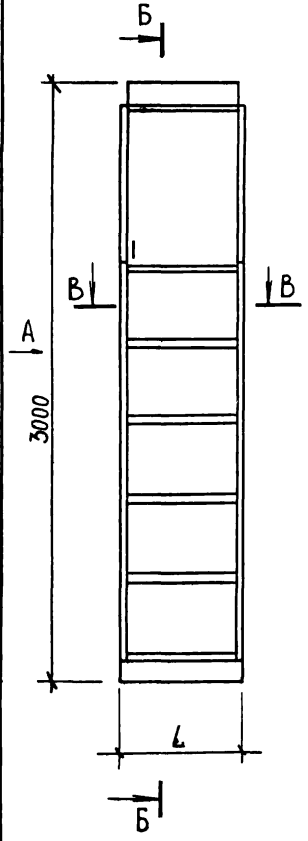

Рис.2

Остальное см. рис.1

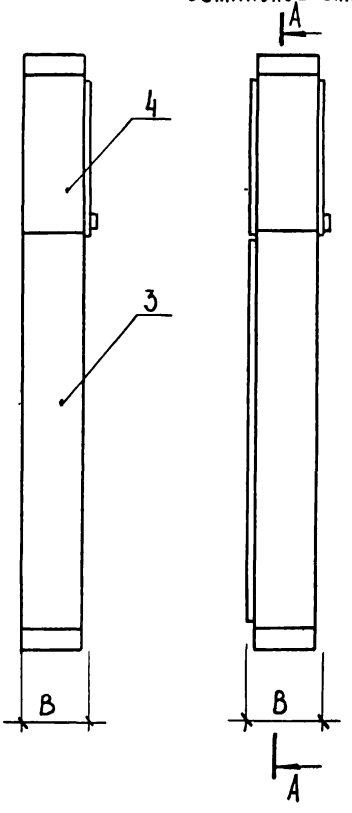

В—В

Рис.1

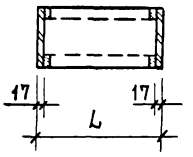

В—В

Рис.2

Остальное см. рис.1

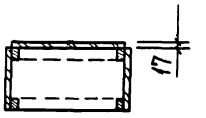

Обозначение	Марка	Рис.	Размеры, мм L	Размеры, мм B	Расход материала ДСП S-17 м²	Расход материала Облицовка м²	Расход материала Древ.хвойн. м³	Масса кг
1.272.5-6-17.00.00.00	С-1	1	478	577	6.0	12.0	0.01	71.4
-01	С-2	1	600	317	5.2	10.4	0.01	67.9
-02	С-3	1	600	577	6.7	13.4	0.01	79.7
-03	С-4	2	478	594	6.6	13.2	0.01	78.5
-04	С-5	2	600	334	5.4	10.8	0.01	69.3
-05	С-6	2	600	594	7.2	14.4	0.01	85.7

Рук.маст	Биксон	
Гл.инж.м	Самовер	
Н.контр.	Коростелев	
Рук.грарх.	Астапова	
Инженер	Прокопенко	

1.272.5-6-17.00.00.00 СБ

Шкафное отделение с полками
Сборочный чертеж

Стадия	Масса	Масштаб
Р	См. табл.	1:20

Лист 1 Листов 2

ЦНИИЭП г. Москва — Торгово-бытовых зданий и туристских комплексов

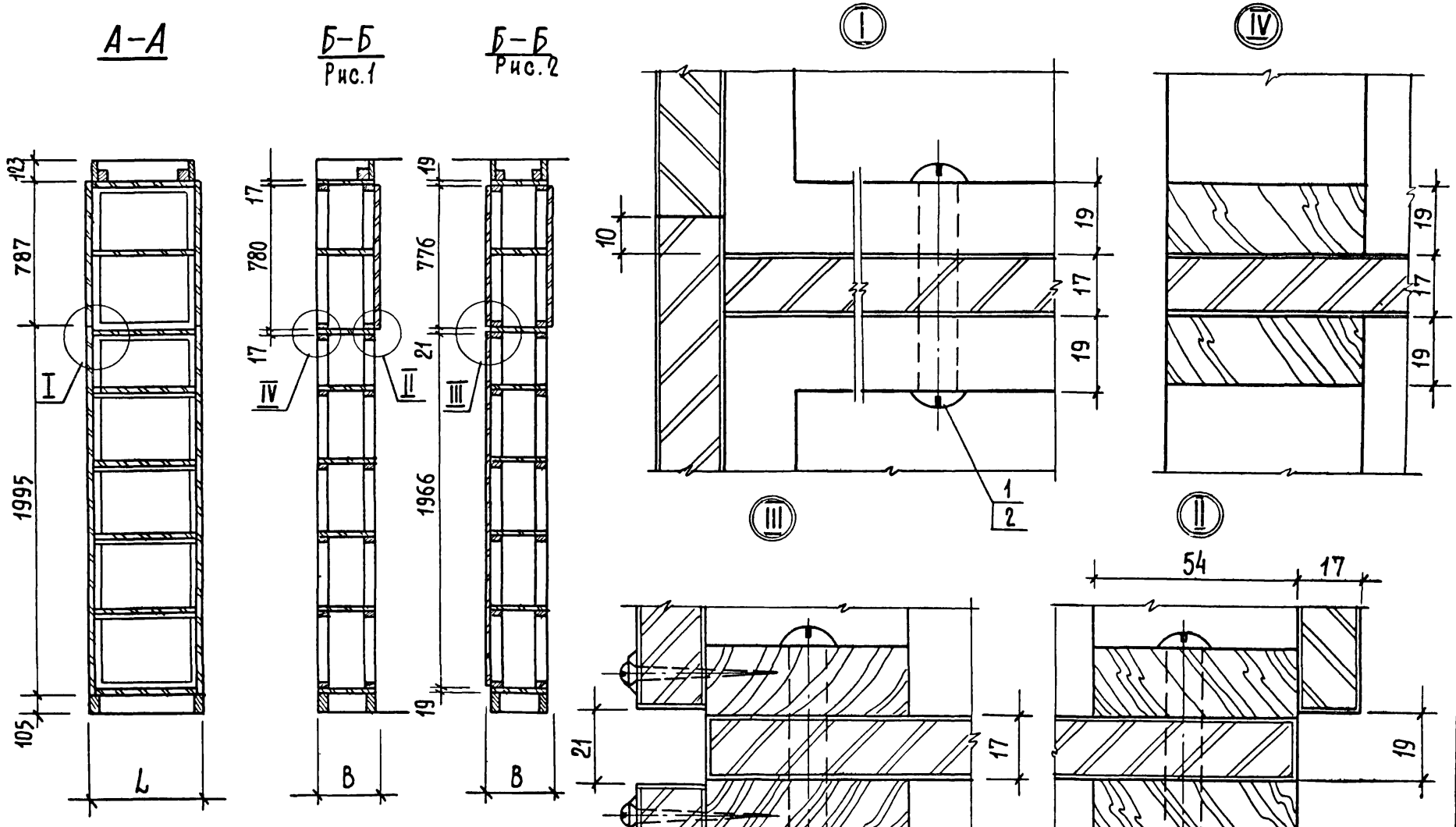

Инв.N подл.	Подпись и дата	Взам. инв.N

1.2725-6-17.00.00.00СБ

Лист 2

Формат	Зона	Поз.	Обозначение	Наименование	Кол. на испол. –	01	02	03	04	05	06	07	08	09	10	11	12	13	14	15	16	17	18	19	Примечание
				Документация																					
			1.272.5-6-00.00.00 ТО	техническое описание																					
А2			1.272.5-6-17.01.00.00 СБ	Сборочный чертеж																					
				Сборочные единицы																					
К		1	1.272.5-6-01.07.01.00	Каркас							2	2	2										2	2	
			– 01											2	2	2									
			– 02		2	2	2										2	2	2						
			– 03					2	2	2										2	2	2			
К		2	1.272.5-6-17.01.01.00	Полка	4																				
			– 01			4											4								
			– 02				4											4							
			– 03					4											4						
			– 04						4											4					
			– 05							4											4				
			– 06								4											4			
			– 07									4										4			
			– 08										4										4		
			– 09											4										4	
			– 10												4										
			– 11													4									
К		3	1.272.5-6-01.01.14.00	Плинтус		1												1							
			– 01						1												1				
			– 02					1											1						

1.272.5-6-17.01.00.00

Н. контр.	Карастелев	
Рук. гр.	Метлова	
Инжен.	Прокопенко	

Шкафное отделение с полками

Стадия	Лист	Листов
Р	1	4

ЦНИИЭП г. Москва

Типовые детали и изделия комплексов

Формат	Зона	Поз.	Обозначение	Наименование	Кол. на испол. 1.272.5-6-17.01.00.00-																		Примечание
						01	02	03	04	05	06	07	08	09	10	11	12	13	14	15	16	17	18	19	
			-05		1												1								
			-06				1												1						
			-07							1												1			
11		4	1.272.5-6-01.01.08.00	Плинтус								1												1	
			-01												1										
			-02											1											
			-03								1												1		
			-04										1												
			-05													1									
11		5	1.272.5-6-01.01.02.00	Щит боковой		2			2			2			2			2			2			2	
			-01		2			2			2			2			2			2			2		
			-02				2			2			2			2			2			2			
11		6	1.272.5-6-01.01.09.00	Щит задний													1	1	1				2	2	
			-01																	1	1	1			
11		7	1.272.5-6-01.01.13.00	Щит	2													1							
			-01									2												2	
			-02						2												2				
			-03												2										
			-04				2													2					
			-05											2											
				Детали																					
11		8	1.272.5-6-01.00.00.01	Гайка	20	20	20	20	20	20	20	20	20	20	20	20	20	20	20	20	20	20	20	20	
11		9	1.272.5-6-01.00.00.02	Винт	20	20	20	20	20	20	20	20	20	20	20	20	20	20	20	20	20	20	20	20	
				Стандартные изделия																					
		10		Шуруп А 3,5×30																					
				Гост 1146-80												6	6	6	6	6	6	12	12	12	
				Прочие изделия																					
		11		Полкодержатель 5.4.2	16	16	16	16	16	16	16	16	16	16	16	16	16	16	16	16	16	16	16	16	
		12		Втулка 5.4.1	56	56	56	56	56	56	56	56	56	56	56	56	56	56	56	56	56	56	56	56	
		13		Шайба 4.8												6	6	6	6	6	6	12	12	12	

Инв. № подл. | Подпись и дата | Взам. инв. №

Формат	Зона	Поз.	Обозначение	Наименование	Кол. на испол. 1.272.5-6-17.01.00.00										Примеч.
					20	21	22	23							
				Документация											
12			1.272.5-6-17.01.00.00 СБ	Сборочный чертеж											
			1.272.5-6- 00.00.00 ТО	техническое описание											
				Сборочные единицы											
11		1	1.272.5-6-01.07.01.00	Каркас	2										
			-01			2	2	2							
11		2	1.272.5-6-17.00.01.00	Полка											
			-08		4										
			-09			4									
			-10				4								
			-11					4							
11		3	1.272.5-6-01.01.08.00	Планка											
			-01				1								
			-02			1									
			-04		1										
			-05					1							

1.272.5-6-17.01.00.00 Лист 3

Инв. № подл. | Подпись и дата | Взам. инв. №

Формат	Зона	Поз.	Обозначение	Наименование	Кол. на испол. 1.272.5-6-17.01.00.00-										Примечан
					20	21	22	23							
11		5	1.272.5-6-01.01.02.00	Щит боковой			2								
			-01			2									
			-02		2										
11		6	1.272.5-6-01.01.09.00	Щит задний	2										
			-01			2	2	2							
11		7	1.272.5-6-01.01.13.00	Щит											
			-03				2								
			-05			2									
				Детали											
11		8	1.272.5-6-01.00.00.01	Гайка	20	20	20	20							
11		9	1.272.5-6-01.00.00.02	Винт	20	20	20	20							
				Стандартные изделия											
		10		Шуруп А 3,5×20											
				ГОСТ 1146-80*	12	12	12	12							
				Прочие изделия											
		11		Полкодержатель 5.4.2	16	16	16	16							
		12		Втулка 5.4.1	56	56	56	56							
		13		Шайба 4.8	12	12	12	12							

1.272.5-6-17.01.00.00 Лист 4

19145-02 49

1201

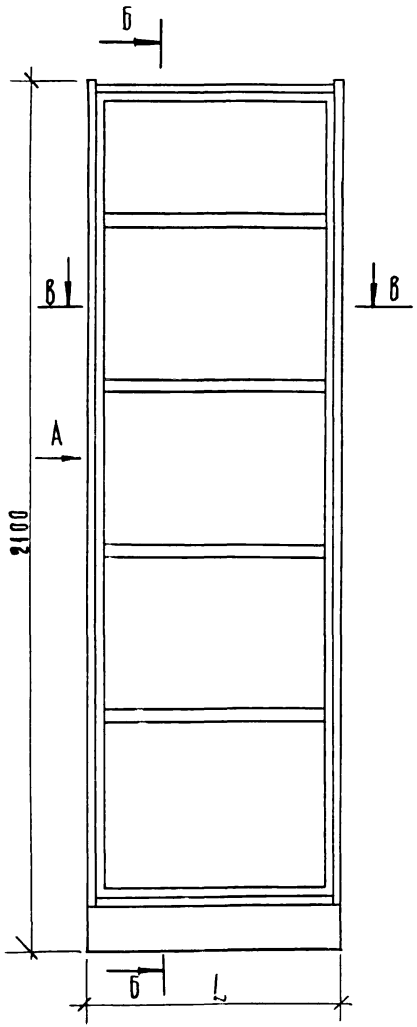

Вид А
Рис. 1

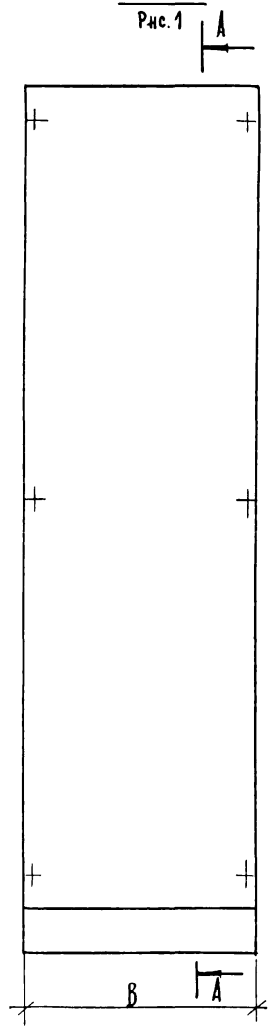

В — В
Рис. 2
для марок Ст-19 — Ст-24

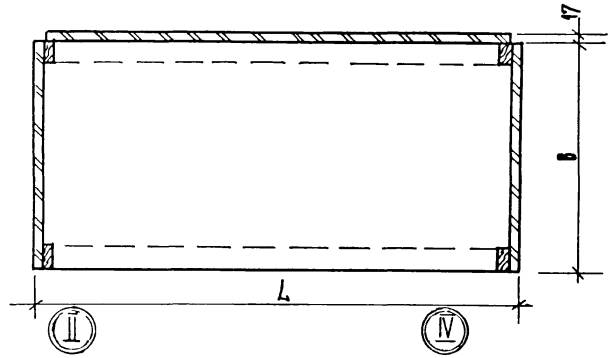

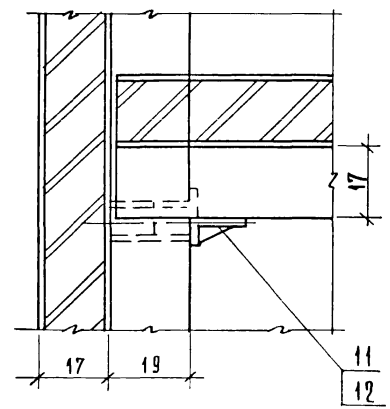

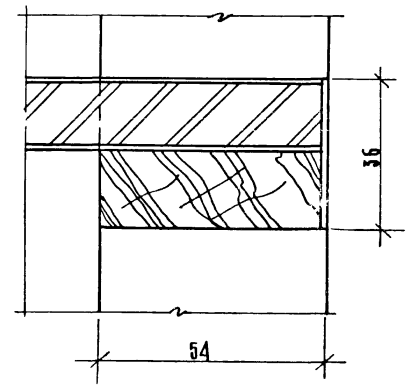

Рук. маст.	Биксон	
Гл. инж. м	Самовер	
Н. контр.	Коростелев	
Рук. грарх.	Асташова	
Инженер	Прокопенко	

1.272.5-6-17.01.00.00 СБ

Шкафное отделение с полками
Сборочный чертеж

Стадия	Масса	Масштаб
Р	см. табл.	1:10

Лист 1 | Листов 3

ЦНИИЭП торгово-бытовых зданий и туристских комплексов
г. Москва

Инв. № подл. | Подпись и дата | Взам. инв. №

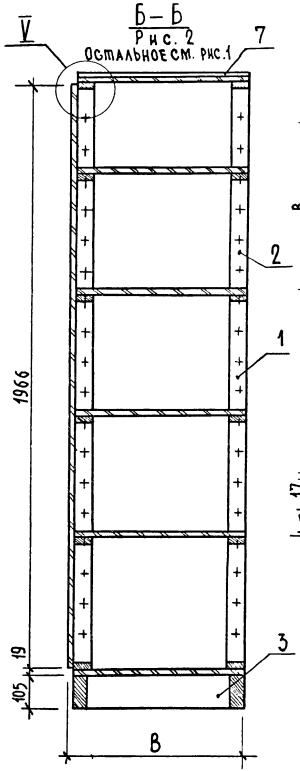

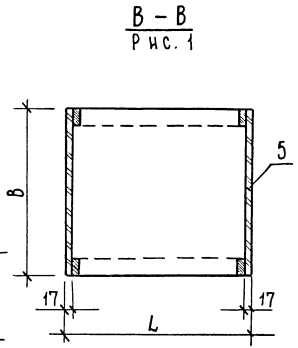

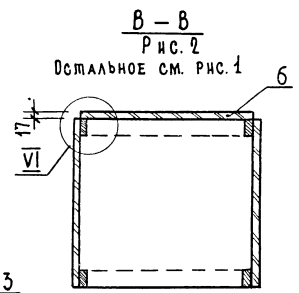

Обозначение	Марка	Рис.	Размеры, мм		Расход материала			Масса, кг
			L	B	А.с.п., м²	Облицовка, м²	Древ. хвоин., м³	
1.272.5-6-17.01.00.00	Ст-1	1	478	300	2.1	4.2	0.01	24.9
– 01	Ст-2	1	478	560	3.5	7.0	0.01	41.6
– 02	Ст-3	1	478	860	5.6	11.2	0.01	66.6
– 03	Ст-4	1	600	300	3.1	6.2	0.01	36.8
– 04	Ст-5	1	600	560	3.8	7.6	0.01	45.2
– 05	Ст-6	1	600	860	6.3	12.6	0.01	74.9
– 01	Ст-7	1	920	300	3.8	7.6	0.01	45.2
– 07	Ст-8	1	920	560	4.9	9.8	0.01	58.7
– 08	Ст-9	1	920	860	8.3	16.7	0.01	99.4
– 09	Ст-10	1	1164	300	6.9	13.8	0.01	82.1
– 10	Ст-11	1	1164	560	8.4	16.8	0.01	99.9
– 11	Ст-12	1	1164	860	8.8	17.6	0.01	104.7
– 12	Ст-13	2	478	317	3.1	6.2	0.01	36.8
– 13	Ст-14	2	478	577	4.5	9.0	0.01	53.5
– 14	Ст-15	2	478	877	6.6	12.12	0.01	78.5
– 15	Ст-16	2	600	317	4.2	8.2	0.01	49.9
– 16	Ст-17	2	600	577	4.9	9.8	0.01	58.3
– 17	Ст-18	2	600	877	7.4	14.8	0.01	88.0
– 18	Ст-19	2	920	317	5.6	10.1	0.01	66.6
– 19	Ст-20	2	920	577	6.7	13.4	0.01	79.7
– 20	Ст-21	2	920	877	10.2	20.4	0.01	121.3
– 21	Ст-22	2	1164	317	8.9	17.8	0.01	105.9
– 22	Ст-23	2	1164	577	10.4	20.8	0.01	123.7
– 23	Ст-24	2	1164	877	10.8	21.6	0.01	128.5

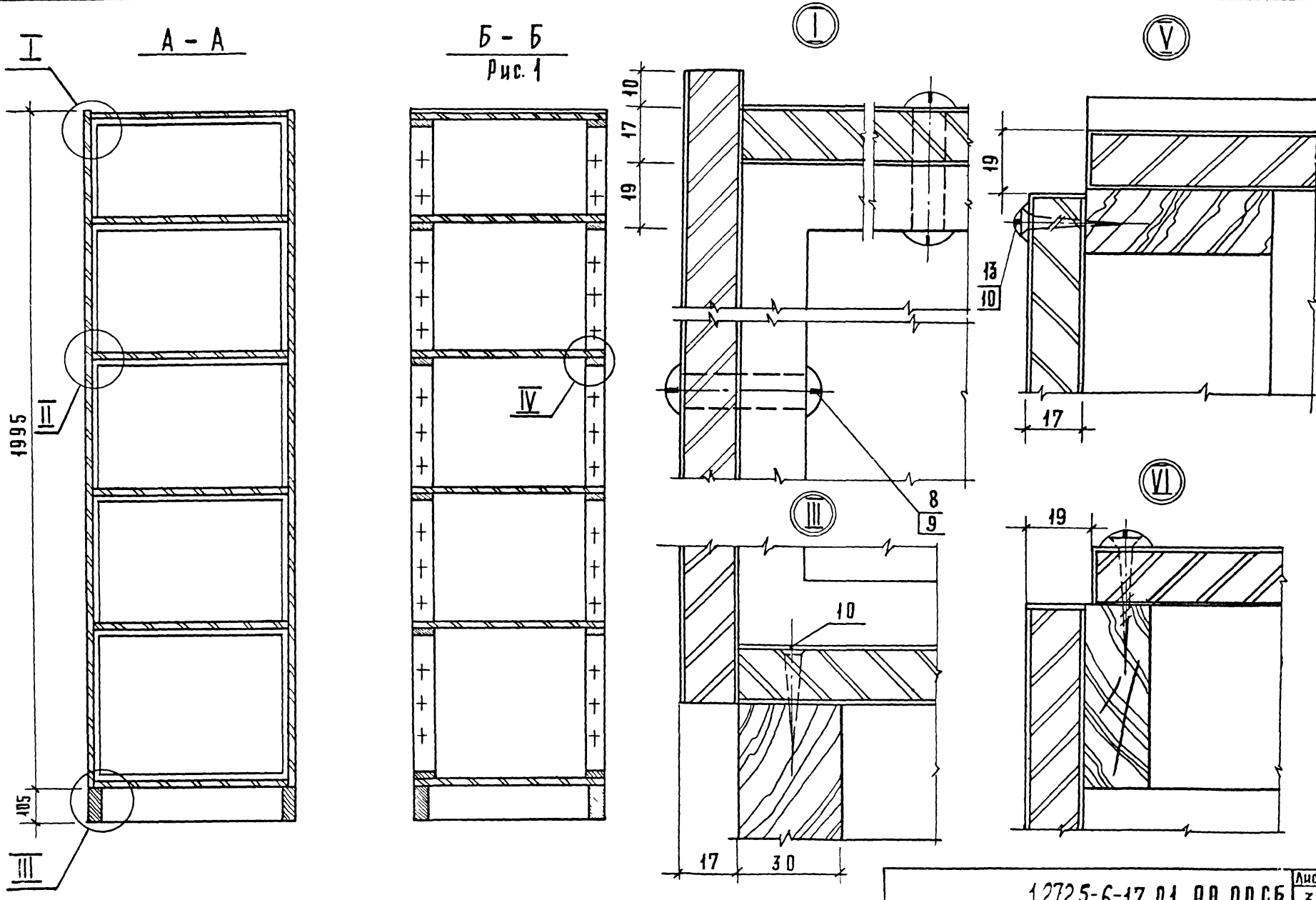

Рис. 1

Формат	Зона	Поз.	Обозначение	Наименование	Кол.	Примечание
				Документация		
А2			1.272.5-6-18.00.00.00 СБ	Сборочный чертеж		
				Детали		
А1		1	1.272.5-6-01.00.00.01	Гайка	4	
А1		2	1.272.5-6-01.00.00.02	Винт	4	
			Переменные данные	для исполнений		
				1.272.5-6-18.00.00.00		
				Сборочные единицы		
А1		3	1.272.5-6-17.01.00.00-07	шкафное отделение	1	СТ-8
А1		4	1.272.5-6-01.02.00.00	Антресольная секция	1	А-1
				1.272.5-6-18.00.00.00-01		
				Сборочные единицы		
А1		3	1.272.5-6-17.01.00.00-09	шкафное отделение	1	Ст-10
А1		4	1.272.5-6-01.02.00.00-02	Антресольная секция	1	А-3

Н. контр.	Коростелев		1.272.5-6-18.00.00.00
Рук. гр.	Астапова		Шкафное отделение с полками
Инженер	Проколенко		Стадия: Р; Лист: 1; Листов: 2
			ЦНИИЭП торговых зданий и туристских комплексов г. Москва

Инв. № подл. | Подпись и дата | Взам. инв. №

Формат	Зона	Поз.	Обозначение	Наименование	Кол.	Примечание
				1.272.5-6-18.00.00.00-02		
				Сборочные единицы		
А1		3	1.272.5-6-17.01.00.00-10	шкафное отделение	1	Ст-11
А1		4	1.272.5-6-01.02.00.00-01	Антресольная секция	1	А-2
				1.272.5-6-18.00.00.00-03		
				Сборочные единицы		
А1		3	1.272.5-6-17.01.00.00-19	шкафное отделение	1	Ст-20
А1		4	1.272.5-6-01.02.00.00-03	Антресольная секция	1	А-4
				1.272.5-6-18.00.00.00-04		
				Сборочные единицы		
А1		3	1.272.5-6-17.01.00.00-21	шкафное отделение	1	Ст-22
А1		4	1.272.5-6-01.02.00.00-05	Антресольная секция	1	А-6
				1.272.5-6-18.00.00.00-05		
А1		3	1.272.5-6-17.01.00.00-22	шкафное отделение	1	Ст-23
А1		4	1.272.5-6-01.02.00.00-04	Антресольная секция	1	А-5

Инв. № подл.	Подпись и дата	Взам. инв. №	1.272.5-6-18.00.00.00	Лист 2

Рис.1

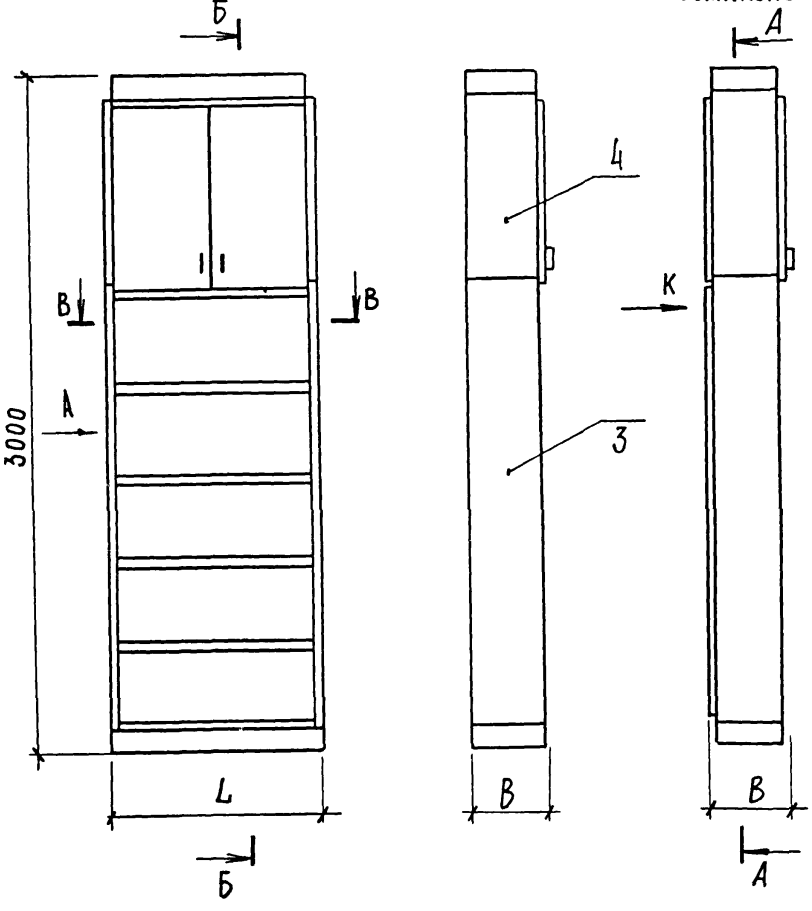

Вид А

Рис.2

Остальное см. рис.1

В–В

Рис.1

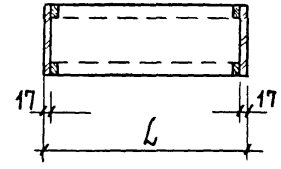

В–В

Рис.2

Остальное см. рис.1

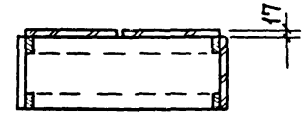

Обозначение	Марка	Рис.	Размеры, мм		Расход материала			Масса, кг
			L	B	Асп S–17, м2	Облицовка, м2	Арев. хвойн. м3	
1.272.5-6-18.00.00.00	С-7	1	900	577	7.8	15.6	0.01	92.8
-01	С-8	1	1164	317	9.3	18.6	0.01	110.7
-02	С-9	1	1164	577	11.8	23.6	0.01	140.4
-03	С-10	2	900	594	10.5	21.0	0.01	125.0
-04	С-11	2	1164	334	12.3	24.6	0.01	146.4
-05	С-12	2	1164	594	14.9	29.8	0.01	177.3

Рук. маст.	Биксон	
Гл. инж. м	Самовер	
Н. контр.	Коростелев	
Рук. гр.	Астапова	
Инженер	Прокопенко	

1.272.5-6-18.00.00.00 СБ

Шкафное отделение с полками
Сборочный чертеж

Стадия	Масса	Масштаб
Р	см. табл.	1:20
Лист 1	Листов 2	

ЦНИИЭП торгово-бытовых зданий и туристских комплексов г. Москва

Инв. N подл. | Подпись и дата | Взам. инв. N

А–А

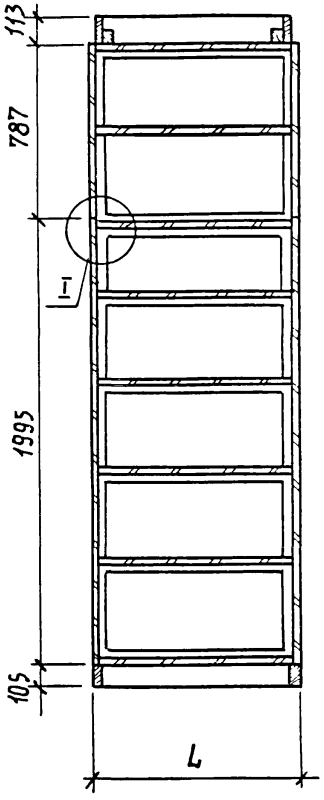

Б–Б
Рис.1

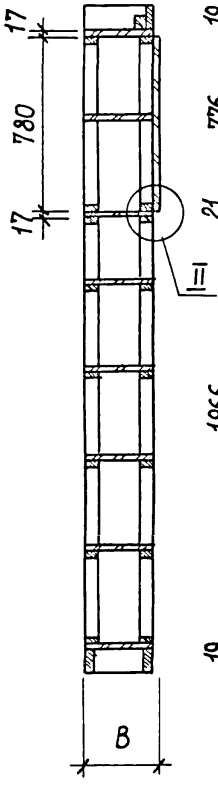

Б–Б
Рис.2

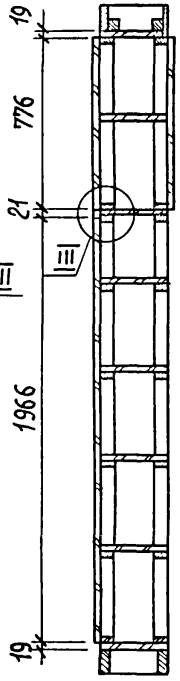

Вид К

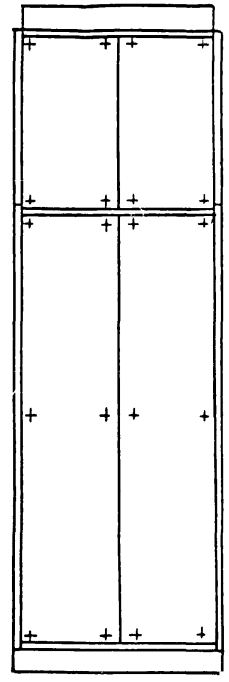

III

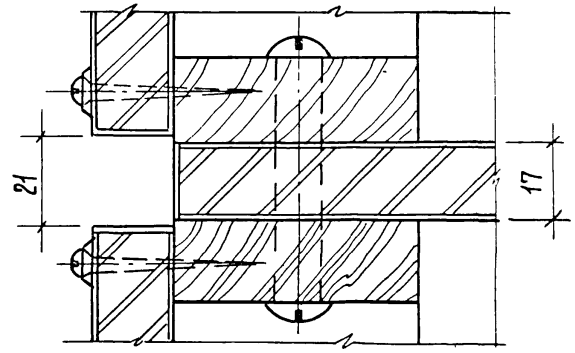

I

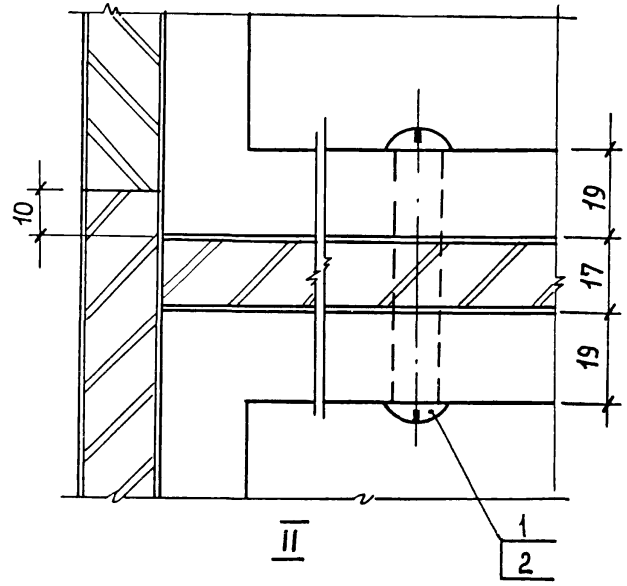

II

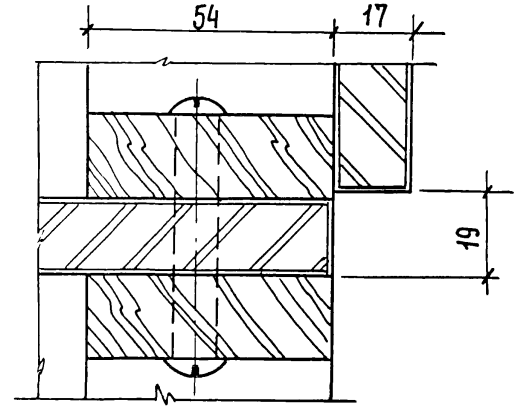

Инв.№ подл.	Подпись и дата	Взам. инв.№

Формат	Зона	Поз.	Обозначение	Наименование	Кол. на испол. 1.272.5-6-15.00.00.00 –	01	02	03	04	05	06	07	08	09	10	11	12	13	14	15	16	17	18	19	Примечание
				ДОКУМЕНТАЦИЯ																					
			1.272.5-6-00.00.00 ТО	Техническое описание																					
12			1.272.5-6-45.00.00.000 СБ	Сборочный чертеж	X	X	X	X	X	X	X	X	X	X	X	X	X	X	X	X	X	X	X	X	
				СБОРОЧНЫЕ ЕДИНИЦЫ																					
11		1	1.272.5-6-45.01.00.00	Дверной блок	1			1							1			1							
			-01			1			1							1			1						
			-02				1			1							1			1					
			-03								1		1								1		1		
			-04								1		1								1		1		
11		2	1.272.5-6-15.01.01.00	Каркас	1			1							1			1							
			-01			1			1							1			1						
			-02				1			1							1			1					
			-03								1		1								1		1		
			-04								1		1								1		1		
11		3	1.272.5-6-45.00.01.00	Щит горизонтальный	2						2				2						2				
			-01			2						2				2						2			
			-02				2										2								
			-03					2					2					2						2		
			-04						2					2					2					2	
			-05							2										2					

Н. контр.	Коростелев	
Рук. гр.	Астапова	
Инж.	Прокопенко	

1.272.5-6-45.00.00.00

Шкафное отделение над дверным проемом

Стадия	Лист	Листов
Р	1	2

ЦНИИЭП торгово-бытовых зданий и туристских комплексов г. Москва

Формат	Зона	Поз.	Обозначение	Наименование	Кол. на испол. 1.272.5-6-15.00.00.00 –	01	02	03	04	05	06	07	08	09	10	11	12	13	14	15	16	17	18	19	Примечание
11		4	1.272.5-6-01.02.04.00-04	Щит задний											2			2							
			-05													2			2						
			-06														2			2					
			-08																		2		2		
			-07																			2		2	
				Детали																					
11		5	1.272.5-6-01.00.00.01	Винт	12	12	12	12	12	12	12	12	12	12	12	12	12	12	12	12	12	12	12	12	
11		6	1.272.5-6-01.00.00.02	Гайка	12	12	12	12	12	12	12	12	12	12	12	12	12	12	12	12	12	12	12	12	
				Стандартные изделия																					
		7		Шуруп А 3.5×20																					
				ГОСТ 1144-80*											8	8	8	8	8	8	8	8	8	8	
		8		Шуруп А 4.5×40																					
				ГОСТ 1145-80*	10	10	10	10	10	10	10	10	10	10	12	12	12	12	12	12	12	12	12	12	
				Прочие изделия																					
		9		Шайба 4.8											8	8	8	8	8	8	8	8	8	8	
				Материал																					
		10		Плита древесностружечная																					
				ГОСТ 10632-77	0.2	0.2	0.3	0.3	0.3	0.3	0.2	0.2	0.2	0.3	0.2	0.2	0.3	0.3	0.3	0.3	0.2	0.2	0.3	0.3	$м^2$
		11		Шпон строганый																					
				ГОСТ 2977-82	0.4	0.4	0.6	0.6	0.6	0.6	0.4	0.4	0.4	0.6	0.4	0.4	0.6	0.6	0.6	0.6	0.4	0.4	0.6	0.6	$м^2$
		12		Пиломатериал хвойных																					
				пород ГОСТ 8486-66																					
				30×30	1.7	1.9	2.2	2.2	2.3	2.6	1.7	1.9	2.1	2.3	2.7	3.1	3.7	3.2	3.5	4.1	2.7	3.1	3.1	3.5	м

Инв.№ подл. | Подп. и дата | Взам. инв.№

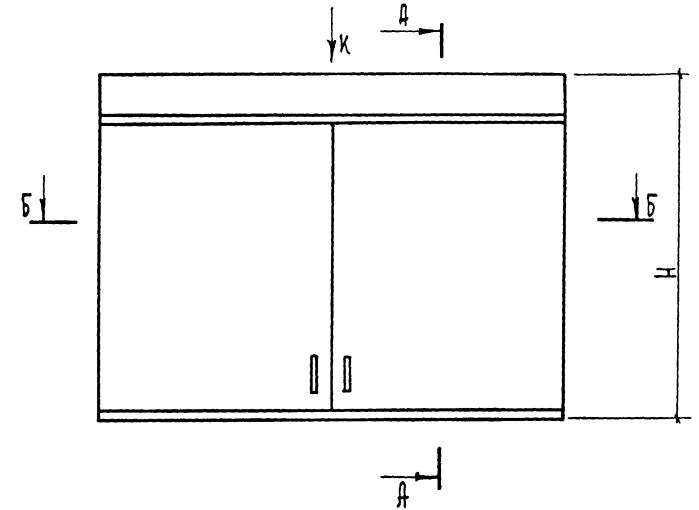

Вид „К"
Рис. 1

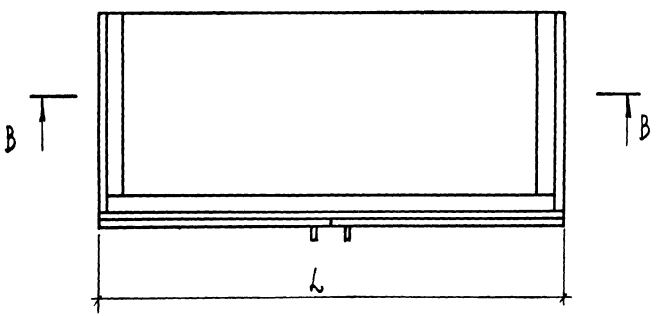

А - А
Рис. 1

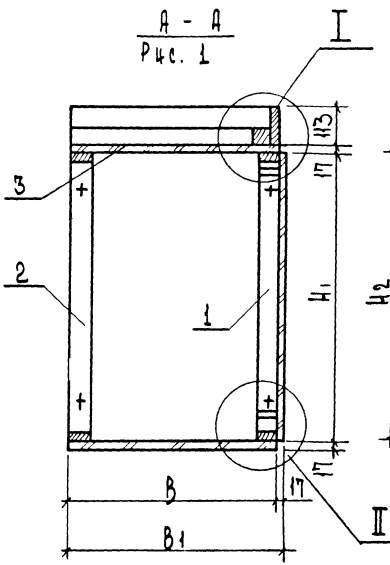

А - А
Рис. 2
Остальное см. рис. 1

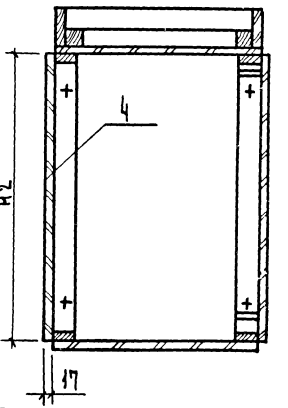

				1.272.5-6-45. 00. 00. 00. СБ			
				Шкафное отделение над дверным проемом Сборочный чертеж	Стадия	Масса	Масшт.
					Р	См. табл.	
					Лист 1	Листов 3	
Рук. маст	Биксон				ЦНИИЭП г. Москва	торгово-бытовых зданий и туристских комплексов	
Гл. инж. м.	Самовер						
Н. контр.	Коростелев						
Рук. гр. арх.	Астапова						
Инжен	Прокопенко						

В — В

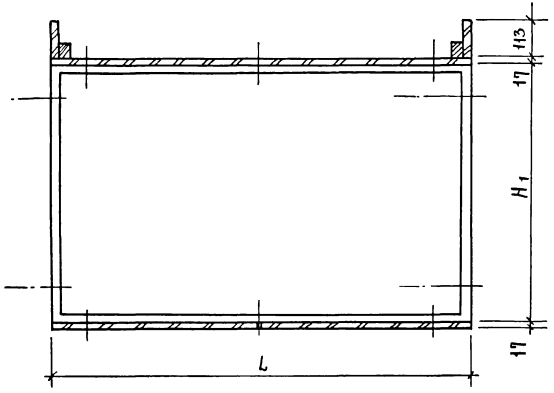

Б — Б
Рис.1

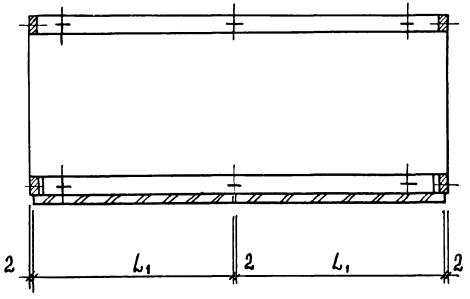

Б — Б
Рис 2

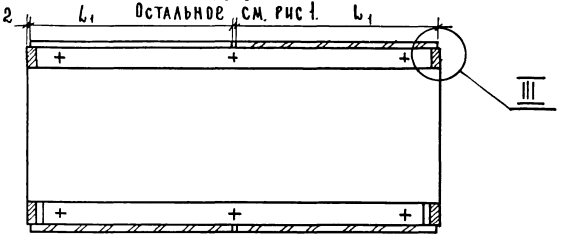

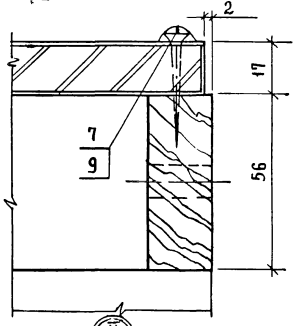

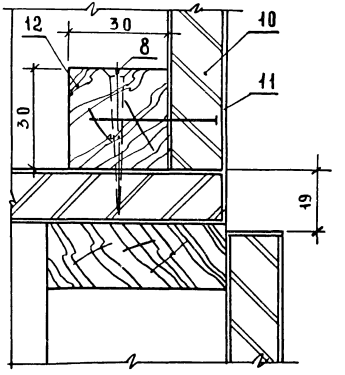

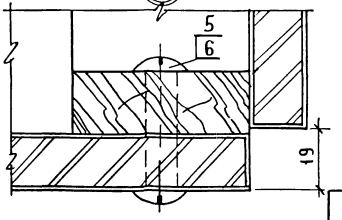

Инв.№ подл. | Подпись и дата | Взам. инв.№

1.272.5-6-45.00.00.00 СБ		Лист 2

19145-02

Обозначение	Марка	Рис	Размеры, мм							Расход материала			Масса, кг
			L	B	H	H_1	H_2	L_1	B_1	Дсп. S=17, $м^2$	Оцинковка $м^2$	Др. хвойн., $м^3$	
1.272.5-6-45.00.00.00	АД-1	1	1050	300	927	780	776	522	317	0.60	1.2	0.01	8.8
-01	АД-2	1	1250	300	927	780	776	622	317	0.80	1.6	0.01	10.9
-02	АД-3	1	1550	300	627	480	476	772	317	0.90	1.8	0.01	12.3
-03	АД-4	1	1050	560	927	780	776	522	577	1.10	2.2	0.01	15.0
-04	АД-5	1	1250	560	927	780	776	622	577	1.45	2.9	0.01	19.9
-05	АД-6	1	1550	560	627	480	476	772	577	1.80	3.6	0.01	24.6
-06	АД-7	1	1050	300	627	480	476	522	317	0.60	1.2	0.01	8.8
-07	АД-8	1	1250	300	627	480	476	622	317	0.80	1.6	0.01	10.9
-08	АД-9	1	1050	560	627	480	476	522	577	1.10	2.2	0.01	15.0
-09	АД-10	1	1250	560	627	480	476	622	577	1.45	2.9	0.01	19.9
-10	АД-11	2	1050	300	927	780	776	522	317	0.60	1.2	0.01	8.8
-11	АД-12	2	1250	300	927	780	776	622	317	0.80	1.6	0.01	10.9
-12	АД-13	2	1550	300	627	480	476	772	317	0.90	1.8	0.01	12.3
-13	АД-14	2	1050	560	927	780	776	522	577	1.10	2.2	0.01	15.0
-14	АД-15	2	1250	560	927	780	776	622	577	1.45	2.9	0.01	19.9
-15	АД-16	2	1550	560	627	480	476	772	577	1.80	3.6	0.01	24.6
-16	АД-17	2	1050	300	627	480	476	522	317	0.60	1.2	0.01	8.8
-17	АД-18	2	1250	300	627	480	476	622	317	0.80	1.6	0.01	10.9
-18	АД-19	2	1050	560	627	480	476	522	577	1.10	2.2	0.01	15.0
-19	АД-20	2	1250	560	627	480	476	622	577	1.45	2.9	0.01	19.9

gost.e-ecolog.ru