ТИПОВЫЕ КОНСТРУКЦИИ, ИЗДЕЛИЯ И УЗЛЫ ЗДАНИЙ И СООРУЖЕНИЙ

СЕРИЯ 1.272.5-6

ВСТРОЕННЫЕ ШКАФЫ И ШКАФЫ ПЕРЕГОРОДКИ ДЛЯ ЗДАНИЙ ТОРГОВЛИ, ОБЩЕСТВЕННОГО ПИТАНИЯ И БЫТОВОГО ОБСЛУЖИВАНИЯ

Рабочие чертежи

Часть 1

стр 1-138

19145—01
ЦЕНА 5-32

gost.e-ecolog.ru

ЦЕНТРАЛЬНЫЙ ИНСТИТУТ ТИПОВОГО ПРОЕКТИРОВАНИЯ
ГОССТРОЯ СССР

Москва, А-445, Смольная ул., 22

Сдано в печать IV 1984 года

Заказ № 6076 Тираж 2500 экз.

ТИПОВЫЕ КОНСТРУКЦИИ, ИЗДЕЛИЯ И УЗЛЫ ЗДАНИЙ И СООРУЖЕНИЙ

СЕРИЯ 1.272.5-6

ВСТРОЕННЫЕ ШКАФЫ И ШКАФЫ ПЕРЕГОРОДКИ ДЛЯ ЗДАНИЙ ТОРГОВЛИ, ОБЩЕСТВЕННОГО ПИТАНИЯ И БЫТОВОГО ОБСЛУЖИВАНИЯ

Разработан ЦНИИЭП
торгово-бытовых зданий
и туристских комплексов

Главный инженер института В. И. Лепский
Главный инженер проекта Е. А. Коростелев

Утверждены Госгражданстроем
Приказ № 270 от 19.09.1983 г.
Введены в действие с 1.11.1983 г.

обозначение	наименование	стр.
1.272 5-6 - 1-00	Содержание	2-7
1.272.5-6 - 00.00.00.00 ТО	Техническое описание	8
1.272.5-6 - Н	Номенклатура изделий	9-23
1.272.5-6 - 0-02	Пример схемы расположения	
	шкафов пристенных и	
	шкафов перегородок	24-26
1.272.5-6 - 16.00.00.00	Шкафное отделение для	
	хранения корреспонденции	27
1.272.5-6-16.00.00.00 СБ	Шкафное отделение для	
	хранения корреспонденции	
	Сборочный чертеж	28,29
1.272.5-6-01.00.00.00	Шкафное отделение для	
	рабочих материалов,	
	инструментов	30
1.272.5-6-02.00.00.00	то же	
1.272.5-6-01.00.00.00 СБ	Шкафное отделение для	
	рабочих материалов,	
	инструментов	
	Сборочный чертеж	31,32
1.272.5-6-02.00.00.00 СБ	то же	33,34
1.272.5-6-01.01.00.00	Шкафное отделение для	
	рабочих материалов,	
	инструментов	35
1.272.5-6-01.01.00.00 СБ	Шкафное отделение для	
	рабочих материалов,	
	инструментов	
	Сборочный чертеж	36-40
1.272.5-6 - 01.01.01.00	Каркас	41
1.272.5-6 - 01.01.06.00	Щит	

обозначение	наименование	стр.
1.272.5-6-01.01.01.00СБ	Каркас	
	Сборочный чертеж	42
1.272.5-6-01.01.06.00 СБ	Щит	
	Сборочный чертеж	43
1.272.5-6-01.01.03.00	Щит верхний	44
1.272.5-6 - 01.01.03.00СБ	Щит верхний	
	Сборочный чертеж	45
1.272.5-6-01.02.03.00 СБ	Щит боковой	
	Сборочный чертеж	
1.272.5-6-01.02.03.00	Щит боковой	46
1.272.5-6-15.00.01.00	Перегородка	
1.272.5-6-15.00.01.00 СБ	Перегородка	
	Сборочный чертеж	47
1.272.5-6-16.01.00.01	Щит горизонтальный	
1.272.5-6-01.01.02.00	Щит боковой	48
1.272.5-6-01.06.00.00	Дверной блок шкафа	
1.272.5-6-01.01.04.00	Полка	49
1.272.5-6-01.01.02.00 СБ	Щит боковой	
	Сборочный чертеж	50
1.272.5-6-01.01.04.00СБ	Полка	
	Сборочный чертеж	
1.272.5-6-01.06.00.00СБ	Дверной блок шкафа	
	Сборочный чертеж	51
1.272.5-6-17.00.01.00	Полка	52

Инв. № подл. | Подпись и дата | Взам. инв. №

Н. контр.	Коростелев	1.272 5-6 - 1-00	
Рук. гр.	Астапова	Содержание	Стадия: Р; Лист: 1; Листов: 6
Инж.	Прокопенко		ЦНИИЭП г. Москва — торгово-бытовых зданий и туристских комплексов

обозначение	наименование	стр.
1.272.5-6-01.01.07.00	Щит	53
1.272.5-6-17.00.01.00СБ	Полка	
	Сборочный чертеж	
1.272.5-6-01.01.08.00	Плинтус	54
1.272.5-6-01.01.08.00СБ	Плинтус	
	Сборочный чертеж	55
1.272.5-6-01.01.09.00	Щит задний	56
1.272.5-6-01.01.09.00СБ	Щит задний	
	Сборочный чертеж	57
1.272.5-6-01.07.00.00	Дверной блок шкафа	
1.272.5-6-01.07.00.00СБ	Дверной блок шкафа	
	Сборочный чертеж	58
1.272.5-6-01.01.10.00	Ящик	59
1.272.5-6-01.01.11.00	то же	
1.272.5-6-01.01.10.00СБ	Ящик	
	Сборочный чертеж	60
1.272.5-6-01.01.11.00СБ	то же	61
1.272.5-6-00.00.00.01	Гайка	62
1.272.5-6-00.00.00.02	Винт	
1.272.5-6-01.02.00.00	Антресольная секция	63
1.272.5-6-01.03.00.00	то же	64
1.272.5-6-01.02.00.00	"	
1.272.5-6-01.02.00.00СБ	Антресольная секция	
	Сборочный чертеж	65,66
1.272.5-6-01.02.04.00	Щит задний	67
1.272.5-6-01.02.04.00 СБ	Щит задний	
	Сборочный чертеж	68
1.272.5-6-01.02.01.00	Каркас	

обозначение	наименование	стр.
1.272.5-6-01.02.01.00СБ	Каркас	
	Сборочный чертеж	69
1.272.5-6-01.02.02.00	Дверка	70
1.272.5-6-01.06.01.00	то же	71
1.272.5-6-01.06.01.00 СБ	Дверка	
	Сборочный чертеж	72
1.272.5-6-01.02.02.00СБ	То же	
1.272.5-6-02.01.00.00	Шкафное отделение	
	для рабочих материалов,	
	инструментов	73
1.272.5-6-02.01.00.00 СБ	Шкафное отделение	
	для рабочих материалов,	
	инструментов	
	Сборочный чертеж	74-76
1.272.5-6-01.01.14.00	Плинтус	
1.272.5-6-01.01.12.00	Щит	77
1.272.5-6-01.01.14.00 СБ	Плинтус	
	Сборочный чертеж	78
1.272.5-6-01.01.12.00 СБ	Щит	
	Сборочный чертеж	
1.272.5-6-01.01.13.00	Щит нижний	79
1.272.5-6-01.01.13.00СБ	Щит нижний	
	Сборочный чертеж	80
1.272.5-6-01.03.00.00	Антресольная секция	81
1.272.5-6-01.03.00.00 СБ	Антресольная секция	
	Сборочный чертеж	82,83

Обозначение	Наименование	Стр.
1.272.5-6. 03.00.00.00	Шкафное отделение	
	для рабочих материалов	
	инструментов	84
1.272.5-6-04.00.00.00	То же	
1.272.5-6-03.00.00.00СБ	Шкафное отделение для	
	рабочих материалов	
	инструментов	
	Сборочный чертеж	85,86
1.272.5-6-04.00.00.00СБ	То же	87,88
1.272.5-6-03.01.00.00	Шкафное отделение	
	для рабочих материалов	
	инструментов	89
1.272.5-6-03.01.00.00СБ	Шкафное отделение	
	для рабочих материалов,	
	инструментов	
	Сборочный чертеж	90-93
1.272.5-6-01.07.01.00	Каркас	94
1.272.5-6-01.07.01.00СБ	Каркас	
	Сборочный чертеж	95
1.272.5-6-04.01.00.00	Шкафное отделение для	
	рабочих материалов	
	инструментов	96
1.272.5-6-04.01.00.00-СБ	Шкафное отделение для	
	рабочих материалов,	
	инструментов	
	Сборочный чертеж	97-99

Обозначение	Наименование	Стр.
1.272.5-6-05.00.00.00	Шкафное отделение	
	для белья, посуды,	
	инвентаря	100
1.272.5-6-06.00.00.00	То же	
1.272.5-6-05.00.00.00СБ	Шкафное отделение	
	для белья, посуды,	
	инвентаря.	
	Сборочный чертеж	101,102
1.272.5-6-06.00.00.00СБ	То же	103,104
1.272.5-6-05.01.00.00	Шкафное отделение для	
	белья, посуды, инвентаря	105
1.272.5-6-05.01.00.00СБ	Шкафное отделение для	
	белья, посуды, инвентаря	
	Сборочный чертеж	106 108
1.272.5-6-1.05.01.00.00	Дверной блок	
	шкафа	105
1.272.5-6-01.00.00.05	Уголок	110
1.272.5-6-05.01.01.00	Щит	
1.272.5-6-05.01.02.00	Ящик	111
1.272.5-6-45.00.01.00	Щит	
	горизонтальный	
1.272.5-6-05.01.02.00.СБ	Ящик	
	Сборочный чертеж	112
1.272.5-6-45.01.00.00	Дверной блок	113
1.272.5-6-45.01.00.00СБ	Дверной блок	
	Сборочный чертеж	114
1.272.5-6-45.00.01.00СБ	Щит горизонтальный	
	Сборочный чертеж	

Обозначение	Наименование	стр.
1.272.5-6-06.01.00.00	Шкафное отделение	
	для белья, посуды,	
	инвентаря	115
1.272.5-6-06.01.00.00СБ	Шкафное отделение	
	для белья, посуды,	
	инвентаря	
	Сборочный чертеж	116-118
1.272.5-6-1.06.01.00.00	Дверной блок	
	шкафа	119
1.272.5-6-07.00.00.00	Шкафное отделение	
	для одежды и	
	спецодежды	120
1.272.5-6-08.00.00.00	То же	
1.272.5-6-07.00.00.00СБ	Шкафное отделение	
	для одежды и	
	спецодежды	
	Сборочный чертеж	121,122
1.272.5-6-08.00.00.00СБ	То же	123,124
1.272.5-6-07.01.00.00	Шкафное отделение	
	для одежды и спецодежды	125
1.272.5-6-07.01.00.00СБ	Шкафное отделение	
	для одежды	
	Спецодежды	
	Сборочный чертеж	126-128
1.272.5-6-08.01.00.00СБ	Шкафное отделение	
	для одежды и	
	спецодежды	129

Обозначение	Наименование	стр.
1.272.5-6-08.01.00.00 СБ	Шкафное отделение	
	для одежды и	
	спецодежды	
	Сборочный чертеж	130/131
1.272.5-6-09.00.00.00	Шкафное отделение	
	для одежды и белья	132
1.272.5-6-09.00.00.00СБ	Шкафное отделение	
	для одежды и	
	спецодежды	
	Сборочный чертеж	133, 134
1.272.5-6-09.01.00.00	Шкафное отделение	
	для одежды и белья	135
1.272.5-6-09.01.00.00СБ	Шкафное отделение	
	для одежды и белья	
	Сборочный чертеж	136-138
1.272.5-6-10.00.00.00	Шкафное отделение	
	вдухместное для	
	одежды (закрытое)	139
1.272.5-6-11.00.00.00	Шкафное отделение	
	двухместное для	
	одежды (открытое)	
1.272.5-6-10.00.00.00СБ	Шкафное отделение	
	двухместное для	
	одежды (закрытое)	
	Сборочный чертеж	140,141

Обозначение	Наименование	Стр.
1.272.5-6-11.00.00.00 СБ	Шкафное отделение двухместное для одежды (открытое). Сборочный чертеж	142,143
1.272.5-6-10.01.00.00	Шкафное отделение двухместное для одежды (закрытое)	144
1.272.5-6-10.01.00.00 СБ	Шкафное отделение двухместное для одежды (закрытое). Сборочный чертеж	145-147
1.272.5-6-10.01.01.00	Дверной блок шкафа	148
1.272.5-6-10.01.02.00	То же	
1.272.5-6-10.01.01.00 СБ	Дверной блок шкафа. Сборочный чертеж	149
1.272.5-6-10.01.02.00 СБ	То же	
1.272.5-6-10.01.03.00	Дверка	150
1.272.5-6-10.01.04.00	То же	
1.272.5-6-10.01.03.00 СБ	Дверка. Сборочный чертеж	151
1.272.5-6-10.01.04.00 СБ	То же	
1.272.5-6-10.01.05.00	Сиденье	152
1.272.5-6-10.01.07.00	Щит	
1.272.5-6-10.01.05.00 СБ	Сиденье. Сборочный чертеж	153
1.272.5-6-10.01.07.00 СБ	Щит. Сборочный чертеж	

Обозначение	Наименование	Стр.
1.272.5-6-10.01.06.00	Опора	154
1.272.5-6-11.01.00.00	Шкафное отделение двухместное для одежды (открытое)	155
1.272.5-6-11.01.00.00 СБ	Шкафное отделение двухместное для одежды (открытое). Сборочный чертеж	156-158
1.272.5-6-12.00.00.00	Шкафное отделение двухместное для одежды (закрытое)	159
1.272.5-6-13.00.00.00	Шкафное отделение двухместное для одежды (открытое)	
1.272.5-6-12.00.00.00 СБ	Шкафное отделение двухместное для одежды (закрытое). Сборочный чертеж	160,161
1.272.5-6-12.01.00.00	Шкафное отделение двухместное для одежды (закрытое)	164
1.272.5-6-12.01.00.00 СБ	Шкафное отделение двухместное для одежды (закрытое). Сборочный чертеж	165-167
1.272.5-6-13.01.00.00	Шкафное отделение двухместное для одежды (открытое)	168

Инв. № подл. | Подп. и дата | Взам. инв. №

Формат А3

Обозначение	Наименование	Стр.
1.272.5-6-13.01.00.00 СБ	Шкафное отделение	
	двухместное для	
	одежды (открытое)	
	Сборочный чертеж	169-171
1.272.5-6-14.00.00.00	Шкафное отделение	
	для халатов	172
1.272.5-6-15.00.00.00	Шкафное отделение	
	для хранения	
	корреспонденции	
1.272.5-6-14.00.00.00 СБ	Шкафное отделение	
	для халатов	
	Сборочный чертеж	173,174
1.272.5-6-15.00.00.00 СБ	Шкафное отделение	
	для хранения	
	корреспонденции	
	Сборочный чертеж	175,176
1.272.5-6-14.01.00.00	Шкафное отделение	
	для халатов	177
1.272.5-6-14.01.00.00 СБ	Шкафное отделение	
	для халатов	
	Сборочный чертеж	178-180
1.272.5-6-14.01.01.00	Полка	181
1.272.5-6-14.01.02.00	Дверка	
1.272.5-6-14.01.01.00 СБ	Полка	
	Сборочный чертеж	182
1.272.5-6-14.01.02.00 СБ	Дверка	
	Сборочный чертеж	

Обозначение	Наименование	Стр.
1.272.5-6-15.01.00.00	Шкафное отделение	
	для хранения	
	корреспонденции	183
1.272.5-6-15.01.00.00	Шкафное отделение	
	для хранения	
	корреспонденции	
	Сборочный чертеж	184-187
1.272.5-6-15.01.01.00	Каркас	188
1.272.5-6-15.01.01.00 СБ	Каркас	
	Сборочный чертеж	189
1.272.5-6-16.01.00.00	Шкафное отделение для	
	хранения корреспонденции	190
1.272.5-6-16.01.00.00 СБ	Шкафное отделение для	
	хранения корреспонденции	
	Сборочный чертеж	191-195
1.272.5-6-17.00.00.00	Шкафное отделение с полками	196
1.272.5-6-17.00.00.00 СБ	Шкафное отделение с полками	
	Сборочный чертеж	197,198
1.272.5-6-17.01.00.00	Шкафное отделение с полками	199-201
1.272.5-6-17.01.00.00 СБ	Шкафное отделение с полками	
	Сборочный чертеж	202-204
1.272.5-6-18.00.00.00	Шкафное отделение с полками	205
1.272.5-6-18.00.00.00 СБ	Шкафное отделение с полками	
	Сборочный чертеж	206,207
1.272.5-6-45.00.00.00	Шкафное отделение	
	над дверным проемом	208,209
1.272.5-6-45.00.00.00 СБ	То же	
	Сборочный чертеж	210-212

Изделия встроенной мебели запроектированы в соответствии с действующими документами: „Номенклатура унифицированной встроенной мебели и оборудования для общественных зданий массового строительства" (УДК 69.022.5:645.4-182.22); технические требования ОСТ-20-4-75 на изготовление и монтаж элементов и деталей встроенных и антресольных шкафов каркасной конструкции; типы и функциональные размеры, регламентируемые ГОСТ 18310.3-73 - вешала; ГОСТ 13025.1-71* - отделение для хранения книг; типоразмеры щитовых элементов Единой системы унификации Минлесдревпрома СССР.

В состав серии входят: шкафные отделения встроенные и шкафные отделения перегородки.

Шкафные отделения марки Ш и ША с глубиной корпуса 300 и 560 мм.

Ш - отделения высотой 2100 мм

ША - отделения высотой 3000 мм (с антресолью)

Шкафные отделения с полками марки СиСТ с глубиной корпуса 300, 560, и 860 мм.

СТ - отделения высотой 2100 мм

С - отделения высотой 3000 мм (с антресолью).

Шкафные отделения над дверным проемом марки АД и секции антресольные марки А.

Расшифровка марки изделия:

ША-03

ША (СТ, С, АД, А) - тип изделия

01, 02, 03 и т.д - порядковый номер типоразмера изделия.

В зависимости от назначения шкафные отделения комплектуются полками, ящиками, штангами для одежды и т.п.

Сборка отделений осуществляется винтовыми стяжками, что позволяет собирать комбинированные шкафы с разделительными перегородками и без перегородок (1.272.5-6-0-02).

Фурнитура по каталогу „Мебельная фурнитура" выпуск 5-79 г. Москва.

Комбинацией и подбором элементов конструкций достигается вариантность изделий, создаются различные по фронту и функциональному назначению компановки, которые могут выполняться правыми и левыми в зависимости от планировки помещения.

Основные конструктивные материалы: древесно-стружечная плита ГОСТ 10632-77, шпон строганый ГОСТ 2977-82, пиломатериал хвойных пород ГОСТ 8486-60.

Инв. № подл. | Подпись и дата | Взам. инв. №

Н. контр.	Коростелев	
Рук. гр.	Астапова	
Инженер	Прокопенко	

1.272.5-6-00.00.00.00 ТО

Техническое описание

Стадия	Лист	Листов
Р		1

ЦНИИЭП г. Москва

Торгово-бытовых зданий и туристских комплексов

Формат А3

Обозначение	Марка	Рис.	Эскиз	Габаритные размеры, мм L	H	B	Расход материала ДСП, м2	облицовка, м2	дерево, м3	Масса, кг
Шкафное отделение для рабочих материалов, инструментов и пр.										
1.272.5-6-01.00.00.00	ША-01	1	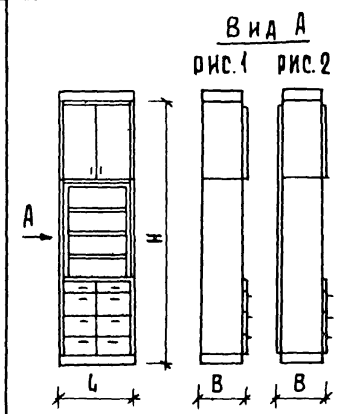	920	3000	577	9,92	19,84	0,01	110,2
-01	ША-02	2		920	3000	594	12,86	25,72	0,01	135,3
1.272.5-6-01.01.00.00	Ш-01	1	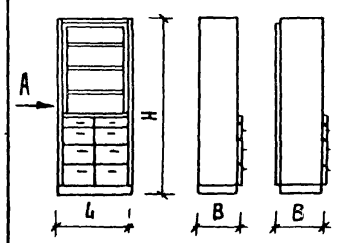	920	2100	577	6,86	13,72	0,01	85,2
-01	Ш-02	2		920	2100	594	8,76	17,52	0,01	105,6

Инв. № подл. | Подпись и дата | Взам. инв. №

Н. контр.	Коростелев	
Рук. гр. арх.	Астапова	
Инженер	Прокопенко	

1.272.5-6-Н

Номенклатура изделий

Стадия	Лист	Листов
Р	1	15

ЦНИИЭП торгово-бытовых зданий и туристских комплексов г. Москва

Обозначение	Марка	Рис.	Эскиз	Габаритные размеры, мм L	H	B	Расход материала ДСП, м²	Облицовка, м²	Дерево, м³	Масса, кг
Шкафное отделение для рабочих материалов, инструментов и пр.										
1.272.5-6-02.00.00.00	ША-03	1	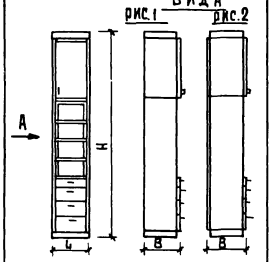	478	3000	577	7,0	14,0	0,01	83,3
-01	ША-04	2		478	3000	594	8,5	15,0	0,01	91,2
1.272.5-6-02.01.00.00	Ш-03	1	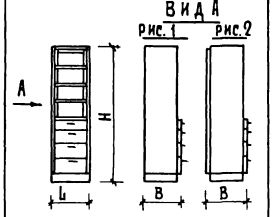	478	2100	577	3,43	6,86	0,01	42,6
-01	Ш-04	2		478	2100	594	4,38	8,76	0,01	52,8
1.272.5-6-03.00.00.00	ША-05	1	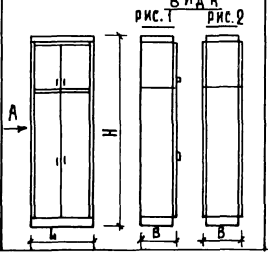	920	3000	577	10,4	20,8	0,01	123,7
-01	ША-06	2		920	3000	594	13,0	26,0	0,01	154,4

Обозначение	Марка	Рис	Эскиз	Габаритные размеры, мм L	H	B	Расход материала: ДСП, м²	Облицовка, м²	Дерево, м³	Масса, кг
Шкафное отделение для рабочих материалов, инструментов и пр.										
1.272.5-6-03.01.00.00	Ш-05	1	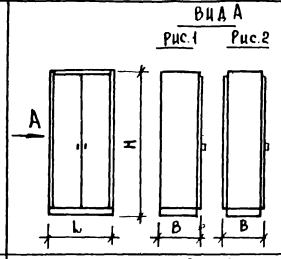	920	2100	577	10,2	20,4	0,01	126,0
-01	Ш-06	2		920	2100	594	13,1	26,2	0,01	136,0
1.272.5-6-04.00.00.00	ША-07	1	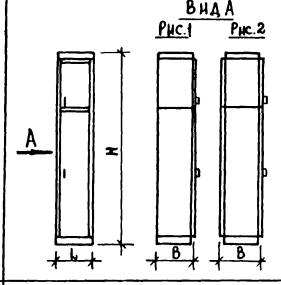	478	3000	577	6,01	10,02	0,01	54,2
-01	ША-08	2		478	3000	594	7,40	14,80	0,01	65,1
1.272.5-6-04.01.00.00	Ш-07	1	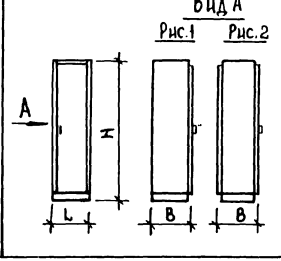	478	2100	577	5,5	11,0	0,01	65,0
-01	Ш-08	2		478	2100	594	6,5	13,0	0,01	77,4

Инв. № подл. | Подпись и дата | Взам. инв. №

Обозначение	Марка	Рис	Эскиз	Габаритные размеры, мм L	H	B	Расход материала: дсп, м²	облицовка, м²	дерево, м³	Масса, кг
Шкафное отделение для белья, посуды, инвентаря										
1.272.5-6-05.00.00 00	ША-09	1	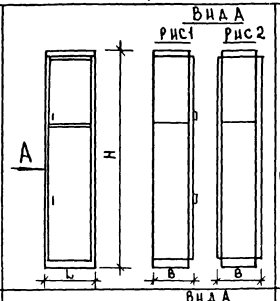	600	3000	577	7,8	15,6	0,01	83,1
-01	ША-10	2		600	3000	594	8,9	17,8	0,01	90,0
1.272.5-6-05.01.00.00	Ш-09	1	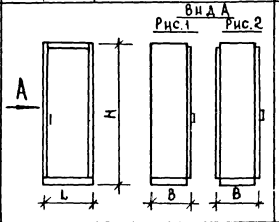	600	2100	577	5,8	11,6	0,01	69,0
-01	Ш-10	2		600	2100	594	6,9	13,8	0,01	79,2
1.272.5-6-06.00.00.00	ША-11	1	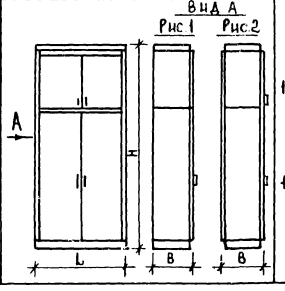	1164	3000	577	14,6	29,2	0,01	151,0
-01	ША-12	2		1164	3000	594	16,8	33,6	0,01	162,2

Обозначение	Марка	Рис	Эскиз	Габаритные размеры, мм L	H	B	Расход материалов ДСП, м²	Облицовка, м²	Дерево, м³	Масса, кг
Шкафное отделение для белья, посуды, инвентаря										
1.272.5-6-06.01.00.00	Ш-11	1	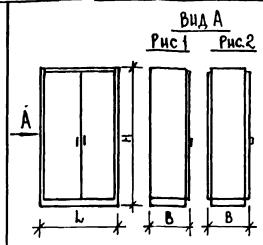	1164	2100	577	11,6	23,2	0,01	120,0
-01	Ш-12	2		1164	2100	594	13,8	27,6	0,01	130,0
Шкафное отделение для одежды и спецодежды										
1.272.5-6-07.00.00.00	ША-13	1	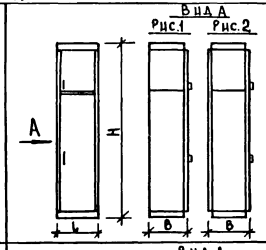	600	3000	577	6,6	13,2	0,01	69,8
-01	ША-14	2		600	3000	594	7,8	15,6	0,01	83,1
1.272.5-6-07.01.00.00	Ш-13	1	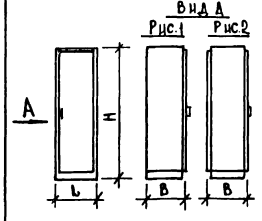	600	2100	577	5,2	10,4	0,01	61,9
-02	Ш-14	2		600	2100	594	6,4	12,8	0,01	77,0

Инв.№ подл. | Подпись и дата | Взам. инв.№

Обозначение	Марка	Рис	Эскиз	Габаритные размеры, мм L	H	B	Расход материала ДСП, м²	Облицовка, м²	Дерево, м³	Масса, кг
Шкафное отделение для одежды и спецодежды										
1.272.5-6-08.00.00.00	ША-15	1	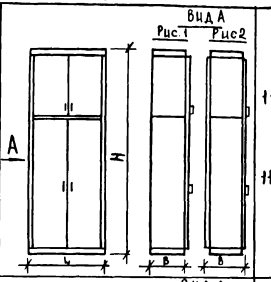	1164	3000	577	9,7	19,4	0,01	125,1
-01	ША-16	2		1164	3000	594	10,6	21,2	0,01	129,8
1.272.5-6-08.01.00.00	Ш-15	1	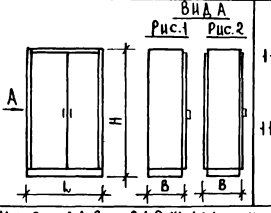	1164	2100	577	6,2	12,4	0,01	74,8
-01	Ш-16	2		1164	2100	594	8,2	18,4	0,01	96,0
Шкафное отделение для одежды и белья										
1.272.5-6-09.00.00.00	ША-17	1	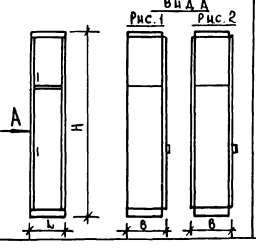	300	3000	317	3,24	6,48	0,01	38,6
-01	ША-18	1		300	3000	577	4,80	9,60	0,01	57,1
-02	ША-19	2		300	3000	334	4,14	8,28	0,01	49,3
-03	ША-20	2		300	3000	594	5,70	11,40	0,01	67,8

Обозначение	Марка	Рис	Эскиз	Габаритные размеры, мм L	H	B	Расход материала: ДСП, м²	облицовка, м²	дерево, м³	Масса, кг
Шкафное отделение для одежды и белья										
1.272.5-6-09.01.00.00	Ш-17	1	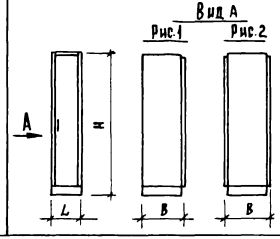	300	2100	317	2,65	5,3	0,01	31,5
-01	Ш-18	1		300	2100	577	3,9	7,8	0,01	40,1
-02	Ш-19	2		300	2100	334	3,3	6,6	0,01	38,7
-03	Ш-20	2		300	2100	594	4,5	9,0	0,01	53,2
Шкафное отделение двухместное для одежды (закрытое)										
1.272.5-6-10.00.00.00	ША-21	1	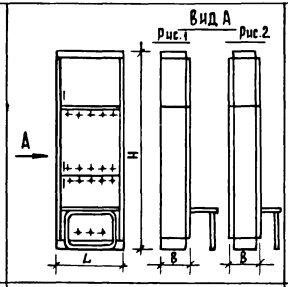	600	3000	317	5,1	10,2	0,01	60,7
-01	ША-22	2		600	3000	334	6,0	12,0	0,01	72,3
1.272.5-6-10.01.00.00	Ш-21	1	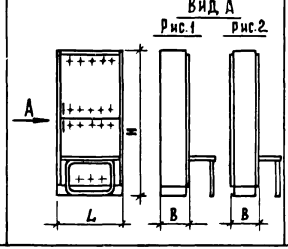	600	2100	317	3,0	6,0	0,01	35,7
-01	Ш-22	2		600	2100	334	4,3	8,6	0,01	51,2

Инв.№ подл. | Подпись и дата | Взам.инв.№

Обозначение	Марка	Рис	Эскиз	Габаритные размеры, мм L	H	B	Расход материала ДСП, м²	облицовка м²	дерево, м³	Масса, кг
Шкафное отделение двухместное для одежды (открытое)										
1.272.5-6-11.00.00.00	ША-23	1	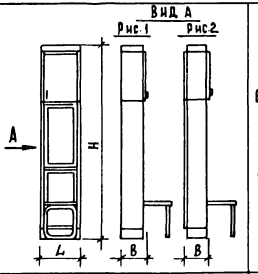	600	3000	317	4,2	8,4	0,01	50,9
-01	ША-24	2		600	3000	334	6,0	12,0	0,01	72,3
1.272.5-6-11.01.00.00	Ш-23	1	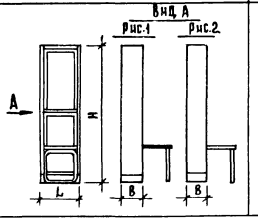	600	2100	317	1,7	3,4	0,01	20,2
-01	Ш-24	2		600	2100	334	3,0	6,0	0,01	35,7
Шкафное отделение двухместное для одежды (закрытое)										
1.272.5-6-12.00.00.00	ША-25	1	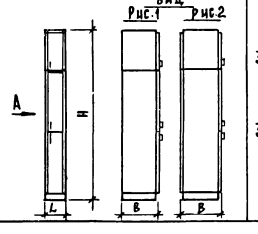	300	3000	577	5,4	10,8	0,01	59,8
-01	ША-26	2		300	3000	594	6,2	12,4	0,01	59,7

Обозначение	Марка	Рис.	Эскиз	Габаритные размеры, мм			Расход материала			Масса, кг
				L	H	B	ДСП, м²	Облицовка м²	Дерево, м³	
Шкафное отделение двухместное для одежды (закрытое)										
1.272.5-6-12.01.00.00	Ш-25	1	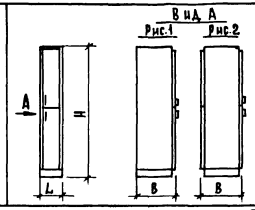	300	2100	577	4,0	8,0	0,01	47,6
-01	Ш-26	2		300	2100	594	4,6	9,2	0,01	51,2
Шкафное отделение двухместное для одежды (открытое)										
1.272.5-6-13.00.00.00	ША-27	1	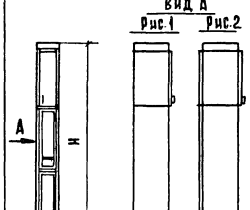	300	3000	577	4,8	9,6	0,01	57,1
-01	ША-28	2		300	3000	594	5,6	11,2	0,01	66,6
1.272.5-6-13.01.00.00	Ш-27	1	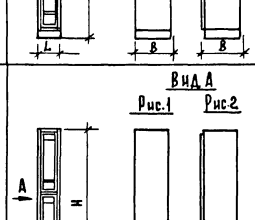	300	2100	560	3,4	6,8	0,01	37,5
-01	Ш-28	2		300	2100	577	4,0	8,0	0,01	47,6

Инв.№ подл. | Подпись и дата | Взам.инв.№

Обозначение	Марка	Рис.	Эскиз	Габаритные размеры, мм			Расход материала			Масса, кг.
				L	H	B	дсп, м²	облицовка, м²	дерево, м³	
Шкафное отделение для халатов										
1.272.5-6-14.00.00.00	ША-29	1	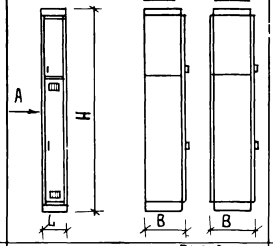	300	3000	577	5,4	10,8	0,01	65,2
-01	ША-30	2		300	3000	594	5,7	11,4	0,01	67,8
1.272.5-6-14.01.00.00	Ш-29	1	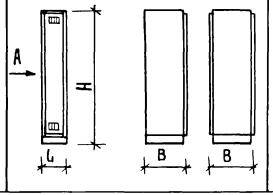	300	2100	577	3,4	6,8	0,01	37,5
-01	Ш-30	2		300	2100	594	4,0	8,0	0,01	47,6
Шкафное отделение для хранения корреспонденций										
1.272.5-6-15.00.00.00	ША-31	1	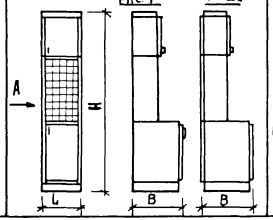	600	3000	577	3,2	6,4	0,01	35,1
-01	ША-32	2		600	3000	594	4,7	9,4	0,01	52,8

Обозначение	Марка	Рис	Эскиз	Габаритные размеры, мм L	H	B	Расход материала Дсп, м²	облицовка м²	дерево, м³	Масса, кг
Шкафное отделение для хранения корреспонденций										
1.272.5-6-15.01.00.00	Ш-31	1	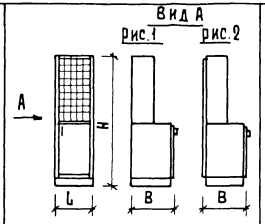	600	2100	517	1,8	5,6	0,01	17,6
-01	Ш-32	2		600	2100	534	2,8	6,6	0,01	35,8
1.272.5-6-16.00.00.00	ША-33	1	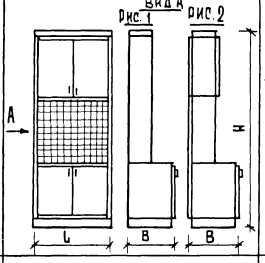	1164	3000	517	5,4	18,6	0,01	35,1
-01	ША-34	2		1164	3000	534	7,1	24,8	0,01	38,2
1.272.5-6-16.01.00.00	Ш-33	1	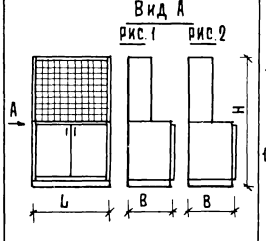	1164	2100	517	3,4	10,4	0,01	37,5
-01	Ш-34	2		1164	2100	534	6,0	22,9	0,01	69,4

Инв.№подл. | Подпись и дата | Взам. инв.№

Обозначение	Марка	Рис	Эскиз	Габаритные размеры, мм L	H	B	Расход материала ДСП, м²	Облицовка, м²	Дерево, м³	Масса, кг
Стеллаж										
1.272.5-6-17.00.00.00	С-1	1	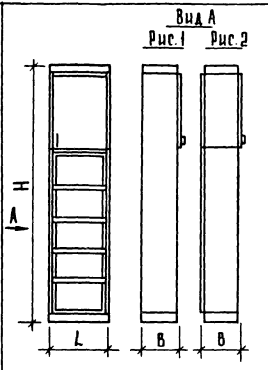	478	3000	577	6,0	12,0	0,01	71,4
-01	С-2	1		600	3000	317	5,2	10,4	0,01	61,9
-02	С-3	1		600	3000	577	6,7	13,4	0,01	79,7
-03	С-4	2		478	3000	594	6,6	13,2	0,01	78,5
-04	С-5	2		600	3000	334	5,4	10,8	0,01	64,3
-05	С-6	2		600	3000	594	7,2	14,4	0,01	85,7
1.272.5-6-18.00.00.00	С-7	1	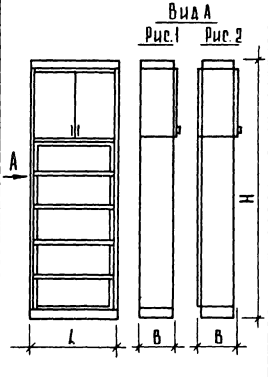	900	3000	577	7,8	15,6	0,01	92,8
-01	С-8	1		1164	3000	317	9,3	18,6	0,01	110,7
-02	С-9	1		1164	3000	577	11,8	23,6	0,01	140,4
-03	С-10	2		900	3000	594	10,5	21,0	0,01	125,0
-04	С-11	2		1164	3000	334	12,3	24,6	0,01	146,4
-05	С-12	2		1164	3000	594	14,9	29,8	0,01	177,3

Обозначение	Марка	Рис	Эскиз	Габаритные размеры, мм			Расход материала			Масса, кг
				L	H	B	ДСП, м²	облицовка, м²	дерево, м³	
стеллаж										
1.272.5-6-17.01.00.00	СТ – 1	1	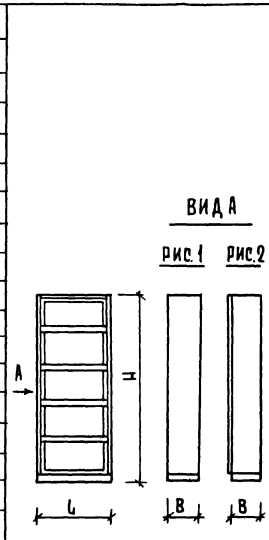	478	2100	300	2,1	4,2	0,01	24,9
–01	СТ – 2	1		478	2100	560	3,5	7,0	0,01	41,6
–02	СТ – 3	1		478	2100	860	5,6	11,2	0,01	66,6
–03	СТ – 4	1		600	2100	300	3,1	6,2	0,01	36,8
–04	СТ – 5	1		600	2100	560	3,8	7,6	0,01	45,2
–05	СТ – 6	1		600	2100	860	6,3	12,6	0,01	74,9
–06	СТ – 7	1		920	2100	300	3,8	7,6	0,01	45,2
–07	СТ – 8	1		920	2100	560	4,9	10,0	0,01	58,7
–08	СТ – 9	1		920	2100	860	8,3	16,7	0,01	99,4
–09	СТ – 10	1		1164	2100	300	6,9	13,8	0,01	82,1
–10	СТ – 11	1		1164	2100	560	8,4	16,8	0,01	99,9
–11	СТ – 12	1		1164	2100	860	8,8	17,6	0,01	104,7
–12	СТ – 13	2		478	2100	317	3,1	6,2	0,01	36,8
–13	СТ – 14	2		478	2100	577	4,5	9,0	0,01	53,5
–14	СТ – 15	2		478	2100	877	6,6	12,12	0,01	78,5
–15	СТ – 16	2		600	2100	317	4,2	8,2	0,01	49,9
–16	СТ – 17	2		600	2100	577	4,9	9,8	0,01	58,3
–17	СТ – 18	2		600	2100	877	7,4	14,8	0,01	88,0
–18	СТ – 19	2		920	2100	317	5,6	10,2	0,01	66,6
–19	СТ – 20	2		920	2100	577	6,7	13,4	0,01	79,7
–20	СТ – 21	2		920	2100	877	10,2	20,4	0,01	121,3
–21	СТ – 22	2		1164	2100	317	8,9	17,8	0,01	105,9
–22	СТ – 23	2		1164	2100	577	10,4	20,8	0,01	123,7
–23	СТ – 24	2		1164	2100	877	10,8	21,6	0,01	128,5

Инв.№подл. | Подпись и дата | Взам. инв.№

Обозначение	Марка	Рис.	Эскиз	Габаритные размеры, мм L	H	B	Расход материала ДСП, м²	Облицовка, м²	Дерево, м³	Масса, кг.
Шкафное отделение над дверным проемом										
1.272.5-6-45.00.00.00	АД – 1	1		1050	927	317	0,60	1,2	0,01	8,8
-01	АД – 2	1		1250	927	317	0,80	1,6	0,01	10,9
-02	АД – 3	1		1550	627	317	0,90	1,8	0,01	12,3
-03	АД – 4	1		1050	927	577	1,10	2,2	0,01	15,0
-04	АД – 5	1		1250	927	577	1,45	2,9	0,01	19,9
-05	АД – 6	1		1550	627	577	1,80	3,6	0,01	24,6
-06	АД – 7	1		1050	627	317	0,60	1,2	0,01	8,8
-07	АД – 8	1		1250	627	317	0,80	1,6	0,01	10,9
-08	АД – 9	1		1050	627	577	1,10	2,2	0,01	15,0
-09	АД – 10	1		1250	627	577	1,45	2,9	0,01	19,9
-10	АД – 11	2		1050	927	334	0,60	1,2	0,01	8,8
-11	АД – 12	2		1250	927	334	0,80	1,6	0,01	10,9
-12	АД – 13	2		1550	627	334	0,90	1,8	0,01	12,3
-13	АД – 14	2		1050	927	594	1,10	2,2	0,01	15,0
-14	АД – 15	2		1250	927	594	1,45	2,9	0,01	19,9
-15	АД – 16	2		1550	627	594	1,80	3,6	0,01	24,6
-16	АД – 17	2		1050	627	334	0,60	1,2	0,01	8,8
-17	АД – 18	2		1250	627	334	0,80	1,6	0,01	10,9
-18	АД – 19	2		1050	627	594	1,10	2,2	0,01	15,0
-19	АД – 20	2		1250	627	594	1,45	2,9	0,01	19,9

Вид А

рис. 1 рис. 2.

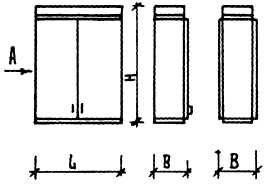

Обозначение	Марка	Рис	Эскиз	Габаритные размеры, мм L	H	B	Расход материала ДСП, м²	Облицовка, м²	Дерево, м³	Масса, кг
Секция антресольная										
			Вид А (рис.1, рис.2)							
1.272.5-6-01.03.00.00	А - 10	1	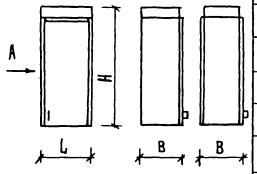	478	900	577	2,1	4,2	0,01	24,4
-01	А - 11	1		600	900	577	2,3	4,6	0,01	27,1
-02	А - 12	1		600	900	317	1,2	2,4	0,01	13,9
-03	А - 13	1		300	900	577	1,3	2,6	0,01	15,6
-04	А - 14	1		300	900	317	1,0	2,0	0,01	12,6
-05	А - 15	2		478	900	594	2,5	5,0	0,01	29,9
-06	А - 16	2		600	900	594	2,9	5,8	0,01	33,9
-07	А - 17	2		600	900	334	2,1	4,2	0,01	24,4
-08	А - 18	2		300	900	594	1,9	3,8	0,01	23,3
-09	А - 19	2		300	900	334	1,4	2,8	0,01	16,2
			Вид А (рис.1, рис.2)							
1.272.5-6-01.02.00.00	А-1	1	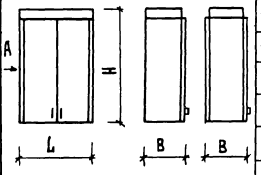	920	900	577	2,9	5,8	0,01	33,9
-01	А-2	1		1164	900	577	3,4	6,8	0,01	40,8
-02	А-3	1		1164	900	317	2,4	4,8	0,01	28,6
-03	А-4	2		920	900	594	3,8	7,6	0,01	45,1
-04	А-5	2		1164	900	594	4,5	9,0	0,01	53,6
-05	А-6	2		1164	900	334	3,4	6,8	0,01	40,8

Инв. № подл. | Подпись и дата | Взам. инв. №

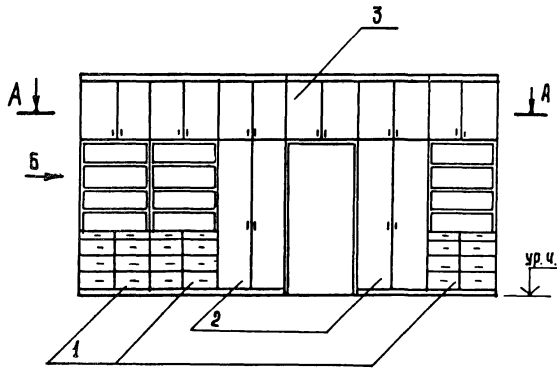

Вид Б

Рис.1
шкаф
пристенный

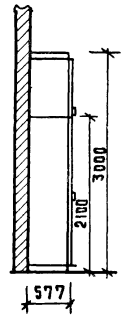

Рис.2
шкаф
перегородка
остальное см.рис.1



Вид В

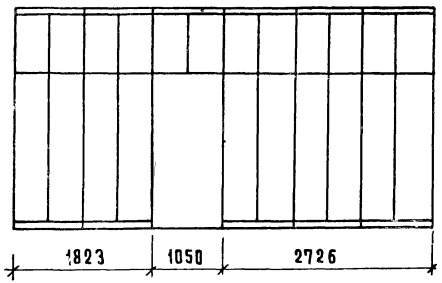

А-А
шкаф пристенный

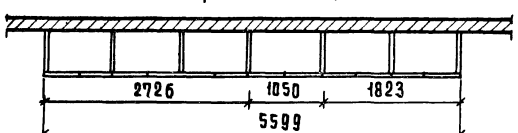

А-А
шкаф перегородка

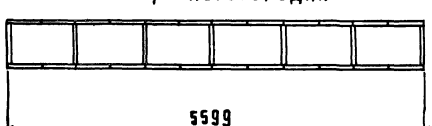

N N поз.	Наименование изделий	Шкаф пристенный		Шкаф перегородка	
		марка	кол.	марка	кол.
1	Шкафное отделение для рабочих материалов инструментов и пр.	ША-01	3	ША-02	3
2	Шкафное отделение для рабочих материалов инструментов и пр.	ША-05	2	ША-06	2
3	Шкафное отделение над дверным проемом	АД-4	1	АД-14	1

Н.контр.	Коростелев		
Рук.гр.арх.	Астапова		
Инженер	Прокопенко		

1.272.5-6-0-02

Пример схемы расположения шкафов пристенных и шкафов перегородок

стадия	лист	листов
Р	1	3

ЦНИИЭП г.Москва торгово-бытовых зданий и туристских комплексов

Вариант I

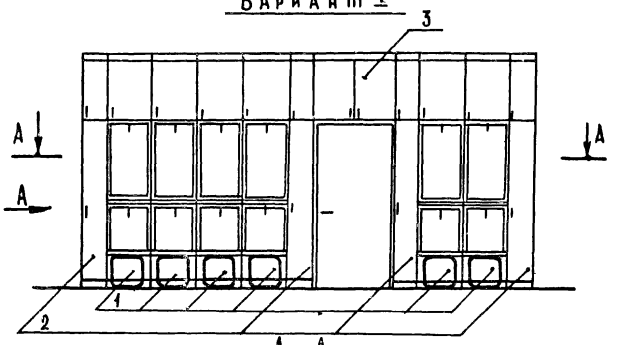

А – А

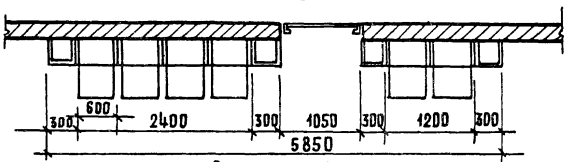

Вариант II

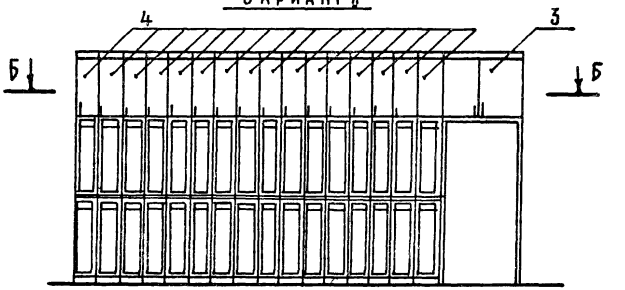

Б – Б

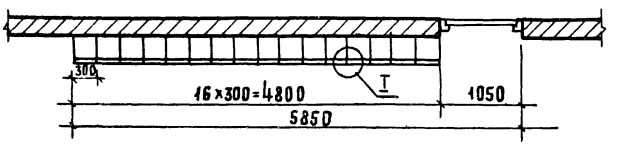

Вид А

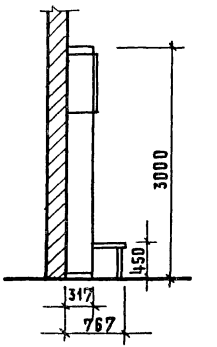

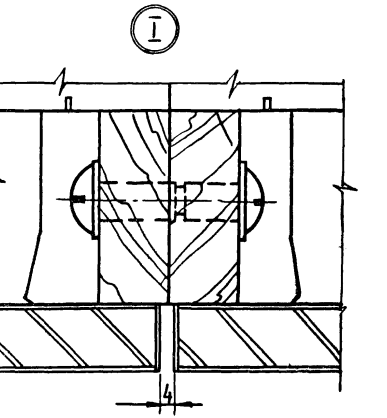

NN поз.	Наименование изделий	Вариант I		Вариант II	
		Марка	Кол.	Марка	Кол.
1	Шкафное отделение двухместное для одежды /открытое/	ША-23	6	—	—
2	Шкафное отделение для одежды и белья	ША-17	2	—	—
3	Шкафное отделение над дверным проемом	АД-1	1	АД-1	1
4	Шкафное отделение двухместное для одежды /открытое/	—	—	ША-27	16

Инв. N подл. | Подпись и дата | Взам. инв. N

Вариант I

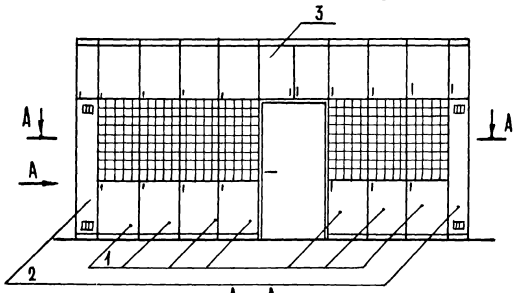

А – А

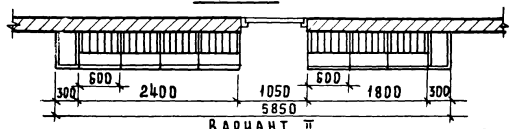

Вариант II

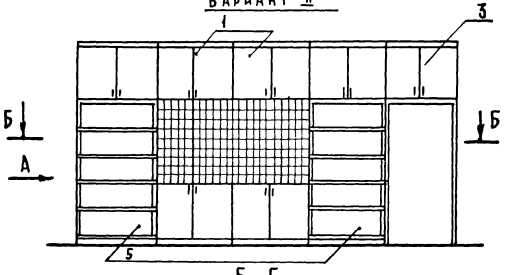

Б – Б

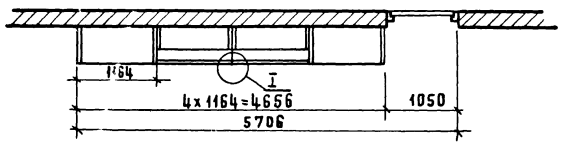

Вид А

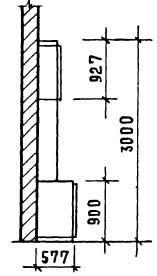

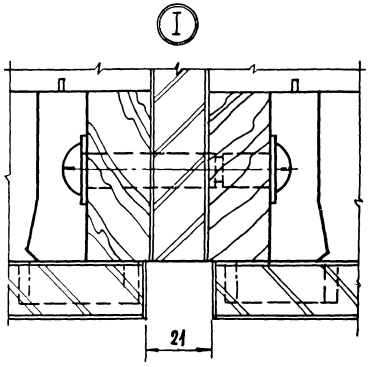

NN поз	Наименование изделий	Вариант I		Вариант II	
		Марка	Кол	Марка	Кол
1	Шкафное отделение для хранения корреспонденции	ША-31	7	ША-33	2
2	Шкафное отделение для халатов	ША-29	2	—	—
3	Шкафное отделение над дверным проемом	АД-1	1	АД-1	1
4	Стеллаж	С-9	2	С-9	2

Формат	Зона	Поз.	Обозначение	Наименование	Кол.	Примечание
				Документация		
12			1.272.5-6-16.00.00.00СБ	Сборочный чертеж		
				Детали		
11		1	1.272.5-6-01.00.00.01	Гайка	4	
11		2	1.272.5-6-01.00.00.02	Винт	4	
				Переменные данные для исполнений		
				1.272.5-6-16.00.00.00		
				Сборочные единицы		
11		3	1.272.5-6-16.01.00.00	Шкафное отделение	1	Ш-33
11		4	1.272.5-6-01.02.00.00-02	Антресольная секция	1	А-3

Инв.№ подл. | Подпись и дата | Взам. инв.№

Н. контр.	Коростелев	
Рук. гр.	Астапова	
Инженер	Прокопчика	

1.272.5-6-16.00.00.00

Шкафное отделение для хранения корреспонденции

Стадия	Лист	Листов
Р	1	2

ЦНИИЭП торгово-бытовых зданий и туристских комплексов г. Москва

Формат А4

Формат	Зона	Поз.	Обозначение	Наименование	Кол.	Примечание
				Сборочные единицы		
11		3	1.272.5-6-16.01.00.00-01	Шкафное		
				отделение	1	Ш-34
11		У	1.272.5-6-01.02.00.00-05	Антресольная		
				секция	1	А-6

Инв.№ подл. | Подпись и дата | Взам. инв.№

1.272.5-6-16.00.00.00

Лист 2

Рис.1 Вид А

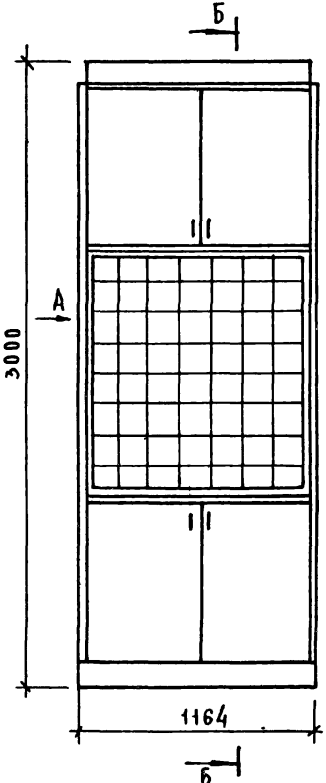

Рис.2

Остальное рис.1

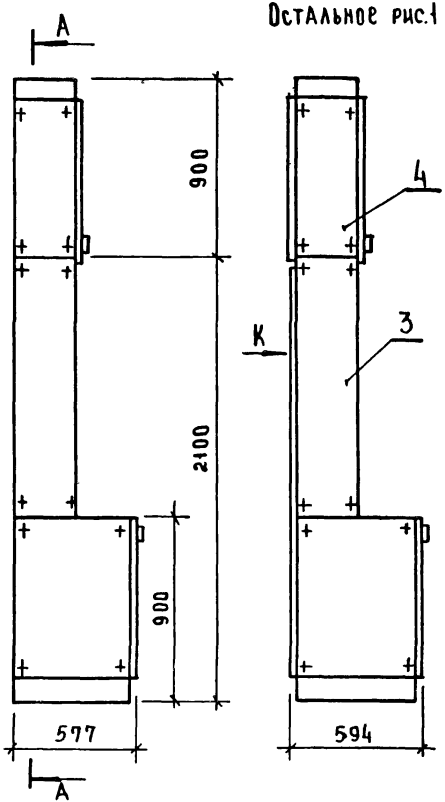

Вид К

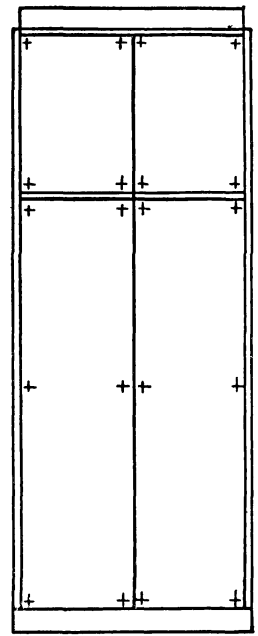

А–А

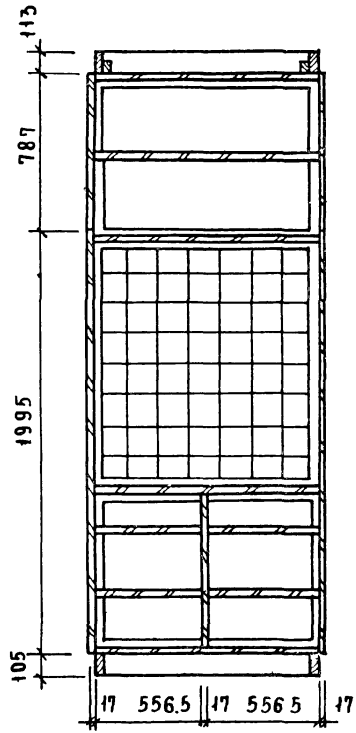

Обозначение	Марка	Рис.	Расход материала				Масса, кг
			АСП, м²	Облицовка, м²	Древ. хвойная, м³	Фанера клеен., м²	
1.272.5-6-16.00.00.00	ША-33	1	5.4	18.6	0.01	4.2	35.1
-01	ША-34	2	7.1	24.8	0.01	4.2	38.2

Рук. маст	Бикс он	
Гл. инж. м	Самовер	
Н. контр.	Коростелев	
Рук. гр. ар	Астапова	
Инжен.	Прокопенко	

1.272.5-6-16.00.00.00 СБ

Шкафное отделение для хранения корреспонденции сборочный чертеж

Стадия	Масса	Масштаб
Р	см. табл.	1:20
Лист 1	Листов 2	

ЦНИИЭП торгово-бытовых зданий и туристских комплексов г. Москва

Б - Б
Рис. 1

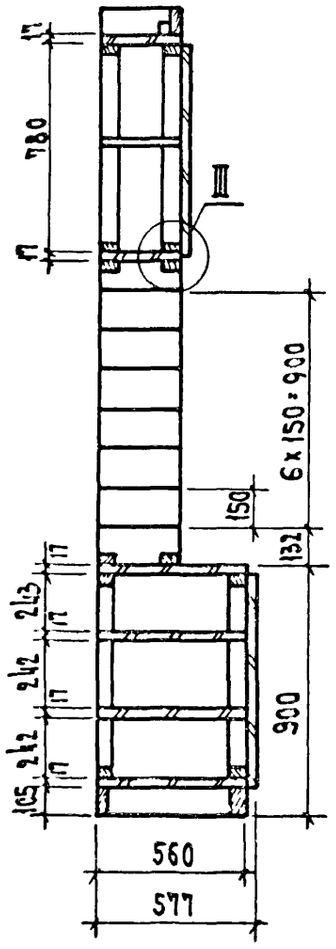

Б - Б
Рис. 2
Остальное см. рис. 1

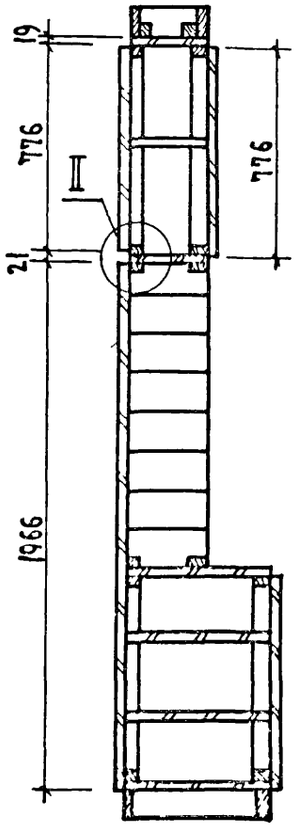

В - В
Рис. 1

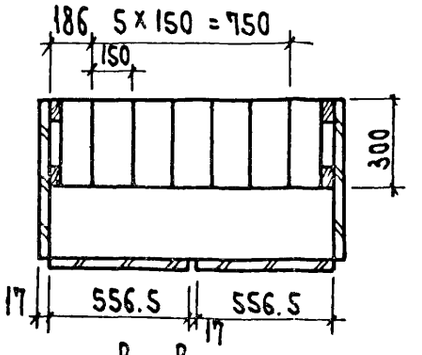

В - В
Рис. 2
Остальное см. рис. 1

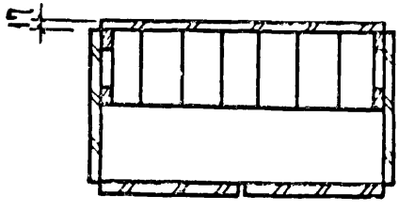

III

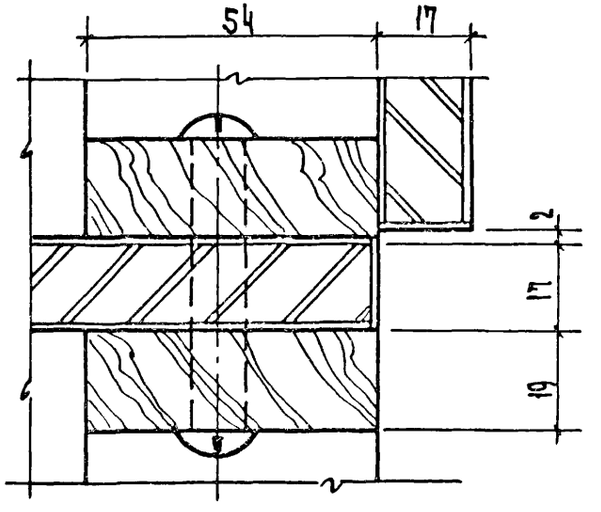

I

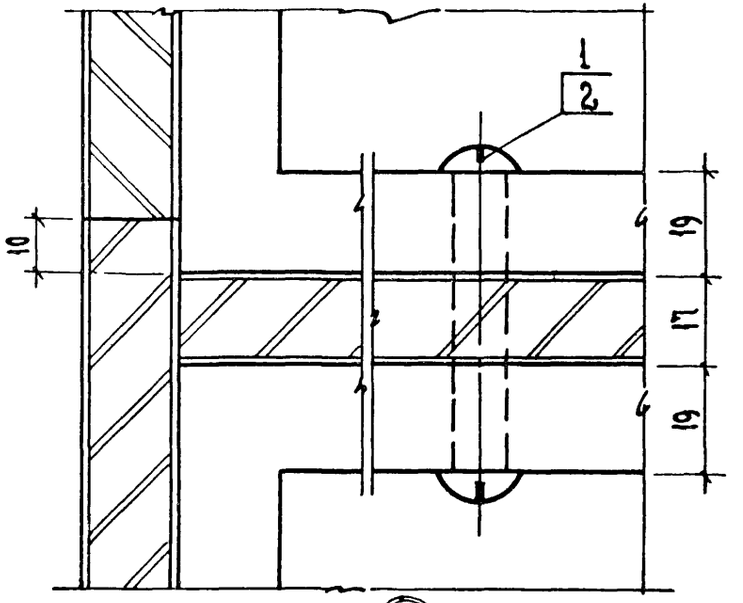

II

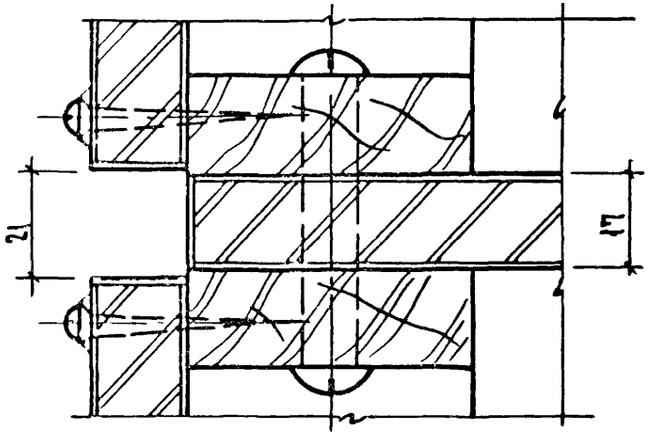

Инв. N подл. | Подп. и дата | Взам. инв. N

Формат	Зона	Поз.	Обозначение	Наименование	Кол.	Примечание
				Документация		
12			1.272.5-6-01.00.00.00 СБ	Сборочный чертеж		
				Детали		
11		1	1.272.5-6-01.00.00.01	Гайка	4	
11		2	1.272.5-6-01.00.00.02	Винт	4	
			Переменные данные для исполнений			
				1.272.5-6-01.00.00.00		
				Сборочные единицы		
11		3	1.272.5-6-01.01.00.00	Шкафное отделение	1	Ш-01
11		4	1.272.5-6-01.02.00.00	Антресольная секция А-1	1	
				1.272.5-6-01.00.00.00-01		
				Сборочные единицы		
11		3	1.272.5-6-01.01.00.00-01	Шкафное отделение	1	Ш-02
11		4	1.272.5-6-01.02.00.00-01	Антресольная секция А-2	1	

1.272.5-6-01.00.00.00

Шкафное отделение для рабочих материалов инструментов

Н. контр.	Коростелев		
Рук. гр.	Астапова		
Инж.	Прокопенко		

Стадия	Лист	Листов
Р		1

ЦНИИЭП г. Москва — торгово-бытовые здания и туристские комплексы

Формат	Зона	Поз.	Обозначение	Наименование	Кол.	Примечание
				Документация		
12			1.272.5-6-02.00.00.00 СБ	Сборочный чертеж		
				Детали		
11		1	1.272.5-6-01.00.00.01	Гайка	4	
11		2	1.272.5-6-01.00.00.02	Винт	4	
			Переменные данные для исполнений			
				1.272.5-6-02.00.00.00		
				Сборочные единицы		
11		3	1.272.5-6-02.01.00.00	Шкафное отделение	1	Ш-03
11		4	1.272.5-6-01.03.00.00	Антресольная секция А-10	1	
				1.272.5-6-02.00.00.00-01		
				Сборочные единицы		
11		3	1.272.5-6-02.01.00.00-01	Шкафное отделение	1	Ш-04
11		4	1.272.5-6-01.03.00.00-05	Антресольная секция Ш-15	1	

1.272.5-6-02.00.00.00

Шкафное отделение для рабочих материалов инструментов

Н. контр.	Коростелев		
Рук. гр.	Астапова		
Инж.	Прокопенко		

Стадия	Лист	Листов
Р		1

ЦНИИЭП г. Москва — торгово-бытовые здания и туристские комплексы

Взам. инв. № | Подп. и дата | Инв. № подл.

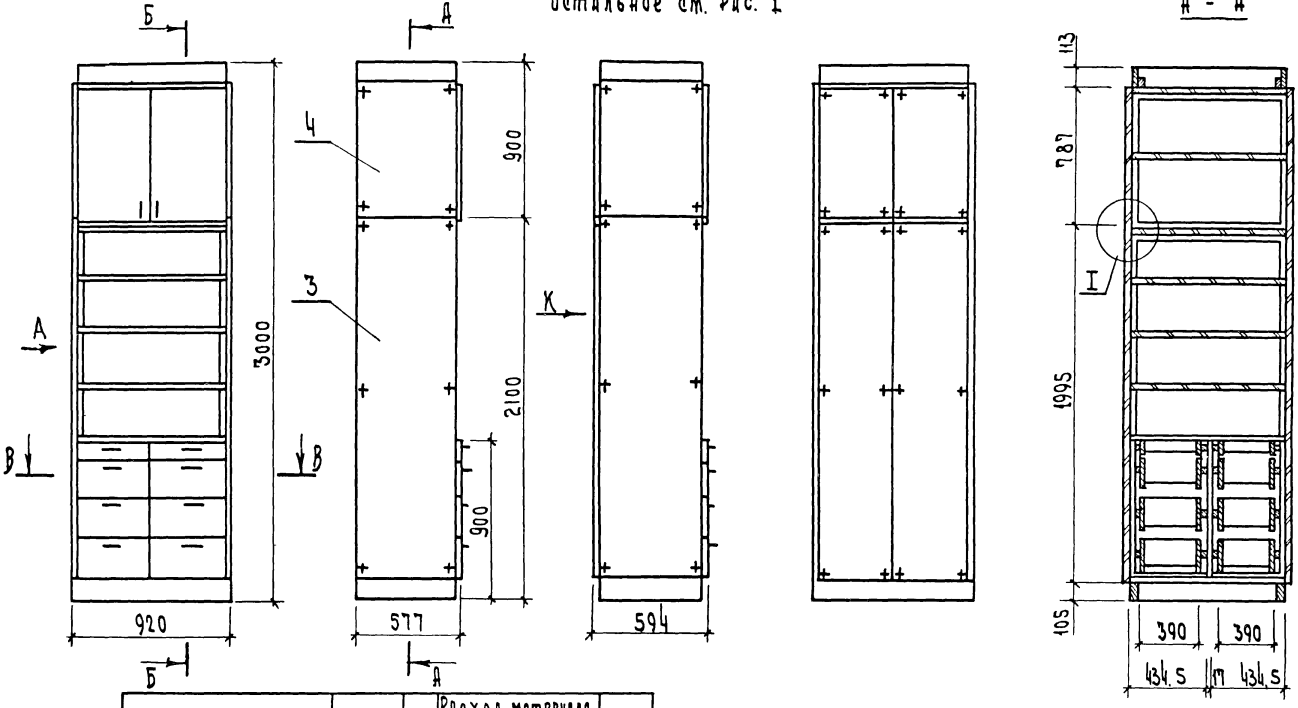

Обозначение	Марка	Рис	Расход материала: ДСП $S=17$, $м^2$	Облицовка, $м^2$	Древ. хвойная, $м^3$	Масса, кг
1.272.5-6-01.00.00.00	ША-01	1	9.92	19.84	0.013	110.2
-01	ША-02	2	12.86	25.72	0.013	135.3

Рук. маст.	Биксон	
Гл. инж. м.	Самовер	
Н. контр.	Коростелев	
Рук. гр.	Астапова	
Инж.	Прокопенко	

1.272.5-6-01.00.00.00 СБ

Шкафное отделение для рабочих материалов, инструментов
Сборочный чертеж

Стадия	Масса	Масшт.
Р	См. табл	1:20

Лист 1 | Листов 2

ЦНИИЭП Торгово-бытовых зданий и туристских комплексов
г. Москва

Формат А3

Инв. N подл. | Подп. и дата | Взам. инв. N

Б - Б
Рис. 1

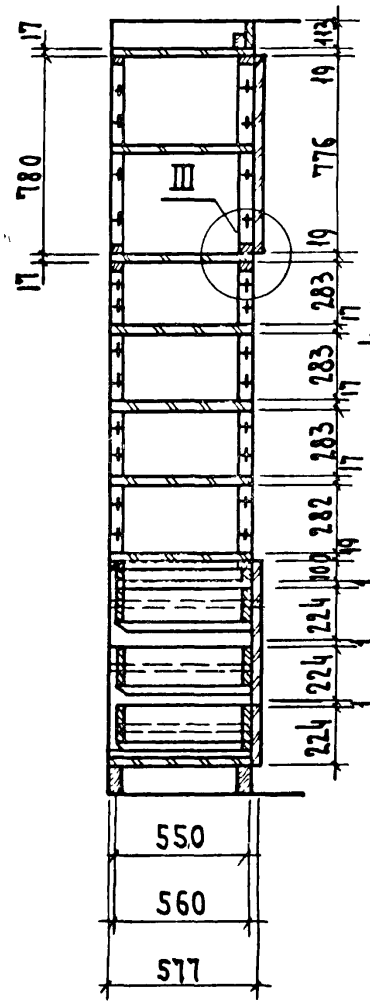

Б - Б
Рис. 2

Остальное см. рис. 1

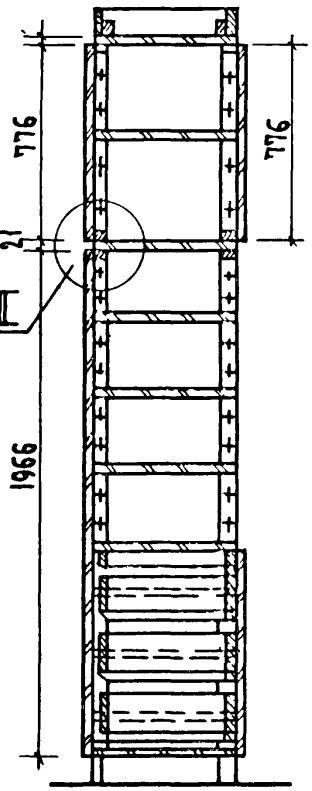

В - В
Рис. 1

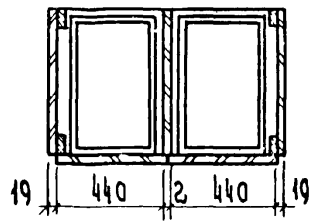

В - В
Рис. 2

Остальное см. рис. 1

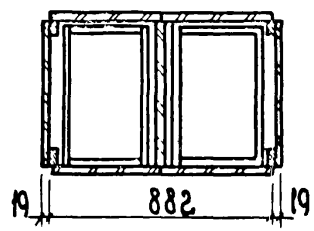

III

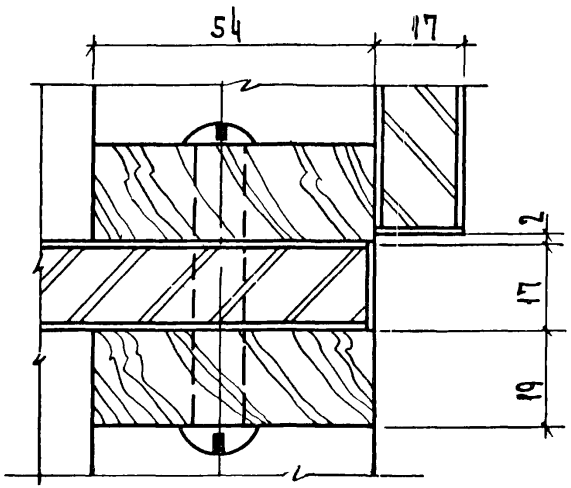

I

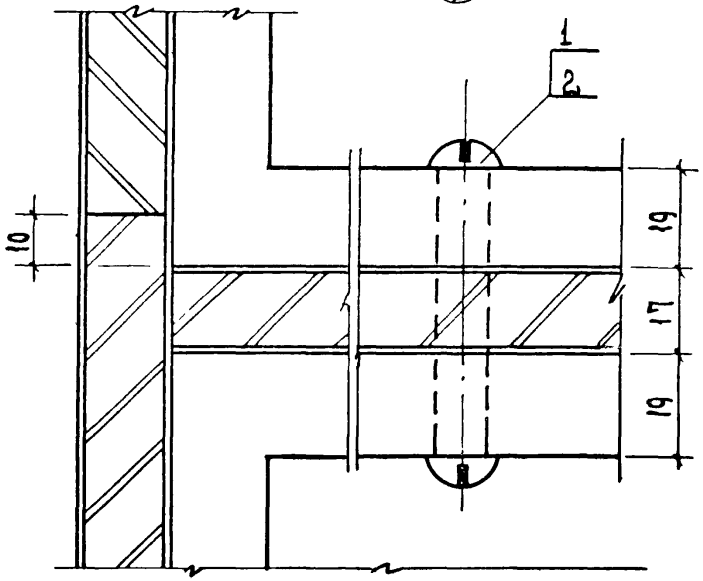

II

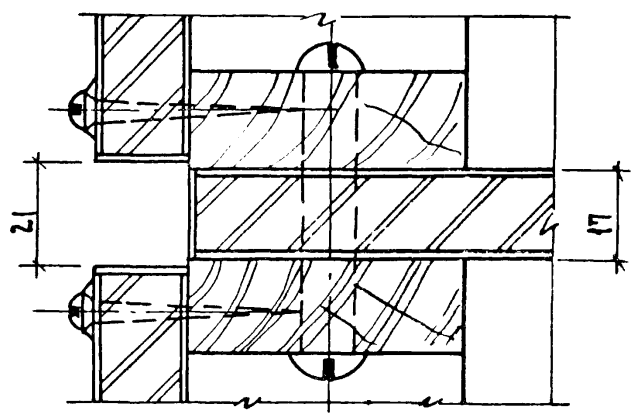

Рис.1

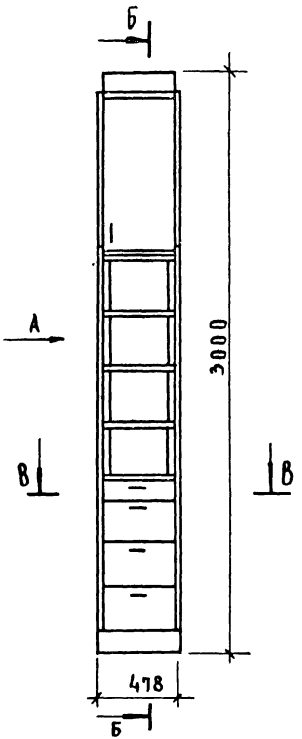

Вид А

Рис.2

Остальное см. рис 1

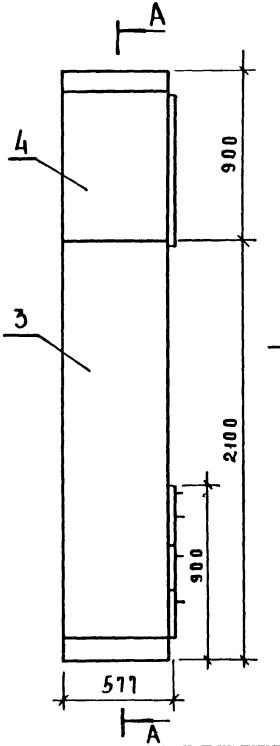

Вид К

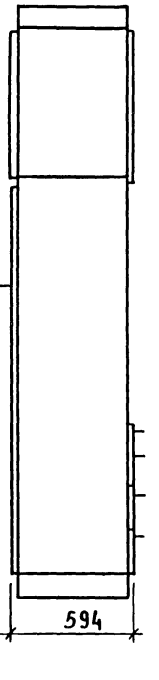

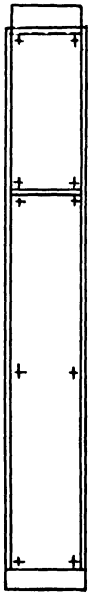

А-А

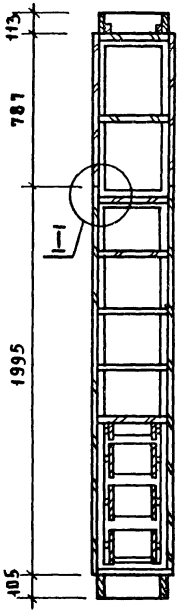

Обозначение	Марка	Рис	Расход материала: Дсп S=17, м²	Расход материала: Облицовка, м²	Расход материала: Древ хвойная, м³	Масса, кг
1.272.5-6-02 00.00 00	ША-03	1	7.0	14.00	0.01	83.3
-01.	ША-04	2	8.5	15.0	0.01	91.2

Рук.маст	Биксон	
Гл.инж.	Самовер	
Н.контр.	Коростелев	
Рук.гр.	Астапова	
Инженер	Прокопенко	

1.272.5-6-02.00.00.00 СБ

Шкафное отделение для рабочих материалов, инструментов сборочный чертеж

Стадия	Масса	Масштаб
Р	см. табл.	1:20

Листы 1 Листов 2

ЦНИИЭП торгово-бытовых зданий и туристских комплексов г. Москва

19145-01 34

Формат А3

Инв.№ подл. | Подпись и дата | Взам.инв.№

Б - Б
рис. 1

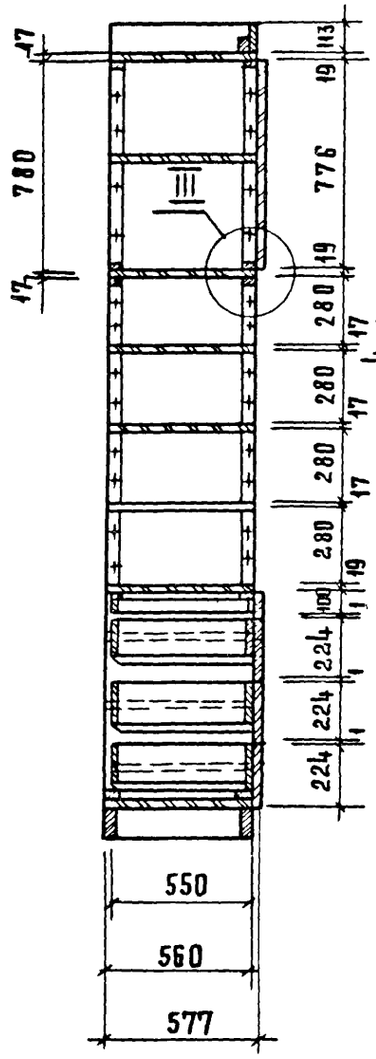

Б - Б
рис. 2
Остальное см. рис. 1

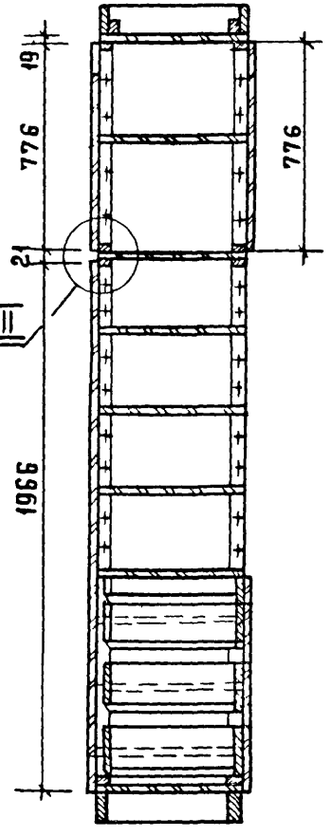

В - В
рис. 1

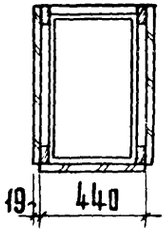

В - В
рис. 2
Остальное см. рис. 1

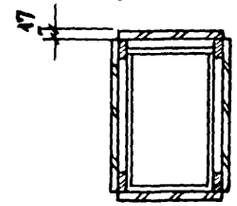

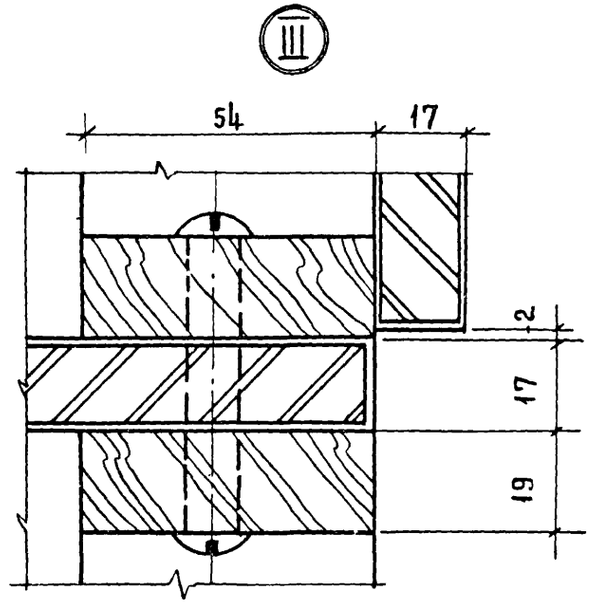

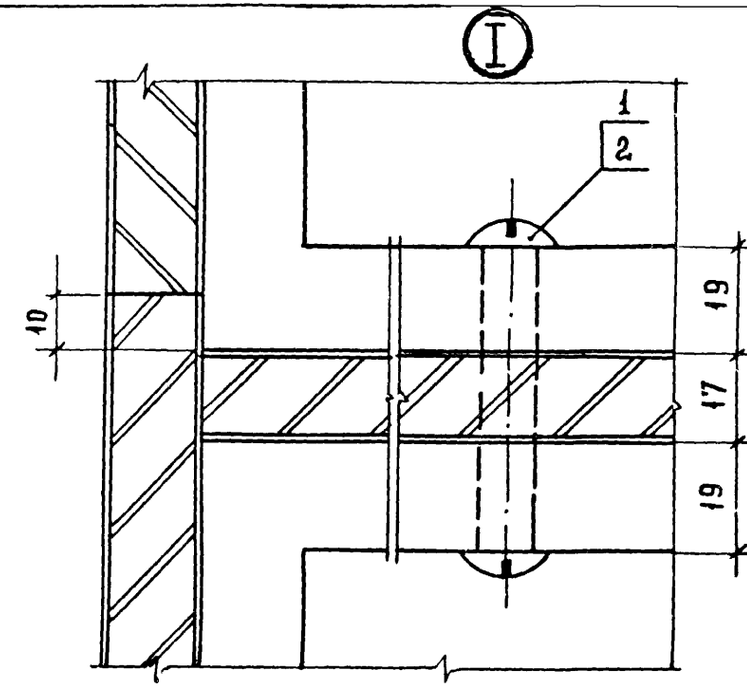

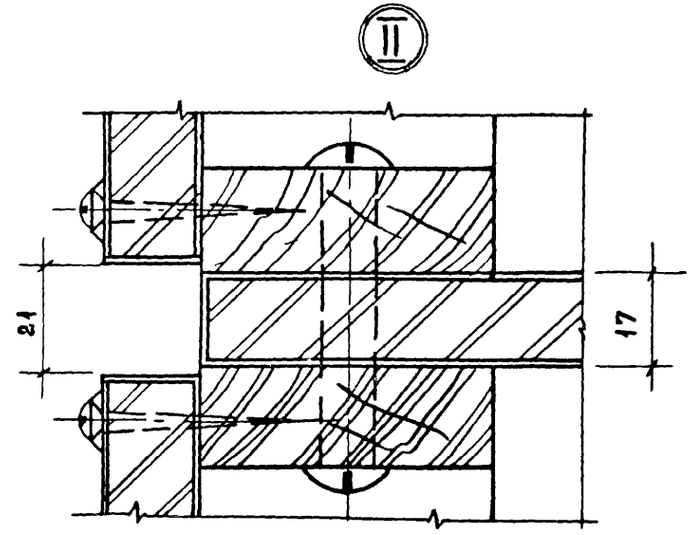

Формат	Зона	Поз.	Обозначение	Наименование	Кол.	Примечание
				Документация		
			1.272.5-6-00.00.00.00 ТО	Техническое описание		
12			1.272.5-6- 01.01.00.00 СБ	Сборочный чертеж		
				Сборочные единицы		
11		1	1.272.5-6- 01.01.01.00	Каркас	2	
11		2	1.272.5-6-01.01.02.00	Щит боковой	2	
11		3	1.272.5-6-01.01.03.00	Щит верхний	1	
11		4	1.272.5-6-01.01.04.00	Полка	3	
11		5	1.272.5-6-01.01.05.00	Щит	1	
11		6	1.272.5-6-01.01.06.00	Щит	1	
11		7	1.272.5-6-01.01.07.00	Щит	1	
11		8	1.272.5-6-01.01.08.00	Плинтус	1	
11		9	1.272.5-6-01.01.10.00	Ящик	2	
11		10	1.272.5-6-01.01.11.00	Ящик	6	
				Детали		
				Пиломатериал хвойных пород ГОСТ 8486-66		
Б.Ч		11		Брусок 550×30×15	8	
Б.Ч		12		550×30×22	8	
11		13	1.272.5-6-01.00.00.01	Гайка	24	
11		14	1.272.5-6-01.00.00.02	Винт	24	

Инв.№ подл. | Подпись и дата | Взам. инв.№

Н.контр	Коростелев	
Рук.гр.	Астапова	
Н.н.ж	Прокопенко	

1.272.5-6-01.01.00.00

Шкафное отделение для рабочих материалов, инструментов

Стадия	Лист	Листов
Р	1	2

ЦНИИЭП торгово-бытовых зданий и туристских комплексов г. Москва

Формат А4

Формат	Зона	Поз.	Обозначение	Наименование	Кол.	Примечание
				Стандартные изделия		
		15		Шуруп А 3.5×30 ГОСТ 1145-80*	48	
		16		Шуруп А 4.5×45 ГОСТ 1145-80*	6	
				Прочие изделия		
		17		Полкодержатель 5.4.2	24	
		18		Втулка 5.4.1	56	
			Переменные данные для исполнений			
				1.272.5-6-01.01.00 00-01		
				Сборочные единицы		
11		19	1.272.5-6-01.01.09.00	Щит задний	2	
				Стандартные изделия		
		20		Шуруп А 3.5×30 ГОСТ 1146-80*	12	
				Прочие изделия		
		21		Шайба 4.8	12	

Инв.№ подл. | Подпись и дата | Взам. инв.№

01.01.00.00

Лист 2

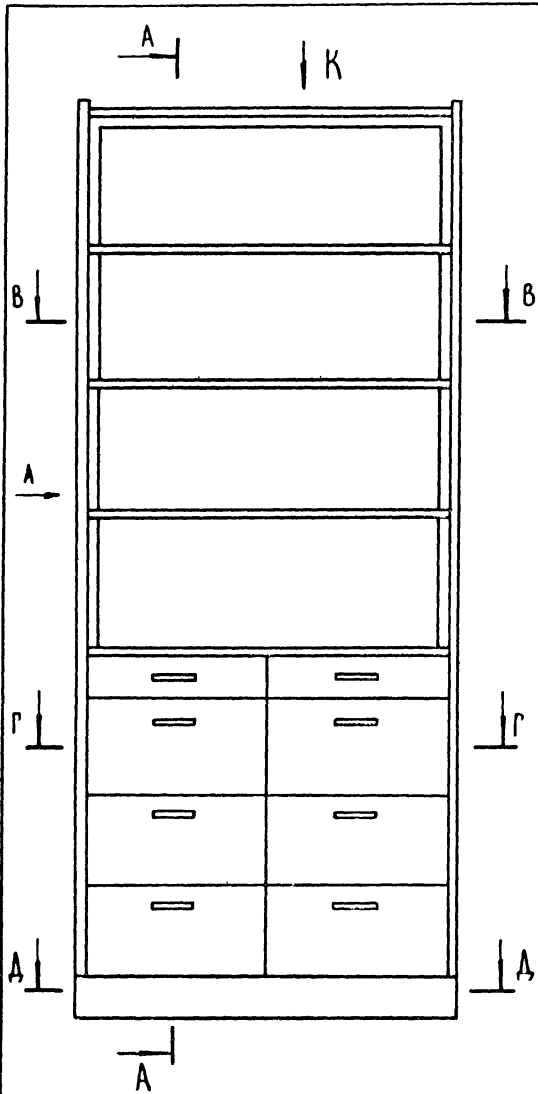

Вид А

Рис. 1

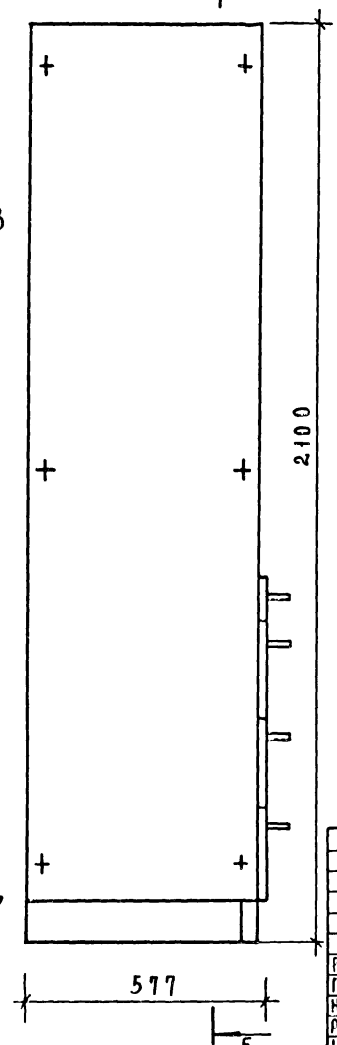

Вид К

Рис. 1

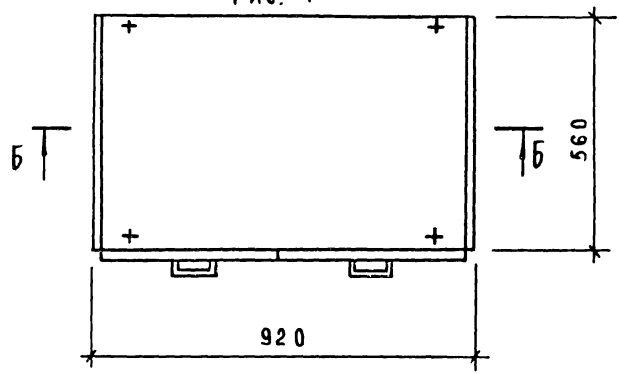

Обозначение	Марка	Рис	Расход материала			Масса, кг
			ДСП S=17, м²	Облицовка, м²	Древ. хвойн. м³	
1.272.5-6-01.01.00.00	Ш-01	1	6.86	13.72	0.01	85.2
-01	Ш-02	2	8.76	17.52	0.01	105.6

Рук. маст	Биксон	
Гл. инж. м	Самовер	
Н. контр.	Коростелев	
Рук. гр	Астапова	
Инж.	Прокопенко	

1.272.5-6-01.01.00.00 СБ

Шкафное отделение для рабочих материалов, инструментов

Сборочный чертеж

Стадия	Масса	Масштаб
Р	См. табл.	1:10
Лист 1	Листов 5	

ЦНИИЭП торгово-бытовых зданий и туристских комплексов г. Москва

Вид К
Рис. 2

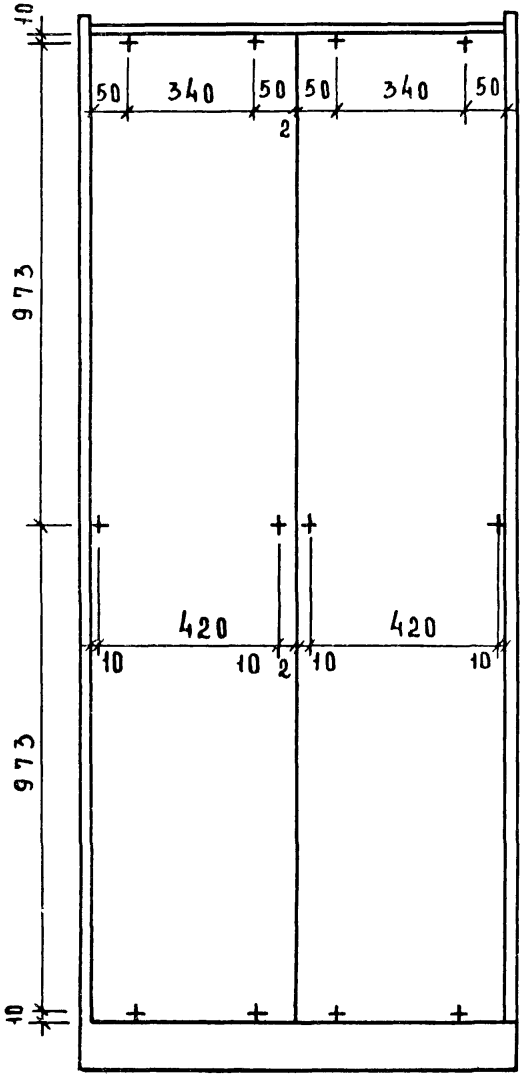

Вид А
Рис. 2

Остальное см. рис. 1

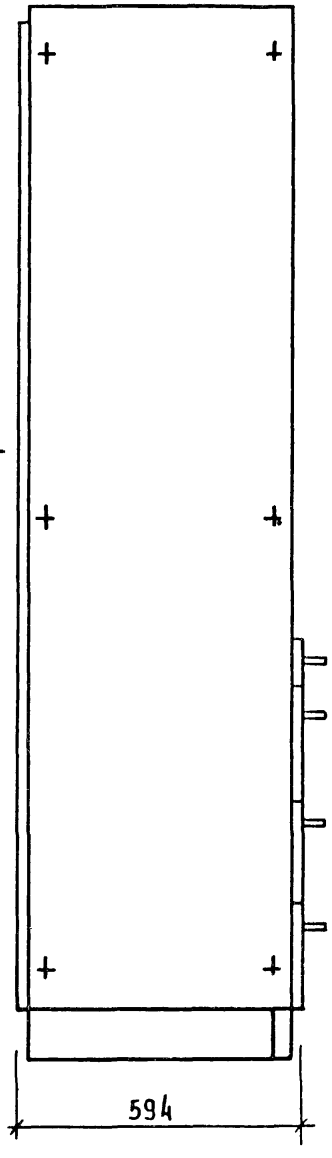

В – В
Рис. 1

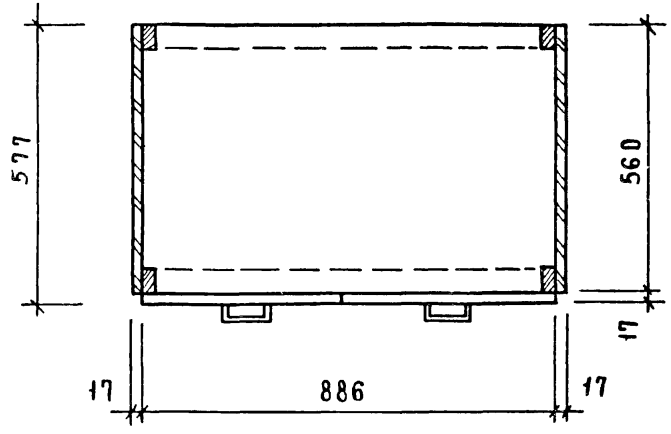

В – В
Рис. 2

Остальное см. рис. 1

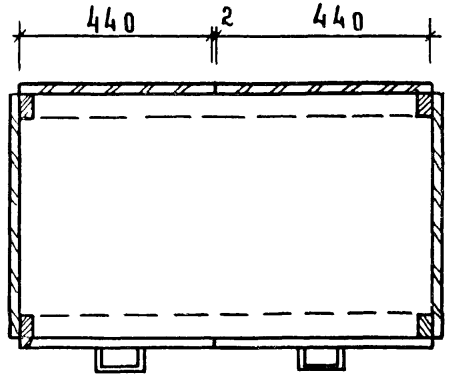

Инв. № подл. | Подпись и дата | Взам. инв. №

Б-Б

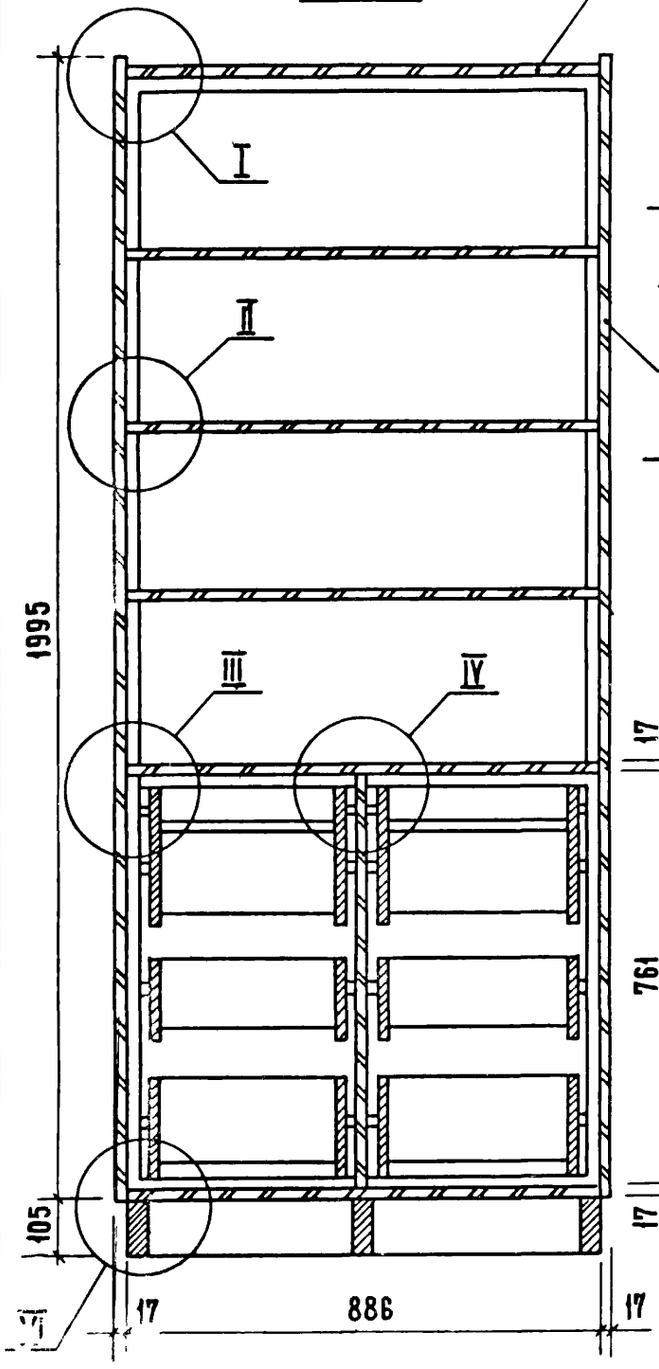

А-А
Рис. 1

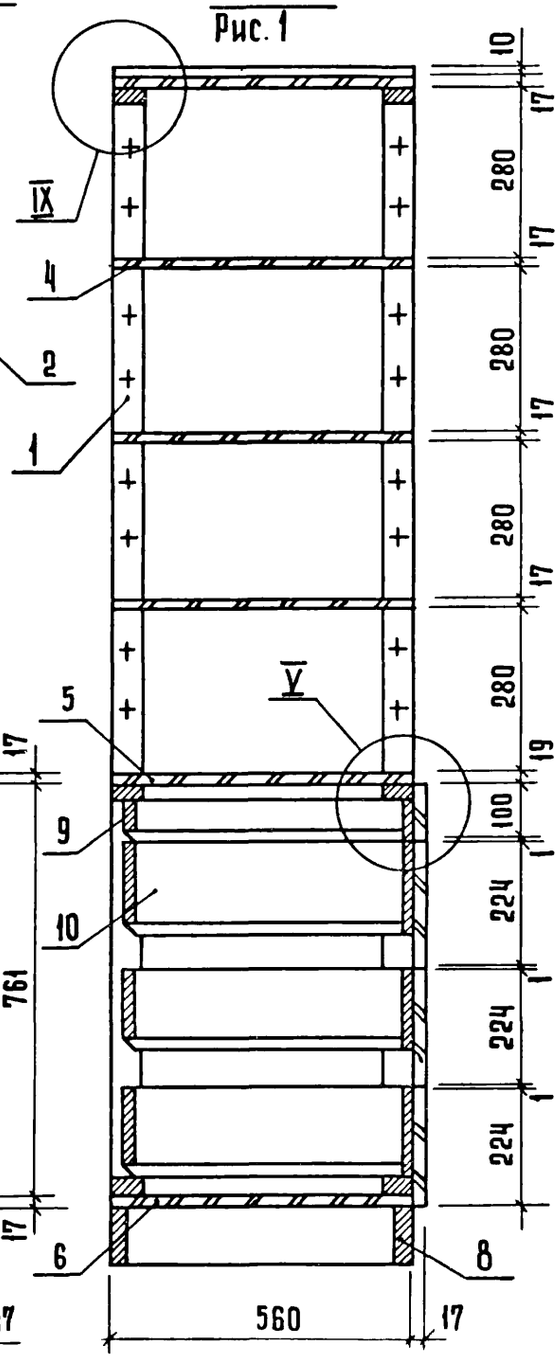

Г-Г
Рис. 1

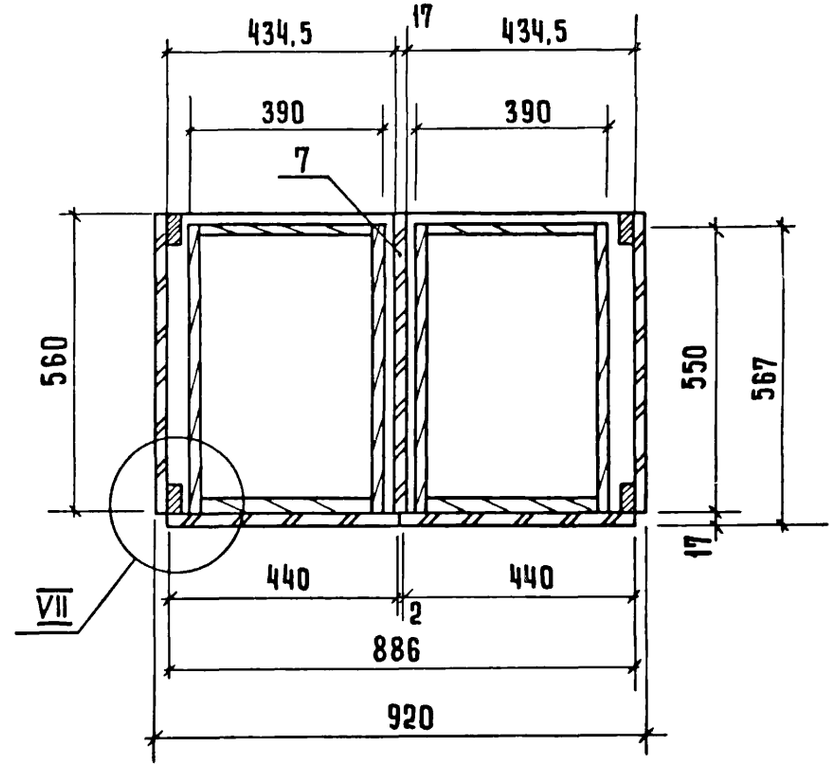

А - А
рис. 2
остальное см. рис. 1

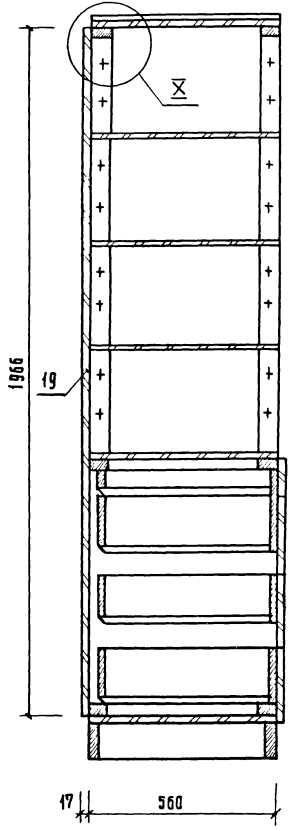

Г - Г
рис. 2
остальное см. рис. 1

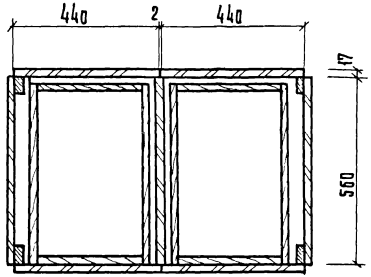

Д - Д

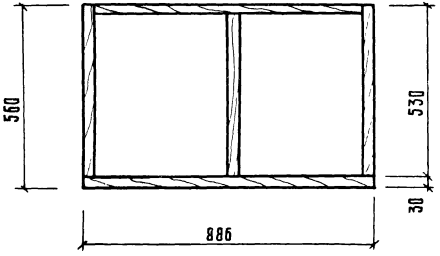

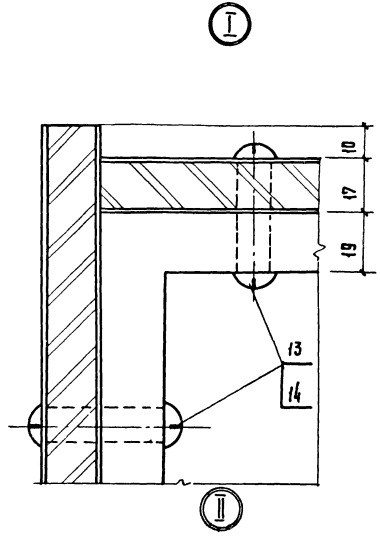

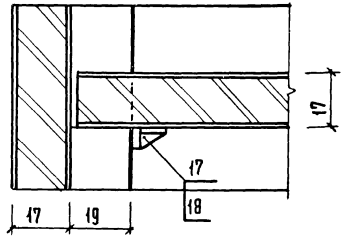

Инв. № подл. | Подпись и дата | Взам. инв. №

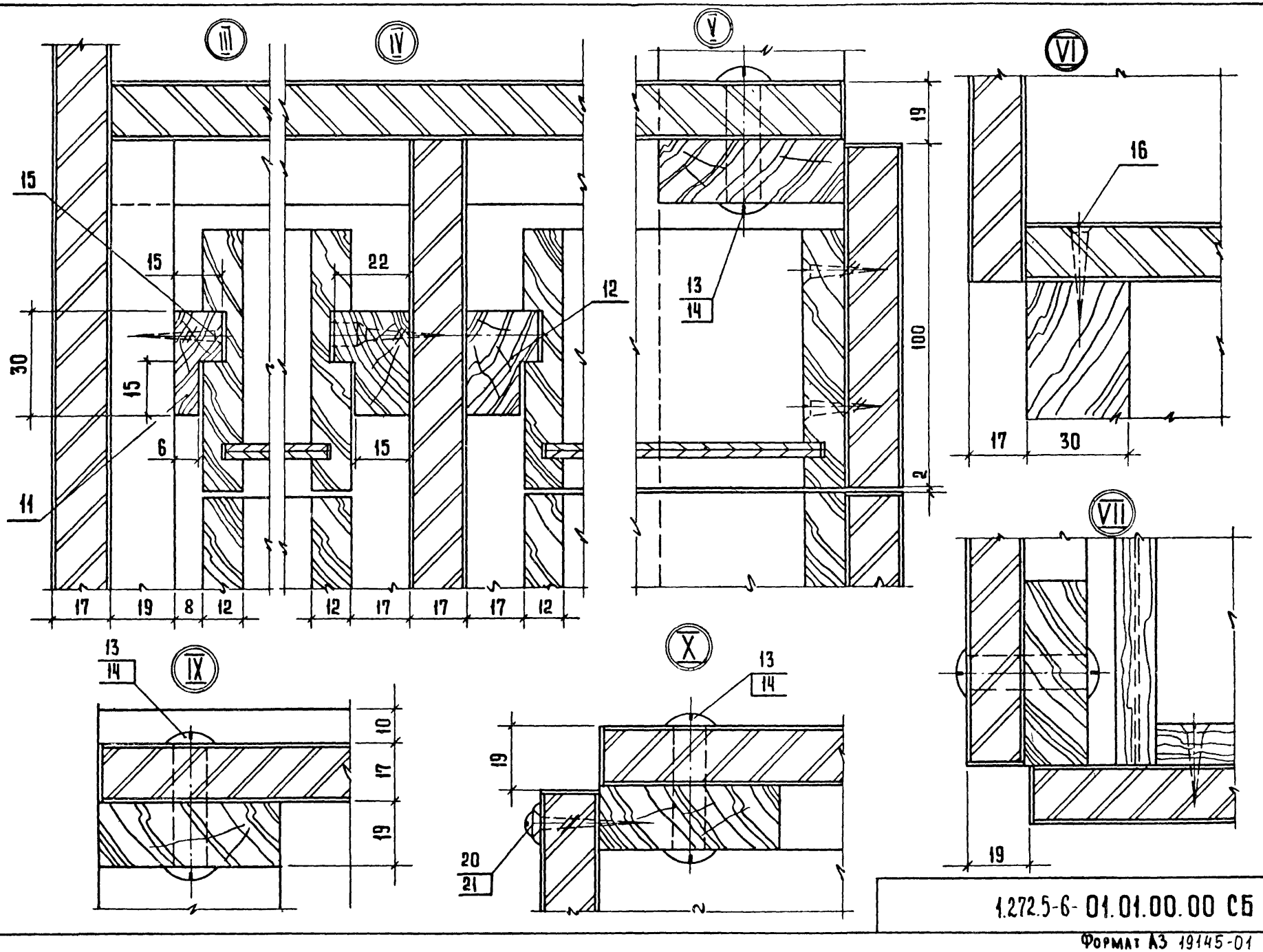

1.272.5-6-01.01.00.00 СБ

Лист 5

Инв.№ подл.	Подпись и дата	Взам.инв.№

Формат	Зона	Поз.	Обозначение	Наименование	Кол. на испол. 1.272.5-6-01.01.01.00- —	01	02	03	04	05	06	07	08		Примеч
				Документация											
12			1.272.5-6-01.01.01.00 СБ	Сборочный чертеж	×	×	×	×	×	×	×	×	×		
				Детали											
				Пиломатериал хвойных											
				пород ГОСТ 8486-66											
БЧ		1	1.272.5-6-01.01.01.01	Брусок 1951×56×19	2	2	2	2	2	2	2	2	2		
БЧ		2	1.272.5-6-01.01.01.02	886×56×19	3										
			-01	444×56×19		3									
			-02	1130×56×19			3			3			3		
			-03	566×56×19				3	3			3			
			-04	266×56×19							3				

			1.272.5-6-01.01.01.00
Н. контр.	Коростелев		Каркас
Рук. гр.	Астапова		
Инж.	Прокопенко		

Стадия	Лист	Листов
Р		1

ЦНИИЭП г. Москва — торгово-бытовых зданий и туристских комплексов

Формат А4

Инв.№ подл.	Подпись и дата	Взам.инв.№

Формат	Зона	Поз	Обозначение	Наименование	Кол. на испол. 1.272.5-6-01.01.06.00- —	01	02							Примеч.
				Документация										
12			1.272.5-6-01.01.06.00 СБ	Сборочный чертеж										
				Детали										
				Щит										
				Плита древесностружечная										
				ГОСТ 10632-77										
БЧ		1	1.272.5-6-01.01.06.01	886×560×17	1									
			-01	1130×560×17		1								
			-02	1130×300×17			1							
				Материалы										
		2		Шпон строганый										
				ГОСТ 2977-82	1.0	1.2	0.7							м²

			1.272.5-6-01.01.06.00
Н. контр.	Коростелев		Щит
Рук. гр.	Астапова		
Инж.	Прокопенко		

Стадия	Лист	Листов
Р		1

ЦНИИЭП г. Москва — торгово-бытовых зданий и туристских комплексов

Формат А4

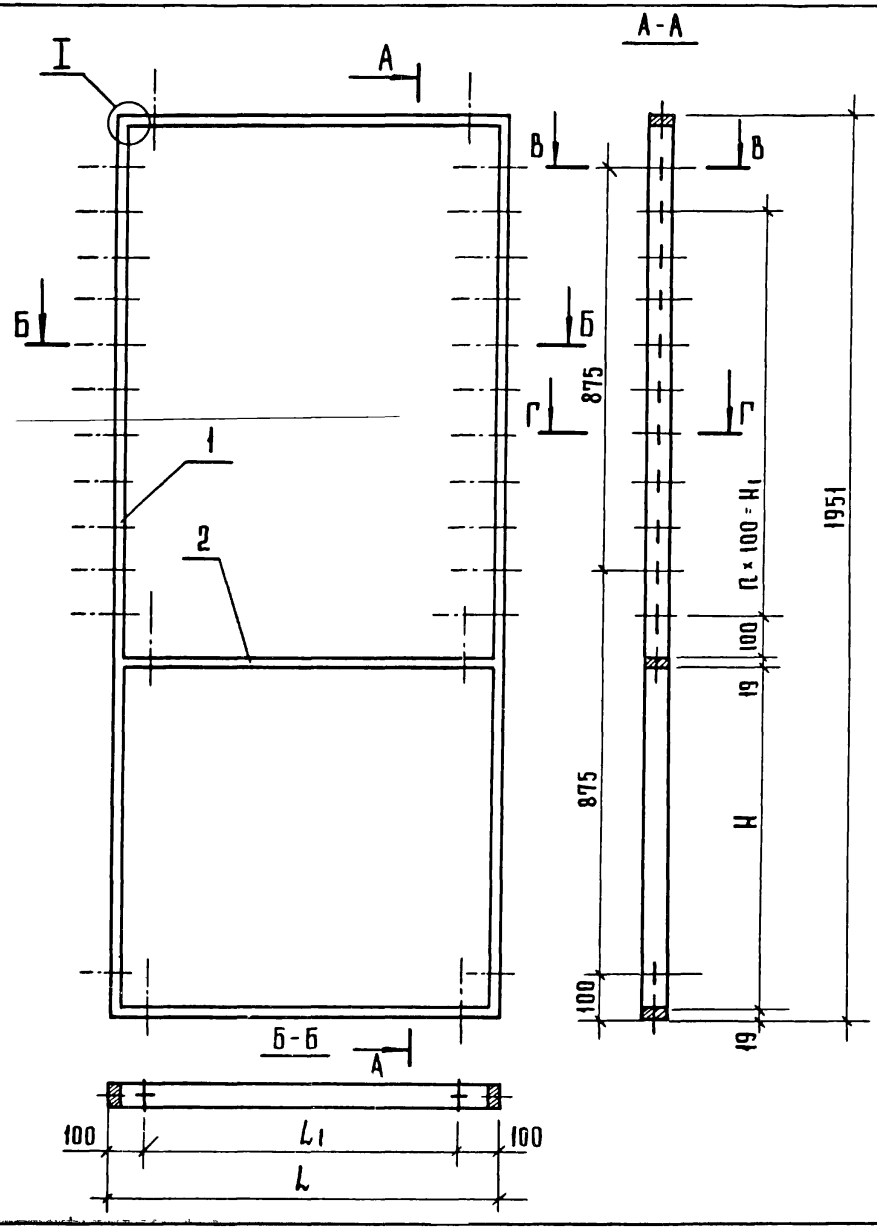

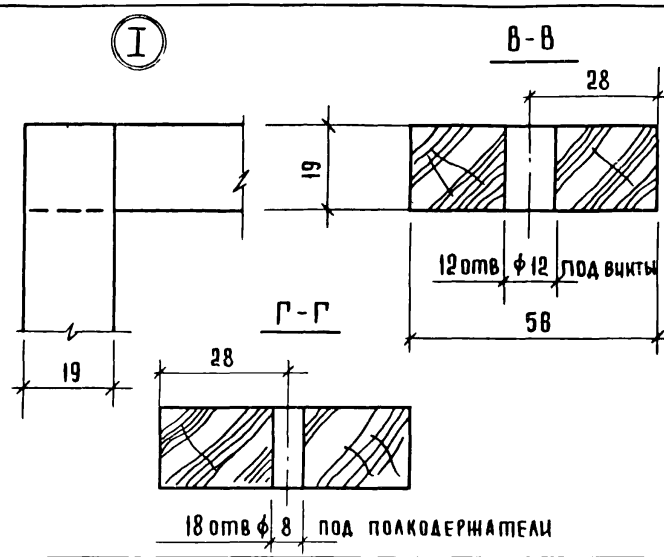

Обозначение	Размеры, мм				
	L	L1	H	H1	n
1.272.5-6-01.01.01.00	886	686	723	900	9
-01	444	244	723	900	9
-02	1130	930	723	900	9
-03	566	366	723	900	9
-04	566	366	437	1200	12
-05	1030	930	437	1200	12
-06	266	66	947	800	8
-07	566	366	947	800	8
-08	1130	930	947	800	8

Рук. маст	Биксон	
Гл. инж. м.	Самовер	
Н. контр.	Коростелев	
Рук. гр. арх.	Астапова	
Инженер	Проколенко	

1.272.5-6-01.01.01.00 СБ

Каркас

Сборочный чертеж

Стадия	Масса	Масштаб
Р		1:10
Лист	Листов 1	

ЦНИИЭП торгово-бытовых зданий и туристских комплексов г. Москва

Инв. № подл. | Подпись и дата | Взам. инв. №

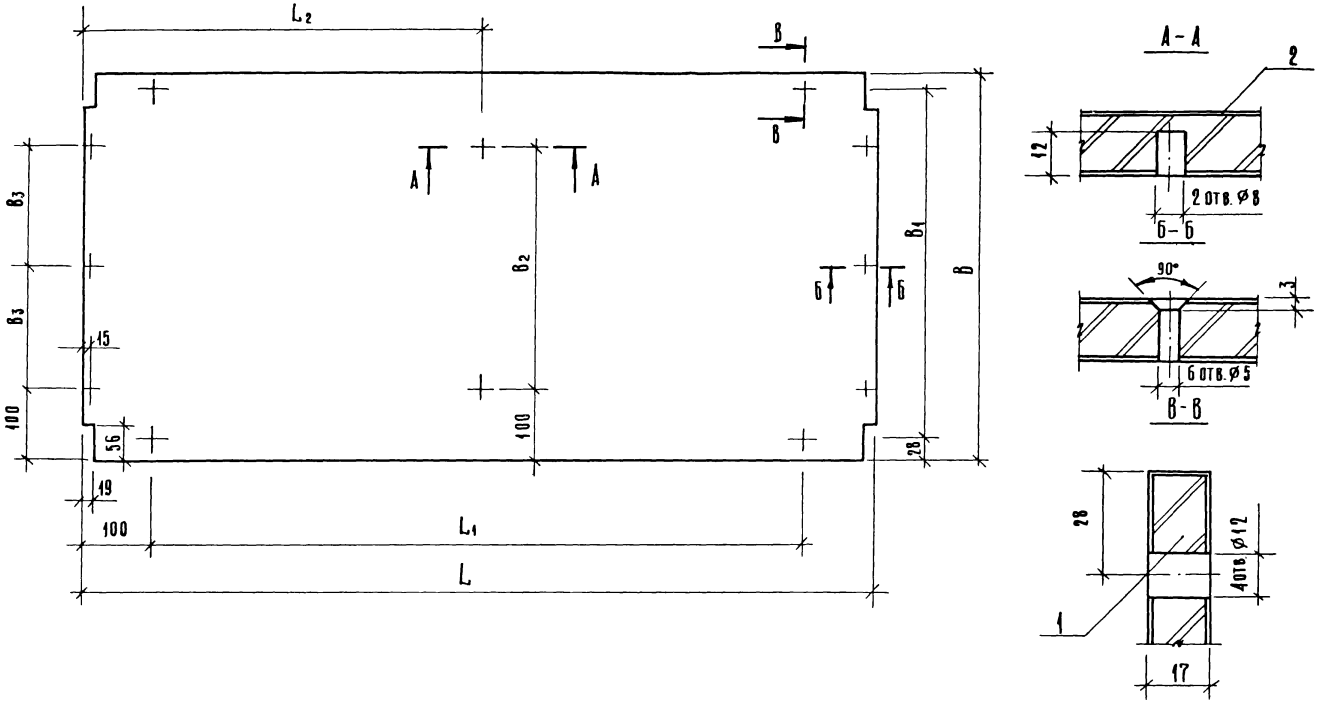

Обозначение	Размеры, мм						
	L	B	L_1	B_1	B_2	L_2	B_3
1.272.5-6-01.01.06.00	886	560	686	504	360	443	180
-01	1130	560	930	504	360	565	180
-02	1130	300	930	244	100	565	50

Н.контр.	Коростелев		
Рук.гр.	Астапова		
Инженер	Прокопенко		

1.272.5-6-01.01.06.00 СБ

Щит
Сборочный чертеж

Стадия	Масса	Масштаб
Р		1:5
Лист	Листов 1	

ЦНИИЭП торгово-бытовых зданий и туристских комплексов г. Москва

Инв.№ подл. | Подпись и дата | Взам.инв.№

Формат А3

Формат	Зона	Поз.	Обозначение	Наименование	Кол. на испол. 1.272.5-6-01.01.03.00- —	01	02	03	04	05	06	07			Примечания
				Документация											
			1.272.5-6-01.01.03.00 СБ	Сборочный чертеж											
				Детали											
				Щит											
				Плита древесностружечная ГОСТ 10632-77											
Б.ч		1	1.272.5-6-01.01.03.01	886×560×17	1										
			01	444×560×17		1									
			02	566×560×17			1								
			03	266×300×17				1							
			04	266×560×17					1						

Н. контр.	Коростелев		1.272.5-6-01.01.03.00
Рук. гр.	Астапова		Щит верхний
Исполн.	Прокопенко		Стадия: Р; Лист: 1; Листов: 2

ЦНИИЭП торгово-бытовых зданий и туристских комплексов г. Москва

Формат А4

Инв. № подл. | Подпись и дата | Взам. инв. №

Формат	Зона	Поз.	Обозначение	Наименование	Кол. на испол. 1.272.5-6-01.01.03.00- —	01	02	03	04	05	06	07			Примечания
			-05	566×300×17						1					
			-06	1130×560×17							1				
			-07	1130×300×17								1			
				Материалы											
				Облицовка											
		2		Шпон строганый											
				ГОСТ 2977-82	1,0	0,5	0,2	0,3	0,3	0,4	1,0	0,6			м²

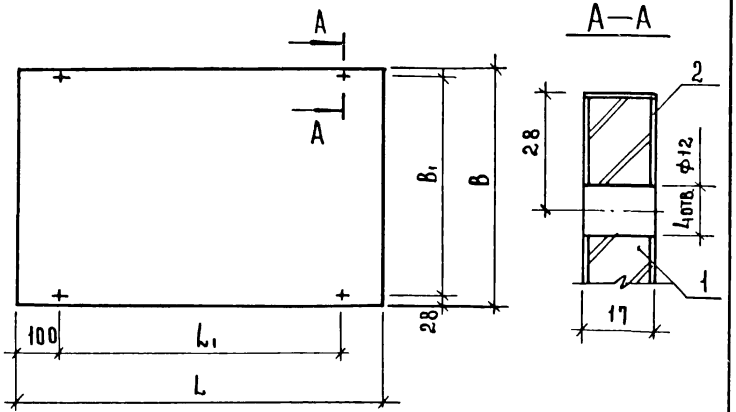

Обозначение	Размеры, мм			
	L	B	L_1	B_1
1.272.5-6-01.01.03.00	886	560	686	504
-01	444	560	244	504
-02	566	560	366	504
-03	266	300	66	244
-04	266	560	66	504
-05	566	300	366	244
-06	1130	560	966	504
-07	1130	300	966	244

1.272.5-6-01.01.03.00 СБ

Щит верхний
Сборочный чертеж

Стадия	Масса	Масштаб
Р		1:10
Лист	Листов 1	

Н.контр.	Коростелев	
Рук.гр	Астапова	
Инжен	Прокопенко	

ЦНИИЭП торгово-бытовых зданий и туристских комплексов г. Москва

Формат А4

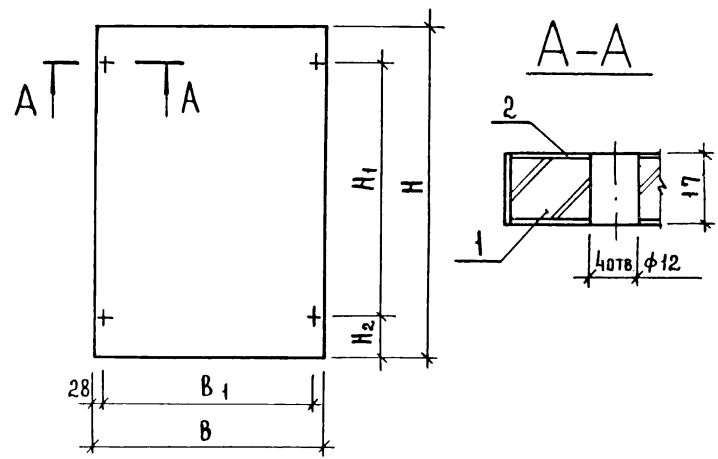

Обозначение	Размеры, мм				
	H	B	H_1	H_2	B_1
1.272.5-6-01.02.03.00	787	560	574	90	504
-01	787	300	574	90	244
-02	787	860	574	90	804
-03	1200	300	793	100	244
-04	795	560	627	100	504

1.272.5-6-01.02.03.00 СБ

Щит боковой
Сборочный чертеж

Стадия	Масса	Масштаб
Р		1:10
Лист	Листов 1	

Н.контр	Коростелев	
Рук.гр	Астапова	
Инжен	Прокопенко	

ЦНИИЭП торгово-бытовых зданий и туристских комплексов г. Москва

Формат А4

Инв.№ подл. | Подпись и дата | Взам. инв.№

Формат	Зона	Поз.	Обозначение	Наименование	Кол. на исполн. 1.272.5-6-01.02.03.00- —	01	02	03	04						Примечан.
				Документация											
11			1.272.5-6-01.02.03.00 СБ	Сборочный чертеж	X	X	X	X	X						
				Детали											
				Щит											
				Плита древесностружечная											
				ГОСТ 10632-77											
Б.Ч		1	1.272.5-6-01.02.03.01	787 × 560	1										
			-01	787 × 300		1									
			-02	787 × 860			1								
			-03	1200 × 300				1							
			-04	795 × 560					1						
				Материалы											
				Шпон строганый											
				ГОСТ 2947-87	0.8	0.4	1.5	0.8	0.8						м²

Инв.№ подл.	Подпись и дата	Взам. инв.№

1.272.5-6-01.02.03.00

Щит боковой

			Стадия	Лист	Листов
			Р		1
Н.контр.	Коростелев		ЦНИИЭП г. Москва		Торгово-бытовых зданий и туристских комплексов
Рук.гр.	Астапова				
Инж.	Прокопенко				

Формат А4

Формат	Зона	Поз.	Обозначение	Наименование	Кол. на исполн. 1.272.5-6-15.00.01-00- —	01	02								Примечан.
				Документация											
11			15.00.01.00 СБ	Сборочный чертеж	X	X	X								
				Детали											
				Щит											
				Фанера клееная											
				ГОСТ 3916-69											
Б.Ч		1	15.00.01.01	1172 × 300 × 8	1										
			-01	1130 × 300 × 8		1									
			-02	566 × 300 × 8			1								
				Материалы											
		2		Шпон строганый											
				ГОСТ 2977-82	0.7	0.7	0.7								м²

Инв.№ подл.	Подпись и дата	Взам. инв.№

1.272.5-6-15.00.01.00

Перегородка

			Стадия	Лист	Листов
			Р		1
Н.контр.	Коростелев		ЦНИИЭП г. Москва		Торгово-бытовых зданий и туристских комплексов
Рук.гр.	Астапова				
Инженер	Прокопенко				

Формат А4

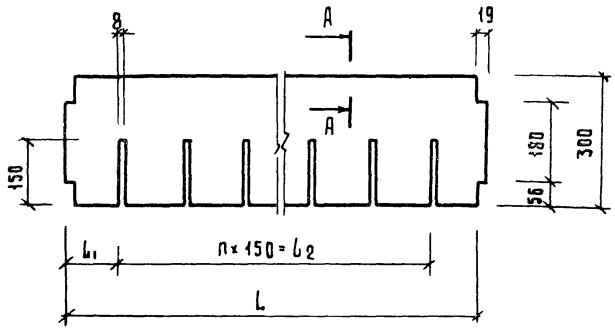

А-А (повернуто)
М1:1

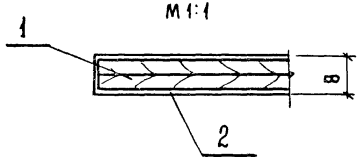

Обозначение	Размеры, мм			h
	L	L1	L2	
1.272.5-6-15.00.01.00	1172	132	900	6
-01	1130	186	750	5
-02	566	129	300	2

Инв.№ подл. | Подпись и дата | Взам. инв.№

Н.контр.	Коростелев	
Рук.гр.	Астапова	
Инженер	Прокопенко	

1.272.5-6-15.00.01.00СБ

Перегородка
Сборочный чертеж

Стадия	Масса	Масштаб
Р		1:10
Лист	Листов 1	

ЦНИИЭП торгово-бытовых зданий и туристических комплексов г. Москва

Формат А4

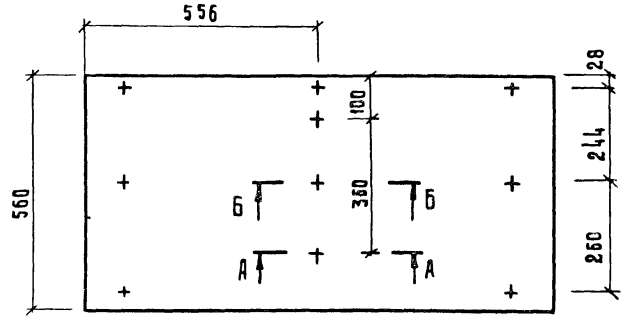

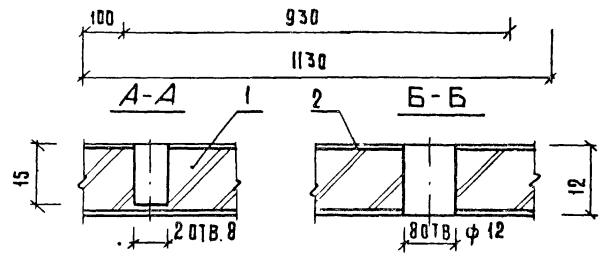

Формат	Зона	Поз.	Обозначение	Наименование	Кол.	Примечание
				Материалы		
Б4		1		Плита древесностружечная		
				ГОСТ 10632-77	0,6	м2
Б4		2		Шпон строганый		
				ГОСТ 2977-82	1,2	м2

Инв.№ подл. | Подпись и дата | Взам. инв.№

Н.контр.	Коростелев	
Рук.гр.	Астапова	
Инженер	Прокопенко	

1.272.5-6-16.01.00.01

Щит горизонтальный

Стадия	Масса	Масштаб
Р		1:10
Лист	Листов 1	

ЦНИИЭП торгово-бытовых зданий и туристических комплексов г. Москва

Формат	Зона	Поз.	Обозначение	Наименование	Кол.	Примечание
				Документация		
А4			1.272.5-6-01.06.00.000СБ	Сборочный чертеж		
				Прочие изделия		
		1		Петля 3.12.А	3	
			Переменные данные	для исполнений		
				1.272.5-6-01.06.00.00		
				Сборочные единицы		
А1		2	1.272.5-6-01.07.0100-02	Каркас	1	
А1		3	1.272.5-6-01.06.01.00	Дверка	1	
				1.272.5-6-01.06.00.00-01		
				Сборочные единицы		
А1		2	1.272.5-6-01.07.01.00-03	Каркас	1	
А1		3	1.272.5-6-01.06.01.00-01	Дверка	1	
				1.272.5-6-01.06.00.00-02		
А1		2	1.272.5-6-01.07.01.00-04	Каркас		
А1		3	1.272.5-6-01.06.01.00-03	Дверка		

Инв.№ подл. | Подпись и дата | Взам.инв.№

Н.контр.	Коростелев	
Рук.гр.	Астапова	
Инженер	Прокопенко	

1.272.5-6-01.06.00.00

Дверной блок шкафа

Стадия	Лист	Листов
Р		1

ЦНИИЭП торгово-бытовых зданий и туристских комплексов г. Москва

Формат А4

Формат	Зона	Поз.	Обозначение	Наименование	Кол.	Примечание
				Документация		
А4			1.272.5-6-01.01.02.00СБ	Сборочный чертеж		
				Детали		
				Щит		
				Плита древесностружечная		
				ГОСТ 10632-77		
Б4		1	1.272.5-6-01.01.02.01	1995×560	1	
			01	1995×300	1	
			02	1995×860	1	
				Материал		
		2		Шпон строганый		
				ГОСТ 2977-82	2.0	1.2 1.6 м²

1.272.5-6-01.01.02.00

Щит боковой

Стадия	Лист	Листов
Р		1

ЦНИИЭП торгово-бытовых зданий и туристских комплексов г. Москва

Н.контр. Коростелев
Рук.гр. Астапова
Инженер Прокопенко

Формат А4

Инв. № подл.	Подпись и дата	Взам. инв. №

			Обозначение	Наименование	Кол. на испол. 1.272.5-6-01.01.04.00 —										Примечание
					—	01	02	03	04	05	06	07			
				Документация											
11			1.272.5-6-01.01.04.00 СБ	Сборочный чертеж	X	X	X	X	X	X	X	X			
				Детали											
				Щит											
				Плита древесностружечная											
				ГОСТ 10632-77											
БЧ	1		1.272.5-6-01.01.04.01	880×555×17	1										
			-01	440×555×17		1									
			-02	260×295×17			1								
			-03	260×555×17				1							
			-04	560×295×17					1						

				1.272.5-6-01.01.04.00	
				Полка	Стадия: Р; Лист: 1; Листов: 2
Н. контр.	Коростелев				ЦНИИЭП торговых, бытовых зданий и туристских комплексов г. Москва
Рук. гр.	Астапова				
ГИП	Прокопенко				

Формат А4

Инв. № подл.	Подпись и дата	Взам. инв. №

			Обозначение	Наименование	Кол. на испол. 1.272.5-6-01.01.04.00 —										Примечание
					—	01	02	03	04	05	06	07			
			-05	1130×555×17						1					
			-06	1130×295×17							1				
			-07	560×555×17								1			
				Материалы											
	2			Облицовка											
				Шпон строганый											
				ГОСТ 2977-82	1.0	0.5	0.2	0.3	0.3	1.0	0.7	0.3			м²

	1.272.5-6-01.01.04.00	Лист 2

Формат А4

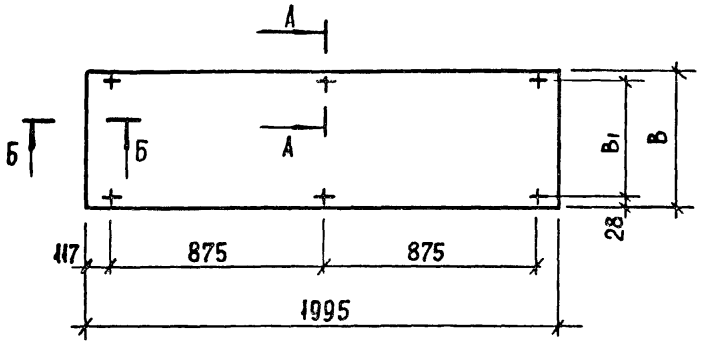

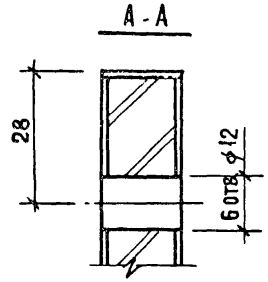

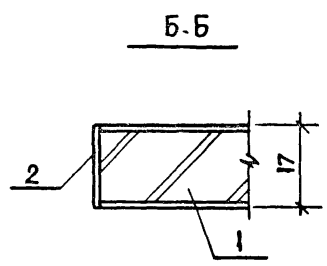

Обозначение	Размеры, мм	
	B	B_1
1.272.5-6-01.01.02.00	560	504
-01	300	244
-02	860	804

		1.272.5-6-01.01.02.00 СБ	
		Щит боковой Сборочный чертеж	Стадия: Р; Масса: ; Масштаб: 1:20
			Лист; Листов 1
Н.контр. Коростелев		ЦНИИЭП г. Москва	Торгово-бытовых зданий и туристских комплексов
Рук.гр. Астапова			
Инженер Прокопенко			

Формат А4

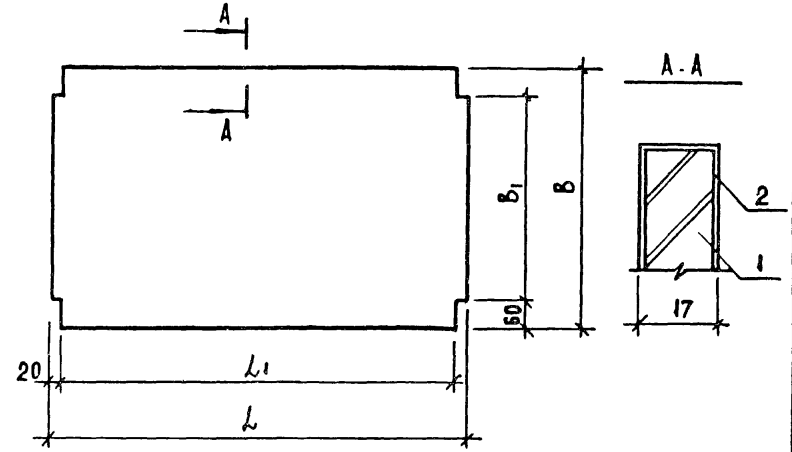

Обозначение	Размеры, мм			
	L	B	L_1	B_1
1.272.5-6-01.01.04.00	880	555	840	435
-01	440	555	400	435
-02	260	295	220	175
-03	260	555	220	435
-04	560	295	320	175
-05	1130	555	1120	435
-06	1130	295	1120	175
-07	560	555	320	435

Инв.№ подл. | Подпись и дата | Взам.инв.№			
		1.272.5-6-01.01.04.00 СБ	
		Полка Сборочный чертеж	Стадия: Р; Масса: ; Масштаб: 1:10
			Лист; Листов 1
Н.контр. Коростелев		ЦНИИЭП г. Москва	Торгово-бытовых зданий и туристских комплексов
Рук.гр. Астапова			
Инженер Прокопенко			

Формат А4

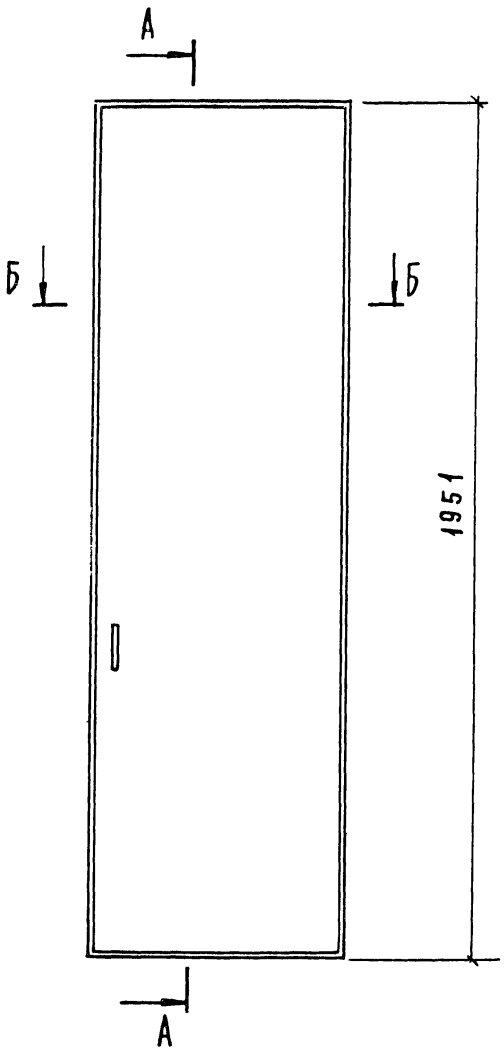

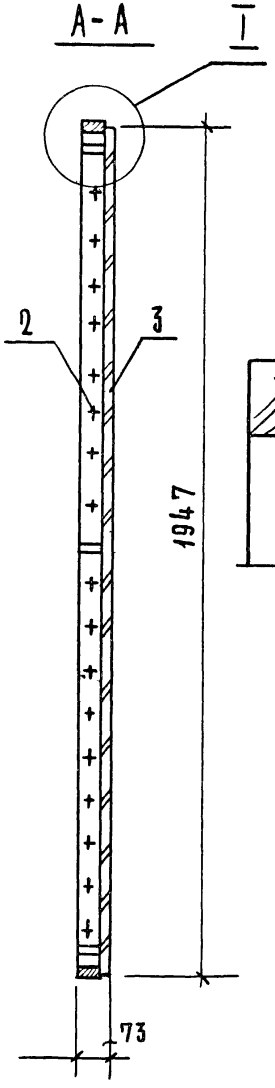

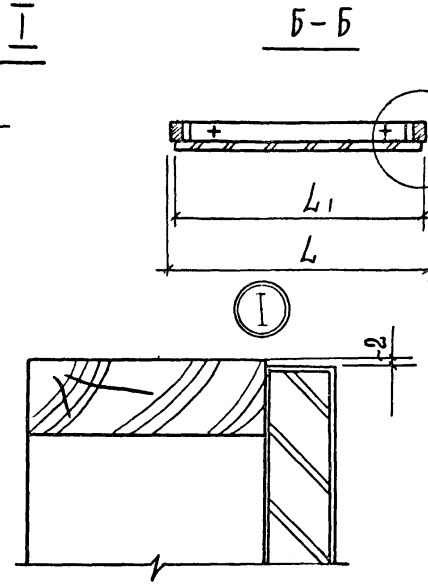

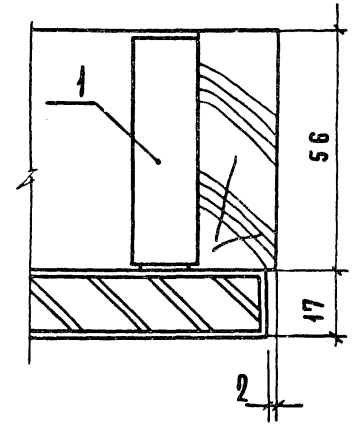

Обозначение	Марка	Размеры, мм	
		L	L1
1.272.5-6-01.06.00.00	Д-01	444	440
-01	Д-02	566	562
-03	Д-03	266	262

Н. контр.	Коростелев	
Рук. грарх.	Астапова	
Инженер	Прокопенко	

1.272.5-6-01.06.00.00 СБ

Дверной блок шкафа
Сборочный чертеж

Стадия	Масса	Масштаб
Р		1:10
Лист	Листов 1	

ЦНИИЭП торгово-бытовых зданий и туристских комплексов г. Москва

Инв. № подл. | Подпись и дата | Взам. инв. №

Формат	Зона	Поз.	Обозначение	Наименование	Кол. на исполн. —	01	02	03	04	05	06	07	08	09	10	11	Примечание
				Документация													
11			1.272.5-6-17.00.01.00 СБ	Сборочный чертеж													
				Детали													
				Плита древесностружечная													
				ГОСТ 10632-77													
Б.4		1	1.272.5-6-17.00.01.01	Щит 444×300	1												
			– 01	444×560		1											
			– 02	444×860			1										
			– 03	566×300				1									
			– 04	566×560					1								
			– 05	566×860						1							
			– 06	866×300							1						
			– 07	866×560								1					
			– 08	866×860									1				
			– 09	1130×300										1			
			– 10	1130×560											1		
			– 11	1130×860												1	
				Пиломатериал хвойных													
				пород ГОСТ 8486-66													
Б.4		2	1.272.5-6-17.00.01.02	Брусок 404×56×19	2	2	2										
			– 01	526×56×19				2	2	2							
			– 02	826×56×19							2	2	2				
			– 03	1090×56×19										2	2	2	
				Материалы													
		3		Пластик бумажнослоистый													
				ГОСТ 9590-76	0.3	0.5	0.7	0.4	0.6	0.9	0.5	0.9	1.3	0.7	1.3	17	$м^2$

1.272.5-6-17.00.01.00

Н. контр.	Коростелев	
Рук. гр.	Астапова	
Инжен.	Прокопенко	

Полка

Стадия	Лист	Листов
Р		1

ЦНИИЭП г. Москва

торгово-бытовых зданий и туристских комплексов

Инв. № подл. | Подп. и дата | Взам. инв. №

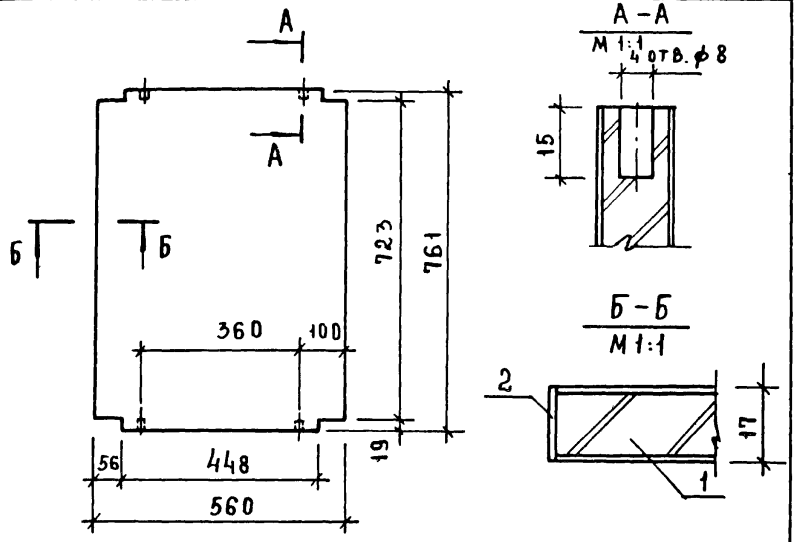

Формат	Зона	Поз.	Обозначение	Наименование	Кол.	Примечание
				Материалы		
БЧ		1		Плита древесностружечная ГОСТ 10632-77	0.43	м²
БЧ		2		Шпон строганый ГОСТ 2977-77	0.86	м²

1.272.5-6-01.01.07.00

Щит

Стадия	Масса	Масштаб
Р		1:10

Лист | Листов 1

Н. контр.	Коростелев	
Рук. гр	Астапова	
Инженер	Прокопенко	

ЦНИИЭП торгово-бытовых зданий и туристских комплексов г. Москва

Формат А4

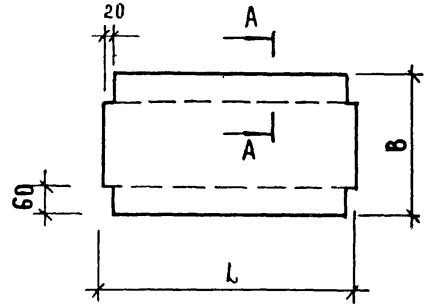

Обозначение	Размеры, мм L	В
1.272.5-6-17.00.01.00	444	300
-01	444	560
-02	444	860
-03	566	300
-04	566	560
-05	566	860
-06	866	300
-07	866	560
-08	866	860
-09	1130	300
-10	1130	560
-11	1130	860

А – А
М 1:1

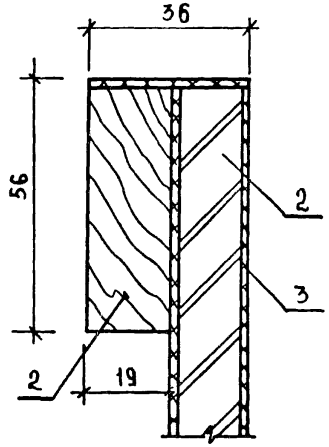

1.272.5-6-17.00.01.00 СБ

Полка
Сборочный чертеж

Стадия	Масса	Масштаб
Р		1:10

Лист | Листов 1

Н. контр.	Коростелев	
Рук. гр.	Астапова	
Инженер	Прокопенко	

ЦНИИЭП торгово-бытовых зданий и туристских комплексов г. Москва

Инв. № подл. | Подпись и дата | Взам. инв. №

Формат	Зона	Поз.	Обозначение	Наименование	Кол. на испол. 1.272.5-6-01.01.08.00 —	01	02	03	04	05					Примечан.
				Документация											
11			1.272.5-6-01.01.08.00СБ	Сборочный чертеж											
				Детали											
				Брусок											
				Пиломатериал хвойных											
				пород. ГОСТ 8486-66											
БЧ		1	1.272.5-6-01.01.08-01	920×105×30	2			2	2						
			-01	560×105×30	2	2									
			-02	1164×105×30		2	2			2					
			-03	300×105×30			2	2							

			01.01.08.00
Н. контр.	Коростелев		Плинтус
Рук. гр.	Астапова		
ГИП	Коростелев		

Стадия	Лист	Листов
Р	1	2

ЦНИИЭП торгово-бытовых зданий и туристских комплексов г. Москва

Формат А4

Инв. № подл. | Подпись и дата | Взам. инв. №

Формат	Зона	Поз.	Обозначение	Наименование	Кол. на испол. 1.272.5-6-01.01.08.00 —	01	02	03	04	05					Примечан.
			-04	860×105×30					2	2					
			-05	500×105×30	1	1									
			-06	240×105×30			1	1							
			-07	800×105×30					1	1					
				Материал											
		2		Пластик бумажнослоистый											
				ГОСТ 9590-76	0,3	0,4	0,30	0,4	0,5	0,5					м²
		3		Фанера клееная											
				ГОСТ 3916-69	0,1	0,1	0,1	0,1	0,1	0,1					м²

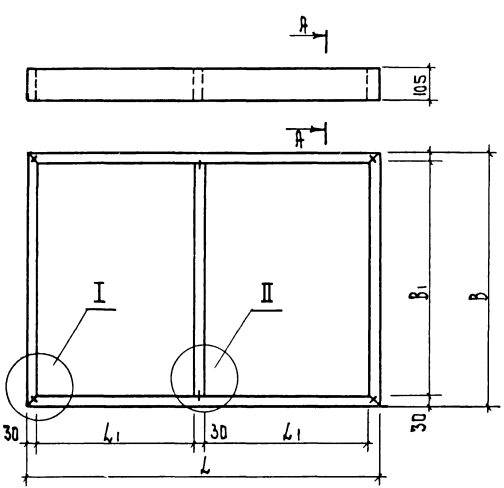

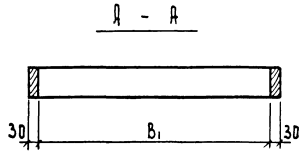

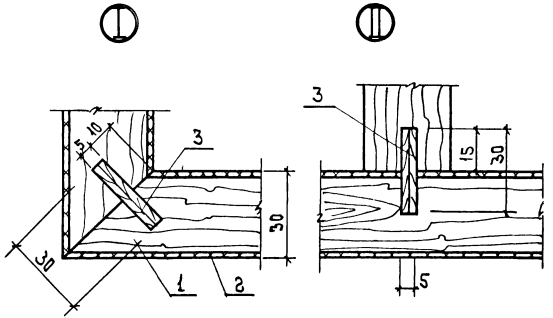

Обозначение	Размеры, мм			
	L	B	L_1	B_1
1.272.5-6-01.01.08.00	920	560	398	500
- 01	1164	560	537	500
- 02	1164	300	537	240
- 03	920	300	398	240
- 04	920	860	398	800
- 05	1164	860	537	800

Н. контр.	Коротелев	
Рук. гр.	Аетапова	
Инженер	Прокопенко	

1.272.5-6-01.01.08.00 СБ

Плинтус
Сборочный чертеж

Стадия	Масса	Масштаб
Р		1:10
Лист	Листов 1	

ЦНИИЭП торгово-бытовых зданий и туристских комплексов
г. Москва

Инв. № подл. | Подп. и дата | Взам. инв. №

Формат	Зона	Поз.	обозначение	наименование	код. на исполн. 1.272.5-6-01.01.09.00 —										примечан.
					—	01	02	03	04	05	06				
				Документация											
11			1.272.5-6-01.01.09.00 СБ	Сборочный чертеж	X	X	X	X	X	X	X				
				Детали											
				Щит											
				Плита древесностружечная											
				ГОСТ 10632-77											
К4		1	1.272.5-6-01.01.09.01	1966 × 440	1										
			—01	1966 × 562		1									
			—02	1966 × 262			1								
			—03	1966 × 580				1							
			—04	1966 × 490					1						

Н. контр.	Коростелев		
Рук. гр.	Астапова		
Инженер	Курочкина		

1.272.5-6-01.01.09.00

Щит задний

Стадия	Лист	Листов
Р	1	2

ЦНИЭП г. Москва — Торгово бытовых зданий и туристских комплексов

Формат А4

Инв. № подл. | Подпись и дата | Взам. инв. №

Формат	Зона	Поз.	обозначение	наименование	код. на исполн. 1.272.5-6-01.01.09.00 —										примечан.
					—	01	02	03	04	05	06				
			—05	1966 × 540						1					
			—06	1966 × 590							1				
				Материалы											
		2		Облицовка											
				Шпон строганый											
				ГОСТ 2977-82	1,8	2,4	1,3	2,4	2,0	2,1	2,4		^{3}		м^2

1.272.5-6-01.01.09.00

Лист 2

Формат А4

19145-01

57

90

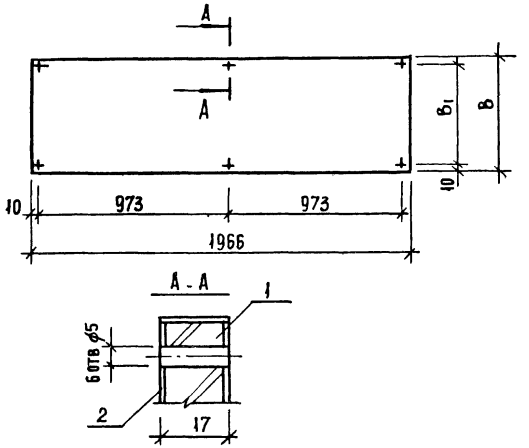

Обозначение	B	B_1
1.272.5-6-01.01.09.00	440	420
-01	562	542
-02	262	242
-03	580	560
-04	490	470
-05	540	520
-06	590	570

Взам. инв. № | Подпись и дата | Инв. № подл.

1.272.5-6-01.01.09.00 СБ

Щит задний
сборочный чертеж

Стадия	Масса	Масштаб
Р		1:20
Лист	Листов 1	

Н. контр. Коростелев
Рук. гарх. Астапова
Инженер Прокопенко

ЦНИИЭП торгово-бытовых зданий и туристских комплексов г. Москва

Формат А4

Формат	Зона	Поз.	Обозначение	Наименование		Примечание
				Документация		
12			1.272.5-6-00.00.00.00ТО	Техническое описание		
12			1.272.5-6-01.07.00.00 СБ	Сборочный чертеж		
				Прочие изделия		
		1		Петля 3.12.А	6	
			Переменные данные	Для исполнений		
				1.272.5-6-01.07.00.00		
				Сборочные единицы		
11		2	1.272.5-6-01.07.01.00	Каркас	1	
11		3	1.272.5-6-01.06.01.00	Дверка	2	
				1.272.5-6-01.07.00.00-01		
				Сборочные единицы		
11		2	1.272.5-6-01.07.01.00-01	Каркас	1	
11		3	1.272.5-6-01.06.01.00-03	Дверка	2	

Взам. инв. № | Подпись и дата | Инв. № подл.

1.272.5-6-01.07.00.00

Дверной блок
шкафа

Стадия	Лист	Листов
Р		1

Н. контр. Коростелев
Рук. гр. Астапова
Инженер Прокопенко

ЦНИИЭП торгово-бытовых зданий и туристских комплексов г. Москва

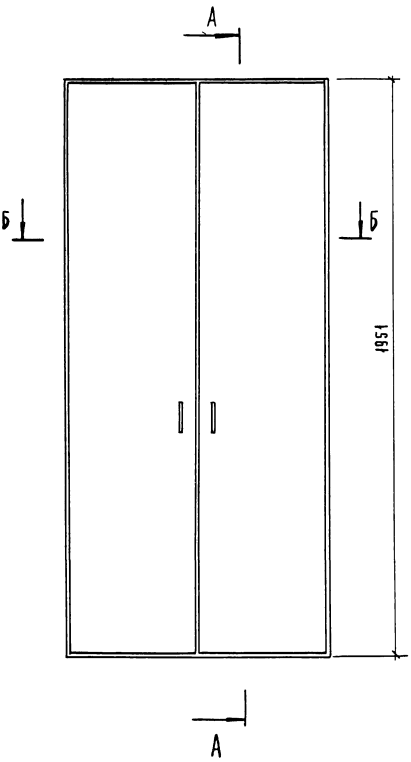

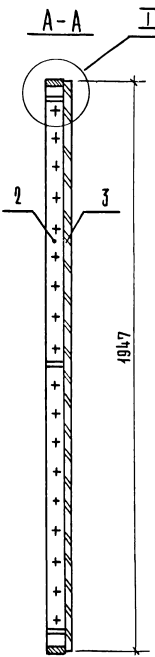

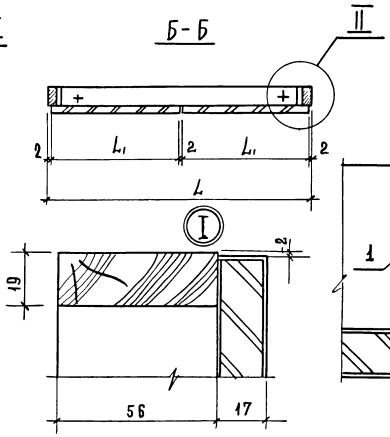

Обозначение	Марка	Размеры, мм	
		L	L1
1.272.5-6-01.07.00.00	Д-10	886	440
-01	Д-11	1130	580

Н.контр.	Коростелев	
Рук.прдх.	Астапова	
Инженер	Прокопенко	

1.272.5-6-01.07.00.00 СБ

Дверной блок шкафа

Сборочный чертеж

Стадия	Масса	Масштаб
Р		1:10
Лист	Листов 1	

ЦНИИЭП торгово-бытовых зданий и культурных комплексов г.Москва

Формат	Зона	Поз.	Обозначение	Наименование	Кол.	Примечание
				Документация		
12			1.272.5-6-01.01.10.00СБ	Сборочный чертеж		
				Детали		
				Пиломатериал хвойных		
				пород ГОСТ 8486-60		
БЧ		1	1.272.5-6-01.01.10.01	Брусок 550×75×12	2	
БЧ		2	1.272.5-6-01.01.10.02	390×75×12	1	
БЧ		3	1.272.5-6-01.01.10.03	390×58×12	1	
БЧ		4	1.272.5-6-01.01.10.04	Дно		
				Фанера клееная		
				ГОСТ 3916-69		
				545×380×5	1	
БЧ		5	1.272.5-6-01.01.10.05	Стенка		
				Плита древесностружк.		
				ГОСТ 10632-77		
				440×100×17	1	
				Стандартные изделия		
		6		Шуруп А3.5×20		
				ГОСТ 1145-80*	9	
				Прочие изделия		
		7		Ручка 1.1.А	1	
				Материалы		
		8		Шпон строганый		
				ГОСТ 2977-82	0,5	м²

Инв.№ подл. | Подпись и дата | Взам.инв.№

1.272.5-6-01.01.10.00

Ящик

		Стадия	Лист	Листов
		Р		1
Н.контр.	Коростелев	ЦНИИЭП г. Москва		Торгово-бытовых зданий и туристских комплексов
Рук.гр.	Астапова			
Инженер	Проконенко			

Формат	Зона	Поз.	Обозначение	Наименование	Кол.	Примечание
				Документация		
12			1.272.5-6-01.01.11.00СБ	Сборочный чертеж		
				Детали		
				Пиломатериал хвойных		
				пород ГОСТ 8486-60		
БЧ		1	1.272.5-6-01.01.11.01	Брусок 550×188×12	2	
БЧ		2	1.272.5-6-01.01.11.02	390×188×12	1	
БЧ		3	1.272.5-6-01.01.11.03	390×171×12	1	
БЧ		4	1.272.5-6-01.01.11.04	Дно		
				Фанера клееная		
				ГОСТ 3916-69		
				545×380×5	1	
БЧ		5	1.272.5-6-01.01.11.05	Стенка		
				Плита древесностружк.		
				ГОСТ 10632-77		
				440×224×17	1	
				Стандартные изделия		
		6		Шуруп А3.5×20		
				ГОСТ 1145-80*		
				Прочие изделия		
		7		Ручка 1.1.А	1	
				Материалы		
		8		Шпон строганый		
				ГОСТ 2977-82	0,5	м²

Инв.№ подл. | Подпись и дата | Взам.инв.№

1.272.5-6-01.01.11.00

Ящик

		Стадия	Лист	Листов
		Р		1
Н.контр.	Коростелев	ЦНИИЭП г. Москва		Торгово-бытовых зданий и туристских комплексов
Рук.гр.	Астапова			
Инженер	Проконенко			

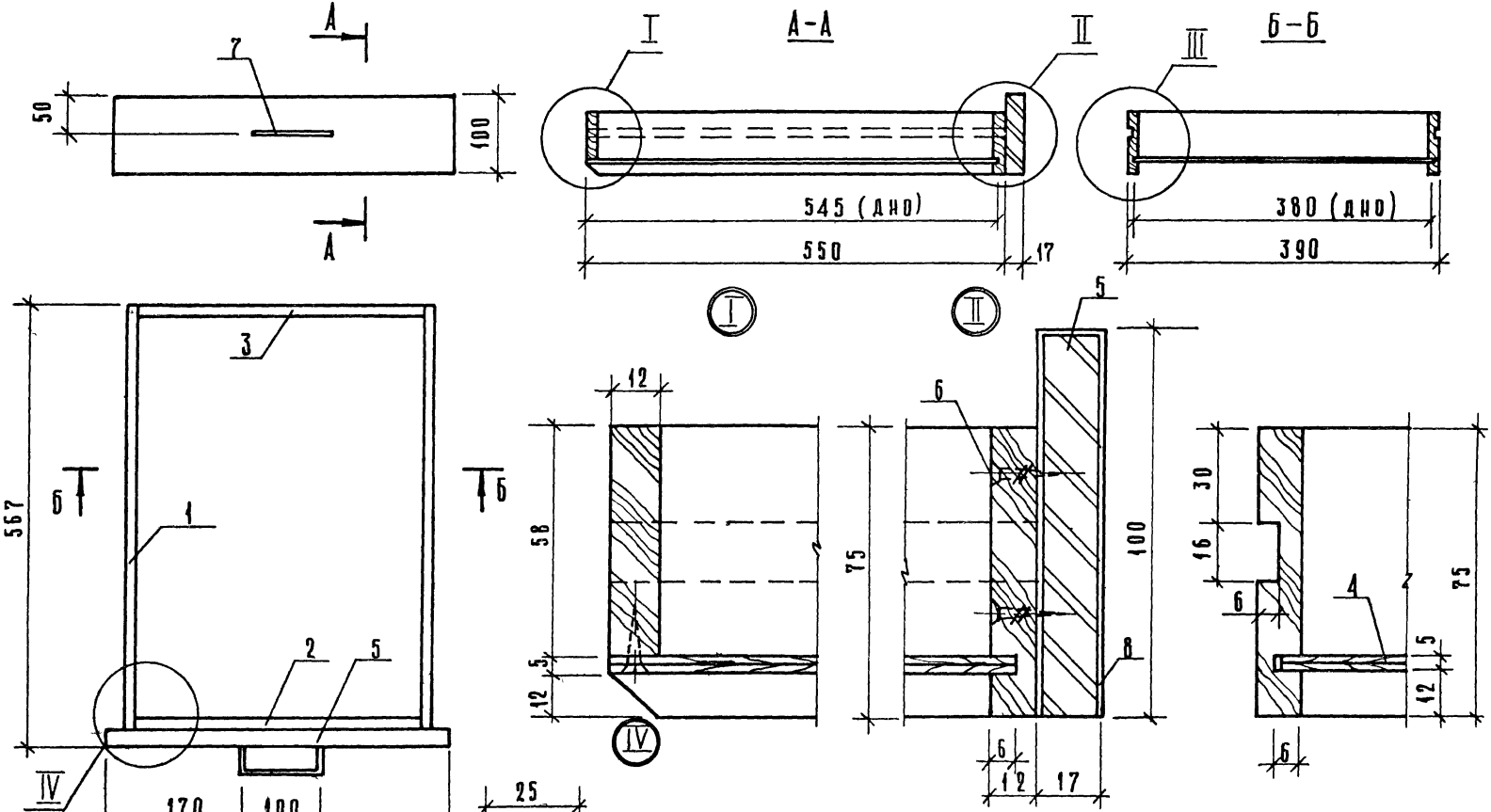

		1.272.5-6-01.01.10.00 СБ	
	Ящик Сборочный чертеж.	Стадия: Р	Масса:	Масштаб: 1:5
		Лист	Листов 1
Н. контр. Коростелев Рук. гр. арх. Астапова Инженер Прокопенко		ЦНИИЭП г. Москва	торгово-бытовых зданий и туристских комплексов

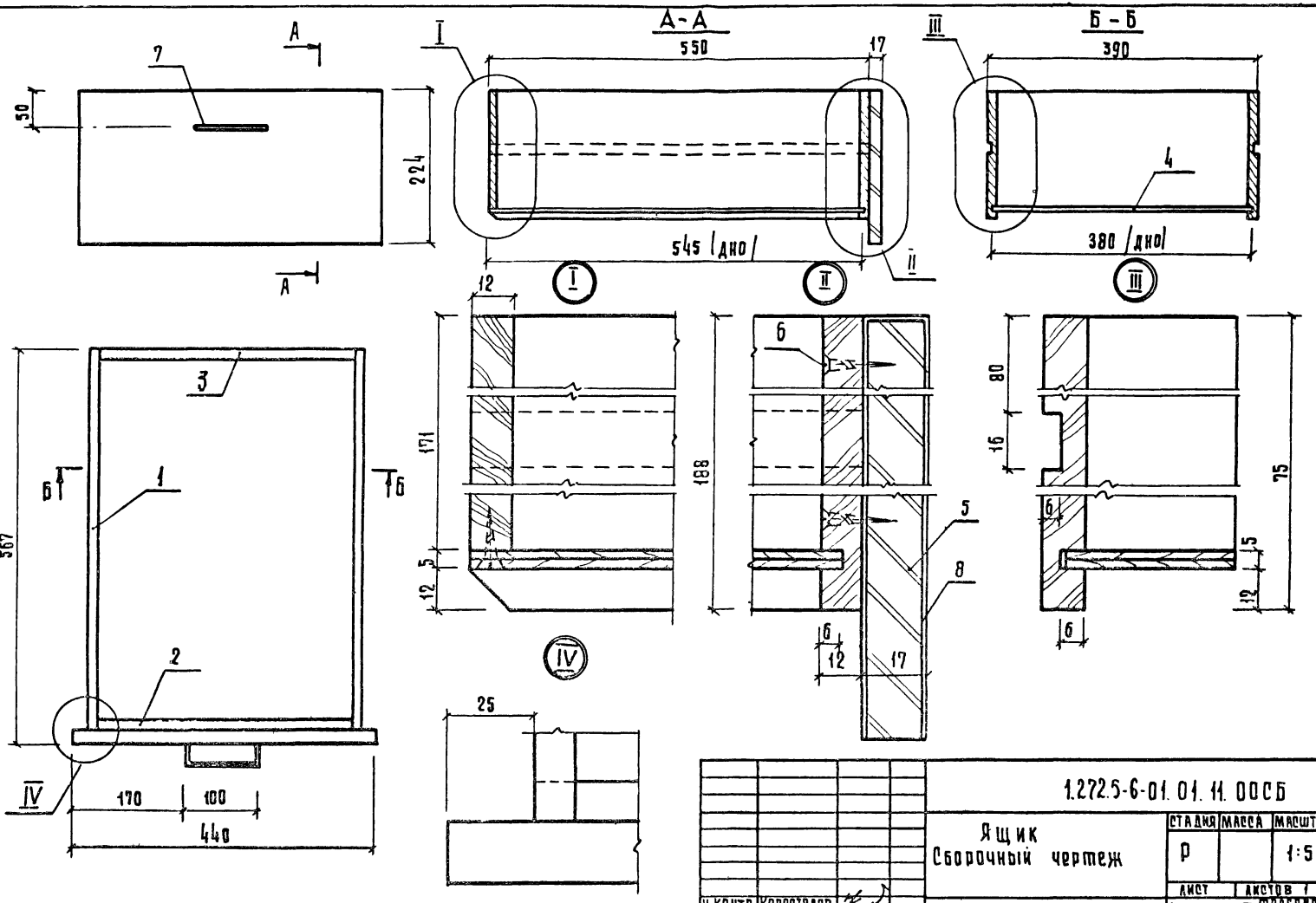

Н. контр.	Коростелев		
Рук. гр.	Астапова		
Инж.	Прокопенко		

1.272.5-6-01.01.11.ООСБ

Ящик
Сборочный чертеж

Стадия	Масса	Масштаб
Р		1:5
Лист	Листов 1	

ЦНИИЭП торгово-бытовых зданий и туристских комплексов г. Москва

Инв. № подл. | Подпись и дата | Взам. инв. №

Формат А3

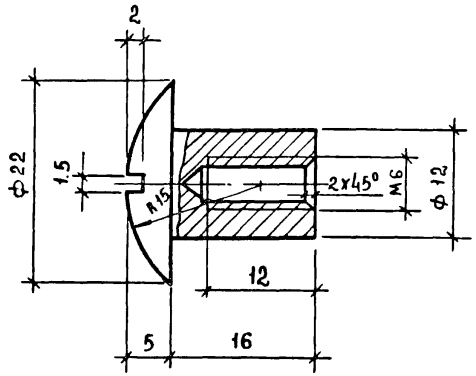

1.272.5-6-00.00.00.01

Гайка	Стадия	Масса	Масштаб
	Р	0.027	2:1
	Лист	Листов 1	

Круг 22 ГОСТ 2590-71 / Ст.3кп ГОСТ 535-79

ЦНИИЭП торгово-бытовых зданий и туристских комплексов г. Москва

Н.контр	Коростелев	
Рук.гр.	Астапова	
Инж.	Прокопенко	

Формат А4

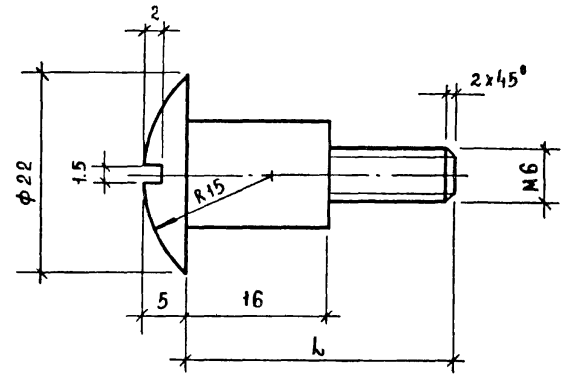

Обозначение	Размеры, мм L	Масса, кг
1.272.5-6-00.00.00.02	29	0.032
-01	46	0.035

1.272.5-6-00.00.00.02

Винт	Стадия	Масса	Масштаб
	Р		2:1
	Лист	Листов 1	

Круг 22 ГОСТ 2590-71 / Ст.3кп ГОСТ 535-79

ЦНИИЭП торгово-бытовых зданий и туристских комплексов г. Москва

Н.контр	Коростелев	
Рук.гр	Астапова	
Инж	Прокопенко	

Инв.№подл. | Подпись и дата | Взам.инв.№

Инв. № подл. | Подпись и дата | Взам. инв. №

Формат	Зона	Поз.	Обозначение	Наименование	Кол. на испол. 1.272.5-6-01.02.00.00– —	01	02	03	04	05					Примечание
				Документация											
А2			1.272.5-6-01.02.00.00 СБ	Сборочный чертеж											
				Сборочные единицы											
А1		1	1.272.5-6-01.02.01.00	Каркас	2		2		2						
			–01			2		2		2					
А1		2	1.272.5-6-01.02.03.00	Щит боковой	2			2							
			–01			2	2		2	2					
А1		3	1.272.5-6-01.02.02.00	Дверка	2			2							
			–01			2	2		2	2					
А1		4	1.272.5-6-01.01.03.00	Щит верхний	1			1							
			–06			1			1						
			–07				1			1					

Н. контр.	Коростелев		1.272.5-6-01.02.00.00
Рук. гр.	Астапова		Антресольная секция
Инженер	Проколенко		

Стадия	Лист	Листов
Р	1	3

ЦНИИЭП г. Москва — Торгово-бытовых зданий и туристских комплексов

Формат А4

Инв. № подл. | Подпись и дата | Взам. инв. №

Формат	Зона	Поз.	Обозначение	Наименование	Кол. на испол. 1.272.5-6-01.02.00.00– —	01	02	03	04	05					Примечание
А1		5	1.272.5-6-01.01.04.00	Полка	1			1							
			–05			1			1						
			–06				1			1					
А1		6	1.272.5-6-01.02.04.00	Щит задний				2							
			–01						2	2					
				Детали											
А1		7	1.272.5-6-01.00.00.01	Винт	12	12	12	12	12	12					
А1		8	1.272.5-6-01.00.00.02	Гайка	12	12	12	12	12	12					
БЧ		9	1.272.5-6-01.00.00.03	Брусок											
				Пиломатериалы хвойных											
				пород ГОСТ 8486-66											
				30×30	2,2	2,4	1,8	2,2	2,4	1,8					м
БЧ		10	1.272.5-6-01.00.00.04	Щит											
				Плита древесностружечная											
				ГОСТ 10632-77											
				113×17	2,2	2,4	1,8	2,2	2,4	1,8					м

	1.272.5-6-01.02.00.00	Лист 2

Формат А4

Формат	Зона	Поз.	Обозначение	Наименование	Кол. на испол. 1.272.5-6-01.03.00.00-										Примечание
					-	01	02	03	04	05	06	07	08	09	
А4		10	1.272.5-6-01.00.00.04	Щит											
				Плита древесностружечная											
				ГОСТ 10632-77											
				13×17	1.6	1.8	1.3	1.4	1.0	1.6	1.8	1.3	1.4	1.0	м
				Стандартные изделия											
		11		Шуруп А 3.5×35											
				ГОСТ 1145-70*	10	10	10	10	10	10	10	10	10	10	
		12		Шуруп А 4,5×40											
				ГОСТ 1146-80*	12	12	12	12	12	12	12	12	12	12	
				Прочие изделия											
		13		Полкодержатель 3б	4	4	4	4	4	4	4	4	4	4	
		14		Шайба 1.А	4	4	4	4	4	4	4	4	4	4	
				Материал											
		15		Шпон строганый											
				ГОСТ 2977-82	0.3	0.3	0.2	0.3	0.3	0.2	0.3	0.3	0.2	0.3	$м^2$

1.272.5-6-01.03.00.00 Лист 3

Формат А4

Инв.№ подл. | Подпись и дата | Взам. инв.№

Формат	Зона	Поз.	Обозначение	Наименование	Кол. на испол. 1.272.5-6-01.02.00.00-										Примечание
					-	01	02	03	04	05					
				Стандартные изделия											
		11		Шуруп А 3.5×35											
				ГОСТ 1145-70*	18	18	18	18	18	18					
		12		Шуруп А 4,5×40											
				ГОСТ 1146-80*	16	16	16	16	16	16					
				Прочие изделия											
		13		Полкодержатель 3б	4	4	4	4	4	4					
		14		Шайба 1.А	8	8	8	8	8	8					
				Материалы											
		15		Шпон строганый											
				ГОСТ 2977-82	06	06	05	06	06	05					$м^2$

Копировал

01.02.00.00 Лист 3

Формат А4

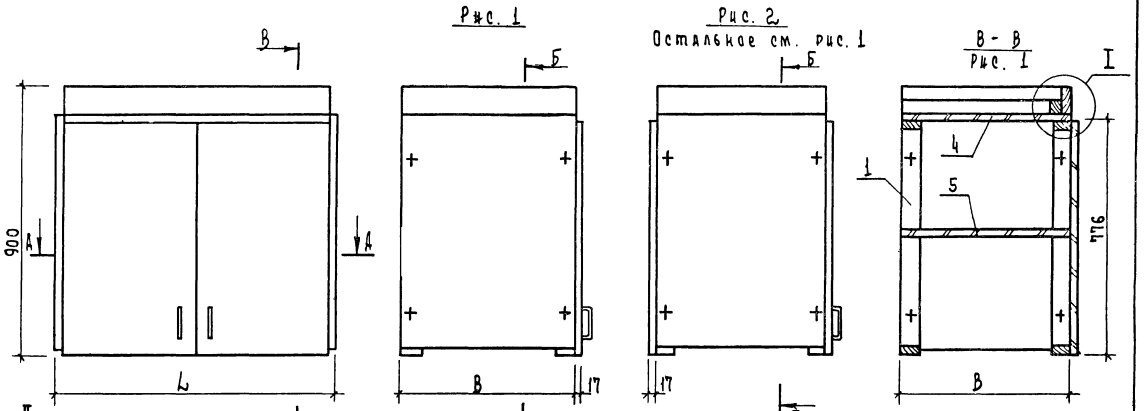
Рис. 1
Рис. 2
Остальное см. рис. 1
В - В
Рис. 1

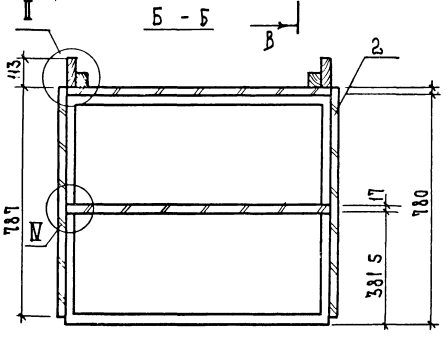
Б - Б

Обозначение	Марка	Рис.	Размеры, мм		
			L	B	L_1
1.272.5-6-01.02.00.00	А-1	1	920	560	440
-01	А-2	1	1164	560	562
-02	А-3	1	1164	300	562
-03	А-4	2	920	560	440
-04	А-5	2	1164	560	562
-05	А-6	2	1164	300	562

Рук. маст.	Биксон	
Гл. инж. м	Самовер	
Н. контр.	Коростелев	
Рук. гр.	Астапова	
Инжен.	Прокопенко	

1.272.5-6-01. 02. 00. 00 СБ

Антресольная секция

Сборочный чертеж

Стадия	Масса	Масшт.
Р		1:10

Лист 1 | Листов 2

ЦНИИЭП торгово бытовых зданий и туристских комплексов г. Москва-А

Формат А3

Инв. № подл. | Подп. и дата | Взам. инв. N

В - В
рис. 2

остальное см. рис. 1

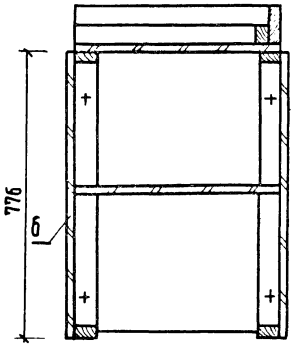

А - А
рис. 1

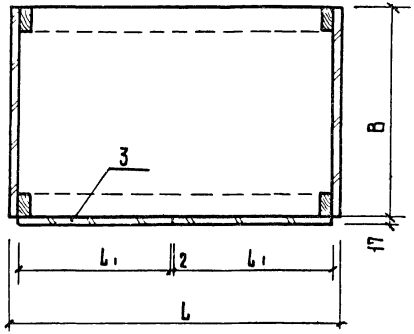

А - А
рис. 2

остальное см. рис. 1

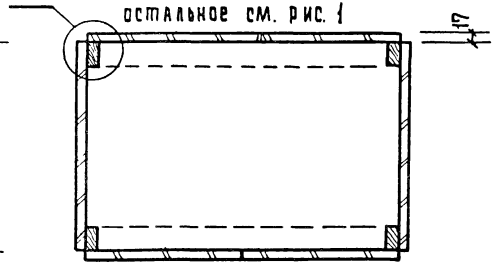

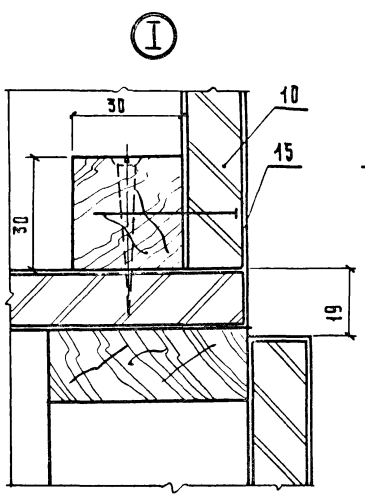

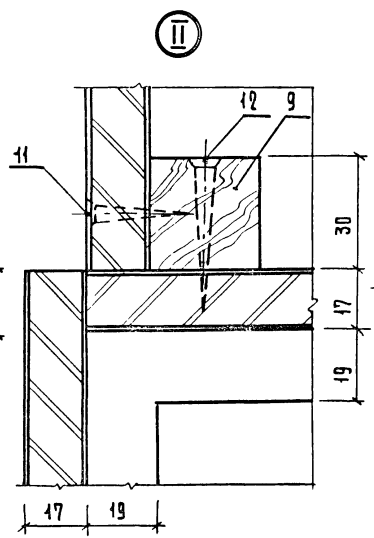

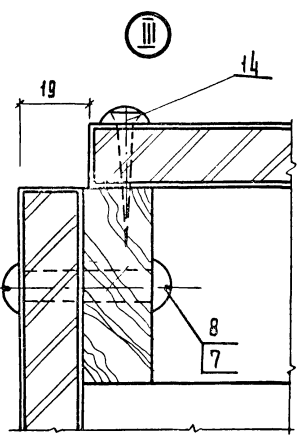

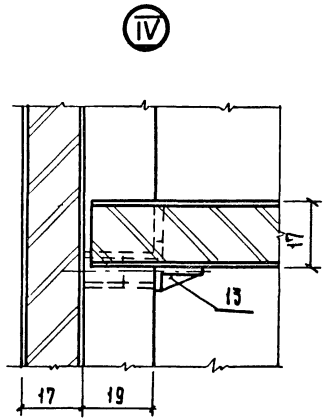

1.272.5-6-01.02.00.00	Лист 2

19145-01 67 Формат А3

Инв.№ подл.	Подпись и дата	Взам. инв.№

Формат	Зона	Поз.	Обозначение	Наименование	Кол. на испол. 1.272.5-6-01.02.04.00-										Примечан.
						01	02	03	04	05	06	07	08		
				Документация											
И			1.272.5-6-01.02.04.00 СБ	Сборочный чертеж											
				Детали											
				Щит											
				Плита древесностружечная											
				ГОСТ 10632-77											
Б.ч		1	1.272.5-6-01.02.04.01	776 × 440 × 17	1										
			-01	776 × 580 × 17		1									
			-02	776 × 562 × 17			1								
			-03	776 × 262 × 17				1							

			1.272.5-6-01.02.04.00
Н.контр.	Коростелев		Щит задний
Рук.гр.	Астапова		
Инжен.	Прокопенко		

Стадия	Лист	Листов
Р	1	2

ЦНИИЭП торгово-бытовых зданий и туристских комплексов г. Москва

Формат А4

Инв.№ подл.	Подпись и дата	Взам. инв.№

Формат	Зона	Поз.	Обозначение	Наименование	Кол. на испол. 1.272.5-6-01.02.04.00										Примечан.
					-	01	02	03	04	05	06	07	08		
			-04	776 × 522 × 17					1						
			-05	776 × 622 × 17						1					
			-06	476 × 772 × 17							1				
			-07	476 × 622 × 17								1			
			-08	476 × 522 × 17									1		
				Материалы											
		2		Шпон строганый											
				ГОСТ 2977-82	07	10	10	05	10	10	08	05	05		м²

1.272.5-6-01.02.04.00		Лист 2

Формат А4

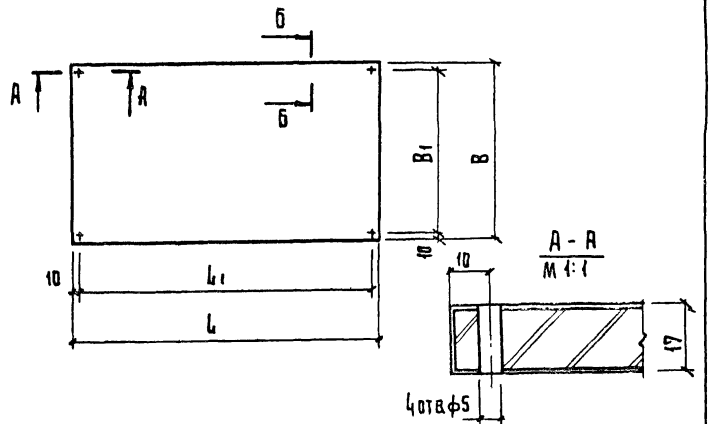

Обозначение	Размеры, мм			
	L	B	L1	B1
1.272.5-6-01.02.04.00	776	440	756	420
-01	776	580	756	560
-02	776	562	756	542
-03	776	262	756	242
-04	776	522	756	502
-05	776	622	756	602
-06	476	772	456	752
-07	476	622	456	602
-08	476	522	456	502

Б - Б
М 1:1

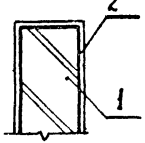

1.272.5-6-01.02.04.00 СБ

Щит задний
Сборочный чертеж

Стадия	Масса	Масштаб
Р		
Лист	Листов 1	

Н.контр.	Коростелев	
Рук.гр.	Астапова	
Инж.	Прокопенко	

ЦНИИЭП типовых зданий и туристских комплексов г. Москва

Формат А4

Инв.№ подл. | Подпись и дата | Взам. инв.№

Формат	Зона	Поз.	Обозначение	Наименование	Кол. на изд.							Примечание
					01	02	03	04	05	06		
				Документация								
А2			1.272.5-6-01.02.01.00 СБ	Сборочный чертеж								
				Детали								
				Плавкий материал хвойных пород ГОСТ 8486-66								
А4		1	1.272.5-6-01.02.01.01	Брусок 780×56×19	2	2	2	2		2	2	
			-01	967×56×19						2	2	
А4		2	1.272.5-6-01.02.01.02	886×56×19	2							
			-01	1130×56×19		2						
			-02	444×56×19			2					
			-03	558×55×19				2		2		
			-04	266×55×19					2		2	

1.272.5-6-01.02.01.00

Каркас

Стадия	Листов	
Р	1	

Н.контр.	Коростелев	
Рук.гр.	Астапова	
Инж.	Прокопенко	

ЦНИИЭП типовых зданий и туристских комплексов г. Москва

Формат А4

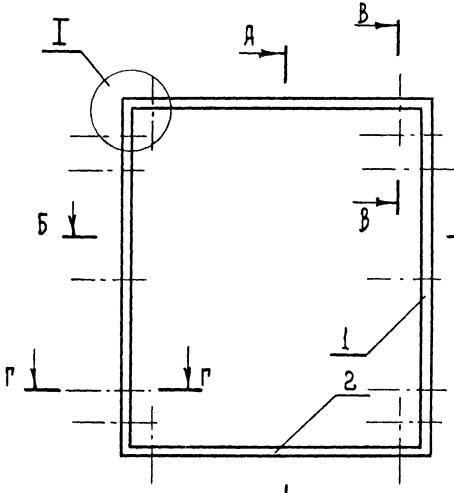

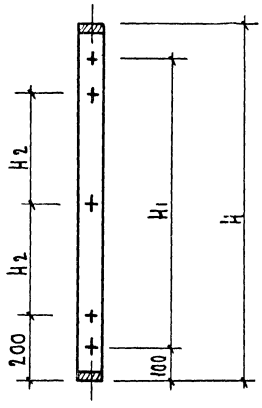

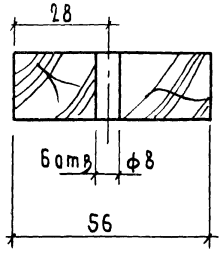

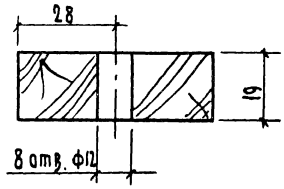

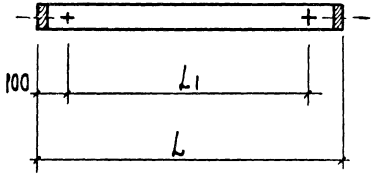

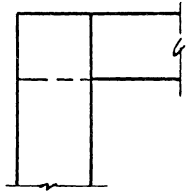

Обозначение	Размеры, мм				
	L	H	L1	H1	H2
1.272.5-6-01.02.01.00	886	780	686	580	190
-01	1130	780	930	580	190
-02	444	780	244	580	190
-03	566	780	366	580	190
-04	266	780	66	580	190
-05	566	967	366	667	283
-06	266	967	66	667	283

Рук. маст	Биксон		
Гл. инж. м	Самовер		
Н. контр.	Коростелев		
Рук. гр. арх	Астапова		
Инж.	Прокопенко		

1.272.5-6-01.02.01.00 СБ

Каркас
Сборочный чертеж

Стадия	Масса	Масшт
Р		

Лист | Листов 1

ЦНИИЭП г. Москва
торгово-бытовых зданий и туристских комплексов

Инв. № подл. | Подп. и дата | Взам. инв. №

19145-01 70 Формат А4

Инв. № подл.	Подпись и дата	Взам. инв. №

Формат	Зона	Поз.	Обозначение	Наименование	Кол. на испол. 1.272.5-6-01.02.02.00 –	01	02	03	04	05	06	07	08	09	Примечание
				Документация											
А4			1.272.5-6-01.02.02.00 СБ	Сборочный чертеж	×	×	×	×	×	×	×	×	×	×	
				Детали											
				Плита древесностружечная ГОСТ 10632-77											
Б4		1	1.272.5-6-01.02.02.01	Щит 440×776×17	1										
			-01	562×776×17		1									
			-02	262×776×17			1								
			-03	580×776×17				1							
			-04	522×776×17					1						

			1.272.5-6-01.02.02.00
Н. контр.	Коростелев		Дверка
Рук. гр.	Астапова		
Инж.	Прокопенко		

Стадия	Лист	Листов
Р	1	2

ЦНИИЭП торгово-бытовых зданий и туристских комплексов г. Москва

Формат А4

Инв. № подл. А	Подпись и дата	Взам. инв. №

Формат	Зона	Поз.	Обозначение	Наименование	Кол. на испол. 1.272.5-6-01.02.02.00- –	01	02	03	04	05	06	07	08	09	Примечание
			-05	622×776×17						1					
			-06	772×476×17							1				
			-07	622×476×17								1			
			-08	522×476×17									1		
			-09	262×963×17										1	
				Материалы											
		2		Шпон строганый ГОСТ 2977-82	0,7	0,9	0,3	0,9	0,9	1,0	0,6	0,5	0,5	0,5	м²

19145-01

1.272.5-6-01.02.02.00	Лист 2

Формат А4

Формат	Зона	Поз.	Обозначение	Наименование	Кол.	Примечание
				Документация		
11			1.272.5-6-01.06.01.00 СБ	Сборочный чертеж		
				Прочие изделия		
		1		Ручка 1.1.А	1	
			Переменные данные для исполнений			
				1.272.5-6-01.06.01.00		
				Детали		
Б4		2	1.272.5-6-01.06.01.01	Щит		
				Плита древесностружечная		
				ГОСТ 10632-77		
				1947 × 440 × 17	1	
				Материалы		
		3		Шпон строганый		
				ГОСТ 2977-87	2.0	м²
				1.272.5-6-01.06.01.00-01		
				Детали		
Б4		2	1.272.5-6-01.06.01.01-01	Щит		
				Плита древесностружечная		
				ГОСТ 10632-77		
				1947 × 562 × 17	1	
				Материалы		
		3		Шпон строганый		
				ГОСТ 2977-87	2.2	м²

Взам. инв. №

Подп. и дата

Инв. № подл.

1.272.5-6-01.06.01.00

Н. контр.	Коростелев	
Рук. гр.	Истапова	
Инж.	Прокопенко	

Дверка

Стадия	Лист	Листов
Р	1	2

ЦНИИЭП г. Москва торгово-бытовых зданий и туристских комплексов

Формат А4

Формат	Зона	Поз.	Обозначение	Наименование	Кол.	Примечание
				1.272.5-6-01.06.01.00-02		
				Детали		
Б4		2	1.272.5-6-01.06.01.01-02	Щит		
				Плита древесностружечная		
				ГОСТ 10632-77		
				1947 × 262 × 17	1	
				Материалы		
		3		Шпон строганый		
				ГОСТ 2977-87	1.2	м²
				01.06.01.00-03		
				Детали		
Б4		2	1.272.5-6-01.06.01.01-03	Щит		
				Плита древесностружечная		
				ГОСТ 10632-77		
				1947 × 580 × 17	1	
				Материалы		
		3		Шпон строганый		
				ГОСТ 2977-87	2.4	м²

Взам. инв. №

Подп. и дата

Инв. № подл.

1.272.5-6-01.06.01.00

Лист 2

19145-01 72 Формат А4

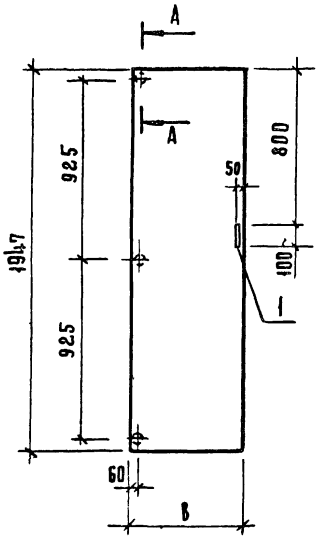

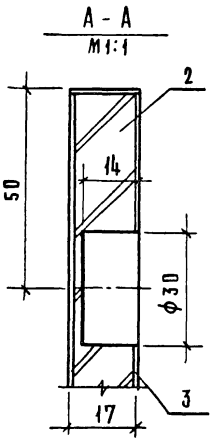

Обозначение	Размер, мм
	В
1.272.5-6-01.06.01.00	440
-01	562
-02	262
-03	580

		1.272.5-6-01.06.01.00 СБ	
Дверка		Стадия	Масса	Масштаб
Сборочный чертеж		Р		1:20
		Лист	Листов 1
Н. контр.	Коростелев	ЦНИИЭП торговых зданий и туристских комплексов г. Москва	
Рук. гр.	Астапова		
Инженер	Прокопенко		

Инв. № подл. | Подпись и дата | Взам. инв. №

Формат А4

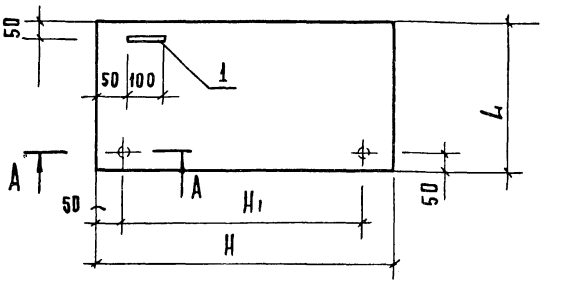

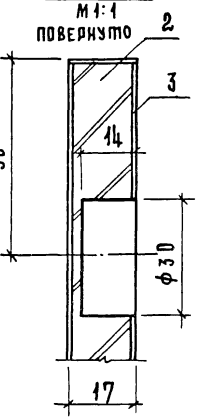

Обозначение	Размеры, мм		
	L	H	H1
1.272.5-6-01.02.02.00	440	776	676
-01	562	776	676
-02	262	776	676
-03	580	776	676
-04	522	776	676
-05	622	776	676
-06	772	476	376
-07	622	476	376
-08	522	476	376
-09	262	963	863

		1.272.5-6-01.02.02.00 СБ	
Дверка		Стадия	Масса	Масштаб
Сборочный чертеж		Р		1:20
		Лист	Листов 1
Н. контр.	Коростелев	ЦНИИЭП торговых зданий и туристских комплексов г. Москва	
Рук. гр.	Астапова		
Ин. ж.	Прокопенко		

Инв. № подл. | Подпись и дата | Взам. инв. №

Формат	Зона	Поз.	Обозначение	Наименование	Кол.	Примечание
				Документация		
12			1.272.5-6-00.00.00.00ТО	Техническое описание		
12			1.272.5-6-02.01.00.00 СБ	Сборочный чертеж		
				Сборочные единицы		
11		1	1.272.5-6-01.01.01.00-01	Каркас	2	
11		2	1.272.5-6-01.01.02.00	Щит боковой	2	
11		3	1.272.5-6-01.01.03.00-01	Щит верхний	1	
11		4	1.272.5-6-01.01.04.00-01	Полка	3	
11		5	1.272.5-6-01.01.12.00	Щит	1	
11		6	1.272.5-6-01.01.13.00	Щит	1	
11		7	1.272.5-6-01.01.14.00	Плинтус	1	
11		8	1.272.5-6-01.01.10.00	Ящик	1	
11		9	1.272.5-6-01.01.11.00	Ящик	3	
				Детали		
				Пиломатериал хвойных пород ГОСТ 8486-86		
Б.Ч		10	1.272.5-6-01.00.00.03	Брусок 550×30×15	8	
11		11	1.272.5-6-01.00.00.01	Гайка	24	
11		12	1.272.5-6-01.00.00.02	Винт	24	

Инв.№ подл. | Подпись и дата | Взам. инв.№

Н.контр.	Коростелев	
Рук.гр.	Астапова	
Инж.	Прокопенко	

1.272.5-6-02.01.00.00

Шкафное отделение для рабочих материалов, инструментов

Стадия	Лист	Листов
Р	1	2

ЦНИИЭП торгово-бытовых зданий и туристских комплексов г. Москва

Формат А4

Формат	Зона	Поз.	Обозначение	Наименование	Кол.	Примечание
				Стандартные изделия		
		13		Шуруп А 3.5×30 ГОСТ 1145-70*	12	
		14		Шуруп А 4.5×45 ГОСТ 1145-80*	16	
				Прочие изделия		
		15		Полкодержатель 5.4.2	12	
		16		Втулка 5.4.1	36	
			Переменные данные	Для исполнений		
				1.272.5-6-02.01.00.00-01		
				Сборочные единицы		
11		17	1.272.5-6-01.01.09.00	Щит задний	1	
				Стандартные изделия		
		18		Шуруп А 3.5×30 ГОСТ 1146-80*	6	
				Прочие изделия		
		19		Шайба 4.0	6	

Инв.№ подл. | Подпись и дата | Взам. инв.№

1.272.5-6-02.01.00.00

Лист 2

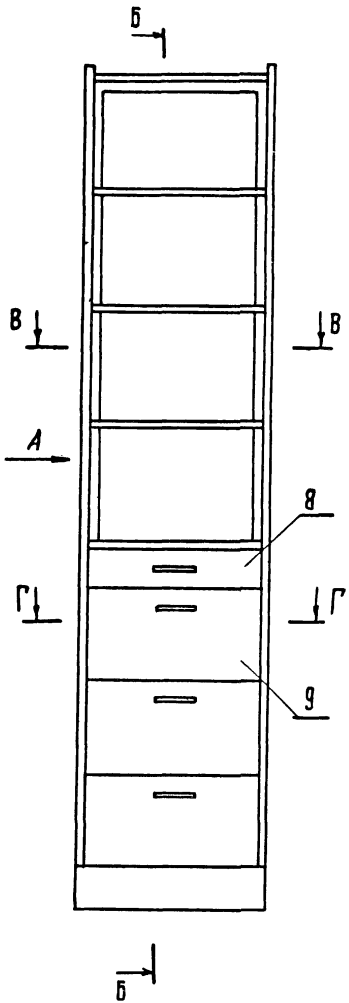

Вид А
рис. 1

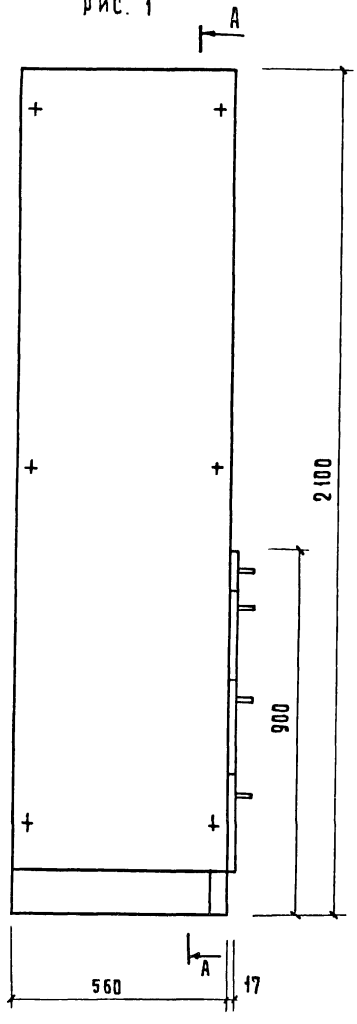

В – В
рис. 1

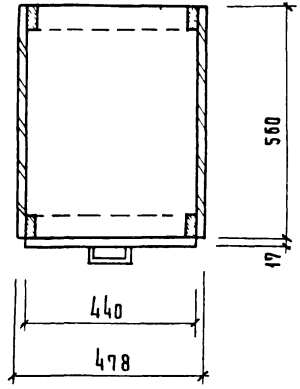

В – В
рис. 2
остальное см. рис. 1

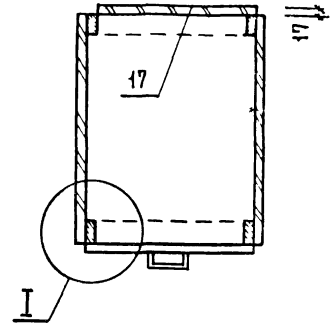

Обозначение	Марка	Рис	Расход материала			Масса, кг.
			Ас, м²	Облицовка, м²	Древесина хвойная, м³	
1.272.5-6-02.01.00.00	Ш-03	1	3.43	6.86	0.01	42.6
-01	Ш-04	2	4.38	8.76	0.01	52.8

Рук. маст.	Бикбов		
Гл. инж. м.	Самовер		
Н. контр.	Коростелев		
Рук. гр.	Астапова		
ИНЖ	Прокопенко		

1.272.5-6-02.01.00.00 СБ

Шкафное отделение для рабочих материалов, инструментов
Сборочный чертеж

Стадия	Масса	Масштаб
Р	См. табл.	1:10
Лист 1	Листов 3	

ЦНИИЭП торгово-бытовых зданий и туристских комплексов
г. Москва

Вид А
рис. 2
остальное см. рис. 1

Вид К

Б - Б
рис. 2

А - А
рис. 1

Г - Г
рис. 2
остальное см. рис. 1

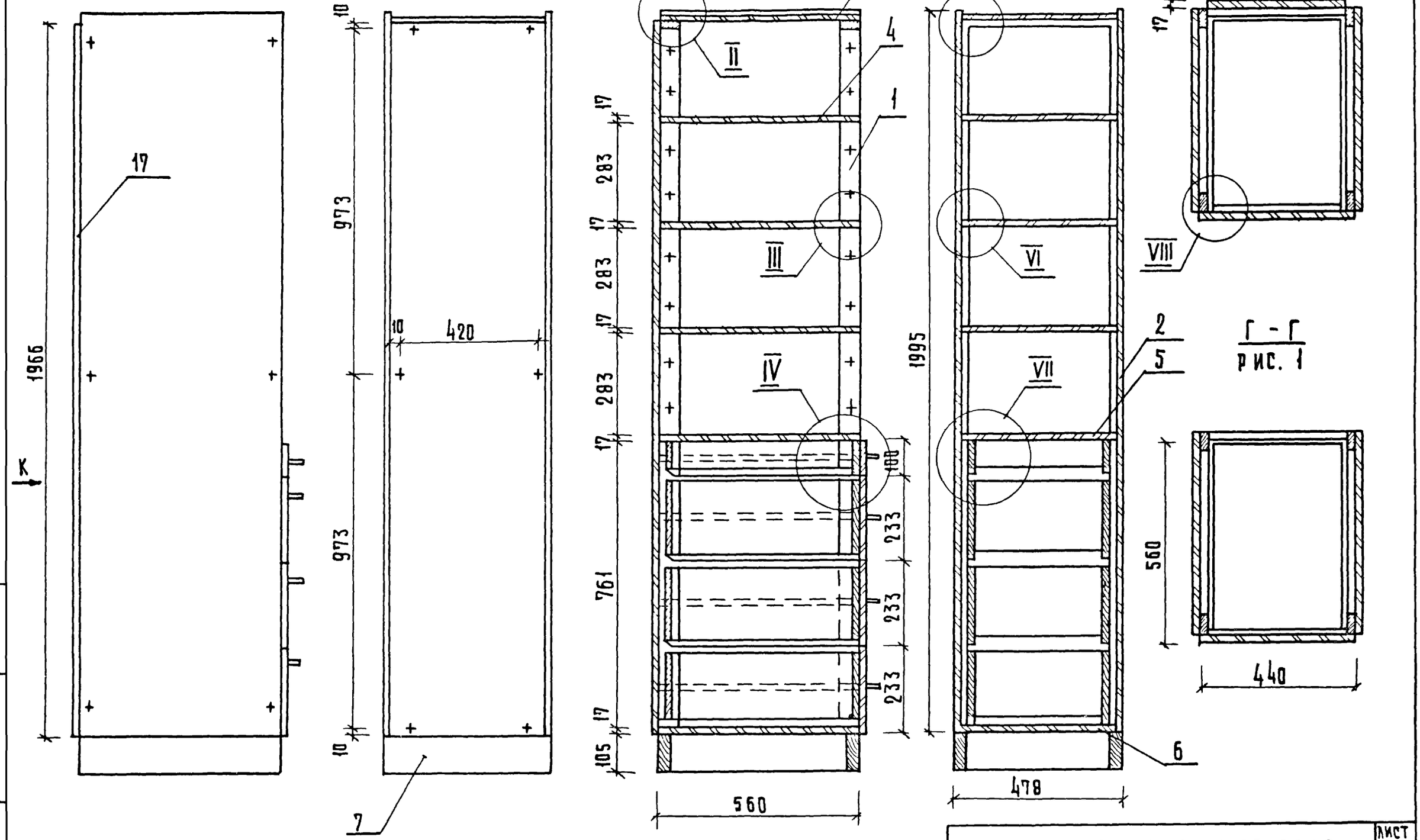

Г - Г
рис. 1

Инв. № подл.	Подпись и дата	Взам. инв. №

I

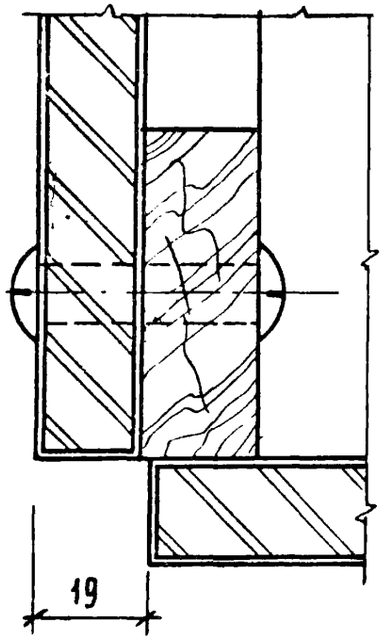

II

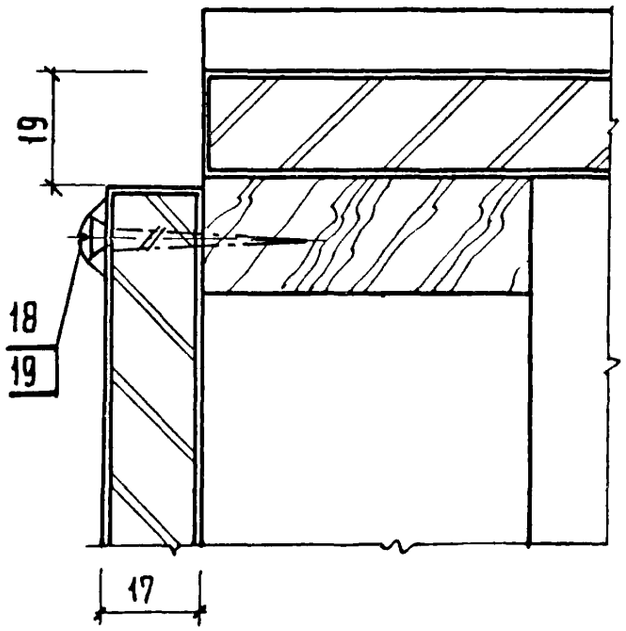

III

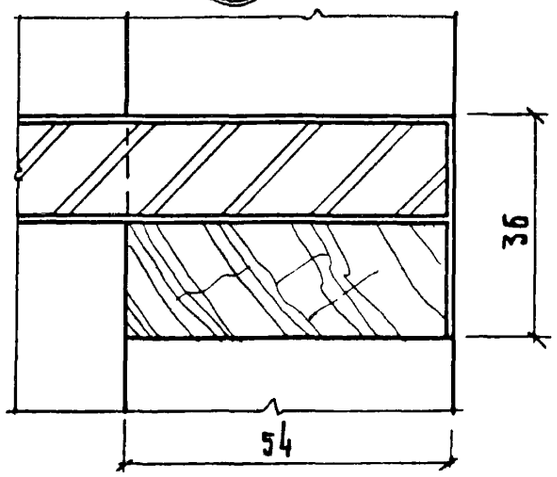

VI

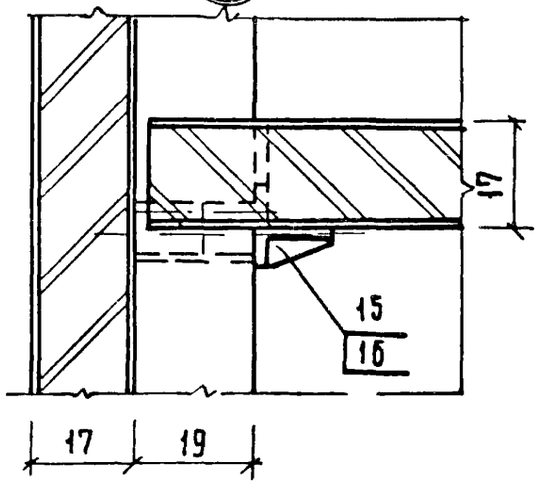

V

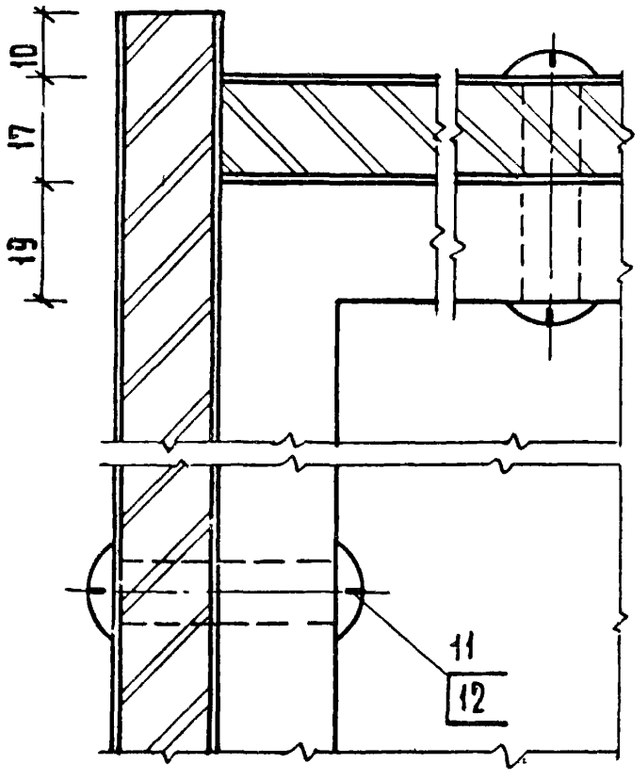

VIII

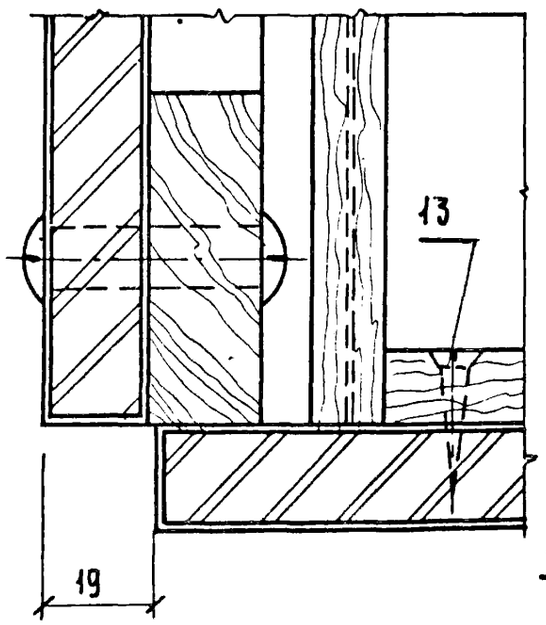

VII

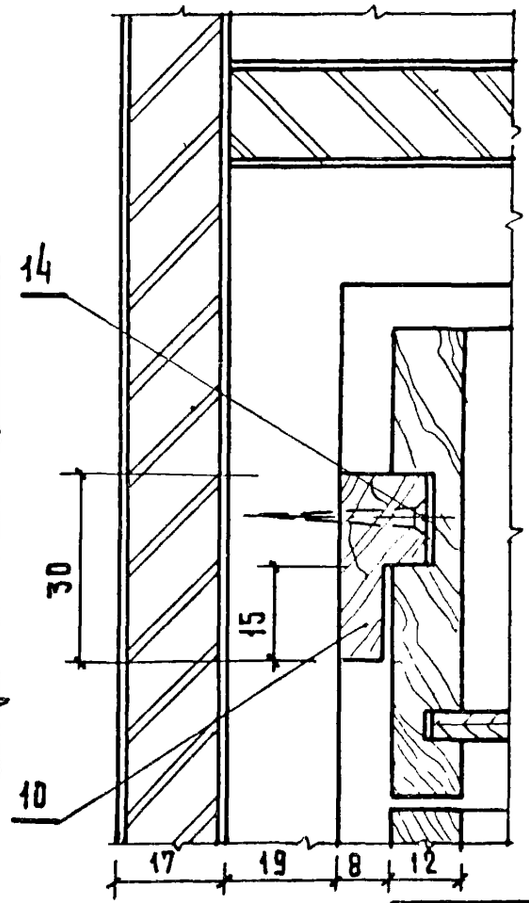

IV

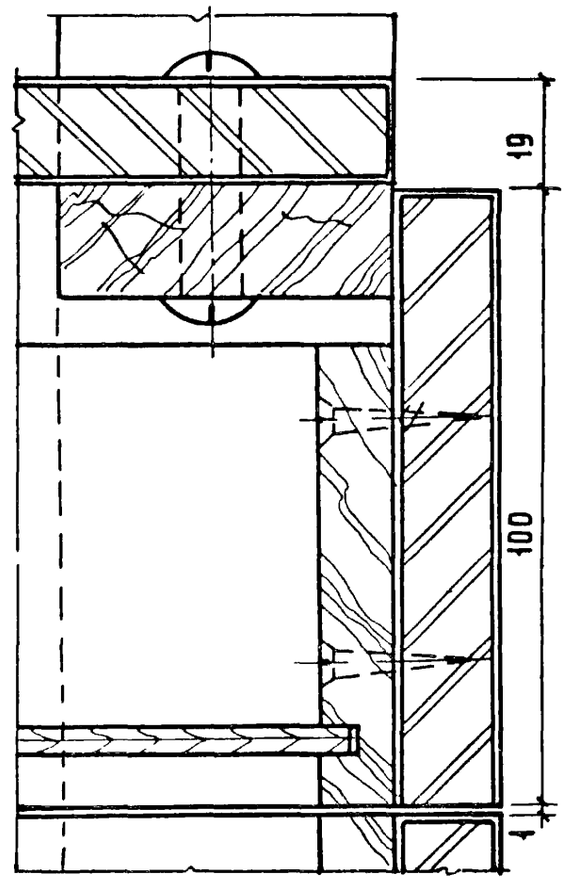

Инв.№ подл.	Подпись и дата	Взам. инв.№

Формат	Зона	Поз.	Обозначение	Наименование	Кол. на испол. 1.272.5-6-01.01.14.00-										Примеч.
					-	01	02	03	04	05	06	07			
				Документация											
11			1.272.5-6-01.01.14.00.СБ	Сборочный чертеж											
				Детали											
				Пиломатериалы хвойных											
				пород ГОСТ 8486-66											
БЧ		1	1.272.5-6-01.01.14.01	Брусок 478×105×30	2					2	2				
			-01	600×105×30		2	2					2			
			-02	300×105×30			2	2	4	2					
			-03	560×105×30	2	2		2							
			-04	860×105×30							2	2			
				Материалы											
		2		Пластик бумажнослоистый											
				ГОСТ 9590-76	0.5	0.5	0.5	0.5	0.5	0.5	0.5	0.5			$м^2$
		3		Фанера клеенная											
				ГОСТ 3916-69	0.01	0.01	0.01	0.01	0.01	0.01	0.01	0.01			$м^2$

Н.контр.	Коростелев	
Рук.гр.	Астапова	
Инж.	Прокопенко	

1.272.5-6-01.01.14.00

Плинтус

Стадия	Лист	Листов
Р		1

ЦНИИЭП г. Москва

Торгово-бытовых зданий и туристских комплексов

Формат А4

Инв.№ подл.	Подпись и дата	Взам. инв.№

Формат	Зона	Поз.	Обозначение	Наименование	Кол. на испол. 1.272.5-6-01.01.12.00-										Примеч.
					-	01	02	03							
				Документация											
11			1.272.5-6-01.01.12.00 СБ	Сборочный чертеж											
				Детали											
				Щит											
				Плита древесностружечная											
				ГОСТ 10632-77											
БЧ		1	1.272.5-6-01.01.12.01	444×560×17	1										
			-01	444×300×17		1									
			-02	566×560×17			1								
			-03	566×300×17				1							
				Материалы											
		2		Шпон строганый											
				ГОСТ 2977-82	0.4	0.3	0.5	0.4							$м^2$

Н.контр.	Коростелев	
Рук.гр.	Астапова	
Инж.	Прокопенко	

1.272.5-6-01.01.12.00

Щит

Стадия	Лист	Листов
Р		1

ЦНИИЭП г. Москва

Торгово-бытовых зданий и туристских комплексов

Формат А4

19145-01

78

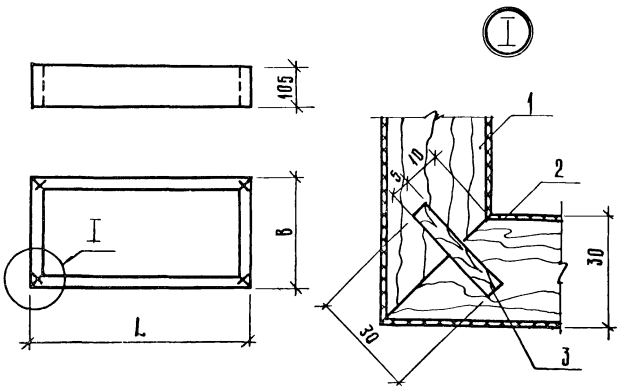

Обозначение	Размеры, мм	
	L	B
1.272.5-6-01.01.14.00	478	560
-01	600	560
-02	600	300
-03	300	560
-04	300	300
-05	478	300
-06	478	860
-07	600	860

1.272.5-6-01.01.14.00 СБ

Пинтус. Сборочный чертеж

Стадия	Масса	Масштаб
Р		1:10
Лист	Листов 1	

Н.контр. Коростелев
Рук.гр. Асталова
Инж.-констр. Прокопенко

ЦНИИЭП г Москва — Торгово-бытовых зданий и туристских комплексов

Формат А4

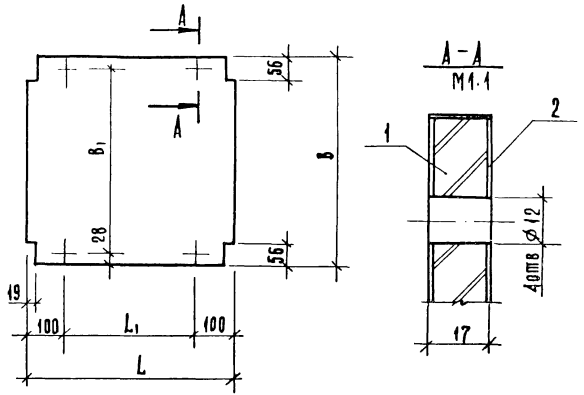

Обозначение	Размеры, мм			
	L	B	L1	B1
1.272.5-6-01.01.12.00	444	560	244	504
-01	444	300	244	244
-02	566	560	366	504
-03	566	300	366	244

1.272.5-6-01.01.12.00 СБ

Щит. Сборочный чертеж

Стадия	Масса	Масштаб
Р		1:10
Лист	Листов 1	

Н.контр. Коростелев
Рук.гр.арх. Асталова
Инженер Прокопенко

ЦНИИЭП г Москва — Торгово-бытовых зданий и туристских комплексов

Инв.№ подл. | Подпись и дата | Взам.инв.№

Формат А4

Инв. № подл. | Подпись и дата | Взам. инв. №

Формат	Зона	Поз.	Обозначение	Наименование	Кол. на исполн. 01.01.13.00 —									Примечания
					—	01	02	03	04	05	06	07		
				Документация										
12			1.272.5-6-01.01.13.00 СБ	Сборочный чертеж										
				Детали										
				Щит										
				Плита древесностружечная										
				ГОСТ 10632-77										
Б4		1	1.272.5-6-01.01.13.01	440×560×17	1									
			-01	886×560×17		1								
			-02	566×560×17			1							
			-03	1130×560×17				1						

				1.272.5-6-01.01.13.00	
				Щит нижний	Стадия: Р; Лист: 1; Листов: 2
Н.контр.	Коростелев				ЦНИИЭП г. Москва — Торгово-бытовых зданий и туристских комплексов
Рук.гр.	Асланова				
Инженер	Проколенко				

Формат А4

Инв. № подл. | Подпись и дата | Взам. инв. №

Формат	Зона	Поз.	Обозначение	Наименование	Кол. на исполн. 1.272.5-6-01.01.13.00 —									Примечания
					—	01	02	03	04	05	06	07		
			-04	566×300×17					1					
			-05	1130×300×17						1				
			-06	266×560×14							1			
			-07	266×300×17								1		
				Материалы										
		2		Облицовка										
				Шпон строганый										
				ГОСТ 2977-82	0,5	0,9	0,6	1,3	0,4	0,7	0,3	0,2		м²

1.272.5-6-01.01.13.00	Лист 2	

Формат А4

Инв. № подл. | Подпись и дата | Взам. инв. №
08 10 3761

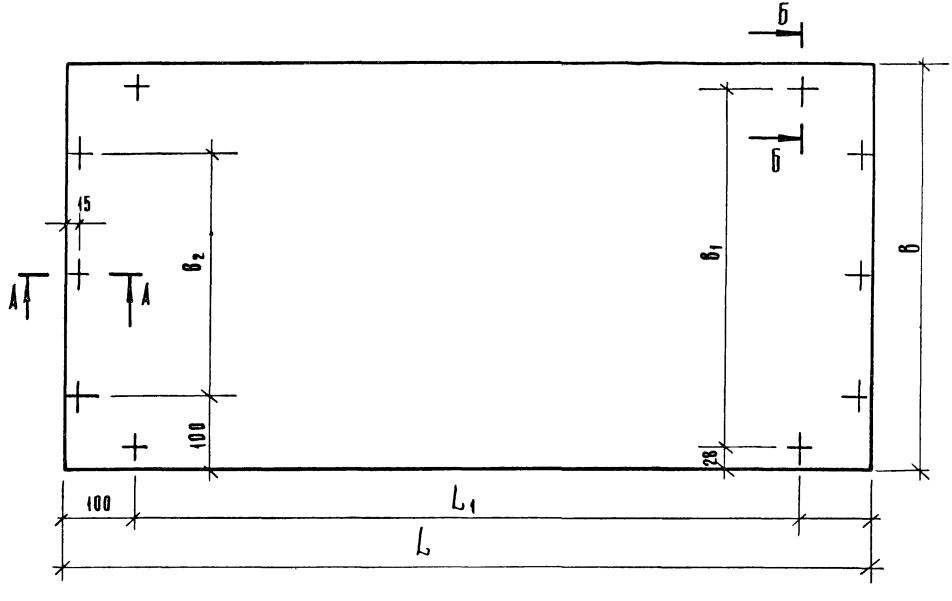

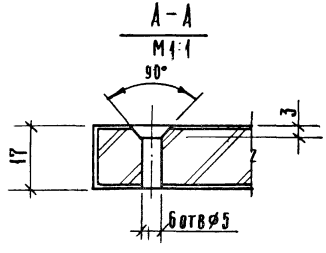

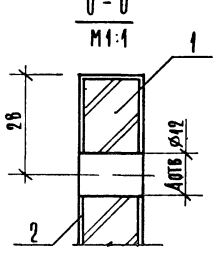

Обозначение	Размеры, мм				
	L	B	L_1	B_1	B_2
1.272.5-6-01.01.13.00	440	560	240	504	360
-01	886	560	686	504	360
-02	566	560	366	504	360
-03	1130	560	930	504	360
-04	566	300	366	244	100
-05	1130	300	930	244	100
-06	266	560	66	504	360
-07	266	300	66	244	100

Н.контр.	Корестелев	
Рук.гр.арх.	Астапова	
Инженер	Прокопенко	

1.272.5-6-01.01.13.00 СБ

Щит нижний
Сборочный чертеж

Стадия	Масса	Масштаб
Р		1:5
Лист	Листов 1	

ЦНИИЭП г. Москва — Торгово-бытовых зданий и туристских комплексов

ИНВ. № ПОДЛ.	ПОДПИСЬ И ДАТА	ВЗАМ. ИНВ. №

ФОРМАТ	ЗОНА	ПОЗ.	Обозначение	Наименование	Кол. на исполн. 1.272.5-6-01.03.00.00 –	01	02	03	04	05	06	07	08	09	Примечание
				Документация											
12			1.272.5-6-01.03.00.00 СБ	Сборочный чертеж	X	X	X	X	X	X	X	X	X	X	
				Сборочные единицы											
11		1	1.272.5-6-01.02.01.00-02	Каркас	2					2					
			-03			2	2				2	2			
			-04					2	2				2	2	
11		2	1.272.5-6-01.02.03.00	Щит боковой	2	2		2		2	2		2		
			-01				2		2			2		2	
11		3	1.272.5-6-01.02.02.00	Дверка	1					1					
			-01			1	1				1	1			
			-02					1	1				1	1	

Н. КОНТ	КОРОСТЕЛЕВ	
РУК. ГР	АСТАПОВА	
ИНЖ.	ПРОКОПЕНКО	

1.272.5-6-01.03.00.00

Антресольная секция

СТАДИЯ	ЛИСТ	ЛИСТОВ
Р	1	3

ЦНИИЭП торгово-бытовых зданий и туристских комплексов г. Москва

Формат А4

ИНВ. № ПОДЛ.	ПОДПИСЬ И ДАТА	ВЗАМ. ИНВ. №

ФОРМАТ	ЗОНА	ПОЗ.	Обозначение	Наименование	Кол. на исполн. 1.272.5-6-01.03.00.00 –	01	02	03	04	05	06	07	08	09	Примечание
11		4	1.272.5-6-01.01.03.00-01	Щит верхний	1					1					
			-02			1	1				1	1			
			-03					1	1				1	1	
11		5	1.272.5-6-01.01.04.00-01	Полка	1					1					
			-02						1					1	
			-03					1					1		
			-04				1					1			
			-07			1					1				
11		6	1.272.5-6-01.02.04.00	Щит задний						1					
			-01								1	1			
			-03										1	1	
				Детали											
11		7	1.272.5-6-01.00.00.01	Винт	12	12	12	12	12	12	12	12	12	12	
11		8	1.272.5-6-01.00.00.02	Гайка	12	12	12	12	12	12	12	12	12	12	
БЧ		9	1.272.5-6-01.00.00.03	Брусок											
				Пиломатериалы хвойных											
				Пород ГОСТ 8486-66											
				30×30	1.6	1.8	1.3	1.4	1.0	1.6	1.8	1.3	1.4	1.0	м

1.272.5-6-01.03.00.00 | Лист 2

Формат А4

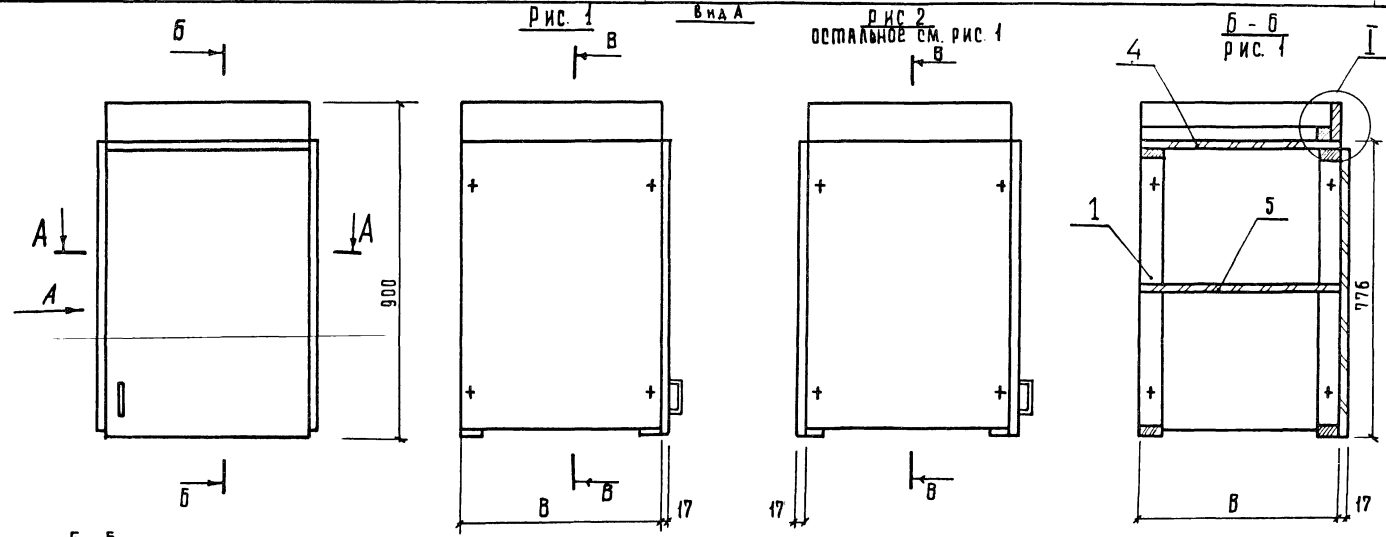

Б - Б
рис. 2
остальное см. рис. 1

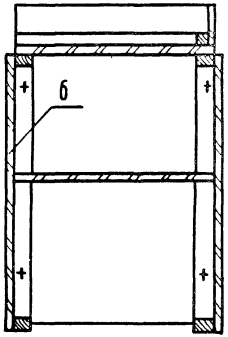

Обозначение	Марка	Рис	Размеры, мм	
			L	B
01.03.00.00	А 10	1	478	560
– 01	А 11	1	600	560
– 02	А 12	1	600	300
– 03	А 13	1	300	560
– 04	А 14	1	300	300
– 05	А 15	2	478	560
– 06	А 16	2	600	560
– 07	А 17	2	600	300
– 08	А 18	2	300	560
– 09	А 19	2	300	300

Рук. маст.	Биксон	
Гл. инж. м.	Самовер	
Н. контр.	Коростелев	
Рук. гр. Арх.	Астапова	
Инженер	Прокопенко	

1.272.5-6-01.03.00.00СБ

Антресольная секция. Сборочный чертеж

Стадия	Масса	Масштаб
Р		1:10
Лист 1	Листов 2	

ЦНИИЭП торгово-бытовых зданий и туристских комплексов г. Москва

Инв. № подл. | Подпись и дата | Взам. инв. №

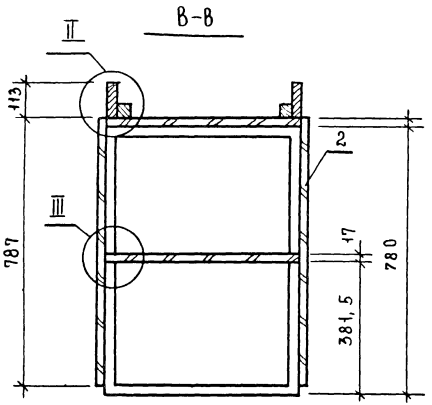

А—А
Рис. 1

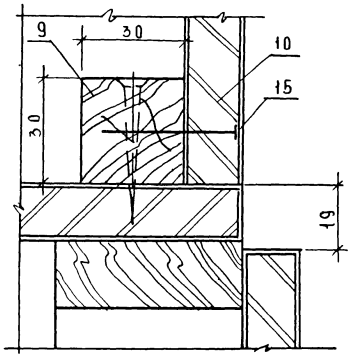

А—А
Рис. 2

Остальное см. рис 1

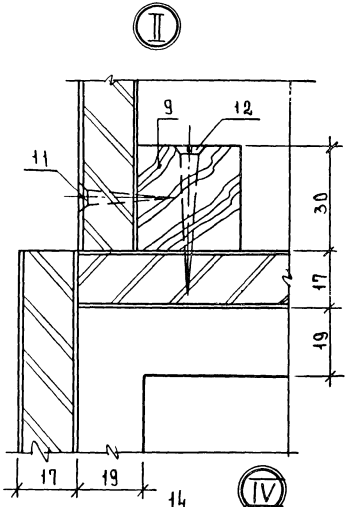

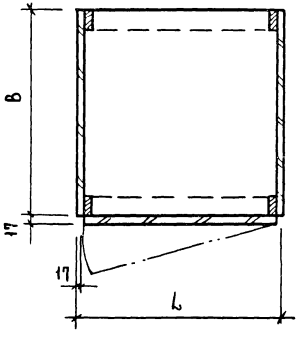

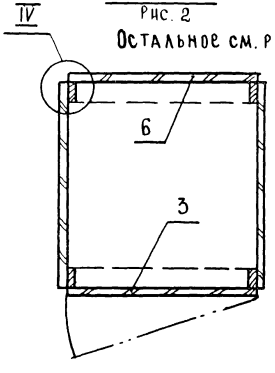

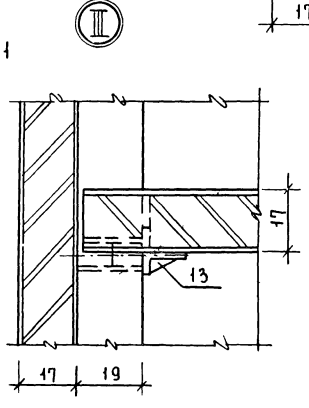

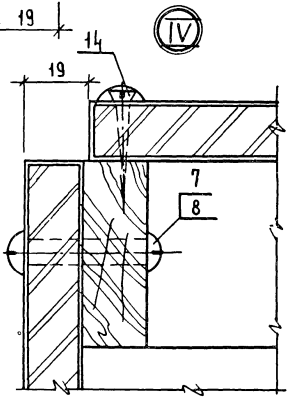

Инв.№ подл. | Подпись и дата | Взам. инв.№

Формат	Зона	Поз.	Обозначение	Наименование	Кол.	Примечание
				Документация		
А2		1	1.272.5-6-03.00.00.00СБ	Сборочный чертеж		
				Детали		
А4		1	1.272.5-6-01.00.00.01	Гайка	4	
А4		2	1.272.5-6-01.00.00.02	Винт	4	
			Переменные данные для исполнений			
				1.272.5-6-03.00.00.00		
				Сборочные единицы		
А4		3	1.272.5-6-03.01.00.00	Шкафное отделение	1	Ш-05
А4		4	1.272.5-6-01.02.00.00	Дитрессольная секция	1	А-1
				1.272.5-6-03.00.00.00-01		
				Сборочные единицы		
А4		3	1.272.5-6-03.01.00.00-01	Шкафное отделение	1	Ш-06
А4		4	1.272.5-6-01.02.00.00-01	Дитрессольная секция	1	А-2

Инв. № подл. | Подп. и дата | Взам. инв. №

Н. контр.	Коростелев	
Рук. гр.	Асталова	
ГИП	Прокопенко	

1.272.5-6-03.00.00.00

Шкафное отделение для рабочих материалов, инструментов

Стадия Р | Лист | Листов

ЦНИИЭП торговых зданий и торгово-бытовых комплексов г. Москва

Формат А4

Формат	Зона	Поз.	Обозначение	Наименование	Кол.	Примечание
				Документация		
А2		1	1.272.5-6-04.00.00.00СБ	Сборочный чертеж		
				Детали		
А4		1	1.272.5-6-01.00.00.01	Гайка	4	
А4		2	1.272.5-6-01.00.00.02	Винт	4	
			Переменные данные для исполнений			
				1.272.5-6-04.00.00.00		
				Сборочные единицы		
А4		3	1.272.5-6-04.01.00.00	Шкафное отделение	1	Ш-07
А4		4	1.272.5-6-01.03.00.00	Дитрессольная секция	1	А-10
				1.272.5-6-04.00.00.00-01		
				Сборочные единицы		
А4		3	1.272.5-6-04.01.00.00-01	Шкафное отделение	1	Ш-08
А4		4	1.272.5-6-01.03.00.00-05	Дитрессольная секция	1	А-15

Инв. № подл. | Подп. и дата | Взам. инв. №

Н. контр.	Коростелев	
Рук. гр.	Асталова	
ГИП	Прокопенко	

1.272.5-6-04.00.00.00

Шкафное отделение для рабочих материалов, инструментов

Стадия Р | Лист | Листов

ЦНИИЭП торговых зданий и торгово-бытовых комплексов г. Москва

Формат А4

Рис.1

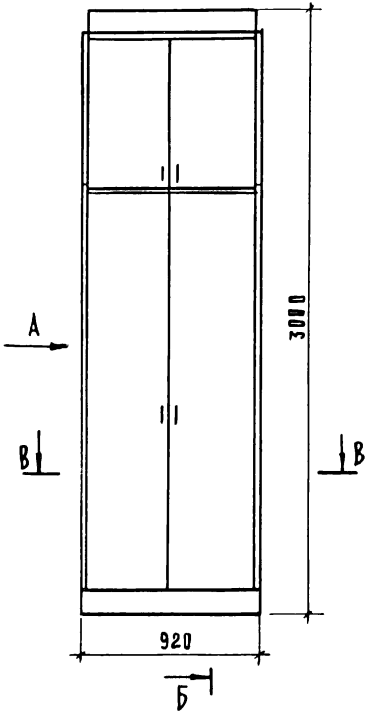

Вид А

Рис.2

Остальное см. рис.1

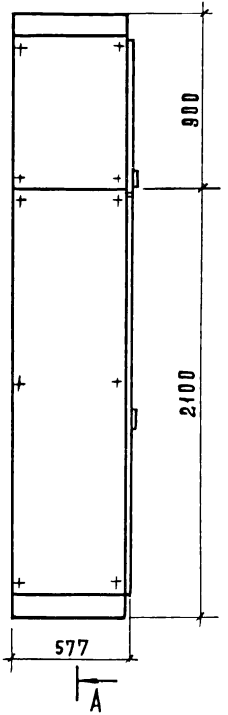

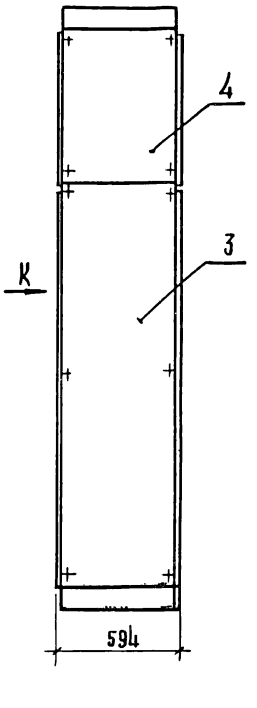

Вид К

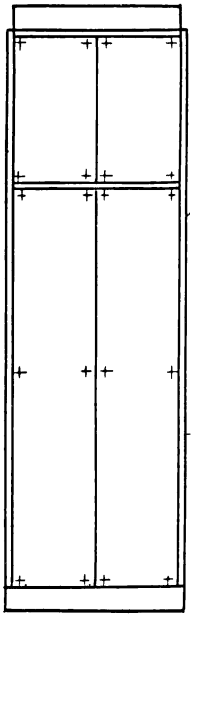

А – А

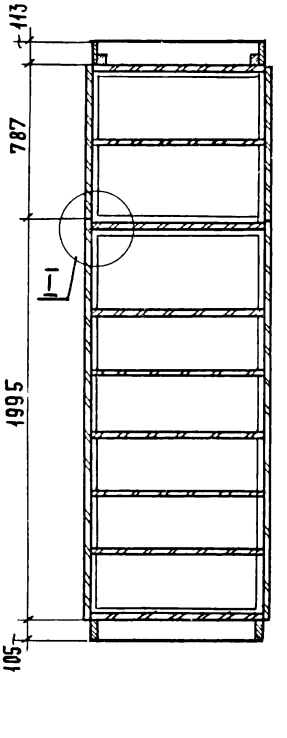

Обозначение	Марка	Рис	Расход материала ДСП S-17, м²	Расход материала Облицовка, м²	Расход материала Древ.хвоин., м³	Масса кг
1.272.5-6-03.00.00.00	ША-05	1	10.4	20.8	0.012	123.7
-01	ША-06	2	13.0	26.0	0.012	154.7

Рук. маст.	Биксон	
Гл. инж. м.	Самовер	
Н. контр.	Коростелев	
Рук. гр. арх.	Астапова	
Инженер	Прокопенко	

1.272.5-6-03.00.00.00СБ

Шкафное отделение для рабочих материалов, инструментов. Сборочный чертеж

Стадия	Масса	Масштаб
Р	см. табл.	1:20
Лист 1	Листов 2	

ЦНИИЭП торгово-бытовых зданий и туристских комплексов г. Москва

Инв. № подл. | Подпись и дата | Взам. инв. №

Б-Б
Рис. 1

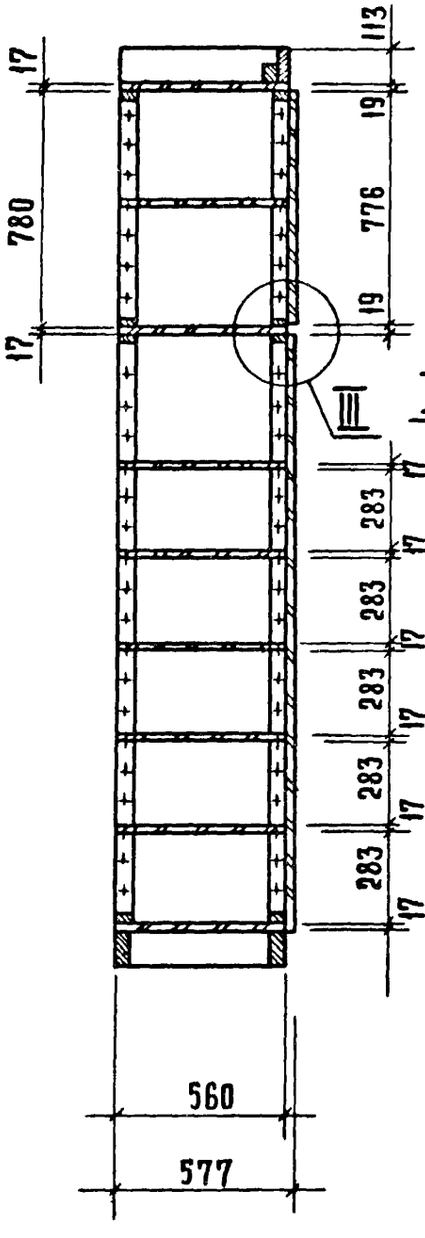

Б-Б
Рис. 2
Остальное см. рис. 1

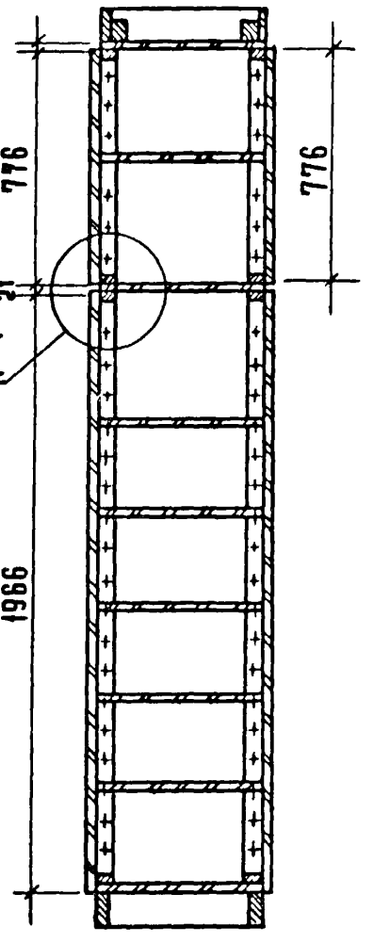

В-В
Рис. 1

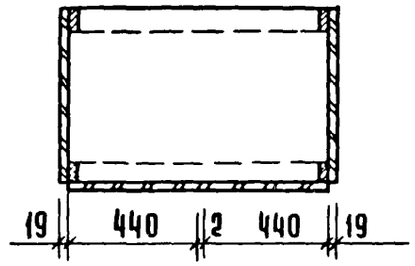

В-В
Рис. 2
Остальное см. рис. 1



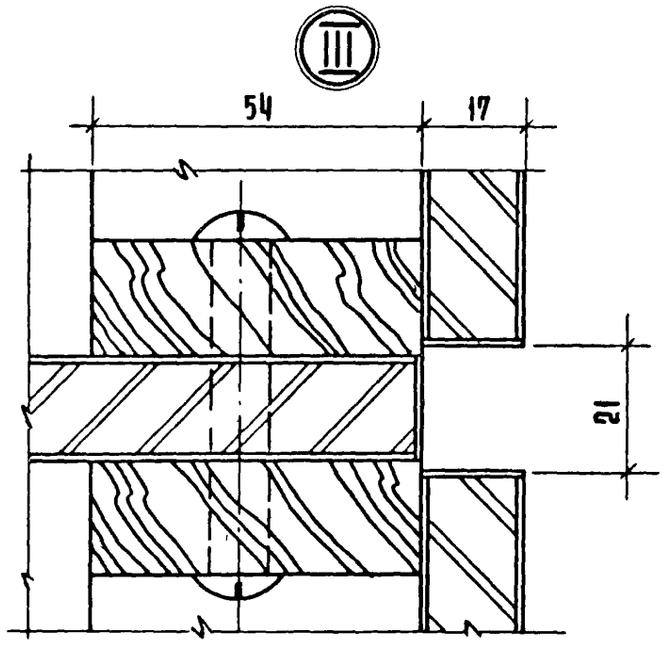

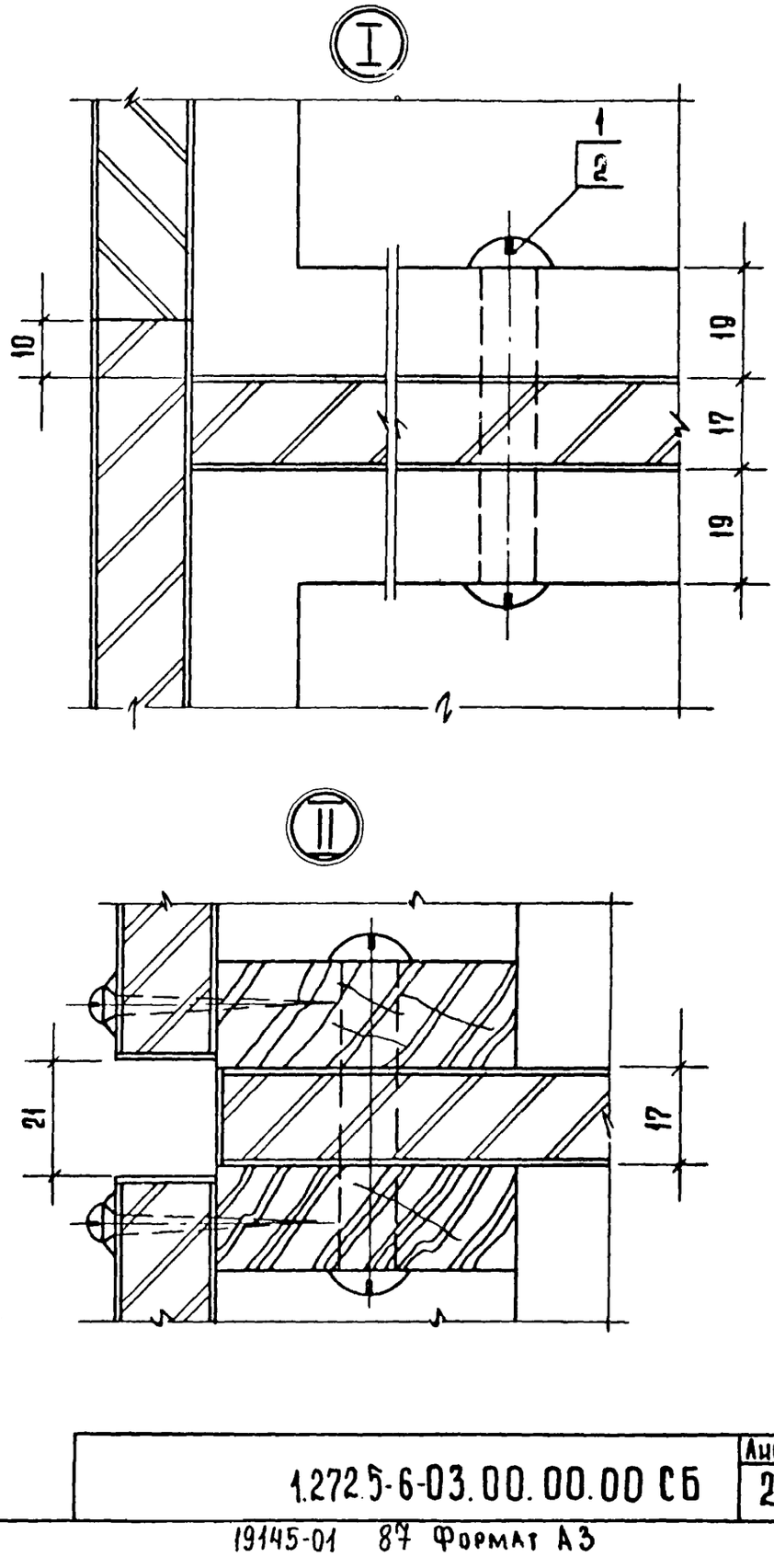

Вид А

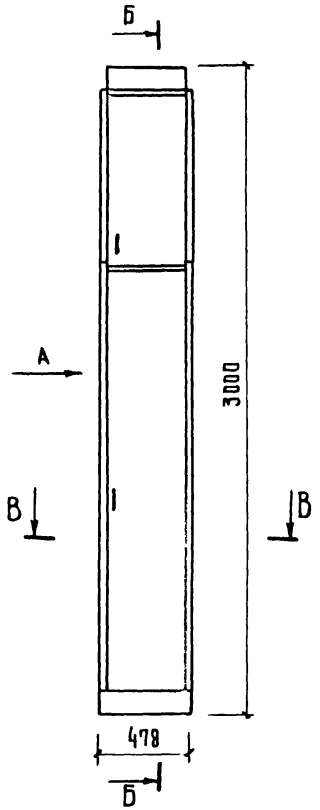

Рис. 1

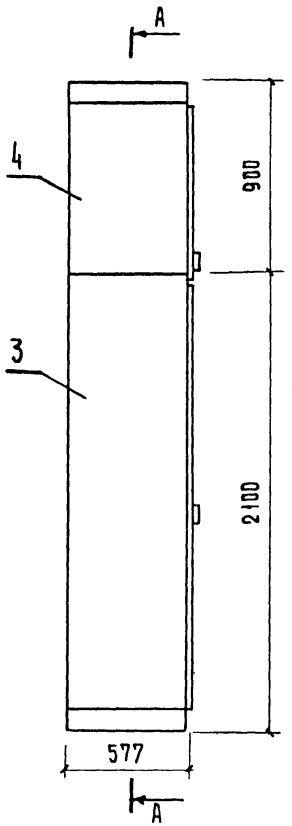

Рис. 2
остальное см. рис. 1

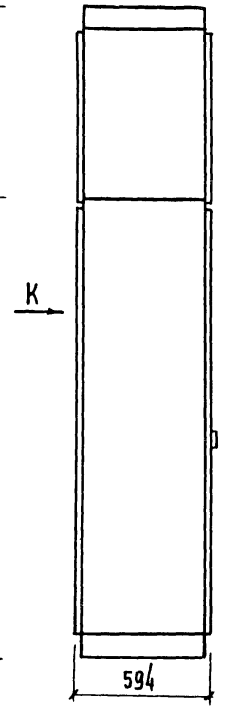

Вид К

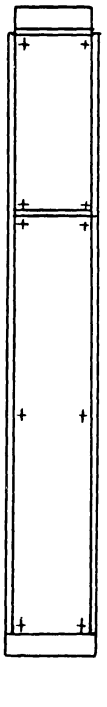

А-А

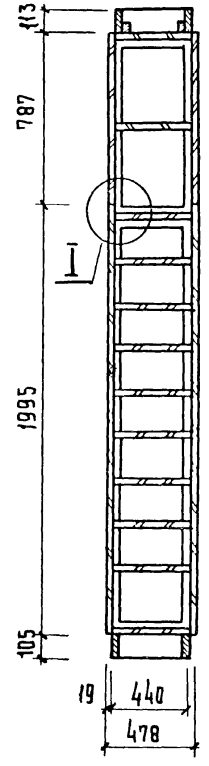

Обозначение	Марка	Рис.	Расход материала			Масса кг
			ДСП S=17, м²	Облицовка, м²	Древ.хвойная, м³	
1.272.5-6-04.00.00.00	ША-07	1	5.01	10.02	0.01	54.2
-01	ША-08	2	6.40	12.	0.01	65.1

Рук.маст.	Биксон	
Гл.инж.м.	Самовер	
Н.контр.	Коростелев	
Рук.гр.	Асталова	
Инженер	Прокопенко	

1.272.5-6-04.00.00.00 СБ

Шкафное отделение для рабочих материалов, инструментов
Сборочный чертеж

Стадия	Масса	Масштаб
Р	см. табл.	1:20
Лист 1	Листов 2	

ЦНИИЭП торгово-бытовых зданий и туристских комплексов г. Москва

Инв. № подл. | Подпись и дата | Взам. инв. №

Б - Б
рис 1

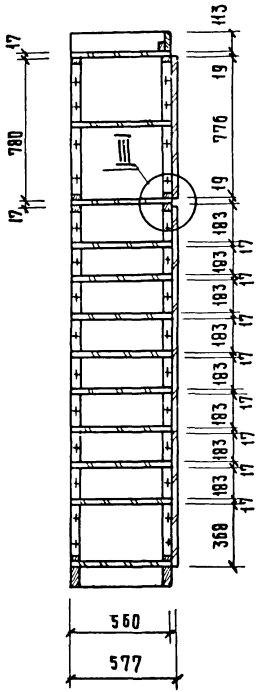

Б - Б
рис. 2
остальное см. рис. 1

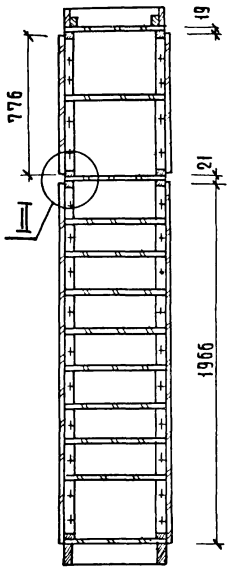

В - В
рис. 1

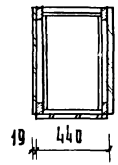

В - В
рис. 2
остальное см. рис. 1

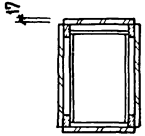

III

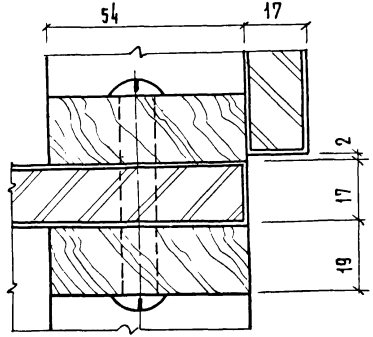

I

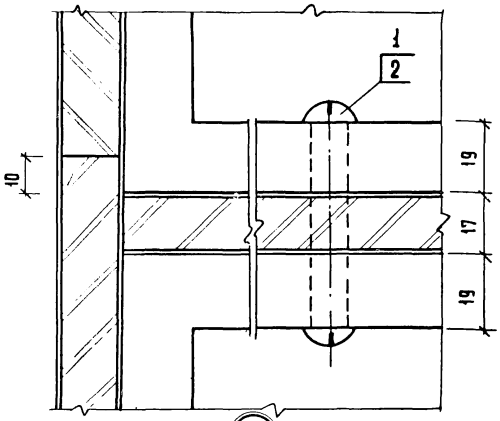

II

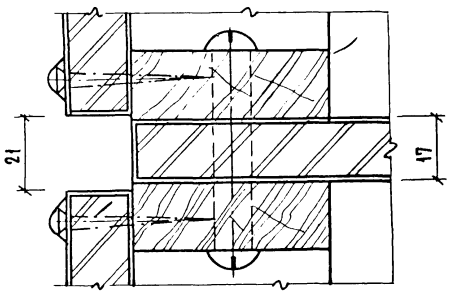

Инв. № подл. | Подпись и дата | Взам. инв. №

1.272.5-6-04.00.00.00СБ

Лист 2

Формат А3 19145-01 89

Формат	Зона	Поз.	обозначение	наименование	Кол.	примечание
				Документация		
12			1.272.5-6-00.00.00.00ТО	Техническое описание		
12			1.272.5-6-03.01.00.00СБ	Сборочный чертеж		
				Сборочные единицы		
11		1	1.272.5-6-01.07.00.00	Дверной блок шкафа	1	
11		2	1.272.5-6-01.07.01.00	Каркас	1	
11		3	1.272.5-6-01.01.03.00	Щит верхний	1	
11		4	1.272.5-6-01.01.13.00-01	Щит	1	
11		5	1.272.5-6-01.01.02.00	Щит боковой	2	
11		6	1.272.5-6-01.01.04.00	Полка	8	
11		7	1.272.5-6-01.01.08.00	Плинтус	1	
				Детали		
		8	1.272.5-6-01.00.00.01	Гайка	24	
		9	1.272.5-6-01.00.00.02	Винт	24	

Инв.№ подл. | Подпись и дата | Взам.инв.№

Н.контр.	Коростелев	
рук.гр.	Астапова	
Инженер	Прокопенко	

1.272.5-6-03.01.00.00

Шкафное отделение для рабочих материалов, инструментов

Стадия	Лист	Листов
Р	1	2

ЦНИИЭП торговых зданий и туристских комплексов г. Москва

Формат А4

Формат	Зона	Поз.	обозначение	наименование	Кол.	примечание
				Стандартные изделия		
		10		Шуруп А 4,5 × 45 ГОСТ 1145-80*	6	
				Прочие изделия		
		11		Полкодержатель 5.42	32	
		12		Втулка 5.4.1	36	
			Переменные данные	для исполнений		
				1.272.5-6-03.01.00.00-01		
				Сборочные единицы		
11		13	01.01.09.00	Щит задний	2	
				Стандартные изделия		
		14		Шуруп А 3,5 × 30 ГОСТ 1146-80*	12	
				Прочие изделия		
		15		Шайба 12 3 А	12	

Инв.№ подл. | Подпись и дата | Взам.инв.№

1.272.5-6-03.01.00.00 — Лист 2

10145-01 90 Формат А4

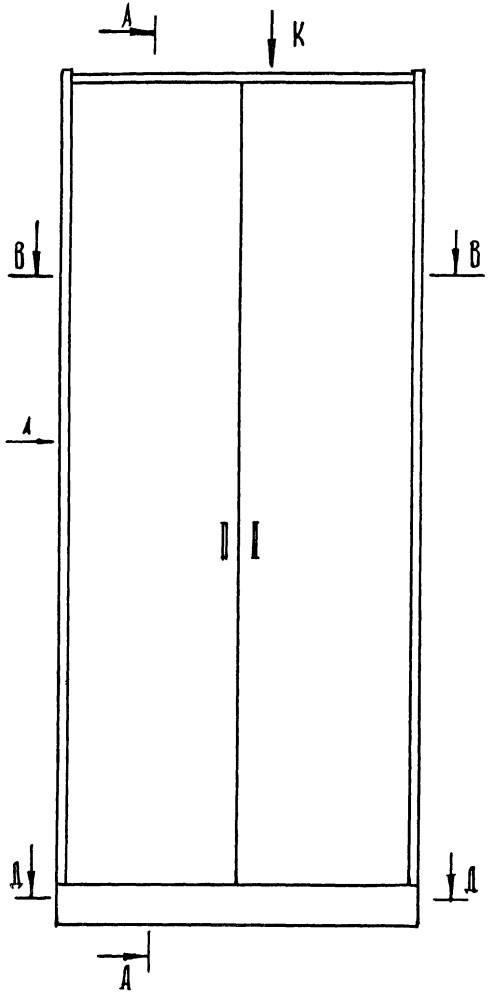

Вид А
Рис. 1

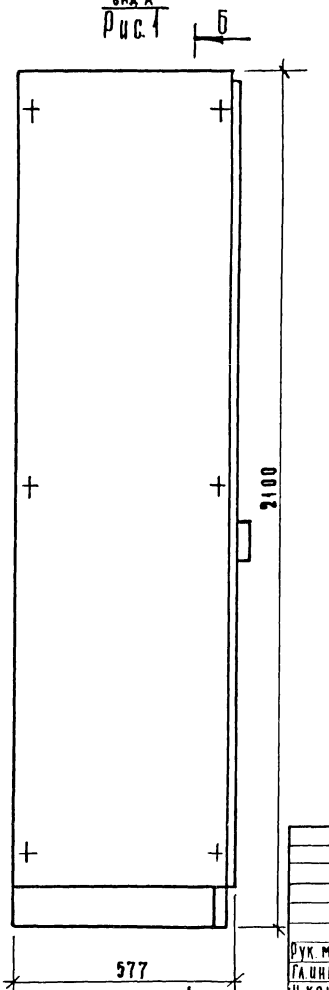

Вид К
Рис. 1

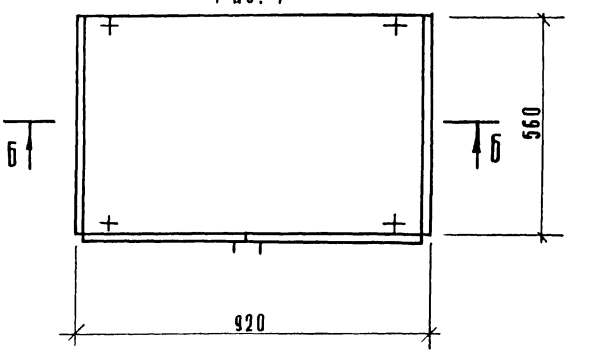

обозначение	марка	рис.	расход материалов			масса, кг
			ДСП S=17, м²	Облицовка, м²	древ. хвоин, м³	
1.272.5-6-03.01.00.00	Ш-05	1	10,2	20,4	0,01	126,0
-01	Ш-06	2	13,1	26,2	0,01	136,4

Рук. маст.	Биксон	
Гл. инж. м	Самовер	
Н. контр.	Коростелев	
Рук. гр. арх	Астапова	
Инженер	Прокопенко	

1.272.5-6-03.01.00.00 СБ

Шкафное отделение для рабочих материалов, инструментов
Сборочный чертеж.

Стадия	Масса	Масштаб
Р	См. табл.	1:10
Лист 1	Листов 4	

ЦНИИЭП г. Москва

Торгово-бытовых зданий и туристских комплексов

Б - Б

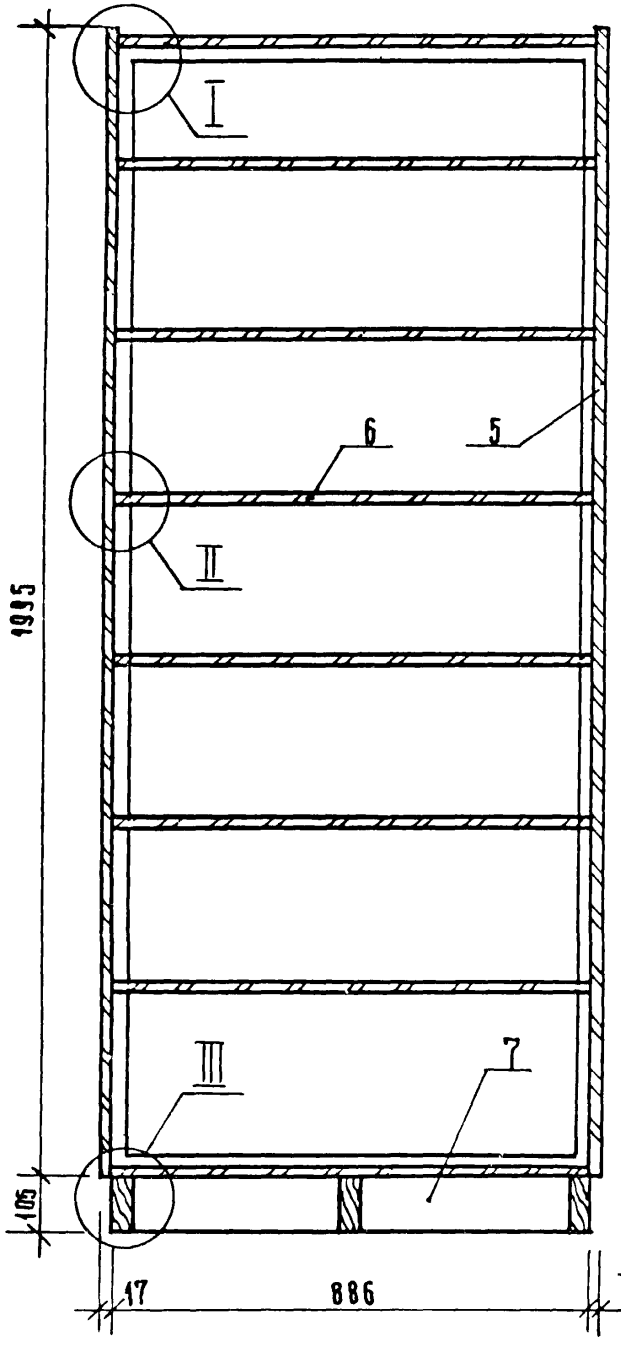

А - А
рис.1

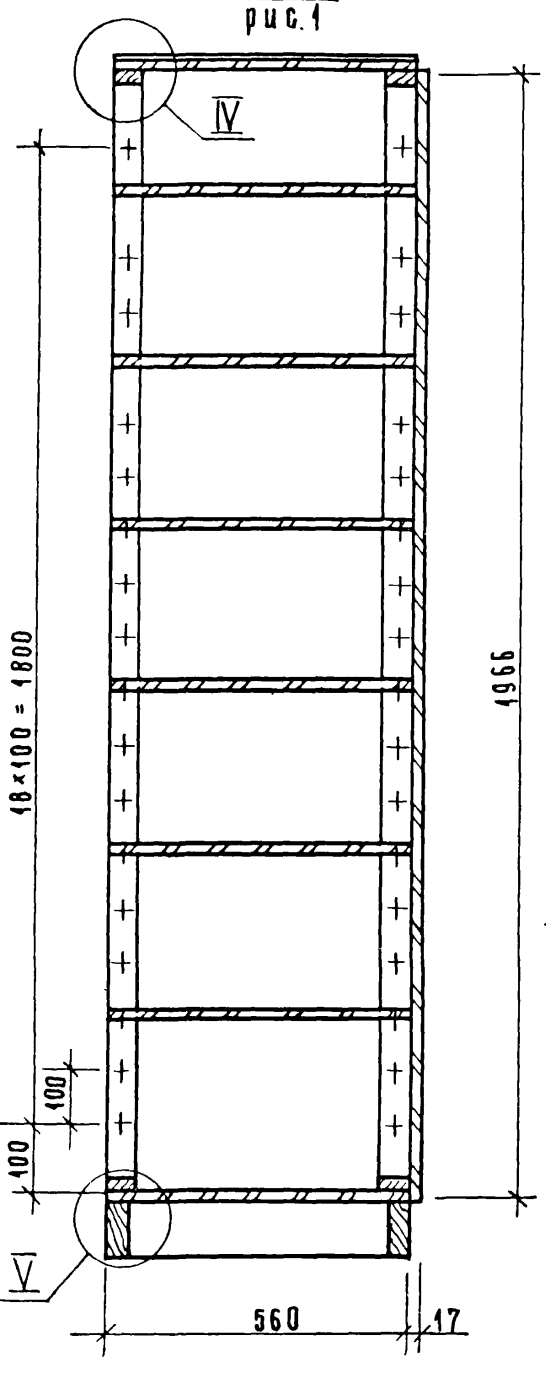

Д - Д

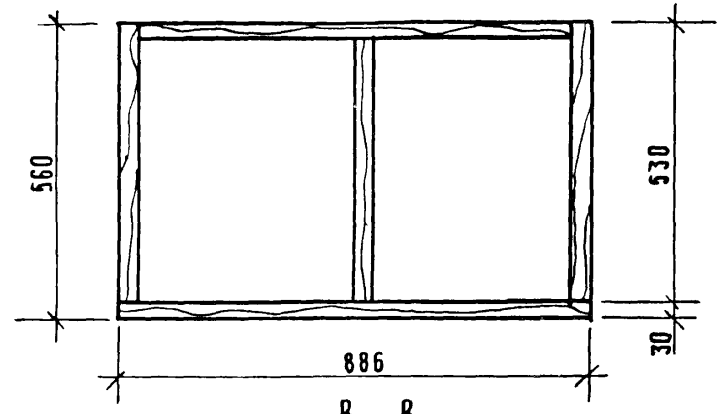

В - В
рис.1

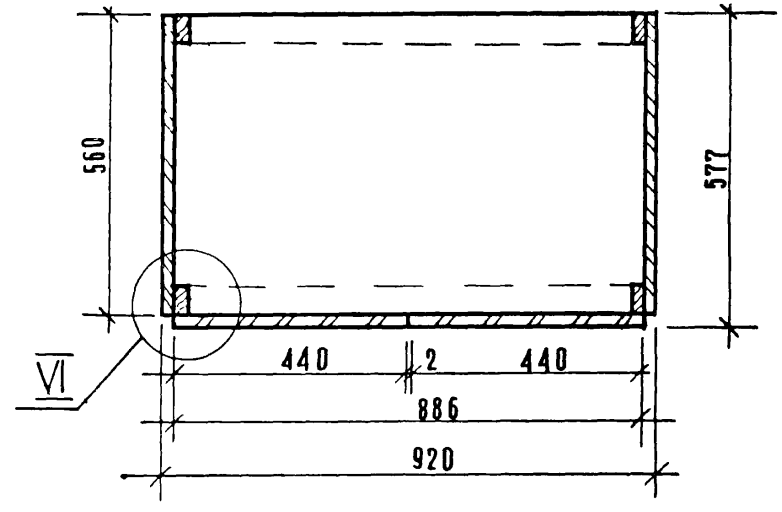

Инв.№ подл. | Подпись и дата | Взам. инв.№

А — А
Рис. 2
Остальное см. рис. 1

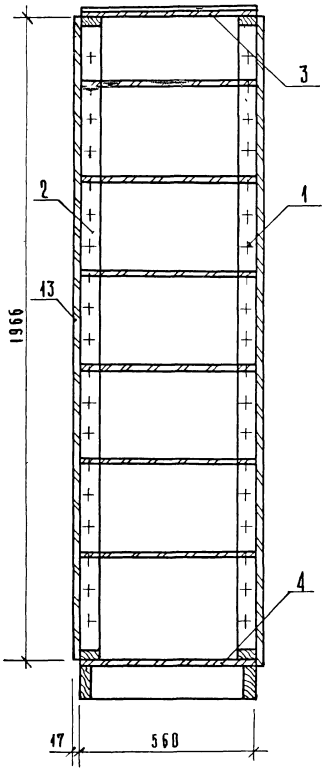

Вид К
Рис. 2

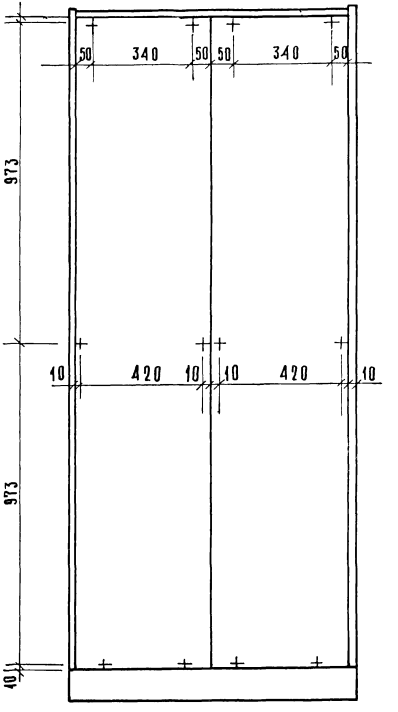

Рис. 2
Остальное рис. 1

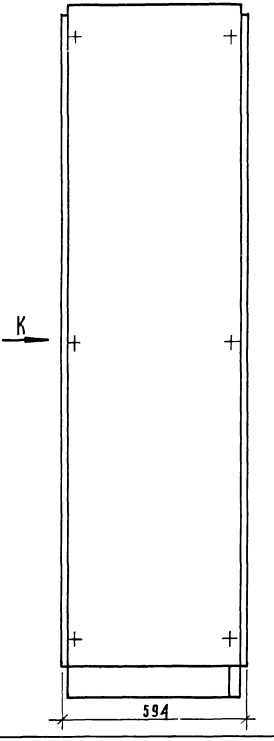

В - В
рис. 2
остальное см. рис.1

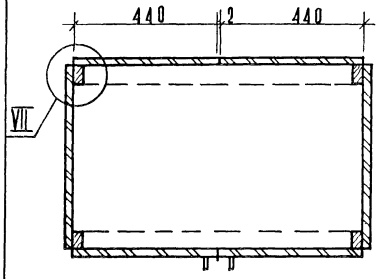

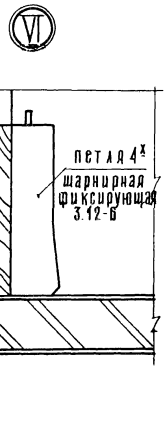

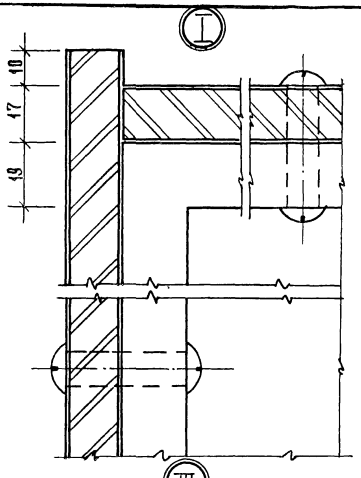

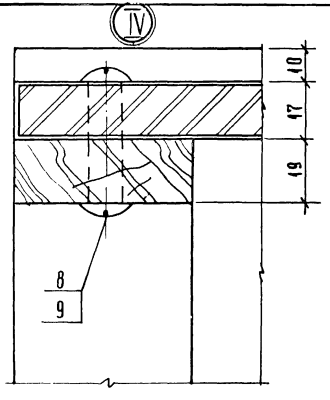

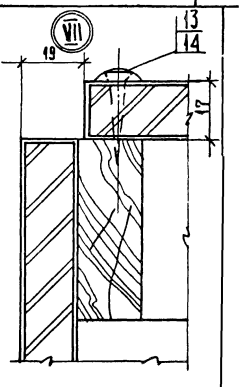

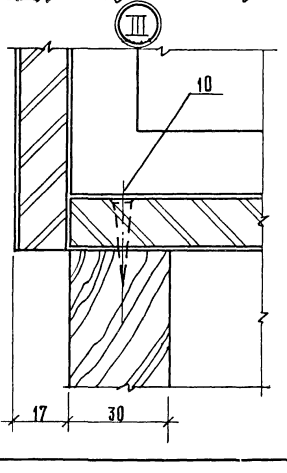

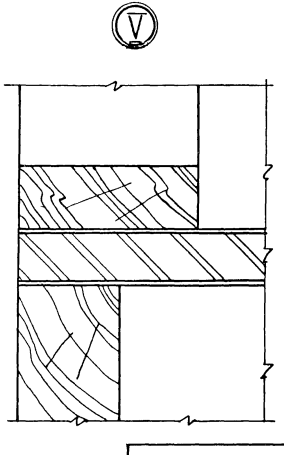

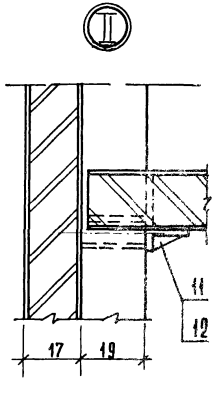

Инв.№подл. | Подпись и дата | Взам.инв.№

1.272.5-6-03.01.00.00 СБ
Лист 1

Формат	Зона	Поз.	Обозначение	Наименование	Кол.	Приме-чание
				Документация		
А2			1.272.5-6-01.07.01.00 СБ	Сборочный чертеж		
				Детали		
Б.Ч		1	1.272.5-6-01.07.01.01	Брусок		
				Пиломатериалы хвойных		
				пород ГОСТ 8486-66		
				1951×56×19	2	
			Переменные данные	для исполнений		
				1.272.5-6-01.07.01.00		
				Детали		
Б.Ч		2	1.272.5-6-01.07.01.02	Брусок		
				Пиломатериалы хвойных		
				пород ГОСТ 8486-66		
				886×56×19	2	
				01.07.01.00-01		
				Детали		
Б.Ч		2	1.272.5-6-01.07.01.02-01	Брусок		

Н.контр.	Коростелев		1.272.5-6-01.07.01.00
Рук.гр.	Астанова		Каркас
Инженер	Прокопенко		Стадия Р; Лист 1; Листов 2
			ЦНИИЭП г.Москва — Торгово-бытовых зданий и туристских комплексов

Формат А4

Формат	Зона	Поз.	Обозначение	Наименование	Кол.	Приме-чание
				Пиломатериалы хвойных		
				пород ГОСТ 8486-66		
				1130×56×19	2	
				1.272.5-6-01.07.01.00-02		
				Детали		
Б.Ч		2	01.07.01.02-02	Брусок		
				Пиломатериалы хвойных		
				пород ГОСТ 8486-66		
				444×56×19	2	
				1.272.5-6-01.07.01.00-03		
				Детали		
Б.Ч		2	1.272.5-6-01.07.01.02-03	Брусок		
				Пиломатериалы хвойных		
				пород ГОСТ 8486-66		
				566×56×19	2	
				1.272.5-6-01.07.01.00-04		
				Детали		
Б.Ч		2	1.272.5-6-01.07.01.02-04	Брусок		
				Пиломатериалы хвойных		
				пород ГОСТ 8486-66		
				266×56×19	2	

Инв.№ подл. | Подпись и дата | Взам. инв.№

1.272.5-6-01.07.01.00 Лист 2

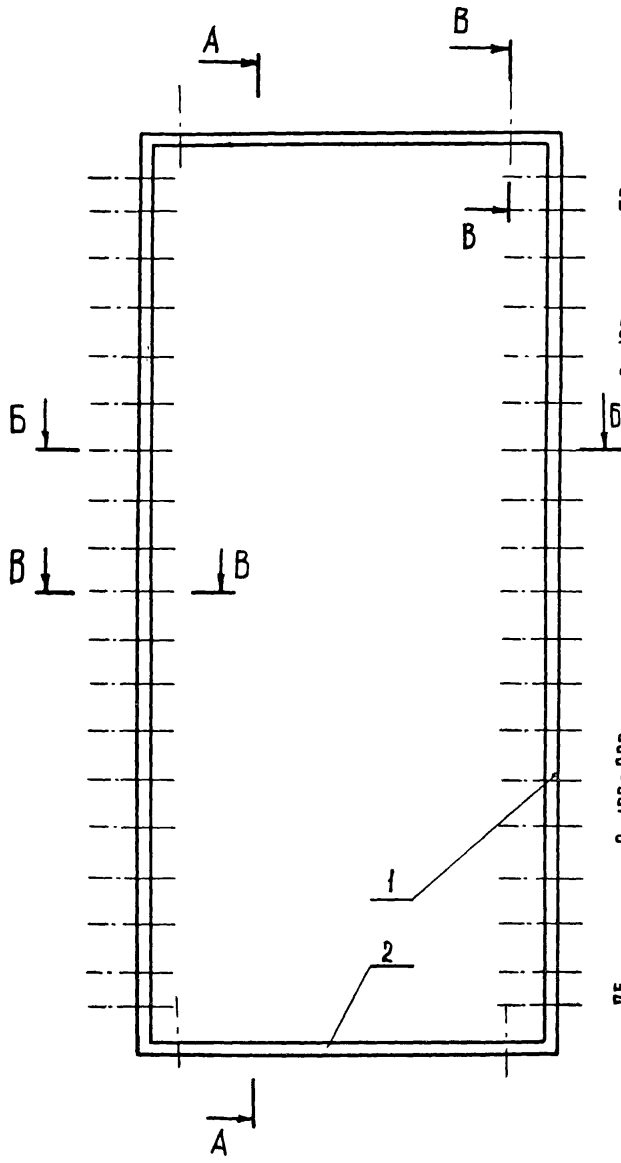

А-А

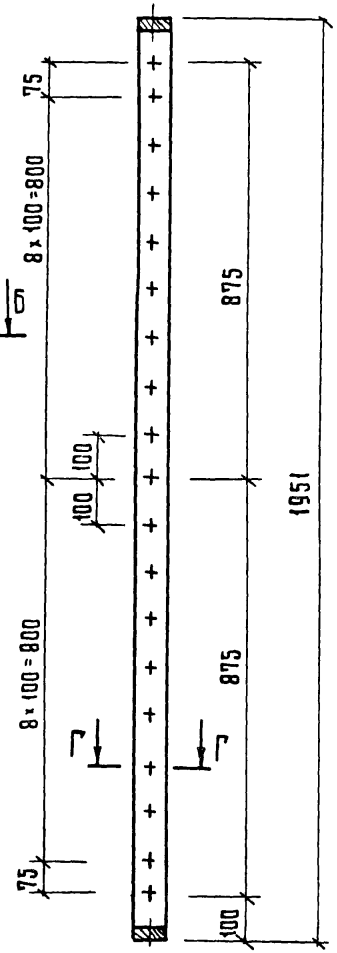

Б-Б

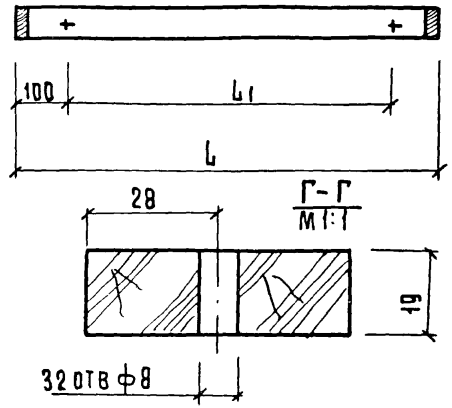

В-В
1:1

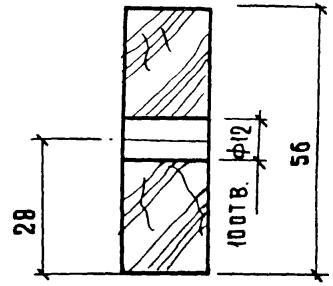

Обозначение	Размеры, мм	
	L	L_1
1.272.5-6-01.07.01.00	886	686
- 01	1130	966
- 02	444	240
- 03	566	366
- 04	266	60

Н.контр.	Коростелев		
Рук.гр.арх	Астапова		
Инженер	Прокопенко		

1.272.5-6-01.07.01.00СБ

Каркас
Сборочный чертеж

Стадия	Масса	Масштаб
Р		1:10
Лист	Листов 1	

ЦНИИЭП торгово-бытовых зданий и туристских комплексов
г. Москва

Инв. № подл. | Подпись и дата | Взам. инв. №

Формат	Зона	Поз.	Обозначение	Наименование	Кол.	Примечание
				Документация		
А2			1.272.5-6-00.00.00.00ТО	Техническое описание		
А2			1.272.5-6-04.01.00.000Б	Сборочный чертеж		
				Сборочные единицы		
А1		1	1.272.5-6-01.06.00.00	Сварной блок шкафа	1	
А1		2	1.272.5-6-01.07.01.00-02	Каркас	1	
А1		3	1.272.5-6-01.01.03.00-01	Щит верхний	1	
А1		4	1.272.5-6-01.01.13.00	Щит	1	
А1		5	1.272.5-6-01.01.02.00	Щит боковой	2	
А1		6	1.272.5-6-01.01.04.00-07	Полка	8	
А2		7	1.272.5-6-01.01.14.00	Плинтус	1	
				Детали		
А1		8	1.272.5-6-01.00.00.01	Гайка	24	
А1		9	1.272.5-6-01.00.00.02	Винт	24	

Н.контр.	Коростелев	
Рук.гр.	Деталова	
Инж.	Прокопенко	

1.272.5-6-04.01.00.00

Шкафное отделение для рабочих материалов, инструментов

Стадия	Лист	Листов
Р	1	2

ЦНИИЭП торговых зданий и туристских комплексов г. Москва

Формат А4

Формат	Зона	Поз.	Обозначение	Наименование	Кол.	Примечание
				Стандартные изделия		
		10		Шуруп А 4,5×45 ГОСТ 1145-80*	6	
				Прочие изделия		
		11		Полкодержатель 5.4.2	32	
		12		Втулка 5.4.1	36	
			Переменные данные	для исполнений		
				1272.5-6-04.01.00.00-01		
				Сборочные единицы		
А1		13	1.272.5-6-01.01.09.00	Щит задний	1	
				Стандартные изделия		
		14		Шуруп А 3,5×30 ГОСТ 1146-80*	6	
				Прочие изделия		
		15		Шайба 8	6	

Инв.№ подл. | Подпись и дата | Взам.инв.№

1.272.5-6-04.01.00.00 Лист 2

Вид А
Рис. 1

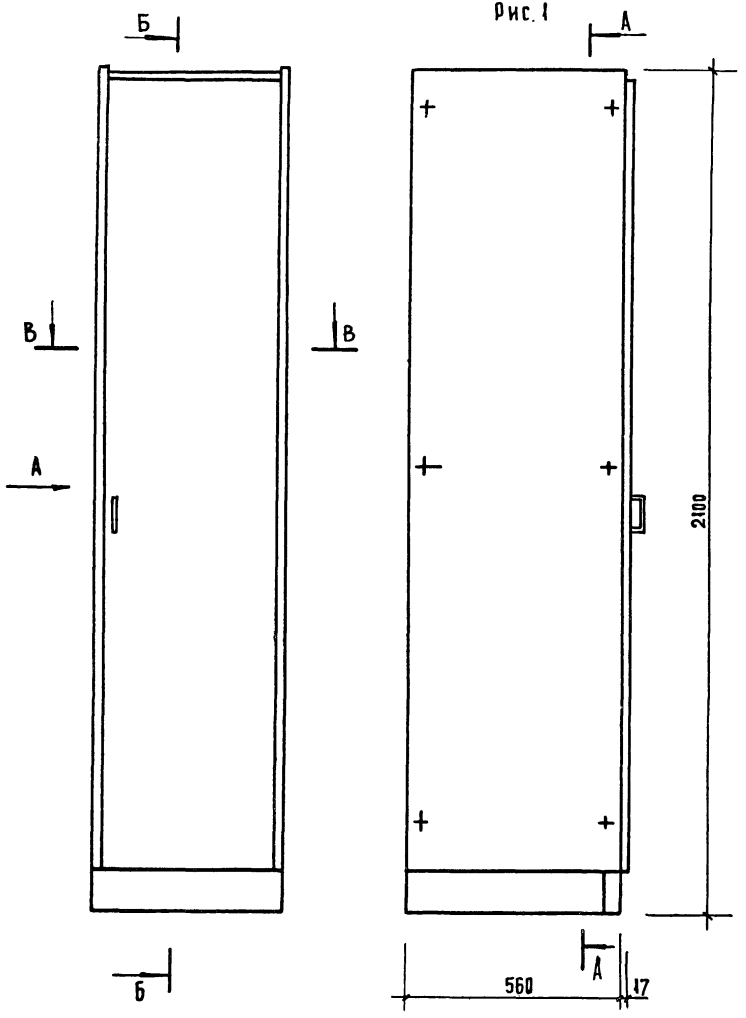

В — В
Рис. 1

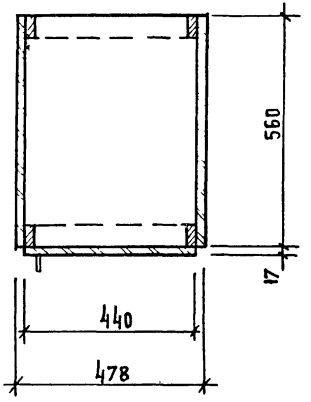

В-В
Рис. 2
ОСТАЛЬНОЕ - СМ. РИС. 1

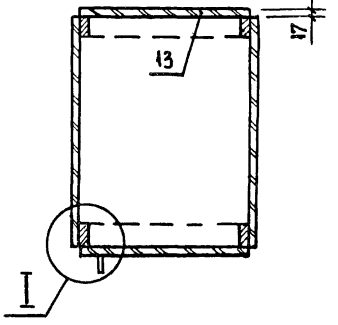

Обозначение	Марка	Рис.	Расход материала			Масса кг
			ДСП, м2	Обшивка, м2	Древ.хвойн, м3	
1.272.5-6-04.01.00.00	Ш-07	1	5,5	11,0	0,01	65.5
-01	Ш-08	2	6,5	13,0	0,01	77.4

Рук.маст	Биксон	
Гл.инж.м	Самовер	
Н.контр.	Коростелев	
Рук.гр.	Астапова	
Инженер	Прокопенко	

1.272.5-6-04.01.00.00 СБ

Шкафное отделение для рабочих материалов, инструментов
Сборочный чертеж.

Стадия	Масса	Масштаб
Р	См. табл.	1:10
Лист 1	Листов 3	

ЦНИИЭП торгово-бытовых зданий и туристских комплексов г. Москва

Инв. № подл. | Подпись и дата | Взам. инв. №

10145-01 08 Формат А3

Вид А
Рис. 2

Остальное см. рис. 1

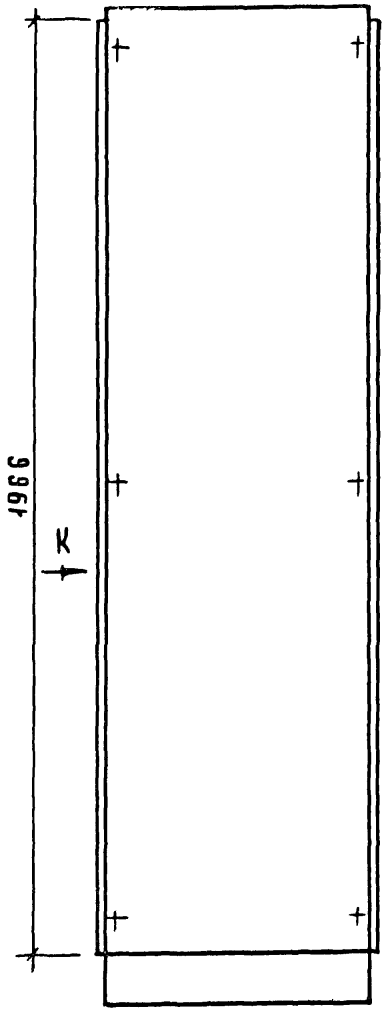

Вид К

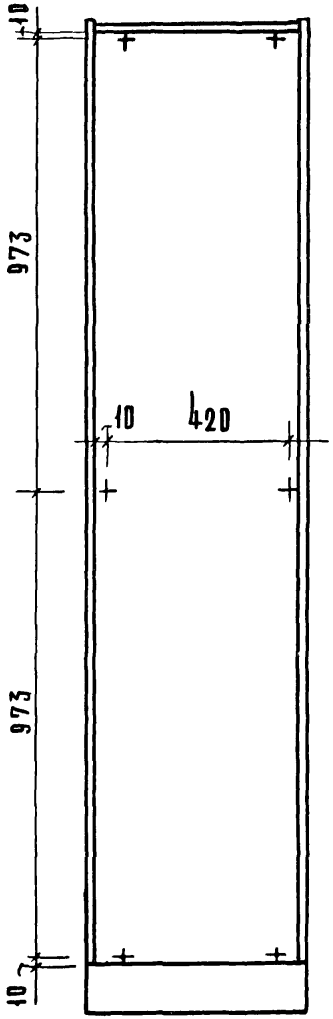

Б – Б
Рис. 2

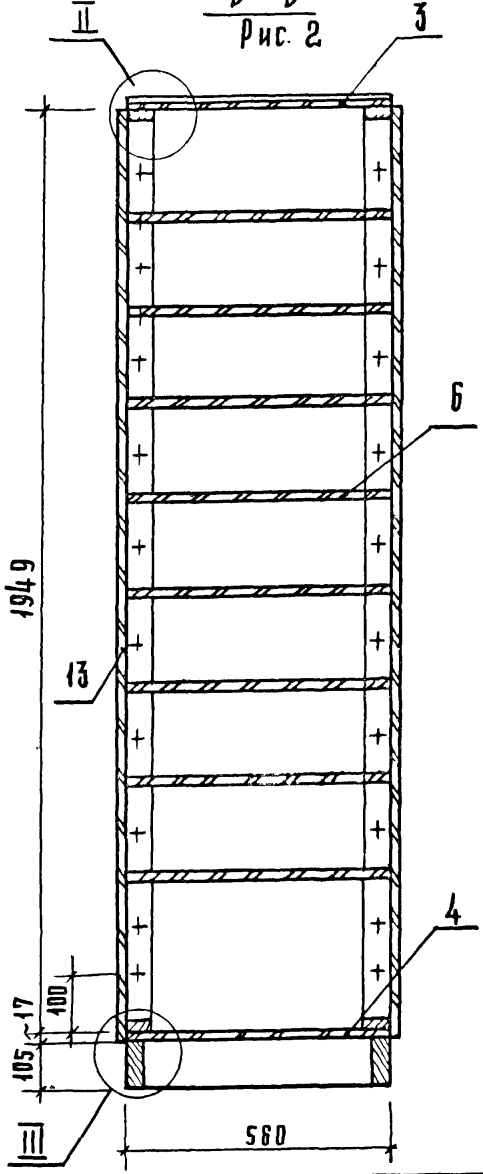

А – А
Рис. 1

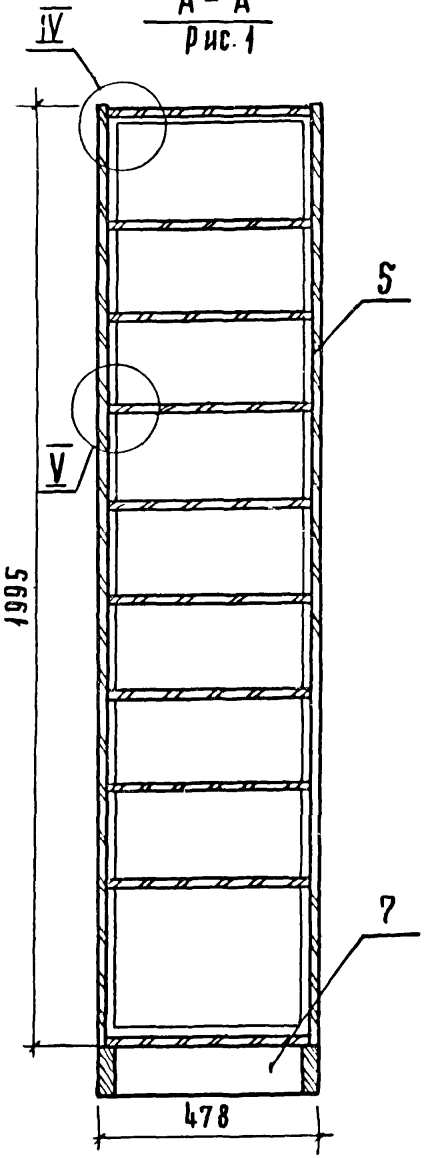

	1.272.5-6-04.01.00.00 СБ	Лист 2

19145-01 99 Формат А3

Инв.№ подл. | Подпись и дата | Взам. инв.№

Б – Б
рис. 1

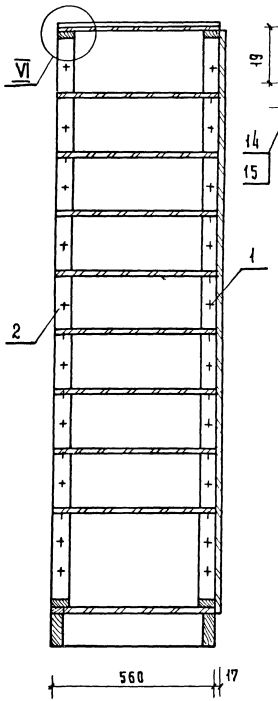
VI
1
2
560
17

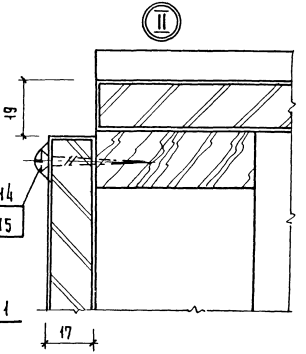
II
19
14
15
17

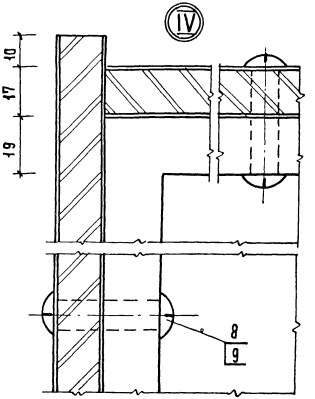
IV
10
17
19
8
9

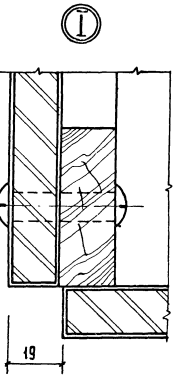
I
19

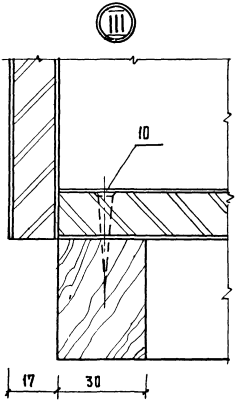
III
10
17
30

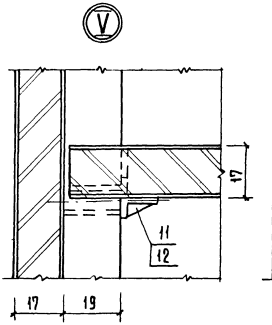
V
17
11
12
17
19

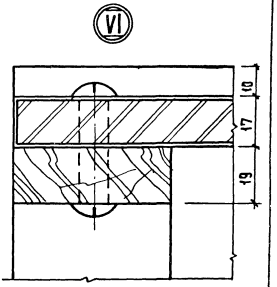
VI
10
17
19

Формат	Зона	Поз.	Обозначение	Наименование	Кол.	Примечание
				Документация		
12			1.272.5-6-05.00.00.00СБ	Сборочный чертеж		
				Детали		
11		1	1.272.5-6-01.00.00.01	Гайка	4	
11		2	1.272.5-6-01.00.00.02	Винт	4	
			Переменные данные для исполнений			
				1.272.5-6-05.00.00.00		
				Сборочные единицы		
11		3	1.272.5-6-05.01.00.00	Шкафное отделение	1	Ш-09
11		4	1.272.5-6-01.03.00.00-01	Антресольная секция	1	А-11
				1.272.5-6-05.00.00.00-01		
				Сборочные единицы		
11		3	1.272.5-6-05.01.00.00-01	Шкафное отделение	1	Ш-10
4		4	1.272.5-6-01.03.00.00-06	Антресольная секция	1	А-15

Инв. № подл. | Подпись и дата | Взам. инв. №

Н. контр.	Коростелев	
Рук. гр.	Астапова	
Инженер	Прокопенко	

1.272.5-6-05.00.00.00

Шкафное отделение для белья, посуды, инвентаря

Стадия	Лист	Листов
Р		1

ЦНИИЭП торгово-бытовых зданий и туристских комплексов г. Москва

Формат А4

Формат	Зона	Поз.	Обозначение	Наименование	Кол.	Примечание
				Документация		
12			1.272.5-6-06.00.00.00СБ	Сборочный чертеж		
				Детали		
11		1	1.272.5-6-01.00.00.01	Гайка	4	
11		2	1.272.5-6-01.00.00.02	Винт	4	
			Переменные данные для исполнений			
				1.272.5-6-06.00.00.00		
				Сборочные единицы		
11		3	1.272.5-6-06.01.00.00	Шкафное отделение	1	Ш-11
11		4	1.272.5-6-01.02.00.00-01	Антресольная секция	1	А-2
				1.272.5-6-06.00.00.00-01		
				Сборочные единицы		
11		3	1.272.5-6-06.01.00.00-01	Шкафное отделение	1	Ш-12
4		4	1.272.5-6-01.02.00.00-04	Антресольная секция	1	А-5

Инв. № подл. | Подпись и дата | Взам. инв. №

Н. контр.	Коростелев	
Рук. гр.	Астапова	
Инженер	Прокопенко	

1.272.5-6-06.00.00.00

Шкафное отделение для белья, посуды, инвентаря

Стадия	Лист	Листов
Р		1

ЦНИИЭП торгово-бытовых зданий и туристских комплексов г. Москва

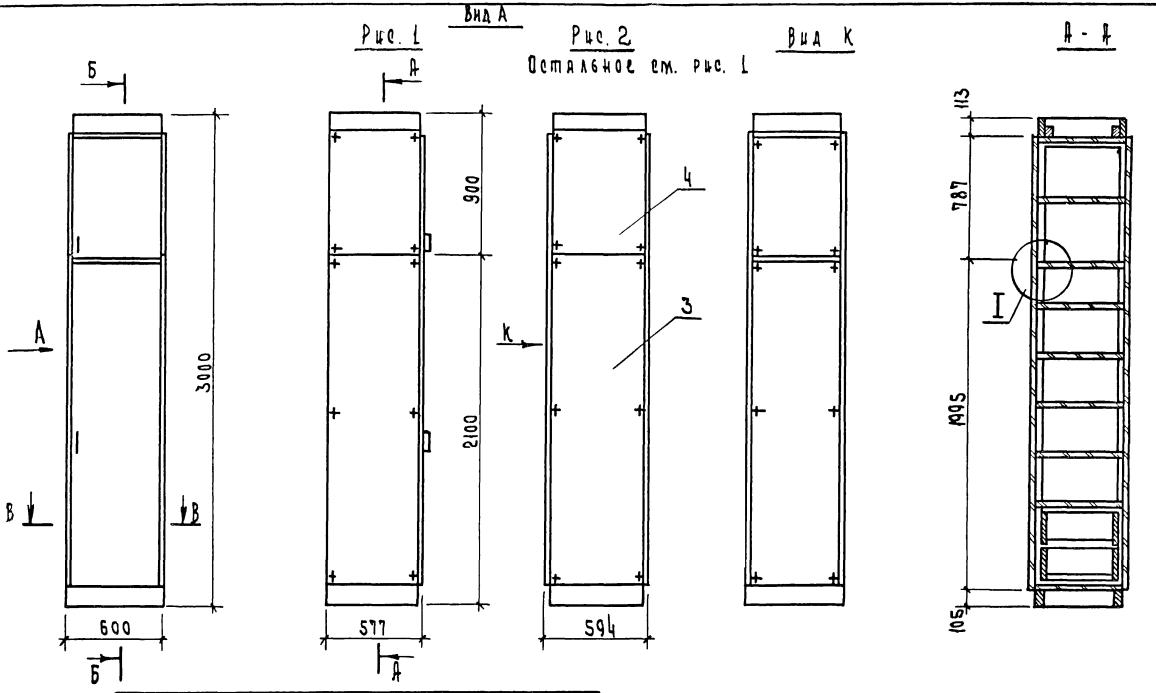

Обозначение	Марка	Рис	Расход материала: Дсп S-17, м²	Облицовка, м²	Древ. хвойн., м³	Масса, кг
1.272.5-6-05.00.00.00	ША-09	1	7.8	15.6	0.01	83.1
-01	ША-10	2	8.9	17.8	0.01	90.0

Рук. мас.	Биксон	
Гл. инж. м.	Самовер	
Н. контр.	Коростелев	
Рук. гр. арх.	Астапова	
Инжен.	Прокопенко	

1.272.5-6-05.00.00.00 СБ

Шкафное отделение для белья, посуды, инвентаря. Сборочный чертеж

Стадия	Масса	Масшт.
Р	См. табл.	1:20

Лист 1 | Листов 2

ЦНИИЭП г. Москва — торгово-бытовых зданий и туристских комплексов

Инв. № подл. | Подп. и дата | Взам. инв. №

Б - Б
Рис. 1

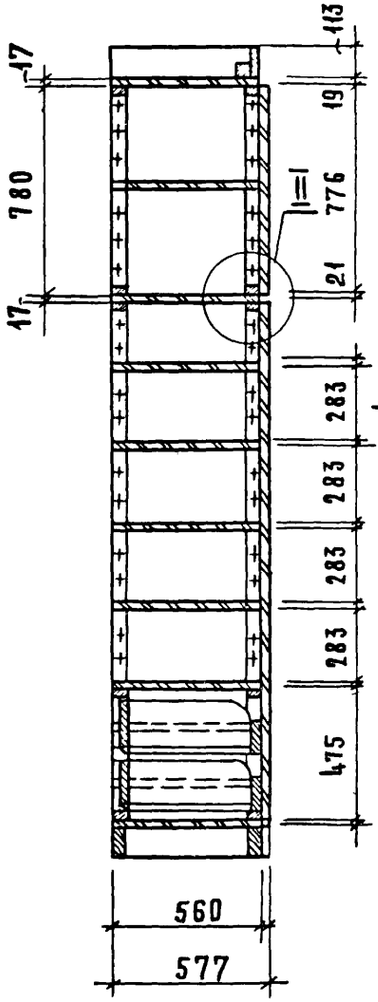

Б - Б
Рис. 2
Остальное см. рис. 1.

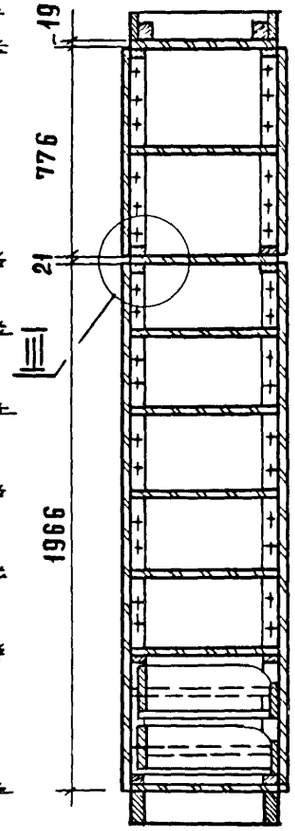

В - В
Рис. 1

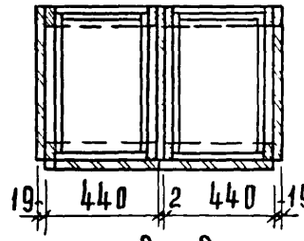

В - В
Рис. 2
Остальное см. рис. 1.

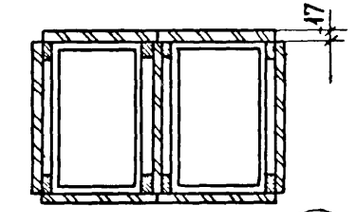

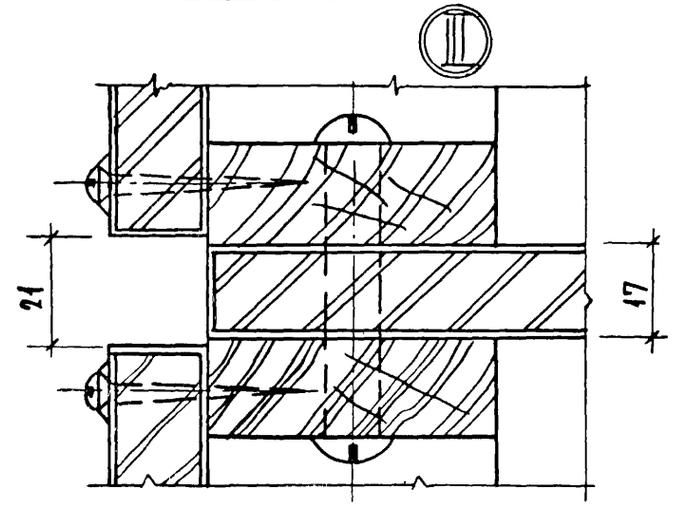

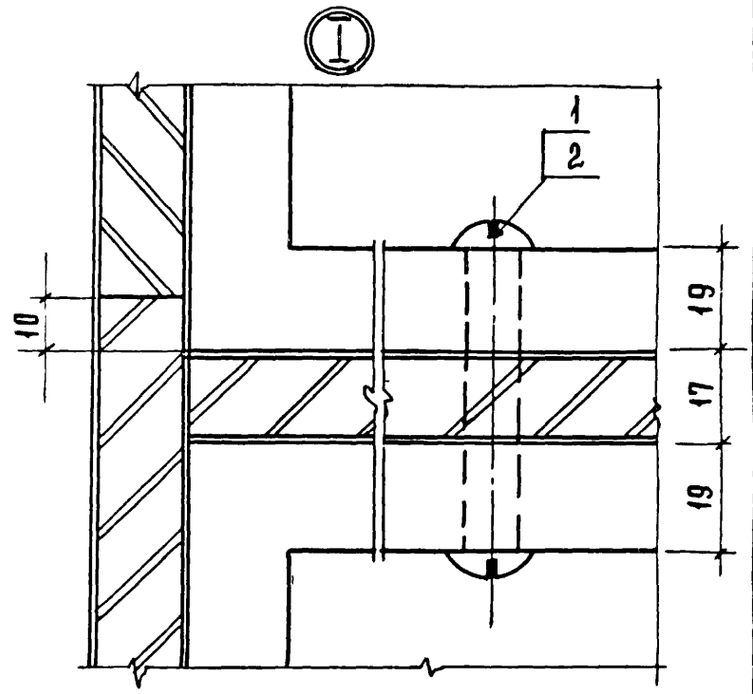

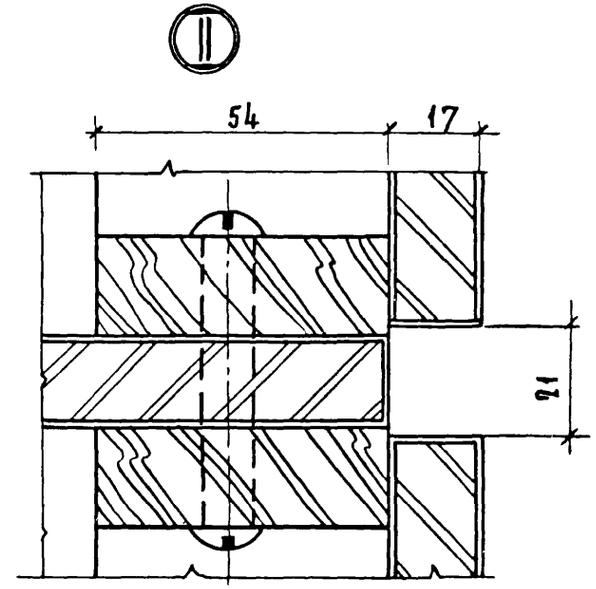

1.272.5-6-05.00.00.00СБ

Лист 2

Вид А

Рис.1

Рис.2

Остальное см. рис.1

Вид К

А-А

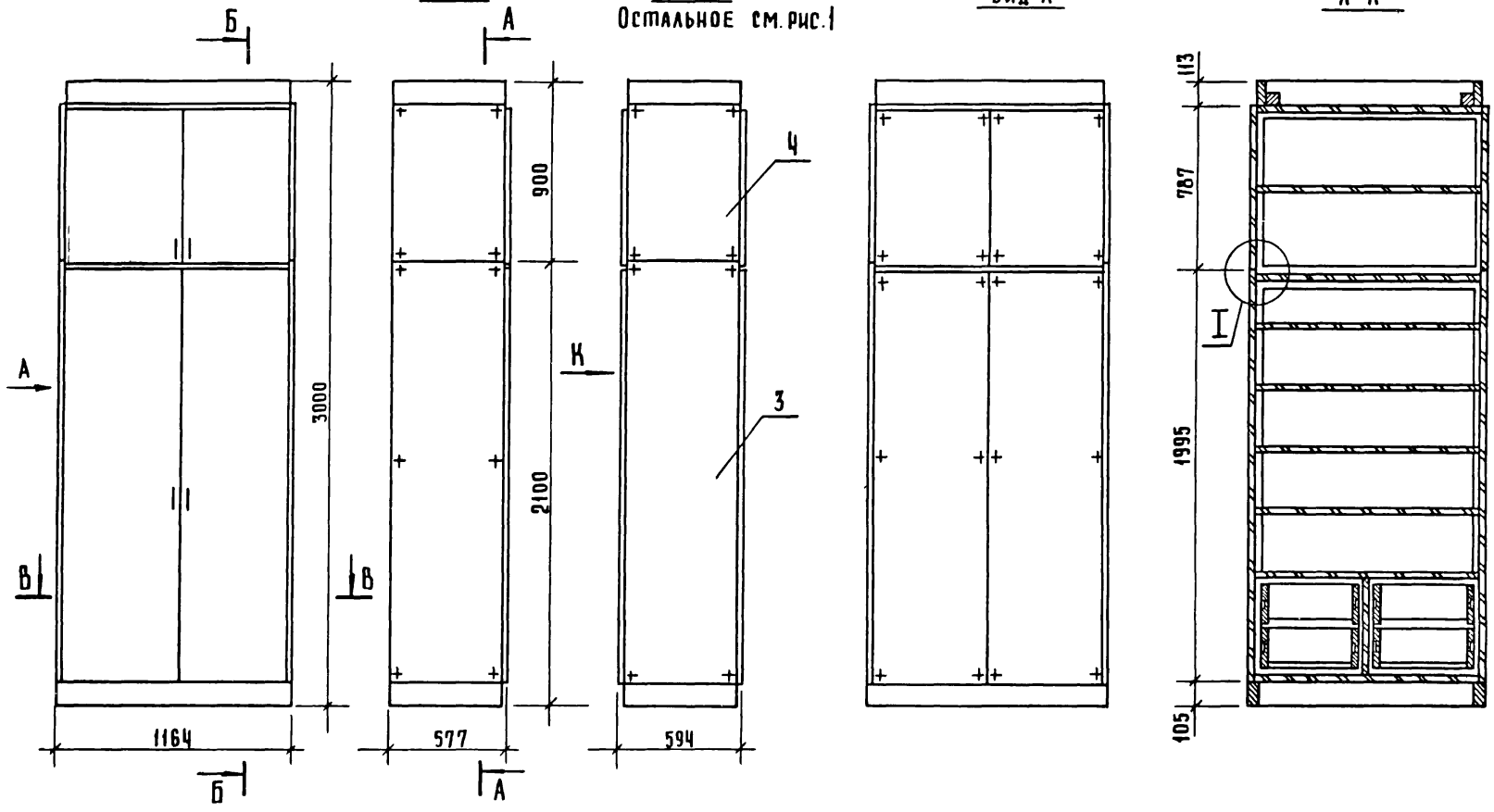

Обозначение	Марка	Рис	Расход материалов: ДСП S-ft, м²	Облицовка, м²	Древ. хвойн., м³	Масса, кг
1.272.5-6-06.00.00.00	ША-11	1	14,6	29,2	0,01	151,0
-01	ША-12	2	16,8	33,6	0,01	162,2

Рук маст	Биксон	
Гл.инж.м	Самовер	
Н.контр	Коростелев	
Рук.гр.арх	Астапова	
Инженер	Прокопенко	

1.272.5-6-06.00.00.00 СБ

Шкафное отделение для белья, посуды, инвентаря

Сборочный чертеж

Стадия	Масса	Масштаб
Р	см. табл.	1:20
Лист 1	Листов 2	

ЦНИИЭП торгово-бытовых зданий и туристских комплексов г. Москва

Инв.№ подл. | Подпись и дата | Взам. инв.№

Б-Б
рис. 1

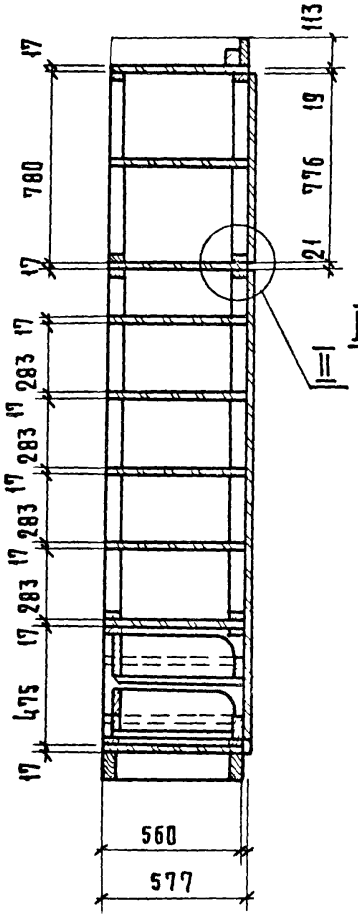

Б-Б
рис. 2
остальное см. рис. 1

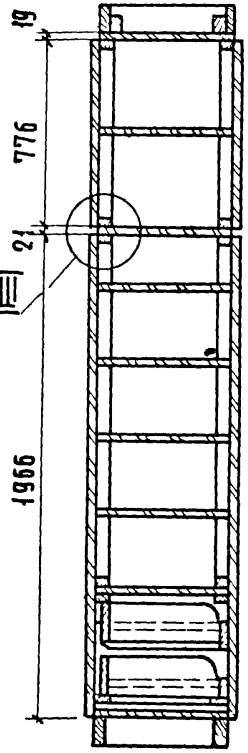

В-В
рис. 1

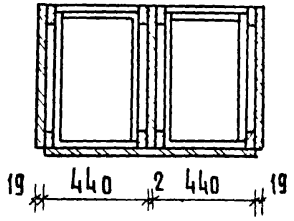

В-В
рис. 2
остальное см. рис. 1

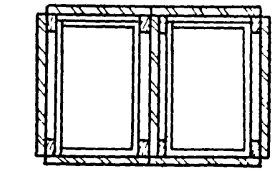

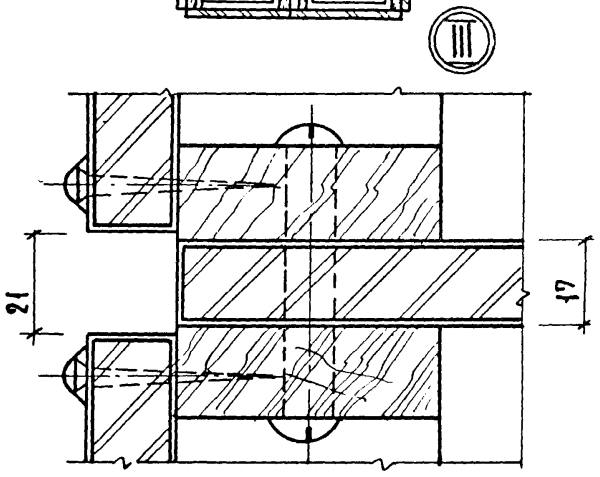

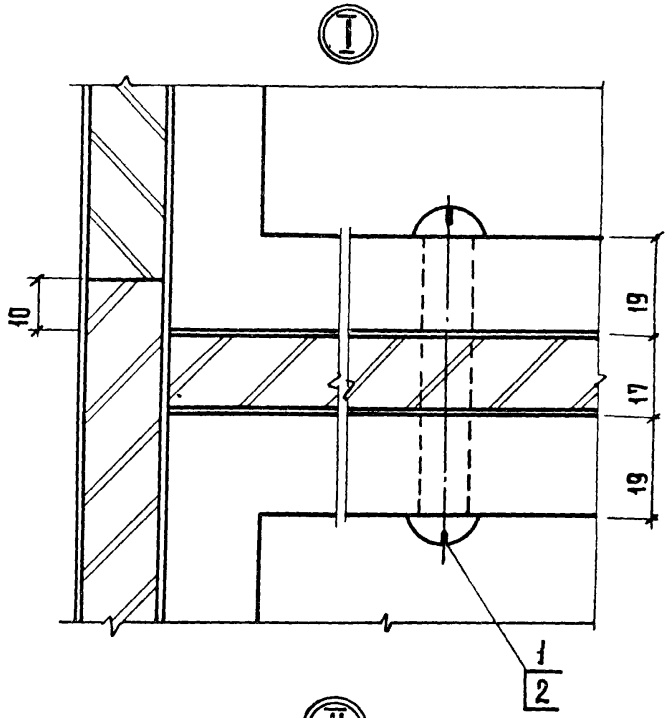

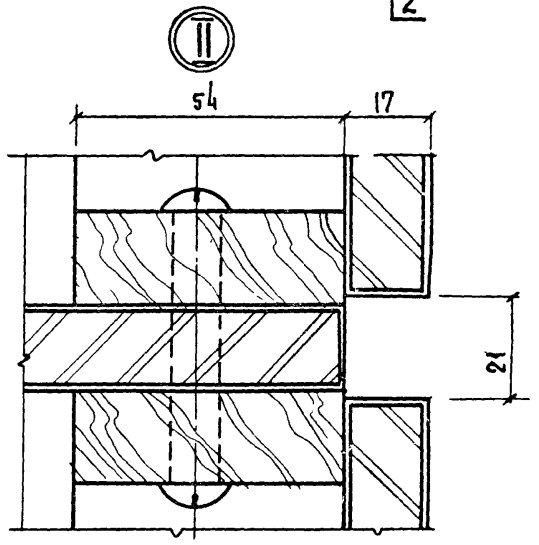

1.272.5 -6 - 06.00.00.00 СБ

Лист 2

Формат	Зона	Поз.	Обозначение	Наименование	Кол.	Примечание
				Документация		
12			1.272.5-6-00.00.00.00 ТО	Техническое описание		
12			1.272.5-6-05.01.00.00 СБ	Сборочный чертеж		
				Сборочные единицы		
11		1	1.272.5-6-01.01.01.00-04	Каркас	1	
11		2	1.272.5-6-05.01.00.00	Дверной блок шкафа	1	
11		3	1.272.5-6-01.01.02.00	Щит боковой	2	
11		4	1.272.5-6-01.01.03.00-02	Щит верхний	1	
11		5	1.272.5-6-01.01.04.00-07	Полка	4	
11		6	1.272.5-6-05.01.01.00	Щит	1	
11		7	1.272.5-6-01.01.13.00-02	Щит нижний	1	
11		8	1.272.5-6-01.01.14.00-01	Плинтус	1	
11		9	1.272.5-6-05.01.02.00	Ящик	2	
				Детали		
				Пиломатериалы хвойных пород ГОСТ 8486-66		
Б4		10	1.272.5-6-01.00.00.0	Брусок 550×30×15	4	
11		11	1.272.5-6-01.00.00.01	Гайка	24	
11		12	1.272.5-6-01.00.00.02	Винт	24	

Инв. № подл. | Подпись и дата | Взам. инв. №

Н. контр.	Коростелев		
Рук. гр.	Асталова		
Инж.	Прокопенко		

1.272.5-6-05.01.00.00

Шкафное отделение для белья, посуды, инвентаря

Стадия	Лист	Листов
Р	1	2

ЦНИИЭП торгово-бытовых зданий и туристских комплексов г. Москва

Формат А4

Формат	Зона	Поз.	Обозначение	Наименование	Кол.	Примечание
				Стандартные изделия		
		13		Шуруп А 3.5×30		
				ГОСТ 1145-80*	16	
		14		Шуруп А 4.5×40		
				ГОСТ 1145-80*	6	
				Прочие изделия		
		15		Полкодержатель 5.4.2	16	
		16		Втулка 5.4.1	52	
			Переменные данные	для исполнений		
				1.272.5-6-05.01.00.00-01		
				Сборочные единицы		
11		17	1.272.5-6-01.01.09.00-01	Щит задний	1	
				Стандартные изделия		
		18		Шуруп А 3.5×30		
				ГОСТ 1146-80*	6	
				Прочие изделия		
		19		Шайба 4.8	6	

Инв. № подл. | Подпись и дата | Взам. инв. №

1.272.5-6-05.01.00.00

Лист 2

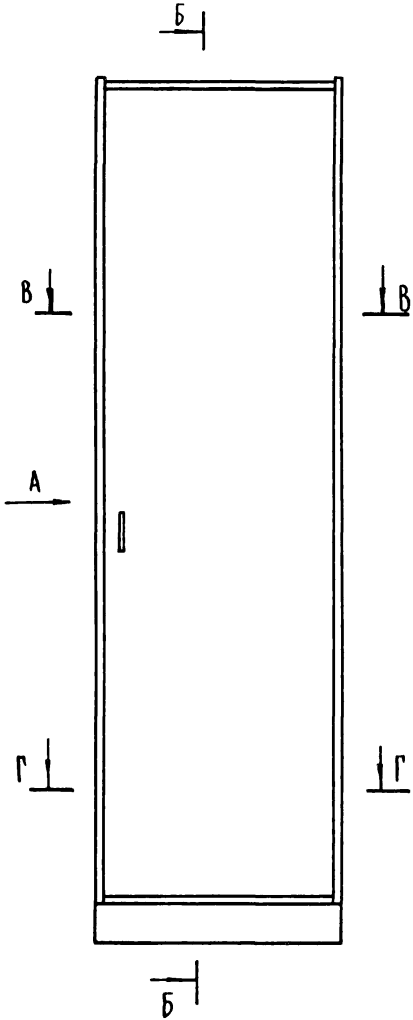

Вид А
Рис 1

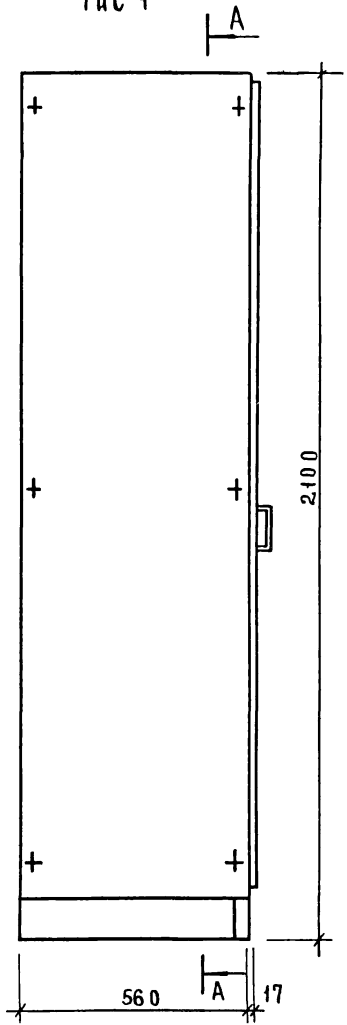

В – В
Рис. 1

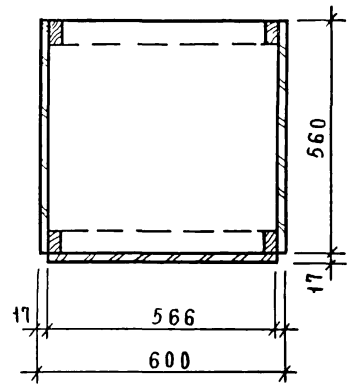

В – В
Рис. 2
Остальное см. рис. 1

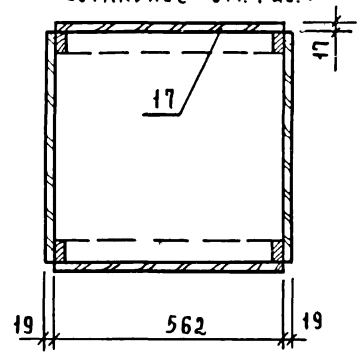

Обозначение	Марка	Рис.	Расход материала			Масса кг
			ДСП, м²	Облицовка, м²	Древ хвойн, м³	
1.272.5-6-05.01.00.00	Ш-9	1	5.8	11.6	0.01	69.0
-01	Ш-10	2	6.8	13.8	0.01	79.2

РУК. МАСТ	БИКСОН	
ГЛ. ИНЖ	САМОВЕР	
Н. КОНТР	КОРОСТЕЛЕВ	
РУК. ГР	АСТАПОВА	
ИН Ж	ПРОКОПЕНКО	

1.272.5-6-05.01.00.00 СБ

ШКАФНОЕ ОТДЕЛЕНИЕ ДЛЯ БЕЛЬЯ, ПОСУДЫ, ИНВЕНТАРЯ
СБОРОЧНЫЙ ЧЕРТЕЖ

СТАДИЯ	МАССА	МАСШТАБ
Р	СМ. ТАБЛ	1:10

ЛИСТ 1 | ЛИСТОВ 3

ЦНИИЭП ТОРГОВО-БЫТОВЫХ ЗДАНИЙ И ТУРИСТСКИХ КОМПЛЕКСОВ
г. Москва

Вид А
Рис.2

Остальное см. рис.1

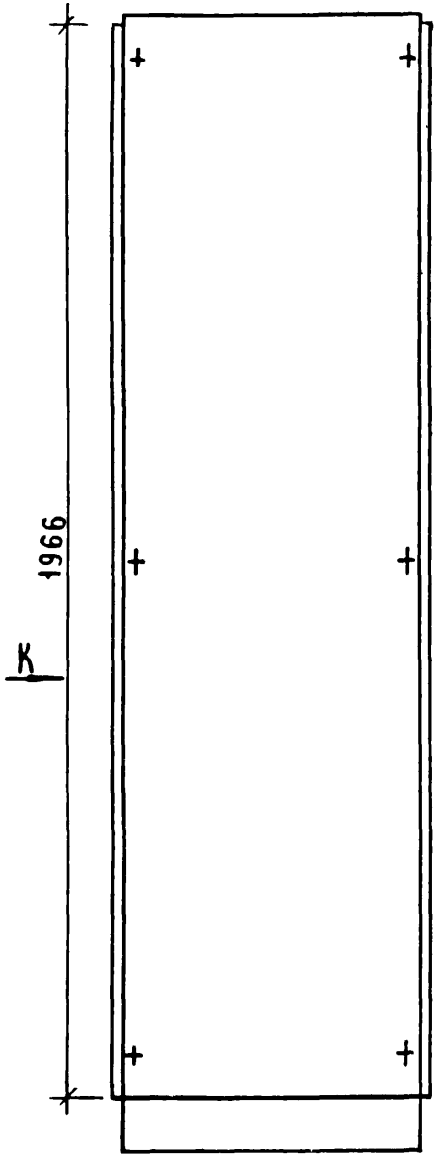

Вид К

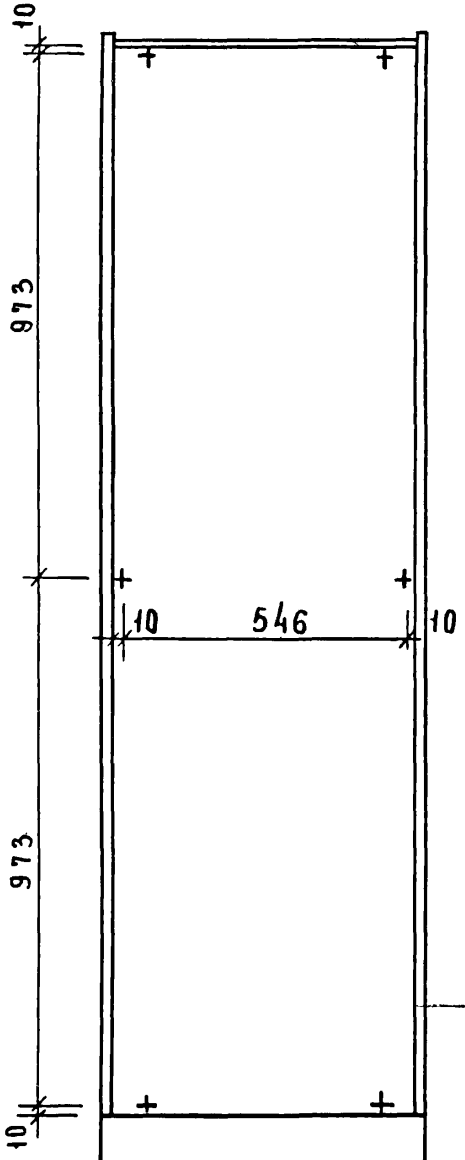

Б - Б
Рис. 2

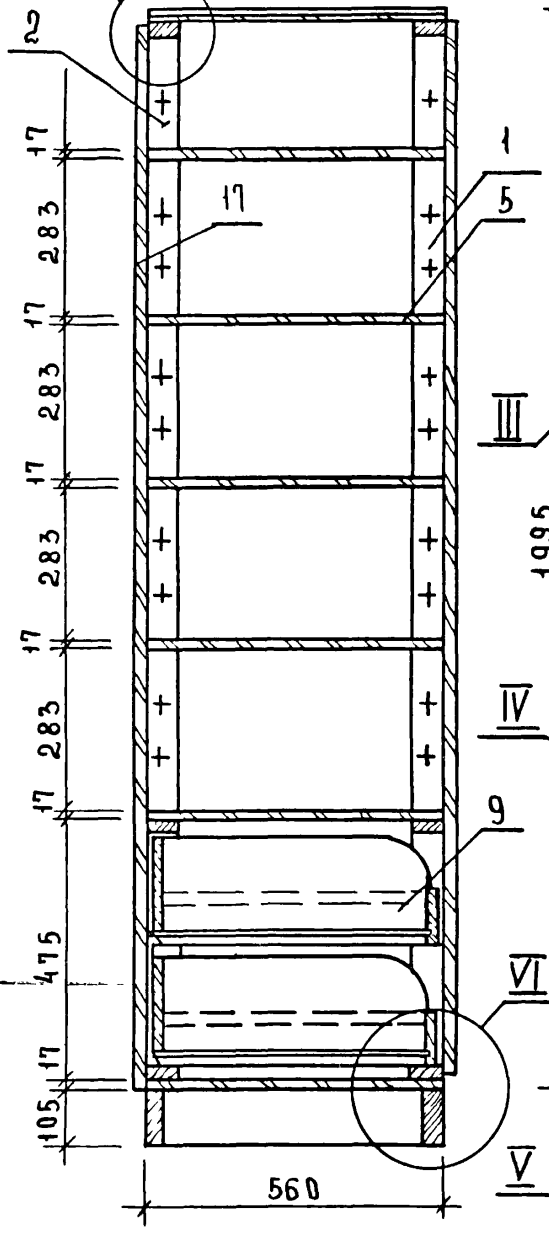

А - А
Рис. 1

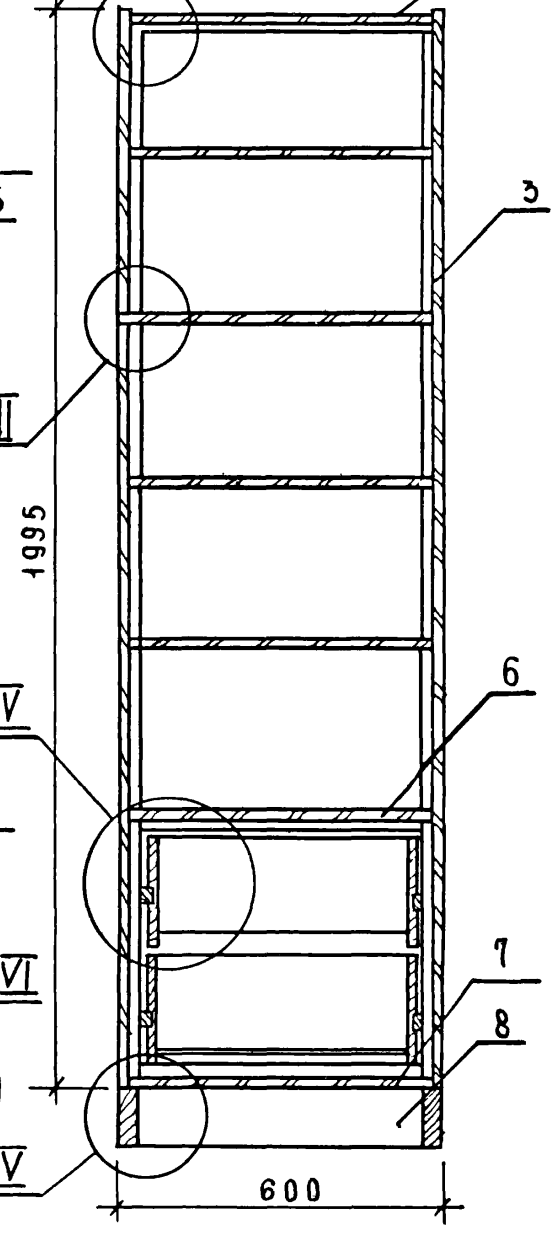

Инв.№подл. | Подпись и дата | Взам.инв.№

Г - Г
рис. 1

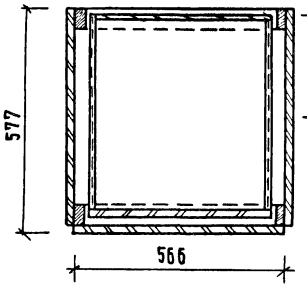

Г - Г
рис. 2
Остальное см. рис 1

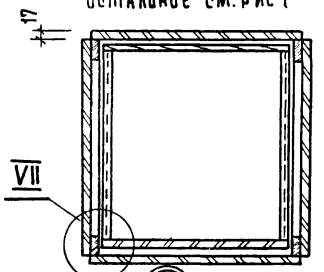

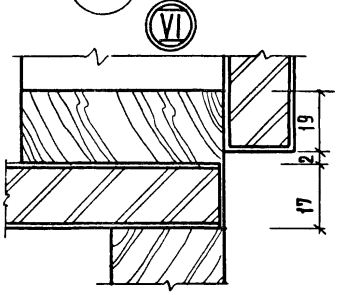

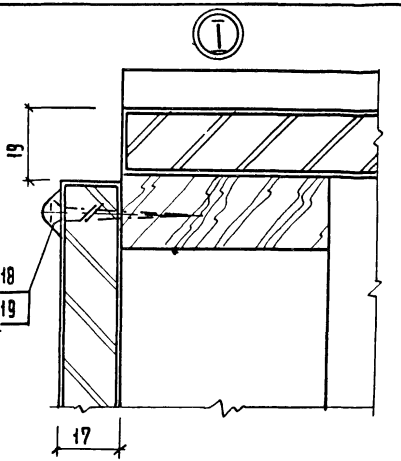

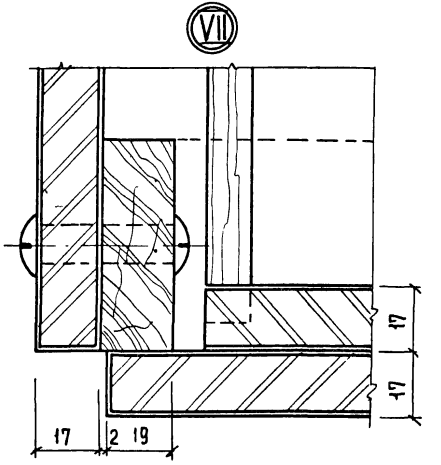

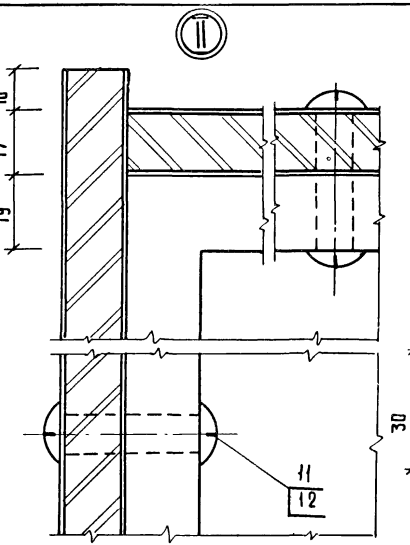

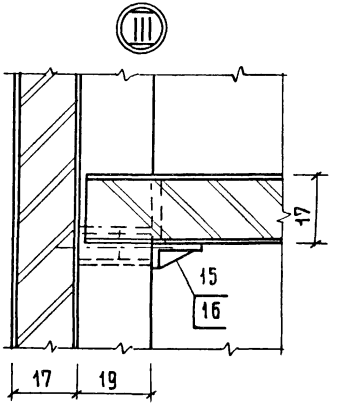

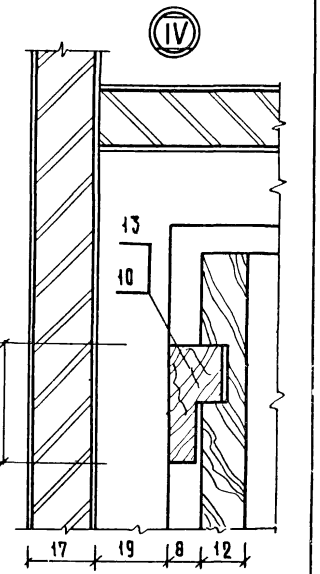

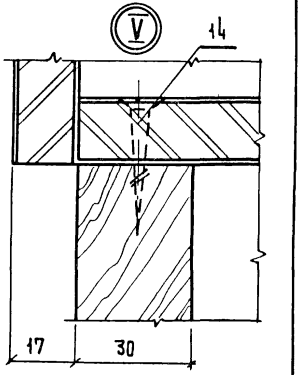

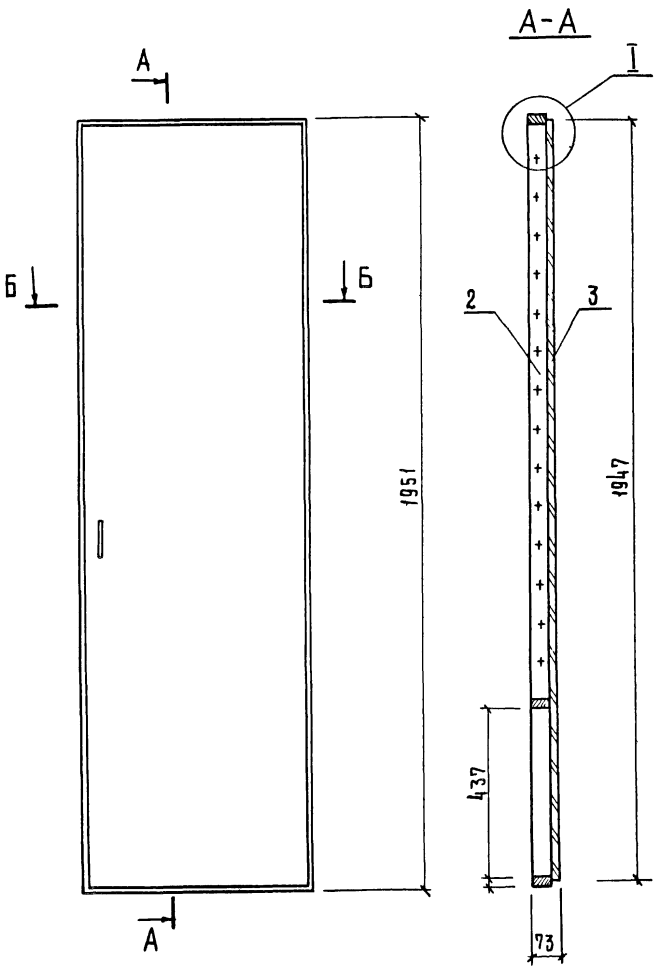

Формат	Зона	Поз.	Обозначение	Наименование	Кол.	Примечание
				Сборочные единицы		
11		1	1.272.5-6-01.01.01.00-04	Каркас	1	
11		2	1.272.5-6-01.06.01.00-01	Дверка	1	
				Прочие изделия		
		3		Петля 3.12.А	3	

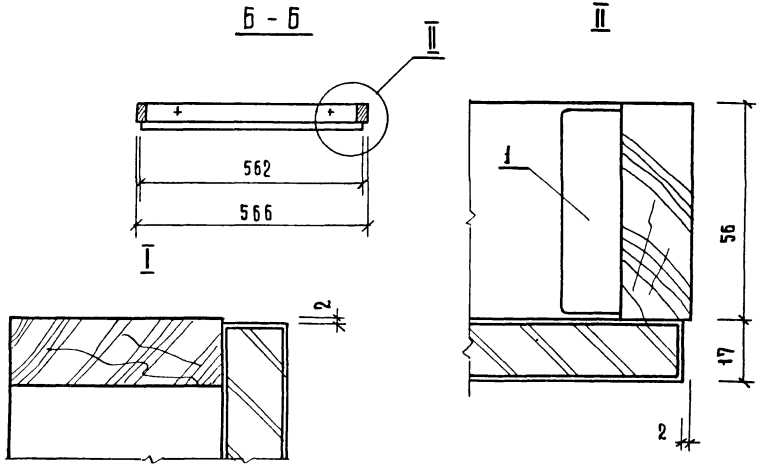

Н.контр.	Коростелев		
Рук.гр.арх	Астапова		
Инженер	Прокопенко		

1.272.5-6-1.05.01.00.00

Дверной блок шкафа

Стадия	Масса	Масштаб
Р		1:1
Лист	Листов 1	

ЦНИИЭП торгово-бытовых зданий и туристских комплексов г. Москва

Инв.№ подл. | Подпись и дата | Взам.инв.№

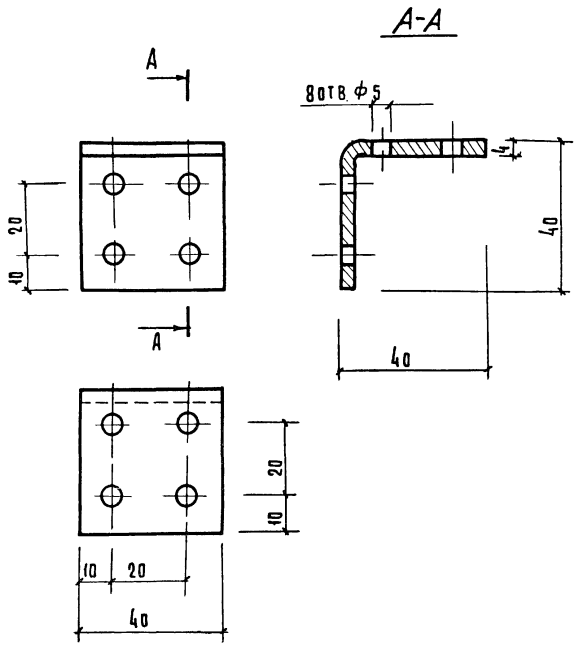

1. Предельные отклонения размеров: отверстий $H14$, остальных $\pm\frac{IT14}{2}$
2. Покрытие Ц. 9. Хр. 4

			1.272.5-6-01.00.00.05		
			Уголок	Стадия: Р; Масса: 0.72; Масштаб: 1:1	
				Лист; Листов 1	
Н.контр.	Коростелев		Полоса 4×40 ГОСТ 103-76 / Ст.3кп2 ГОСТ 535-79	ЦНИИЭП г. Москва	Торгово-бытовых зданий и туристских комплексов
Рук.гр.	Астапова				
Инж.	Прокопенко				

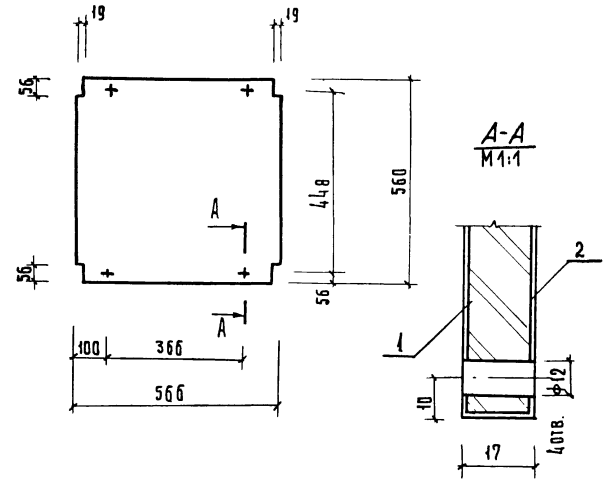

Формат	Зона	Поз.	Обозначение	Наименование	Кол.	Примечание
				Материалы		
		1		Плита древесностружечная		
				ГОСТ 10632-77	0.3	м²
		2		Шпон строганый		
				ГОСТ 2977-82	0.6	м²

Инв. № подл. | Подпись и дата | Взам. инв. №

			1.272.5-6-05.01.01.00		
			Щит	Стадия: Р; Масса: ; Масштаб: 1:10	
				Лист; Листов 1	
Н.контр.	Коростелев			ЦНИИЭП г. Москва	Торгово-бытовых зданий и туристских комплексов
Рук.гр.	Астапова				
Инженер	Прокопенко				

Формат	Зона	Поз	Обозначение	Наименование	Кол.	Примечание
				Документация		
12			1.272.5-6-05.01.02.00 СБ	Сборочный чертеж		
				Детали		
				Брусок		
				Пиломатериалы хвойных		
				пород ГОСТ 8486-66		
Б.4		1	1.272.5-6-05.01.02.01	512 x 100 x 17	1	
Б.4		2	-01	517 x 210 x 12	2	
Б.4		3	-02	512 x 193 x 12	1	
Б.4		4	1.272.5-6-05.01.02.02	Дно		
				Фанера клееная		
				ГОСТ 3916-69	1	
				Стандартные изделия		
		5		Шуруп А 3.5 x 20		
				ГОСТ 1145-80*	5	
				Материалы		
		6		Шпон строганый		
				ГОСТ 2977-82	0.5	м²

05.01.02.00

Ящик

Стадия	Лист	Листов
Р		1

ЦНИИЭП торгово-бытовых зданий и туристских комплексов г. Москва

Н. контр.	Коростелев	
Рук. гр. ар.	Астапова	
Инж.	Прокопенко	

Инв. № подл. | Подп. и дата | Взам. инв. №

Формат	Зона	Поз.	Обозначение	Наименование	Кол. на исполн. 1.272.5-6-15.00.01.00- 01	02	03	04	05	06			Примечание
				Документация									
II			1.272.5-6-45.00.01.00 СБ	Сборочный чертеж	X	X	X	X	X	X			
				Детали									
				Плита древесностружечная									
				ГОСТ 10632-47									
Б.4		1	1.272.5-6-45.00.01.01	Щит 1050x300x17	1								
				1250x300x17		1							
				1550x300x17			1						
				1050x560x17				1					
				1250x560x17					1				
				1550x560x17						1			
				Материалы									
		2		Шпон строганый									
				ГОСТ 2977-82	0.7	0.8	1.0	1.1	1.3	1.6			м²

1.272.5-6-45.00.01.00

Щит горизонтальный

Стадия	Лист	Листов
Р		1

ЦНИИЭП торгово-бытовых зданий и туристских комплексов г. Москва

Н. контр.	Коростелев	
Рук. гр.	Астапова	
Инж.	Прокопенко	

Инв. № подл. | Подп. и дата | Взам. инв. №

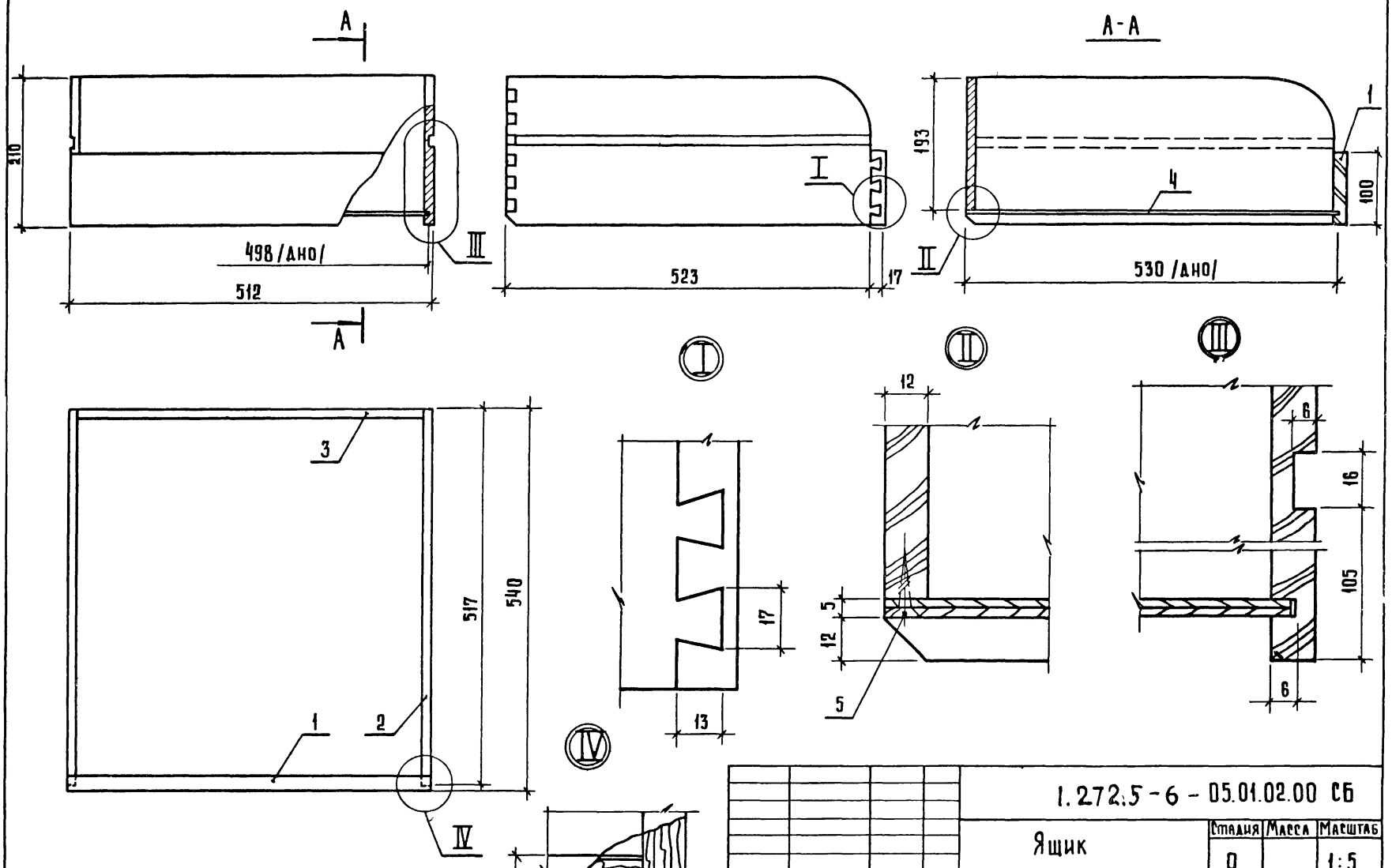

Н контр	Коростелев		
Рук гр а	Астапова		
Инженер	Прокопенко		

1.272.5-6 - 05.01.02.00 СБ

Ящик
Сборочный чертеж

Стадия	Масса	Масштаб
Р		1:5
Лист	Листов 1	

ЦНИИЭП торговых, бытовых зданий и туристских комплексов г. Москва

Инв. № подл.	Подпись и дата	Взам. инв. №

Формат	Зона	Поз.	Обозначение	Наименование	Кол. на испол. 1.272.5-6-15.01.00.00-										Примечан.
					–	01	02	03	04						
				Документация											
11			1.272.5-6-45.01.00.00 СБ	Сборочный чертеж											
				Сборочные единицы											
11		1	1.272.5-6-45.01.01.00	Каркас	1										
			- 01			1									
			- 02				1								
			- 03					1							
			- 04						1						
11		2	1.272.5-6-01.02.02.00-04	Дверка	2										

			1.272.5-6-45.01.00.00
			Дверной блок
Н. контр.	Коростелев		
Рук. гр.	Летапова		
Инж.	Прокопенко		

Стадия	Лист	Листов
Р		1

ЦНИИЭП г. Москва — Портово-бытовых зданий и туристских комплексов

Формат А4

Инв. № подл.	Подпись и дата	Взам. инв. №

Формат	Зона	Поз.	Обозначение	Наименование	Кол. на испол. 1.272.5-6-15.01.00.00-										Примечан.
					–	01	02	03	04						
			- 05			2									
			- 06				2								
			- 07					2							
			- 08						2						
				Прочие изделия											
		2		Петля	4	4	4	4	4						

	1.272.5-6-45.01.00.00	Лист 2

Формат А4

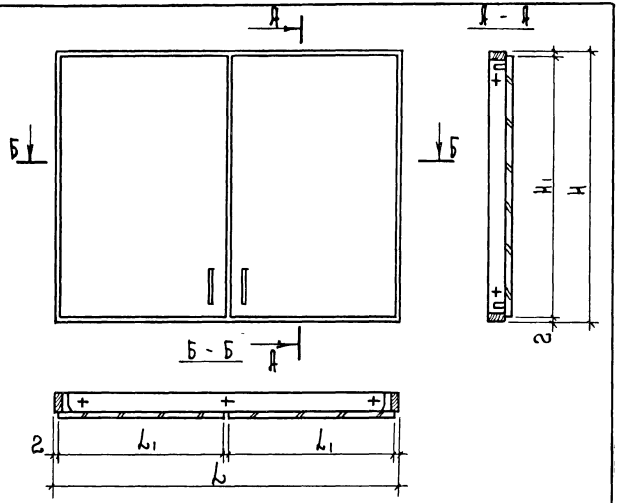

Обозначение	Размеры, мм			
	L	H	L_1	H_1
1.272.5-6-45.01.00.00	1050	780	522	776
-01	1250	780	622	776
-02	1550	480	772	476
-03	1250	480	622	476
-04	1050	480	522	476

Инв.№ подл. | Подп. и дата | Взам. инв.№

1.272.5-6-45.01.00.00 СБ

Дверной блок
Сборочный чертеж

Стадия	Масса	Масштаб
Р		1:10
Лист	Листов 1	

Н. контр. Коростелев
Рук. гр. АР Степанова
Инженер Прокопенко

ЦНИИЭП торгово-бытовых зданий и туристских комплексов г. Москва

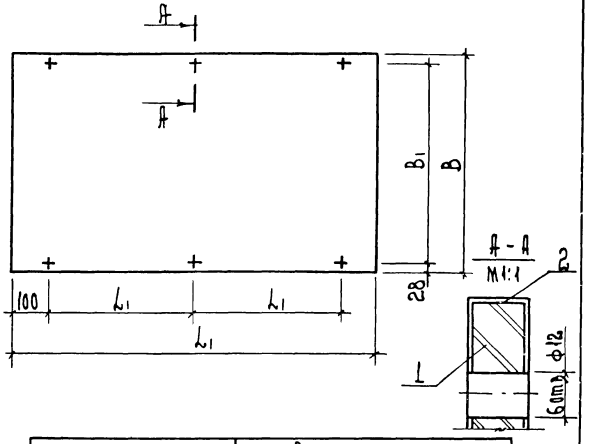

Обозначение	Размеры, мм			
	L	B	L_1	B_1
1.272.5-6-45.00.01.00	1050	300	425	244
-01	1250	300	525	244
-02	1550	300	625	244
-03	1050	560	425	504
-04	1250	560	525	504
-05	1550	560	625	504

Инв.№ подл. | Подп. и дата | Взам. инв.№

1.272.5-6-45.00.01.00 СБ

Щит горизонтальный
Сборочный чертеж

Стадия	Масса	Масштаб
Р		1:10
Лист	Листов 1	

Н. контр. Коростелев
Рук. гр. АР Степанова
Инженер Прокопенко

ЦНИИЭП торгово-бытовых зданий и туристских комплексов г. Москва

Формат	Зона	Поз.	Обозначение	Наименование	Кол.	Примечание
				Документация		
12			1.272.5-6-00.00.00.00 ТО	Техническое описание		
12			1.272.5-6-06.01.00.00 СБ	Сборочный чертеж		
				Сборочные единицы		
11		1	1.272.5-6-01.01.01.00-05	Каркас	1	
11		2	1.272.5-6-06.01.00.00	Дверной блок	1	
11		3	1.272.5-6-01.01.02.00	Щит боковой	2	
11		4	1.272.5-6-01.01.03.00-06	Щит верхний	1	
11		5	1.272.5-6-01.01.04.00-05	Полка	4	
11		6	1.272.5-6-01.01.06.00-01	Щит	1	
11		7	1.272.5-6-01.01.13.00-03	Щит нижний	1	
11		8	1.272.5-6-01.01.07.00-01	Щит	1	
11		9	1.272.5-6-01.01.08.00-01	Плинтус	1	
11		10	1.272.5-6-05.01.02.00	Ящик	4	
				Детали		
				Пиломатериал хвойных		
				пород ГОСТ 8486-66		
Б4		11	1.272.5-6-01.00.00.03	Брусок 550×30×15	4	
Б4		12	1.272.5-6-01.00.00.04	550×30×22	4	
11		13	1.272.5-6-01.00.00.01	Гайка	24	
11		14	1.272.5-6-01.00.00.02	Винт	24	

1.272.5-6-06.01.00.00

Шкафное отделение для белья, посуды, инвентаря

Стадия	Лист	Листов
Р	1	2

ЦНИИЭП торгово-бытовых зданий и туристских комплексов г. Москва

Н.контр.	Коростелев	
Рук.гр.	Астапова	
Инж.	Прокопенко	

Формат А4

Формат	Зона	Поз.	Обозначение	Наименование	Кол.	Примечание
				Стандартные изделия		
		15		Шуруп А 3,5×30		
				ГОСТ 1145-80*	16	
		16		Шуруп А 4,5×40		
				ГОСТ 1145-80*	6	
				Прочие изделия		
		17		Полкодержатель 5.4.2	16	
		18		Втулка 5.4.1	22	
			Переменные данные	для исполнений		
				1.272.5-6-06.01.00.00-01		
				Сборочные единицы		
11		19	1.272.5-6-01.01.09.00-01	Щит задний	2	
				Стандартные изделия		
		20		Шуруп А 3.5×30		
				ГОСТ 1146-80*	12	
				Прочие изделия		
		21		Шайба 4.8	12	

1.272.5-6-06.01.00.00

Лист 2

Вид А
Рис.1

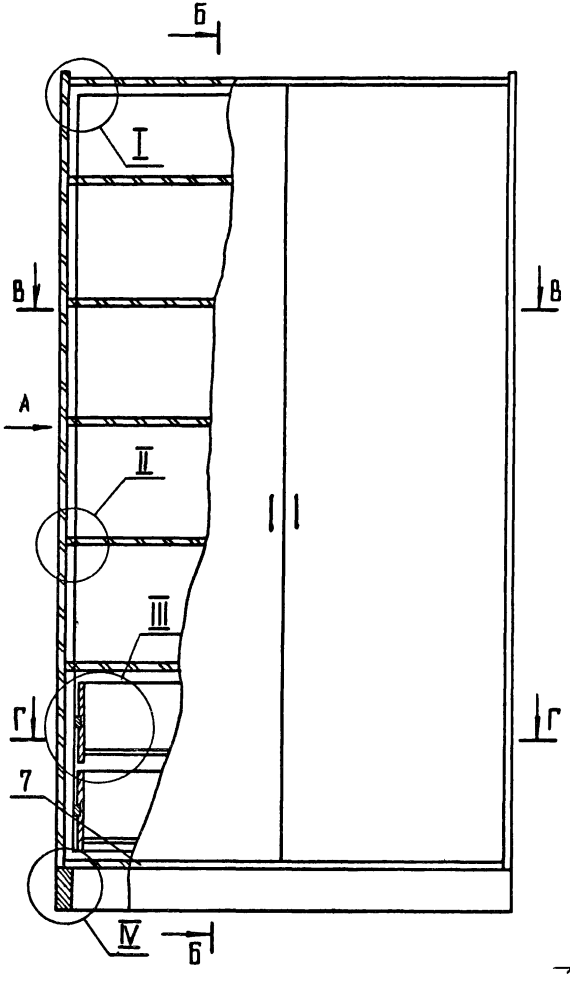

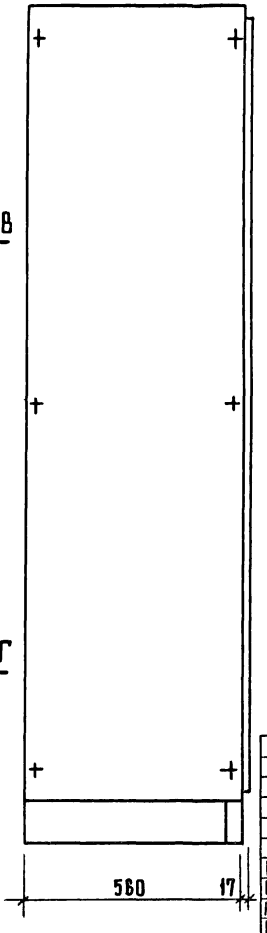

В - В
Рис.1

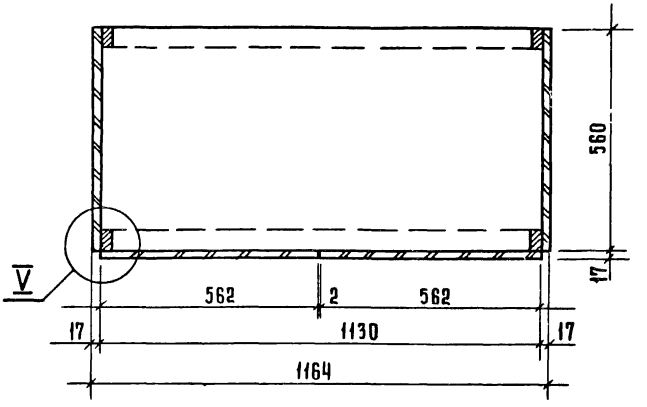

Обозначение	Марка	Рис	Расход материала			Масса, кг
			ДСП, м²	Облицовка м²	Древ. хв., м³	
1.272.5-6-06.01.00.00	III-11	1	10,6	21,2	0,01	120,0
-01	III-12	2	11,8	23,6	0,01	130,0

Рук. маст	Биксон	
Гл. инж. м	Самовер	
Н. контр.	Коростелев	
Рук. гр. арх	Астапова	
Инженер	Проколенко	

1.272.5-6-06.01.00.00 СБ

Шкафное отделение для белья, посуды, инвентаря
Сборочный чертеж

Стадия	Масса	Масштаб
Р	См. табл.	1:10
Лист 1	Листов 3	

ЦНИИЭП торгово-бытовых зданий и туристских комплексов г. Москва

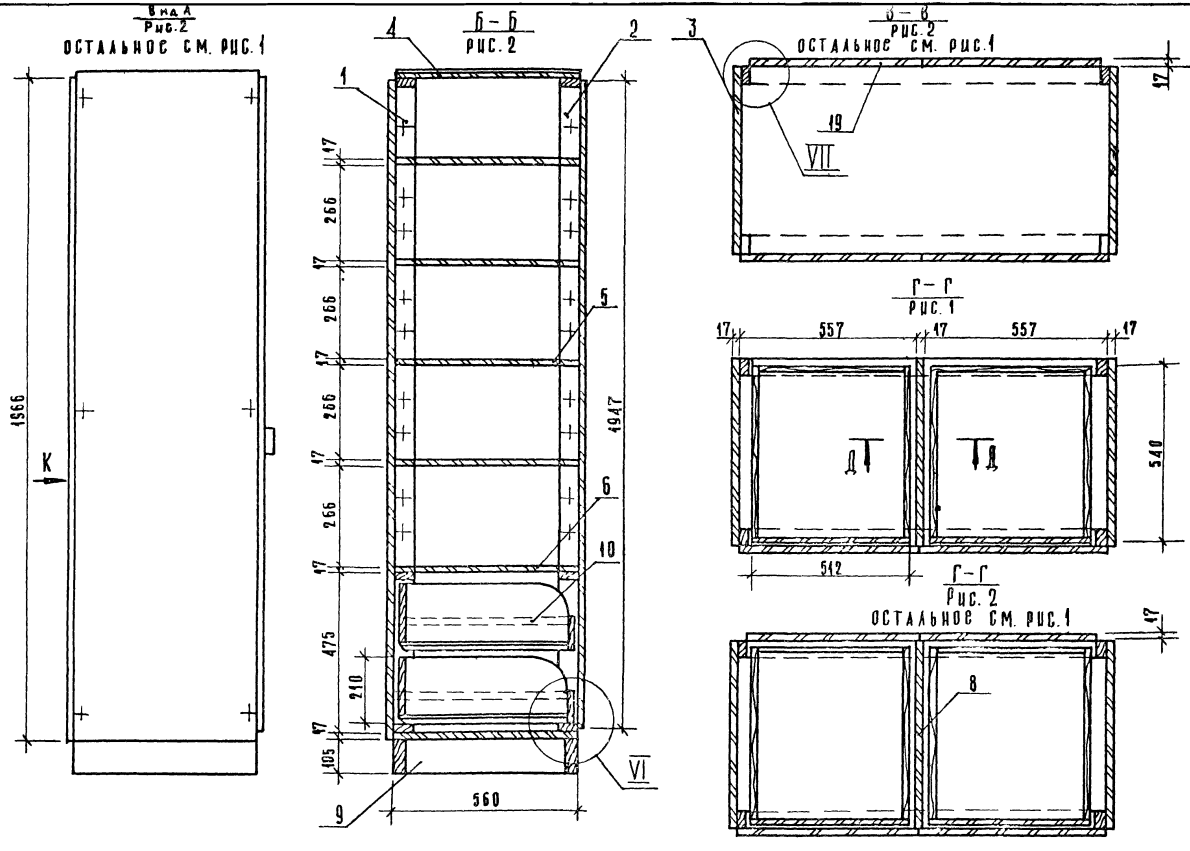

Инв.№ подл. | Подпись и дата | Взам.инв.№

1.272.5-6-06.01.00.00

Лист 2

19145-01 118 Формат А3

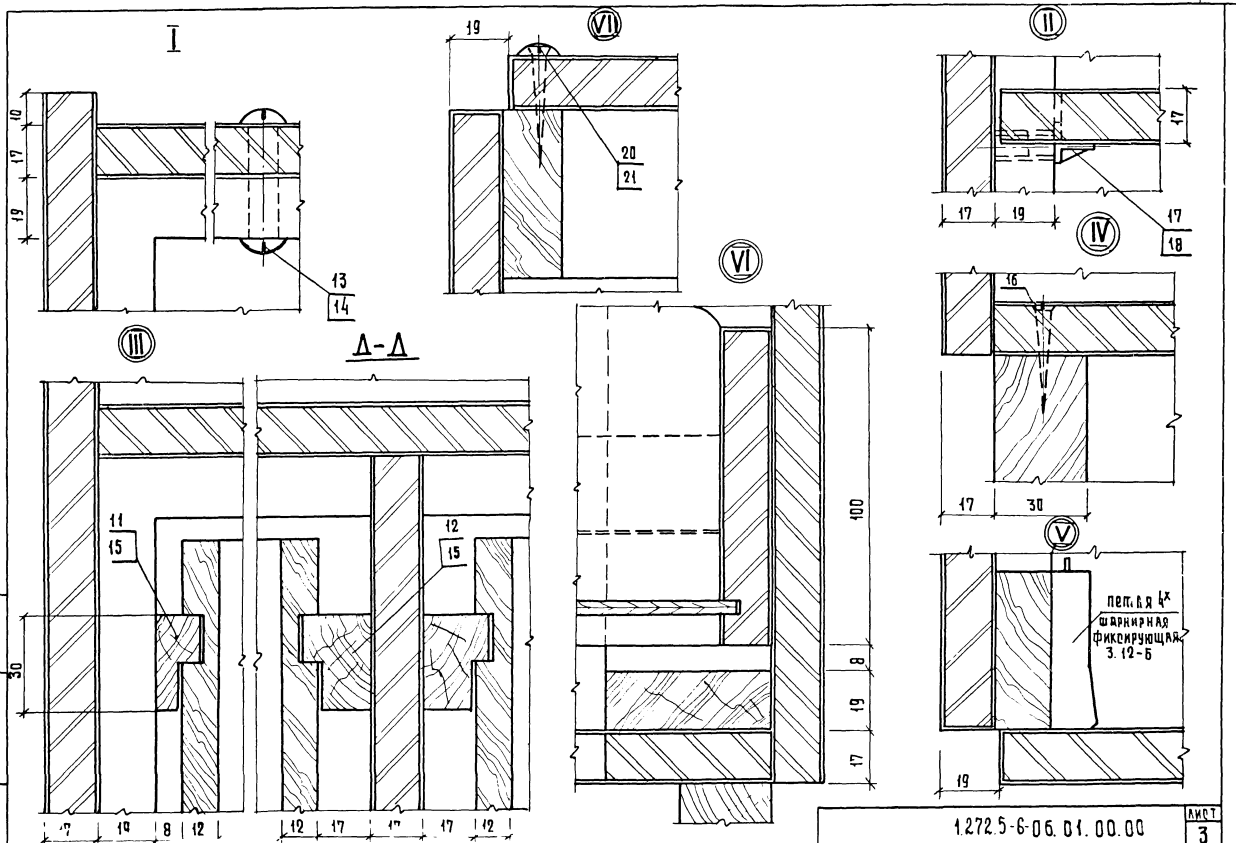

Инв. № подл. | Подпись и дата | Взам. инв. №

1.272.5-6-06.01.00.00

Лист 3

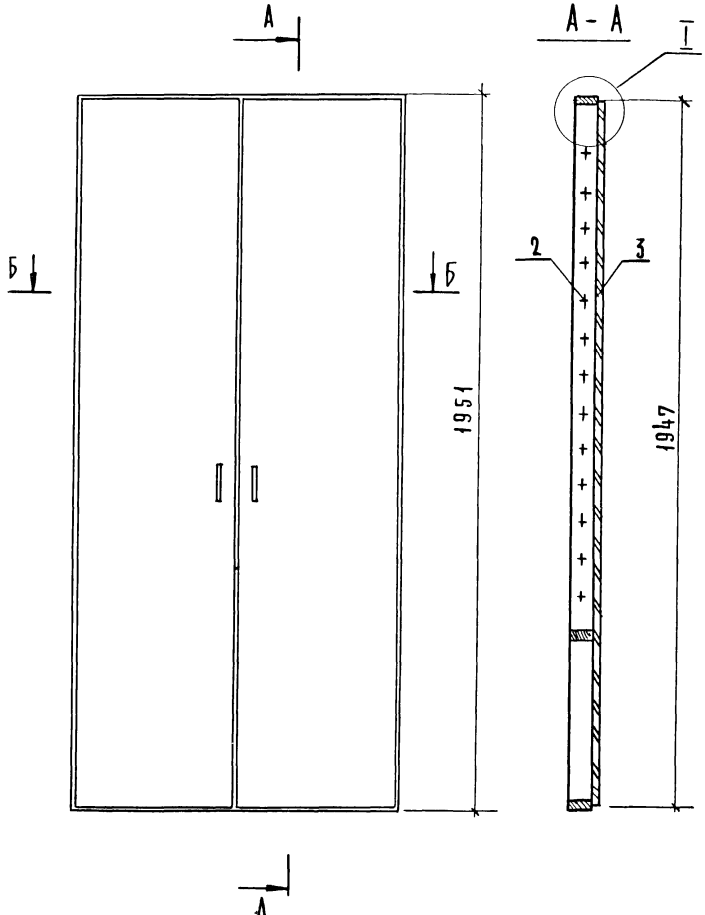

Формат	Зона	Поз.	Обозначение	Наименование	Кол.	Примечание
				Сборочные единицы		
11		1	1.272.5-6-01.01.01.00-05	Каркас	1	
11		2	1.272.5-6-01.06.01.00-01	Дверка	2	
				Прочие изделия		
		3		Петля 3.12.А	6	

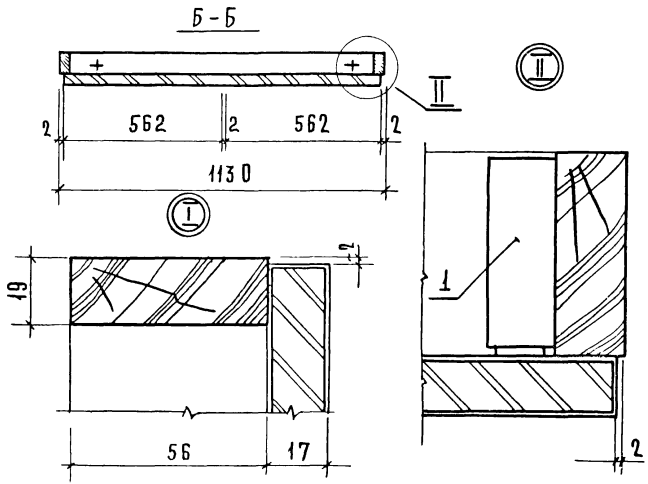

Инв. № подл.	Подпись и дата	Взам. инв. №

Н. контр.	Коростелев	
Рук. грарх.	Астапова	
Инженер	Проколенко	

1.272.5-6-1.06.01.00.00

Дверной блок шкафа

Стадия	Масса	Масштаб
Р		1:1
Лист	Листов 1	

ЦНИИЭП г. Москва — торгово-бытовых зданий и туристских комплексов

Формат	Зона	Поз.	Обозначение	Наименование	Кол.	Примечание
				Документация		
11			1.272.5-6-07.00.00.00 СБ	Сборочный чертеж		
				Детали		
11		1	1.272.5-6-01.00.00.01	Гайка	4	
11		2	1.272.5-6-01.00.00.02	Винт	4	
			Переменные данные для исполнений			
				1.272.5-6-07.00.00.00		
				Сборочные единицы		
11		3	1.272.5-6-07.01.00.00	Шкафное отделение	1	Ш-13
11		4	1.272.5-6-01.03.00.00-01	Антресольная секция	1	А-11
				1.272.5-6-07.00.00.00-01		
				Сборочные единицы		
11		3	1.272.5-6-07.01.00.00-01	Шкафное отделение	1	Ш-14
11		4	01.03.00.00-05	Антресольная секция	1	А-15

Н.контр.	Коростелев	
Рук.гр.	Астапова	
Инж.	Прокопенко	

1.272.5-6-07.00.00.00

Шкафное отделение для одежды и спецодежды

Стадия	Лист	Листов
Р		1

ЦНИИЭП торгово-бытовых зданий и туристских комплексов г. Москва

Формат	Зона	Поз.	Обозначение	Наименование	Кол.	Примечание
				Документация		
11			1.272.5-6-08.00.00.00 СБ	Сборочный чертеж		
				Детали		
11		1	1.272.5-6-01.00.00.01	Гайка	4	
11		2	1.272.5-6-01.00.00.02	Винт	4	
			Переменные данные для исполнений			
				1.272.5-6-08.00.00.00		
				Сборочные единицы		
11		3	1.272.5-6-08.01.00.00	Шкафное отделение	1	Ш-15
11		4	1.272.5-6-01.02.00.00-01	Антресольная секция	1	А-2
				1.272.5-6-08.00.00.00-01		
				Сборочные единицы		
11		3	1.272.5-6-08.01.00.00-01	Шкафное отделение	1	Ш-16
11		4	1.272.5-6-01.02.00.00-04	Антресольная секция	1	А-4

Инв. № подл. | Подпись и дата | Взам. инв. №

Н.контр.	Коростелев	
Рук.гр.	Астапова	
Инж.	Прокопенко	

1.272.5-6-08.00.00.00

Шкафное отделение для одежды и спецодежды

Стадия	Лист	Листов
Р		1

ЦНИИЭП торгово-бытовых зданий и туристских комплексов г. Москва

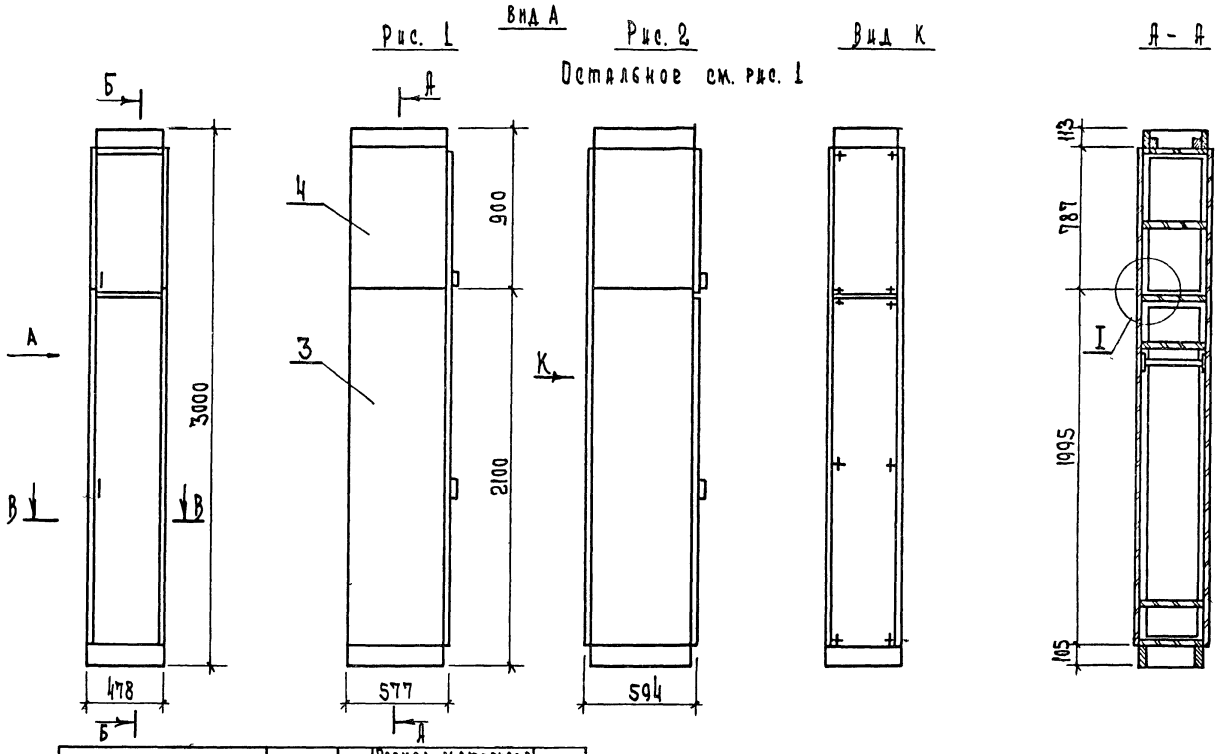

Обозначение	Марка	Рис.	Расход материала: Дсп $S=17$, $м^2$	Облицовка, $м^2$	Древ. хвойн., $м^3$	Масса кг
1 272 5-6-07.00.00.00	ША-13	1	6.6	13.2	0.01	69.8
- 01	ША-14	2	7.8	15.6	0.01	83.1

Рук. маст.	Биксон	
Гл. инж. м.	Самовер	
Н. контр.	Коростелев	
Рук. гр.	Астапова	
Инжен.	Прокопенко	

1.272.5-6-07.00.00.00 СБ

Шкафное отделение для одежды и спецодежды. Сборочный чертеж

Стадия	Масса	Масшт.
Р	см. табл.	1:20

Лист 1 Листов 2

ЦНИИЭП торгово-бытовых зданий и туристских комплексов г. Москва

Инв. № подл. | Подп. и дата | Взам. инв. №

Б - Б
Рис. 1

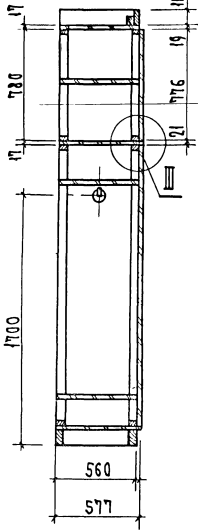

Б - Б
Рис. 2
Остальное см. рис. 1

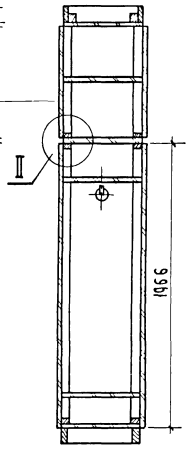

В - В
Рис. 1

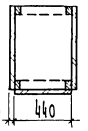

В - В
Рис. 2
Остальное см. рис. 1

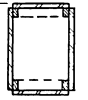

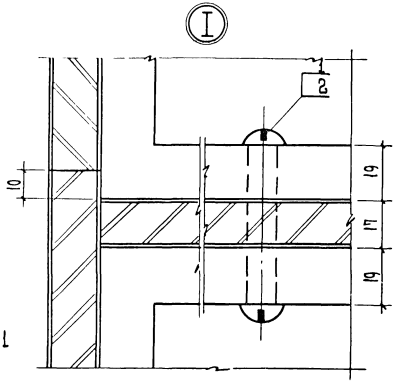

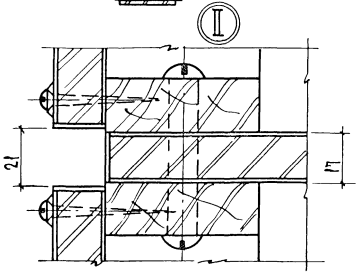

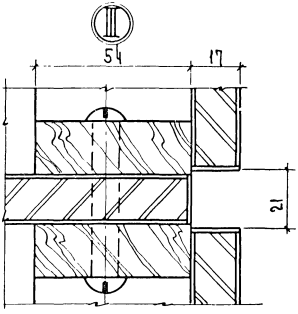

1.272.5 - 6 - 07.00.00.00 СБ

Лист 2

Инв. № подл. | Подпись и дата | Взам. инв. №

Вид А

Рис 1

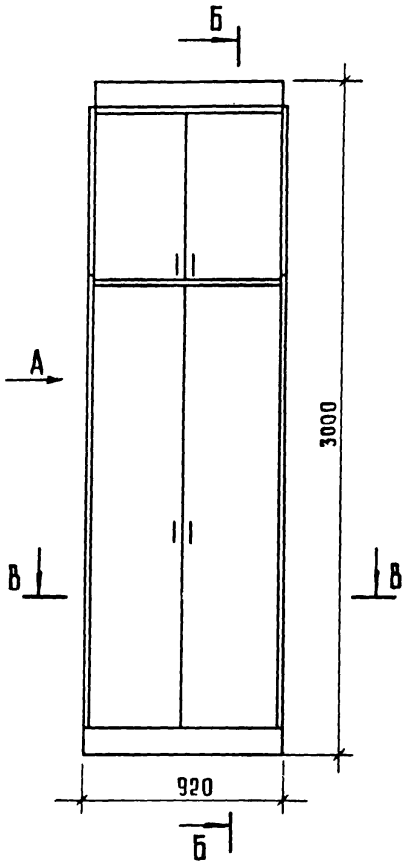

Рис. 2

Остальное см. рис 1.

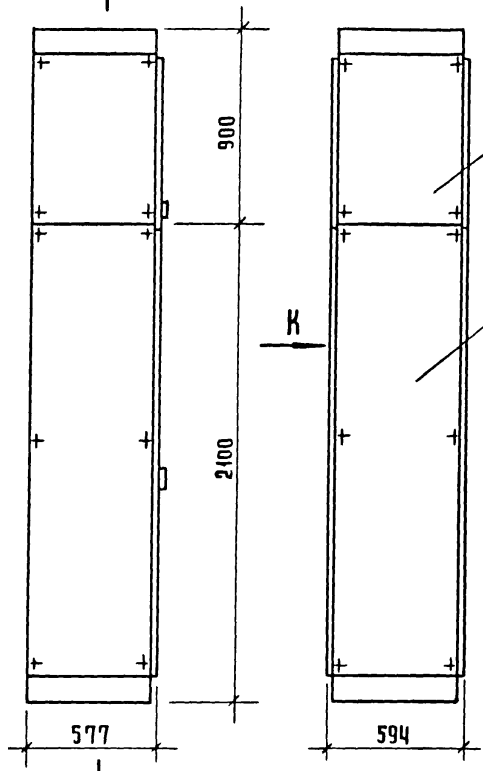

Вид К

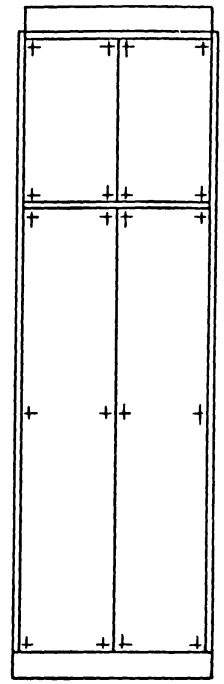

А-А

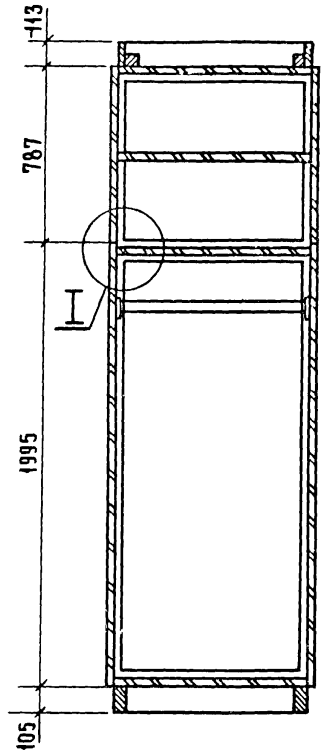

Обозначение	Марка	Рис	Расход материала: ДСП S-17, м²	Расход материала: Обапцовка, м²	Расход материала: Древ. хвойн., м³	Масса, кг
1.272.5-6-08.00.00.00	ША-15	1	9,7	19,4	0,01	125,1
-01	ША-16	2	10,6	21,2	0,01	129,8

Рук. маст.	Биксон	
Гл. инж. м.	Самовер	
Н. контр.	Коростелев	
Рук. гр. арх.	Архипова	
Инженер	Прокопенко	

1.272.5-6-08.00.00.00 СБ

Шкафное отделение для одежды и спецодежды

Сборочный чертеж

Стадия	Масса	Масштаб
Р	см. табл.	1:20
Лист 1	Листов 2	

ЦНИИЭП торговых, бытовых зданий и туристских комплексов г. Москва

Инв. № подл. | Подпись и дата | Взам. инв. №

Б-Б
Рис. 1

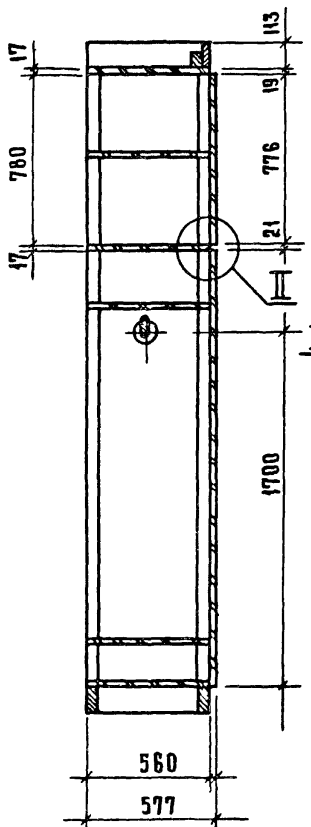

Б-Б
Рис. 2
Остальное см. рис. 1

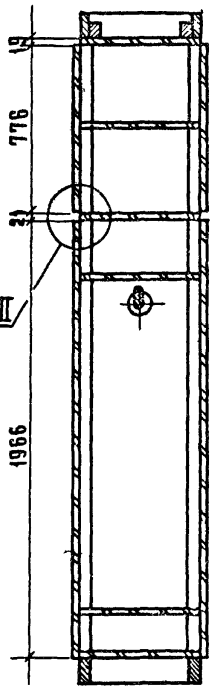

В-В
Рис. 1

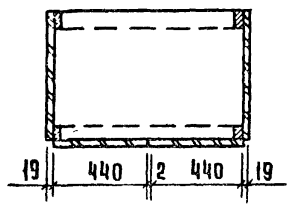

В-В
Рис. 2
Остальное см. рис. 1

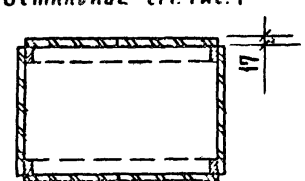

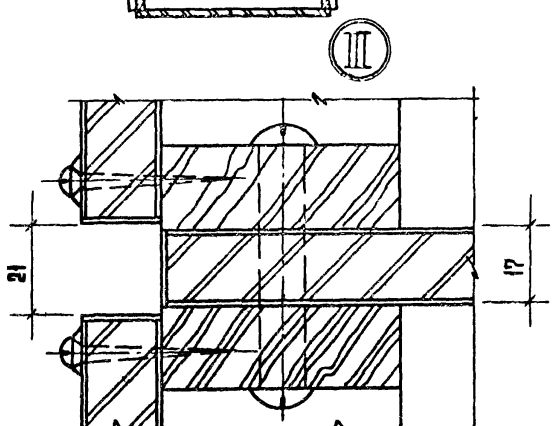

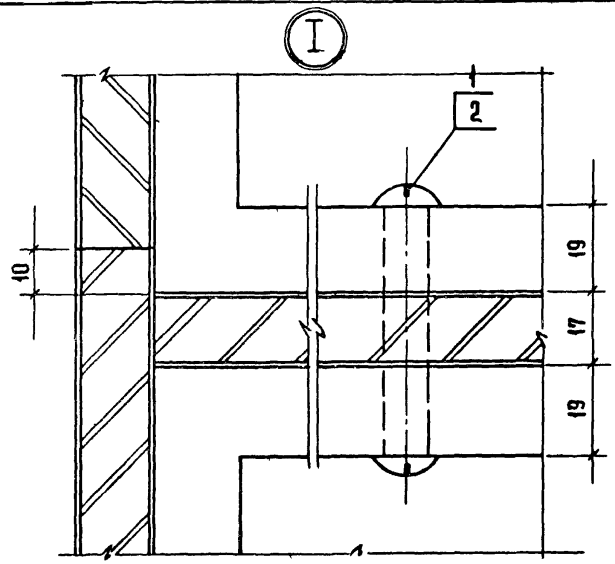

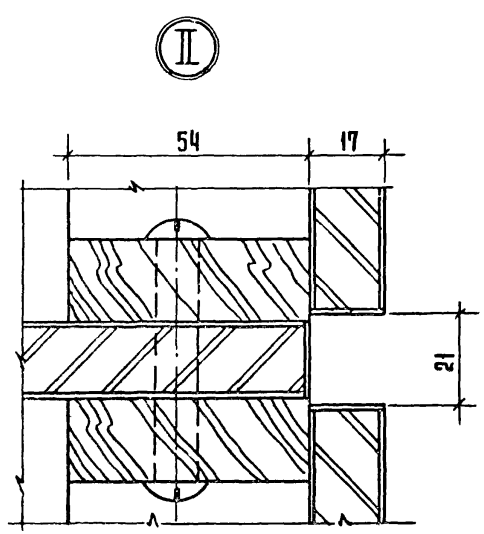

1.272.5-6-08.00.00.00 СБ	Лист 2

Формат	Зона	Поз.	Обозначение	Наименование	Кол.	Примечание
				Документация		
12			1.272.5-6-00.00.00.0070	Техническое описание		
12			1.272.5-6-07.01.00.00 СБ	Сборочный чертеж		
				Сборочные единицы		
11		1	1.272.5-6-01.06.00.00-01	Дверной блок шкафа	1	
11		2	1.272.5-6-01.07.01.00 -03	Каркас	1	
11		3	1.272.5-6-01.01.03.00 -02	Щит верхний	1	
11		4	1.272.5-6-01.01.13.00 -02	Щит нижний	1	
11		5	1.272.5-6-01.01.02.00	Щит боковой	2	
11		6	1.272.5-6-01.01.04.00 -07	Полка	2	
11		7	1.272.5-6-01.01.14.00 -01	Плинтус	1	
				Детали		
11		8	1.272.5-6-01.00.00.01	Гайка	20	
11		9	1.272.5-6-01.00.00.02	Винт	20	
				Стандартные изделия		
		10		Шуруп А 4,5х40 ГОСТ 1145-80*	6	

Инв. № подл. | Подпись и дата | Взам. инв. №

Н. контр.	Коростелев	
Рук. гр. арх.	Астапова	
Инженер	Прокопенко	

1.272.5-6-07.01.00.00

Шкафное отделение для одежды и спецодежды

Стадия	Лист	Листов
Р	1	2

ЦНИИЭП торгово-бытовых зданий и туристских комплексов г. Москва

Формат	Зона	Поз.	Обозначение	Наименование	Кол.	Примечание
				Прочие изделия		
		11		Полкодержатель 5.4.2	8	
		12		Втулка 5.4.1	8	
		13		Штанродержатель 24.8	2	
		14		Штанга ℓ=560, 7.5.А	1	
			Переменные данные	**Для исполнений**		
				1.272.5-6-07.01.00.00-01		
				Сборочные единицы		
11		15	1.272.5-6-01.01.09.01-01	Щит задний	1	
				Стандартные изделия		
		16		Шуруп А 3,5х30 ГОСТ 1146-80*	6	
				Прочие изделия		
		17		Шайба 1.2.3. А	6	

Инв. № подл. | Подпись и дата | Взам. инв. №

1.272.5-6-07.01.00.00

Лист 2

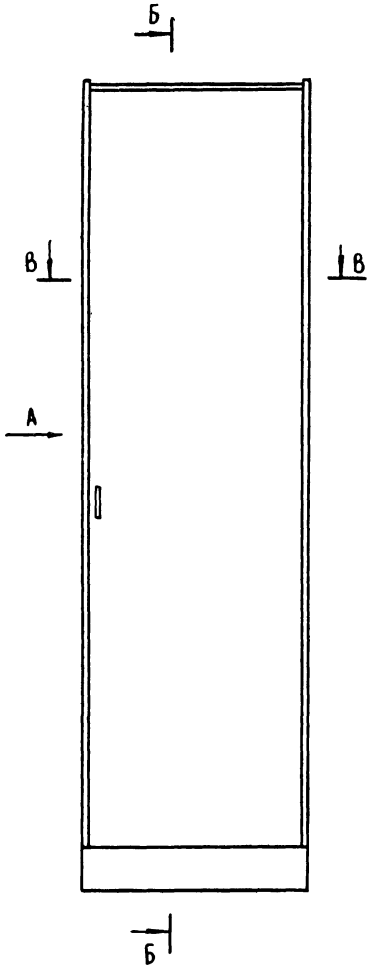

Вид А
Рис. 1

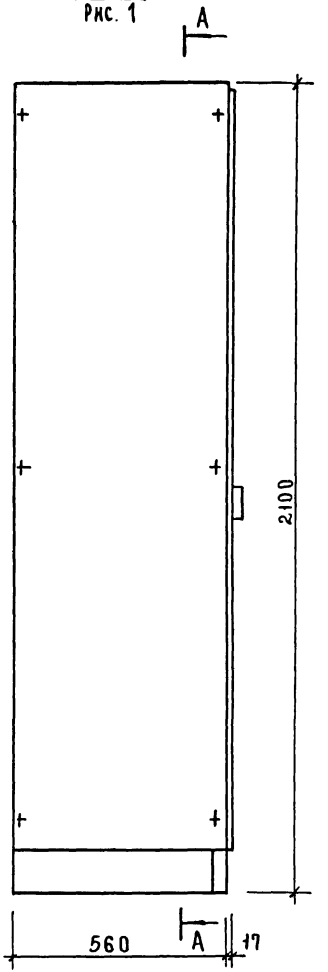

В – В
Рис. 1

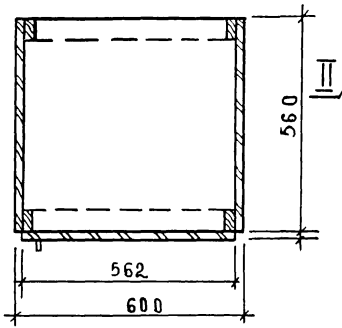

В – В
Рис. 2
Остальное см. рис.1

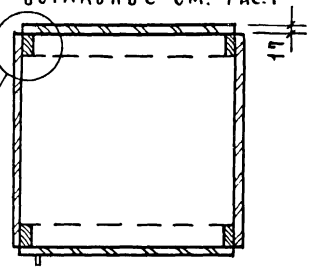

Обозначение	Марка	Рис.	Расход материала			Масса, кг
			ДСП, м²	Облицовка, м²	Древесина, м³	
1.272.5-6-07.01.00.00	Ш-13	1.	5.2	9.0	0.01	61.9
01	Ш-14	2	6.4	10.0	0.01	77.0

Рук. маст.	Биксон	
Гл. инж.	Самовер	
Н. контр.	Коростелев	
Рук. груп.	Астапова	
Инж.	Проколенко	

1.272.5-6-07.01.00.00 СБ

Шкафное отделение для одежды и спецодежды. Сборочный чертеж.

Стадия	Масса	Масштаб
Р	см. табл.	1:10
Лист 1	Листов 3	

ЦНИИЭП торгово-бытовых зданий и туристских комплексов г. Москва

Вид А
рис. 2
Остальное см. рис. 1

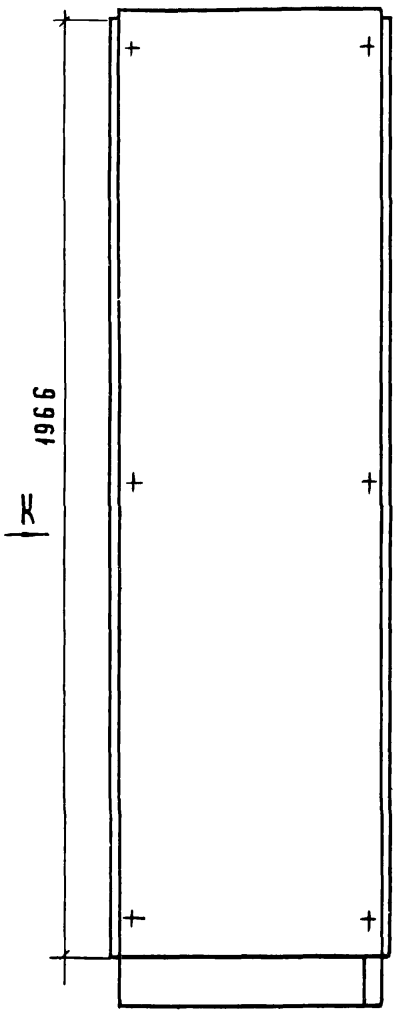

Вид К

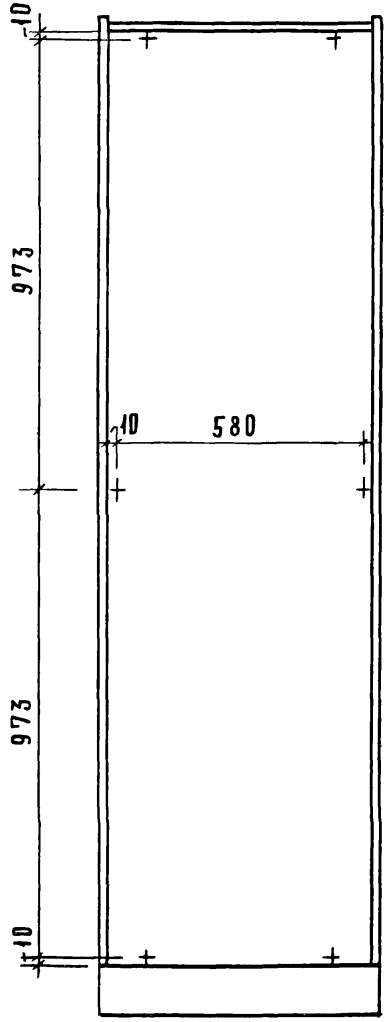

Б – Б
Рис. 2
Остальное см. рис. 1.

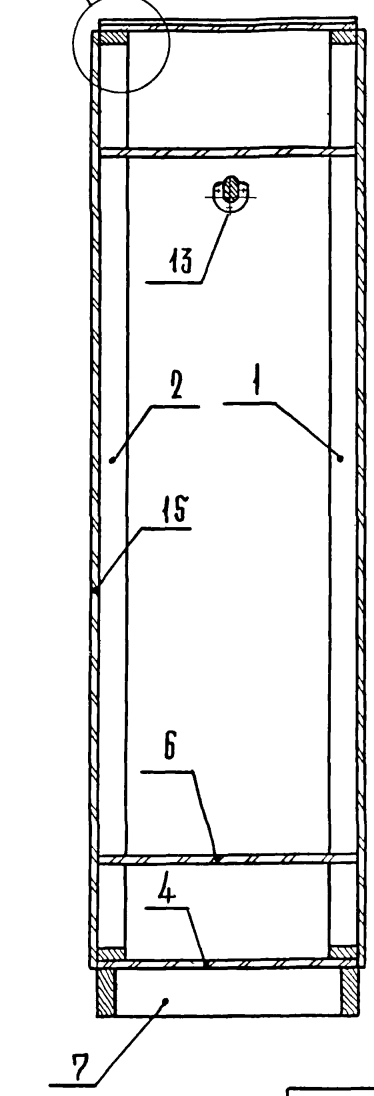

А – А
Рис. 1

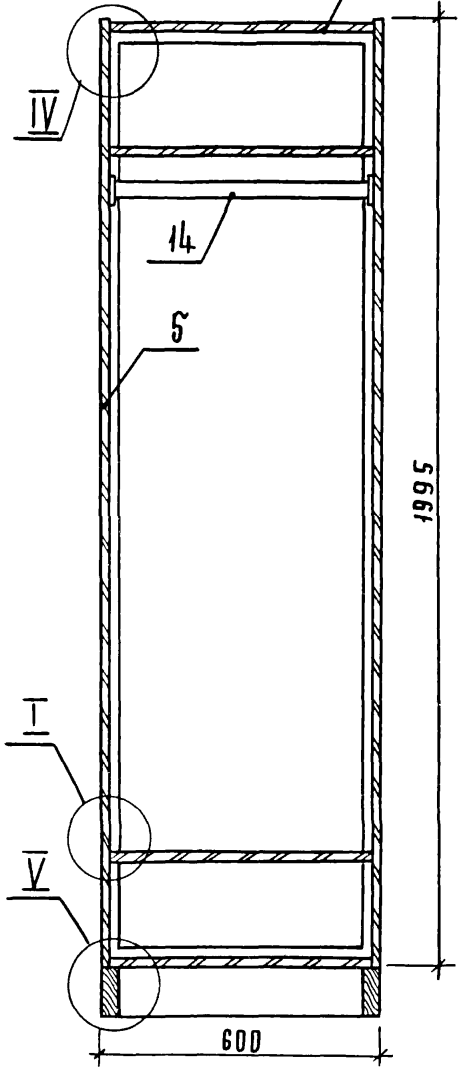

Инв. № подл.	Подпись и дата	Взам. инв. №

Б - Б
Рис. 1

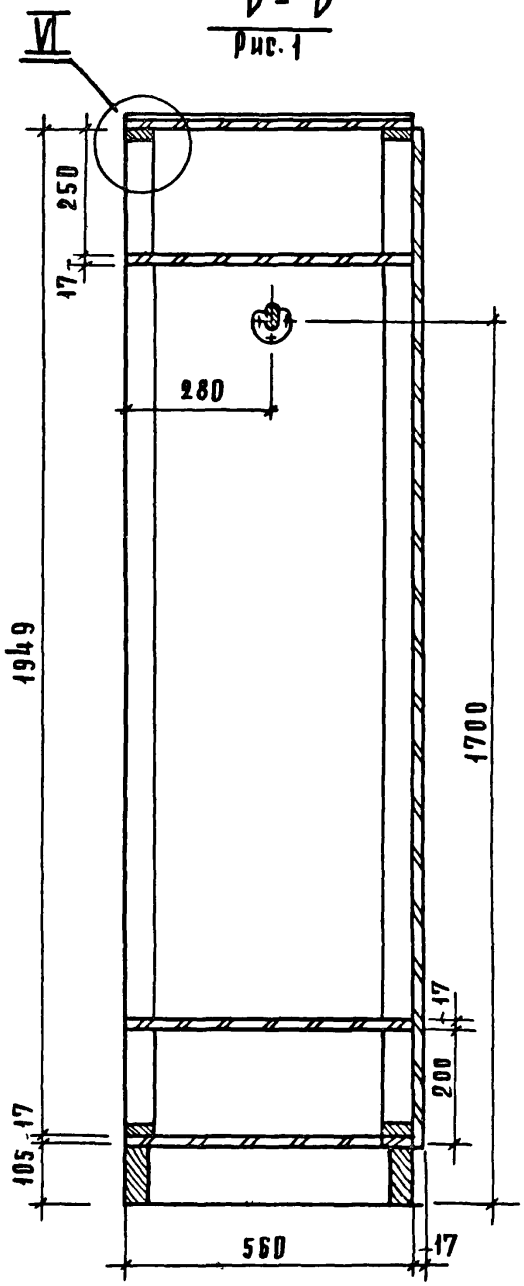
VI
250
17
280
1949
1700
17
200
17
105
560
17

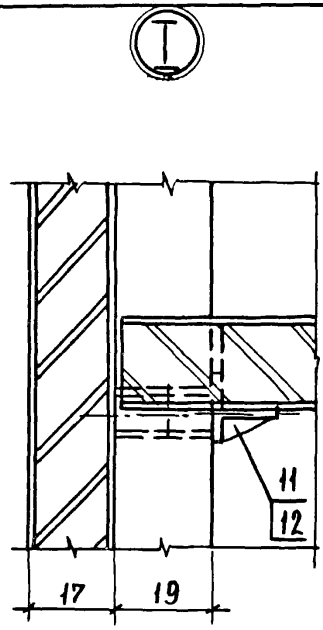
I
11
12
17
19

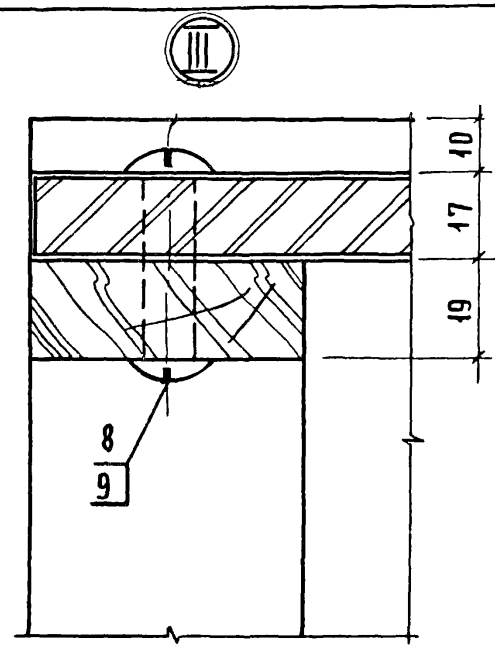
III
10
17
19
8
9

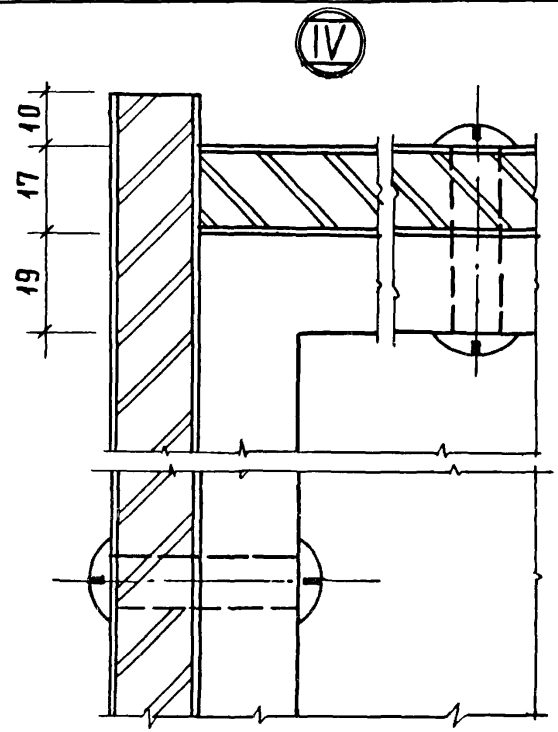
IV
10
17
19

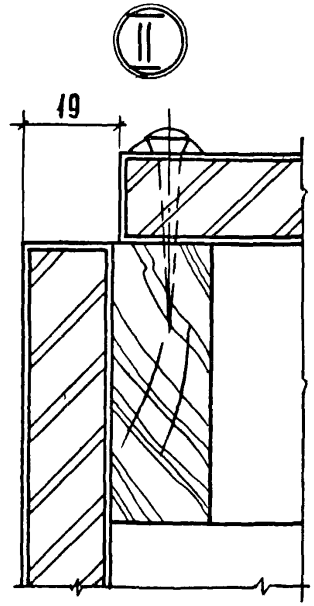
II
19

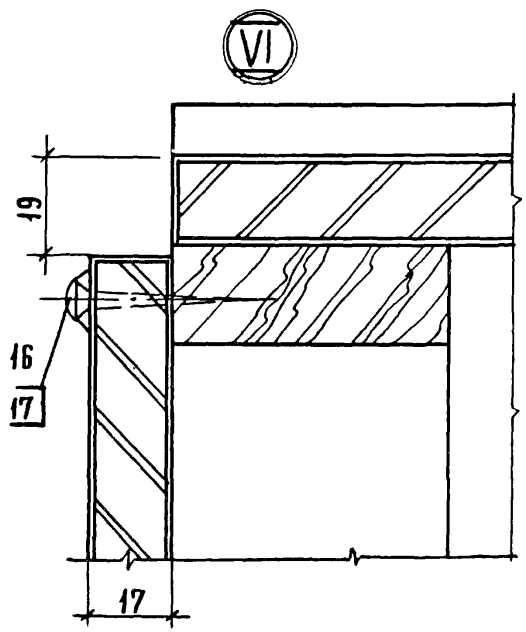
VI
19
16
17
17

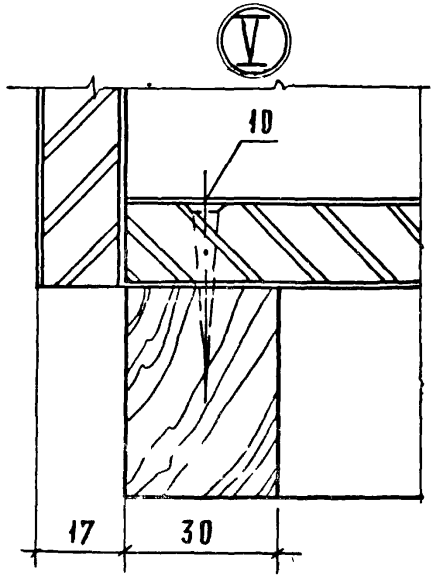
V
10
17
30

Формат	Зона	Поз.	Обозначение	Наименование	Кол.	Примечание
				Документация		
12			1.272.5-6-00.00.00.00ТО	Техническое описание		
12			1.272.5-6-08.01.00.00 СБ	Сборочный чертеж		
				Сборочные единицы		
11		1	1.272.5-6-01.07.00.00-01	Дверной блок шкафа	1	
11		2	1.272.5-6-01.07.01.00-01	Каркас	1	
11		3	1.272.5-6-01.01.03.00-06	Щит верхний	1	
11		4	1.272.5-6-01.01.13.00-03	Щит нижний	1	
11		5	1.272.5-6-01.01.02.00	Щит боковой	2	
11		6	1.272.5-6-01.01.04.00-05	Полка	2	
		7	1.272.5-6-01.01.08.01-01	Плинтус	1	
				Детали		
11		8	1.272.5-6-01.00.00.01	Гайка	20	
11		9	1.272.5-6-01.00.00.02	Винт	20	
				Стандартные изделия		
		10		Шуруп А 4.5×40 ГОСТ 1145-80*	10	

Инв.№ подл. | Подпись и дата | Взам. инв.№

Н. контр.	Коростелев	
Рук. гр.	Астапова	
Инженер	Прокопенко	

1.272.5-6-08.01.00.00 СБ

Шкафное отделение для одежды и спецодежды

Стадия	Лист	Листов
Р	1	2

ЦНИИЭП торгово-бытовых зданий и туристских комплексов г. Москва

Формат	Зона	Поз.	Обозначение	Наименование	Кол.	Примечание
				Прочие изделия		
		11		Полкодержатель 5.4.2	8	
		12		Втулка 5.4.1	8	
		13		Штангодержатель 7.4	2	
		14		Штанга С=1130, 7.5.А	1	
				Переменные данные для исполнений		
				1.272.5-6-08.01.00.00-01		
				Сборочные единицы		
		15	1.272.5-6-01.01.09.01-01	Щит задний	2	
				Стандартные изделия		
		16		Шуруп А 3.5×30 ГОСТ 1146-80*	12	
				Прочие изделия		
		17		Шайба 1.2.3.А	12	

Инв.№ подл. | Подпись и дата | Взам. инв.№

1.272.5-6-08.01.00.00 — Лист 2

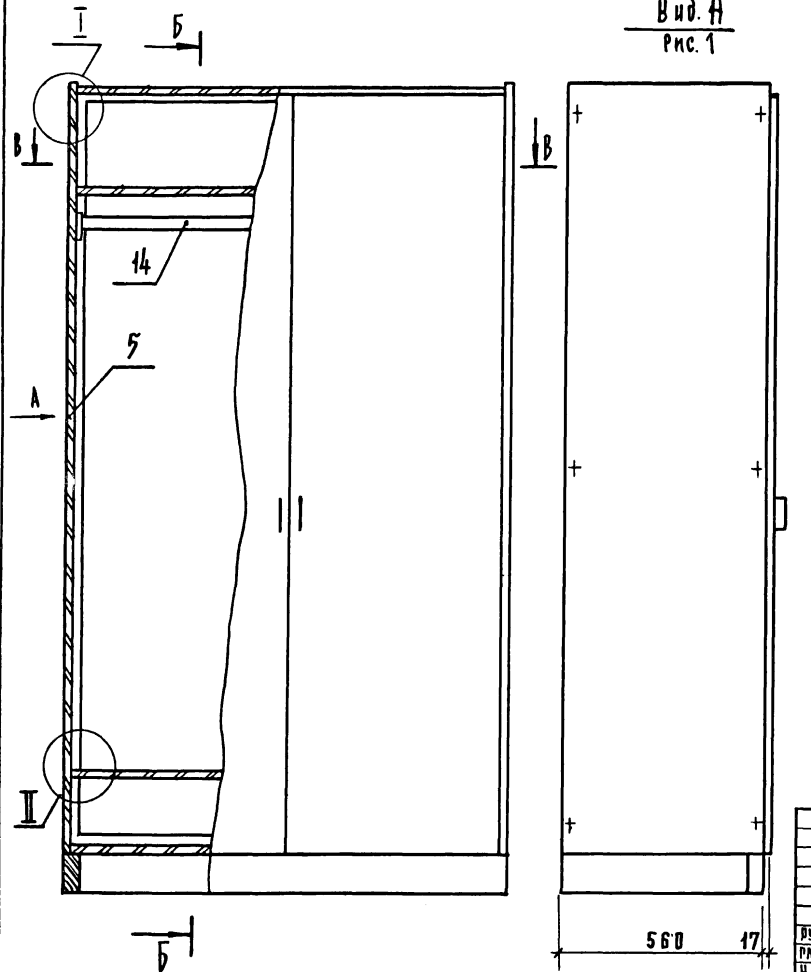

Вид А
Рис. 1

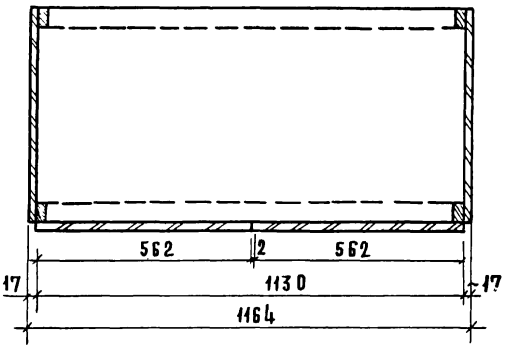

В – В
Рис. 1

Обозначение	Марка	Рис.	Расход материала			Масса, кг
			ДСП, м²	Облицовка, м²	Древ. хв., м³	
1.272.5-6-08.01.00.00	Ш-15	1	6,2	12,4	0,01	74,8
-01	Ш-16	2	8,2	18,4	0,01	96,0

Рук. маст.	Биксон	
Гл. инж. м.	Самовер	
Н. контр.	Коростелев	
Пров.	Асталова	
Инженер	Прокопенко	

1.272.5-6-08.01.00.00 СБ

Шкафное отделение для одежды и спецодежды
Сборочный чертеж

Стадия	Масса	Масштаб
Р	См. табл.	1:10
Лист 1	Листов 2	

ЦНИИЭП торгово-бытовых зданий и туристских комплексов г. Москва

Вид А
Рис. 2

Остальное см. рис. 1

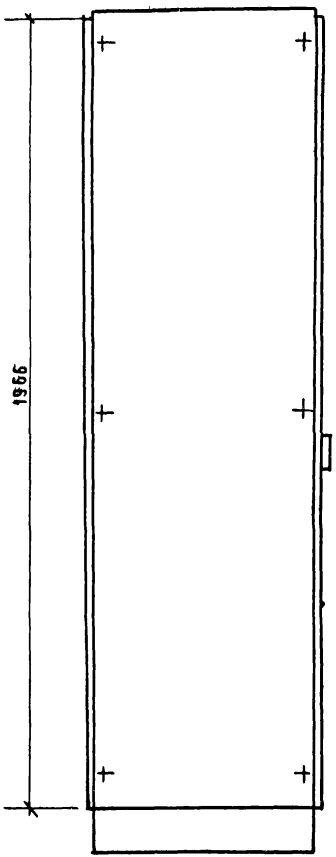

Б – Б
Рис. 2

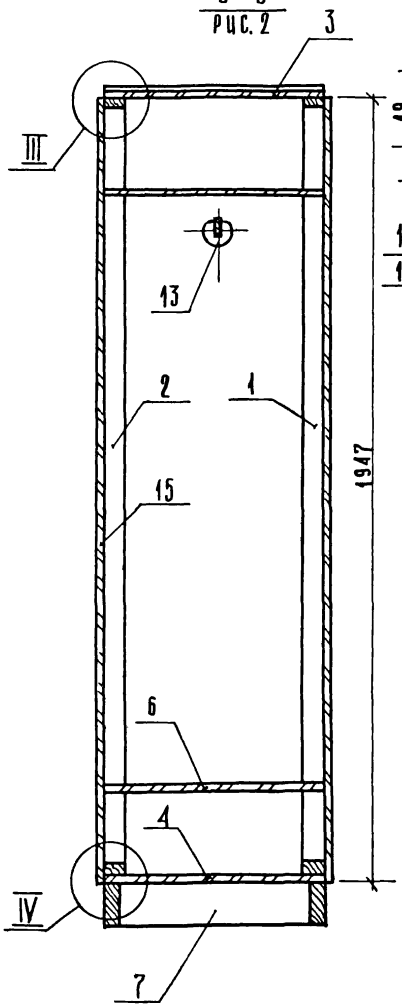

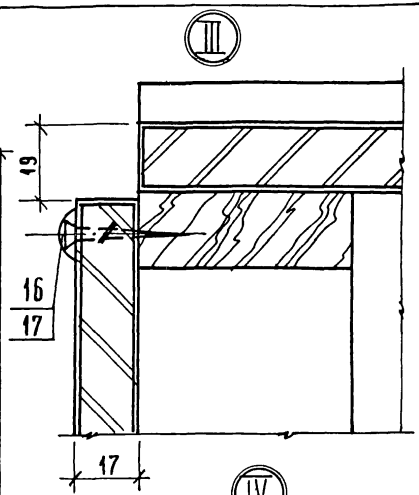

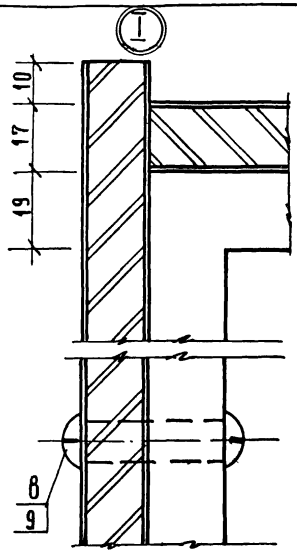

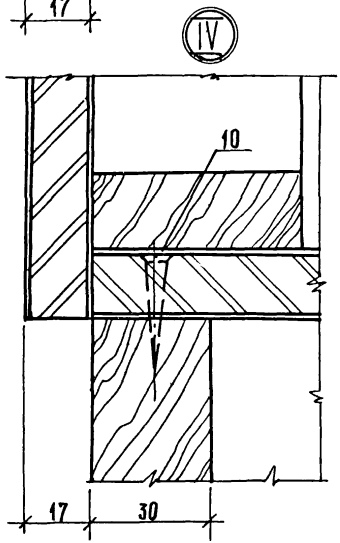

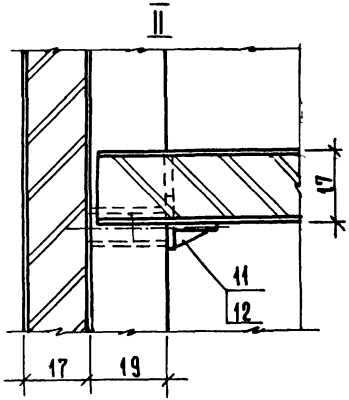

Инв. № подл. | Подпись и дата | Взам. инв. №

Формат	Зона	Поз.	Обозначение	Наименование	Кол.	Примечание
				Документация		
12			1.272.5-6-09.00.00.00 СБ	Сборочный чертеж		
				Детали		
11		1	1.272.5-6-01.00.00.01	Гайка	4	
11		2	1.272.5-6-01.00.00.02	Винт	4	
			Переменные данные для исполнений			
				1.272.5-6-09.00.00.00		
				Сборочные изделия		
11		3	1.272.5-6-09.01.00.00	Шкафное отделение	1	Ш-17
11		4	1.272.5-6-01.03.00.00-04	Антресольная		А-14
				секция	1	
				09.00.00.00-01		
11		3	1.272.5-6-09.01.00.00-01	Шкафное отделение	1	Ш-18
11		4	1.272.5-6-01.03.00.00-03	Антресольная		
				секция	1	А-13

1.272.5-6-09.00.00.00

Шкафное отделение для одежды и белья

Стадия	Лист	Листов
Р	1	2

ЦНИИЭП торгово-бытовых зданий и туристских комплексов г. Москва

Н. контр. Коростелев
Рук. гр. др. Астапова
Инжен. Прокопенко

Формат А4

Формат	Зона	Поз.	Обозначение	Наименование	Кол.	Примечание
				1.272.5-6-09.00.00.00-02		
				Сборочные единицы		
11		3	1.272.5-6-09.00.00.00-02	Шкафное отделение	1	Ш-19
11		4	1.272.5-6-01.03.00.00-09	Антресольная		
				секция	1	А-19
				1.272.5-6-09.00.00.00-03		
11		3	1.272.5-6-09.00.00.00-03	Шкафное отделение		Ш-20
11		4	1.272.5-6-01.03.00.00-08	Антресольная		
				секция	1	А-18

Взам. инв. N | Подп. и дата | Инв. N подл.

1.272.5-6-09.00.00.00

Лист 2

19145-01 133 Формат А4

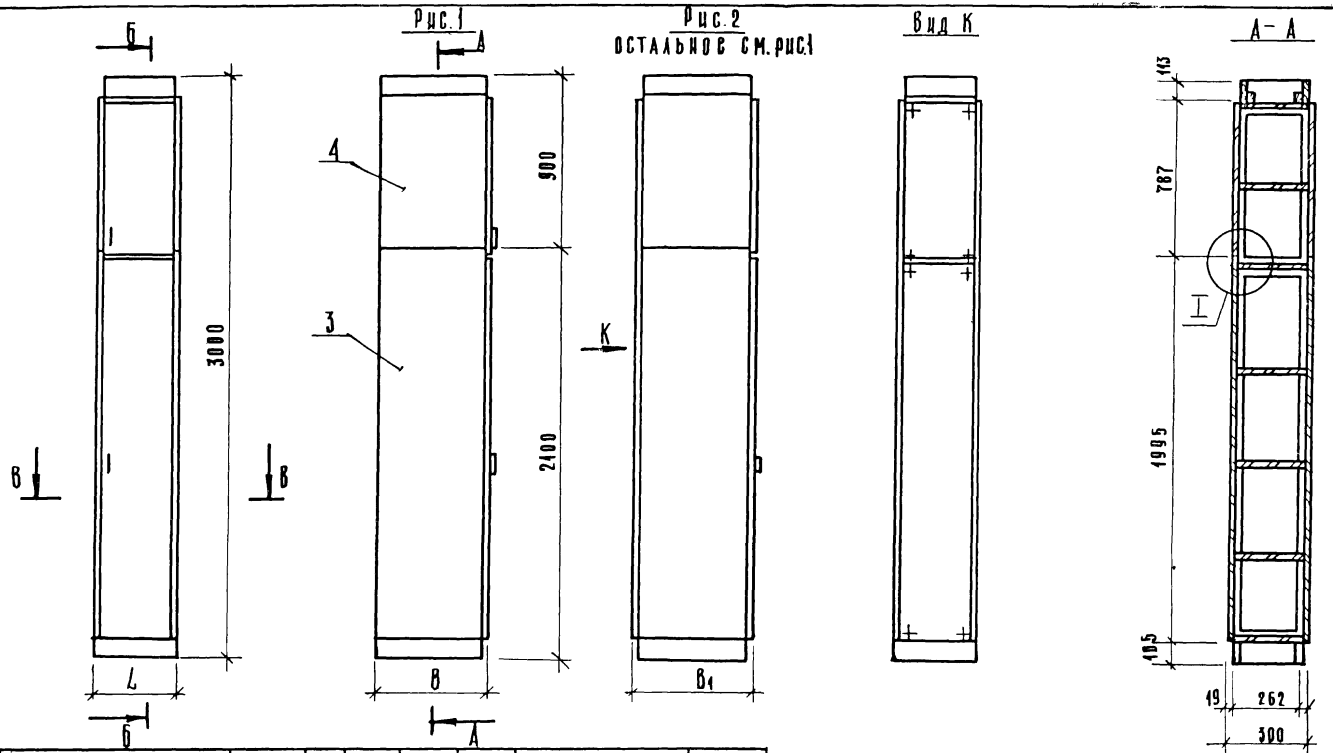

Обозначение	Марка	Рис	L	B	B1	Расход материала: ДСП S-17 м²	Расход материала: Облицовка м²	Расход материала: Древ. хвойн. м³	Масса кг
1.272.5-6-09.00.00.00	ША-17	1	300	317		3.24	6.48	0.01	38.6
— 01	ША-18	1	300	577		4.80	9.60	0,01	57.1
— 02	ША-19	2	300		344	4.14	8.28	0.01	49.3
— 03	ША-20	2	300		594	5.70	11.40	0.01	67.8

Рук.маст.	Биксон	
Гл.инж. м.	Самовер	
Н.контр.	Коростелев	
Рук.гр.арх.	Астапова	
Инженер	Прокопенко	

1.272.5-6-09.00.00.00 СБ

Шкафное отделение для одежды и спецодежды. Сборочный чертеж

Стадия	Масса	Масштаб
	см. табл.	1:20
Лист 1	Листов 2	

ЦНИИЭП г. Москва — Торгово-бытовых зданий и туристских комплексов

Инв. № подл. | Подпись и дата | Взам. инв. №

19145-01 134 Формат А3

Б-Б
Рис.1

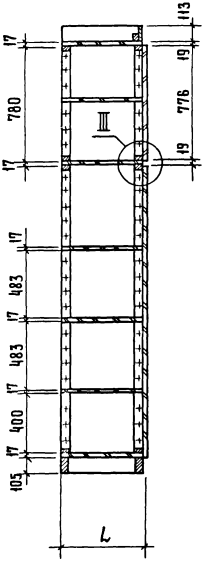

Б-Б
Рис.2
Остальное см. рис.1

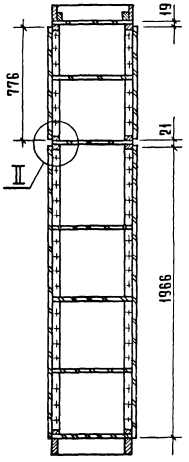

В-В
Рис.1

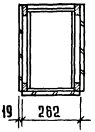

В-В
Рис.2
Остальное см.рис.1

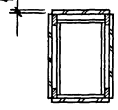

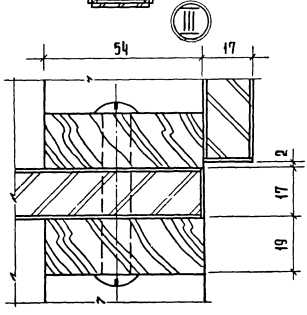

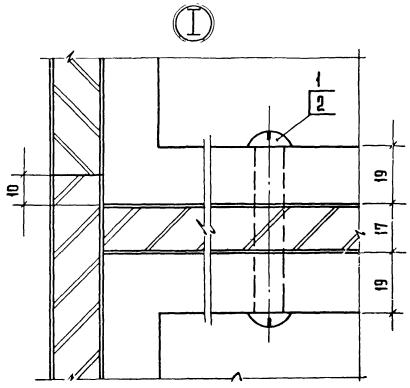

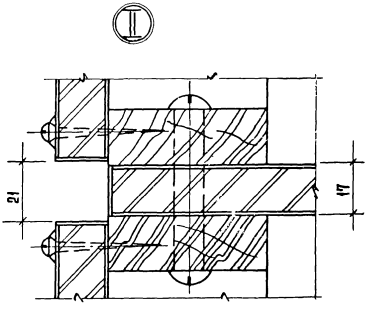

Инв.№ подл. | Подпись и дата | Взам.инв.№

1.272.5-6-09.00.00.00 СБ

Лист 2

ИНВ. N ПОДЛ.	ПОДП. И ДАТА	ВЗАМ. ИНВ. N

Формат	Зона	Поз.	Обозначение	Наименование	Кол. на исполн. 1.272.5-6-09.01.00.00 —	01	02	03							Примеч.
				Документация											
12			1.272.5-6-09.01.00.00 СБ	Сборочный чертеж	X	X	X	X							
				Сборочные единицы											
11		1	1.272.5-6-01.06.00.00-03	Дверной блок шкафа	1	1	1	1							
11		2	1.272.5-6-01.07.01.00-04	Каркас	1	1	1	1							
11		3	1.272.5-6-01.01.03.00-03	Щит верхний	1		1								
			-04			1		1							
11		4	1.272.5-6-01.01.13.00-07	Щит нижний	1		1								
			-06			1		1							
11		5	1.272.5-6-01.01.02.00	Щит боковой		1		1							
			-01		1		1								
11		6	1.272.5-6-01.01.04.00-02	Полка	1		1								
			-03			1		1							

Н. контр.	Коростелев		
Рук. гр.	Астапова		
Инжен.	Прокопенко		

1.272.5-6-09.01.00.00

Шкафное отделение для одежды и белья

Стадия	Лист	Листов
Р	1	2

ЦНИИЭП г. Москва — торгово-бытовых зданий и туристских комплексов

ИНВ. N ПОДЛ.	ПОДП. И ДАТА	ВЗАМ. ИНВ. N

Формат	Зона	Поз.	Обозначение	Наименование	Кол. на исполн. 1.272.5-6-09.01.00.00 —	01	02	03							Примеч.
11		7	1.272.5-6-01.01.14.00-04	Плинтус	1		1								
			-03			1		1							
11		8	1.272.5-6-01.01.09.00-02	Щит задний	1	1	1	1							
				Детали											
11		9	1.272.5-6-01.00.00.01	Гайка	20	20	20	20							
11		10	1.272.5-6-01.00.00.02	Винт	20	20	20	20							
				Стандартные изделия											
		11		Шуруп А 4.5×40											
				Гост 1145-70*	10	10	10	10							
		12		Шуруп А 3.5×30											
				Гост 1146-80*	6	6	6	6							
				Прочие изделия											
		13		Полкодержатель 5.4.2	12	12	12	12							
		14		Втулка 5.4.1	36	36	36	36							
		15		Шайба 12.3 А	6	6	6	6							

1.272.5-6-09.01.00.00 Лист 2

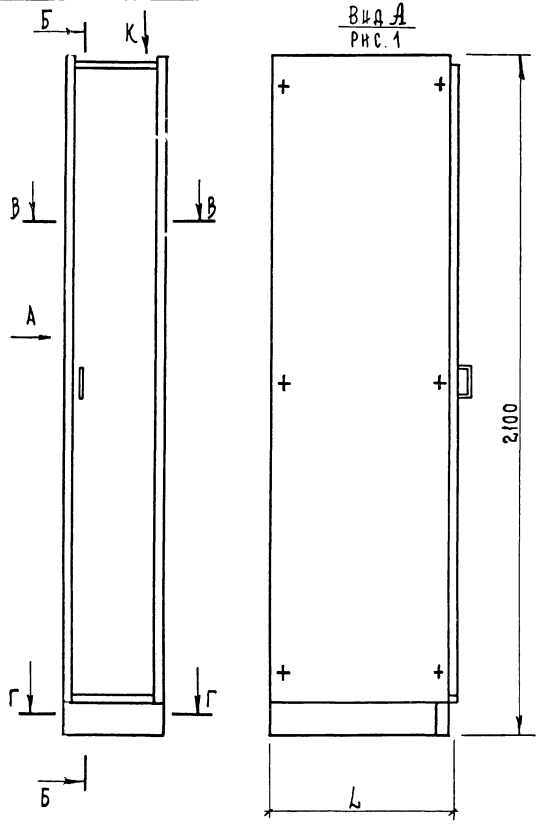

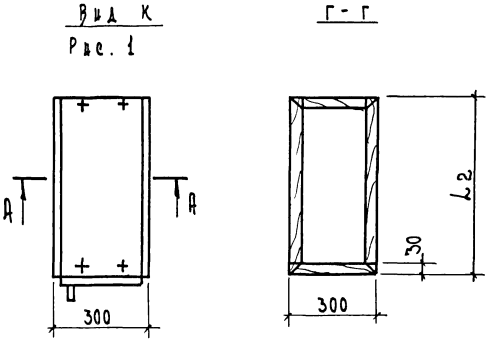

Обозначение	Марка	Рис.	L	L_1	L_2	Расход материала: ДСП, $S=17$, $м^2$	Облицовка, $м^2$	Др. хвойная, $м^3$	Масса, кг
1.272.5-6-09.01.00.00	Ш-17	1	317		300	2.65	5.30	0,012	31.5
- 01	Ш-18	1	577		560	3.87	4.74	0.012	40.1
- 02	Ш-19	2	317	334	300	3.25	6.50	0.012	38.7
- 03	Ш-20	2	577	594	560	4.47	8.94	0.012	53.2

Рук. маст.	Биксон	
Гл. инж. м.	Самовер	
Н. контр.	Коростелев	
Рук. гр.	Астапова	
Инж.	Прокопенко	

1.272.5-6-09.01.00.00 СБ

Шкафное отделение для одежды и белья
Сборочный чертеж

Стадия	Масса	Масшт.
Р	См табл.	1:10

Лист 1 | Листов 3

ЦНИИЭП г. Москва — торгово-бытовых зданий и туристских комплексов

Вид А
Остальное см. рис. 1

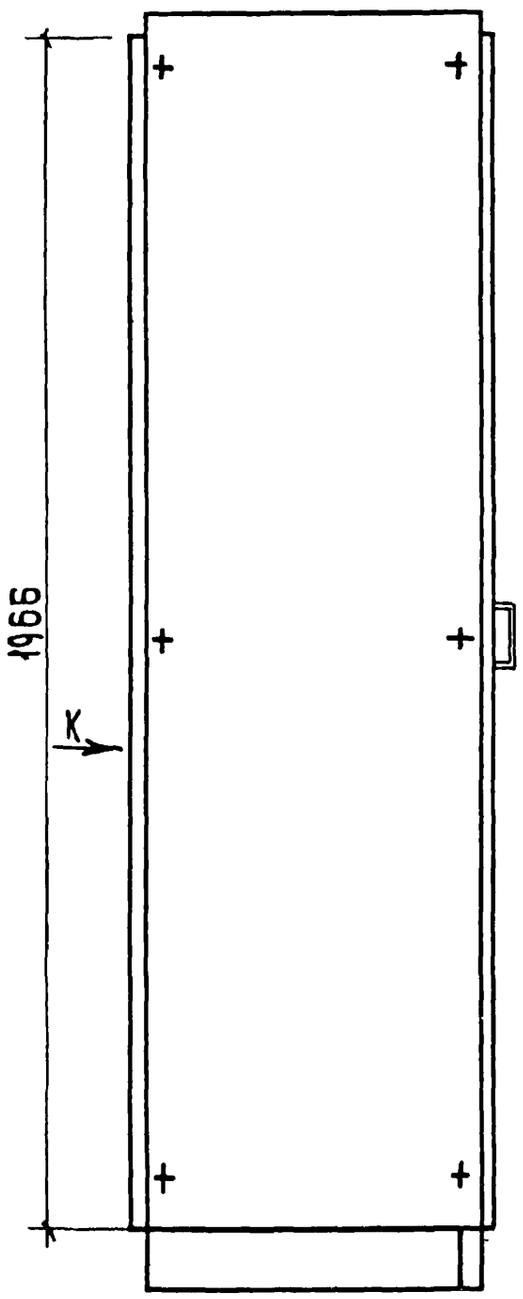

Вид К

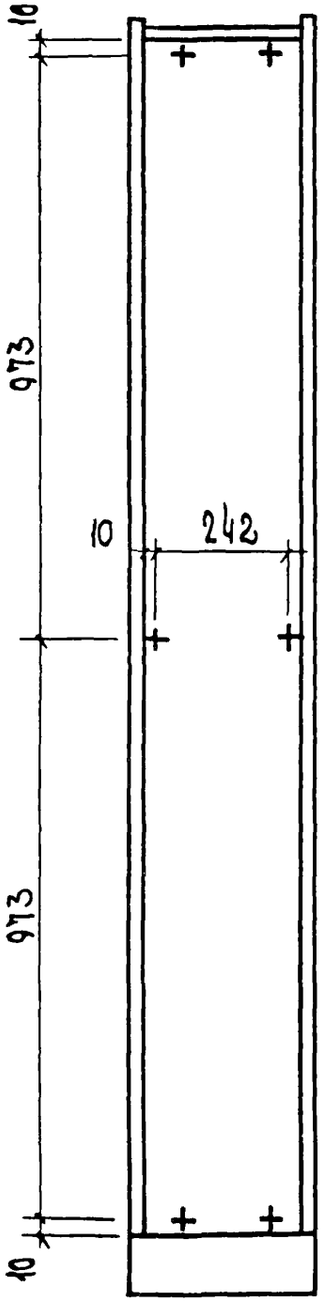

Б - Б
рис. 1

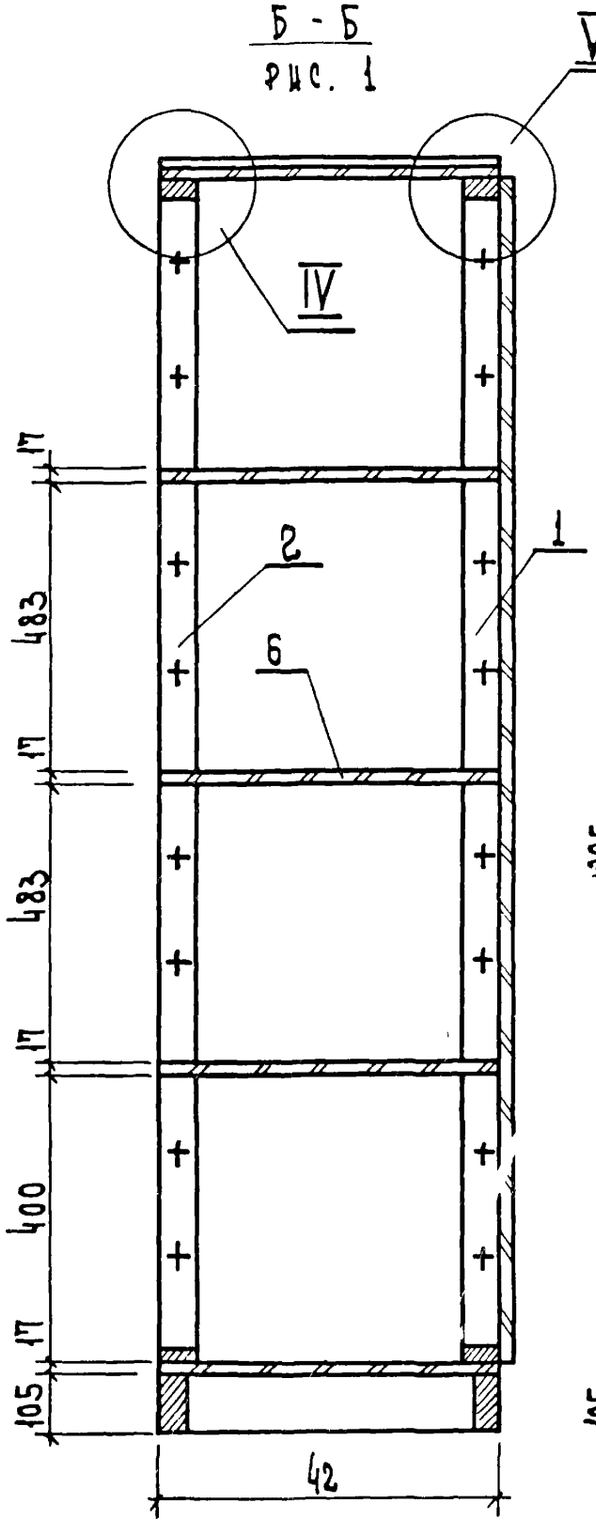

В - В
рис. 1

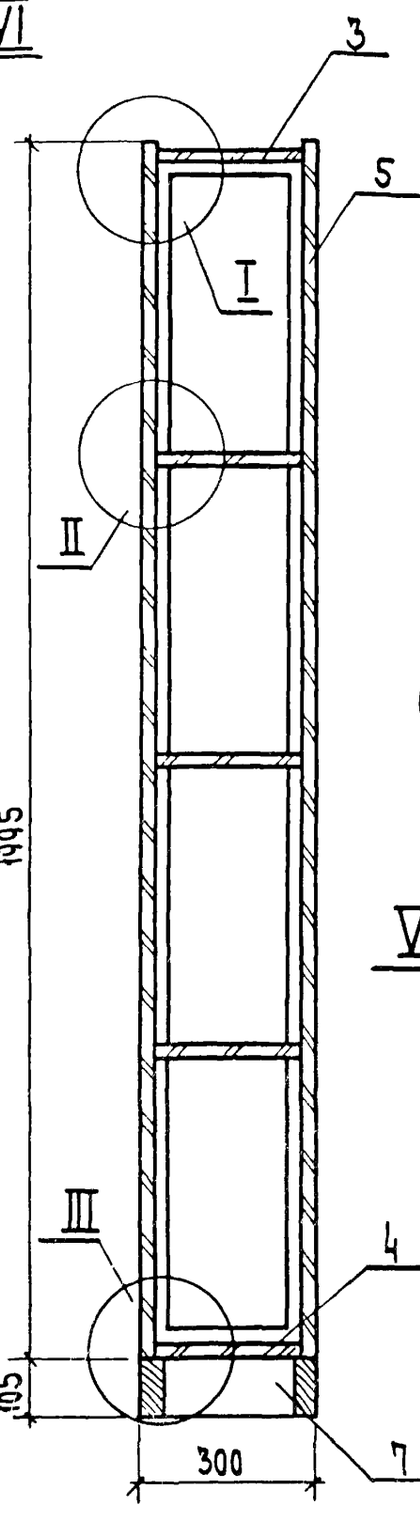

В - В
рис. 2

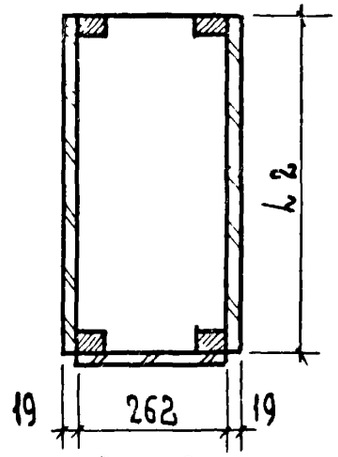

В - В
рис. 2
Остальное см. рис. 1

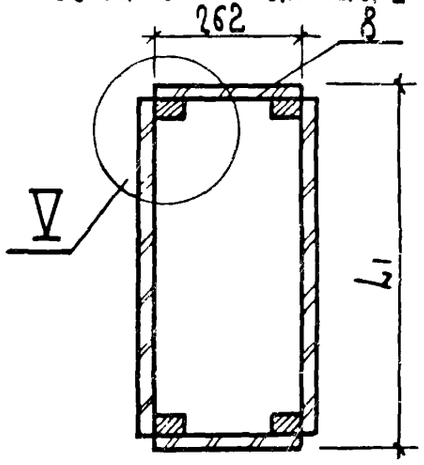

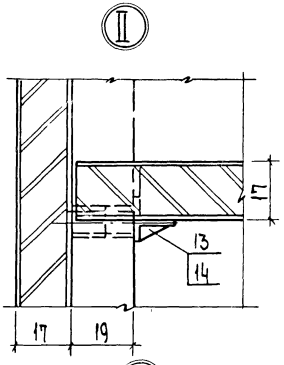

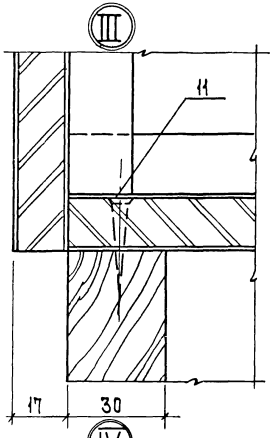

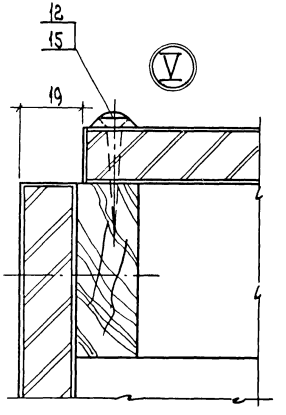

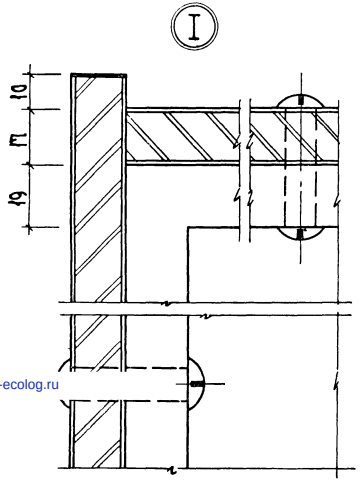

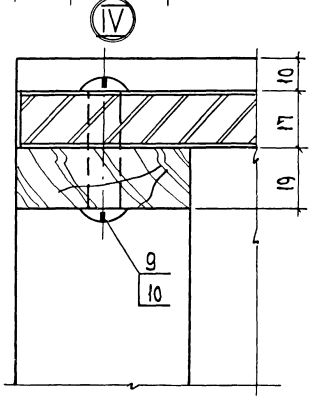

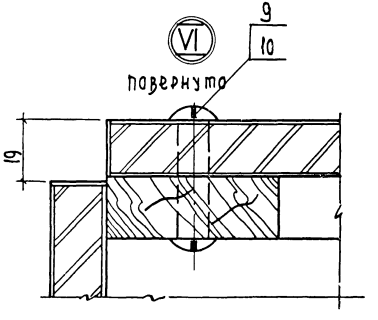

gost.e-ecolog.ru