ТИПОВОЙ ПРОЕКТ

708-43.89

МЕХАНИЗИРОВАННЫЙ ПРИЕМНЫЙ ПУНКТ НА ОДИН ПРОХОДНОЙ ПУТЬ ДЛЯ ВЫГРУЗКИ ЗАПОЛНИТЕЛЕЙ БЕТОНА ИЗ ПОЛУВАГОНОВ

АЛЬБОМ 7

ЗАДАНИЕ ЗАВОДУ-ИЗГОТОВИТЕЛЮ НА КОМПЛЕКТНЫЕ ЭЛЕКТРОТЕХНИЧЕСКИЕ УСТРОЙСТВА

25738-07
Отпускная цена
на момент реализации
ной

gost.e-ecolog.ru

ТИПОВОЙ ПРОЕКТ

708-43.89

МЕХАНИЗИРОВАННЫЙ ПРИЕМНЫЙ ПУНКТ НА ОДИН ПРОХОДНОЙ ПУТЬ ДЛЯ ВЫГРУЗКИ ЗАПОЛНИТЕЛЕЙ БЕТОНА ИЗ ПОЛУВАГОНОВ

АЛЬБОМ 7

Перечень альбомов

АЛЬБОМ 1	ПЗ	Пояснительная записка
	ТХ	Технология производства
	ТХ.Н	Общие виды нетиповых технологических конструкций
	СС	Связь и сигнализация
АЛЬБОМ 2	АР	Архитектурные решения
	КМ	Конструкции металлические
АЛЬБОМ 3	КЖ	Конструкции железобетонные
АЛЬБОМ 4	КЖИ	Строительные изделия
АЛЬБОМ 5	ОВ	Отопление и вентиляция
	ВК	Водопровод и канализация
АЛЬБОМ 6	ЭМ	Электрооборудование силовое
	ЭО	Электроосвещение
АЛЬБОМ 7		Задание заводу-изготовителю на комплектные электротехнические устройства
АЛЬБОМ 8	СО	Спецификаций оборудоеания
АЛЬБОМ 9	ВМ	Ведомости потребности в материалах
АЛЬБОМ 10	С	Сметы

РАЗРАБОТАН ИНСТИТУТАМИ:

ВЕДУЩИЙ

ПРОМТРАНСНИИПРОЕКТ

ГЛАВНЫЙ ИНЖЕНЕР ИНСТИТУТА — В.И.ПОЛЯКОВ

ГЛАВНЫЙ ИНЖЕНЕР ПРОЕКТА — Н.Н.КУЗНЕЦОВ

СОИСПОЛНИТЕЛИ:

ХАРЬКОВСКИЙ ПРОМСТРОЙНИИПРОЕКТ

ГЛАВНЫЙ ИНЖЕНЕР ИНСТИТУТА — Н.Ф.ДОВГИИ

ГЛАВНЫЙ ИНЖЕНЕР ПРОЕКТА — Л.В.ТУРИНСКИЙ

Ч.О. ТЯЖПРОМЭЛЕКТРОПРОЕКТ

ГЛАВНЫЙ ИНЖЕНЕР ИНСТИТУТА — В.В.ГОЛИКОВ

ГЛАВНЫЙ ИНЖЕНЕР ПРОЕКТА — Ю.П.БОБРИК

УТВЕРЖДЕН Госстроем СССР

Протокол от 27 октября 1988 г.

Введен в действие Промтрансниипроектом

Приказ от 17 марта 1989 г. № 48

Номер строки	Обозначение	Наименование
1	ОСТ 160.800.485-84	Устройства комплектные низковольтные. Техническая
2		документация, передаваемая
3		предприятию-изготовителю.
4		Требования к комплектности,
5		содержанию и оформлению
6		
7		
8	ОЛХ. 684.002-82	Устройства комплектные
		низковольтные управления
		электроустановками. Руководя-
		щие материалы по
		проектированию.
	ОЛХ. 684.214-86	Нормализованная серия
		блоков управления асинхрон-
		ными двигателями с коротко-
		замкнутым ротором 63030
	ОЛМ. 684.000-85	Формализованный язык
		записи аппаратов и при-
		боров

Изм.	Лист	N докум.	Подп.	Дата
Разраб.	Баранова			02.89
Провер.	Филимонов			02.89
Гл.инжер.	Бобрик			02.89
Н.контр.	Нестеренко			
Утв.	Чикитин			02.89

708-43.89 ООВД

Ведомость ссылочных документов НКУ

Лит. | Лист 1 | Листов 1

ВНИПИ Тяжпромэлектропроект имени Ф.Б.Якубовского Челябинское отделение

Формат А4

Формат	Зона	Позиция	Обозначение	Наименование	Кол.	Примечание
				Документация		
*			001 ВО	Чертеж общего вида		А4, А3
А2			001 ЭЧ	Схема электрическая		
				соединений		
А4			001 ТБ	Перечень надписей		
				Сборочные единицы		
				Панель 1		
				Н1		
		1		Выключатель		
				А3736 ф3У3		
				U~380В; Ур 400А		
				Уставка 4000А	1	QF1
		2		Выключатель		
				А 3716 ф3У3		
				U~380В; Ур160А		QF3
				Уставка 1600А	2	QF4
		3		Выключатель		
				АП50Б-3МТУ3.3		
				Ур 50А, 10 In	1	QF2

Изм.	Лист	N докум.	Подп.	Дата
Разраб.	Баранова			02.89
Провер.	Филимонов			02.89
Гл.инжер.	Бобрик			02.89
Н.контр.	Нестеренко			
Утв.	Чикитин			02.89

708-43.89 001ТБ1

Щит ЗЩ. Технические данные аппаратов

Лит. | Лист 1 | Листов 3

ВНИПИ Тяжпромэлектропроект имени Ф.Б.Якубовского Челябинское отделение

Формат А4

Наименование	Кол. НКУ	Кол. приведенного на чертеже общего вида	Обозначение	Примечание
Щит открытый однорядный	1	4	001 ВО	
одностороннего обслуживания				
ЗЩ				
Пульт управления ЧП	1	1	002 ВО	

Количество приведенных панелей определено в соответствии с "Инструкцией о порядке учета станций управления" ОЛХ. 684.002-82 стр.107 г щиты речного исполнения пункт а)

Изм.	Лист	N докум.	Подп.	Дата
Разраб.	Баранова			02.89
Провер.	Филимонов			02.89
Гл.инжер.	Бобрик			02.89
Н.контр.	Нестеренко			
Утв.	Чикитин			02.89

708-43.89 ООТБ1

Ведомость комплектных устройств

Лит. | Лист | Листов 1

ВНИПИ Тяжпромэлектропроект имени Ф.Б.Якубовского Челябинское отделение

Формат А4

Наименование	Обозначение	Стр.	Форм.	Примеч.
Обложка				
Титульный лист		1	А2	
Содержание	ООО ДС	2	А4	
Ведомость комплектных устройств	ООО ТБ1	2	А4	
Ведомость ссылочных документов	ООО ВД	2	А4	
Щит открытый ЗЩ	001 ВО	3	А3,А4	л.1...3
Чертеж общего вида		4	А4	л.4
Щит открытый ЗЩ	001 ТБ1	2	А4	л.1
Технические данные аппаратов		4	А4	л.2, 3
Щит открытый ЗЩ	001 ТБ2	4	А4	л.1
Перечень надписей		5	А4	л.2, 3
Щит открытый ЗЩ	001 ЭЧ	6...10	А2	
Схема электрическая соединений				
Щит открытый ЗЩ	001 ТБ3	5	А4	
Таблица межпанельных соединений				
Пульт ЧП. Чертеж общего вида	002. ВО	11	А3	
Пульт ЧП. Технические данные аппаратов	002 ТБ1	11	А4	
Пульт ЧП. Перечень надписей	002 ТБ2	12	А4	
Пульт ЧП. Схема электрическая соединений	002 ЭЧ	12	А3	

10198/7

Изм.	Лист	N докум.	Подп.	Дата
Разраб.	Баранова			02.89
Провер.	Филимонов			02.89
Гл.инжер.	Бобрик			02.89
Н.контр.	Нестеренко			
Утв.	Чикитин			01.89

708-43.89 ООДС

Содержание

Лит. | Лист 1 | Листов 1

ВНИПИ Тяжпромэлектропроект имени Ф.Б.Якубовского Челябинское отделение

Копировал Шульяк 25738-07 3 Формат А4

00180 лист 2

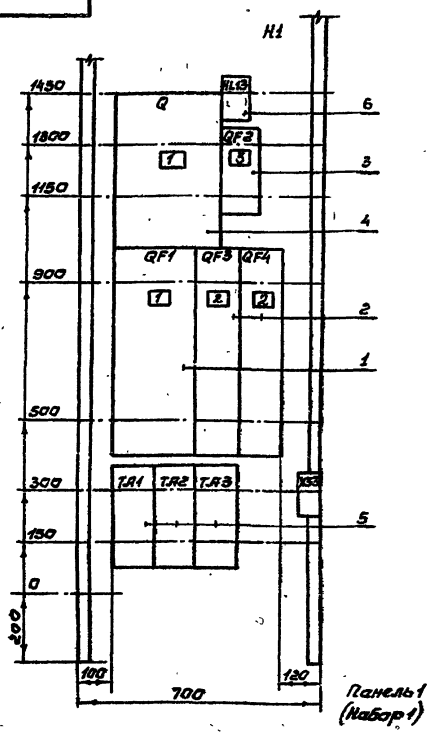

Изм	Лист	№ докум	Подп	Дата	708-43.89 00180
Разраб		Лазебник			Щит открытый ЗЩ Чертеж общего вида
Пров.		Лазебник			
Т.контр.		Нестеренко			
Гл.инж.пр.		Бобрик		02.89	
Н.контр.		Нестеренко			
Утв.		Никитин			

Лит | Масса | Масштаб

Лист 2 | Листов 4

ВНИПИ ТЯЖПРОМЭЛЕКТРОПРОЕКТ имени Ф.Б. ЯКУБОВСКОГО Челябинское отделение

Формат А4

00180 лист 3

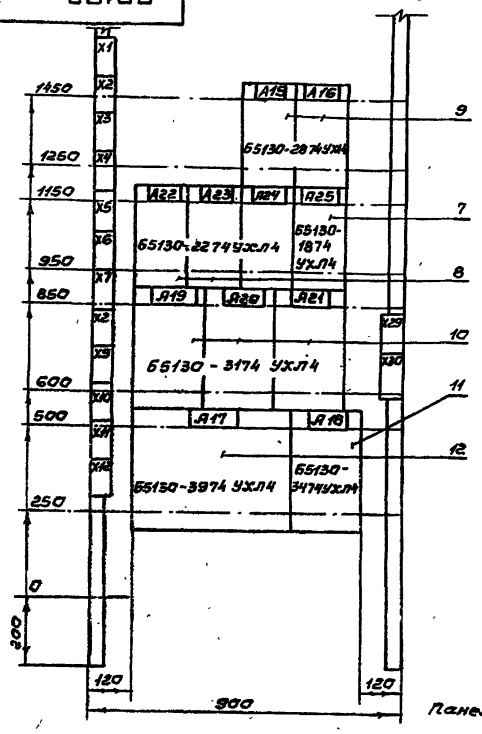

Изм	Лист	№ докум	Подп	Дата	708-43.89 00180
Разраб		Лазебник			Щит открытый ЗЩ Чертеж общего вида
Пров.		Лазебник			
Т.контр.		Нестеренко			
Гл.инж.пр.		Бобрик		02.89	
Н.контр.		Нестеренко			
Утв.		Никитин			

Лит | Масса | Масштаб

Лист 3 | Листов 4

ВНИПИ ТЯЖПРОМЭЛЕКТРОПРОЕКТ имени Ф.Б. ЯКУБОВСКОГО Челябинское отделение

Формат А4

00180 лист 1

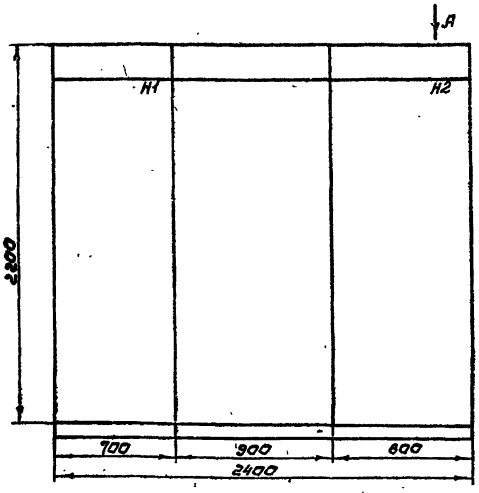

Вид А
М 1:50

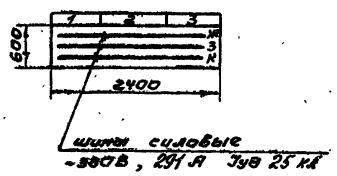

Щит открытый однорядный одностороннего обслуживания.

Строка 1	ЗЩ	15,16 - Люкоподъем. 17 - Вентилятор 18 - Конвейер. 19...21 - Питатели	
2			
3	1 Ввод ~380/220В	2 22. 24 - Вибраторы 25 - Вентилятор в венткамере	3 Автоматика Сигнализация
4	Реж. сеть. Освещение		
Панель	1	2	3

10198/7

Изм	Лист	№ докум.	Подп	Дата	708-43.89 00180
Разраб		Лазебник			Щит открытый ЗЩ Чертеж общего вида
Пров.		Лазебник			
Т.контр.		Нестеренко			
Гл.инж.пр.		Бобрик		02.89	
Н.конт.		Нестеренко			
Утв.		Никитин			

Лит. | Масса | Масштаб

Лист 1 | Листов 4

ВНИПИ ТЯЖПРОМЭЛЕКТРОПРОЕКТ имени Ф.Б. ЯКУБОВСКОГО Челябинское отделение

Копировал Белоусова 25738-07 4 · Формат А3

Формат	Зона	Поз.	Обозначение	Наименование	Кол.	Примечание
		16		Реле ПЭ-37-24У3		
				U~220В	1	К5
		17		Реле ПЭ-37-42У3		К1, К2, К8,
				U~220В	9	К9, К10, К12,
						К13, К14, К17
		18		Реле ПЭ-37-80У3		К3, К4,
				U~220В	3	К7
		19		Реле		
				РКВ11-43-111 УХЛ4		КТ1
				U~220В	2	КТ2
		20		Реле		
				РКВ 11-43-211 УХЛ4		
				U~220В	1	КТ4
		21		Устройство контроля		Заводом
				скорости КС		не комп-
				(К18-UZ, К19-UZ,		лектует-
				К20-UZ, К21-UZ)	4	ся. Вы-
						полнить
						отверс-
						тия и
						монтаж
						проводов
				Блок зажимов		
				Б324-4П25-В/ВУ3-10	18	

Изм. Лист № докум. Подп. Дата

708-43.89 001Т61 Лист 3

Формат А4

Панель	Надпись	Позиционное обозначение	Место надписи	Текст	Кол.	Вид шрифта	Заготовка
1			Верхнее	ЗЩ	1		
			обрамле-	Ввод ~380/220В	1		
			ние щита	Рем. сеть. Освещение	1		
2			То же	15,16-Люкоподъем.17-Вентилятор	1		
			—"—	18-Конвейер.19...21-Питатели	1		
			—"—	22...24-Вибраторы	1		
			—"—	25-Вентилятор в венткамере	1		
3			—"—	Автоматика	1		
			—"—	Сигнализация	1		
				Панель 1			
			Табличка	HL13	1		
	1	Q, QF1	То же	Ввод ~380В	2		
	2	QF3, QF4	—"—	Рем. сеть	2		
	3	QF2	—"—	Освещение	1		
			—"—	ТА1	1		
			—"—	ТА2	1		
			—"—	ТА3	1		
				Панель 2			
			Табличка	А15	1		
			То же	А16	1		
			—"—	А22	1		
			—"—	А23	1		
			—"—	А24	1		
			—"—	А25	1		

Изм. Лист № докум. Подп. Дата

708-43.89 001Т62

Разраб. Бараева
Пров. Филишкевич 02.89
Гл.инж.пр. Бобрик 02.89
Н.контр. Нестеренко
Утв. Никитин

Щит открытый ЗЩ
Перечень надписей

Лит. Лист 1 Листов 3

ВНИПИ ТЯЖПРОМЭЛЕКТРОПРОЕКТ имени Ф.Б. ЯКУБОВСКОГО Челябинское отделение

Формат А4

Формат	Зона	Поз.	Обозначение	Наименование	Кол.	Примечание
		4		Рубильник		
				Р34У3 п.п.		
				без камеры		
				без панели	1	Q
		5		Трансформатор		ТА1
				Т-0,66-10-1-400/5У3		ТА2
				I 400/5	3	ТА3
		6		Арматура		
				АС 120 15 У2		
				U~380В	1	HL13
				Панель 2		
				Блоки		
		7		Б5130-1874 УХЛ4	1	А25
		8		Б5130-2274 УХЛ4	3	А22...А24
		9		Б5130-2874 УХЛ4	2	А15, А16
		10		Б5130-3174 УХЛ4	3	А19...А21
		11		Б5130-3474 УХЛ4	1	А18
		12		Б5130-3974 УХЛ4	1	А17
				Панель 3		
				Н2		
		13		Выключатель		
				АП50Б-2МТУ3.2		
				Jр 6,3А; 3,5Jн	1	SF1
		14		АП50Б-3МТУ3.2		
				Jр 16А; 10Jн	1	QF5
		15		Реле ПЭ-37-22У3		К6, К11
				U~220В		К16, К18
					8	К19...К21 К22

Изм. Лист № докум. Подп. Дата

708-43.89 001Т61 Лист 2

Формат А4

00180 лист 4

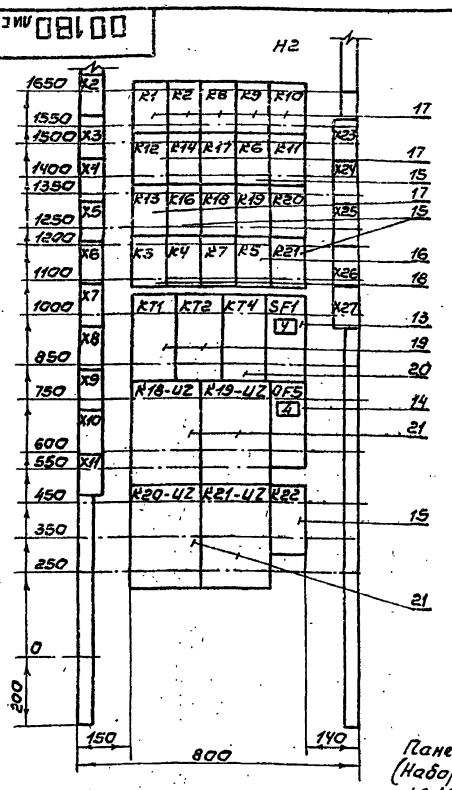

Панель 3 (Набор 2)
10198/7

708-43.89 00180

Изм. Лист № докум. Подп. Дата

Разраб. Лазебник
Пров. Лазебник
Т.контр. Нестеренко
Гл.инж.пр. Бобрик 02.89
Н.контр. Нестеренко
Утв. Никитин

Щит открытый ЗЩ
Чертеж общего вида

Лит. Масса Масштаб

Лист 4 Листов 4

ВНИПИ ТЯЖПРОМЭЛЕКТРОПРОЕКТ имени Ф.Б. ЯКУБОВСКОГО Челябинское отделение

25738-07 5 Копировал Белоусова

Формат А4

Откуда идет		Куда поступает		Генеральная маркировка	Откуда идет		Куда поступает		Генеральная маркировка
Панель	Блок зажимов Номер зажима	Панель	Блок зажимов Номер зажима		Панель	Блок зажимов Номер зажима	Панель	Блок зажимов Номер зажима	
2	X1/10	3	X23/8	46	2	X4/8	3	X25/7	62
2	X2/2	3	X23/9	47	2	X5/8	3	X3/5	22
2	X2/3	3	X23/10	48	2	X5/9	3	X3/8	26
2	X2/4	3	X24/2	49	2	X6/2	3	X3/9	27
2	X2/6	3	X24/3	50	2	X6/3	3	X3/10	28
2	X3/2	3	X24/6	52	2	X6/8	3	X4/9	30
2	X3/3	3	X24/7	53	2	X6/9	3	X5/3	34
2	X3/4	3	X24/8	54	2	X7/2	3	X5/4	35
2	X3/5	3	X24/9	55	2	X7/3	3	X5/5	36
2	X3/7	3	X24/10	56	2	X7/8	3	X6/2	38
2	X4/3	3	X25/3	58	2	X7/9	3	X6/5	42
2	X4/4	3	X25/4	59	2	X8/2	3	X8/6	43
2	X4/5	3	X25/5	60	2	X8/3	3	X6/7	44
2	X4/6	3	X25/6	61	2	X8/8	3	X23/2	3

Инв.№подл. | Подп. и дата | Взам.инв.№ | Инв.№дубл. | Подп. и дата

Изм.	Лист	№ докум.	Подп.	Дата
Разраб.		Капп		
Пров.		Баранова		
Гл.инж.пр.		Бебрик		
Н.контр.		Нестеренко		
Утв.		Никитин		01.89

708-43.89 001ТБ3

Щит открытый ЗЩ
Таблица межпанельных соединений

Лит	Лист	Листов
	1	2

ВНИПИ ТЯЖПРОМЭЛЕКТРОПРОЕКТ имени Ф.Б.ЯКУБОВСКОГО
Методическое отделение

Формат А4

5

Откуда идет		Куда поступает		Генеральная маркировка	Откуда идет		Куда поступает		Генеральная маркировка
Панель	Блок зажимов Номер зажима	Панель	Блок зажимов Номер зажима		Панель	Блок зажимов Номер зажима	Панель	Блок зажимов Номер зажима	
2	X8/9	3	X23/3	6	2	X29/2	3	X3/2	C1
2	X9/2	3	X23/4	7	2	X29/3	3	X3/3	C3
2	X9/4	3	X23/5	8	2	X29/7	3	X4/6	C1
2	X10/4	3	X2/6	18	2	X29/8	3	X4/7	C3
2	X10/6	3	X2/7	19	2	X30/2	3	X5/9	C1
2	X11/1	3	X7/1	101	2	X30/3	3	X5/10	C3
2	X11/4	3	X8/4	121	2	X30/6	3	X2/2	C1
2	X11/6	3	X9/5	127	2	X30/7	3	X2/3	C3
2	X12/3	3	X9/9	133					

Инв.№подл. | Подп. и дата | Взам.инв.№ | Инв.№дубл. | Подп. и дата

Изм.	Лист	№ докум.	Подп.	Дата

708-43.89 001ТБ3

Лист 2

Формат А4

Панель	Надпись	Позиционное обозначение	Место надписи	Текст	Кол.	Вид шрифта	Заготовка
			Табличка	KT1	1		
			То же	KT2	1		
			—"—	KT4	1		
	4	SF1	—"—	Авт. выкл. тракта	1		
			—"—	K18-UZ	1		
			—"—	K19-UZ	1		
			—"—	K20-UZ	1		
			—"—	K21-UZ	1		
	5	QF5	—"—	29. Насос №1	1		
			—"—	K22	1		

Инв.№подл. | Подп. и дата | Взам.инв.№ | Инв.№дубл. | Подп. и дата

Изм.	Лист	№ докум.	Подп.	Дата

708-43.89 001ТБ2

Лист 3

Формат А4

Панель	Надпись	Позиционное обозначение	Место надписи	Текст	Кол.	Вид шрифта	Заготовка
			Табличка	A19	1		
			то же	A20	1		
			—"—	A21	1		
			—"—	A17	1		
			—"—	A18	1		
				Панель 3			
			Табличка	K1	1		
			То же	K2	1		
			—"—	K8	1		
			—"—	K9	1		
			—"—	K10	1		
			—"—	K12	1		
			—"—	K14	1		
			—"—	K17	1		
			—"—	K6	1		
			—"—	K11	1		
			—"—	K13	1		
			—"—	K16	1		
			—"—	K18	1		
			—"—	K19	1		
			—"—	K20	1		
			—"—	K3	1		
			—"—	K4	1		
			—"—	K7	1		
			—"—	K5	1		
			—"—	K21	1		

10198/7

Инв.№подл. | Подп. и дата | Взам.инв.№ | Инв.№дубл. | Подп. и дата

Изм.	Лист	№ докум.	Подп.	Дата

708-43.89 001ТБ2

Лист 4

25138-07 6 Копировал Редькина

Формат А4

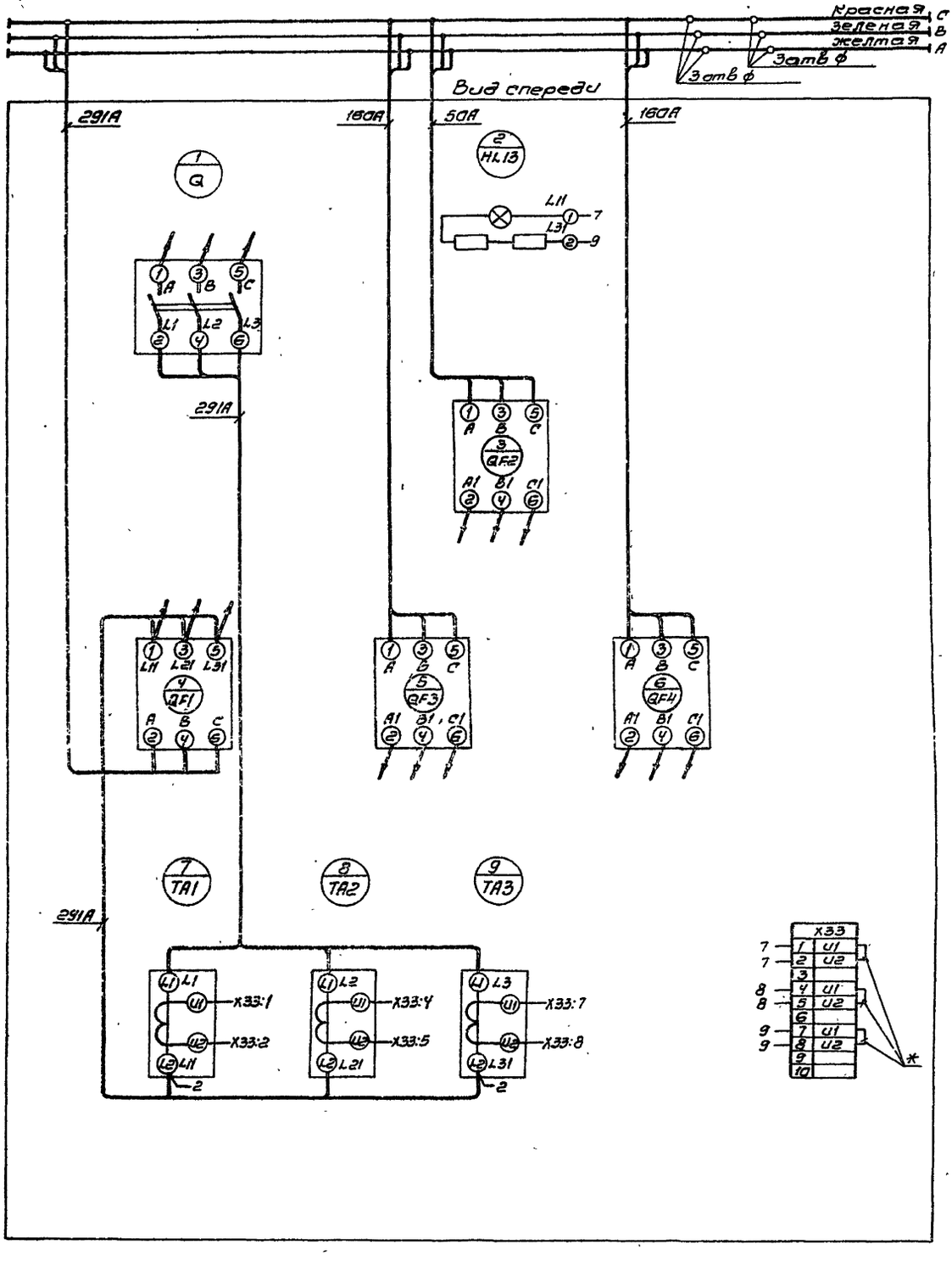

* – при подключении счетчика закоротки снять.

Панель1 (набор1) 10198/7

						708-43.89	00134
Изм.	Лист	№ докум.	Подп.	Дата	Щит открытый ЭЩ Схема электрическая соединений	Лит.	Масса	Масштаб
Разраб.		Копп						
Пров.		Баранова				Лист: 1	Листов: 5	
Т.контр.		Нестеренко						
Гл.инж.пр.		Бобрик		02.89		ВНИПИ Тяжпромэлектропроект имени Ф.Б. Якубовского Челябинское отделение		
Н.контр.		Нестеренко						
Утв.		Никитин						

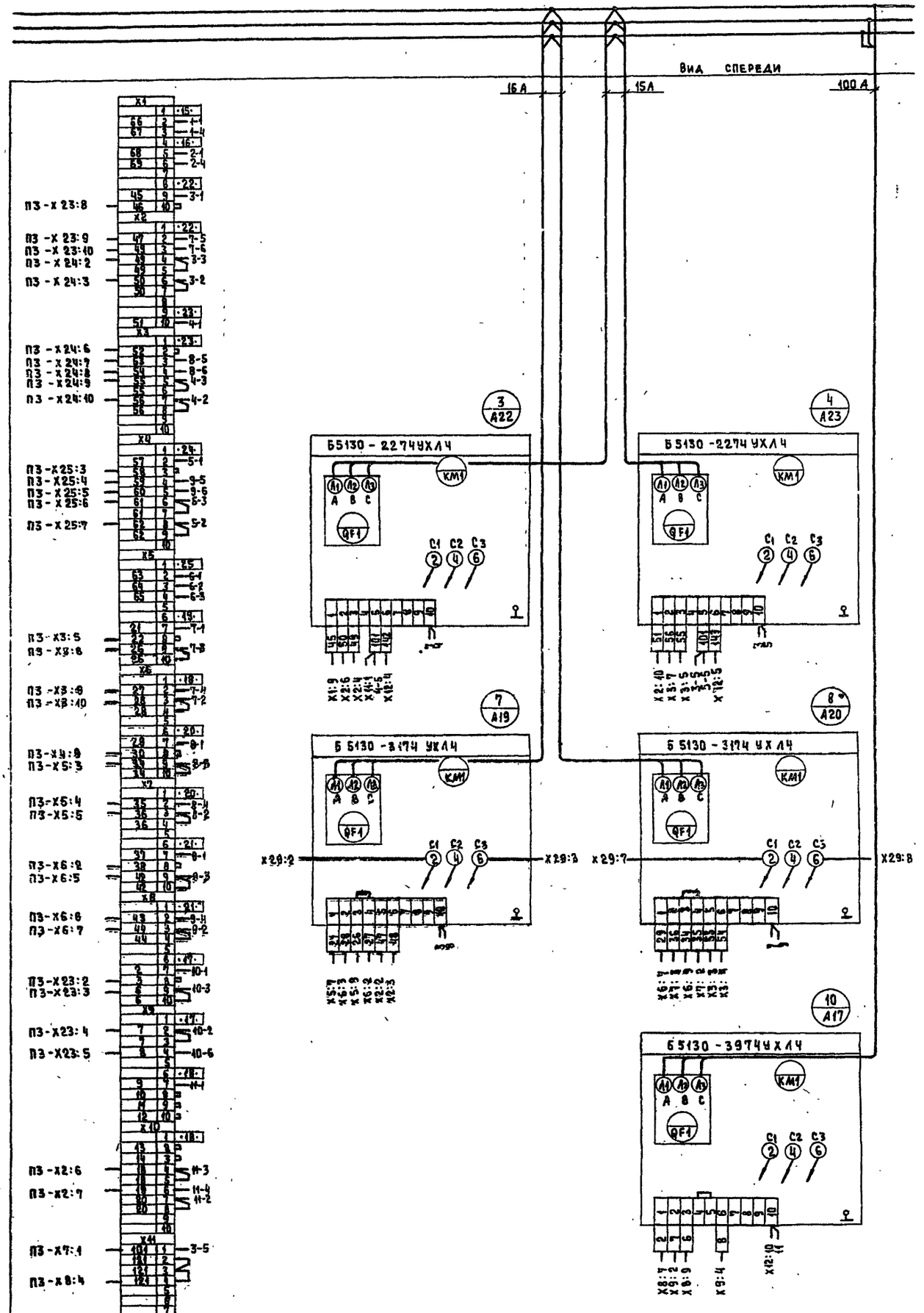

Панель 2. Начало 10198/7

						708-43.89	00134
Изм.	Лист	№ докум.	Подп.	Дата	Щит открытый ЗЩ Схема электрическая соединений	Лит:	Масса	Масштаб
Разраб.		Копп						
Пров.		Баранова				Лист: 2	Листов: 5	
Т.контр.		Нестеренко				ВНИПИ Тяжпромэлектропроект имени Ф.Б. Якубовского Челябинское отделение		
Гл.инж.пр.		Бобрик		02.89				
Н. контр.		Нестеренко						
Утв.		Никитин		02.89				

Копировал 25738-07 8 Формат А2

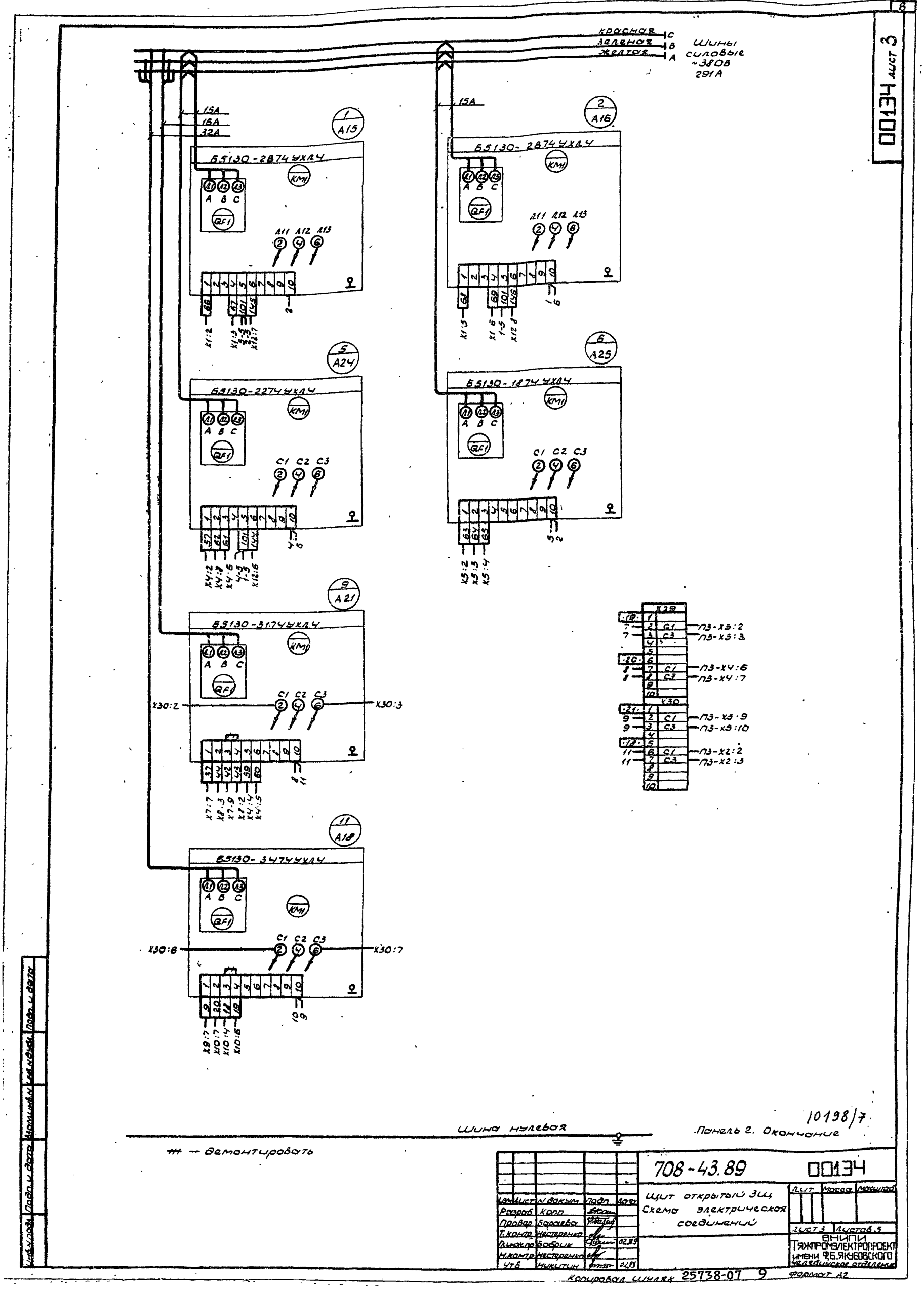

Шины силовые ~380В 291А
красная
зеленая
желтая
15А
16А
32А
Б5130-2874УХЛ4
Б5130-2274УХЛ4
Б5130-1874УХЛ4
Б5130-3174УХЛ4
Б5130-3474УХЛ4
КМ1
QF1
Л11 Л12 Л13
С1 С2 С3
Х30:2
Х30:3
Х30:6
Х30:7
Х29
Х30
П3-Х3:2
П3-Х3:3
П3-Х4:6
П3-Х4:7
П3-Х5:9
П3-Х5:10
П3-Х2:2
П3-Х2:3
Шина нулевая
Панель 2. Окончание
10198/7
— демонтировать
708-43.89
00134
Щит открытый ЗЩ
Схема электрическая соединений
Лист 3
Листов 5
ВНИПИ
ТЯЖПРОМЭЛЕКТРОПРОЕКТ
имени Ф.Б.ЯКУБОВСКОГО
Чтв. Никитин
Копировал Шуляк 25738-07 9
Формат А2

Вид спереди

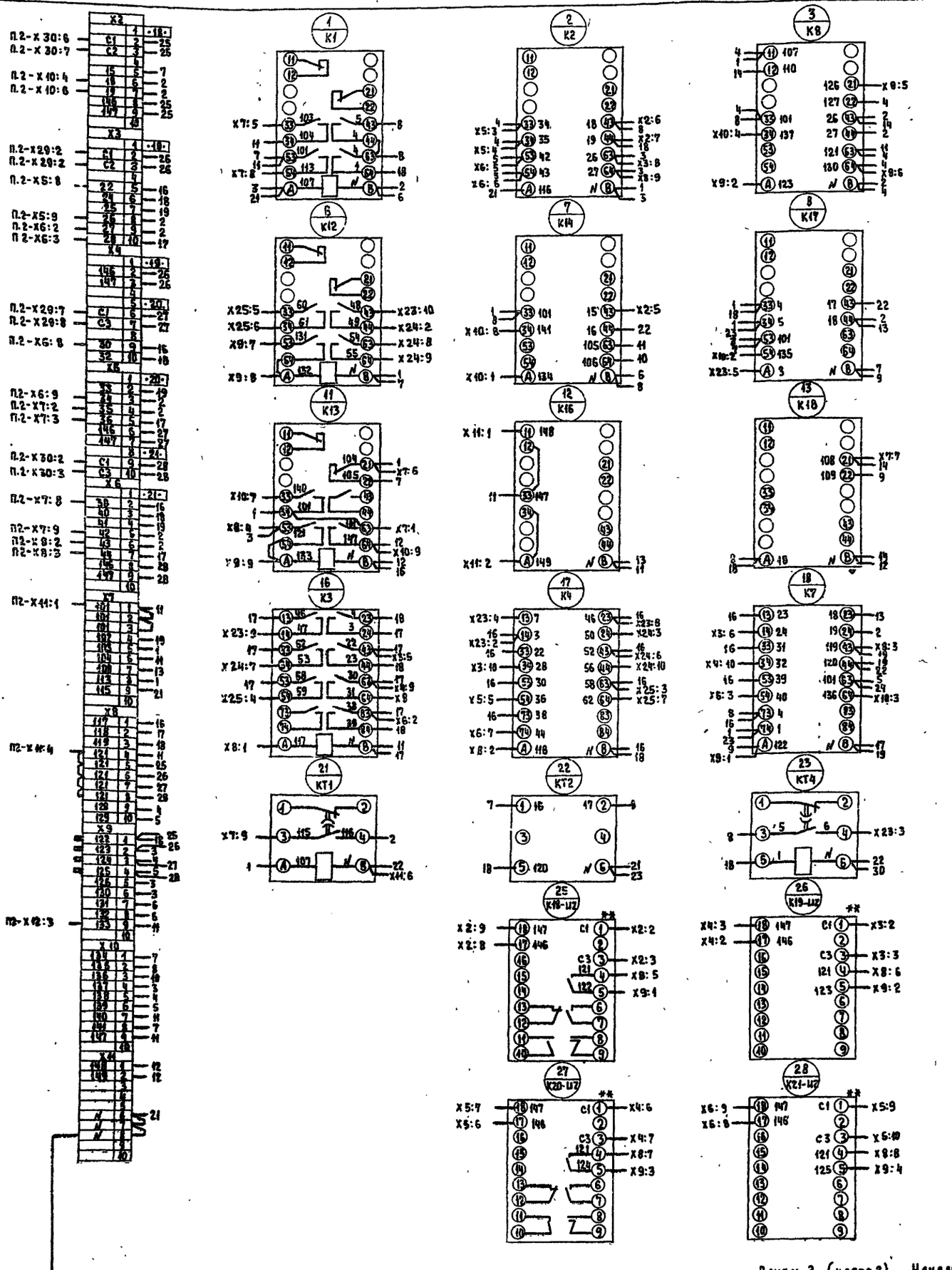

Панель 3 (набор 2) Начало 10198/7

** — Аппараты устанавливаются на монтаже. Провода (каждый ℓ= 2,5 м) подключить к клеммнику, свернуть в кольцо.

Изм.	Лист	№ докум.	Подп.	Дата	
Разраб.		Копп			
Пров.		Бараева			
Т.контр.		Нестеренко			
Гл.инж.пр.		Бобрик		02.89	
Н.контр.		Нестеренко			
Утв.		Никитин		02.89	

708-43.89 00134

Щит открытый Зщ
Схема электрическая соединений

Лит.	Масса	Масштаб

Лист 4 Листов 5

ВНИПИ Тяжпромэлектропроект имени Ф.Б. Якубовского Челябинское отделение

Копировал Щит 25738-07 10 Формат А2

Инв. № подл. | Подп. и дата | Взам. инв. № | Инв. № дубл. | Подп. и дата

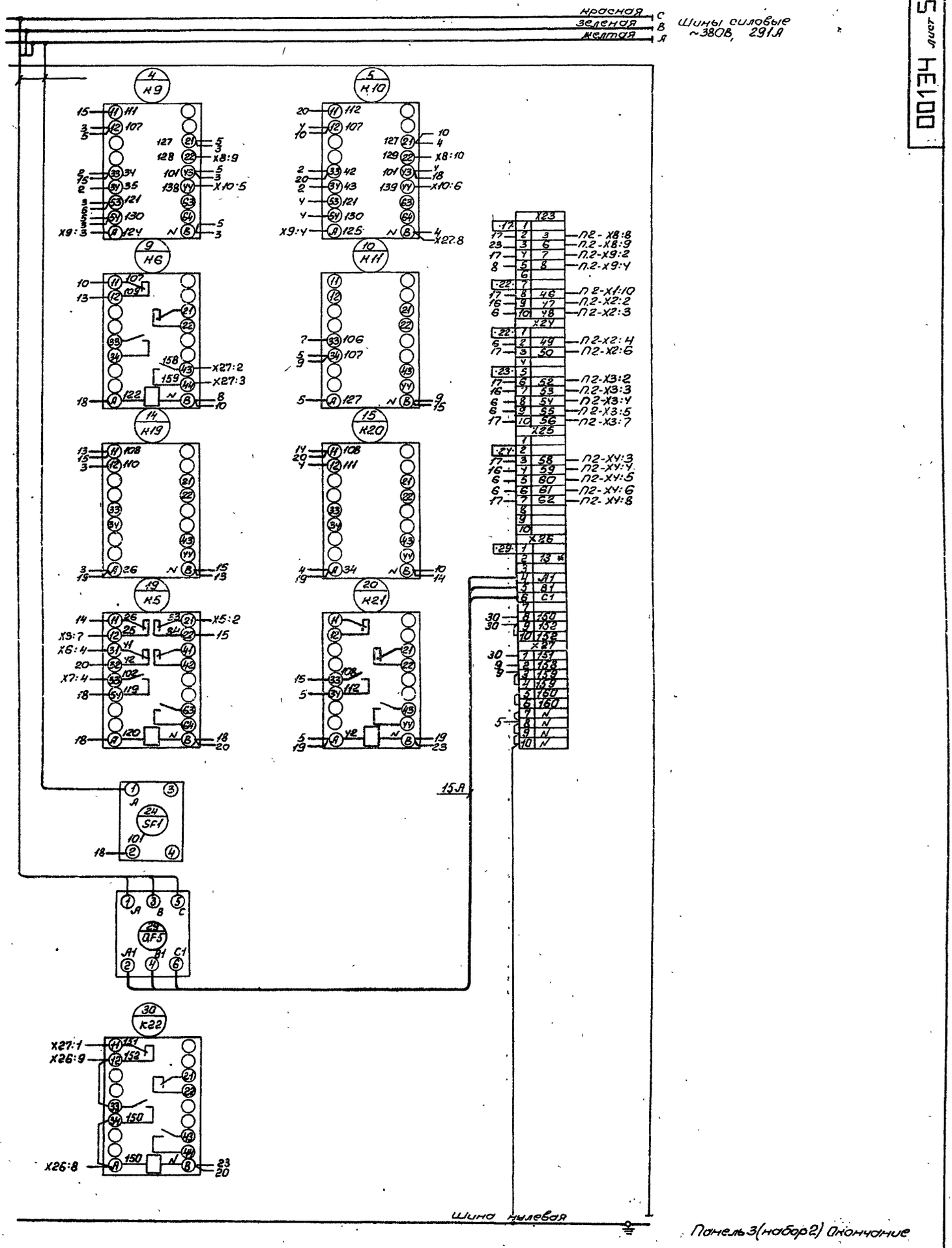

Панель 3(набор 2) Окончание

10198/7

				708-43.89	00134
Изм.	Лист	№ докум.	Подп.	Дата	Щит открытый ЗЩ. Схема электрическая соединений	Лит.	Масса	Масштаб
Разраб.		Кот						
Пров.		Боравева				Лист 5	Листов 5	
Т.контр.		Нестеренко						
Гл.инж.пр.		Бобрик		02.89		ГПИ и НИИ Тяжпромэлектропроект имени Ф.Б. Якубовского Челябинское отделение		
Н.контр.		Нестеренко						
Утв.		Ничитин						

Инв.№ подл. | Подп. и дата | Взам.инв.№ | Инв.№ дубл. | Подп. и дата

Копировал Морозова 25938-07 11 Формат А2

Формат	Зона	Поз.	Обозначение	Наименование	Кол.	Примечание
				Документация		
А3			002 ВО	Чертеж общего вида		
А3			002 Э4	Схема электрическая соединений		
А4			002 ТБ2	Перечень надписей		
				Сборочные единицы		
				Н51		
		1		Переключатель		
				ПКУ3-12-С5014 У2	1	SA1
		2		Тумблер		SA2...
				ПТ26-1	5	SA6
		3		Выключатель		
				КЕ 011У3		SB1
				исполн. 4		SB3
				черн	3	SB5
		4		Выключатель		
				КЕ 011У3		
				исполн. 2		
				красн	1	SB2

Изм	Лист	№ докум.	Подп.	Дата
Разраб.	Бараева			
Пров.	Филимонова			02.89
Гл. инж. пр.	Бобрин			02.89
Н. контр.	Нестеренко			
Утв.	Никитин			

708-43.89 002ТБ1

Пульт 4П
Технические данные аппаратов

Лит.	Лист	Листов
	1	2

ВНИПИ ТЯЖПРОМЭЛЕКТРОПРОЕКТ имени Ф.Е. ЯКУБОВСКОГО
Челябинское отделение

Формат А4

Формат	Зона	Поз.	Обозначение	Наименование	Кол.	Примечание
		5		Выключатель		
				КЕ 011У3		
				исполн. 5		
				красн.	1	SB4
		6		Арматура		
				АС 120 15 У2		
				И 220В	1	HL
		7		Арматура		
				АС 120 14 У2		
				И 220В	1	HL7
		8		Арматура		
				АС 120 13 У2		HL1...HL5
				И 220В	10	HL8...HL12
		9		Арматура		
				АС 120 11 У2		
				И 220В	1	HL6
		10		Звонок		
				ЗВП 220-М4	1	HAH1
				Блок зажимов		
				БЗ24-УП25-В/ВУЗ-10	5	

Изм	Лист	№ докум.	Подп.	Дата

708-43.89 002ТБ1

Лист 2

Формат А4

002 ВО

Вид А

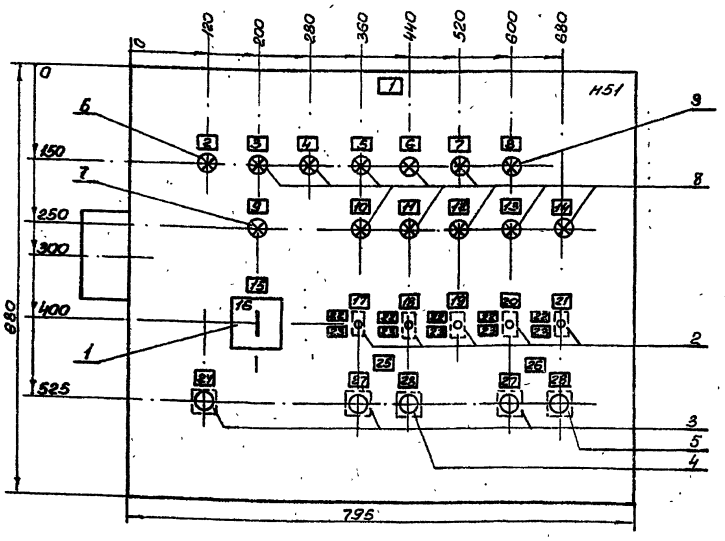

Вид сбоку
М 1:20

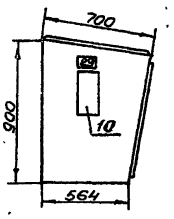

1. В контуре табличек и аппаратов указаны номера надписей по перечню надписей.
2. Степень защиты Jp 30

10198/7

708-43.89 00280

Изм	Лист	№ докум.	Подп.	Дата
Разраб.	Лазебник			
Пров.	Лазебник			
Т. контр.	Нестеренко			
Гл. инж. пр.	Бобрин			02.89
Н. контр.	Нестеренко			
Утв.	Никитин			

Пульт 4П
Чертеж общего вида

Лит.	Масса	Масштаб

Лист | Листов 1

ВНИПИ ТЯЖПРОМЭЛЕКТРОПРОЕКТ имени Ф.Е. ЯКУБОВСКОГО
Челябинское отделение

Копировал Морозова 25738-07 | 12 Формат А3

HE200

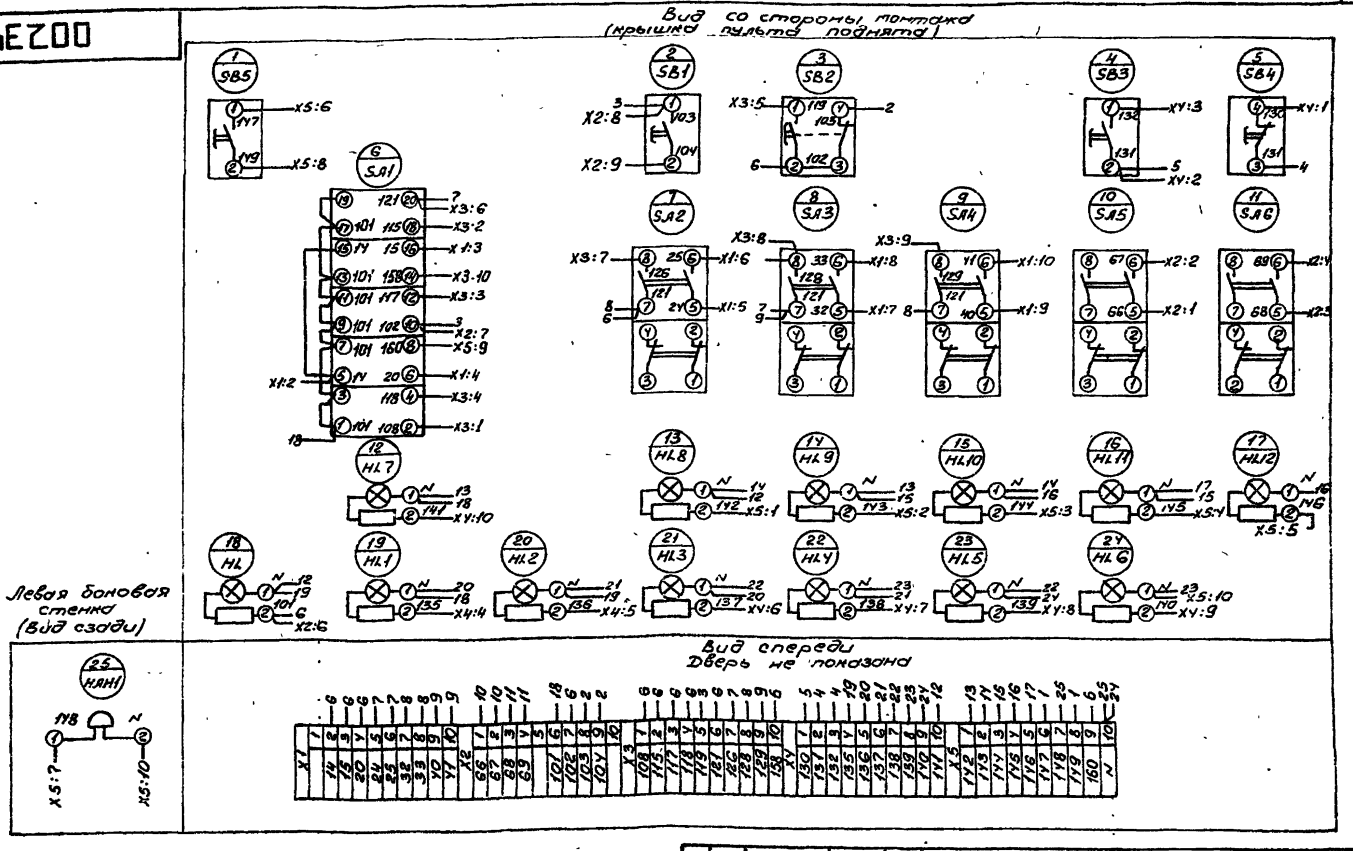

Изм.	Лист	№ докум.	Подп.	Дата
Разраб.	Копп			
Пров.	Бараева			
Т. контр.	Нестеренко			
Гл. инж. пр.	Бобрик			02.89
Н. контр.	Нестеренко			
Утв.	Никитин			02.89

708-43.89 00234

Пульт 4П
Схема электрическая соединений

Лит	Масса	Масштаб

Лист | Листов 1

ВНИПИ ТЯЖПРОМЭЛЕКТРОПРОЕКТ имени Ф.Б.ЯКУБОВСКОГО Челябинское отделение

Формат А3

Пожель	Надпись	Позиционное обозначение	Место надписи	Текст	Кол.	Вид шрифта	Заготовка
	20	SA5	Табличка	Люкоподъемник N 1	1		
	21	SA6	То же	Люкоподъемник N 2	1		
	22	SA2... SA6	—"—	Включено	5		
	23	SA2.... SA6	—"—	Отключено	5		
	24	SB5	—"—	Съем звукового сигнала	1		
	25	SB1, SB2	—"—	Тракт приемного пункта	1		
	26	SB3, SB4	—"—	Вибраторы	1		
	27	SB1, SB3	—"—	Пуск	2		
	28	SB2, SB4	—"—	Стоп	2		
	29	HAH1	—"—	Авар. на тракте	1		

Пожель	Надпись	Позиционное обозначение	Место надписи	Текст	Кол.	Вид шрифта	Заготовка
	1		Табличка	4П			
	2	HL	То же	Контр. напряж.	1		
	3	HL1	—"—	17. Вентилятор	1		
	4	HL2	—"—	18. Конвейер лент.	1		
	5	HL3	—"—	19. Питатель лент N 1	1		
	6	HL4	—"—	20. Питатель лент. N 2	1		
	7	HL5	—"—	21. Питатель лент N 3	1		
	8	HL6	—"—	Откл. КЛ выкл. безопасн.	1		
	9	HL7	—"—	Тракт склада включен	1		
	10	HL8	—"—	22. Вибратор N 1	1		
	11	HL9	—"—	23. Вибратор N 2	1		
	12	HL10	—"—	24. Вибратор N 3	1		
	13	HL11	—"—	26. Люкоподъемник N 1	1		
	14	HL12	—"—	27. Люкоподъемник N 2	1		
	15	SA1	—"—	SA1 Ключ упр.	1		
	16	SA1	На ключе	„Дист. - откл. - мест" (8, 1, 2)	1		
	17	SA2	Табличка	Бункер N 1	1		
	18	SA3	То же	Бункер N 2	1		
	19	SA4	—"—	Бункер N 3	1		

10198/7

Изм.	Лист	№ докум.	Подп.	Дата
Разраб.	Бараева			
Пров.	Филикиевич			02.89
Гл. инж. пр.	Бобрик			02.89
Н. контр.	Нестеренко			
Утв.	Никитин			02.89

708-43.89 002Т62

Пульт 4П
Перечень надписей

Лит.	Лист	Листов
	1	2

ВНИПИ ТЯЖПРОМЭЛЕКТРОПРОЕКТ имени Ф.Б.ЯКУБОВСКОГО Челябинское отделение

Формат А4

Изм.	Лист	№ докум.	Подп.	Дата

708-43.89 002Т62

Лист 2

Формат А4

25738-07 (13) Копировал: Морозова

gost.e-ecolog.ru