ТИПОВОЙ ПРОЕКТ
708-43.89

МЕХАНИЗИРОВАННЫЙ ПРИЕМНЫЙ ПУНКТ НА ОДИН ПРОХОДНОЙ ПУТЬ ДЛЯ ВЫГРУЗКИ ЗАПОЛНИТЕЛЕЙ БЕТОНА ИЗ ПОЛУВАГОНОВ

АЛЬБОМ 6

ЭМ Силовое электрооборудование стр. 2-22
ЭО Электрическое освещение стр. 23-43

25738-06

Отпускная цена
на момент реализации

gost.e-ecolog.ru

ТИПОВОЙ ПРОЕКТ
708-43.89

МЕХАНИЗИРОВАННЫЙ ПРИЕМНЫЙ ПУНКТ НА ОДИН ПРОХОДНОЙ ПУТЬ ДЛЯ ВЫГРУЗКИ ЗАПОЛНИТЕЛЕЙ БЕТОНА ИЗ ПОЛУВАГОНОВ

АЛЬБОМ 6

ПЕРЕЧЕНЬ АЛЬБОМОВ

АЛЬБОМ 1 ПЗ Пояснительная записка
ТХ Технология производства
ТХ.Н Общие виды нетиповых технологических конструкций
СС Связь и сигнализация
АЛЬБОМ 2 АР Архитектурные решения
КМ Конструкции металлические
АЛЬБОМ 3 КЖ Конструкции железобетонные
АЛЬБОМ 4 КЖИ Строительные изделия
АЛЬБОМ 5 ОВ Отопление и вентиляция
ВК Водопровод и канализация
АЛЬБОМ 6 ЭМ Электрооборудование силовое
ЭО Электроосвещение
АЛЬБОМ 7 Задание заводу-изготовителю на комплектные электротехнические устройства
АЛЬБОМ 8 СО Спецификации оборудования
АЛЬБОМ 9 ВМ Ведомости потребности в материалах
АЛЬБОМ 10 С Сметы

РАЗРАБОТАН ИНСТИТУТАМИ:

ВЕДУЩИЙ
ПРОМТРАНСНИИПРОЕКТ
ГЛАВНЫЙ ИНЖЕНЕР ИНСТИТУТА В.М.ПОПЯКОВ
ГЛАВНЫЙ ИНЖЕНЕР ПРОЕКТА Н.И.КУЗНЕЦОВ

СОИСПОЛНИТЕЛИ:

ХАРЬКОВ. КИИ ПРОМСТРОЙНИИПРОЕКТ
ГЛАВНЫЙ ИНЖЕНЕР ИНСТИТУТА И.Ф.ДОВГИЙ
ГЛАВНЫЙ ИНЖЕНЕР ПРОЕКТА А.В.ТУРИНСКИЙ

Ч.О. ТЯЖПРОМЭЛЕКТРОПРОЕКТ
ГЛАВНЫЙ ИНЖЕНЕР ИНСТИТУТА В.В.ГОЛИКОВ
ГЛАВНЫЙ ИНЖЕНЕР ПРОЕКТА Ю.П.БОБРИК

УТВЕРЖДЕН Госстроем СССР
Протокол от 27 октября 1988 г.
Введен в действие Промтрансниипроектом
Приказ от 17 марта 1989 г. № 48

Альбом 6

Содержание альбома

Лист	Наименование	Стр.
	Обложка	
	Титульный лист	
	Содержание альбома	2
	Чертежи основного комплекта ЭМ	
1	Общие данные (начало)	3
2	Общие данные (окончание)	4
3	Питающая и распределительная сеть ~380/220В. Схема электрическая принципиальная	5
4	Тракт разгрузки. Схема электрическая принципиальная (начало)	6
5	Тракт разгрузки. Схема электрическая принципиальная (продолжение)	7
6	Тракт разгрузки. Схема электрическая принципиальная (окончание)	8
7	29. Насос N1; 30. Вентиль N1. Схема электрическая принципиальная	9
8	29. Насос N1; 30. Вентиль N1. Схема электрическая подключения	9
9	Схема электрическая подключения (начало)	10
10	Схема электрическая подключения (продолжение)	11
11	Схема электрическая подключения (окончание)	12
12	Кабельный журнал (начало)	13
13	Кабельный журнал (окончание)	14
14	План на отм. -5.000. Установка электрооборудования, прокладка труб и кабелей (начало)	15
15	План на отм. -5.000. Установка электрооборудования, прокладка труб и кабелей (продолжение)	16
16	План на отм. -5.000. Установка электрооборудования, прокладка труб и кабелей (окончание)	17
17	Спецификация к листам 18, 19	18
18	План на отм. -0.150; 6.000. Установка электрооборудования, прокладка труб и кабелей.	19
19	План на отм. 3.300; 3.900; 7.200; 12.400. Установка электрооборудования, прокладка труб и кабелей.	20

Лист	Наименование	Стр.
	Чертежи ЭМ.Н, прилагаемые к основному комплекту ЭМ	
1	Габаритный чертеж НКУ	21
	Чертежи ЭМ.Н, прилагаемые к основному комплекту ЭМ	
1	Ведомость изделий МЭЗ	22
	Чертежи ЭМ.ВР, прилагаемые к основному комплекту ЭМ	
1	Ведомость объемов электромонтажных работ	22
	Чертежи основного комплекта ЭО	
1	Общие данные (начало)	23
2	Общие данные (окончание)	24
3	План на отметке 0.000	25
4	План на отметке 3.300. План кровли	26
5	Планы на отметках 7.200; 7.680	27
6	Планы на отметках -5.000; -7.000. Схема N1.	28
7	Планы на отметках -5.000; -7.000. Схема N2	29
8	Планы на отметках -5.000; -7.000. Схема N3	30
9	Планы на отметках -5.000; -7.000. Схема N4	31
10	Разрезы 1-1; 2-2.	32
	Чертежи ЭО.У, прилагаемые к основному комплекту ЭО	
1	Ведомость конструкций и изделий, подлежащих изготовлению в МЭЗ	33
2	Конструкция для установки ЯП50Б на строительном основании	34
3	Установка щитка ЭОУ-8501÷8504 на строительном основании	34
4	Конструкция для установки трансформатора ОСВМ-0,25 на строительном основании	35
5	Конструкция для установки трансформатора ОСВМ-1 на строительном основании	36
6	Установка ящика ЯТП-0,25 на конструкции	37
7	Концевое крепление троса к металлическому основанию	37

Лист	Наименование	Стр.
8	Коробка с выключателем	38
9	Коробка со штепсельной розеткой	38
10	Комплект установки светильника РКУ01-250 на стене на кронштейне с вылетом 1000 мм	39
11	Наружная установка светильника ПСК-60М	39
12	Конструкция для установки светильника НПП03-100 или ПСК-60М на строительном основании	40
13	Конструкция для установки светильника с лампой накаливания на крюке на перекрытии	41
14	Стойка К987со светильником с лампой накаливания для установки на вибрирующем ограждении	41
15	Установка кронштейна со светильником с лампой накаливания на строительном основании	42
16	Установка прожектора ПКН-1000Л на конструкции	42
17	Установка светильника СЗЛ-300-1М на перилах	43
	Чертежи ЭМ.ВР, прилагаемые к основному комплекту ЭО	
1	Ведомость объемов электромонтажных работ	43

Инв. № подл. | Подпись и дата | Взам. инв. №

Копировал Белякова Формат А2

Альбом 8

Ведомость рабочих чертежей основного комплекта

Лист	Наименование	Примечание
1	Общие данные (начало)	
2	Общие данные (окончание)	
3	Питающая и распределительная сеть ~380/220 в Схема электрическая принципиальная	
4	Тракт разгрузки. Схема электрическая принципиальная (начало)	
5	Тракт разгрузки. Схема электрическая принципиальная (продолжение)	
6	Тракт разгрузки. Схема электрическая принципиальная (окончание)	
7	29. Насос №1; 30. Вентиль №1. Схема электрическая принципиальная	
8	29. Насос №1; 30. Вентиль №1 Схема электрическая подключений	
9	Схема электрическая подключения (начало)	
10	Схема электрическая подключения (продолжение)	
11	Схема электрическая подключения (окончание)	
12	Кабельный журнал (начало)	
13	Кабельный журнал (окончание)	
14	План на отм. -5.000. Установка электрооборудования, прокладка труб и кабелей (начало)	
15	План на отм. -5.000. Установка электрооборудования, прокладка труб и кабелей (продолжение)	
16	План на отм. -5.000. Установка электрооборудования, прокладка труб и кабелей (окончание)	
17	Спецификация к листам 18,19	
18	План на отм. -0.150; 6.000. Установка электрооборудования, прокладка труб и кабелей.	
19	План на отм. 3.300; 3.900; 7.200; 12.400 Установка электрооборудования, прокладка труб и кабелей.	

Типовой проект выполнен в соответствии с действующими строительными нормами и правилами и предусматривает технические решения, обеспечивающие безопасность при соблюдении установленных правил безопасности эксплуатации здания.

Главный инженер проекта Ю.П. Бобрик

Ведомость ссылочных и прилагаемых документов

Обозначение	Наименование	Примечание
	Ссылочные документы	
5.407-55 1984г.	Установка одиночных ящиков с рубильниками и предохранителями: вып. 1. Монтажные чертежи вып. 2. Чертежи изделий.	
5.407-65 1985г.	Ящики с зажимами для присоединения проводников больших сечений к одиночным аппаратам. Чертежи изделий.	
5.407-77 1986г.	Установка кнопок ПКЕ, ПКУ-15, переключателей ПП, сигнальных приборов и автоматов АП-50: вып. 1. Монтажные чертежи вып. 2. Чертежи изделий.	
5.407-88 1987г.	Установка конструкций для прокладки кабелей.	
4.407-223 1977г.	Прокладка проводов и кабелей в коробах (по номенклатуре треста Электромонтажконструкция Главэлектромонтажа).	
5.407-11 1980г.	Заземление и зануление электроустановок. Рабочие чертежи	
	Прилагаемые документы	
ЭМ.Н	Габаритный чертеж НКУ	
ЭМ.И	Ведомость изделий МЭЗ	
ЭМ.ВР	Ведомость объемов электромонтажных работ.	
ЭМ.СО	Спецификация оборудования к основному комплекту рабочих чертежей марки ЭМ.	Альбом 8
ЭМ.ВМ	Ведомость потребности в материалах к основному комплекту рабочих чертежей марки ЭМ.	Альбом-9

Общие указания

Рабочий проект электрической части приемного пункта выполнен на основании плана типового проектирования Госстроя СССР на 1988 год, раздел 4, пункт т.4.9.1а.

Исходными данными для проектирования послужили:

1. Технологические чертежи и задание, выданные институтом „Промтрансниипроект" г. Москва.

2. Строительные, сантехнические чертежи и задания, выданные институтом „Промстройниипроект" г. Харьков.

По пожароопасности производств сооружение в целом относится к категории „Д", а электротехнические помещения к категории „Г", по огнестойкости - к степени III а по СНиП 2.01.02-85. Помещения со взрывоопасной средой отсутствуют

По надежности электроснабжения электроприемники приемного пункта относятся к III категории по ПУЭ.

Электроснабжение приемного пункта напряжением ~380/220 в решается при привязке проекта.

Марка, сечение и способ прокладки питающей линии определяются при привязке проекта исходя из расчетного тока, конкретных условий и распологаемой допустимой потери напряжения в линии - 2,6 %. $J_{расч.}$ = 291 А.

Указанная линия должна быть четырехпроводной, т.е. с нулевым рабочим проводом.

Вопросы компенсации реактивной мощности и учета электроэнергии должны решаться при привязке проекта в соответствии с техусловиями энергосистемы.

В проекте предусмотрена возможность применения инвенторного переносного счетчика для контроля за расходом электроэнергии.

Силовое электрооборудование

Основными потребителями электроэнергии являются короткозамкнутые асинхронные двигатели технологического оборудования и вентиляционных установок, электрическое освещение.

10198/6

				Привязан			
Инв. №				708-43.89-ЭМ			
Нач.отд.	Никитин			Механизированный приемный пункт на один проходной путь для выгрузки заполнителей бетона из полувагонов	Стадия	Лист	Листов
Гл.спец.	Нестеренко				Р	1	19
Н.контр.	Нестеренко						
Гл.инж.пр.	Бобрик		0259	Общие данные (начало)	БНИПИ Тяжпромэлектропроект имени Ф.Б. Якубовского Челябинское отделение		
Рук.брит.	Филишкевич		0259				
Инж.	Бараева						

Инв. № подл. | Подпись и дата | Взам. инв. №

25738-06 4

Копировал Формат А2

В составе технологического оборудования в проекте применено нестандартизированное оборудование:

- установка для рыхления и выгрузки сыпучих материалов (УРВСМ), выпуск 5525;
- разгрузчик платформ с сыпучими материалами (РПСМ), выпуск 5526;
- люкопадземники, выпуск 5527.

В данном проекте выполнены: установка щитов, пультов управления и отдельностоящего оборудования указанных механизмов, питание щитов напряжением ~380/220В, внешние кабельные связи в соответствии с кабельными журналами-чертежи 5525.00.000.ЭЗ; 5526.00.000.ЭЗ; 5527.000.ЭЗ.

Внешние связи к аппаратам на портале маневрового устройства, а также к датчикам ограничения хода тележки ВНД1 и ВНД2 (позиции кабельного журнала 25,26,27,65) решаются при привязке проекта в зависимости от генплана, относящегося приемный пункт.

Основные технико-экономические показатели

№ п/п	Наименование	Количество				
		УРВСМ выпуск 5525	РПСМ выпуск 5526	Люкопадземники выпуск 5527	Приемный пункт	Всего по приемному пункту
1	Напряжение электроприемников, В	~380/220				
2	Установленная мощность, кВт	174,1	16,5	3,36	126,35	320
	в том числе:					
	а) силовое электрооборудование, кВт	174,1	16,5	3,36	109,35	303
	б) электрическое освещение, кВт	–	–	–	17	17
3	Потребляемая электрическая мощность:					
	Активная, кВт	78	12,4	1,8	56,9	149
	в том числе:					
	а) силовое электрооборудование, кВт	78	12,4	1,8	42,2	134
	б) электрическое освещение, кВт	–	–	–	14,7	15
	Реактивная, квар	66	12,4	1,4	39,2	119
	Полная, кВ·А	102	17,6	2,28	69,1	191
4	Средневзвешенный коэффициент мощности	0,6	0,7	0,5	0,79	0,79
5	Годовой расход электроэнергии, кВт·ч/год	70,8	0,828	0,068	41,9	114
	В том числе					
	а) силовое электрооборудование, кВт·ч/год	70,8	0,828	0,068	21,9	94
	б) электрическое освещение, кВт·ч/год	–	–	–	20	20

* Спецификации и сметы нестандартизированного оборудования приведены в электротехнической части выпусков 5525, 5526, 5527.

Управление электроприводами технологических механизмов

Управление механизмами УРВСМ и РПСМ осуществляется с пультов 1П, 2П и 3П

Тракт разгрузки.

В тракт разгрузки входят следующие механизмы:

1. Конвейер ленточный (М18);
2. Питатели ленточные (М19... М21);
3. Вибраторы (М22... М24);
4. Вентилятор вытяжной (М17).

Схемой предусмотрена дистанционно-автоматическое управление и местное – для опробования после наладки и ремонта.

Дистанционно-автоматическое управление осуществляется следующим образом:

1. Избиратель управления SA1 устанавливается в положение „Дистанционное"
2. Путем включения тумблеров SA2... SA4 выбираются питатели ленточные тех бункеров, в которые предполагается разгрузка заполнителей из полувагонов.
3. Кнопкой SB1 производится пуск тракта. При этом включается предупредительная звуковая сигнализация, затем с выдержкой времени включается конвейер ленточный при условии, что тракт загрузки склада предварительно включен. От срабатывания реле скорости конвейера включаются избранные питатели и отключается предупредительная звуковая сигнализация.
4. При плохой проводимости заполнителей через воронку кнопкой SB3 включаются вибраторы на работающих воронках.
5. Отключение тракта осуществляется кнопкой SB2. При нажатии кнопки отключаются питатели, вибраторы и с выдержкой времени на доработку отключается ленточный конвейер. Аварийное отключение тракта осуществляется установкой избирателя управления SA1 в положение „Отключено".

Аппаратура управления механизмами тракта расположена на пульте 4П. На пульте 4П размещены лампочки сигнализации контроля работы механизмов тракта и аварийной сигнализации.

Молниезащита

В соответствии с „Инструкцией по устройству молниезащиты зданий и сооружений" Минэнерго РД 34.21.122-87 сооружения приемного пункта должны иметь устройство молниезащиты III категории в местностях со средней грозовой деятельностью 20 и более часов в год. Для защиты от прямых ударов молнии в качестве молниеприемного устройства используются металлические части кровли сооружения. В качестве токоотводов используются металлические конструкции защищаемого сооружения: колонны, фермы, рамы, металлические лестницы. При этом должна быть обеспечена электрическая связь в соединениях конструкций и арматуры, обеспечиваемая, как правило, сваркой. В качестве заземлителей используются железобетонные фундаменты колонн оборудования.

Величина импульсного сопротивления заземлителя должна быть не более 20 ом в грунтах с удельным сопротивлением ≤ 500 ом·м и не более 40 ом в грунтах с удельным сопротивлением более 500 ом·м

При воздействии средне и сильно агрессивных сред на железобетонные фундаменты, а также в случае расположения их в песках или скальных грунтах с влажностью 4,3%, использование железобетонных фундаментов в качестве заземлителей не допускается. В этом случае необходимо сооружение искусственных заземлителей, импульсное сопротивление которых должно быть ≤ 20 ом.

Для защиты от заноса высоких потенциалов необходимо внешние наземные металлические конструкции и коммуникации на вводе в здание приемного пункта присоединить к заземляющему устройству с импульсным сопротивлением ≤ 20 ом.

Зануление

Для защиты людей от поражения электрическим током при повреждении изоляции в проекте предусматривается зануление всех нетоковедущих частей электрооборудования, которое должно быть выполнено в полном соответствии с „Правилами устройств электроустановок" (ПУЭ), СНиП 3.05.06-85 и типовым проектом 5.407-11 (шифр, А174).

В качестве нулевых защитных проводников используются: нулевые жилы питающих кабелей, осуществляющие связь с глухозаземленной нейтралью трансформатора на подстанции; нулевые рабочие жилы кабелей распределительной сети, сети освещения; а также естественные заземляющие проводники: стальные трубы электропроводки и кабельные конструкции.

10498/6

						708-43.89-ЭМ		
Привязан								
Инв.№								
Нач.отд.	Никитин				Механизированный приемный пункт на один пассажирский путь для выгрузки заполнителей бетона на железнодорожном транспорте	Стадия	Лист	Листов
Гл.спец.	Нестерова					Р	2	
Н.контр.	Нестерова							
Гл.инж.	Бобрик			08.89	Общие данные (окончание)	ВНИПИ Тяжпромэлектропроект имени Ф.Э. Дзержинского		
Рук.бюро	Мамишвили			08.89				
Инж.	Бородина							

25738-06 5

Копировал Рябинина Формат А2

Альбом 6

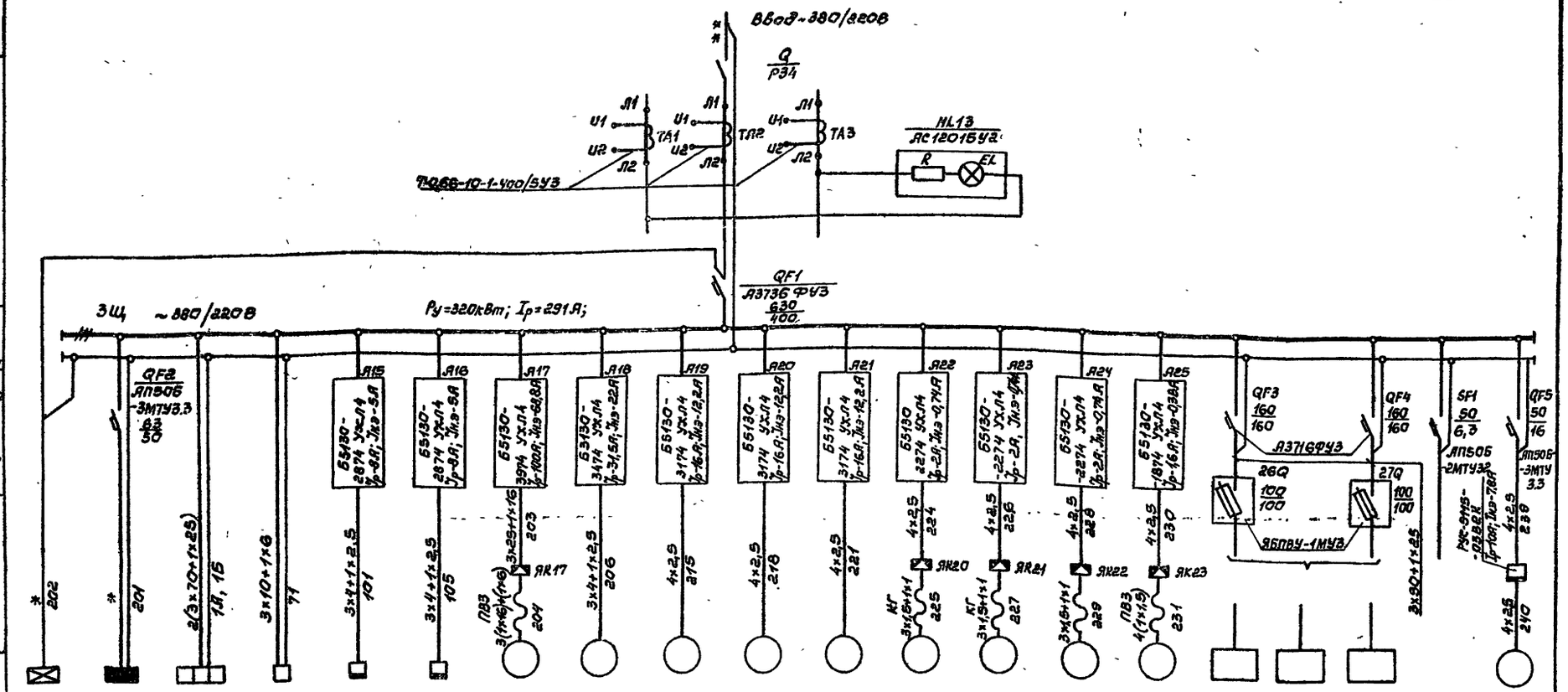

Электроприемник																						
Номер по плану			ЩО-1Л*	ЩО-1*	1Щ	2Щ	15Q	16Q	М17	М18	М19	М20	М21	М22	М23	М24	М25	26	27	28		29
Тип					—	—	ЯВ3-31-152	ЯВ3-31-152	4А200М4УЗ	4А132М4УЗ	4А132S6УЗ	4А132S6УЗ	4А132S6УЗ	ИВ-99	ИВ-99	ИВ-99	4АА50В4					4А100S2
Рн, кВт			4	13	174,1	16,5	1,68	1,68	37	11	5,5	5,5	5,5	0,25	0,25	0,25	0,09	15	4	21		4
Ток, А	Iн		10	25	250	37	5	5	68,8	22	12,2	12,2	12,2	0,74	0,74	0,74						7,6
	Iп								481	165	79,2	79,2	79,2									58,5
Наименование механизма по плану	Электрическое освещение	Аварийное		1...10 Установка для ремонта и выгрузки спецгрузов (материалов (грузов) Выпуск 3525	12...14 Разгрузчик платформ с спецгрузами материалами (грузов) Выпуск 3525	15 Питание электродвигателя Выпуск 3527	16 Питание электродвигателя Выпуск 3527	17 Вентилятор вытяжной В1	18 Конвейер ленточный	19 Питатель ленточный №1	20 Питатель ленточный №2	21 Питатель ленточный №3	22 Вибратор №1	23 Вибратор №2	24 Вибратор №3	25 Вентилятор приточный №2	Оборудование, включаемое при ремонте: Сварочный переносной трансформатор	Электровибратор	Электронагреватель	Схема управления и сигнализации	Насос №1
		Рабочее																				

1. Вся сеть выполняется кабелем АВВГ, за исключением случаев, где марка кабеля указана на чертеже.
2. Наибольшая потеря напряжения от ЗЩ до наиболее удаленного электроприемника $\Delta U_c = 2,6\%$.
3. * Устно в чертежах марки ЭО.
4. ** Данные питающей сети определяются при привязке проекта.

10198/6

Привязан				708-43.89-ЭМ		
Нач.отд.	Никитин			Механизированный приемный пункт на один проходной ящик для выгрузки заполнителей бетона из полувагонов	Стадия	Лист	Листов
Гл.спец.	Нестеренко				Р	3	
Гл.констр.	Нестеренко						
Гл.инж.	Бабрик		02.89	Питающая и распределительная сеть 380/220В. Схема электрическая принципиальная.	ВНИПИ Тяжпромэлектропроект имени Ф.Б. Якубовского Механическое отделение		
Рук.бриг.	Никитенко		02.89				
Инж.	Сергеева						

Инв.№ подл. | Подпись и дата | Взам.инв.№

25738-06 6

Копировал Сергеева Формат А4

Альбом 6

Поз. обозначение	Наименование	Кол	Примечание
	У механизма		
	Двигатели U~380В, ГОСТ 19523-81		
M17	4А200М4У3; 37кВт; 68,8А, 1470 об/мин.	1	
M18	4А132М4У3; 11кВт; 22А; 1500 об/мин	1	
M19, M20, M21	4А132S6У3; 5,5кВт; 12,2А; 1000 об/мин	3	
M22, M23	Вибратор ИВ-99; 0,25кВт; 1,1А	3	
M24	ГОСТ 21991-76		
M25	4АА50В4У; 0,09кВт; 1400 об/мин	1	Учтено
	Устройство выключающее		в технологи-
1SQ1	ВК200Б	2	ческой части
2SQ1	ТУ16-526.351-74		проекта
1SQ2	ВКМ-1-В3ГУ3	2	
2SQ2	ТУ16-526.033-75		
K18-BV...	Датчик ДМ-2М		
K21-BV	ТУ12-Y8.014-77		
	Пост 1ПУ, 2ПУ, 6ПУ		
	ПКУ15-21.121-54У2, ТУ16-529.333-83	3	
1SB1, 6SB1, 2SB1	N1 - „КЕ081", „исп. 4", „Ч", „Пуск"		
1SB2, 6SB2, 2SB2	N2 - „КЕ141", „исп. 5", „К", „Аварийный стоп"		
	Пост 3ПУ...5ПУ		
	ПКУ15.21-141-54У2, ТУ16-529.333-83	3	
3SB1...5SB1	N1, N3 - „КЕ081", „исп. 4", „Ч", „Пуск"		
3SB3...5SB3			
3SB2...5SB2	N2, N4 - „КЕ141", „исп. 5", „К", „Аварийный стоп"		
3SB4...5SB4			
HAS1	Сирена СС-1У3; U~220В, 50Гц	1	
	ТУ16-539.383-79		
	Щит 3Щ		
	Станции управления ОЛХ.084.214-86		
A15, A16	Б5130-2874УХЛ4; QF1-Iр 8А; КК1-Iн.э 3,8...6А	2	
A17	Б5130-3974УХЛ4; QF1-Iр 100А; КК1-Iн.э 68...92А	1	
A18	Б5130-3474УХЛ4; QF1-Iр 31,5А; КК1-Iн.э 21,2...28,7А	1	
A19...A21	Б5130-3174УХЛ4; QF1-Iр 16А; КК1-Iн.э 9,5...14А	3	
A22...A24	Б5130-2274УХЛ4; QF1-Iр 2А; КК1-Iн.э 0,95...1,6А	3	
A25	Б5130-1874УХЛ4; QF1-Iр 1,6А; КК1-Iн.э 0,38...0,65А	1	
SF1	Выключатель АП50Б-2МТУ3.2; Iр 6,3А	1	
	3,5Iн; ТУ16-522.139-78		
	Реле U220В; 50Гц; ТУ16-523.457-80		
K6, K11,	ПЭ-37-22У3	7	
K16, K18, K19			
K20, K21			
K5	ПЭ-37-24У3	1	

Поз. обозначение	Наименование	Кол	Примечание
K1, K2, K8,	ПЭ-37-42У3	9	
K9, K10, K12, K13, K14, K17			
K3, K4, K7	ПЭ-37-80У3	3	
	Реле U220В, 50Гц; ТУ16-647.036-86		
KT1, KT2	РКВ11-У3-111УХЛ4	2	В.в. 30сек.
KT4	РКВ11-У3-211УХЛ4	1	В в. 180 сек.
K18-U2	Устройство контроля скорости	4	Учтено
K19-U2			в технологи-
K20-U2			ческой части
K21-U2			проекта
	Пульт 4П		
SA1	Переключатель ПКУ3-12-С5014-У3Б	1	
	ТУ16-642.046-86		
SA2...SA6	Тумблер ПТ26-1 АГО.360.209ТУ	5	
	Выключатели ТУ16-524.074-75		
SB1, SB3, SB5	КЕ011-У3, исп. 4, черн.	3	
SB2	КЕ011-У3, исп. 2, красн.	1	
SB4	КЕ011-У3, исп. 5, красн.	1	
	Арматура 220В, ТУ16-535.930-76		
HL	АС12015У2	1	
HL1...HL5	АС12013У2	11	
HL7...HL12			
HL6	АС12011У2	1	
HAH1	Звонок ЗВП220М4; U220В, 50Гц	1	
	ТУ16-739.059-76.		

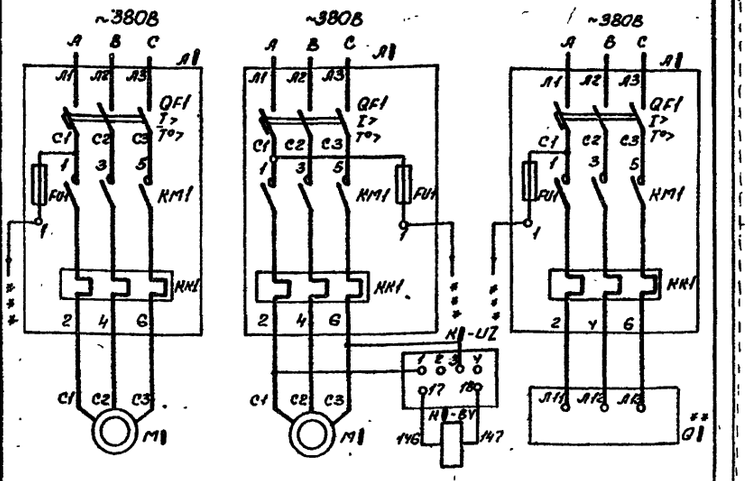

Силовые цепи		Реле скорости	
17. Вентилятор вытяжной В1	18. Конвейер ленточный		Подача питания
22. Вибратор N1	19. Питатель ленточный N1		на люкоподъемники
23. Вибратор N2	20. Питатель ленточный N2		15, 16 по типовому
24. Вибратор N3	21. Питатель ленточный N3		проекту 409-29-74.83
25. Вентилятор приточный П2			Альбом XIV 87

— Знак 1 соответствует номеру механизма.
—** Учтены в выпуске 5527.
—*** в цепи управления приводов.

SA1
Избиратель управления

ПКУ3-12-С5014			
Соединение контактов	Дист. -45	Откл. 0	Мест. +45
1-2			X
3-4			X
5-6			X
7-8			X
9-10	X		
11-12	X		
13-14	X		
15-16	X		
17-18	X		X
19-20	X		X

SA2...SA6
Ключ управления

ПТ26-1			
№ контактов	Вкл.	Откл.	
1-2		X	*
3-4		X	*
5-6	X		
7-8	X		

* не используется

1SA1, 2SQ1
Устройство выключающее

ВК-200Б			
Обозначение цепи	Положение рычага: Нажат	Положение рычага: Свобод.	Назначение цепи
1		X	Аварийное отключение
2	X		Сигнализация аварийного отключения

1SQ2, 2SQ2
Устройство выключающее

ВКМ-1-В3Г			
Обозначение цепи	Положение рычага: Нажат	Положение рычага: Свобод.	Назначение цепи
1		X	Аварийное отключение
2	X		Сигнализация аварийного отключения

10198/6

708-43.89-ЭМ

Привязан							
	Нач. отд.	Никитин		Механизированный приемный пункт на один проходной путь для выгрузки заполнителей бетона из полувагонов	Стадия	Лист	Листов
	Гл. спец.	Нестеренко			Р	4	
	Н. контр.	Нестеренко					
	Гл. инж. пр.	Бобрик	02.89	Тракт разгрузки. Схема электрическая принципиальная. (начало).	ВНИПИ ТЯЖПРОМЭЛЕКТРОПРОЕКТ имени Ф.Э. Якубовского Челябинское отделение		
	Рук. бриг.	Филиппов	02.89				
Инв. N	Инж.	Бараева					

25738-06 7

Копировал Морозова Формат А2

Инв. № подл. | Подпись и дата | Взам. инв. №

Альбом 6

Общие цепи управления и сигнализации

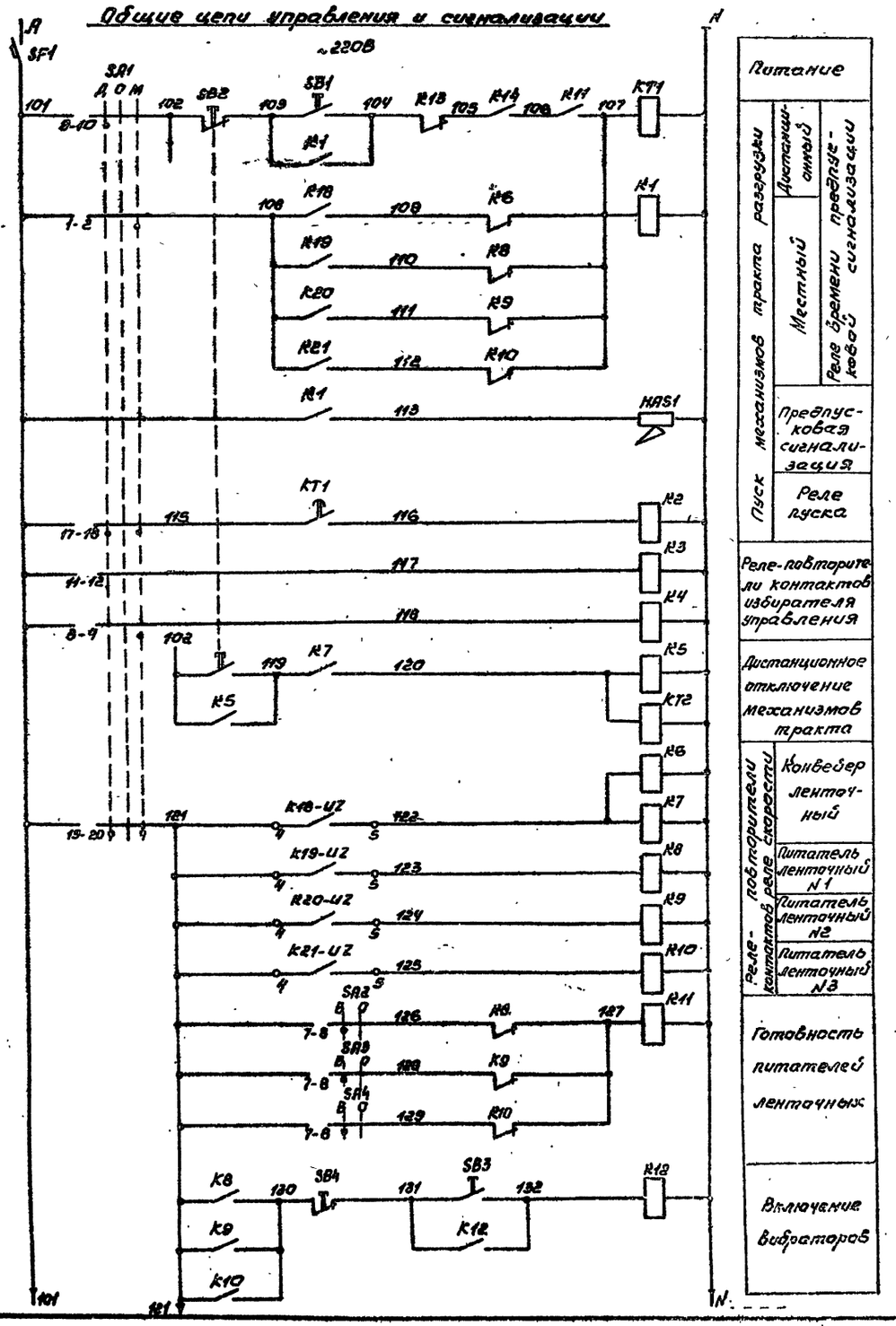

Питание	
Пуск механизмов тракта разгрузки	Дистанционный
	Местный: Реле времени предпусковой сигнализации
	Предпусковая сигнализация
	Реле пуска
Реле-повторители контактов избирателя управления	
Дистанционное отключение механизмов тракта	
Реле-повторители скорости	Конвейер ленточный
	Питатель ленточный N1
	Питатель ленточный N2
	Питатель ленточный N3
Готовность питателей ленточных	
Включение вибраторов	

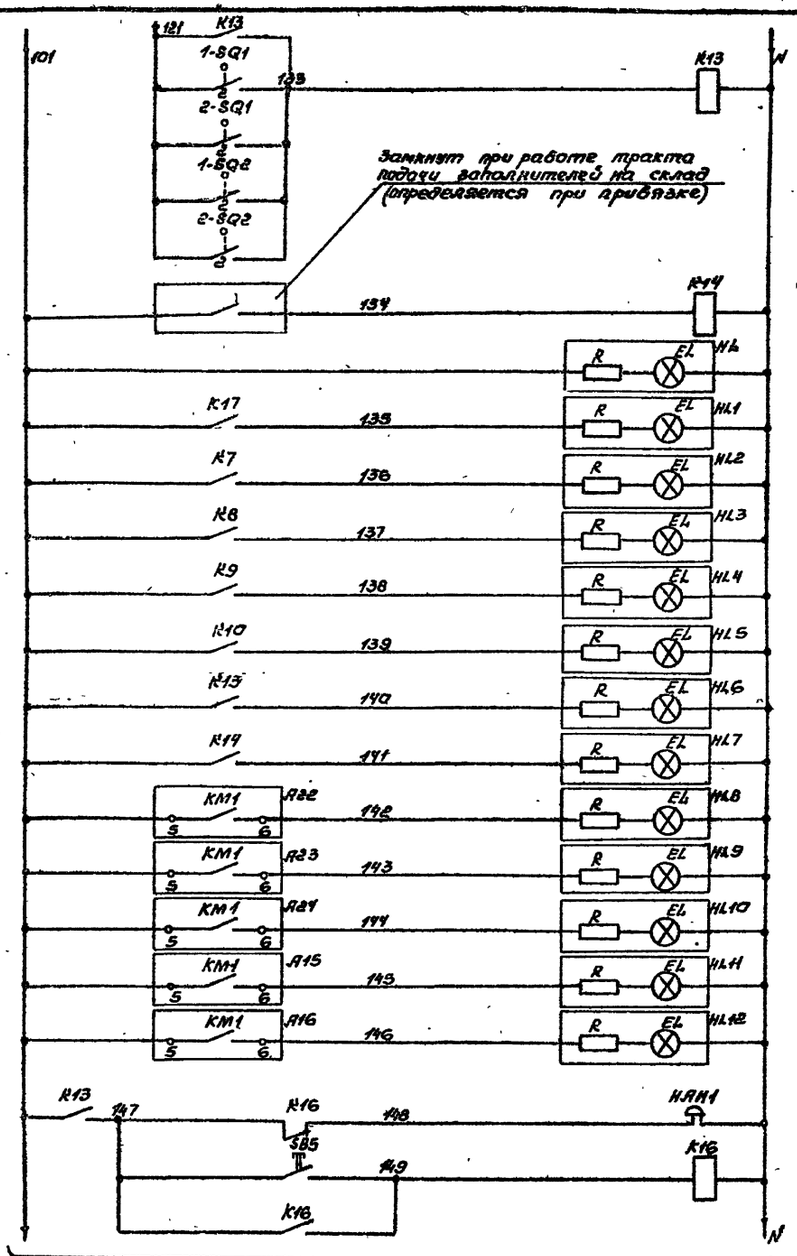

продолжение см. лист 7

Реле запрета пуска ленточного конвейера при отключенных выключателях безопасности	
Контроль работы тракта подачи заполнителей на склад	
Контроль напряжения	
Контроль работы	Вентилятора вытяжного
	Конвейера ленточного
	Питателя ленточного N1
	Питателя ленточного N2
	Питателя ленточного N3
Отключение конвейера ленточного выключателями безопасности	
Контроль работы	Приемного тракта склада заполнителей
	Вибратора N1
	Вибратора N2
	Вибратора N3
	Люкоподъемник N1
	Люкоподъемник N2
Звуковая сигнализация	
Съем звуковой сигнализации	

10198/6

Инв. № подл. | Подпись и дата | Взам. инв. №

Привязан

Инв. №

					708-43.89 - ЭМ		
Нач. отд.	Никитин		03.89	Механизированный приемный бункер на один проходной путь для выгрузки заполнителей бетона из полувагонов	Стадия	Лист	Листов
Гл. спец.	Нестеренко				Р	5	
Н. контр.	Нестеренко						
Гл. инж. пр.	Доброник		03.89	Тракт разгрузки. Схема электрическая принципиальная (продолжение)	ВНИИПИ Тяжпромэлектропроект имени Ф.Б. Якубовского Челябинское отделение		
Рук. гр.	Никитин		03.89				
Инж.	Баранова						

25738-06 8

Копировал Белоусова Формат А2

Альбом 6

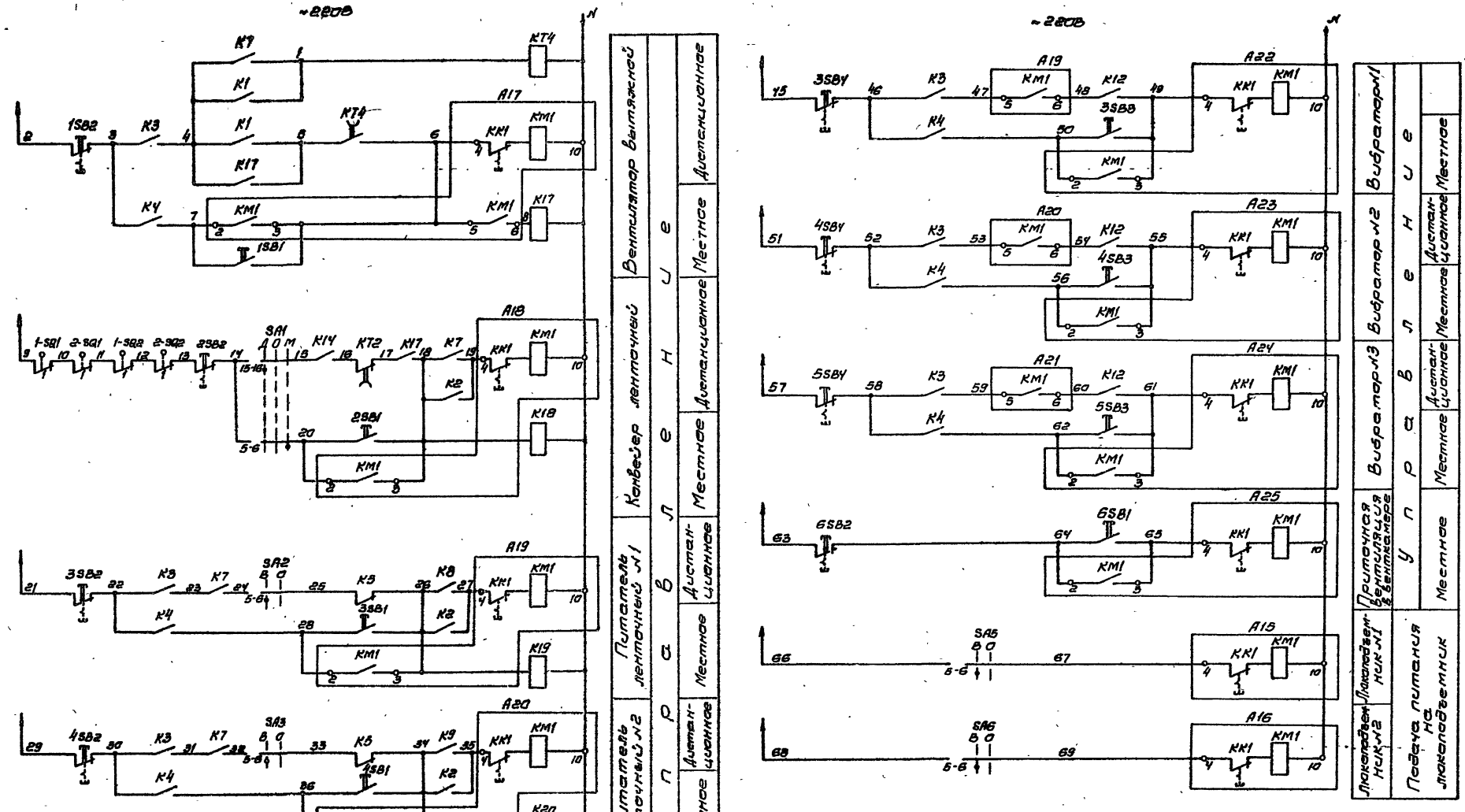

10198/6

					708-43.89-ЭМ		
Привязан	Нач.отд.	Никитин		Механизированный приемный пункт на один проходной путь для выгрузки полиметаллической шлака из полувагонов	Стадия	Лист	Листов
	Гл.спец.	Нестерова			Р	6	
	Н.контр.	Нестерова					
	Гл.инженер	Добрин	02.89	Тракт разгрузки. Схема электрическая принципиальная (окончание)	ВНИПИ Тяжпромэлектропроект имени Ф.Б. Якубовского Челябинское отделение		
	Рук.гр.	Филиппов	02.89				
Инв.№	Инж.	Бараева					

25738-06 9

Копировал Редькина формат А2

Альбом 6

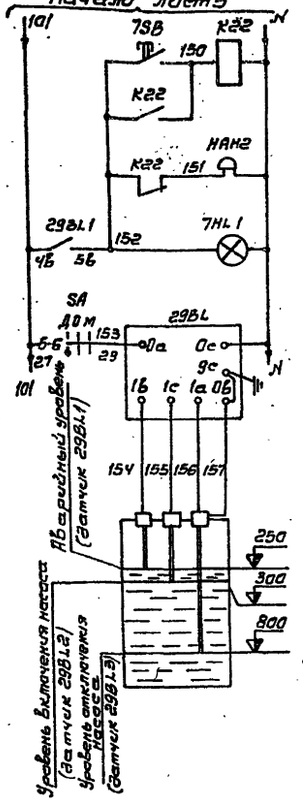

Поз. Обозначение	Наименование	Кол.	Примечание
	У механизма		
M29	Двигатель 4А100S2У3; 4 кВт; 7,8А; 3000 об/мин.	1	Поставляется комплектно с насосом
29BL	Сигнализатор уровня ЭРСУ-4УХЛ3 ТУ25-2408-0001-86	1	
	Шкаф 29ШУ		
QF; F1; KM; KK; SA SB1,2; HL	Комплектное устройство РУС5115-03В2К ~380В; цепи упр. ~220В; Iр-10А; Iн.э-7,8А ТУ16-536.444-74	1	
YA30	Вентиль 15кч 888р СВМ. Электромагнит ~220; 40Вт	1	
8SB	Пост кнопочный ПКЕ222-1У3 ТУ16-526.216-75	1	
	Щит ЗЩ		
K22	ПЭ-37-22У3 U220В; 50Гц, ТУ16-523.457-80	1	
	В помещении ПУ		
	Пост 7ПУ		
7HL1 7HL2 7SB	ПКУ15-21.131-40У2 ТУ16-529.333-83 №1-АСТК, 220В, „Аварийный уровень". №2-АСТМ, 220В, „Включено". №3-КЕ011, „исп.4", „4", „Съем сигнала".	1	
HAH2	Звонок ЗВП220М4; U220В, 50Гц ТУ-739.059-75	1	

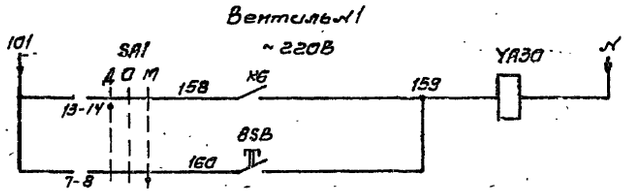

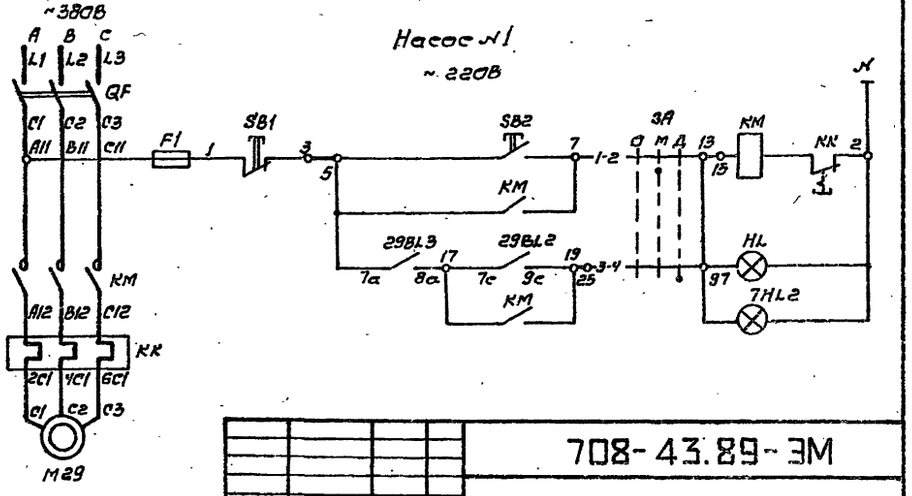

Привязан	Нач.отд.	Никитин			708-43.89-ЭМ
	Гл.спец.	Нестеренко			
	Н.контр.	Нестеренко			
	Гл.инж.пр.	Бобрик		02.89	
	Рук.бриг.	Филимонович		02.89	
Инв.№	Инж.	Бараева			

Механизированный приемный пункт на один проходной путь для выгрузки заполнителей бетона из полувагонов

Стадия	Лист	Листов
Р	7	

29. Насос №1; 30. Вентиль №1 Схема электрическая принципиальная

ВНИПИ ТЯЖПРОМЭЛЕКТРОПРОЕКТ имени Ф.Б. ЯКУБОВСКОГО Челябинское отделение

Инв.№ подл. | Подпись и дата | Взам. инв.№

Копировал Редькина формат А3

Альбом 6

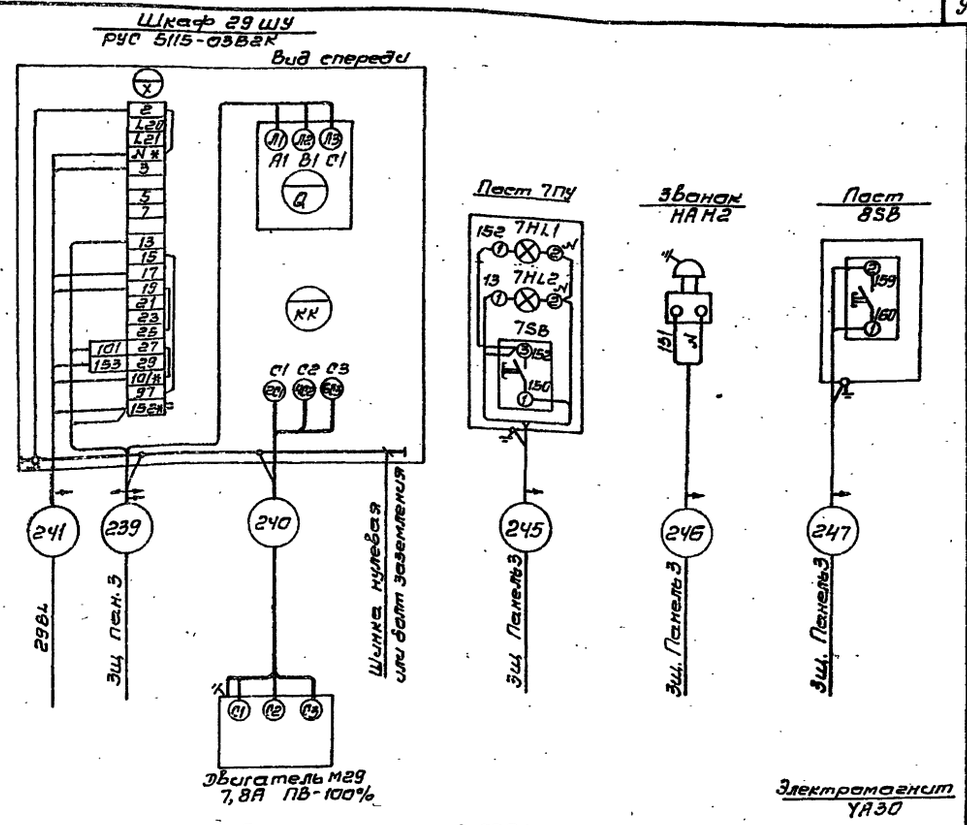

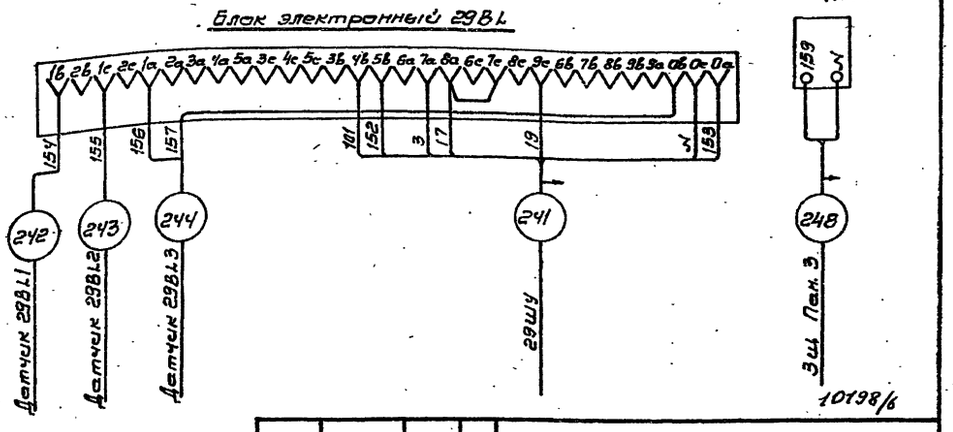

Привязан	Нач.отд.	Никитин			708-43.89-ЭМ
	Гл.спец.	Нестеренко			
	Н.контр.	Нестеренко			
	Гл.инж.пр.	Бобрик		02.89	
	Рук.бриг.	Филимонович		02.89	
Инв.№	Инж.	Бараева			
	Ст.инж.	Лазебник			

Механизированный приемный пункт на один проходной путь для выгрузки заполнителей бетона из полувагонов

Стадия	Лист	Листов
Р	8	

29. Насос №1; 30. Вентиль №1 Схема электрическая подключения.

ВНИПИ ТЯЖПРОМЭЛЕКТРОПРОЕКТ имени Ф.Б. ЯКУБОВСКОГО Челябинское отделение

25738-06 10

Инв.№ подл. | Подпись и дата | Взам. инв.№

Копировал Редькина формат А3

Альбом 6

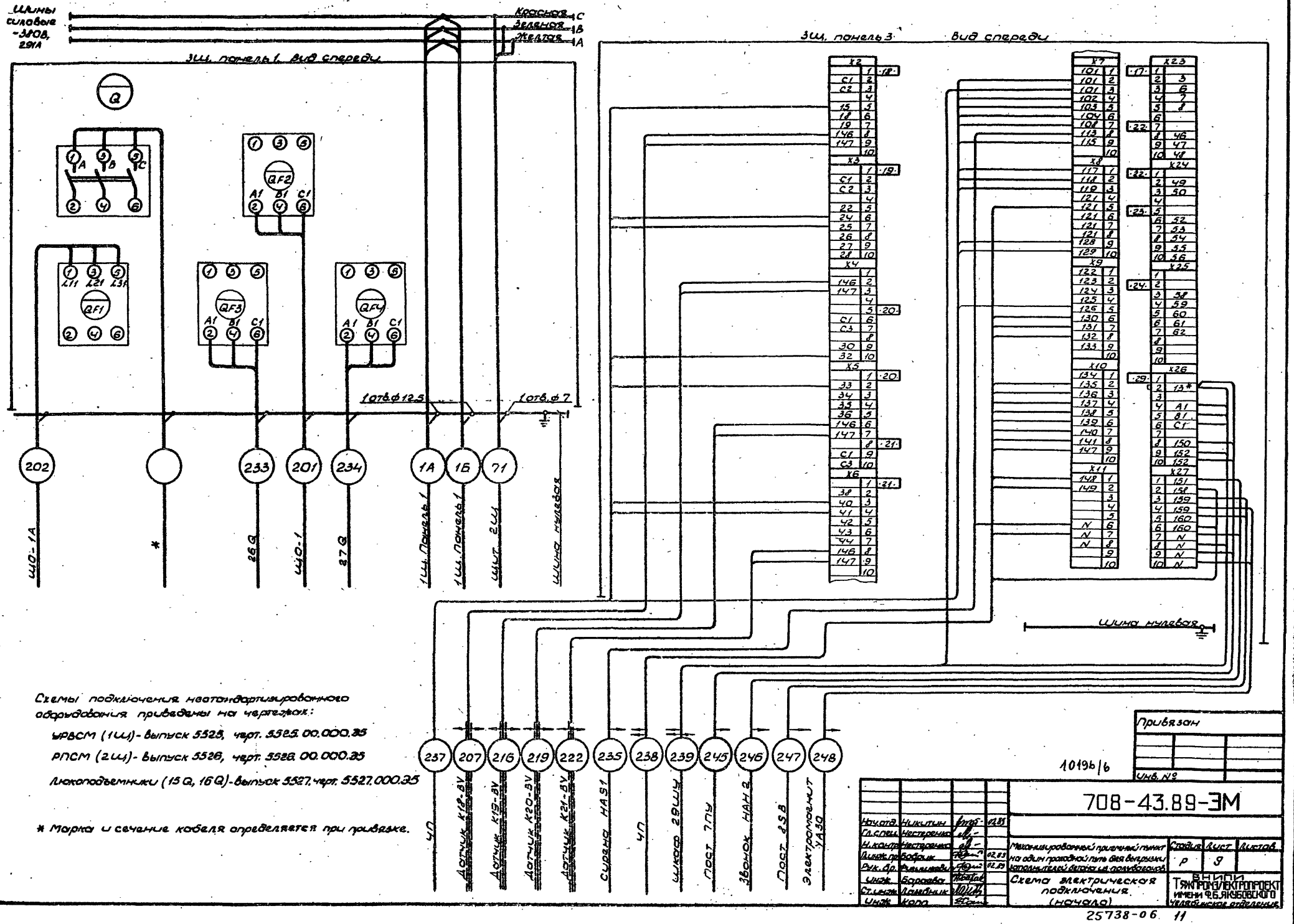

Схемы подключения неотандартизированного оборудования приведены на чертежах:

УРВСМ (1Щ) - выпуск 5525, черт. 5525.00.000.35

РПСМ (2Щ) - выпуск 5526, черт. 5526.00.000.35

Люкоподъемники (15Q, 16Q) - выпуск 5527, черт. 5527.000.35

* Марка и сечение кабеля определяется при привязке.

Инв. № подл. | Подп. и дата | Взам. инв. №

Привязан

Инв. №

10196/6

708-43.89-ЭМ

Нач. отд.	Никитин		02.85
Гл. спец.	Нестеренко		
Н. контр.	Нестеренко		
Инж. пр.	Бобрик		02.85
Рук. бр.	Филимонов		02.85
Инж.	Бараева		
Ст. инж.	Лазебник		
Инж.	Копп		

Механизированный приемный пункт на один проходной путь для выгрузки заполнителей бетона из полувагонов

Стадия: Р | Лист: 9 | Листов:

Схема электрическая подключения (начало)

ВНИПИ ТЯЖПРОМЭЛЕКТРОПРОЕКТ имени Ф.Б. ЯКУБОВСКОГО Челябинское отделение

25738-06 11

Копировал Шуляк Формат

Альбом 6

ЗЩ. Панель 2. Вид спереди

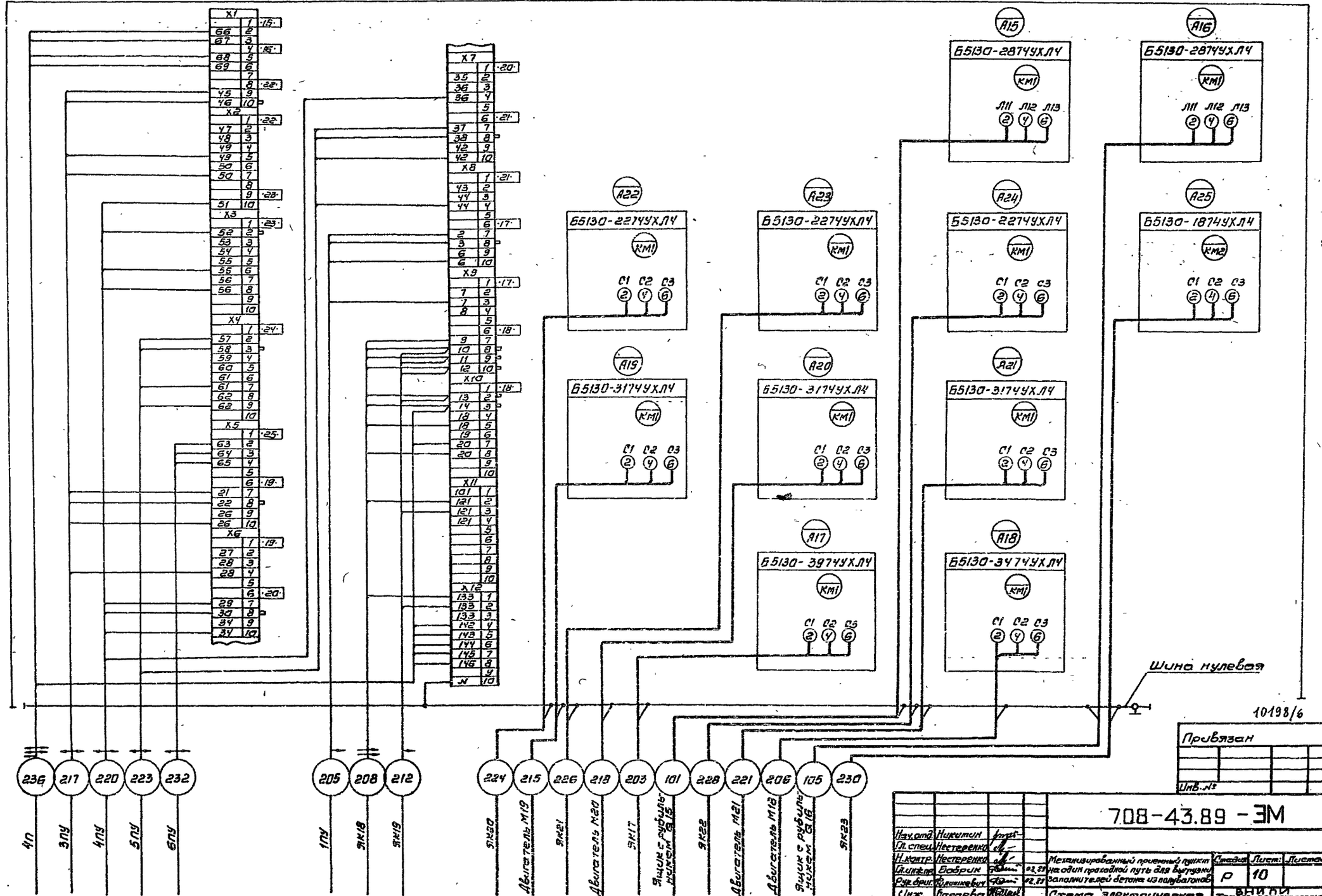

10198/6

Привязан

Инв. №

Нач. отд.	Никитин		
Гл. спец.	Нестеренко		
Н. контр.	Нестеренко		
Гл. инж. пр.	Бобрик		03.89
Рук. бриг.	Филишкевич		02.89
Инж.	Бараева		
Ст. инж.	Лазебник		
Инж.	Копп		

708-43.89 - ЭМ

Механизированный приемный пункт на один проходной путь для выгрузки заполнителей бетона из полувагонов

Схема электрическая подключения. (продолжение)

Стадия	Лист	Листов
Р	10	

ВНИПИ ТЯЖПРОМЭЛЕКТРОПРОЕКТ имени Ф.Б. ЯКУБОВСКОГО Челябинское отделение

25738-06 12

Копировал Редькина — формат А2

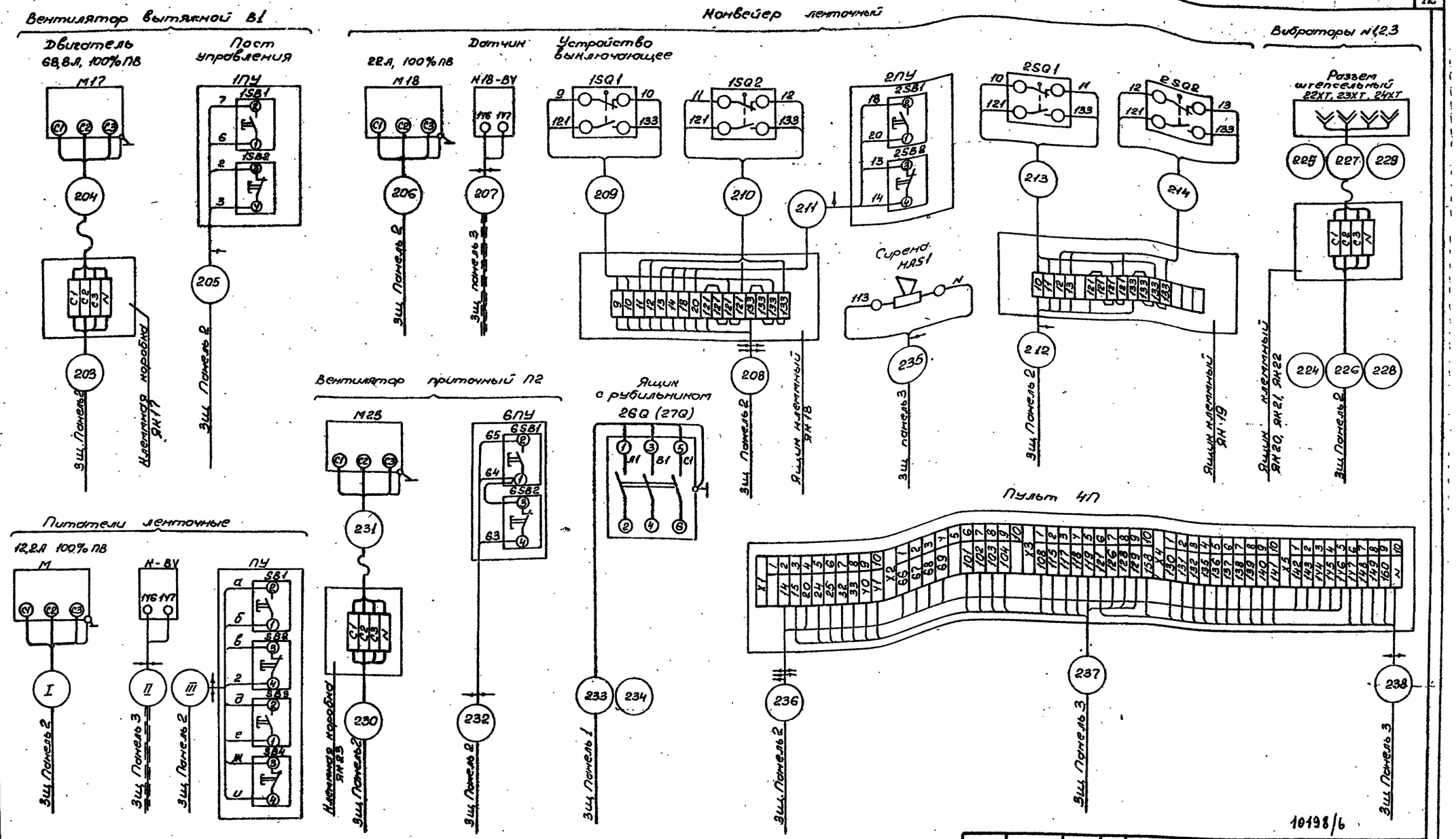

Таблица соответствия

Питатель №	Обозначение: Двигателя М	Датчика скорости К-ВУ	Поста упр. ПУ	Кнопочных постов на ПУ: SB1	SB2	SB3	SB4	Маркировка: Кабелей I	II	III	Цепей а	б	в	г	д	е	ж	и
1	М19	К19-ВУ	3ПУ	3SB1	3SB2	3SB3	3SB4	213	216	217	26	28	21	22	49	50	45	46
2	М20	К20-ВУ	4ПУ	4SB1	4SB2	4SB3	4SB4	218	219	220	34	36	29	30	55	56	51	52
3	М21	К21-ВУ	5ПУ	5SB1	5SB2	5SB3	5SB4	221	222	223	42	44	37	38	61	62	57	58

10198/6

Нач. отд.	Никитин		02.89
Гл. спец.	Нестеренко		
Н. контр.	Нестеренко		
Гл. инж. пр.	Бобрик		02.89
Рук. брат.	Филимонова		02.89
Инж.	Бараева		
Ст. инж.	Лазебник		
Инж.	Копп		

Привязан

Инв. №

708-43.89-ЭМ

Механизированный приемный пункт на один проходной путь для выгрузки заполнителей бетона из полувагонов

Схема электрическая подключения. (окончание)

Стадия	Лист	Листов
	11	

ВНИПИ Тяжпромэлектропроект имени Ф.Б. Юбовского Челябинское отделение

25738-06 13

Копировал Морозова

Формат А2

Инв. № подл. | Подпись дата | Взам. инв. №

Альбом 6

Маркировка кабеля	Трасса: Начало	Трасса: Конец	Кабель: По проекту: Марка	Кол-во кабелей, число и сечение жил	Число рез. жил	Длина М	Проложен: Марка	Кол-во кабелей, число и сечение жил	Длина М
	Питающая сеть ~380/220В								
*		Щит открытый 3Щ.пан.1							
*		3Щ. пан.1							
*		3Щ. пан.1							
201	3Щ. пан.1	Щит освещения Щ01	Учтено в чертежах						
202	3Щ. пан.1	Щ0-1А	марки 30						
	Установка для рыхления и выгрузки смерзшихся материалов (УРВСМ) Выпуск 5525								
1А	3Щ. пан.1	1Щ. пан.1	АВВГ	3×70+1×25		13			
1Б	3Щ. пан.1	1Щ. пан.1	АВВГ	3×70+1×25		13			
2	1Щ. пан.1	Ящик клеммный ЯК1	АВВГ	3×4+1×25		33			
3	1Щ. пан.1	ЯК1	АВВГ	3×4+1×2.5		33			
4	1Щ. пан.1	ЯК1	АКВВГ	7×2.5	1	34			
5	1Щ. пан.2	ЯК2	АВВГ	3×4+1×2.5		41			
6	1Щ. пан.1	ЯК2	АКВВГ	19×2.5	4	42			
7	1Щ. пан.1	ЯК3	АВВГ	3×70+1×25		42			
8	1Щ. пан.1	ЯК4	АВВГ	3×70+1×25		42			
9	1Щ. пан.2	ЯК5	АВВГ	3×4+1×2.5		42			
10	1Щ. пан.1	ЯК5	АВВГ	3×4+1×2.5		43			
11	1Щ. пан.2	ЯК5	АКВВГ	10×2.5	2	42			
12	1Щ. пан.2	ЯК7	АВВГ	3×16+1×10		42			
14	1Щ. пан.2	Двигатель М8	АВВГ	3×16+1×10		20			
15	1Щ. пан.2	Тормоз УВ8	АВВГ	3×4+1×2.5		20			
16	1Щ. пан.2	Эл. маг. муфта УС8	АВВГ	2×4		22			
17	1Щ. пан.2	Двигатель М9	АВВГ	3×4+1×25		24			
18	1Щ. пан.2	Двигатель М9	АВВГ	3×4+1×2.5		24			
19	1Щ. пан.2	Двигатель М9	АВВГ	3×4+1×2.5		24			
20	1Щ. пан.2	Двигатель М9	АВВГ	3×4+1×2.5		24			
21	1Щ. пан.3	ЯК8	АКВВГ	7×2.5	1	31			
22	1Щ. пан.3	ЯК9	АКВВГ	7×2.5	—	37			
23	ЯК8	Выкл. безопасн. В-SAZ1	АВВГ	4×2.5		2			
24	ЯК8	Сирена НА3	АВВГ	2×2.5		2			
25 *	ЯК9	Датчик ВНQ2		5×2.5					
26 *	1Щ. пан.3	ЯК10		14×2.5					
27 *	1Щ. пан.2	Ящик с рубильн. Q10		3×4+1×2.5					
28	1Щ. пан.1	Пульт 1П	АКВВГ	19×2.5	3	25			
29	1Щ. пан.1	Пульт 1П	АКВВГ	14×2.5	4	25			
30	1Щ. пан.2	Пульт 1П	АКВВГ	19×2.5	2	24			
31	1Щ. пан.3	Пульт 1П	АКВВГ	19×2.5	3	23			
32	1Щ. пан.3	Пульт 1П	АКВВГ	10×2.5	2	23			
33	1Щ. пан.2	Пульт 2П	АКВВГ	19×2.5	4	24			
34	1Щ. пан.2	Пульт 2П	АКВВГ	14×2.5	3	24			
35	1Щ. пан.3	Пульт 2П	АКВВГ	10×2.5	1	23			
65 *	ЯК10	Датчик ВНQ1		4×2.5					
	Разгрузчик платформ с сыпучими материалами (РПСМ). Выпуск 5526								
71	3Щ. пан.1	2Щ	АВВГ	3×16+1×10		8			
72	2Щ	Двигатель М12	АВВГ	3×16+1×10		20			
73	Двигатель М12	Тормоз УВ12	АВВГ	3×2.5		2			
74	2Щ	Ящик клеммн. ЯК1	АВВГ	3×4+1×2.5		30			
75	2Щ	ЯК1	АВВГ	3×4+1×2.5		30			
76	2Щ	Пульт 3П	АКВВГ	14×2.5	2	23			
77	2Щ	Пульт 3П	АКВВГ	27×2.5	3	23			
79	2Щ	ЯК1	АКВВГ	14×2.5	1	30			
80	2Щ	ЯК1	АКВВГ	10×2.5	1	30			
81	2Щ	ЯК3	АКВВГ	5×2.5	1	24			
82	ЯК3	Выкл. безопасн. 12-SAZ1	АВВГ	2×2.5		2			
83	ЯК3	Сирена НА1	АВВГ	2×2.5		2			
85	ЯК1	УА 13-2	КВВГ	4×1	—	25			
	Люкоподъемники. Выпуск 5527								
101	3Щ. пан.2	Ящик с рубильн. Q15	АВВГ	3×4+1×2.5		35			
105	3Щ. пан.2	Ящик с рубильн. Q16	АВВГ	3×4+1×2.5		42			

В графе „длина" кабеля сделана надбавка 6% (на изгибы, повороты и отходы) согласно письму Госстроя СССР от 17.12.79г № 89-Д.

* Марка кабеля и длина определяются, а сечение и жильность уточняются при привязке проекта.

10198/6

708-43.89-ЭМ

Нач.отд.	Никитин		
Гл.спец.	Нестеренко		
Н.контр.	Нестеренко		
Гл.инж.пр.	Бобрик		02.87
Рук.бр.	Фишкинов		02.87
Рук.бр.	Лейны		
Инж.	Бараева		

Привязан

Инв. №

Механизированный приемный пункт на один проходной путь для выгрузки заполнителей бетона из полувагонов

Стадия	Лист	Листов
Р	12	

Кабельный журнал (начало)

ВНИПИ Тяжпромэлектропроект имени Ф.Б. Якубовского Челябинское отделение

25738-06 14

Копировал Шуляк Формат А2

Альбом 6

Маркировка кабеля	Трасса: Начало	Трасса: Конец	Кабель по проекту: Марка	Кабель по проекту: Кол-во кабелей, число и сечение жил	Кабель по проекту: Число рез. жил	Кабель по проекту: Длина м	Кабель проложен: Марка	Кабель проложен: Кол-во кабелей, число и сечение жил	Кабель проложен: Длина м
	Тракт разгрузки								
203	3Щ. пан. 2	Клеммная коробка ЯК17	АВВГ	3×25+1×16		36			
204	ЯК17	Двигатель М17	ПВЗ	3(1×16)+1(1×6)		6 2			
205	3Щ. пан. 2	Пост управления 1ПУ	АКВВГ	4×2,5	1	37			
206	3Щ. пан. 2	Двигатель М18	АВВГ	3×4+1×2,5		44			
207	3Щ. пан. 3	Датчик К18-ВУ	АКВВГЭ	4×2,5	2	40			
208	3Щ. пан. 2	Клеммная коробка ЯК18	АКВВГ	14×2,5	4	43			
209	ЯК18	Выключающее устройство 1SQ1	АВВГ	4×2,5		2			
210	ЯК18	1SQ2	АВВГ	4×2,5		2			
211	ЯК18	Пост управления 2ПУ	АКВВГ	5×2,5	1	3			
212	3Щ. пан. 2	Клеммная коробка ЯК19	АКВВГ	7×2,5	1	35			
213	ЯК19	Выключающее устройство 2SQ1	АВВГ	4×2,5		2			
214	ЯК19	2SQ2	АВВГ	4×2,5		2			
215	3Щ. пан. 2	Двигатель М19	АВВГ	4×2,5		36			
216	3Щ. пан. 3	Датчик К19-ВУ	АКВВГЭ	4×2,5	2	34			
217	3Щ. пан. 2	Пост управления 3ПУ	АКВВГ	10×2,5	2	33			
218	3Щ. пан. 2	Двигатель М20	АВВГ	4×2,5		34			
219	3Щ. пан. 3	Датчик К20-ВУ	АКВВГЭ	4×2,5	2	32			
220	3Щ. пан. 2	Пост управления 4ПУ	АКВВГ	10×2,5	2	35			
221	3Щ. пан. 2	Двигатель М21	АВВГ	4×2,5		40			
222	3Щ. пан. 3	Датчик К21-ВУ	АКВВГЭ	4×2,5	2	38			
223	3Щ. пан. 2	Пост управления 5ПУ	АКВВГ	10×2,5	2	41			
224	3Щ. пан. 2	Ящик клеммный ЯК20	АВВГ	4×2,5		33			
225	ЯК20	Штепсельный разъем вибратора - 22ХТ	КГ	3×1,5+1×1		7			
226	3Щ. пан. 2	Ящик клеммный ЯК21	АВВГ	4×2,5		28			
227	ЯК21	Штепсельный разъем вибратора - 23ХТ	КГ	3×1,5+1×1		7			
228	3Щ. пан. 2	Ящик клеммный ЯК22	АВВГ	4×2,5		39			
229	ЯК22	Штепсельный разъем вибратора - 24ХТ	КГ	3×1,5+1×1		7			
230	3Щ. пан. 2	Ящик клеммный ЯК23	АВВГ	4×2,5		14			
231	ЯК23	Двигатель М25	ПВЗ	4(1×1,5)		8			
232	3Щ. пан. 2	Пост управления 6ПУ	АКВВГ	5×2,5	2	8			
233	3Щ. пан. 1	Ящик с рубильником 26Q	АВВГ	3×50+1×25		30			
234	3Щ. пан. 1	27Q	АВВГ	3×50+1×25		30			
235	3Щ. пан. 3	Сирена HAS1	АВВГ	3×2,5		24			
236	3Щ. пан. 2	Пульт 4П	АКВВГ	19×2,5	5	20			
237	3Щ. пан. 3	Пульт 4П	АКВВГ	19×2,5		20			
238	3Щ. пан. 3	Пульт 4П	АКВВГ	19×2,5	4	20			
239	3Щ. пан. 3	Шкаф управления 29ШУ	АКВВГ	10×2,5	3	53			
240	29ШУ	Двигатель М29	АВВГ	4×2,5		6			
241	29ШУ	Блок электронный 29BL	ПВЗ	8(1×1,5)		56			
242	29BL	Датчик 29BL1	ПВЗ	1×1,5		2			
243	29BL	Датчик 29BL2	ПВЗ	1×1,5		3			
244	29BL	Датчик 29BL3	ПВЗ	2(1×1,5)		8			
245	3Щ. пан. 3	Пост управления 7ПУ	АКВВГ	5×2,5	1	20			
246	3Щ. пан. 3	Звонок HAH2	АВВГ	3×2,5	1	20			
247	3Щ. пан. 3	Пост управления 8SB	АВВГ	3×2,5	1	55			
248	3Щ. пан. 3	Электромагнит YA30	АВВГ	3×2,5	1	58			

Сводка кабелей и проводов (длина, м)

Число и сечение жил, напряжение	Марка: АВВГ	КГ	КВВГ	АКВВГЭ		Число и сечение жил, напряжение	Марка: АКВВГ	ПВЗ			
2×2,5; 0,66кВ	6					4×2,5	37				
2×4; 0,66кВ	22					5×2,5	55				
3×2,5; 0,66кВ	159					7×2,5	136				
3×4+1×2,5; 0,66кВ	489					10×2,5	280				
3×16+1×10; 0,66кВ	90					14×2,5	145				
3×25+1×16; 0,66кВ	36					19×2,5	198				
3×50+1×25; 0,66кВ	60					27×2,5	23				
3×70+1×25; 1кВ	110					15; 380В		77			
4×1			25			6; 380В		2			
3×1,5+1×1; 0,66кВ		21				16; 380В		6			
4×2,5; 0,66кВ	238										
4×2,5				144							

10198/6

708-43.89-ЭМ

Привязан

Инв. №

Нач. отд.	Никитин		
Гл. спец.	Нестеренко		
Н. контр.	Нестеренко		
Гл. инж. пр.	Бобрик		02.89
Рук. бриг.	Филипковский		02.89
Рук. бриг.	Лейни		
Инж.	Баранова		

Механизированный приемный пункт на один проходной путь для выгрузки заполнителей бетона из полувагонов

Кабельный журнал (окончание)

Стадия	Лист	Листов
Р	13	

ВНИПИ Тяжпромэлектропроект имени Ф.Б. Якубовского Челябинское отделение

25738-06 15

Альбом 6

Разрез 3-3

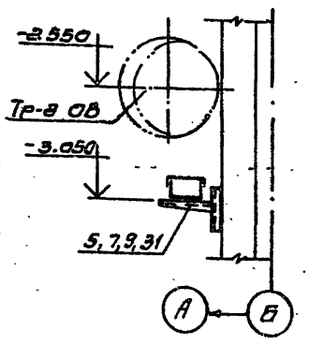

Разрез 4-4

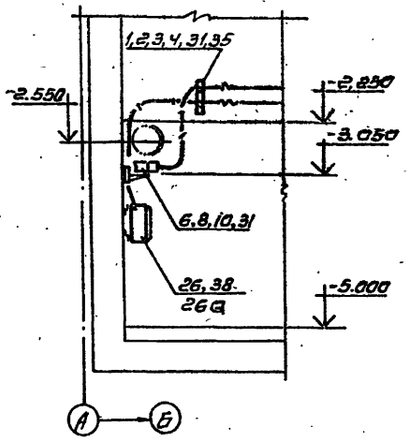

Разрез 5-5

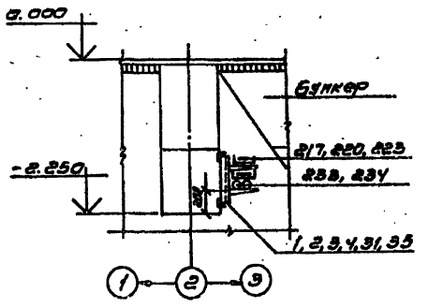

Марка, поз.	Обозначение	Наименование	Кол-во на схему 1	2	3	4	Масса ед, кг	Примечание
24		Перемычка заземляющая ПГ025-560У2,5	16	16	16	16		
25		Флажок Ф25У2,5	32	32	32	32		
25а		Профиль К101/1У2	2	2	2	2		
25б		Ящик протяжной К654У2	1	1	1	1		
		Изделия по чертежам						
26	5.407-55.1.90	Ящик типа ЯБПВУ-1МУ3(26Q, 27Q)	2	2	2	2		
27	5.407-77.1.210 мг	Пост кнопочный типа ПКУ15-21.121-54У2 исп.01 (2ПУ)	1	1	1	1		
28	5.407-77.1.210 мг	Пост кнопочный типа ПКУ15-21.141.54У2 на стене исп 05 (3ПУ, 4ПУ, 5ПУ)	3	3	3	3		
29	5.407-77.1.290 мг	Сирена типа СС-1У5 (на S1)	1	1	1	1		
30	4.407-223-004	Установка кронштейна на стене исп.1	–	3	–	3		
31		исп.3	4	4	4	4		
32	5.407-88.160	Настенная одиночная кабельная конструкция высотой 400мм исп. 03	–	4	–	4		
		Стандартные изделия						
		сгон 15 ГОСТ 8969-75	12	12	12	12		
		муфта переходная ГОСТ 8957-75 20×15	9	9	9	9		
		Материалы						
35		Уголок 50×50×5 ГОСТ 8509-86	50	50	50	50		Крепл. труб
36		Труба ГОСТ 10704-76 Т 26×1,8	50	50	50	50		м
37		Т 32×2,0	40	30	40	30		м
38		Т 48×2,8	9	9	9	9		м
39		Труба ГОСТ 3262-75 МР-65×3,0	9	9	9	9		м

Марка, поз.	Обозначение	Наименование	Кол-во на схему 1	2	3	4	Масса ед, кг	Примечание
		Электрооборудование						
1а		Распределительное устройство РУС5115-03 В2К	1	1	1	1		
1б		Пост управления ПКЕ 222-1У3	1	1	1	1		
		Изделия заводов ГЭМ						
1		Соединитель перегородок К168Ц УТ1,5	–	8	–	8		
2		Секция прямая НЛ20-П1,87У3	–	3	–	3		
3		Прижим НЛ-ПРУ3	–	10	–	10		
4		Держатель НЛ-ДУ3	–	10	–	10		
5		Короб прямой У1098У3	5	5	5	5		
6		У1105У3	–	3	–	3		
7		Короб присоединительный У1096У3	2	2	2	2		
8		Короб тройниковый У1110У3	–	1	–	1		
9		Заглушка У1097У3	2	2	2	2		
10		У1113У3	–	3	–	3		
11		Шланг электромонтажный ШЭМ 22У2	12	12	12	12		м
12		ШЭМ 32У2	5	5	5	5		м
13		Муфта вводная МВ 22У2	13	13	13	13		
14		МВ 32У2	5	5	5	5		
15		Муфта трубная МТ 22У2	8	8	8	8		
16		МТ 32У2	5	5	5	5		
17		Коробка КЗНОВ У2 (ЯК19, ЯК20, ЯК21, ЯК22)	4	4	4	4		
18		Коробка КЗН16У2 (ЯК18)	1	1	1	1		
19		Хомутик С437У2	8	8	8	8		
20		Хомутик С438У2	8	8	8	8		
21		Хомутик С439У2	2	2	2	2		
22		Швеллер К235У2	7	7	7	7		Крепл. труб.
23		Стойка К3144ХП2	1	1	1	1		

1. Кабельные конструкции (поз. 32) установить с шагом 1000мм.
2. Кронштейны (поз. 30) установить с шагом 3000мм.

10198/6

708-43.89 - ЭМ

Привязан

Инв. №

Нач.отд.	Никитин		
Гл.спец.	Фролов		
Н.контр.	Фролов		
Гл.инж.пр.	Бобрик		02.89
Рук.бриг.	Шишкевич		02.89
Рук.бриг.	Лейни		

Механизированный приемный пункт на один проходной путь для выгрузки заполнителей бетона из полувагонов

План на отм. -5000. Установка электрооборудования, прокладка труб и кабелей (начало)

Стадия	Лист	Листов
Р	14	

ВНИПИ ТЯЖПРОМЭЛЕКТРОПРОЕКТ имени Ф.Б. ЯКУБОВСКОГО Челябинское отделение

25738-06 16

Копировал Редькина формат

Инв. № подл. | Подпись и дата | Взам. инв. №

Альбом 6

План на отм. -5.000. Схема №1

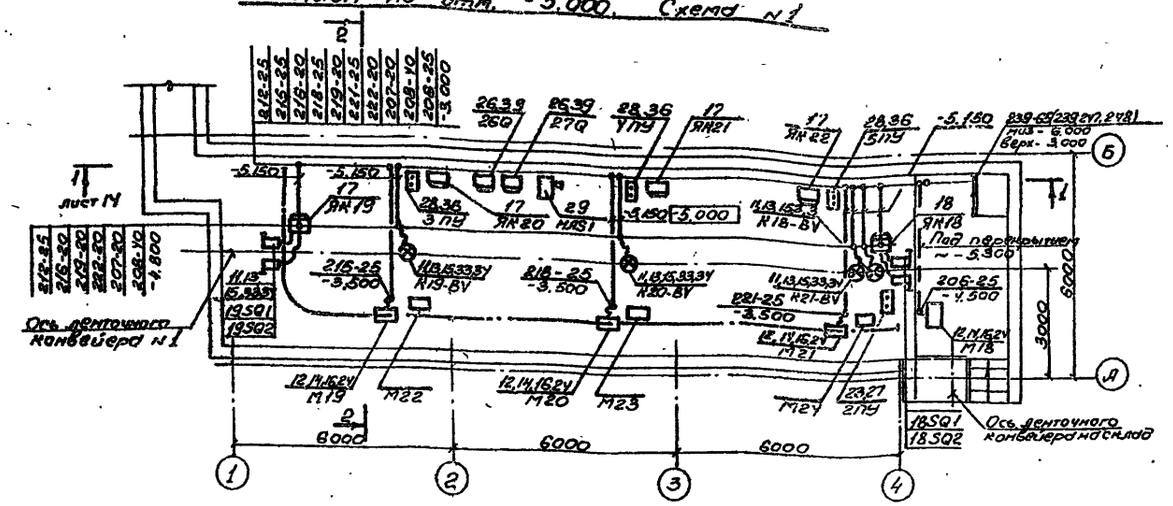

План на отм. -5.000. Схема №1 (Схема №3 по типу)

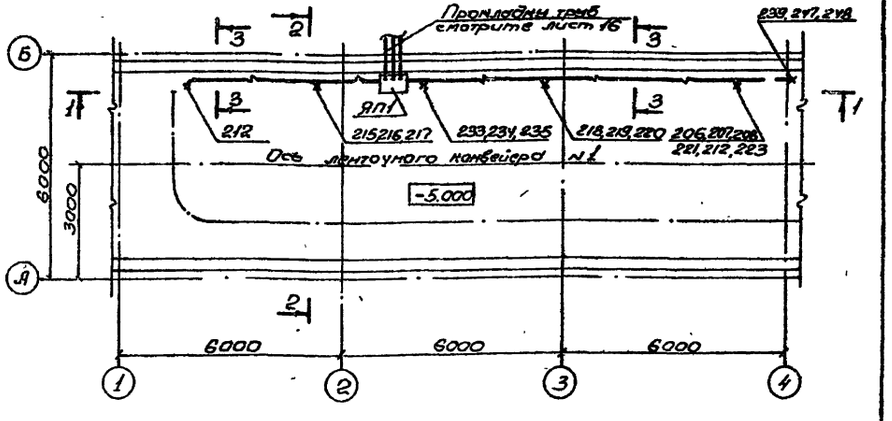

План на отм. -5.000. Схема №2

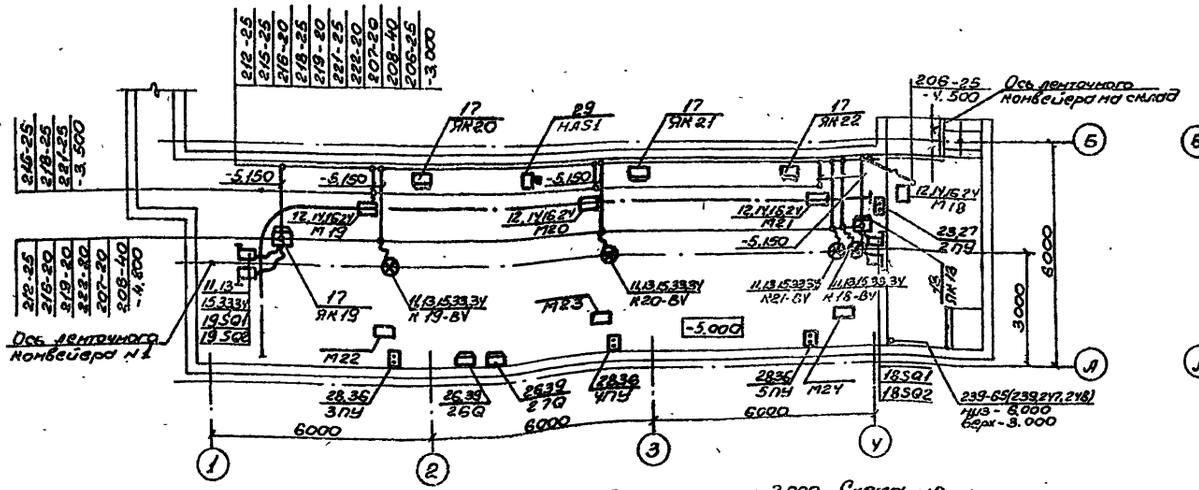

План на отм. -5.000. Схема №1 (Схема №2 по типу)

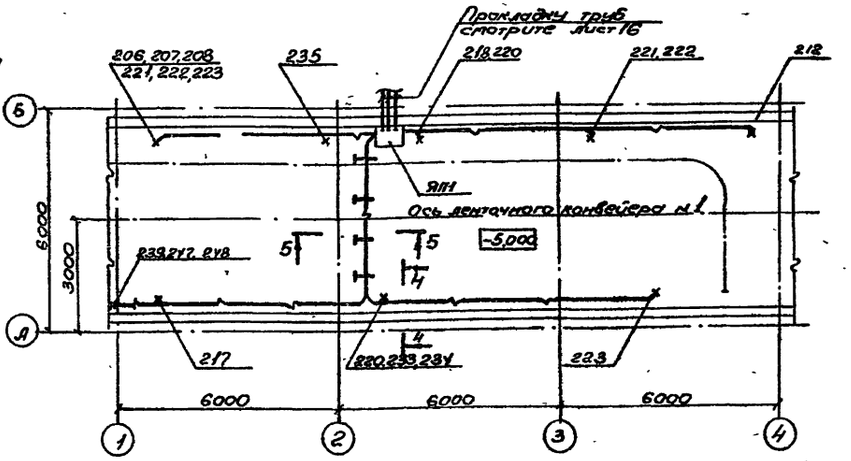

План на отм. -2.000. Схема №1

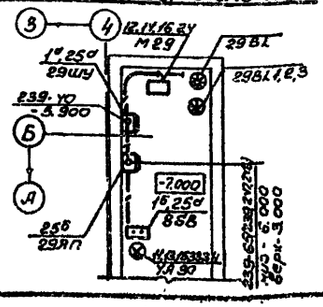

План на отм. -2.000. Схема №2

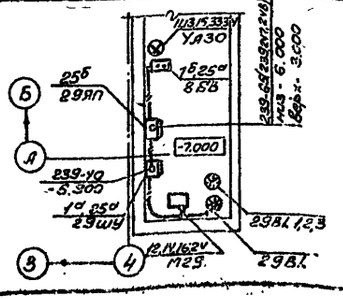

10198/6

Привязан				708-43.89-ЭМ			
	Нач.отд.	Никитин		03.88	Механизированный пункт для обрезки на одной приводной ленте для барабанов заполнителей бетона из полиэтилена	Стадия	Лист	Листов
	Гл.спец.	Фролов				Р	15	
	Н.контр.	Фролов						
	Гл.инж.пр.	Бобрик		03.88	План на отм. -5.000. Установка электрооборудования, прокладка трасс и кабелей (средство диспетчер.)	ВНИПИ Тяжпромэлектропроект имени Ф.Э.Дзержинского Новокузнецкое отделение		
	Рук.бриг.	Полищук		03.88				
	Рук.бриг.	Якутин						
Инв.№ подл.	Подпись и дата	Взам.инв.№						

25738-06 17

Формат А2

Альбом 6

План на отм. -5.000. Схема №3

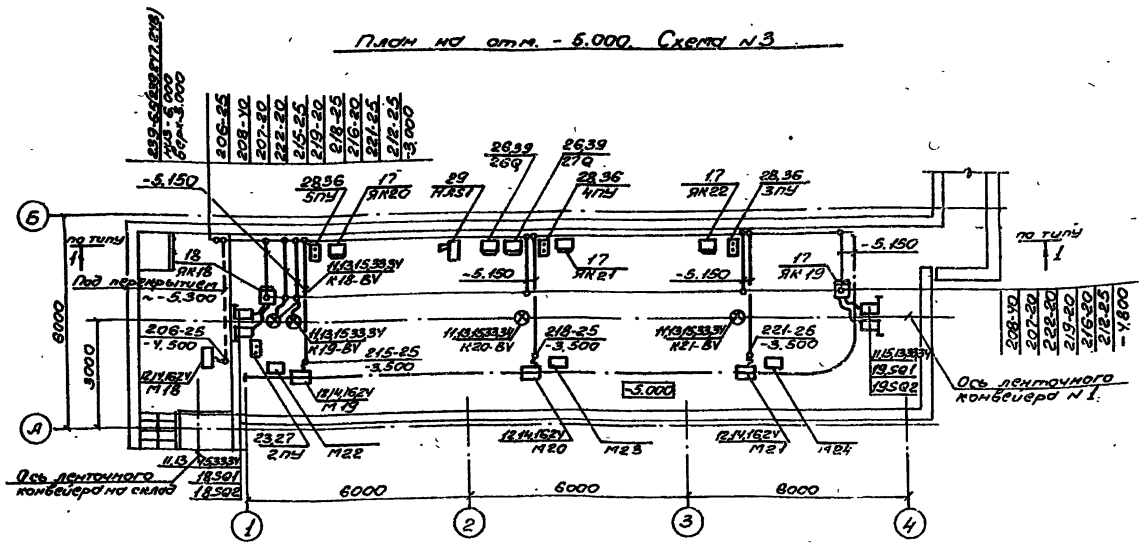

План на отм. -5.000. Схема №4

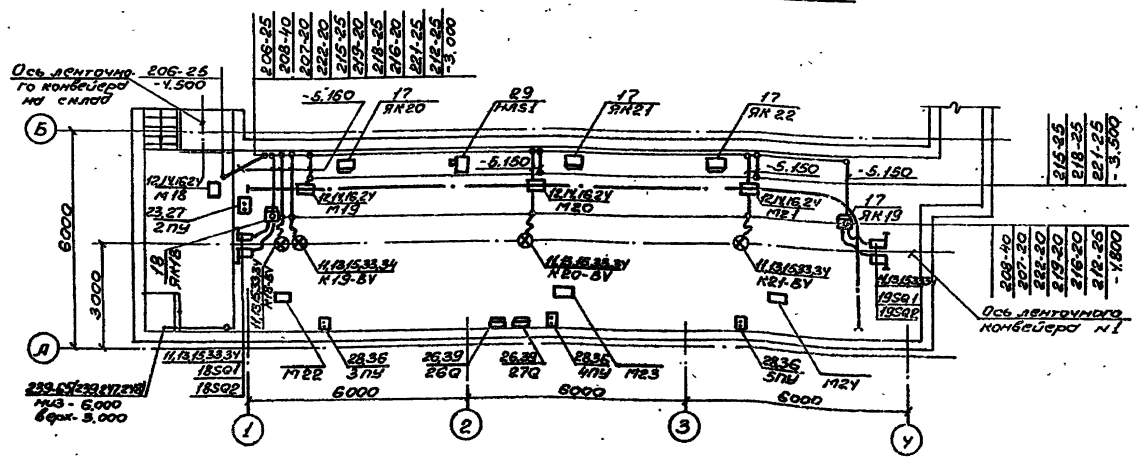

План на отм. -7.000. Схема №3

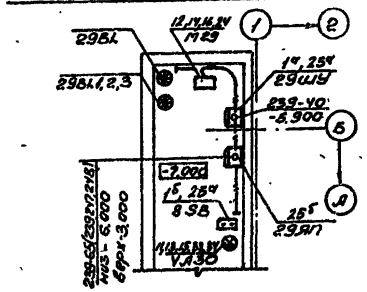

План на отм. -7.000. Схема №4

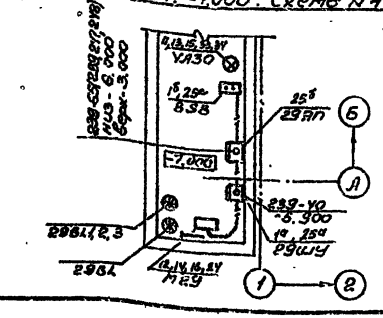

Разрез 1-1

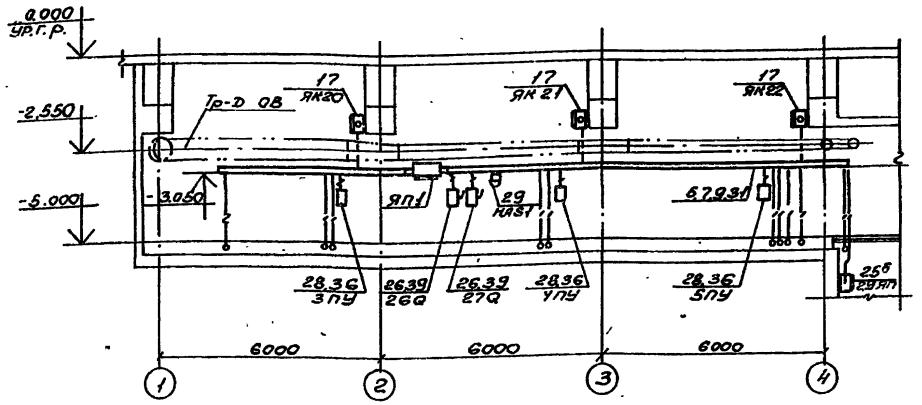

Разрез 2-2

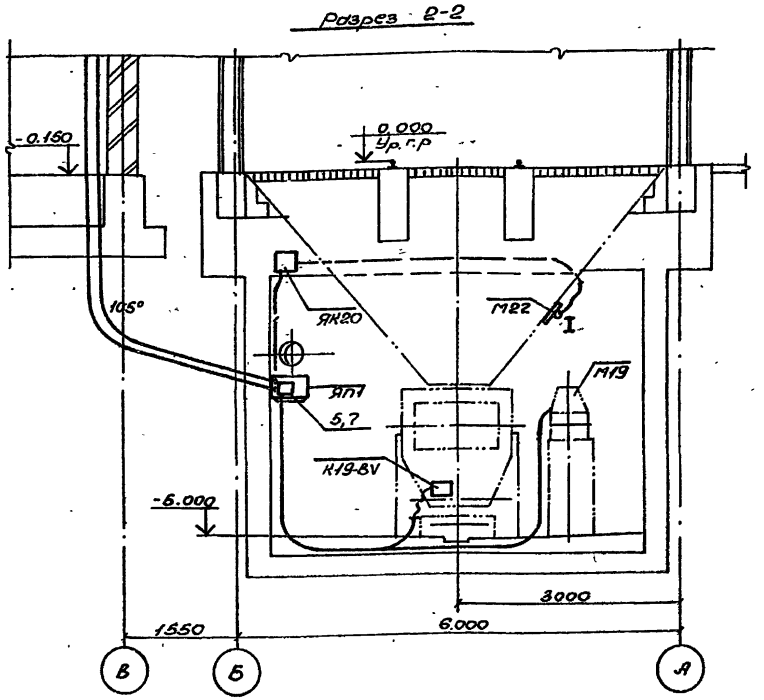

10198/6

					708-43.89 - ЭМ		
Привязан							
	Нач.отд	Никитин			Проектирование приемной пункт на один приводной путь для выгрузки заполнителей бетона из вагонов	Стадия Р	Лист 16	Листов
	Гл.спец	Фролов						
	Н.контр	Фролов		02.89				
	Гл.инж.пр	Бобрин		02.89	План на отм. -3.000. Установка электрооборудования проходов труб и кабелей (технология)	ВНИПИ Тяжпромэлектропроект имени Ф.Е.Якубовского		
Инв.№	Рук.бюро	Рашевский		02.89				
	Рук.бюро	Акулич						

25738-06 18

Копировал Морозова Формат А2

Альбом 8

Марка, поз	Обозначение	Наименование	Кол	Масса ед кг	Примечание
		Электрооборудование			
1		Щит открытый 1Щ4	1	-	
2		Щит открытый 2Щ4	1		
3		Щит открытый 3Щ4	1		
4		Пульт управления 1П	1		
5		Пульт управления 2П	1		
6		Пульт управления 3П	1		
7		Пульт управления 4П	1		
8		Переключатель универсальный УП5402-И25У3	2		8SA21 I2.5A21
		Изделия заводов ГЭМ			
9		Подвеска К116Т4УТ1,5	12		
10		Соединитель перегородок К18Т4УТ1,5	42		
11		Секция прямая НЛ20-П1.87У3	12		
12		Секция угловая НЛ-УУ5У3	2		
13		Прижим НЛ-ПРУ3	56		
14		Держатель НЛ-ДУ3	28		
15		Короб прямой У1105У3	3		
16		Короб угловой У1109У3	1		
17		Шланг электромонтажный ШЭМ22У2	5		м
18		ШЭМ32У2	2		м
19		ШЭМ50У2	3		м
20		Муфта вводная МВ22У2	8		
21		МВ32У2	4		
22		МВ50У2	4		
23		Муфта трубная МТ50У2	2		
24		Скоба К740У3	20		
25		Скоба К739У2	20		
26		Скоба К143У2	31		
27		Скоба К252У2	12		
28		Хомутик С437У2	5		
29		Хомутик С438У2	10		
30		Хомутик С439У2	2		
31		Хомутик С440У2	13		
32		Хомутик С442У2	33		
33		Полоска К405УХЛ2	86		
34		Пряжка К407УХЛ2	86		
35		Монтажная лента АМ10УХЛ2	15		м
36		Кнопка тип Б	150		
37		Коробка КЗН 08У2 (ЯК 9)	1		
38		Коробка КЗНА 08У3 (ЯК3, ЯК8, ЯК23)	4		
39		Коробка протяжная У996МУ3(ЯП2)	1		
40		Ящик протяжной К854МУ3(ЯП1)	1		
41		Ящик протяжной К856У2(ЯП1, 17Я7)	2		
42		Швеллер К235У2	3		крепл. труб
43		Профиль зетовый К239У2	7		
44		К241У2	1		
45		Уголок К237У2	10		
46		Стойка К314УХЛ2	1		
47		Сальник трубный У259У2	1		
48		Сальник проворотный У262У2	2		
49		Натяжная муфта К104У3	3		
50		Анкер К675У3	3		
51		Перемычка заземляющая ПГС25-560У2,5	12		
52		Фланец Ф25У2,5	24		
		Изделия по чертежам			
53	5.407-65.130СБ	Ящик с блоком зажимов для проводов сечением до 25кв мм (ЯК17)	1		
54	5.407-77.1.280 МЧ	Сирена типа СС-1Ус (НА1, НА3)	2		
55	5.407-77.1.210 МЧ	Пост кнопочный типа ПКУ13-2112.544У2 исп.01 (1ПУ, 6ПУ)	2		
55а		исп.03 7ПУ	1		

Марка, поз.	Обозначение	Наименование	Кол.	Масса ед.кг	Примечание
56	5.407-88.170	Настенная одиночная кабельная конструкция высотой 600мм			
		исп. 05	14		
57		исп. 13	13		
		Стандартные изделия			
58		Скоп 15 ГОСТ 8969-75	3		
59		Муфта переходная ГОСТ 8957-75			
		20×15	2		
60		25×15	1		
61		40×25	1		
		Материалы			
62		Уголок 50×50×5 ГОСТ 8509-86	132		кг
63		Лента 3×30 ГОСТ 6009-74	40		кг
64		Труба ГОСТ 10704-76 Т 26×1,8	15		м
65		Т 32×2,0	24		м
66		Т 48×2,8	15		м
67		Т 60×2,8	35		м
68		Труба ГОСТ 3262-75 Мр-65×3,2	97		м
69		Лист асбестоцементный ГОСТ 18124-75 1200×200×8	21		
70		Лист 1,5 ГОСТ 19903-74	30		кг

10198/6

Привязан

Инв.№

Взам.инв.№ | Подпись и дата | Инв.№ подл.

708-43.89 - ЭМ

				Механизированный приемник для одного проходимости для выключения управления	Стадия	Лист	Листов
Нач.отд	Никитин				Р	17	
Гл.спец.	Фролов						
Н.контр.	Фролов						
Гл.конструктор							
Рук.гр.	Ильинский		02.89	Спецификация к листам 18, 19	ВНИПИ Тяжпромэлектропроект имени Ф.Э.Дзержинского Управление строительства		
Рук.гр.	Лейтес		02.89				

25738-06 19

Копировал 11.04.89 Формат А2

Альбом 6

План на отм.-0.150

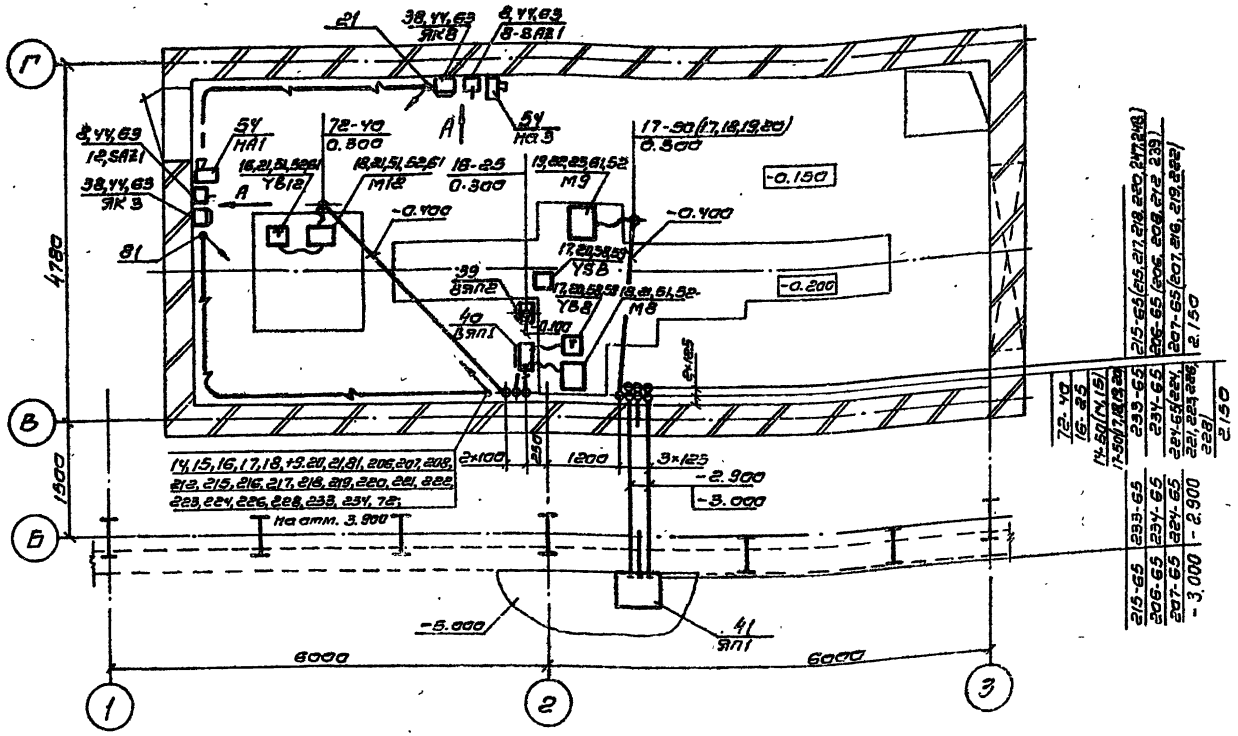

Разрез 1-1

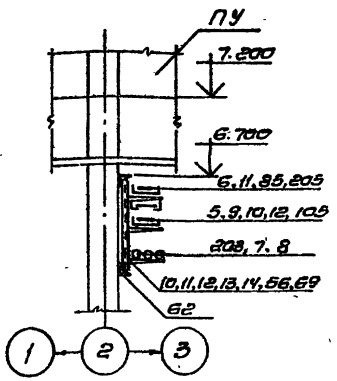

Разрез 2-2

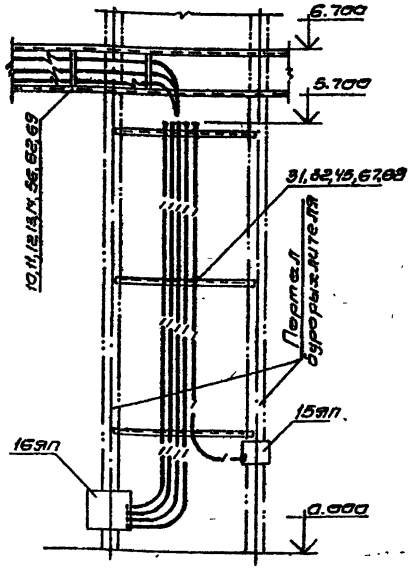

Вид А

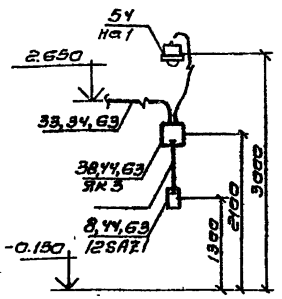

План на отм. 6.000

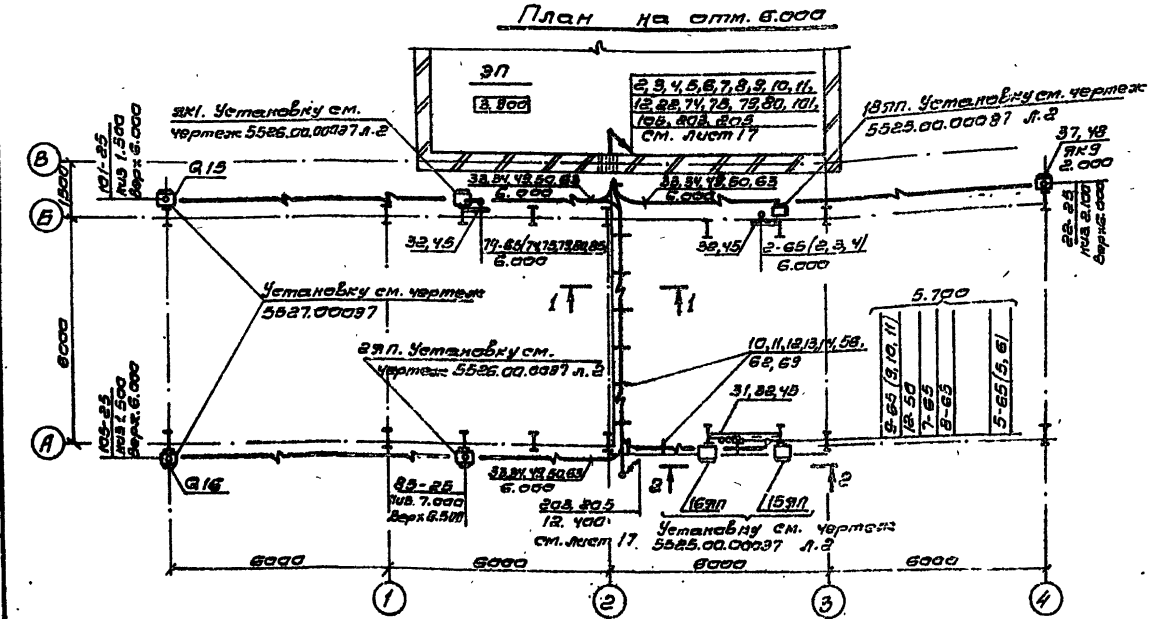

1. Спецификацию смотрите лист 15.
2. Кабельные конструкции (поз. 57) установить с шагом 1000 мм.

10198/6

				708-43.89 -ЭМ			
Привязан	Нач.отд.	Никитин		Механизированный приемный пункт на один проходной путь для выгрузки заполнителей бетона из полувагонов	Стадия	Лист	Листов
	Гл.конст.	Фролов			Р	16	
	Н.контр.	Фролов					
	Гл.инж.пр.	Боврин		План на отм.-0.150; 6.000. Установка электрооборудования. Прокладка труб и кабелей.	ВНИПИ ТЯЖПРОМЭЛЕКТРОПРОЕКТ имени Ф.Б.ЯКУБОВСКОГО Челябинское отделение		
	Рук.брик.	Рыжикова					
Инв.№	Рук.брик.	Лейни					

25738-06 20

Копировал Редькина формат А2

Альбом 6

План на отм. 1200; 3.900

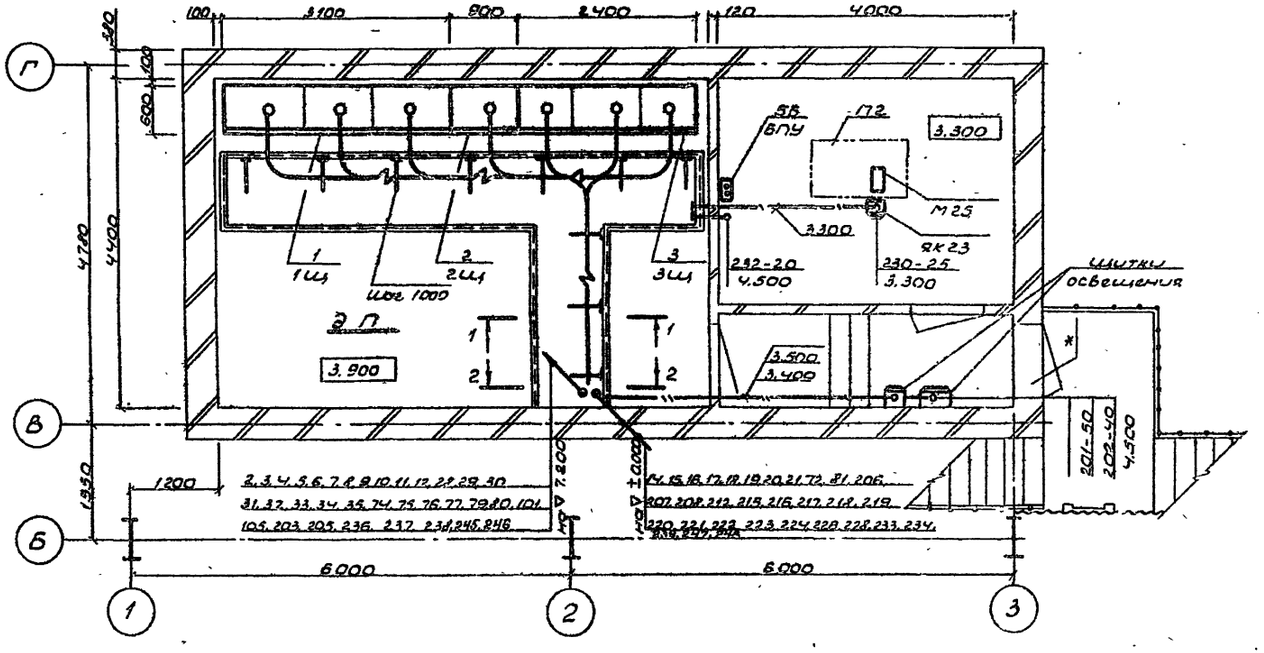

План на отм. 12.400

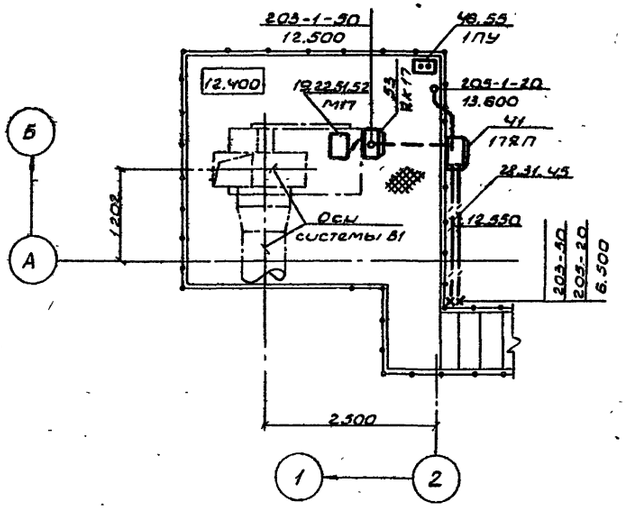

Разрез 1-1

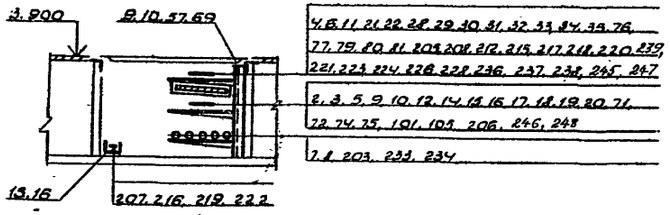

План на отм. 7.200

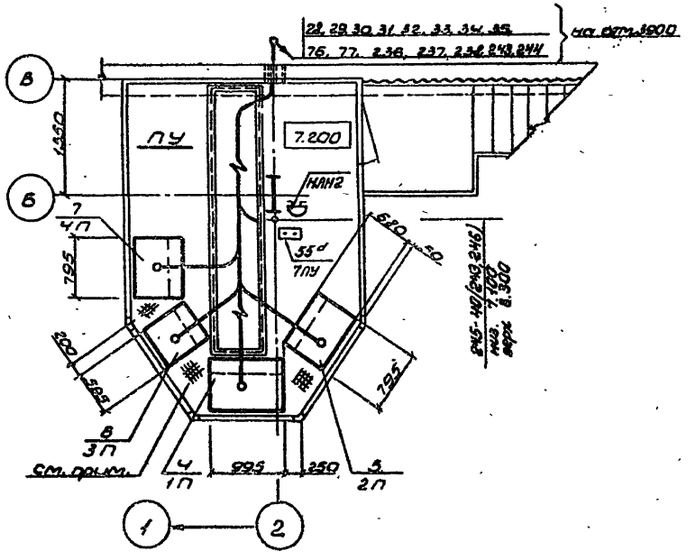

Разрез 2-2

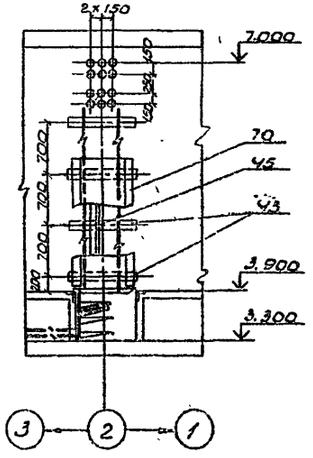

1. Спецификацию смотрите лист 15.
2. Промежутки между пультами управления заполнить листом поз. 70.
3. Кабельные конструкции (поз. 56) установить с шагом 1000 мм.

* Монтажный проем совмещен с дверным проемом.

10198/6

					708-43.89- ЭМ		
Нач. отд.	Никитин		12.89	Технологированный трехпролетный пункт на одном пролетном пять без выпрямительных устройств, фидеров и разъединителей	Стадия	Лист	Листов
Гл. спец.	Фролов				Р	13	
Н. контр.	Фролов			План на отм. 1.900; 3.900; 7.200; 12.400 Установка электрооборудования, прокладка труб и кабелей. Заземление опорных	ВНИПИ Тяжпромэлектропроект имени Ф.Б. Якубовского		
Инженер	Бобрик		12.89				
Рук. гр.	Филиппов		12.89				
Рук. гр.	Левин						
Привязан							
УНАН							

25738-06 21

Копировал Шилях Формат А2

Инв. № подл. | Подп. и дата | Взам. инв. №

Альбом 6

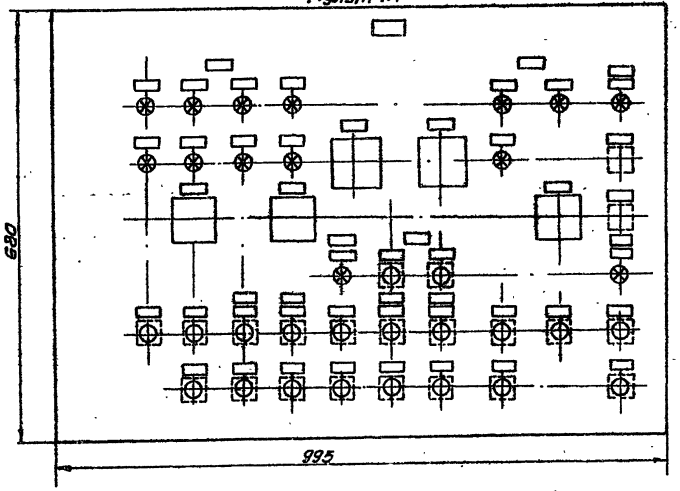

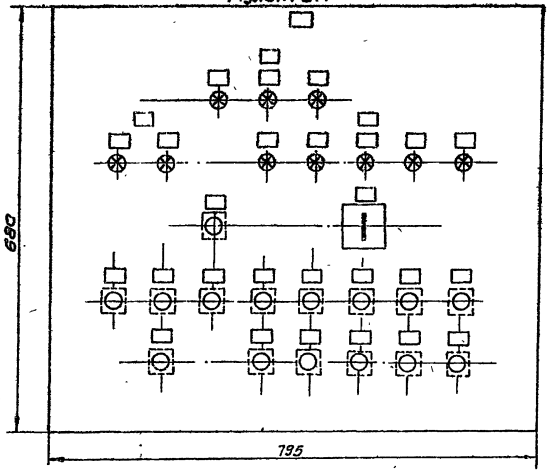

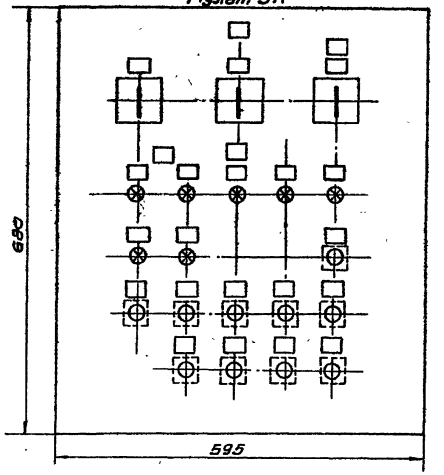

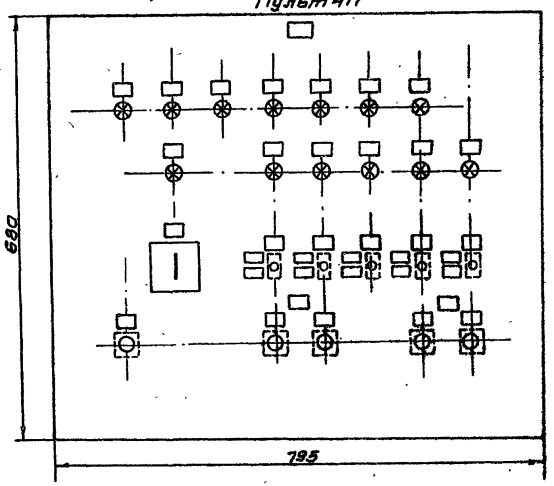

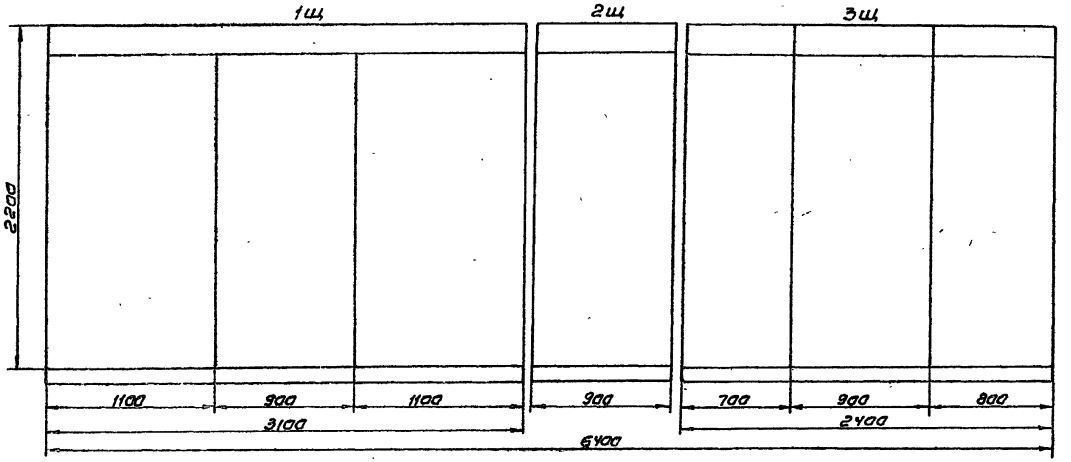

Пульты 1П, 2П, 3П, 4П

10198/6

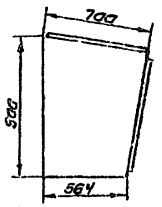

1щ, 1П, 2П - по проекту УРВСМ - выпуск 5525.
2щ, 3П - по проекту РПСМ - выпуск 5526.

Привязан					708-43.89-ЭМ.Н		
					Механизированный приемный пункт на один проходной путь для выгрузки заполнителей бетона из полувагонов	Стадия	Лист	Листов
						Р		1
Инв. №					Габаритный чертеж НКУ	ВНИПИ Тяжпромэлектропроект имени Ф.Е. Якубовского Челябинское отделение		

Инв. № подл. | Подпись и дата | Взам. инв. №

25738-06 22

Копировал Редькина формат 12

Альбом 6

Обозначение чертежа	Наименование	Кол.	Примечание
5.407-55.1.90	Ящик типа ЯБПВУ-1МУ3 (26Q, 27Q)	2	
5.407-65.130СБ	Ящик с блоком зажимов для проводов сечением до 25 кВ мм (ЯК 17)	1	
5.407-77.1.210МЧ	Пост кнопочный типа ПКУ15-21.121.5ЧУ2. исп. 01 (1ПУ, 2ПУ, 6ПУ)	3	
	исп. 03 (7ПУ)	1	
5.407-77.1.210МЧ	Пост кнопочный типа ПКУ15-21.141-5ЧУ2 исп. 05 (3ПУ, 4ПУ, 5ПУ)	3	
5.407-77.1.290МЧ	Сирена типа СС-1У5 (НА51, НА1, НА3)	3	
5.407-88.160	Настенная одиночная кабельная конструкция высотой 400мм исп. 03	4	
5.407-88.170	Настенная одиночная кабельная конструкция высотой 600 мм		
	исп. 05	14	
	исп. 13	13	
4.407-223-004	Установка кронштейна на стене		
	исп. 1	3	
	исп. 3	4	

Взам. инв. №

Подпись и дата

Инв. № подл.

Привязан

Инв. №

Нач. отд.	Никитин		
Гл. спец.	Фролов		
Н. контр.	Фролов		
Гл. инж. пр.	Бобрик		02.89
Рук. брон.	Филимонович		02.89
Рук. брон.	Лейни		

708-43.89-ЭМ.И

Механизированный приемный пункт на один проходной путь для выгрузки заполнителей бетона из полувагонов

Стадия	Лист	Листов
Р		1

Ведомость изделий МЭЗ

ВНИПИ ТЯЖПРОМЭЛЕКТРОПРОЕКТ имени Ф. Б. ЯКУБОВСКОГО Подольское отделение

Формат А2

Альбом 6

№ строки	Наименование вида работ	Ед. изм	Код вида работ	Код ед. изм.	Количество
1	Машины электрические				
2	Электрические машины массой				
3	в т. до:				
4	0,1	шт		796	3
5	0,25	шт		796	1
6	0,5	шт		796	1
7	Вибраторы	шт		796	3
8	Устройства выключающие	шт		796	2
9	Тросовые				
10	Устройства выключающие	шт		796	2
11	рычажные				
12	Реле скорости с датчиком	шт		796	4
13	Аппараты напряжением				
14	до 1000 В				
15	Посты управления	шт		796	8
16	Сирена	шт		796	2
17	Ящики с рубильником на ток до 100 А	шт		796	2
18	Ящик навесной	шт		796	1
19	Щит станций управления	пан			7
20	Пульты управления	шт		796	4
21	Кабели силовые контроль-				
22	ные и провода				
23	Кабели, прокладываемые по				
24	конструкциям сечением				
25	в кВ. мм. до:				
26	16	км		008	0,75
27	70	км		008	0,17
28	то же, но в трубах				
29	Сечением в кВ. мм. до:				
30	16	км		008	0,37
31	70	км		008	0,04
32	Кабели контрольные	км		008	1,09
33	Провода сечением в кВ.мм. до:				
34	16	км		008	0,01
35	70	км		008	0,01
36	Трубы стальные				
37	Трубы стальные	км		008	0,325
38		т			
39	Кабельные разделки	шт		796	188

10198/6

Взам. инв. №

Подпись и дата

Инв. № подл.

Привязан

Инв. №

Нач. отд.	Никитин		02.89
Гл. спец.	Нестеренко		
Н. контр.	Нестеренко		
Гл. инж. пр.	Бобрик		02.89
Рук. брон.	Филимонович		02.89
Инж.	Бараева		

708-43.89-ЭМ.ВР

Механизированный приемный пункт на один проходной путь для выгрузки заполнителей бетона из полувагонов

Стадия	Лист	Листов
Р		1

Ведомость объемов электромонтажных работ

ВНИПИ ТЯЖПРОМЭЛЕКТРОПРОЕКТ имени Ф. Б. ЯКУБОВСКОГО Подольское отделение

25738-06 23

Копировал Белоусова Формат А2

Альбом 8

Ведомость рабочих чертежей основного комплекта

Лист	Наименование	Примечание
1	Общие данные (начало)	
2	Общие данные (окончание)	
3	План на отметке 0.000.	
4	План на отметке 3.300. План кровли	
5	Планы на отметках 7.200; 7.880.	
6	Планы на отметках -3.000; -7.000. Схема N1	
7	Планы на отметках -3.000; -7.000. Схема N2	
8	Планы на отметках -3.000; -7.000. Схема N3	
9	Планы на отметках -3.000; -7.000. Схема N4	
10	Разрезы 1-1; 2-2.	

Ведомость ссылочных и прилагаемых документов

Обозначение	Наименование	Примечание
	Прилагаемые документы	
ТП 708-43.89 ЭО.С лист 1	Ведомость конструкций и изделий, подлежащих изготовлению в МЭЗ.	
ТП 708-43.89 ЭО.С лист 2	Конструкция для установки АП50Б на строительном основании	
ТП 708-43.89 ЭО.С лист 3	Установка щитка ЯОУ-8501-8304 на строительном основании	
ТП 708-43.89 ЭО.С лист 4	Конструкция для установки трансформатора ОСВМ-0,25 на строительном основании	
ТП 708-43.89 ЭО.С лист 5	Конструкция для установки трансформатора ОСВМ-1 на строительном основании	
ТП 708-43.89 ЭО.С лист 6	Установка ящика ЯТП-0,25 на конструкции	
ТП 708-43.89 ЭО.С лист 7	Концевое крепление троса к металлическому основанию	
ТП 708-43.89 ЭО.С л.8	Коробка с выключателем	
ТП 708-43.89 ЭО.С лист 9	Коробка со штепсельной розеткой	
ТП 708-43.89 ЭО.С лист 10	Комплект установки светильника РКУ01-250 на стене на кронштейне с вылетом 1000мм	
ТП 708-43.89 ЭО.С лист 11	Наружная установка светильника ПСХ-60М	
ТП 708-43.89 ЭО.С лист 12	Конструкция для установки светильника НПП03-100 или ПСХ-60М на строительном основании	
ТП 708-43.89 ЭО.С лист 13	Конструкция для установки светильника с лампой накаливания на кронке на перекрытии	
ТП 708-43.89 ЭО.С лист 14	Стойка К 987 со светильником с лампой накаливания для установки на вибрирующем оборудовании	
ТП 708-43.89 ЭО.С лист 15	Установка кронштейна со светильником с лампой накаливания на строительном основании	
ТП 708-43.89 ЭО.С лист 16	Установка прожектора ПКН-1000А на конструкции	
ТП 708-43.89 ЭО.С лист 17	Установка светильника СЗЛ-300-1М на перилах	
ТП 708-43.89 ЭО.ВР лист 1	Ведомость объемов электромонтажных работ	
ТП 708-43.89 ЭО.СО	Спецификация оборудования по основному комплекту рабочих чертежей марки ЭО	Альбом 8
ТП 708-43.89 ЭО.ВМ	Ведомость потребности в материалах по основному комплекту рабочих чертежей марки ЭО	Альбом 9

Типовой проект разработан в соответствии с действующими нормами и правилами и предусматривает технические решения, обеспечивающие безопасность при соблюдении установленных правил безопасности при эксплуатации здания.
Главный инженер проекта Бодрик Ю.П.

Инв.№ подл. | Подп. и дата | Взам.инв.№

40198/6

Привязан

Инв.№

708-43.89 ЭО

Нач.отд.	Окорокова				
Гл.инж.	Бодрик		08.89		
Гл.спец.	Калинин				
Н.контр.	Калинин				
Рук.гр.	Калинина				
Ст.инж.	Кирилова				

Рекомендуемый привязочный чертеж на одноэтажный путь для выгрузки, хранения и сборки автомобилей

Стадия	Лист	Листов
Р	1	

Общие данные (начало)

ВНИИ Тяжпромэлектропроект имени Ф.Б. Якубовского Ленинградское отделение

25738-06 24

Копировал Шилова Формат А2

Альбом 6

Общие указания

Проектом предусматривается внутреннее освещение всех помещений и наружное электроосвещение подъездных путей к зданию.

Величины освещенностей помещений приняты на основании СН и П-II-4-79 „Естественное и искусственное освещение. Нормы проектирования."

В качестве источников света приняты:

для неотапливаемых помещений - лампы накаливания;

для отапливаемых помещений - люминесцентные лампы (электропомещение, ПУ).

Исходя из назначения помещений и их конструктивных особенностей, в качестве осветительных приборов приняты светильники;

ПСХ-60М, НПП03-100, НСП11-100, НСП11-200 - для внутреннего освещения;

НСП11-200 - для освещения вентоборудования, установленного открыто на площадке (отметка 4.500) и на крыше здания;

ПКН-1000А, РКУ01-250 - для освещения подъездных путей.

Все светильники устанавливаются на высоте, доступной для обслуживания с пола или с лестниц - стремянок; прожекторы обслуживаются с крыши здания.

В проекте предусматривается общее и переносное освещение.

Напряжение сети общего освещения - 380/220В, и 36В, переносного - 36В.

Щитки ЩО-1, ЩО-1А устанавливаются в электропомещении. (см. лист 4).

Щиток рабочего освещения принят типа ЯОУ-8501, аварийного освещения - автоматический выключатель типа АП50Б-3МТ.

Питание сети переносного освещения осуществляется от понижающих трансформаторов 220/36В типа ЯТП-0,25 и ОСВМ-1,0

Запитку щитков предусматривается выполнить от щита 3щ:

ЩО-1 от панели 1 QF2;

ЩО-1А от верхних губок вводного автомата QF1.

Потеря напряжения от щитка до наиболее удаленной лампы составляет 2,5%.

Управление освещением помещений осуществляется местными выключателями, установленными у входов в помещения.

Управление наружным (прожекторным) освещением осуществляется автоматическим выключателем АП50Б, установленным на стене здания.

Для удобства обслуживания прожекторов на парапете крыши следует установить автоматический выключатель АП50Б.

Сеть освещения выполняется: внутреннего - кабелем АВВГ на тросе и перфорированной полосе к 202; наружного - кабелем АВВГ в стальных трубах.

Для зануления элементов электрооборудования использовать нулевой рабочий провод.

Основные показатели осветительной установки:

а) освещаемая площадь - 300кВм.

б) Установленная мощность освещения:

рабочего - 13кВт

аварийного - 4кВт.

в) число светильников - 64шт

г) число штепсельных розеток - 10шт.

10198/6

Привязан

Инв. №

708-43.89 ЗО

Нач. отд.	Скорняков		
Гл. инж. пр.	Бобрик		02.88
Гл. спец.	Кринский		
Н. контр.	Кринский		
Рук. бриг.	Храмкова		
Ст. инж.	Хусневова		

Механизированный приемный пункт на один проходной путь для выгрузки заполнителей бетона из полувагонов

Общие данные (окончание)

Стадия	Лист	Листов
Р	2	

ВНИПИ ТЯЖПРОМЭЛЕКТРОПРОЕКТ имени Ф.Б. ЯКУБОВСКОГО Челябинское отделение

Инв. № подл. | Подпись и дата | Взам. инв. №

25738-06 25

Копировал Морозова Формат А2

План на отм. 0.000

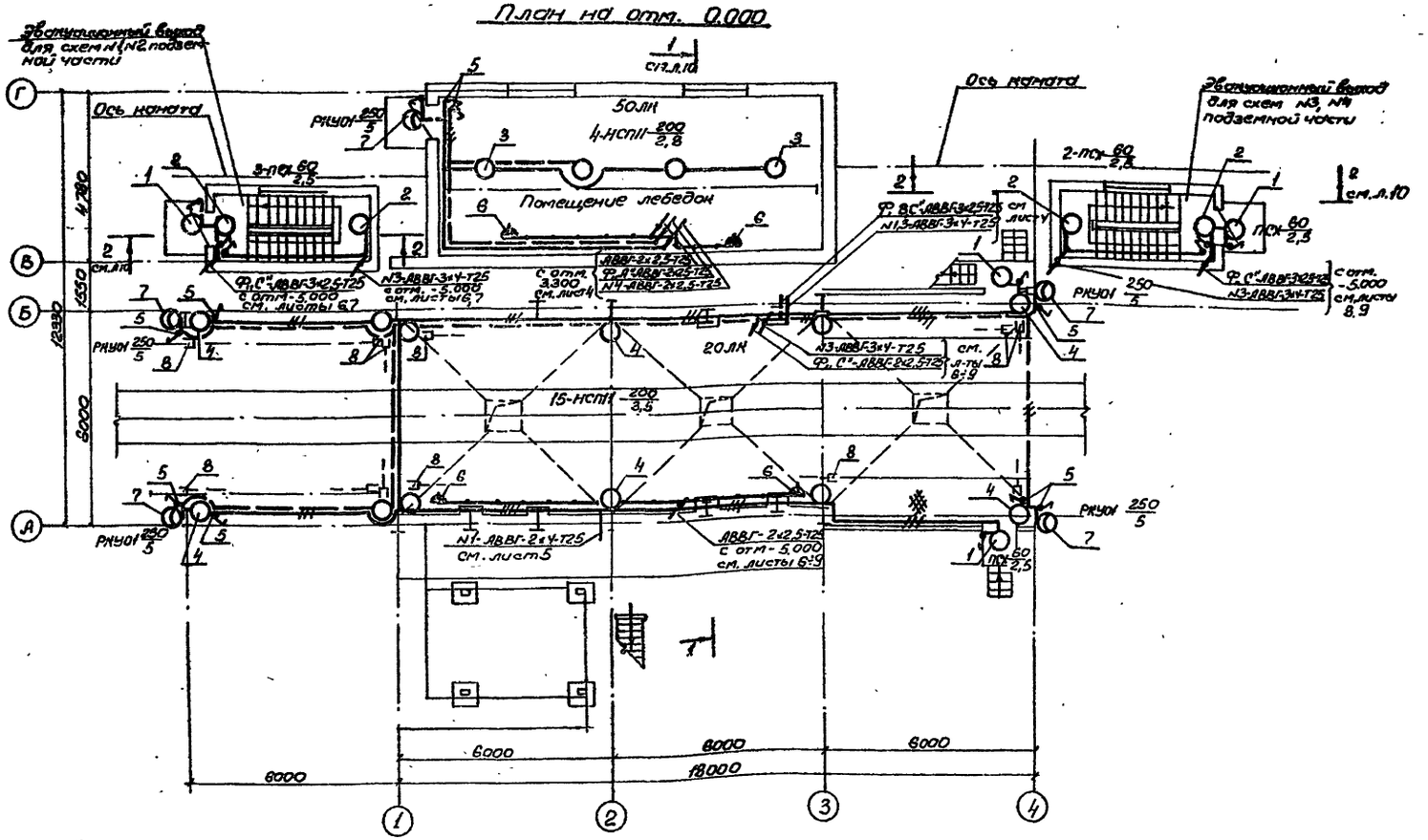

Ведомость узлов установки электрического оборудования на плане расположения

Поз.	Обозначение	Наименование	Кол.	Примечание
1	ТП 708-43.89-30.И	Комплект наружной установки	3	
	лист 11	светильника ПСХ-60М на стене		
2	ТП 708-43.89-30.И	Комплект установки светиль-	2	
	лист 12	ника ПСХ-60М на стене		
3	ТП 708-43.89-30.И	Комплект установки светиль-	4	
	лист 13	ника НСПИ-200 на кронштейне		
4	ТП 708-43.89-30.И	Комплект установки НСПИ-200	12	
	лист 15	на кронштейне У1Г6		
5	ТП 708-43.89-30.И	Комплект установки выключа-	9	
	лист 8	теля О-13РУ-176/220 в коробке		
6	ТП 708-43.89-30.И	Комплект установки штепсель-	4	
	лист 9	ной розетки РШ.П-2.0-1Р13-0-Н0/У2		
		в коробке У995		
7	ТП 708-43.89-30.И	Комплект установки светиль-	5	
	лист 10	ника РКУ01-250 на кронштейне		
8	ТП 708-43.89-30.И л.7	Концевое крепление троса	12	

10198/6

								708-43.89	30
Привязан									
				Нач.отд.	Сидоренко			Механизированный гараж-стоянка на одноэтажной части для легковых автомобилей с наземной стоянкой и подземной	Стадия: Р; Лист: 3; Листов:
				Гл.инж.пр.	Бобрик				
				Гл.арх.	Крымский				
				Инженер	Крымский			План на отметке 0,000	ВНИПИ Тяжпромэлектропроект им. Р.Б. Якубовского
				Рук.гр.	Крымский				
				Сметч.	Хасиева				

Инв. № подл. | Подпись и дата | Взам. инв. №

25738-06 26

Альбом 8

Копировал Формат А2

Альбом 6

План кровли

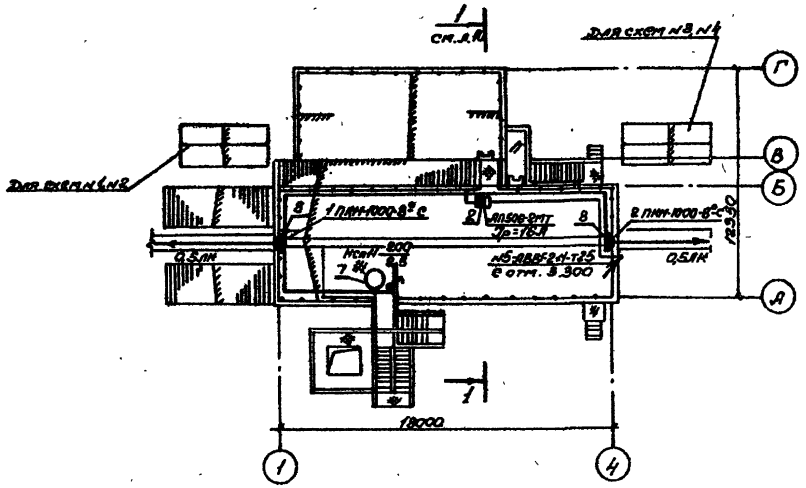

План на отм. 3.300

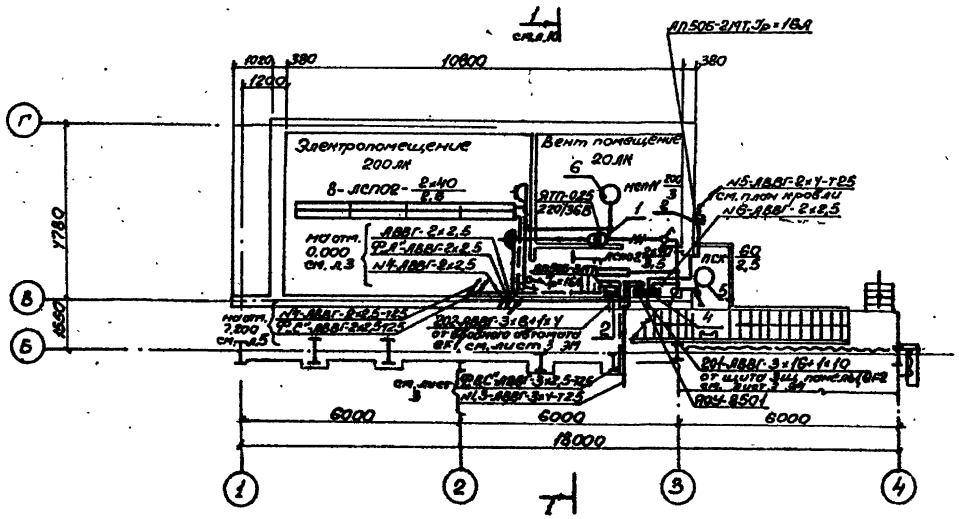

Ведомость ссылочных и прилагаемых документов

Поз.	Обозначение	Наименование	Кол.	Примечание
1	ТП 708-43.89-30.И	Комплект установки ящика	1	220/36В
	лист 6	с трансформатором ЯТП-0,25		
2	ТП 708-43.89-30.И	Комплект установки автомат.	1	
	лист 2	тического выключателя ЯП506-2М		
3	ТП 708-43.89-30.И	Комплект установки автомат.	1	щО-11
	лист 2	тического выключателя ЯП506-3М		
4	ТП 708-43.89-30.И	Комплект установки осветительного щитка ЯОУ-8501	1	щО-1
	лист 3			
5	ТП 708-43.89-30.И	комплект установки светильника ПСХ-60 на стене	1	
	лист 12			
6	ТП 708-43.89-30.И	Комплект установки светильника НСП11-200 на крюке	1	
	лист 13			
7	ТП 708-43.89-30.И	Комплект установки светильника НСП11-200 на стойке	1	
	лист 14			
8	ТП 708-43.89-30.И	Комплект установки прожектора ПКН-1000Л	2	
	исп.2 лист 16			

10198/6

					ТП 708-43.89		ЭО
Привязан							
				Нач. отд.	Скорлупкин		
				Гл. инж. пр.	Бабрин		
				Гл. спец.	Кринский		
				Н. контр.	Кринский		
				Рук. гр.	Красникова		
				Ст. инж.	Кисленко		
				Механизированный прицепной пункт на один гравийный путь для выгрузки вспученного бетона из вагонеток		Стадия	Лист	Листов
						Р	4	
				План на отметке 3.300 План кровли.		ВНИПИ Тяжпромэлектропроект имени Ф.Б. Якубовского Ленинградское отделение		

25738-06 27

Инв. № подл. | Подпись и дата | Взам. инв. №

Альбом 8

План на отм. 7,200; 7,680

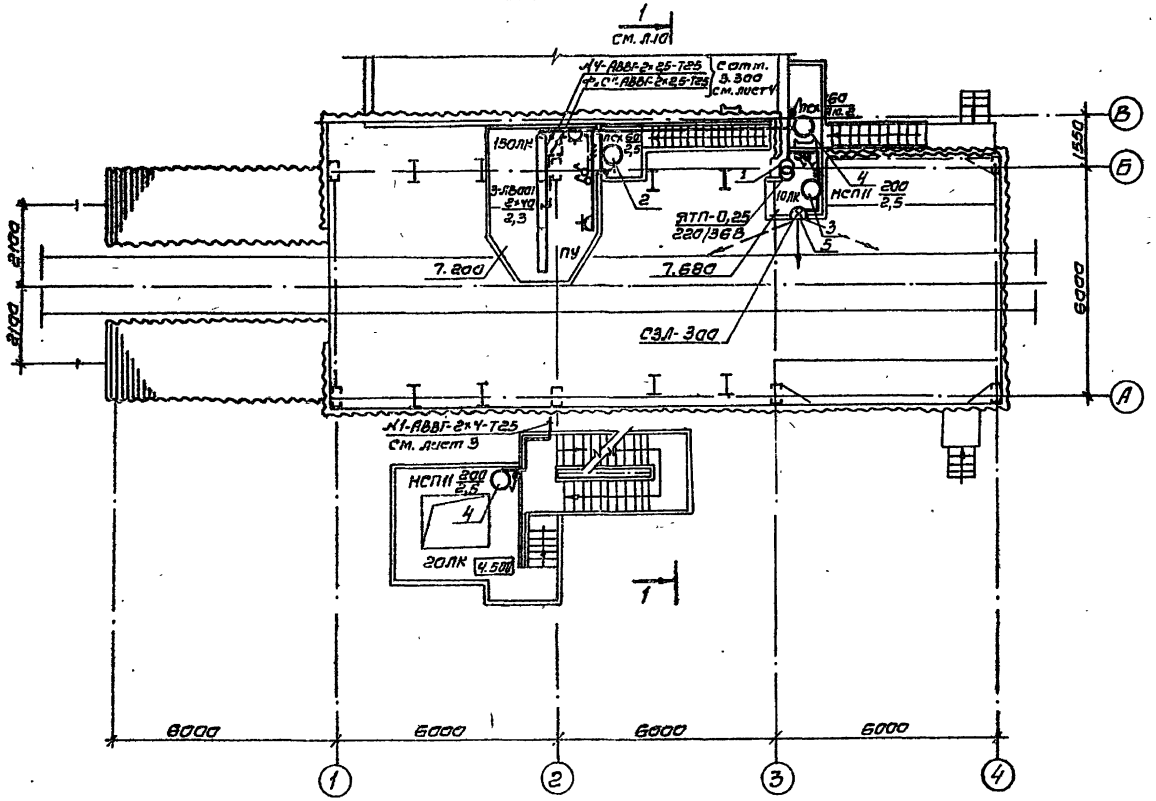

Ведомость узлов установки электрического оборудования на плане расположения

Поз.	Обозначение	Наименование	Кол.	Примечание
1	ТП 708-43.89-30.И	Комплект установки ящика	1	220/36В
	Лист 6	с трансформатором ЯТП-0,25		
2	ТП 708-43.89-30.И	комплект установки светиль-	1	
	Лист 12	ника ПСХ-60 на стене		
3	ТП 708-43.89-30.И	комплект установки све-	2	
	Лист 14	тильника НСПП-200 на стойке		
4	ТП 708-43.89-30.И	Комплект установки светиль-	1	
	Лист 11	ника ПСХ-60 на стене		
		(наружная установка)		
5	ТП 708-43.89-30.И	Комплект установки светиль-	1	
	Лист 17	ника СЭЛ-300-1М на перилах		

10198/6

							708-43.89 ЭО	
Привязан			Нач.отд.	Окорокова				
			Гл.инж.	Боброва				
			Гл.спец.	Крюковский				
			Н.контр.	Кочетков				
			Рук.бриг.	Хлопкова				
Инв.№			Рук.шлзк.	Хуснутдинова				

Пластинированный прицепной путь на один пролетный путь для выгрузки заполнителей бетона на подкрановой	Стадия	Лист	Листов
	Р	5	
Планы на отметках 7.200; 7.680	ВНИПИ Тяжпромэлектропроект имени Ф.Э. Якубовского г. Новосибирск отделение		

25738-06 28

Копировал Рябыкина формат А2

Инв.№ подл. | Подпись и дата | Взам.инв.№

Альбом 6

План на отм. -5.000. Схема №1

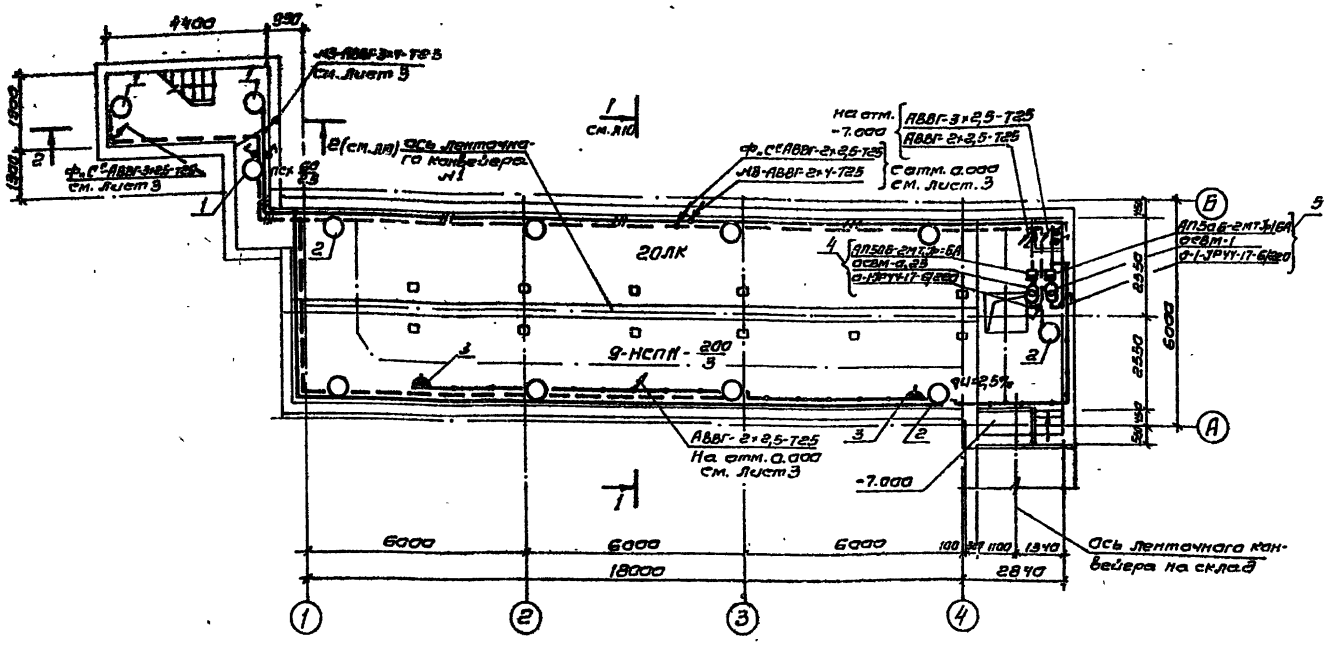

План на отм. -7.000. Схема №1

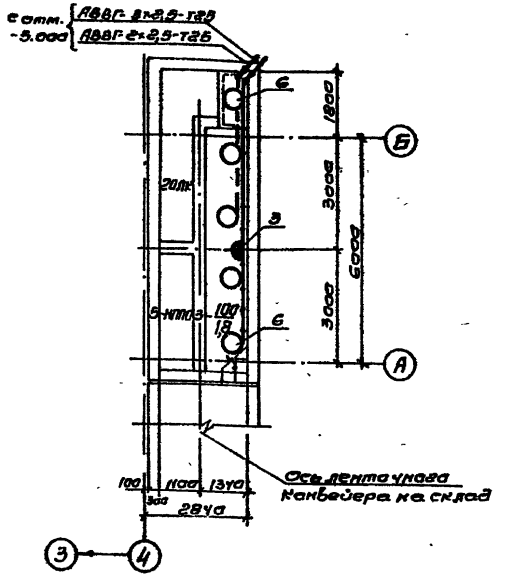

Ведомость узлов установки электрического оборудования на плане расположения

поз.	Обозначение	Наименование	Кол.	Примечание
1	ТП 708-43.89-30.И	Комплект установки све-	3	
	лист 12	тильника ПСХ-60 на стене		
2	ТП 708-43.89-30.И	Комплект установки све-	9	
	лист 15	тильника НСПП-200 на кронштейн.		
3	ТП 708-43.89-30.И	Комплект установки штепсельной розетки РШ-П-2-О-	3	
	лист 9	-1Р43-01-10/42 в коробке У995		
4	ТП 708-43.89 30.И	Комплект установки выключателя О-1-1РУ4-17-6/220, трансформатора	1	
	лист 4	ОСВМ-0,25, автоматического выключателя АП50Б-2МТ на общей конструкции		
5	ТП 708-43.89-30.И	Комплект установки выключателя О-1-1РУ4-17-6/220, трансформатора	1	
	лист 5	ОСВМ-1, автоматического выключателя АП50Б-2МТ на общей конструкции		
6	ТП 708-43.89-30.И	Комплект установки светильника	5	
	лист 12	НППОЗ-100 на конструкции		

10198/6

Нач.отд.	Скорняков			708-43.89			30
Гл.инж.пр.	Бобрик		02.85	Механизированный приемный пункт на один проходной путь для выгрузки заполнителей бетона из полувагонов	Стадия	Лист	Листов
Гл.спец.	Кринский				Р	6	
Н.контр.	Кринский			Планы на отметках -5.000; -7.000. Схема №1	ВНИПИ Тяжпромэлектропроект им. Ф.Б. Якубовского		
Рук.бриг.	Храмкова		02.85				
Ст.инж.	Хусеева						

Привязан

Инв. №

25738-06 29

Копировал Редькина

Формат А2

Альбом 6

План на отм. -5,000. Схема N 2

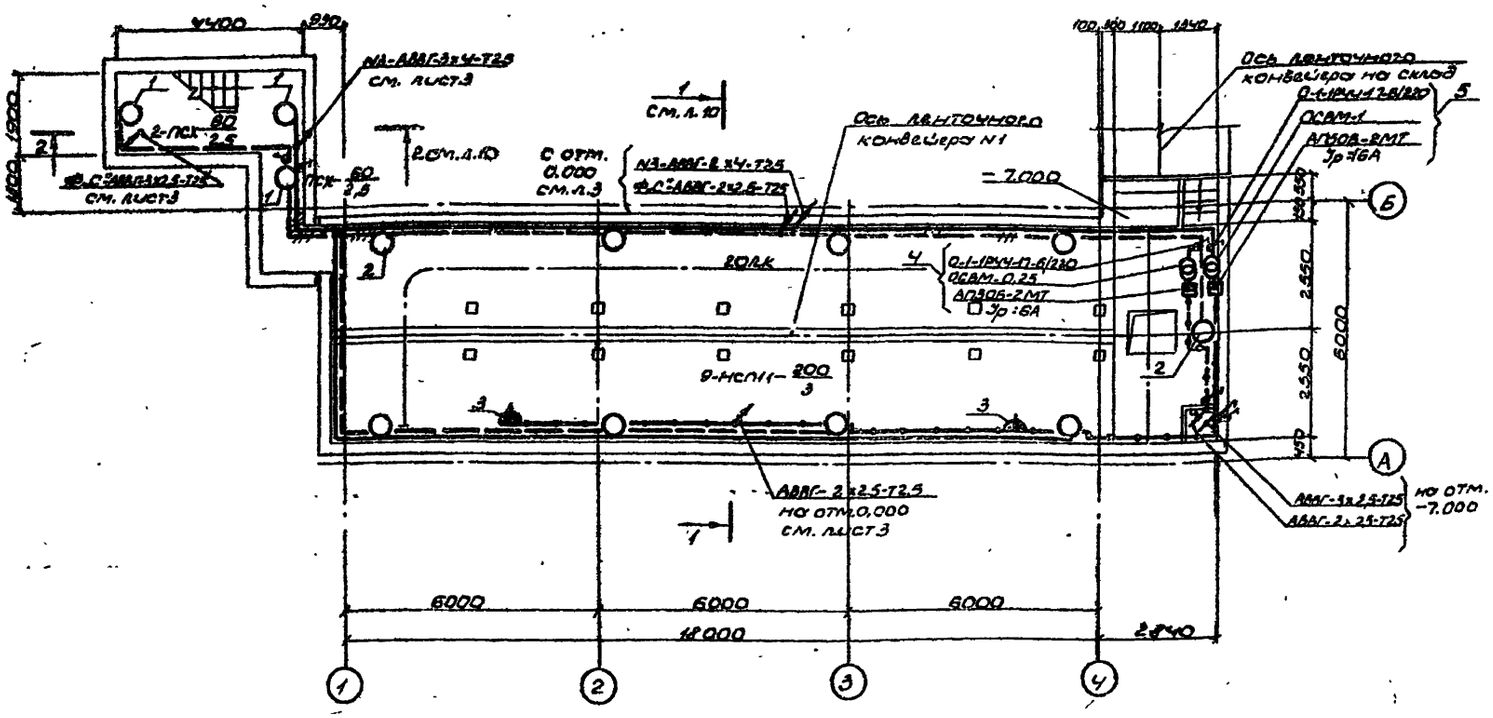

План на отм. -7,000. Схема N 2

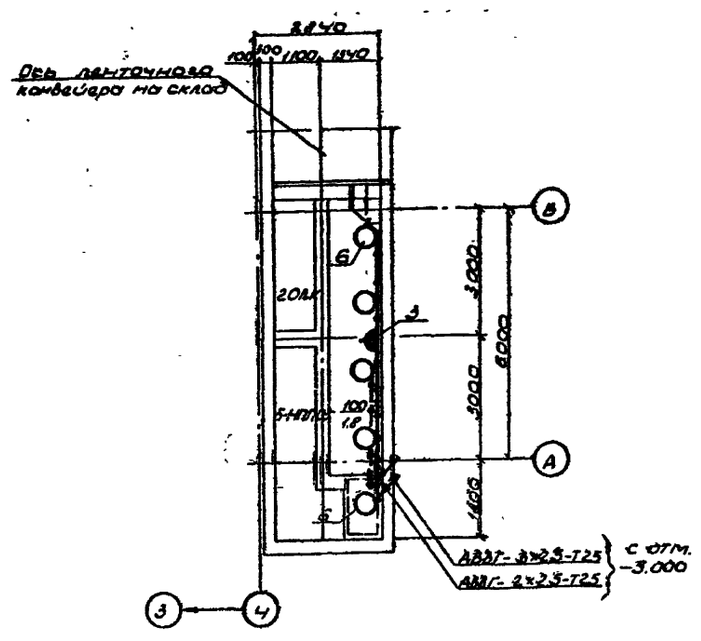

Ведомость узлов установки электрического оборудования на плане расположения

Поз.	Обозначение	Наименование	Кол	Примечание
1	ТП 708-43.89 - 90.11 Лист 12	Комплект установки светильника ПСК-60 на стене	3	
2	ТП 708-43-89 90.11 Лист 14	Комплект установки светильника НСП11-200 на кронш.	9	
3	ТП 708-43.89 90.11 Лист 9	Комплект установки штепсельной розетки РШ-П-2-0-1Р44-01-10/48 в коробке У995	3	
4	ТП 708-43.89-90.11 Лист 4	Комплект установки выключателя 0-1-1Р44-17-6/220 трансформатора ОСВМ-0,25, автоматического выключателя АП50Б-2МТ на общей конструкции	1	
5	ТП 708-43.89 90.11 Лист 5	Комплект установки выключателя 0-1-1Р44-17-6/220 трансформатора ОСВМ-1, автоматического выключателя АП50Б-2МТ на общей конструкции	1	
6	ТП 708-43.89-90.11 Лист 12	Комплект установки розетьника НРП03-100 на конструкции	5	

10198/6

										708-43.89	30
Привязан				Нач. отд.	Скорлупов						
				Гл. спец.	Кравцов						
				Н. контр.	Кравцов						
				Рук. гр.	Кравцов						
				Ст. техн.	Кисилева						
Инв. N подл.	Подп. и дата	Взам. инв. N									

Механизированный привод ленточного конвейера на один проходной путь для выдачи горной массы с двумя разгрузочными тележками

Стадия	Лист	Листов
Р	7	

Планы на отметках -5,000; -7,000. Схемы N 2

ВНИПИ Тяжпромэлектропроект имени Ф.Б. Якубовского Челябинская отделение

25738-06 30

Копировал Шляк Формат А4

Альбом 6

План на отм. -5.000 Схема N3

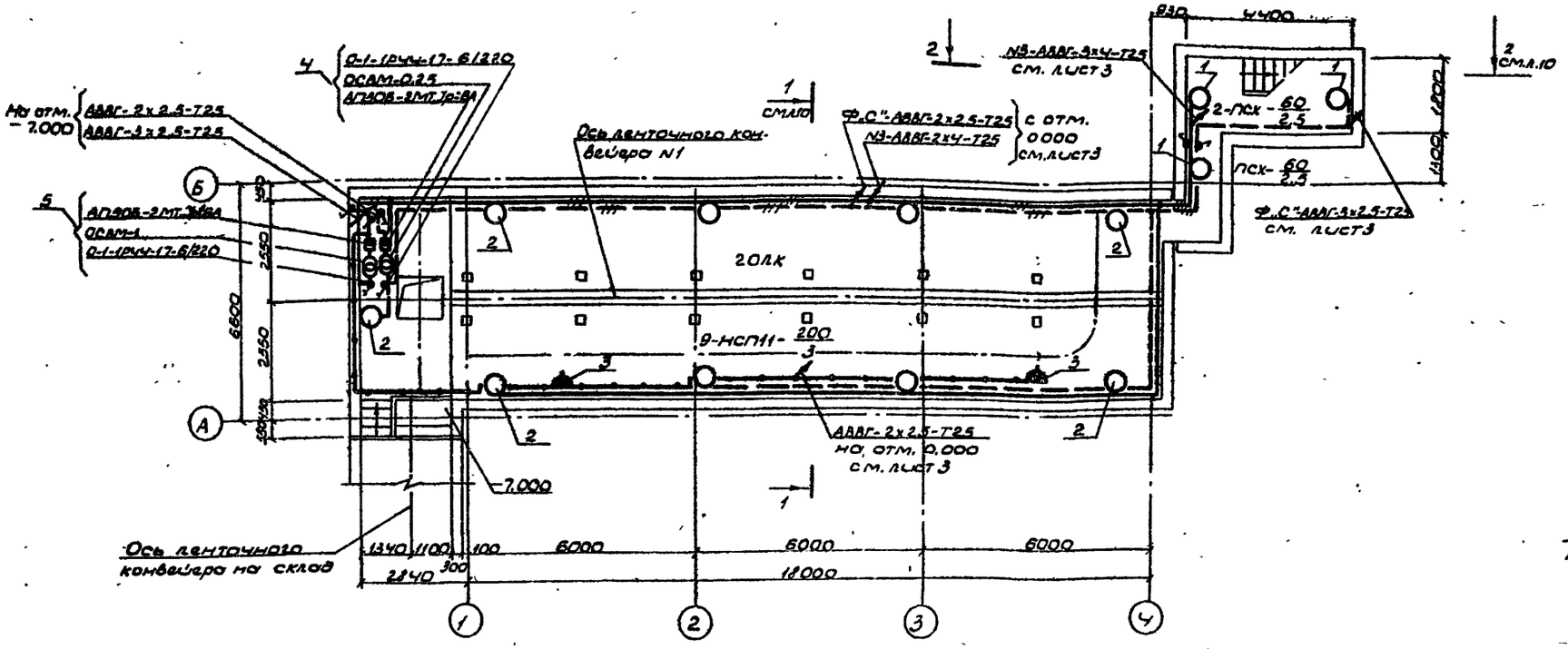

План на отм. -7.000 Схема N3

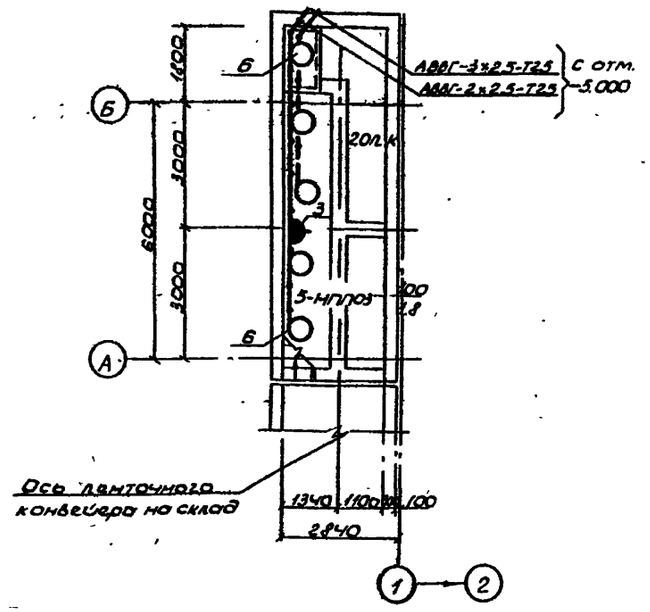

Ведомость узлов установки электрического оборудования на плане расположения

Поз.	Обозначение	Наименование	Кол.	Примечание
1	ТП 708-43.89 ЭОУ лист 12	Комплект установки светильника ПСХ-60 на стене	3	
2	ТП 708-43.89 ЭОУ лист 15	Комплект установки светильника НСП11-200 на кронш.	9	
3	ТП 708-43.89 ЭОУ лист 9	Комплект установки штепсельной розетки РШ-П-2-О-1РЧ3-01-10/42 в коробке У985	3	
4	ТП 708-43.89 ЭОУ лист 4	Комплект установки выключателя О-1-1РЧ4-17-6/220, трансформатора ОСВМ-0,25, автоматического выключателя АП50Б-2МТ на общей конструкции	1	
5	ТП 708-43.89 ЭОУ лист 5	Комплект установки выключателя О-1-1РЧ4-17-6/220, трансформатора ОСВМ-1, автоматического выключателя АП50Б-2МТ на общей конструкции	1	
6	ТП 708-43.89 ЭОУ лист 12	Комплект установки светильника НПП03-100 на конструкции	5	

Инв.№ подл. | Подп. и дата | Взам.инв.№

10198/6

								708-43.89	ЭО
Привязан									
					Нач.отд.	Скорлупов		Механизированный приемный пункт на один грузовой путь для вывозки горной массы автомашинами-самосвалами	Стадия: Р; Лист: 8; Листов:
					Гл.спец.	Кравцов			
					Н.контр.	Кравцов		Планы на отметках -5.000, -2.000. Схемы N3	ВНИПИ Трудпроектпроект имени Ф.Б. Якубовского специальное отделение
					Рук.гр.	Кравцов			
					Исполн.	Кравцова			

25738-06 31

Альбом 6

План на отм. -8.000. Схема N4

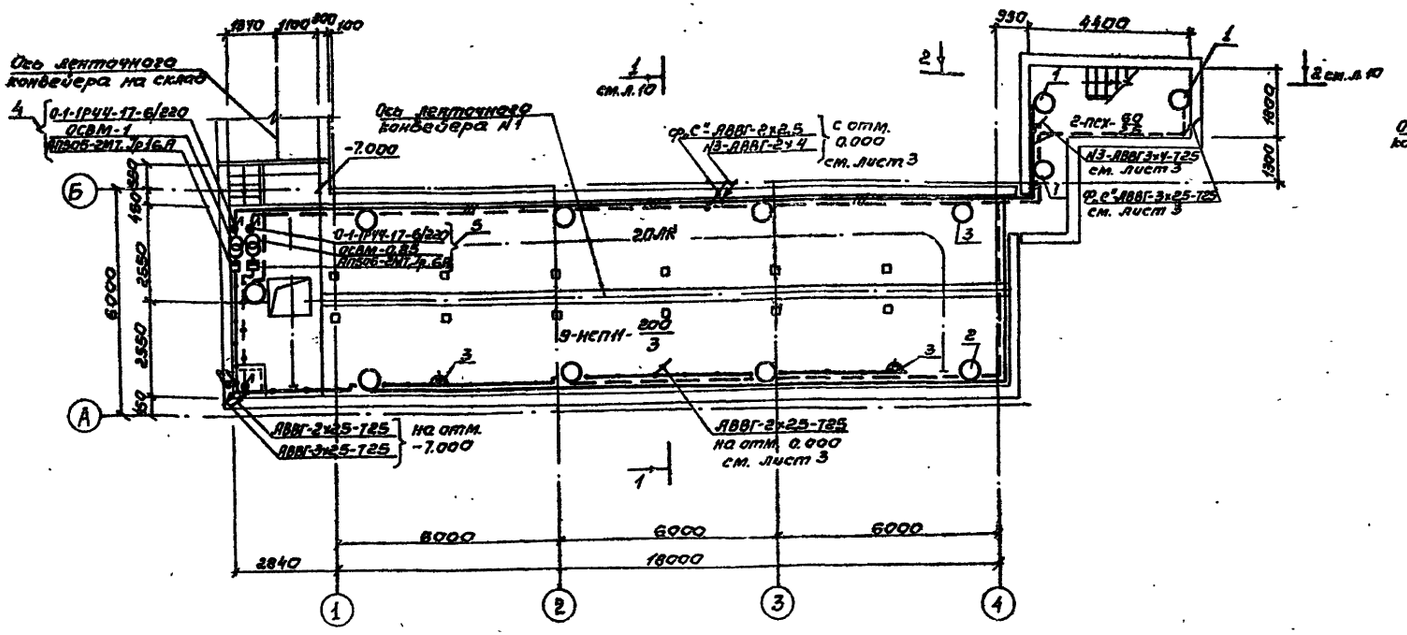

План на отм -3.000. Схема N4

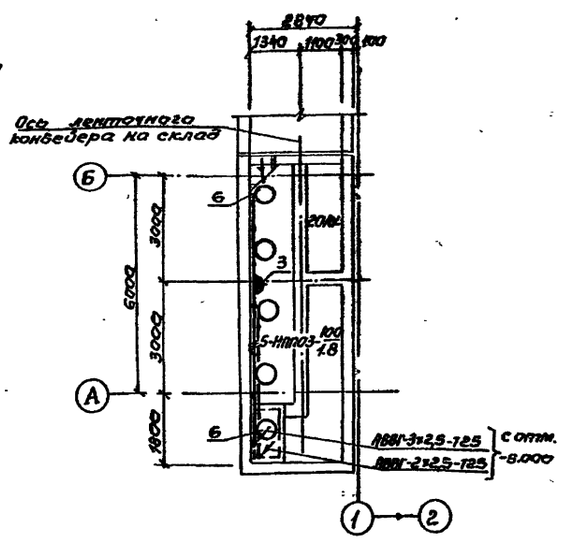

Ведомость узлов установки электрического оборудования на плане расположения

Поз.	Обозначение	Наименование	Кол.	Примечание
1	ТП 708-43.89 ЭО.И	Комплект установки светильника ПСХ-60 на стене	3	
	Лист 12			
2	ТП 708-43.89 ЭО.И	Комплект установки светильника НСПН-200 на кронш.	9	
	Лист 15			
3	ТП 708-43.89 ЭО.И	Комплект установки штепсельной розетки РШ-П-2-О-3УЗ-04-10/42 в коробке У398	3	
	Лист 9			
4	ТП 708-43.89 ЭО.И	Комплект. установки выключателя О-1-1РЧ4-17-6/220, трансформатора ОСВМ-0,25, автоматического выключателя ЯЛ20Б-2МТ на общей конструкции	1	
	Лист 4			
5	ТП 708-43.89 ЭО.И	Комплект установки выключателя О-1-1РЧ4-17-6/220, трансформатора ОСВМ-1, автоматического выключателя ЯЛ20Б-2МТ на общей конструкции	1	
	Лист 6			
6	ТП 708-43.89 ЭО.И	Комплект установки светильника НРП03-100 на конструкции	5	
	Лист 12			

10198/6

							708-43.89		30
Привязан									
			Нач.отд.	Сторожакова			Модернизированный проектный узел на один прожектор с опорой для выгруз- ки заполнителей бетона из вагонеток	Стадия	Лист	Листов
			Гл.спец.	Добрин		07.89		Р	9	
			Н.контр.	Ермилкин						
			Гл.инж.	Ермилкин			Планы на отметках -3.000; -2.000 Схема N4.	ВНИПИ Тяжпромэлектропроект имени Ф.Э. Дзержинского Ленинградское отделение		
			Гл.инж.	Ясинская						

25738-06 32

Копировал Белоусова Формат А3

Альбом 6

Разрез 1-1

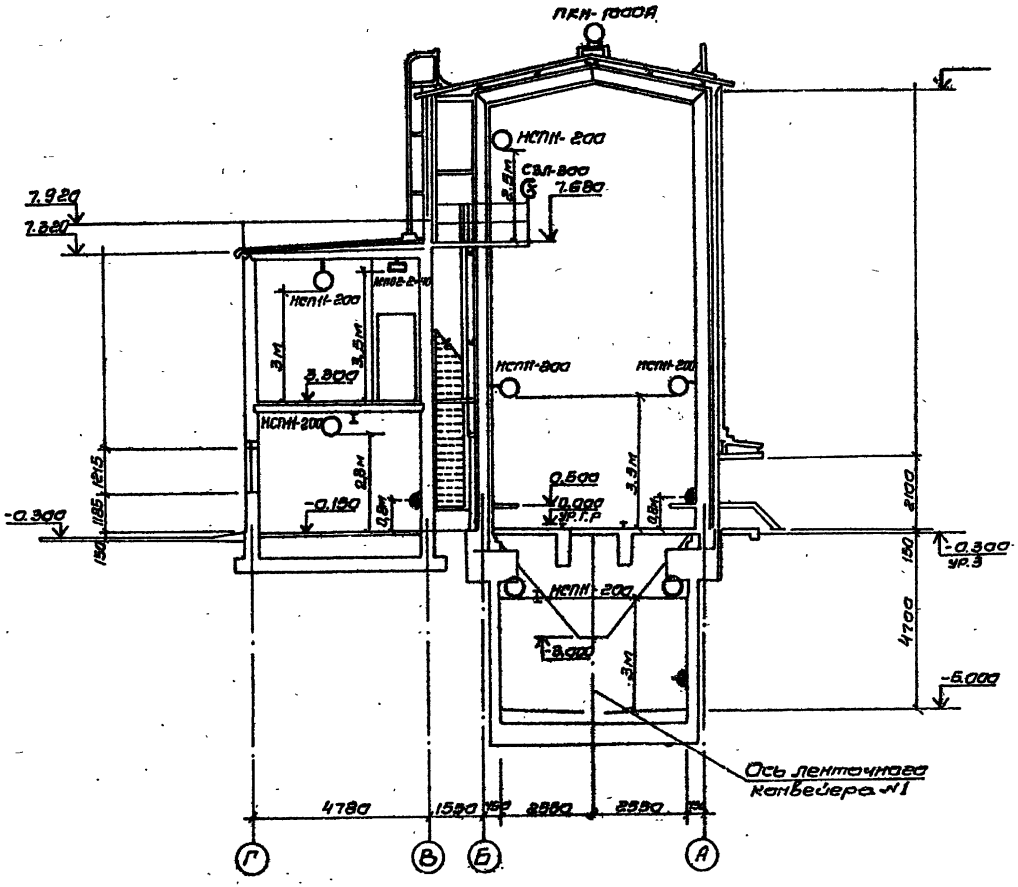

Разрез 2-2

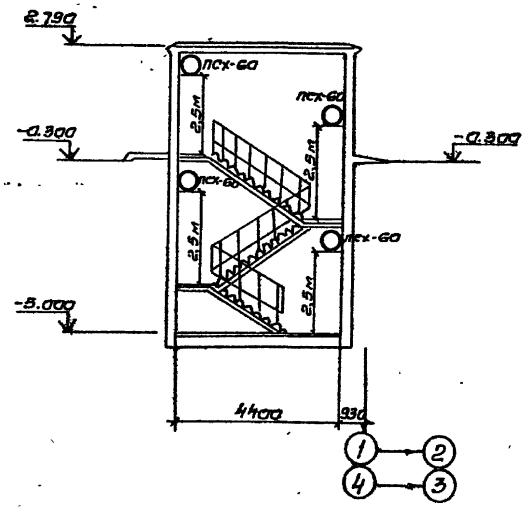

10198/6

				708-43.89			30
Привязан	Нач.отд.	Скорняков		Механизированный приемный пункт на один проходной путь для выгрузки заполнителей бетона из полувагонов	Стадия	Лист	Листов
	Гл.инж.пр.	Бабрик	02.89		Р	10	
	Гл.спец.	Кринский					
	Н.контр.	Кринский		Разрезы 1-1; 2-2	ВНИПИ Тяжпромэлектропроект имени Ф.Б. Якубовского Уполномоченное отделение		
	Рук.бриг.	Хромкова					
	Ст.инж.	Хуснеева					

25738-06 33

Копировал Редькина формат А2

Обозначение чертежа	Наименование	Кол.	Примечание
ТП 708-43.89-30.И лист2	Комплект установки автоматического выключателя на строительном основании:		
	АП50Б-2МТ	2	
	АП50Б-3МТ	1	що-1А
ТП 708-43.89-30.И лист3	Комплект установки осветительного щитка ЯОУ-8501 на стене	1	що-1
ТП 708-43.89 30.И лист4	Комплект установки выключателя О-1-1Р44-17-6/220, трансформатора ОСВМ-0,25, автоматического выключателя АП50Б-2МТ на общей конструкции	1	
ТП 708-43.89-30.И лист5	Комплект установки выключателя О-1-1Р44-17-6/220, трансформатора ОСВМ-1, автоматического выключателя АП50Б-2МТ на общей конструкции	1	
ТП 708-43.89-30.И листе	Комплект установки ящика с трансформатором ЯТП-0,25	2	2 вар/зав
ТП 708-43.89-30.И лист 7	Концевое крепление троса к металлическому основанию	12	

Обозначение чертежа	Наименование	Кол.	Примечание
ТП 708-43.89-30.И листв	Комплект установки выключателя О-1-1Р44-17-6/220 в коробке У995	9	
ТП 708-43.89 30.И лист9	Комплект установки штепсельной розетки РШ-п-в-о-1Р43-01-10/42 в коробке У995	7	
ТП 708-43.89-30.И лист 10	Комплект установки светильника РКУ01-250 на кронштейне	5	
ТП 708-43.89-30.И лист 11	Комплект наружной установки светильника ПСХ-60М на стене	4	
ТП 708-43.89-30.И лист 12	Комплект установки светильника НППО3-100 на конструкции.	5	
ТП 708-43.89-30.И лист 13	Комплект установки светильника НСП 11-200 на крюке	5	
ТП 708-43.89-30.И лист 14	Комплект установки светильника на стойке К 987:		
	НСП11-100	1	
	НСП 11-200	2	
ТП 708-43.89-30.И лист 15	Комплект установки светильника НСП11-200 на	21	

Обозначение чертежа	Наименование	Кол.	Примечание
	кронштейне У116		
ТП 708-43.89-30.И вел.2 лист 16	Комплект установки прожектора ПКН-1000А на конструкции	2	
ТП 708-43.89-30.И лист 17	Комплект установки светильника СЗЛ-300-1М на перилах ограждения площадки	1	
ТП708-43.89-30.ВР лист1	Ведомость объемов электромонтажных работ		

10198/6

Привязан

Инв.№

				708-43.89		ЭО.И	
ГИП	Стаханов			Металлированный кремний грунт надземный проездной путь для буксировки вагонов-тележек автомат на тяговой	Стадия	Лист	Листов
Отд.эл.	Вайсман		82-13		Р	1	
Н.контр.	Комиссар						
Рук.фр.	Комиссар			Ведомость конструкций и изделий, подлежащих изготовлению в МЭЗ	Тяжпромэлектропроект имени Ген. Жуковского		
Ст.инж.	Кусков						

25738-06 34

Копировал Радькина формат А2

Инв.№ подл. | Подпись и дата | Взам.инв.№

Альбом 6

Общий вид

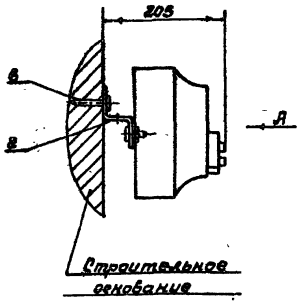

Вид А

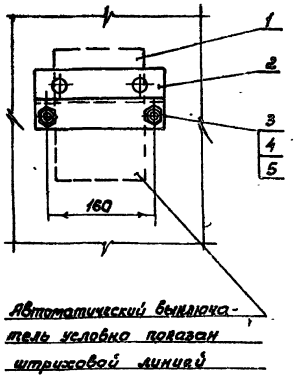

Конструкцию окрасить серой эмалью ПФ 115

Марка поз.	Обозначение	Наименование	Кол.	Масса, ед, кг	Примечание
1		Автоматический выключатель АП50 Б	1	3,5	
2		Профиль УСЗ 85 L=200	1	0,6	
3		Болт М10х25; ГОСТ 7798-70	2	0,02782	
4		Гайка М10; ГОСТ 5927-70	2	0,01137	
5		Шайба 10; ГОСТ 11371-78	2	0,00408	
6		Дюбель У658 У3	2		

ТП 708-43.89 ЭОИ

Привязан

Инв. №

Нач. отд.	Скорняков		02.89
Гл. инж. пр.	Бобрик		
Гл. спец.	Кринский		
Н. контр.	Кринский		
Рук. бриг.	Хромкова		
Рт. инж.	Хусневева		

Механизированный приемный пункт на один проходной путь для выгрузки заполнителей бетона из полувагонов

Стадия	Лист	Листов
Р	2	

Конструкция для установки АП50Б на строительном основании.

ВНИПИ ТЯЖПРОМЭЛЕКТРОПРОЕКТ имени Ф.Б. ЯКУБОВСКОГО Челябинское отделение

Копировал Белоусова Формат А3

Альбом 6

Общий вид

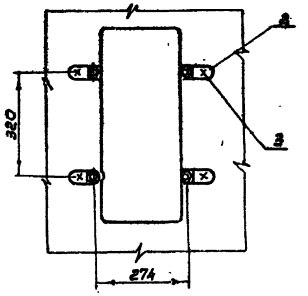

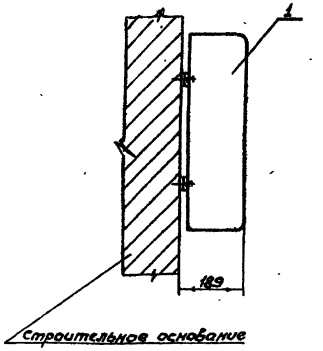

Разметка отверстий для крепления щитков к строительному основанию без конструкции

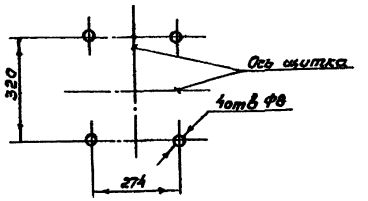

10198/6

Марка, поз.	Обозначение	Наименование	Кол.	Масса, ед, кг	Примечание
1		Щиток ЯОУ-8501	1	13	
2		Закреп К351	4		
3		Дюбель У678 У3	4		

ТП 708-43.89 ЭОИ

Привязан

Инв. №

Нач. отд.	Скорняков		02.89
Гл. инж. пр.	Бобрик		
Гл. спец.	Кринский		
Н. контр.	Кринский		
Рук. бриг.	Хромкова		
Рт. инж.	Хусневева		

Механизированный приемный пункт на один проходной путь для выгрузки заполнителей бетона из полувагонов

Стадия	Лист	Листов
Р	3	

Установка щитка ЯОУ-8501+8504 на строительном основании

ВНИПИ ТЯЖПРОМЭЛЕКТРОПРОЕКТ имени Ф.Б. ЯКУБОВСКОГО Челябинское отделение

25738-06 35

Копировал Белоусова Формат А3

Альбом 6

Общий вид

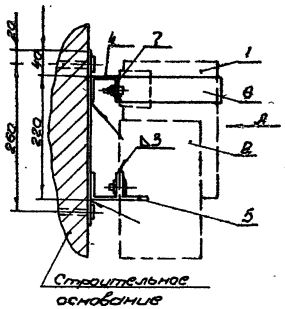

Вид А

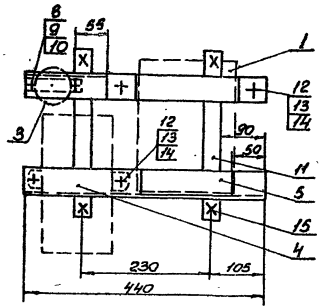

Марка поз.	Обозначение	Наименование	Кол.	Масса ед.кг	Примечание
1		Трансформатор ОСОВ-025	1	8,0	
2		Автоматический выключатель АЛ50Б	1	3,5	
3		Выключатель ВА 0-1-1РУ4-73-6/220	1	0,14	
4		Швеллер УСЭН53	2	1,3	L=440
5		Уголок УСЭН55	1	0,33	L=170
6		Полоса УСЭН56	1	0,43	L=533
7		Полоса Н200; L=100	1	0,012	
8		Винт М14х42; ГОСТ 7473-80	2	0,00163	
9		Гайка М14; ГОСТ 5927-70	2	0,0008	
10		Шайба 14; ГОСТ 11371-78	2	0,0003	
11		Лента 30х3; ГОСТ 6009-74			
		L=300	2	0,21	
12		Болт М10х30; ГОСТ 7798-70	4	0,06	
13		Гайка М10; ГОСТ 5927-70	4	0,0113	
14		Шайба 10; ГОСТ 11371-78	4	0,006	
15		Дюбель ДУШ-4,5х50	4	0,007	
16		Кабель по проекту	2		кол-во в метрах

Поз. 6

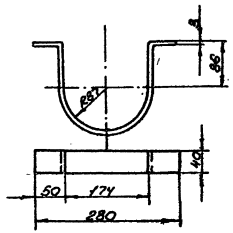

Схема подключения АЛ50 и выключателя

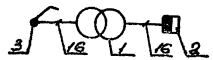

1. Масса конструкции - 16 кг
2. Конструкцию окрасить серой эмалью ПФ-115.

10198/6

ТП 708-43.89 ЭОИ

Привязан		Нач.отд.	Сидоренков		Металлодетали крепятся к одной конструкции для выноса заземлителя на выключатель	Стадия	Лист	Листов
		Гл.инж.	Бобрик	01.89		Р	4	
		Гл.спец.	Марченко					
		Н.контр.	Кринский		Монтажная для установки трансформатора ОСОВ-025 на стройплощадке основании	ВНИПИ Тяжпромэлектропроект им. Ф.Б. Якубовского Удмуртское отделение		
		Рук.гр.	Гранатов					
Инв. №		Ст. инж.	Васенков					

25738-06 36

Копировал Морозова Формат А2

Альбом 8

Общий вид

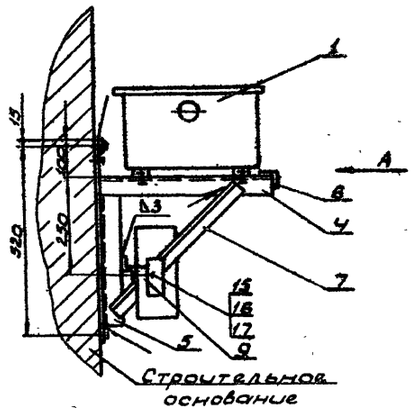

Вид А

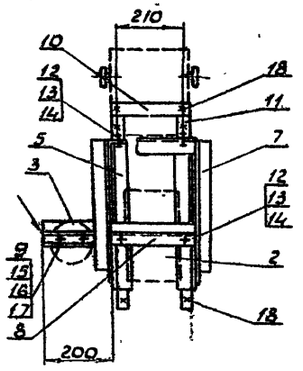

Схема подключения АП50 и выключателя

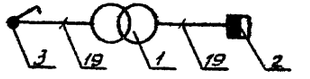

10198/6

Марка, поз.	Обозначение	Наименование	Кол.	Масса ед. кг	Примечание
1		Трансформатор ОСВМ-1.0	1	18.6	
2		Автоматический выключатель АП50Б	1	3.5	
3		Выключатель: О-1-1Р44-17-6/220	1	0.14	
		Уголок УСЭК 55			
4		L = 330	2	0.65	
5		L = 400	2	0.78	
6		L = 240	1	0.5	
7		L = 500	2	0.98	
8		Профиль УСЭК85	1	1.16	L=440
9		Скоба К130	1	0.1	
		Лента 30×3; ГОСТ6009-74			
10		L = 240	1	0.2	
11		L = 550	2	0.4	
12		Болт М10×25; ГОСТ 7798-70	6		
13		Гайка М10; ГОСТ5915-70	6		
14		Шайба 10; ГОСТ 11371-78	6		
15		Винт М4×12; ГОСТ 17473-80	2		
16		Гайка М4; ГОСТ 5915-70	2		
17		Шайба 4; ГОСТ 11371-78	4		
18		Дюбель ДГПШ4.5×50	6		
19		Кабель - по проекту	2		Кол-во в метрах

1. Масса конструкции:
   1. исполнение - 26 кг
   2. исполнение - 30.3 кг
2. Конструкцию окрасить серой эмалью ПФ-115.

ТП 708-43.89 ЭОИ

Привязан	Начотд.	Скорняков			Механизированный приемный пункт на один проходной путь для выгрузки заполнителей бетона из полувагонов	Стадия	Лист	Листов
	Глинжен.	Бобрик		02.85		Р	5	
	Гл.спец.	Кринский						
	Н.контр.	Кринский			Конструкция для установки трансформатора ОСВМ-1 на строительном основании	ВНИПИ Тяжпромэлектропроект имени Ф.Б.Якубовского Челябинское отделение		
	Рук.брик.	Крамкова						
	Ст.инж.	Кусневва						

25738-06 37

Копировал Шуляк Формат А2

Инв.№ подл. | Подп. и дата | Взам.инв.№

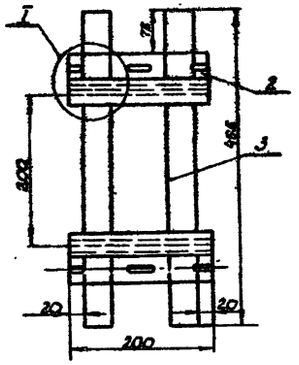

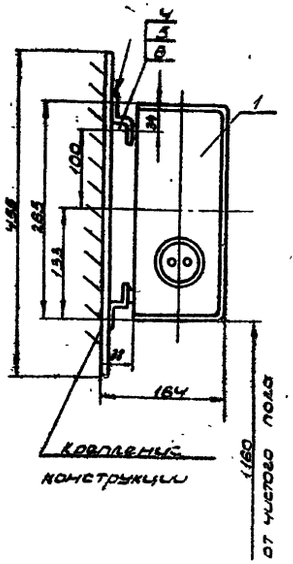

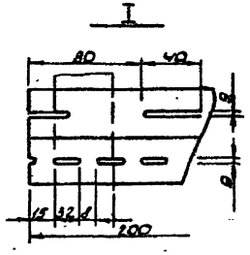

1. При сварке конструкции перекосы не допускаются.
2. Острые кромки притупить.
3. Конструкцию окрасить серой эмалью.

Марка, поз.	Обозначение	Наименование	Кол.	Масса ед. кг	Примечание
1		Ящик ЯТП-0.25	1	9	
2		Профиль монтажный К 241 L=200	2	0.618	
3		Полоса ГОСТ 103-76 4×40 L=455	2	1.2	
4		Винт М8×18.ГОСТ 1491-80	4	0.0056	
5		Гайка М8.ГОСТ 5927-70	4	0.0044	
6		Шайба 8.ГОСТ 11371-78	8	0.0008	

ТП 708-43.89 ЭОИ

Привязан

Инв. №

Нач. отд. Старостин
Гл. спец. Кириллов
Рук. гр. Кротиков
Ст. инж. Кисилева

Металлический приемный лоток на один проводной путь для выдачи изолированных батонов на полигонах

Стадия Р | Лист 6 | Листов

Установка ящика ЯТП-0.25 на конструкции

ВНИПИ Тяжпромэлектропроект имени Ф.Б. Якубовского Челябинское отделение

Копировал Шуляк Формат А3

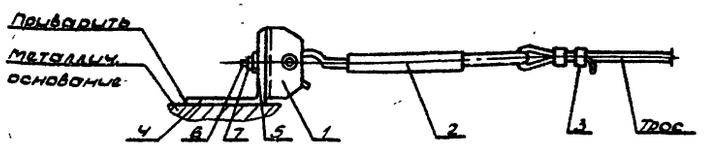

Деталь поз. 4

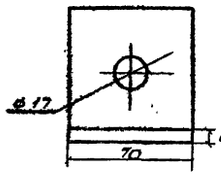

Деталь поз. 5

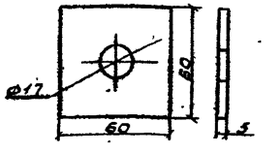

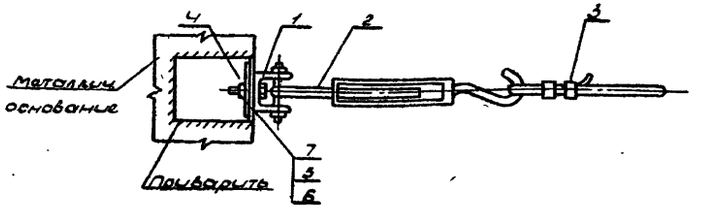

10198/6

Марка, поз.	Обозначение	Наименование	Кол.	Масса ед. кг	Примечание
1		Анкер К 675	1	0.6	
2		Муфта натяжная К 804	1	0.5	
3		Зажим тросовый К 878	2	0.81	
4		Уголок ГОСТ 8509-72 75×75×6 L=70	1	0.49	
5		Шайба из полосы ГОСТ 103-76 5×80 L=80	1	0.14	
6		Болт ГОСТ 7798-70 М16×45	1	0.1156	
7		Гайка ГОСТ 5915-70 М16	1	0.3317	

ТП 708-43.89 ЭОИ

Привязан

Инв. №

Нач. отд. Старостин
Гл. спец. Кириллов
Рук. гр. Кротиков
Ст. инж. Кисилева

Металлический приемный лоток на один проводной путь для выдачи изолированных батонов на полигонах

Стадия Р | Лист 7 | Листов

Концевое крепление троса к металлическому основанию

ВНИПИ Тяжпромэлектропроект имени Ф.Б. Якубовского Челябинское отделение

25738-06 38

Копировал Шуляк Формат А3

Альбом 6

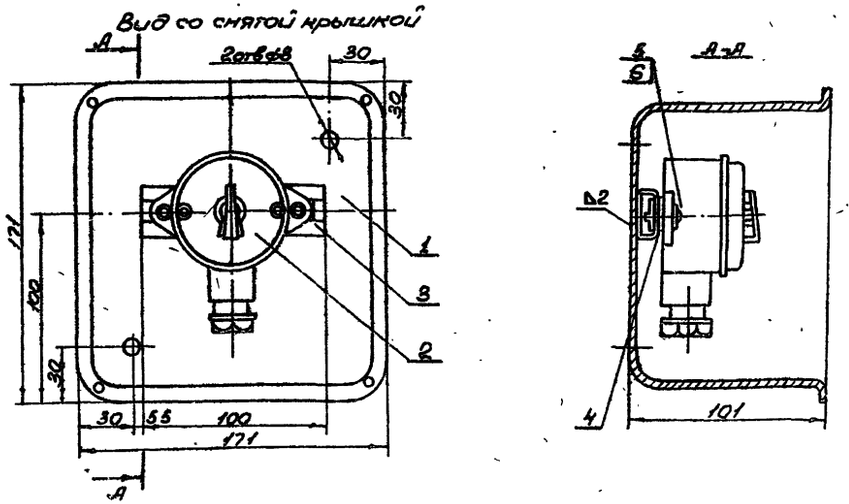

Марка позиция	Обозначение	Наименование	Кол.	Масса ед. кг	Примечание
1		Коробка У995	1	0,98	
2		Выключатель О-1-1РУ4-17-6/220	1	0,138	
3		Профиль К101 L=100мм	1	0,057	
4		Гайка закладная К605	2	0,007	
5		Винт М5×20 ГОСТ 17473-80	2	0,0033	
6		Шайба 5 ГОСТ 11371-78	2	0,00014	

ТП 708-43.89 ЭОИ

Привязан

Инв. №

Нач. отд.	Скорняков		
Гл. инж. пр.	Бобрик		02.89
Гл. спец.	Кринский		
Н. контр.	Кринский		
Рук. бр.	Хромнова		
Ст. инж.	Хуснеева		

Механизированный приемный пункт на один проходной путь для выгрузки заполнителей бетона из полувагонов

Стадия	Лист	Листов
Р	8	

Коробка с выключателем

ВНИПИ ТЯЖПРОМЭЛЕКТРОПРОЕКТ имени Ф.Б. ЯКУБОВСКОГО Челябинское отделение

Формат А3

Альбом 6

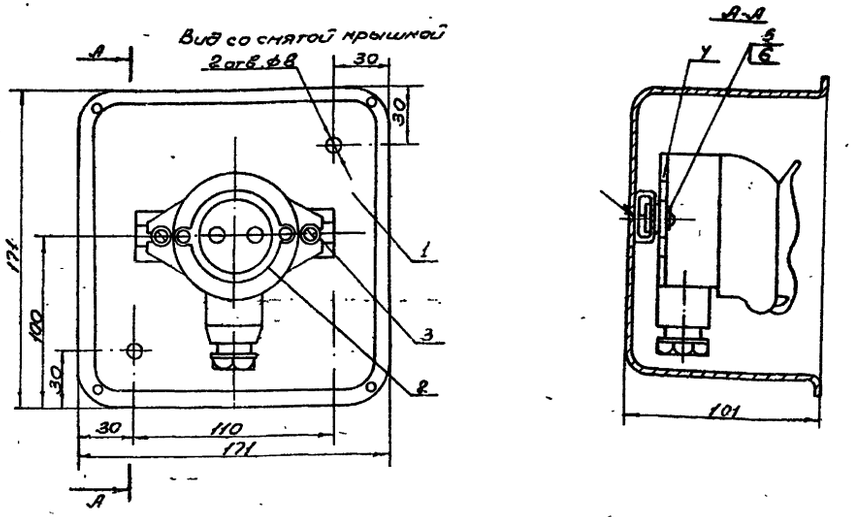

10198/6

Марка позиция	Обозначение	Наименование	Кол.	Масса ед. кг	Примечание
1		Коробка У995	1	0,98	
2		Розетка штепсельная РШ-П-2-О-1РУ3-01-10/42	1	0,104	
3		Профиль К101; L=110	1	0,63	
4		Гайка закладная К608	2	0,0062	
5		Винт М4×12 ГОСТ 17473-80	2	0,0014	
6		Шайба 4, ГОСТ 11371-78	2	0,000308	

ТП 708-43.89 ЭОИ

Привязан

Инв. №

Нач. отд.	Скорняков		
Гл. инж. пр.	Бобрик		02.89
Гл. спец.	Кринский		
Н. контр.	Кринский		
Рук. бр.	Хромнова		
Ст. инж.	Хуснеева		

Механизированный приемный пункт на один проходной путь для выгрузки заполнителей бетона из полувагонов

Стадия	Лист	Листов
Р	9	

Коробка со штепсельной розеткой

ВНИПИ ТЯЖПРОМЭЛЕКТРОПРОЕКТ имени Ф.Б. ЯКУБОВСКОГО Челябинское отделение

25738-06 39

Копировал Морозова

Формат А3

Альбом 6

Общий вид

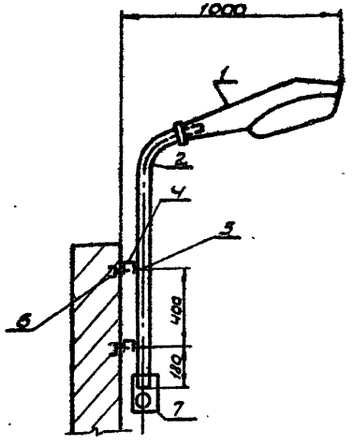

Деталь поз. 2, 3

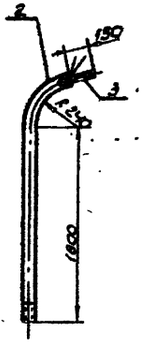

Конструкцию для установки светильника окрасить серой масляной краской два раза.

Марка, поз.	Обозначение	Наименование	Кол.	Масса ед. кг	Прим.
1		Светильник РКУ01-250	1		
2		Труба водогазопровод. 7-30 L=2000мм	1	9,8	ГОСТ 3262-75
3		Труба водогазопров. 7-40. L=180мм	1	0,7	— " —
4		Профиль К285 L=120мм	2	0,8	
5		Хомут С 40	2		
6		Анобель У663.43	4		
7		Коробка ответвительная У985	1	0,91	
8		Провод АПВ-1х2 L=2500мм	3		

ТП 708-43.89 ЭОИ

Привязан

Инв. № подл. | Подп. и дата | Взам. инв. №

Инв. №

Нач. отд.	Сиротенко			
Гл. инж. пр.	Бобрик			02.89
Гл. спец.	Крымский			
Н. контр.	Крымский			
Рук. гр.	Хохлова			
Ст. инж.	Чуйкова			

Типовой чертеж привязки одного прожектора к одному пролету для выдержки нормативной освещенности на рабочей поверхности

Комплект установки светильника РКУ01-250 на стене на кронштейне с вылетом 1000мм

Стадия Р | Лист 10 | Листов

ВНИПИ Тяжпромэлектропроект имени Ф.Б. Якубовского г. Ленинград

Копировал Чулюк Формат А3

Альбом 6

I

Общий вид

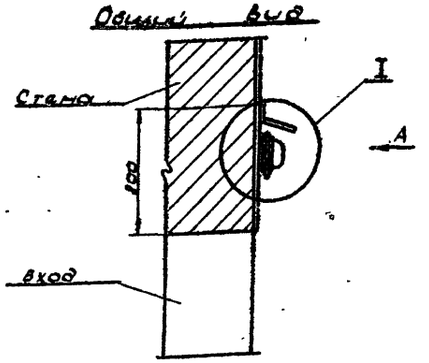

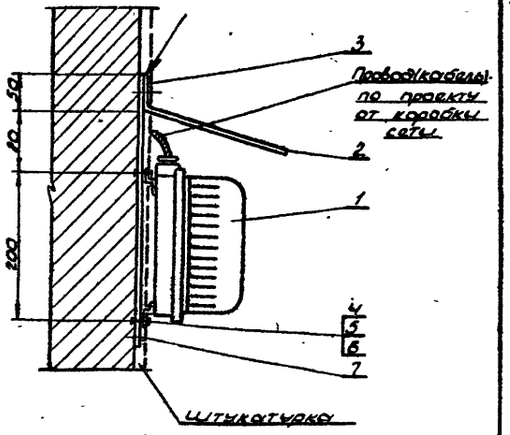

Вид А

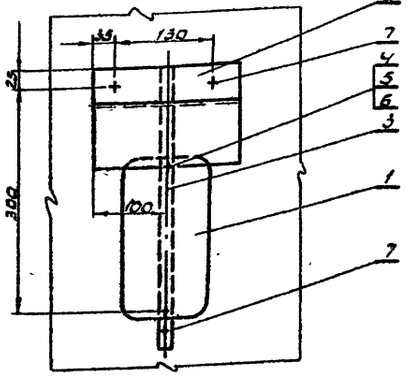

Поз. 2

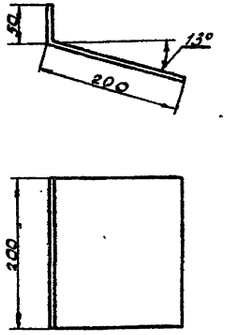

Поз. 3, 4

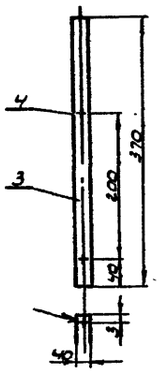

10198/6

Марка, поз.	Обозначение	Наименование	Кол.	Масса ед. кг	Примечание
1		Светильник ПСХ-60м	1		
2		Козырек, сталь листовая ГОСТ 19903-74, В-2, L=250×200	1	0,8	
3		Лента, ГОСТ 6009-74, 40х3 L=370мм	1	0,4	
4		Вол. Т. М8×30. ГОСТ 7798-70	2	0,012	
5		Гайка, М8. ГОСТ 5915-70	2	0,05	
6		Шайба 6. ГОСТ 11371-78	2	0,002	
7		Анобель 21-11	3		

ТП 708-43.89 ЭОИ

Привязан

Инв. № подл. | Подп. и дата | Взам. инв. №

Инв. №

Нач. отд.	Сиротенко			
Гл. инж. пр.	Бобрик			02.89
Гл. спец.	Крымский			
Н. контр.	Крымский			
Рук. гр.	Хохлова			
Ст. инж.	Чуйкова			

Типовой чертеж привязки одного прожектора к одному пролету для выдержки нормативной освещенности на рабочей поверхности

Нормальная установка светильника ПСХ-60м

Стадия Р | Лист 11 | Листов

ВНИПИ Тяжпромэлектропроект имени Ф.Б. Якубовского г. Ленинград

25738-06 40

Копировал Чулюк Формат А3

Альбом 6

Исполнение 1

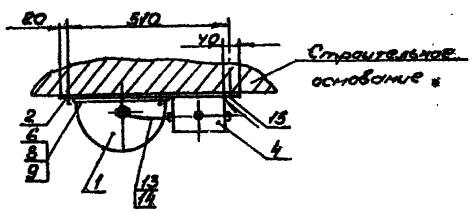

Исполнение 2

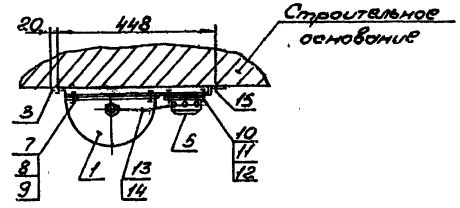

Поз. 2; 6

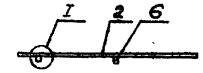

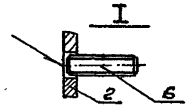

Поз. 2

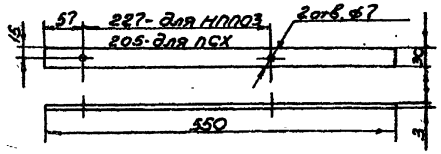

Поз. 3

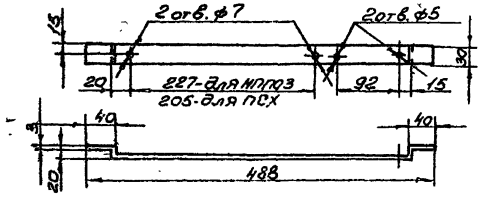

Схема подключения светильника

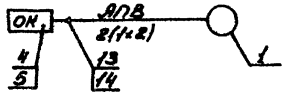

10198/6

Марка, поз.	Обозначение	Наименование	Количество для исполнения 1	Количество для исполнения 2	Масса ед. кг	Примечание
1		Светильник НППОЗ или ПСХ	1	1		
		Лента 30×3; ГОСТ 6009-74				
2		L=550	1	-	0,39	
3		L=510	-	1	0,37	
4		Коробка У995	1	-		
5		Коробка кор-73		1	0,22	
6		Шпилька М6×20	2	-		ГОСТ 22042-76
7		Болт М6×20; ГОСТ 7798-70	-	2	0,007	
8		Гайка М6; ГОСТ 5915-70	2	2	0,002	
9		Шайба 6; ГОСТ 11371-78	2	2	0,003	
10		Винт М4×16; ГОСТ 17473-80	-	2	0,002	
11		Гайка М4; ГОСТ 5915-70	-	2	0,0006	
12		Шайба 4; ГОСТ 11371-78	-	2	0,0003	
13		Провод АПВ-1×2	1	1		Кол-во в метрах
14		Трубка поливинилхлоридная ХВТ-14	0,5	0,5		
15		Дюбель У658 У3	2	2	0,07	

ТП 708-43.89 ЭОИ

Привязан

Нач. отд.	Скорняков		02.89
Гл. инж. пр.	Бобрик		
Гл. спец.	Кринский		
Н. контр.	Кринский		
Рук. бриг.	Храмкова		
Ст. инж.	Хуснеева		

Механизированный приемный пункт на один проходной путь для выгрузки заполнителей бетона из полувагонов

Конструкция для установки светильника НППОЗ-100 или ПСХ-60М на строительном основании.

Стадия	Лист	Листов
Р	12	

ВНИИПИ Тяжпромэлектропроект имени Ф.Б. Якубовского Челябинское отделение

25738-06 41

Копировал Морозова Формат А2

Инв. № подл. | Подпись и дата | Взам. инв. №

Альбом 6

Общий вид

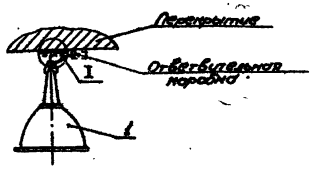

I

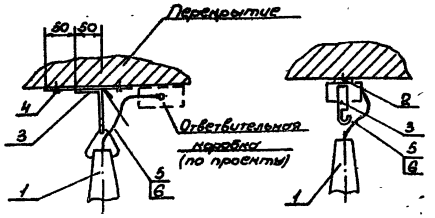

Схема подключения светильника

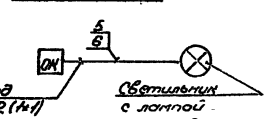

1. С крюка (поз. 3) снять планку и крюк согнуть под углом 90°
2. Конструкцию окрасить серой эмалью ПФ-115.

Марка поз.	Обозначение	Наименование	Кол.	Масса ед.кг	Примечание
1		Светильник с лампой накаливания НОП 11	1		
2		Лента 30×3, ГОСТ 8009-74			
		L=180	1	0,11	
3		Крюк У623	1	0,064	
4		Дюбель ДГПШ 4,5×50	2	0,07	
5		Провод ПВ3 - 1×1	1		Кол-во в метрах
6		Поливинилхлоридная трубка ХВ7-14	0,5		

ТП 708-43.89 ЭОИ

Привязан	Нач.отд	Скорятина		Металлический кронштейн для установки светильника с лампой накаливания на перекрытии	Стадия: Р	Лист: 13	Листов:
	Гл.инж.пр	Бобрин					
	Гл.спец.	Ермолаева					
	Н.контр.	Ермолаева					
	Рук.бриг.	Ермолаева					
Инв.№	Ст.инж.	Уварова			ВНИПИ Тяжпромэлектропроект имени Ф.Е. Дзержинского		

Альбом 6

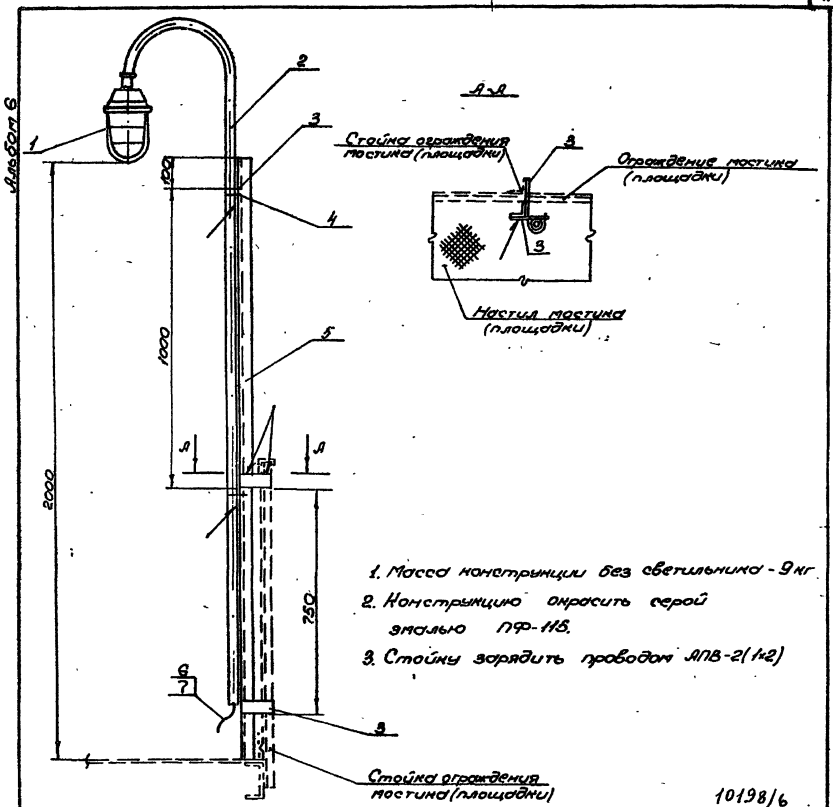

1. Масса конструкции без светильника - 9 кг.
2. Конструкцию окрасить серой эмалью ПФ-115.
3. Стойку заземлить проводом АПВ-2(1×2)

10198/6

Марка поз.	Обозначение	Наименование	Кол.	Масса ед.кг	Примечание
1		Светильник с лампой накаливания НОП К-100	1		
2		Стойка К 987	1	3,85	
3		Полоса К106; L=120	4	0,12	
4		Хомутик С 437	2	0,07	
5		Уголок К287; L=2000	1	4,57	
6		Провод АПВ 1×2	6		Кол-во в метрах
7		Поливинилхлоридная трубка ХВ7-14	3		

ТП 708-43.89 ЭОИ

Привязан	Нач.отд	Скорятина		Металлический кронштейн для установки светильника с лампой накаливания на вибрирующих ограждениях	Стадия: Р	Лист: 14	Листов:
	Гл.инж.пр	Бобрин					
	Гл.спец.	Ермолаева					
	Н.контр.	Ермолаева					
	Рук.бриг.	Ермолаева					
Инв.№	Ст.инж.	Уварова			ВНИПИ Тяжпромэлектропроект имени Ф.Е. Дзержинского		

25738-06 42

Копировал Маркова

Формат А3

Альбом 6

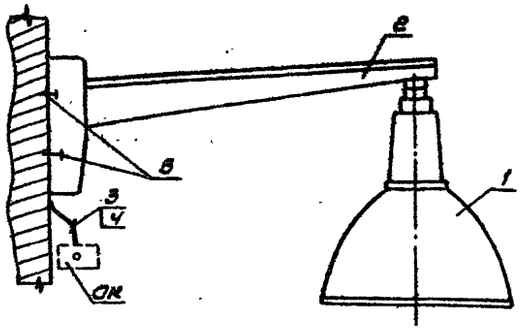

Разметка отверстий для крепления кронштейна к строительному основанию дюбелями

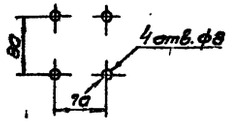

Марка позиция	Обозначение	Наименование	Кол.	Масса ед. кг	Примечание
1		Светильник с лампой накаливания НСП11	1	2,8 5,1	100Вт 200Вт
2		Кронштейн У116	1	1,45	—
3		Провод АПВ-1×2 L=800мм	3		
4		Трубка поливинилхлоридная ХВТ-14	1		
5		Дюбель У678У3	4	0,0099	

ТП 708-43.89 ЭОИ

Привязан

Инв. №

Нач.отд.	Скорняков		
Гл.инж.	Бобрик		02.89
Гл.спец.	Кринский		
Н.контр.	Кринский		
Рук.бриг.	Храмкова		
Ст.инж.	Хуснеева		

Механизированный приемный пункт на один проходной путь для выгрузки заполнителей бетона из полувагонов

Установка кронштейна со светильником с лампой накаливания на строительном основании.

Стадия	Лист	Листов
Р	15	

ВНИПИ ТЯЖПРОМЭЛЕКТРОПРОЕКТ ИМЕНИ Ф.Б. ЯКУБОВСКОГО Челябинское отделение

Копировал Редькина формат А3

Альбом 6

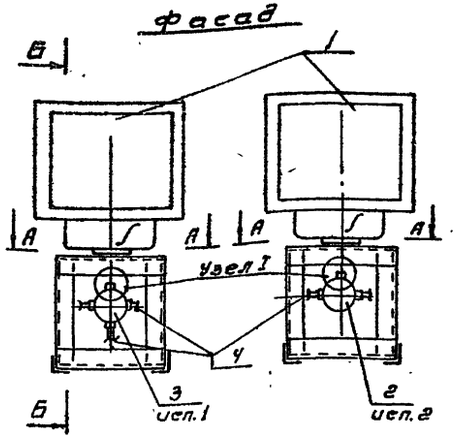

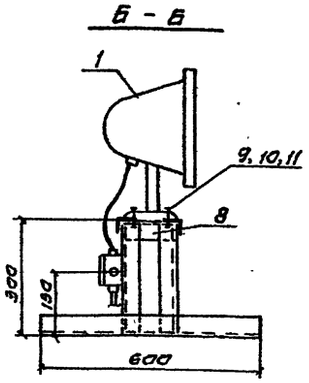

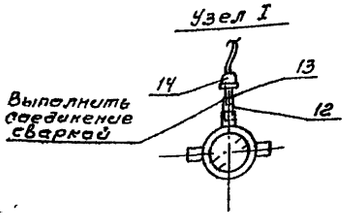

1. Конструкция сварная.
2. Конструкцию окрасить серой нитроэмалью.

10198/6

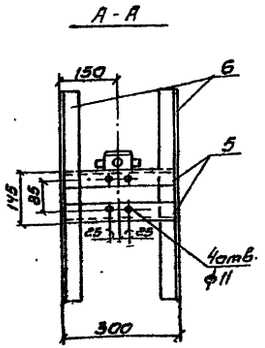

Марка позиция	Обозначение	Наименование	Кол.	Масса ед. кг	Примечание
1		Прожектор ПКН-1000А	1	9	
2		Коробка ответвительная КТО-40	1	3.5	исп.2
3		Коробка ответвительная ККО-40	1	3.7	исп.1
4		Труба электросварная ГОСТ10704-76 Т40	—	—	
5		Сталь угловая, ГОСТ8509-72 50×50×5, L=300мм	4	1,13	
6		Сталь угловая, ГОСТ8509-72, 50×50×5, L=600	2	2,26	
7		Сталь угловая, ГОСТ8509-72, 50×50×5 L=290мм	4	1,09	
8		Сталь угловая, ГОСТ8509-72, 50×50×5, L=135мм	2	0,51	
9		Болт, М8×25, ГОСТ7798-70	4	0,01507	
10		Гайка, М8, ГОСТ5927-70	4	0,00513	
11		Шайба, 8, ГОСТ11371-78	4	0,0023	
12		Труба электросварная ГОСТ10704-76, Т40 L=80мм	1	0,19	
13		Труба электросварная ГОСТ10704-76, Т25 L=60мм	1	0,064	
14		Сальник У258 У2	1	0,039	

ТП 708-43.89 ЭОИ

Привязан

Инв. №

Нач.отд.	Скорняков		
Гл.инж.	Бобрик		02.89
Гл.спец.	Кринский		
Н.контр.	Кринский		
Рук.бриг.	Храмкова		
Ст.инж.	Хуснеева		

Механизированный приемный пункт на один проходной путь для выгрузки заполнителей бетона из полувагонов

Установка прожектора ПКН-1000А на конструкции

Стадия	Лист	Листов
Р	16	

ВНИПИ ТЯЖПРОМЭЛЕКТРОПРОЕКТ ИМЕНИ Ф.Б. ЯКУБОВСКОГО Челябинское отделение

25738-06.43

Копировал Редькина формат А3

Альбом 6

Общий вид

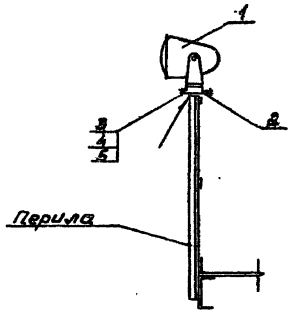

Позиция 2

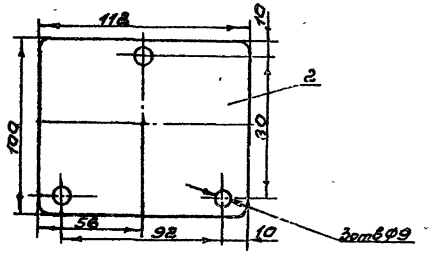

Марка позиция	Обозначение	Наименование	Кол.	Масса ед, кг	Примечание
1		Светильник СЗЛ-300-1М	1	4,5	
2		Сталь листовая, S=3мм	1	0,264	
		ГОСТ 19903-74, L=112×100			
3		Болт, М8×20, ГОСТ 7798-70	3	0,013	
4		Гайка М8, ГОСТ 5927-70	3	0,005	
5		Шайба 8, ГОСТ 11371-78	6	0,0023	

708-43.89 ЭО.И

Привязан

Инв. №

Нач. отд.	Скорняков		
Гл. инж. пр.	Бобрик		02.89
Гл. спец.	Кринский		
Н. контр.	Кринский		
Рук. брег.	Храмкова		
Ст. инжен.	Хуснеева		

Механизированный приемный пункт на один проходной путь для выгрузки заполнителей бетона из полувагонов

Установка светильника СЗЛ-300-1М на перилах

Стадия	Лист	Листов
Р	17	

ВНИПИ Тяжпромэлектропроект имени Ф.Б. Якубовского Челябинское отделение

Копировал Белоусова Формат А3

Альбом 6

№ строки	Наименование вида работ	Ед. изм	Код вида работ	Код Ед. изм.	Количество
1	1. Трансформаторы				
2	Трансформаторы малой	шт		796	4
3	мощности				
4					
5	2. Аппараты напряже-				
6	нием до 1000 В				
7	Щитки осветительные	шт		796	1
8	Выключатели автоматичес-	шт		796	5
9	кие				
10					
11	3. Оборудование свето-				
12	техническое				
13	Выключатели, розетки	шт		796	50
14	Светильники для ламп	шт		796	50
15	накаливания				
16	Светильники для люми-	шт		796	12
17	несцентных ламп				
18	Прожекторы	шт		796	2
19					
20	4. Кабели				
21	Кабели, прокладываемые				
22	на тросе, на профиле,				
23	сечением до				
24	16 кВ.мм	км		008	0,92
25					
26	5. Провода				
27	Провода, прокладывае-				
28	мые в трубах, в поли-				
29	винилхлоридных труб-				
30	ках, сечением до				
31	2,5 кВ.мм	км		008	0,145

10198/6

708-43.89 ЭО.ВР

Привязан

Инв. №

Нач. отд.	Скорняков		
Гл. инж. пр.	Бобрик		02.89
Гл. спец.	Кринский		
Н. контр.	Кринский		
Рук. брег.	Храмкова		
Ст. инжен.	Хуснеева		

Механизированный приемный пункт на один проходной путь для выгрузки заполнителей бетона из полувагонов

Ведомость объемов электромонтажных работ

Стадия	Лист	Листов
Р	1	

ВНИПИ Тяжпромэлектропроект имени Ф.Б. Якубовского Челябинское отделение

25738-06 (44)

Копировал Белоусова Формат А3

gost.e-ecolog.ru