ТИПОВОЙ ПРОЕКТ

708-43.89

МЕХАНИЗИРОВАННЫЙ ПРИЕМНЫЙ ПУНКТ НА ОДИН ПРОХОДНОЙ ПУТЬ ДЛЯ ВЫГРУЗКИ ЗАПОЛНИТЕЛЕЙ БЕТОНА ИЗ ПОЛУВАГОНОВ

АЛЬБОМ 5

ОВ Отопление и вентиляция
ВК Водопровод и канализация

25738 - 05

НА УКР gost.e-ecolog.ru

Пров. 14.01.93 Кон. Конеухов

ТИПОВОЙ ПРОЕКТ

708-43.89

МЕХАНИЗИРОВАННЫЙ ПРИЕМНЫЙ ПУНКТ НА ОДИН ПРОХОДНОЙ ПУТЬ ДЛЯ ВЫГРУЗКИ ЗАПОЛНИТЕЛЕЙ БЕТОНА ИЗ ПОЛУВАГОНОВ

АЛЬБОМ 5

Перечень альбомов

АЛЬБОМ 1	ПЗ	Пояснительная записка
	ТХ	Технология производства
	ТХН	Общие виды нетиповых технологических конструкций
	СС	Связь и сигнализация
АЛЬБОМ 2	АР	Архитектурные решения
	КМ	Конструкции металлические
АЛЬБОМ 3	КЖ	Конструкции железобетонные
АЛЬБОМ 4	КЖИ	Строительные изделия
АЛЬБОМ 5	ОВ	Отопление и вентиляция
	ВК	Водопровод и канализация
АЛЬБОМ 6	ЭМ	Электрооборудование силовое
	ЭО	Электроосвещение
АЛЬБОМ 7		Задание заводу-изготовителю на комплектные электротехнические устройства
АЛЬБОМ 8	СО	Спецификации оборудования
АЛЬБОМ 9	ВМ	Ведомости потребности в материалах
АЛЬБОМ 10	С	Сметы

РАЗРАБОТАН ИНСТИТУТАМИ:

ВЕДУЩИЙ

ПРОМТРАНСНИИПРОЕКТ

ГЛАВНЫЙ ИНЖЕНЕР ИНСТИТУТА В.И.ПОЛЯКОВ

ГЛАВНЫЙ ИНЖЕНЕР ПРОЕКТА И.И.ОЗНЕЦОВ

СОИСПОЛНИТЕЛИ:

ХАРЬКОВСКИЙ ПРОМСТРОЙНИИПРОЕКТ

ГЛАВНЫЙ ИНЖЕНЕР ИНСТИТУТА Н.Ф.ДОВГИЙ

ГЛАВНЫЙ ИНЖЕНЕР ПРОЕКТА А.В.ТУРИНСКИЙ

Ч.О. ТЯЖПРОМЭЛЕКТРОПРОЕКТ

ГЛАВНЫЙ ИНЖЕНЕР ИНСТИТУТА В.В.ГОЛИКОВ

ГЛАВНЫЙ ИНЖЕНЕР ПРОЕКТА Ю.Л.БОБРИК

УТВЕРЖДЕН Госстроем СССР

Протокол от 27 октября 1988 г.

Введен в действие Промтрансниипроектом

Приказ от 17 марта 1989 г. №48

Альбом 5

Местные отсосы от технологического оборудования

Технологическое оборудование			Характеристика выделяющихся вредностей	Объем вытяжки м³/час		Характеристика местного отсоса		Обозначение системы	Примечание
Поз.	Наименование	Кол.		На един. оборуд.	Всего	Обозначение	Применяемые документы		
4	Узел разгрузки бункера на ленточный конвейер	3	Пыль щебня и песка	3500	10500	Отсос от укрытия	По технологическим чертежам	В1	
Б/п	Узел перегрузки с конвейера на конвейер	1	Пыль щебня и песка	4500	4500	—"—	—"—	В1	

План-схема

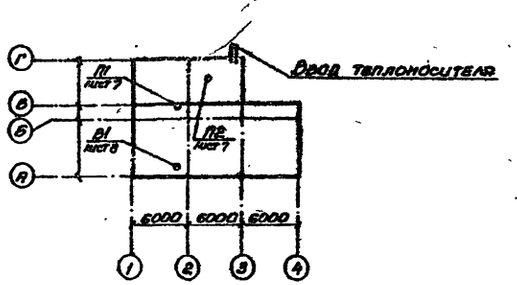

Основные показатели по чертежам отопления и вентиляции

Наименование здания (сооружения) помещения	Объем м³	Периоды года при $t_н$ °С	Расход тепла, Вт (ккал/ч)				Расход холода Вт (ккал/ч)	Установленная мощность электродвигат. кВт
			На отопление	На вентиляцию	На горячее водоснабжение	Общий		
Приемное устройство	2920	Зимний -30°	20900 / 18000	8820 / 7580	—	29720 / 25580	—	38,09

Общие указания (начало)

1. Проект выполнен на основании технологического задания Промтрансниипроекта, архитектурно-строительных чертежей Харьковского Промстройниипроекта, а также СНиП2.04.05-86, СНиП II-3-79**.
2. Расчетная температура наружного воздуха для отопления и вентиляции зимой -30°С.
3. Внутренние температуры в отапливаемых помещениях приняты:
   а) В электропомещении и помещении лебедок +5°С
   б) В пульте управления +22°С
   в) В вентпомещении +10°С
4. Теплоносителем для систем отопления и вентиляции служит насыщенный пар давлением 0,2 МПа, поступающий из наружной сети пароснабжения.
   Потеря давления в паропроводах и конденсатопроводах систем отопления и теплоснабжения калориферов составляет 0,06 МПа.
   Схема возврата конденсата определяется при привязке проекта.
5. Проектом предусматривается аспирация мест перегрузки сыпучих материалов.
   Запыленный воздух перед выбросом в атмосферу очищается в циклонах „НИИОГАЗ" типа ЦН-15.
6. Вентиляция помещения лебедок естественная через окна, в электропомещении и пульте управления — механическая.
   Для ассимиляции избыточных тепловыделений в летний период в пульте управления в дополнение к механической приточной вентиляции предусмотрена установка бытового кондиционера.
7. Эксплуатация вентсистем должна осуществляться персоналом, обслуживающим технологическое оборудование.

(Окончание см. на листе 2)

Проект разработан в соответствии с действующими нормами и правилами и предусматривает мероприятия, обеспечивающие взрывную, взрывопожарную и пожарную безопасность при соблюдении установленных правил безопасности при эксплуатации здания.

Гл. инженер проекта /Туринский Л.В./

Ведомость рабочих чертежей основного комплекта

Лист	Наименование	Примечание
1.	Общие данные (начало)	
2.	Общие данные (окончание)	
3.	План на отметке -5.000. Разрез 1-1. Схема системы В1. Схема №1	
4.	План на отметке -5.000. Разрез 1-1. Схема системы В1. Схема №2.	
5.	План на отметке -5.000. Разрез 1-1. Схема системы В1. Схема №3.	
6.	План на отметке -5.000. Разрез 1-1. Схема системы В1. Схема №4.	
7.	Планы на отметках -0.150; 3.300; 3.980; 7200; 13.200. Схема системы отопления и теплоснабжения установки.	
8.	Установка В1.	
9.	Чистка для круглых воздуховодов. Эскиз. Схема системы П2.	

Ведомость ссылочных и прилагаемых документов

Обозначение	Наименование	Примечание
	Ссылочные	
5.904-38	Гибкие вставки к центробежным вентиляторам	
5.904-34 вып. 0,1-1, 1-2	Приточно-рециркуляционные агрегаты производительностью от 1 до 5 тыс. м³/час	
5.904-1 вып. 0,1	Крепление стальных неизолированных воздуховодов	
3.900-9 вып. 0÷4	Опорные конструкции и средства крепления стальных трубопроводов внутренних санитарно-технических систем	
5.904-26 вып. 3	Бункеры и затворы	
	Прилагаемые	
ТП 708-43.89 ОВ СО	Спецификация оборудования	Альбом 8
ТП 708-43.89 ОВ ВМ	Ведомость потребности в материалах	Альбом 9

10498/5

Привязан:

Инв. №

ТП 708-43.89 ОВ

ГИП	Туринский	
Нач.отд.	Половнева	3.89
Н.контр.	Слободянин	
Гл.спец.	Шапильский	
Зав.гр.	Слободянин	
Инж.II кат.	Иосра	
Провер.	Слободянин	
Разраб.	Гурьева	

Механизированный приемный пункт на один проходной путь для выгрузки заполнителей бетона из полувагонов

Стадия	Лист	Листов
Р	1	9

Общие данные (начало)

Харьковский Промстройниипроект

Согласовано: Группа ЭР, Группа КМ, Группа ВК, Группа КЭС, Группа ЖС

Изв. № подл. | Подпись и дата | Взамен инв. №

25738-05 3

Альбом 5

Характеристика отопительно-вентиляционного оборудования

Обозначение системы	Кол. систем	Наименование обслуживаемого помещения (технологического оборудования)	Тип установки	Вентилятор: тип, исполнение по взрывозащите	№	Схема исполнения	Полюсность электродвигателя	L тыс м³/час	Δp Па (кгс/м²)	n об/мин	Электродвигатель: тип, исполнение по взрывозащите	N квт	n об/мин	Воздухонагреватель: тип	№	Кол	Т-ра нагрева °С: от	до	Расход тепла Вт (ккал/ч)	Δp Па (кгс/м²)	Фильтр: тип	№	Кол	Δp Па (кгс/м²)	Концентрация мг/м³: начальная	конечная	Примечание
П1	1	Пульт управления	Бытовой кондиционер БК-1600 К61-ОА-1-УЗ									1,0		—	—	—	—	—	—	—	—	—	—	—	—	—	
П2*	1	Электропомещение, пульт управления	Радиальный	Ц4-75-2,5 ДЛ3	2,5	1	№3,5	5,60	250 (26)	1400	4А80В4У4	0,09	1400	КЗ-СК-ОЛ	6	1	-30	10	2820 (2500)	20 (2)	Встроенный из стекловолокна	—	—	—	—	—	
В1	1	Приемное устройство	Пылевой	Ц4-75-4,5	8	6	№10	18,000	300 (30)	1650	4А200М4	37	1475	—	—	—	—	—	—	—	ЦН-15	4700	4	8/2 (81,3)	600	60	

* Агрегат приточно-рециркуляционный АПР2.

Общие указания (окончание).

8. В проекте предусмотрено применение для системы П2 воздуховодов из унифицированных деталей по Инструкции ВСН 353-86.

Воздуховоды системы В1 изготовить из листовой стали δ=2 мм со сплошным сварным швом согласно „Временной нормали на изготовление воздуховодов круглого сечения для систем вопиации".

Участок воздуховода, прокладываемый в грунте, изготовить из труб электросварных прямошовных ГОСТ 10704-76*.

9. Предусмотрено выполнение трубопроводов из стальных электросварных термообработанных труб ГОСТ 10704-76*, за исключением участков с резьбовыми соединениями, которые изготавливаются из водогазопроводных легких труб под накатку резьбы ГОСТ 3262-75*.

10. В системе отопления чугунные секционные радиаторы устанавливать с уплотнителем между секциями из паронита.

11. Воздуховоды системы П2 на участках, указанных на чертеже, теплоизолировать плитами теплоизоляционными из минеральной ваты на синтетическом связующем марки М75 толщ. 40 мм с покровным слоем из стали тонколистовой оцинкованной толщ. 0,5 мм.

Воздуховоды из электросварных труб для системы В1, прокладываемые в грунте, защитить антикоррозионным покрытием весьма усиленного типа следующего состава: битумная грунтовка, 3 слоя битумно-талковой мастики со стеклохолстом между ними и наружная обертка из гидроизола в один слой.

12. Трубопроводы отопления, прокладываемые вне отапливаемых помещений, теплоизолировать по серии 7.903.9-2 вып.1 цилиндрами теплоизоляционными из минеральной ваты на синтетическом связующем марки 200 толщ. 40 мм · ГОСТ 14918-80.

13. Все трубопроводы, кроме подлежащих изоляции и прокладываемых в земле, перед окраской покрыть грунтом ГФ-021 ГОСТ 25129-82.

Нагревательные приборы, неизолированные трубопроводы, воздуховоды и вентиляционное оборудование после монтажа окрасить снаружи эмалью ПФ-115 ГОСТ 6465-76* за один раз.

Трубопроводы и воздуховоды, подлежащие теплоизоляции, покрыть алюминиевой краской, состоящей из лака БТ-577 ГОСТ 5631-79 с добавлением 20% алюминиевой пудры ПАП-2 ГОСТ 5494-71* в два слоя.

14. Проектом предусмотрены следующие мероприятия по управлению и автоматизации систем отопления и вентиляции:

а) Включение установки П1 - местное, П2 - местное и из помещения пульта управления;

б) Блокировка установки В1 с работой приемного конвейера;

в) Установка приборов для измерения параметров теплоносителя и приточного воздуха:

Мероприятия, предусмотренные в пп а÷в, осуществлены в электрической части проекта и проекте КИП и автоматики.

15. Системы отопления и вентиляции после монтажа отрегулировать на заданную проектом производительность.

16. Эффективность пылевой вытяжной вентиляции может быть достигнута только при тщательном укрытии технологического оборудования, которое выполняется в технологической части проекта.

17. Производительность вентиляционных систем на схемах воздуховодов показана расчетная, а в характеристике отопительно-вентиляционного оборудования - с учетом подсосов и утечек в сети.

18. При монтаже санитарно-технических устройств необходимо составлять акты освидетельствования скрытых работ по следующим видам работ:

а) Устройство теплоизоляции и гидроизоляции воздуховодов;

б) Прокладка воздуховодов в грунте.

10198/5

Привязан:

Инв. №

ГИП	Брынских			ТП 708-43.89	08
Нач.отд.	Пономарев		1.88	Неотапливаемый (приемный) бункер на один проходной путь для выгрузки автомобилей) емкостью из железобетонных	
Н.контр.	Скворцова				
Ст.спец.	Ильинский				Стадия: Р; Лист: 8; Листов:
Гл.спец.	Скворцова				
Нач.сект.	Попов				
Проверил	Скворцова			Общие данные (окончание)	Калужский проектно-технологический
Составил	Белкин				

Инв. № подл. | Подпись и дата | Взам. инв. №

Альбом 5

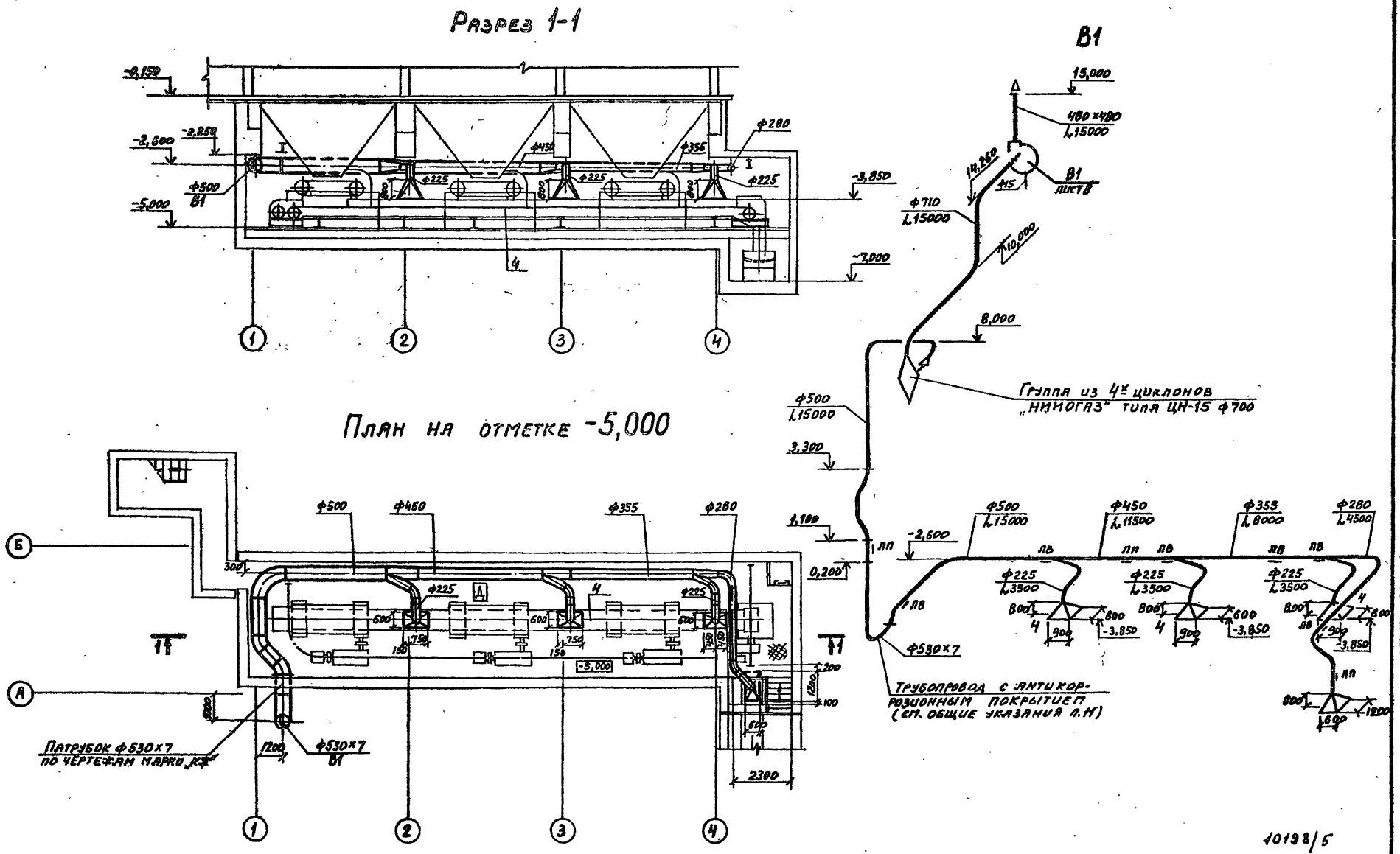

10198/5

ГИП	Туринский			ТП 708-43.89 ОВ
Нач.отд.	Половинка		1.3.89	Механизированный приемный пункт на один проходной путь для выгрузки заполнителей бетона из полувагонов.
Н.контр.	Слободянин			
Гл.спец.	Шапильский			Стадия: Р; Лист: 3; Листов:
Зав.гр.	Слободянин			
Инж.ВК	Иссера			
Провер.	Слободянин			План на отметке -5,000
Разраб.	Васильченко			Разрез 1-1.
Рассчит.	Корчевская			Схема системы В1. Схема N 1

Привязан:

Инв. №

Лариковский промстройниипроект

25738-05 5

Альбом 5

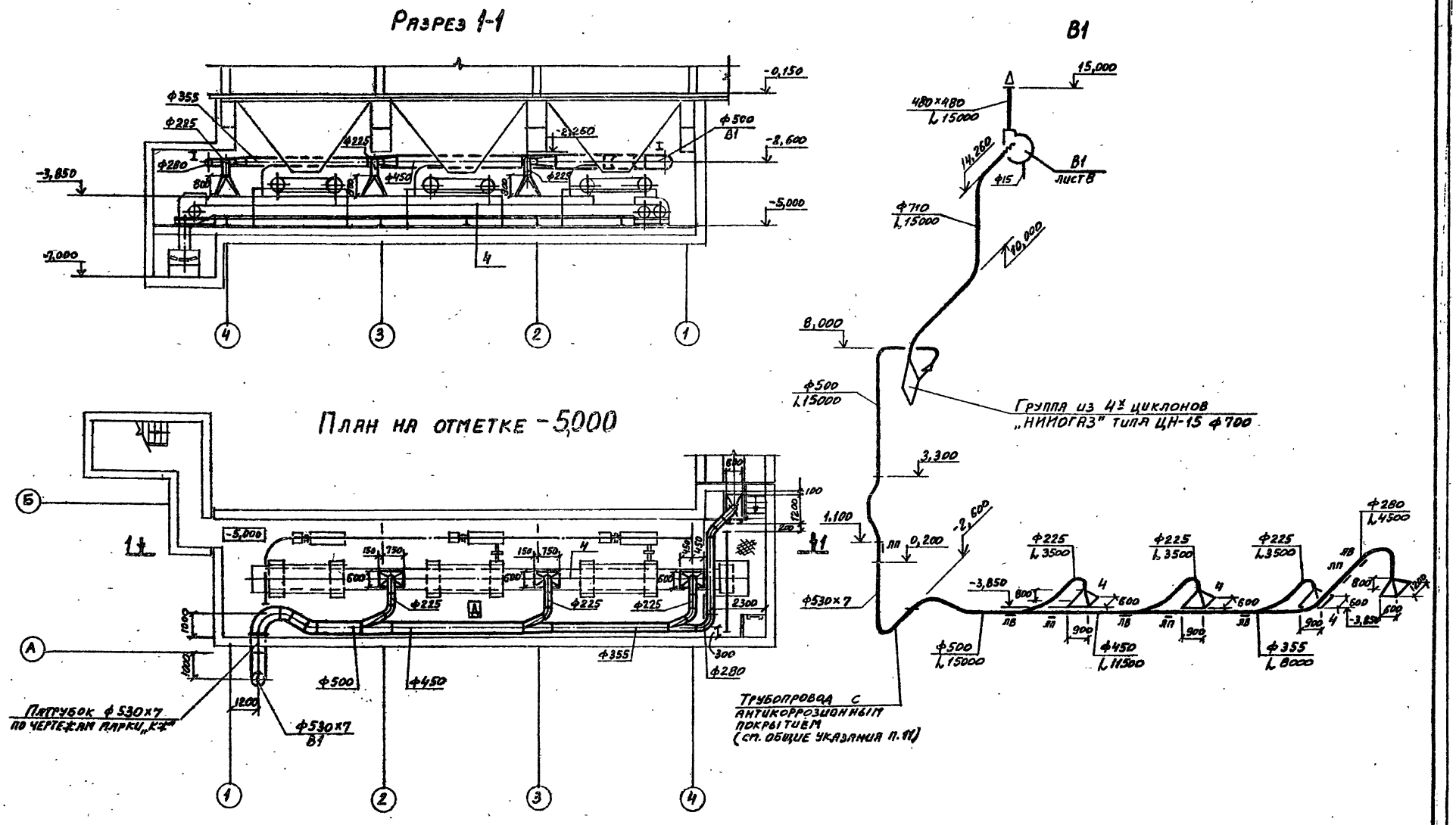

10198/5

ГИП	Туринский		ТП 708-43-89 ОВ
Нач.отд.	Половнева		Механизированный приемный пункт на один проходной путь для выгрузки заполнителей бетона из полувагонов
Н.контр.	Слободянин		
Гл.спец.	Шепилевский		Стадия: Р; Лист: 4; Листов:
Зав.гр.	Слободянин		
Инж.II к.	Искра		
Провер.	Слободянин		План на отметке -5,000 Разрез 1-1 Схема системы В1. Схема №2
Разраб.	Васильченко		Харьковский промстройниипроект
Рассчит.	Корчевская		

Привязан:

Инв.№

25738-05 6

Альбом 5

Разрез 1-1

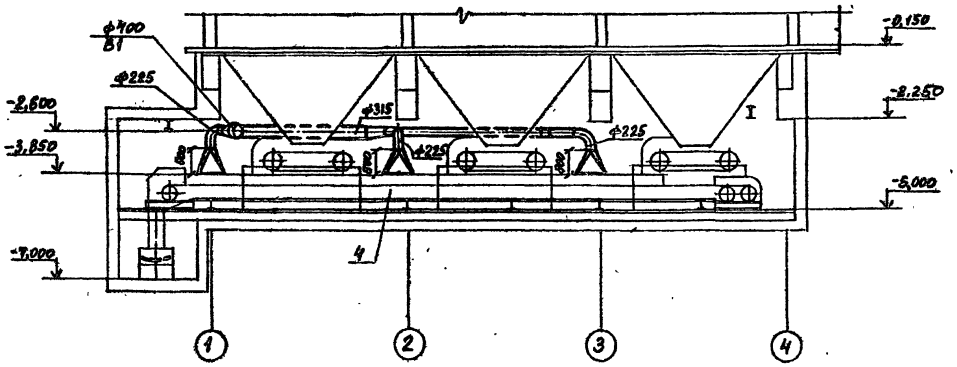

План на отметке -5,000

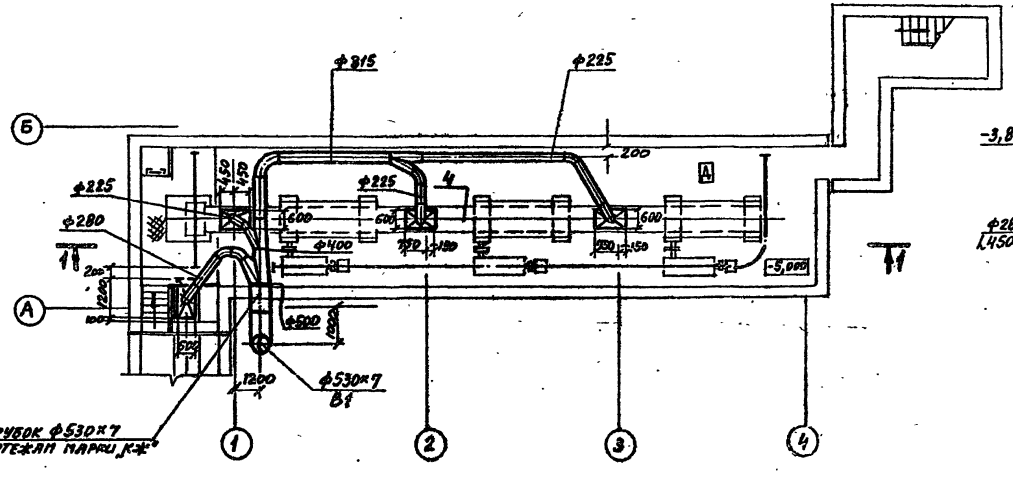

В1

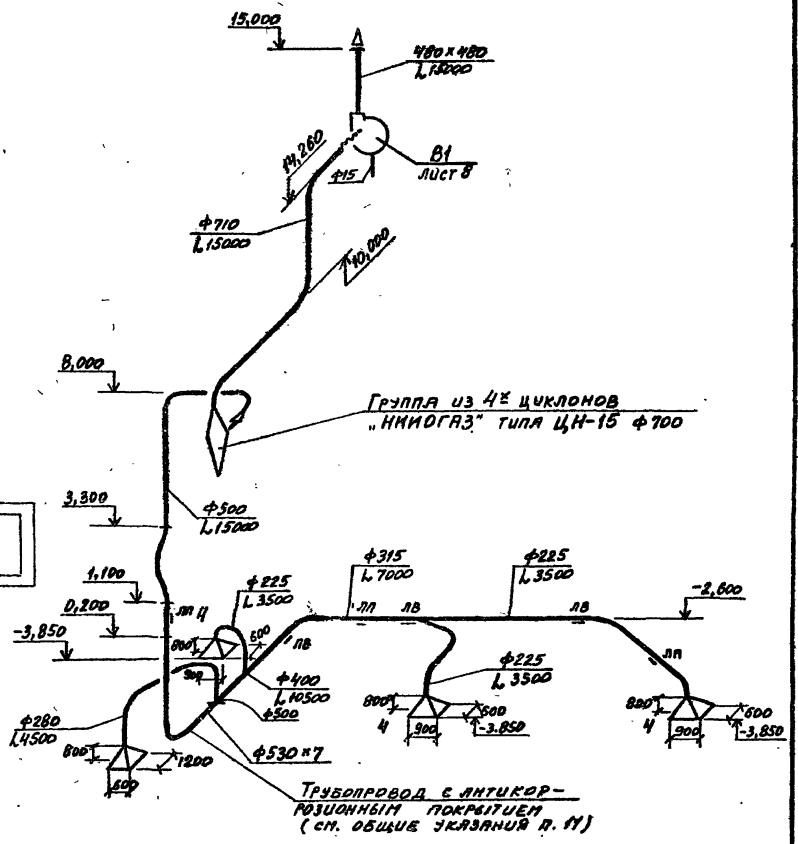

10198/5

ГИП	Туринский		ТП 708-43.89 ОВ
Нач. отд.	Поповнева		Механизированный приемный пункт на один проходной путь для выгрузки заполнителей бетона из полувагонов
Н. контр.	Слободянин		
Гл. спец.	Шпильский		
Зав. гр.	Слободянин		
Инж. II к.	Искра		Стадия: Р; Лист: 5; Листов:
Провер.	Слободянин		План на отметке -5,000. Разрез 1-1. Схема системы В1. Схема N3.
Разраб.	Васильченко		Харьковский Промстройниипроект
Рассчит.	Корчевная		

Привязан:

Инв. №

25738-05 7

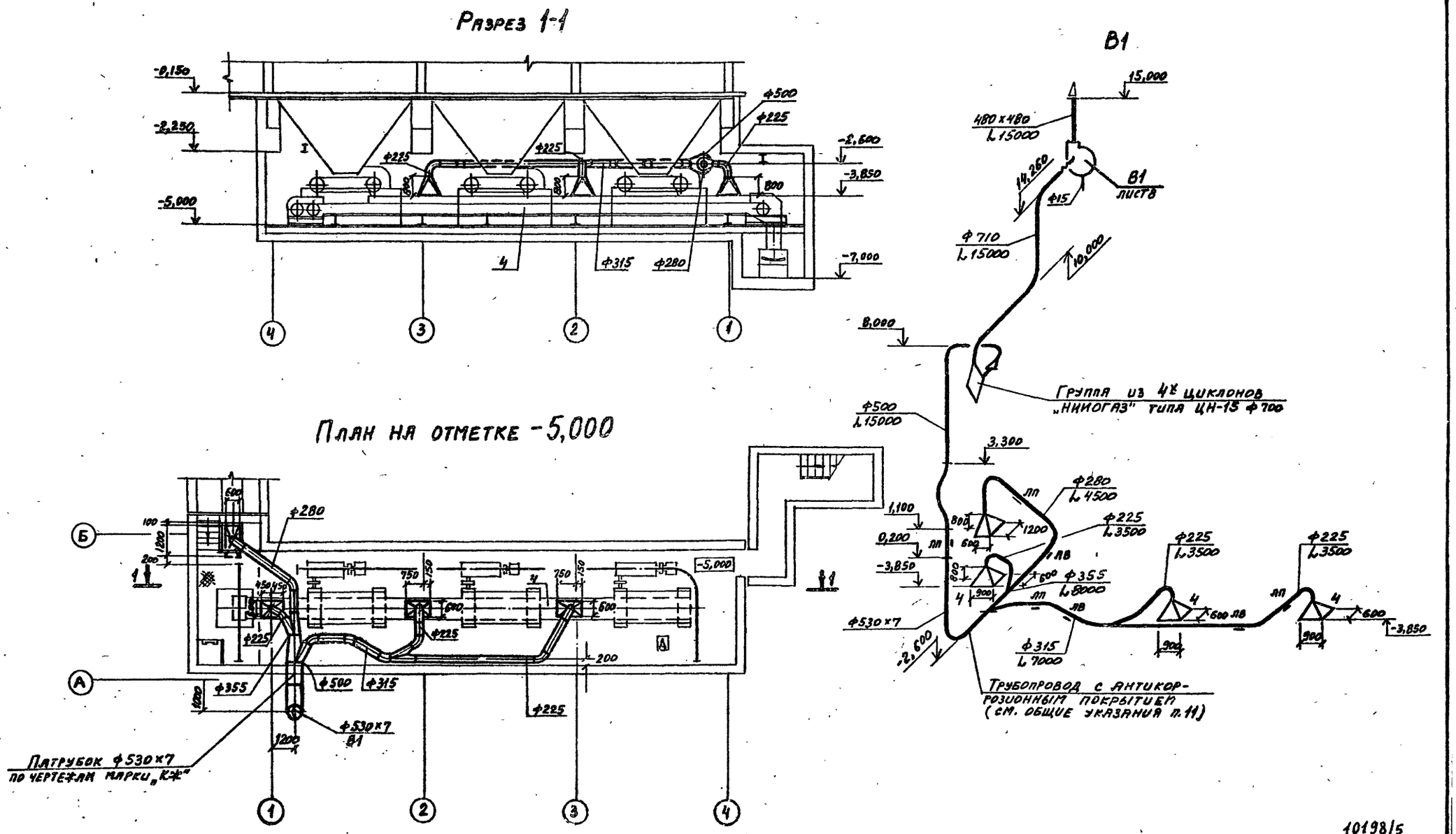

ГИП	Туринский		ТП 708-43.89	ОВ
Нач.отд.	Пановнева		Механизированный приемный пункт на один проходной путь для выгрузки заполнителей бетона из полувагонов.	
Н.контр.	Слободянин			
Гл.спец.	Шапильский			Стадия: Р; Лист: 6; Листов:
Зав.гр.	Слободянин			
Инж.Дкп.	Искра			
Провер.	Слободянин		План на отметке -5,000 Разрез 1-1 Схема системы В1. Схема N4	Харьковский Промстройниипроект
Разраб.	Васильченко			
Рассчит.	Корчевная			

Привязан:

Инв. №

25738-05 8

План на отметках 3,300; 3,980; 7,200

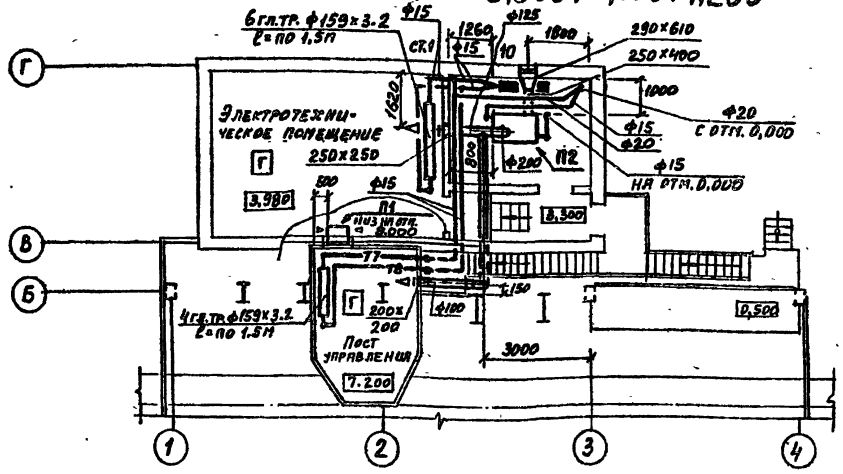

План на отметках -0,150; 13,200

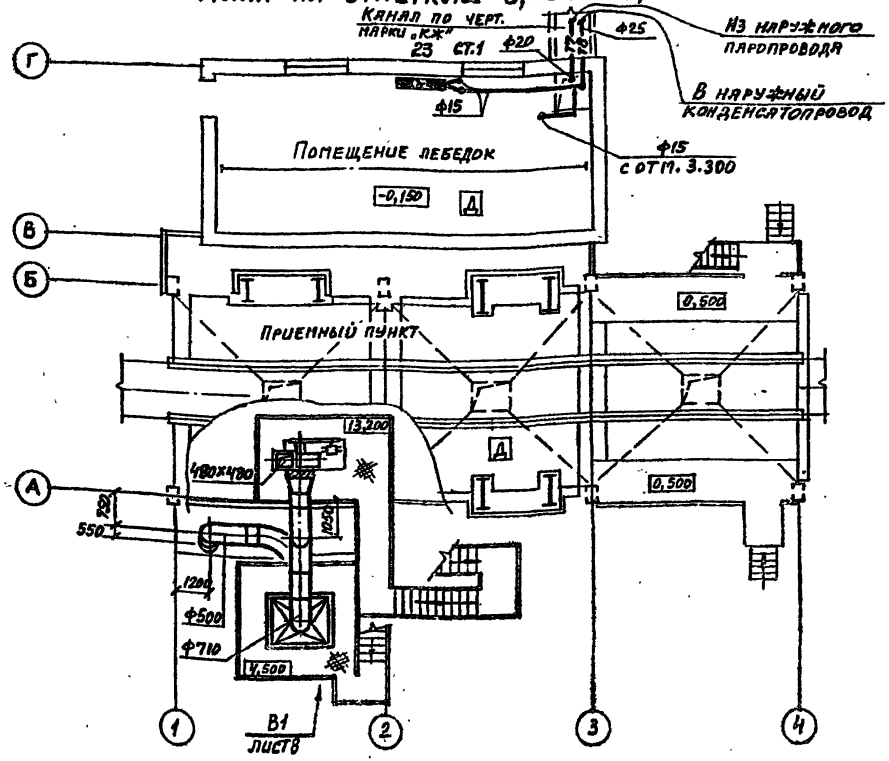

Система отопления и теплоснабжения установки

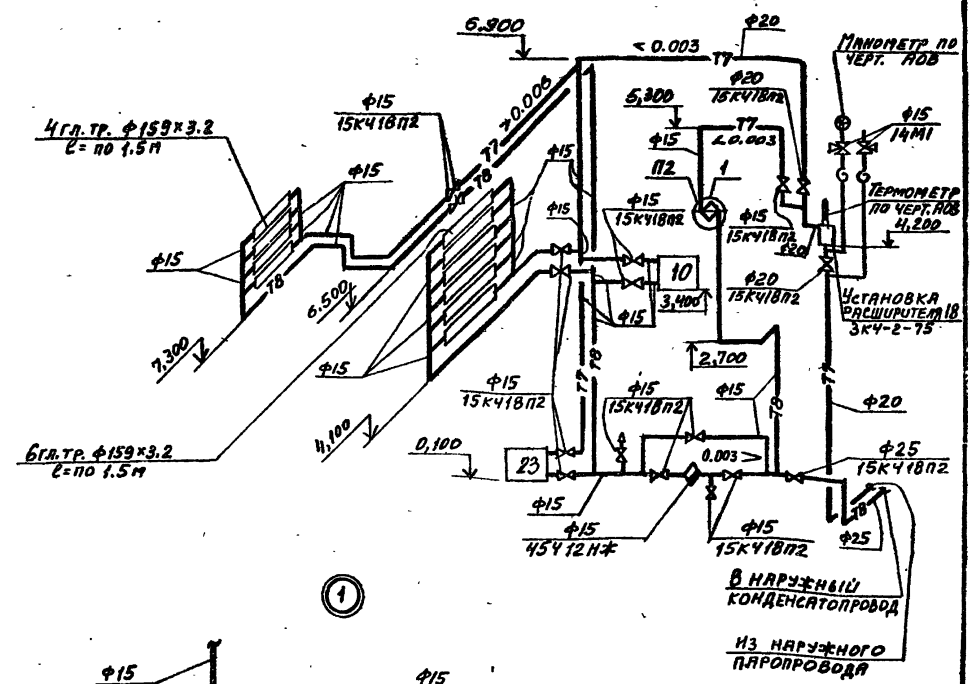

10198/5

ГИП	Туринский		ТП 708-43.89 ОВ	
Нач. отд.	Полоненко		Механизированный приемный пункт на один проходной путь для выгрузки заполнителей бетона из полувагонов	
Н. контр.	Слободяник			
Гл. спец.	Шамильский			
Зав. гр.	Слободяник			
Инж. Дс.	Искра			
Провер.	Слободяник		Планы на отметках -0,150; 3,300; 3,980; 7,200; 13,200. Схема системы отопления и теплоснабжения установки.	
Разраб.	Василенко			
Рассчит.	Корнеенко			

Стадия: Р | Лист: 7 | Листов:

Харьковский промстройниипроект

Привязан:

Инв. №

25738-05 9

Альбом 5

План на отметках 0,000; 4,500; 13,200

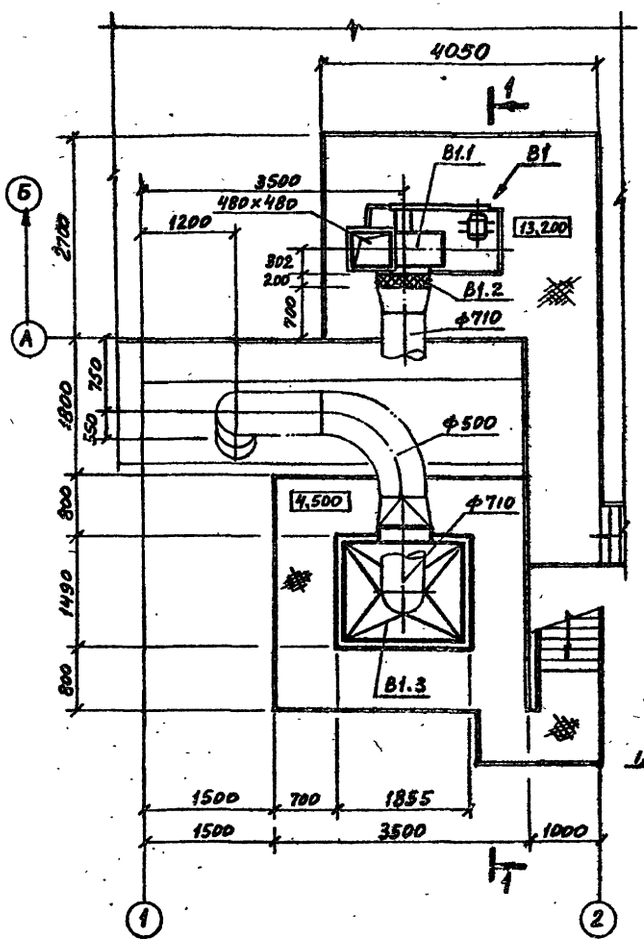

Разрез 1-1

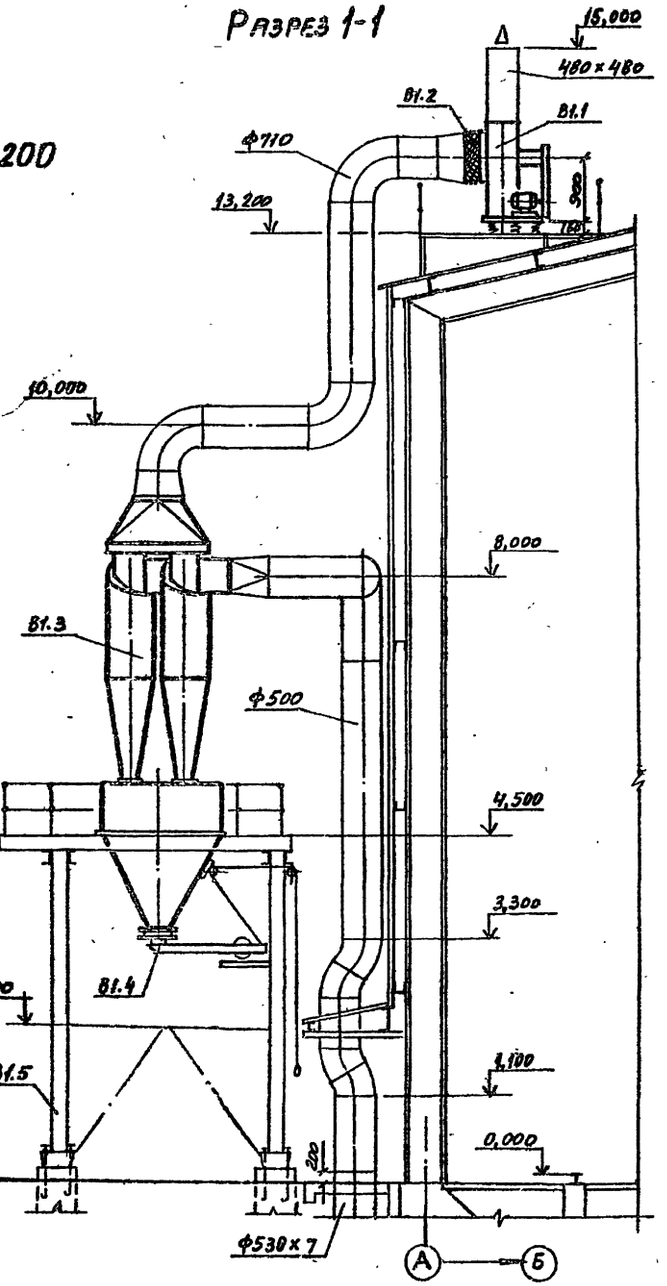

Спецификация отопительно-вентиляционных установок

Марка	Обозначение	Наименование	Кол.	Масса ед., кг	Примечание
		В1			
В1.1		Установка в составе:	1	1065	
		а) Вентилятор радиальный пылевой В-Ц1Б-45-8 исполнение 6, положение Пр0°			
		б) Электродвигатель 4А200М4 N=37 кВт 1475 об/мин			
		в) виброизоляторы			
В1.2	5.904-38	Гибкая вставка тип В.00.00-13	1		
В1.3		Группа из 4 циклонов „НИИОГАЗ" типа ЦН-15 ф700 с пирамидальным бункером и сборником, тип ЦН-15-700×4СП	1	2030	
В1.4	5.904-26 в.III	Затвор тип 1.3Т	1	62	
В1.5	По черт. марки „КМ"	Постамент	1		

10198/5

Привязан:

Инв.№

ГИП	Туринский		ТП 708-43.89 08
Нач.отд.	Пономаренко	13.89	Механизированный приемный пункт на один проходной путь для выгрузки заполнителей бетона из полувагонов
Н.контр.	Свободина		
Гл.спец.	Шепилова		Стадия: Р; Лист: 8; Листов:
Зав.гр.	Свободина		
Инж.ТК.	Искра		
Провер.	Свободина		Установка В1.
Разраб.	Васильева		Харьковский промстройниипроект

25738-05 10

Чистка для круглых воздуховодов. Эскиз.

Общий вид

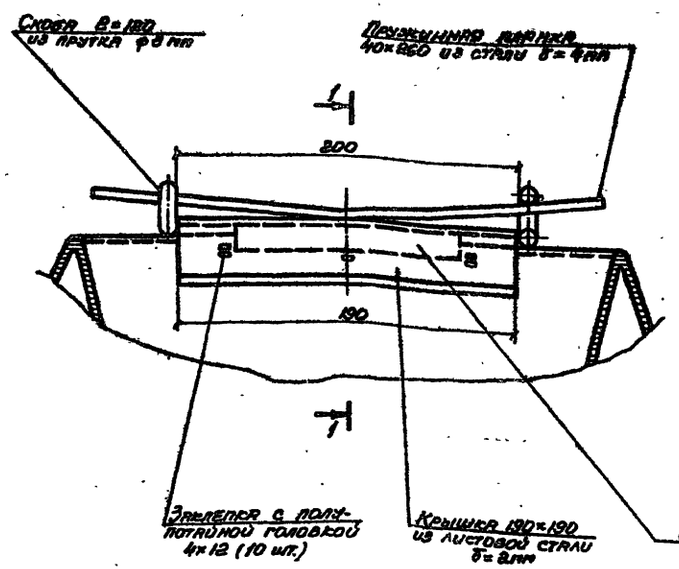

Разрез 1-1

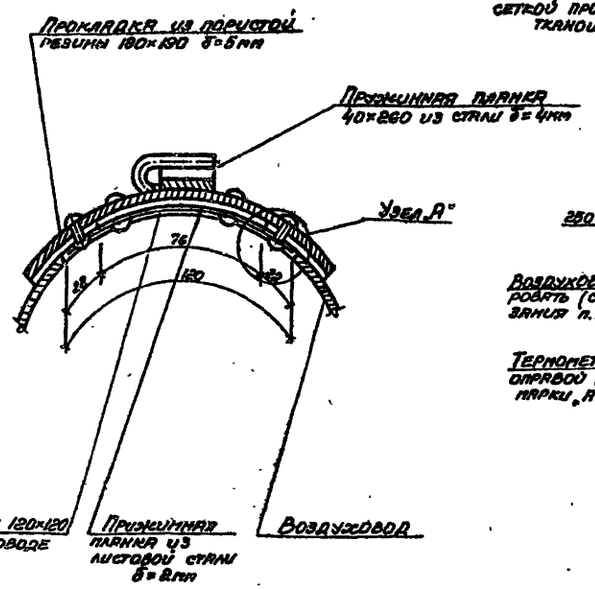

П2

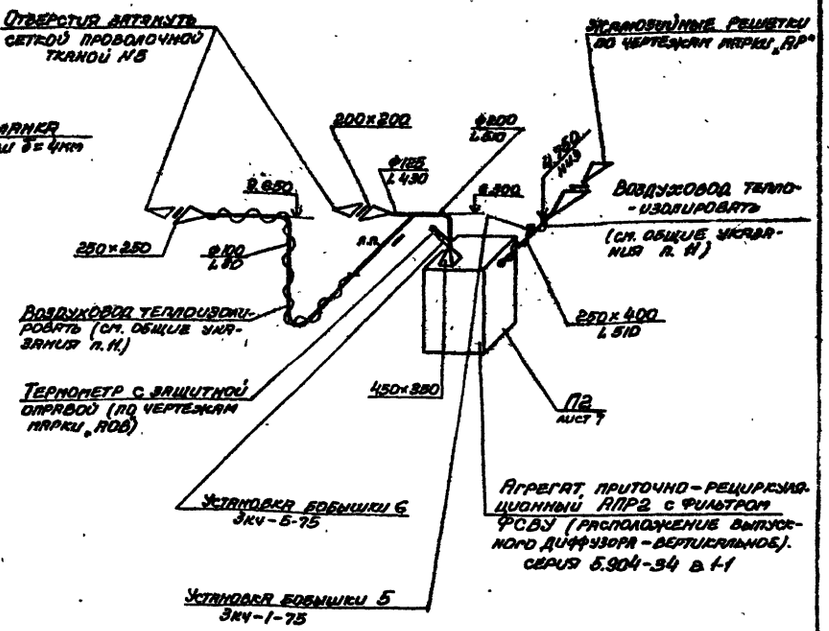

Узел „А"



Деталь скобы

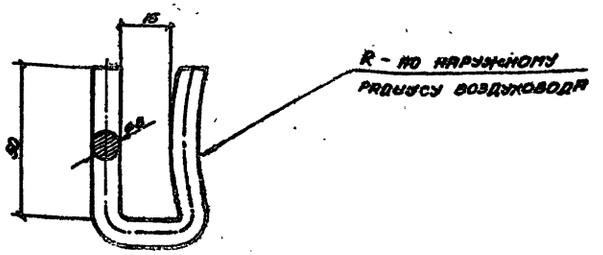

10198/5

ГИП	Туринский			ТП 708-43.89 ОВ
Нач.отд.	Полавнева		1.3.89	Механизированный приемный пункт на один проходной путь для выгрузки заполнителей бетона из полувагонов
Н.контр.	Слободянин			
Гл.спец.	Шалыгинский			Стадия Р / Лист 9 / Листов
Зав.гр.	Слободянин			
Инж. II кат.	Искра			
Провер.	Слободянин			Чистка для круглых воздуховодов. Эскиз. Схема системы П2.
Разраб.	Гурьева			Харьковский Промстройниипроект
Рассчит.	Корчевская			

Привязан:

Инв. №

25738-05 11

Альбом 5

Согласовано с Промтранспроектом г. Москва, письмо от 9.03.89г.

Согласовано: ГП Оса; ГП 210; ГП 230 — Цесар, Кирпичова, Иванов

Инв. № подл. | Подпись и дата | Взам. инв. №

Общие указания.

1. Рабочая документация разработана на основании:
   - технологического задания института Промтранспроект г. Москва;
   - архитектурно-строительных чертежей Харьковского Промстройниипроекта;
   - технического проекта, выполненного институтом Харьковский Промстройниипроект;
   - строительных норм и правил СНиП 2.04.01-85
2. Подключение производственного водопровода и производственной канализации механизированного приемного пункта предусматривается к одноименным сетям предприятия, на которой намечено строительство механизированного приемного пункта. Наружные сети обеспечивают всех потребителей расходами и напорами.
3. В бане запроектированы следующие сети:
   а) производственный водопровод
   б) производственная канализация (напорная)
4. Производственный водопровод запроектирован для нужд гидрообеспыливания пола пересыпки и влажной уборки пола. Расчетный расход на гидрообеспыливание 0,28 л/сек (4 форсунки по 0,07 л/сек). Потребный напор на вводе 25 м.
5. Гидрообеспыливание работает при пересыпке с ЛК №1 на ЛК №2. Управление подачей воды - автоматическое с помощью электромагнитных вентилей марки 15кч 888 р СВМ Ду 25 мм.
6. Давление у манометра перед форсункой гидрообеспыливания отрегулировать до 20 м.
7. Производственная канализация запроектирована для удаления случайных вод из загрязненной части сооружения, для чего предусмотрены лотки и насосная установка с зумпфом. Работа насоса автоматическая в зависимости от уровней воды в приямке. Лотки и приямки смотрите чертежи марки КЗ.
8. Ввод производственного водопровода и выпуск производственной канализации предусматриваются по галерее наклонного конвейера №2 и выполняются при проектировании этой галереи.
9. На зимнее время системы водопровода и канализации необходимо опорожнять.
10. При привязке проекта:
    а) откорректировать направление вводов водопровода и выпусков канализации и определить их отметки;
    б) при наличии в воде производственного водопровода механических примесей более 50 мг/л, на вводе установить сетчатые фильтры.
11. Мероприятия наружного пожаротушения выполняются при привязке проекта.

Ведомость чертежей основного комплекта

Лист	Наименование	Примечание
1	Общие данные	
2	Планы на отм. -5.000; -4.000. Разрез 1-1. Схемы системы В3. Схемы №1; №2	
3	Планы на отм. -5.000; -4.000. Разрез 1-1. Схемы системы В3. Схемы №3; №4.	
4	Установки системы К1Н; К2Н	
5	Установки системы К3Н; К4Н	
6	Схемы системы К1Н. Схемы №1÷№4	
7	Эскиз форсунки для гидрообеспыливания с соплом ф 2,5 мм	

Ведомость ссылочных и прилагаемых документов

Обозначение	Наименование	Примечание
Прилагаемые документы		
т.п. 408-43.89 ВК.СО	Спецификация оборудования	
т.п. 408-43.89 ВК.ВМ	Ведомость потребности в материалах	

Основные показатели по чертежам водопровода и канализации

Наименование системы	потребный напор на вводе	Расчетный расход л/сут	л/с	м/с	при пожаре	Установленная мощность электродвигателя кВт	Примечание
Производственный водопровод	25	6.0	1.0	0,28			
Производственная канализация (напорная)	-		8.0		4,0		Расход дан по производительности насоса

Условные обозначения

Обозначение	Наименование
—*—	Форсунка гидрообеспыливания
⊙	Манометр
⋈	Вентиль с электромагнитным приводом
—КЗН—	Производственная канализация (напорная)

Настоящая часть проекта разработана в соответствии с действующими нормами и правилами, предусматривает мероприятия, обеспечивающие взрывную, взрывопожарную и пожарную безопасность при эксплуатации здания.

Главный инженер проекта /Турчинский/

10198/5

Привязан:

ТП 408-43.89 ВК

ГИП	Турчинский		
Нач. отд.	Полавнев		
Н. контр.	Кущьянц		
Гл. спец.	Ильин		
Зав. гр.	Кущьянц		
Инж. техн.	Давыдова		
Проверил	Кущьянц		
Разраб.	Давыдова		
Расчет.	Давыдова		

Механизированный приемный пункт на один пролетный путь для выгрузки заполнителей бетона из полувагонов

стадия	лист	листов
Р	1	7

Общие данные

ХАРЬКОВСКИЙ ПРОМСТРОЙНИИПРОЕКТ

25738-05 12

Альбом 5

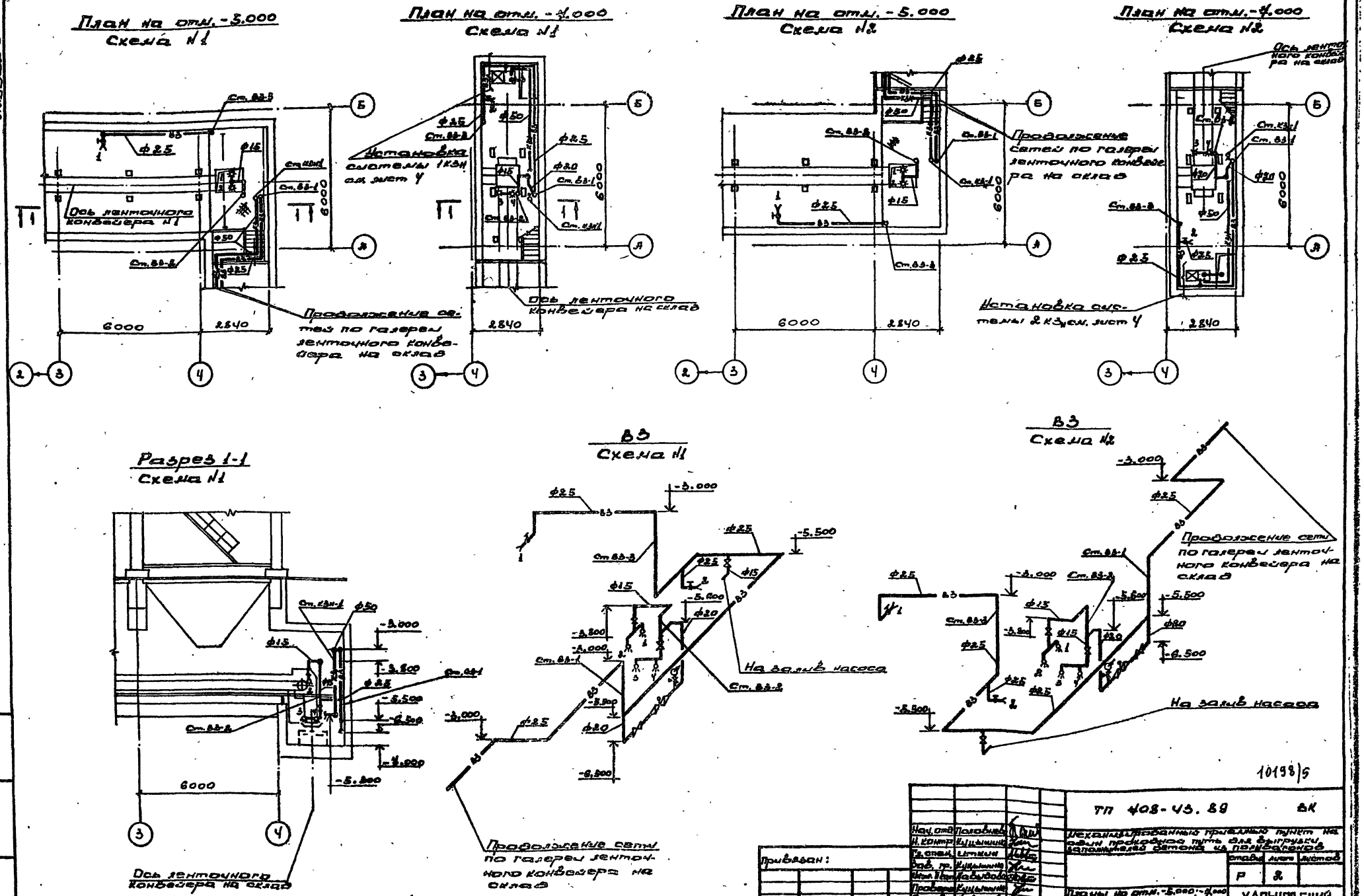

10198/5

Нач. отд.	Половнев		
Н. контр.	Кузьмина		
Гл. спец.	Иткин		
Зав. гр.	Кузьмина		
Инж. I кат.	Давыдова		
Проверил	Кузьмина		
Разраб.	Давыдова		
Рассчит.	Давыдова		

Привязан:

Инв. №

ТП 408-43.89 ВК

Механизированный приемный пункт на один проходной путь для выгрузки заполнителей бетона из полувагонов

Стадия	Лист	Листов
Р	2	

Планы на отм. -5.000; -4.000
Разрез 1-1. Схемы системы
Схемы №1; №2

ХАРЬКОВСКИЙ ПРОМСТРОЙНИИПРОЕКТ

25738-05 13

План на отм. -5,000
Схема №3

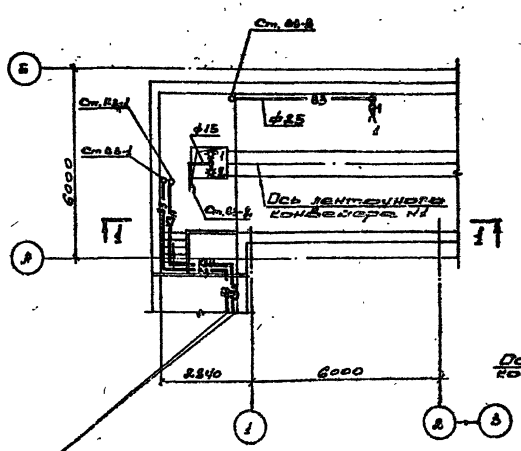

План на отм. -4,000
Схема №3

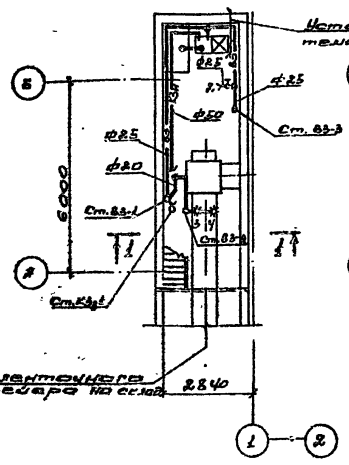

План на отм. -5,000
Схема №4

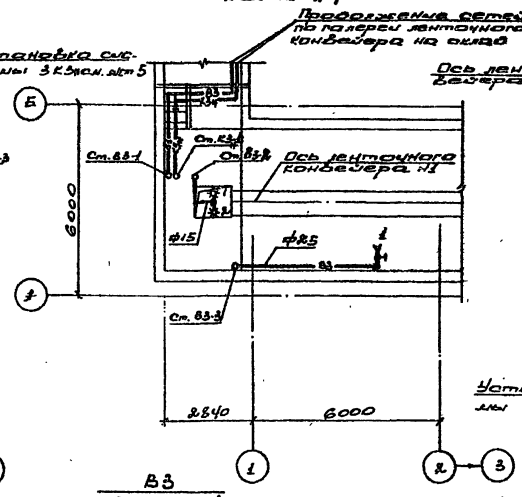

План на отм. -4,000
Схема №4

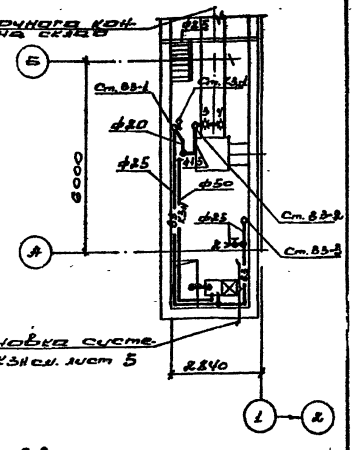

Разрез 1-1
Схема №3

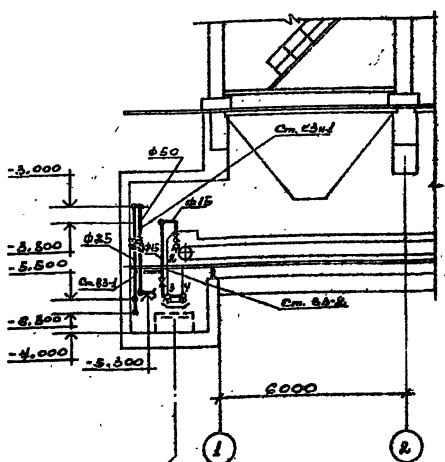

В3
Схема №3

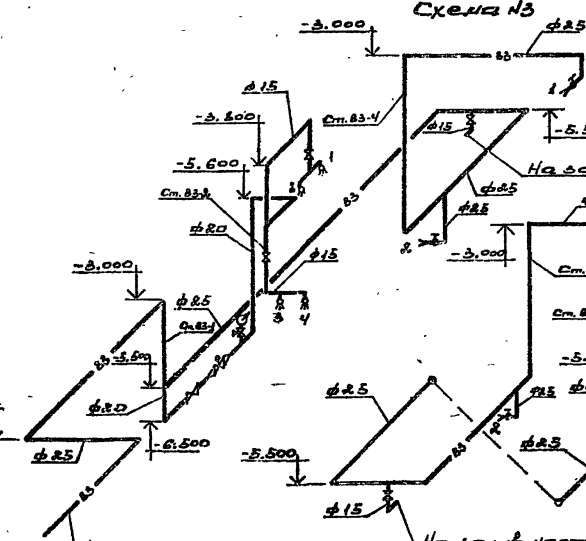

В3
Схема №4

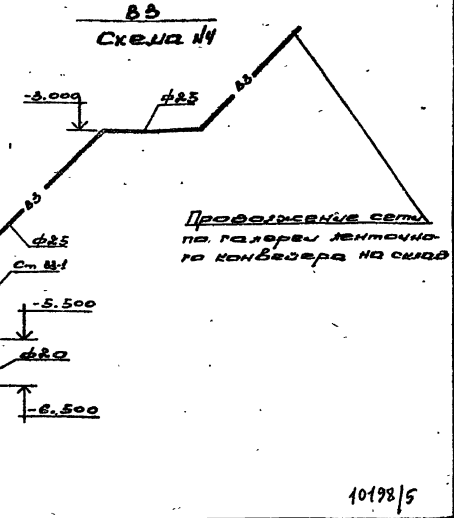

10198/5

Нач. отд.	Полевой		ТП 407-43.89 ВК		
Н. контр.	Кушнирев		Механизированный приемный бункер на объединенной трассе для выгрузки заполнителей бетона из полувагонов		
Гл. спец.	Иткин			Стадия	Лист	Листов
Зав. гр.	Кушнирев			Р	3	
Инж. Пров.	Давыдова					
Проверил	Кушнирев		Планы на отм. -5,000; -4,000 Разрез 1-1. Схемы системы Схемы №3; №4	ХАРЬКОВСКИЙ ПРОМСТРОЙНИИПРОЕКТ	
Разраб.	Давыдова				
Рабочий	Васильева				

Привязан:

Инв. № подл.

Подпись и дата

Взам. инв. №

25738-05 14

Альбом 5

Установка системы 1КЗн

План

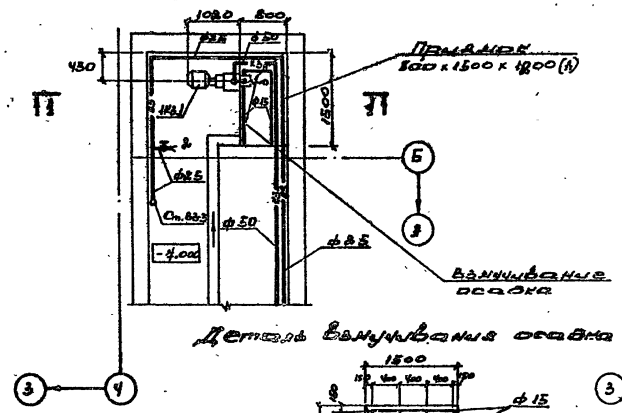

Разрез 1-1

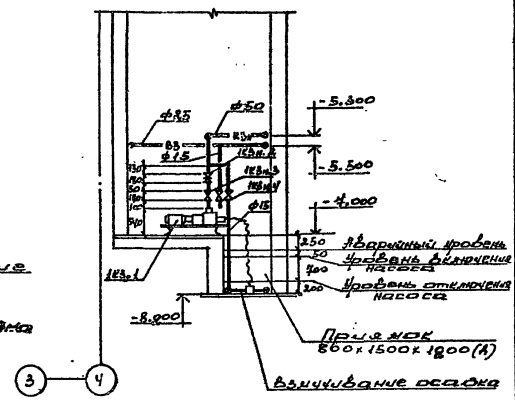

Деталь взмучивания осадка

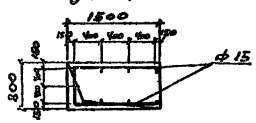

Установка системы 2КЗн

План

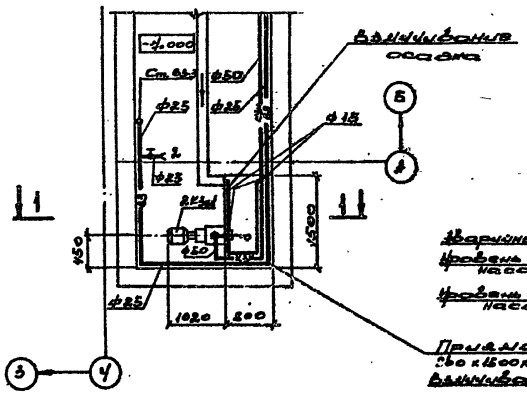

Разрез 1-1

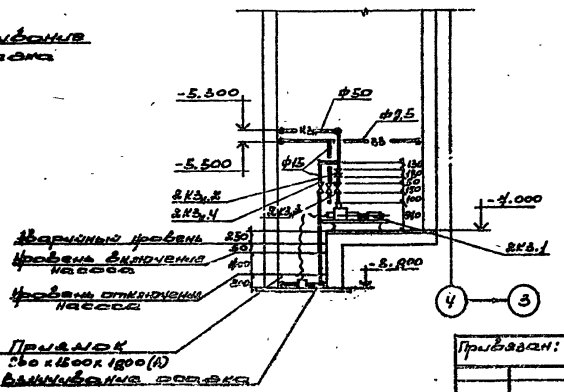

Спецификация установок систем водопровода и канализации

Марка поз.	Обозначение	Наименование	Кол.	Масса ед. кг	Примечание
		1КЗн (схема №1)			
1КЗн.1	Кусинский машиностроительный завод	Насос центробежный НЦС-3 Q=8 м³/час, H=21.7 м с электродвигателем 4А100S2 N=4 кВт, n=3000 об/мин	2	150	
1КЗн.2	Семипалатинский арматурный	Задвижка клиновая с невыдвижным шпинделем 30ч47бр2 ф50	1	23.1	
1КЗн.3	П.О. „Кролевец-промарматура"	Клапан обратный поворотный фланцевый 19ч21р ф50	1	9.13	
1КЗн.4	П.О. „Кролевец-промарматура"	Вентиль запорный муфтовый 15кч18р2 ф15	1	0.7	
		2КЗн (схема №2)			
2КЗн.1	Кусинский машиностроительный завод	Насос центробежный НЦС-3 Q=8 м³/час, H=21.7 м с электродвигателем 4А100S2 N=4 кВт, n=3000 об/мин	2	150	
2КЗн.2	Семипалатинский арматурный	Задвижка клиновая с невыдвижным шпинделем 30ч47бр2 ф50	1	23.1	
2КЗн.3	П.О. „Кролевец-промарматура"	Клапан обратный поворотный фланцевый 19ч21р ф50	1	9.13	
2КЗн.4	П.О. „Кролевец-промарматура"	Вентиль запорный муфтовый 15кч18р2 ф15	1	0.7	

10198/5

Нач. отд.	Половнев		ТП 408-43.89	ВК
Н. контр.	Кущынин		Механизированный приемный пункт на один проходной путь для выгрузки заполнителей бетона из полувагонов	
Гл. спец.	Иткин			
Зав. гр.	Кущынин			Стадия: Р; Лист: 4; Листов:
Инж.	Давыдов			
Проверил	Кущынин		Установки системы 1КЗн; 2КЗн	ХАРЬКОВСКИЙ ПРОМСТРОЙНИИПРОЕКТ
Разраб.	Давыдов			
Рабочий	Давыдов			

Привязан:

25738-05 15

Альбом 5

Установка системы 3КЗН

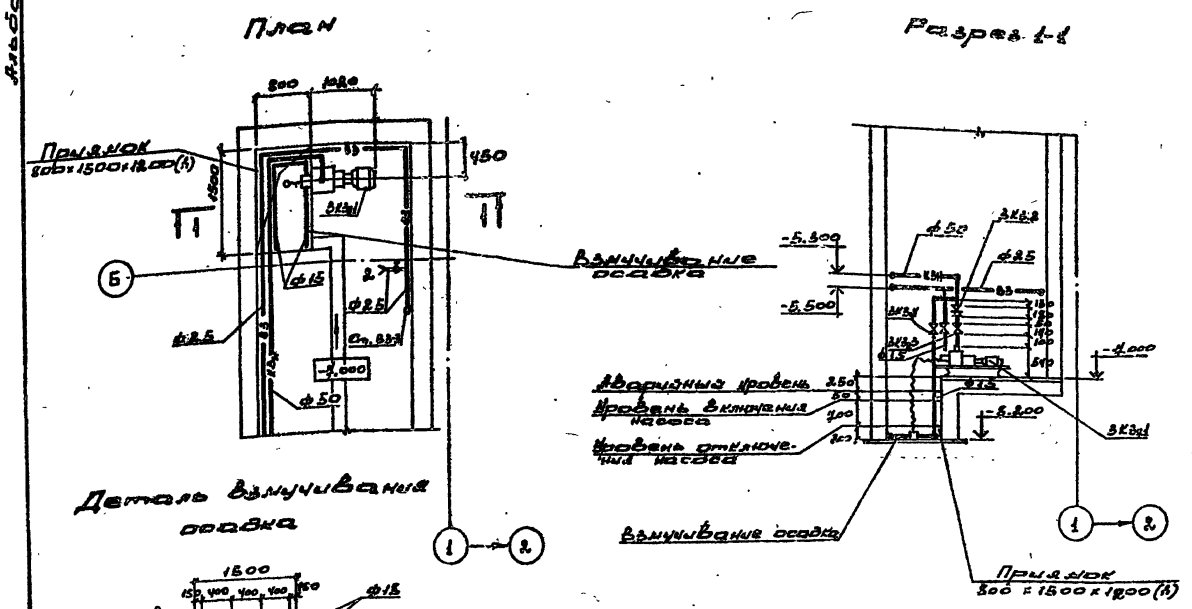

Деталь взмучивания осадка

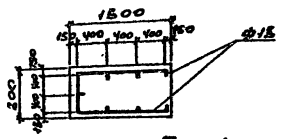

Установка системы 4КЗН

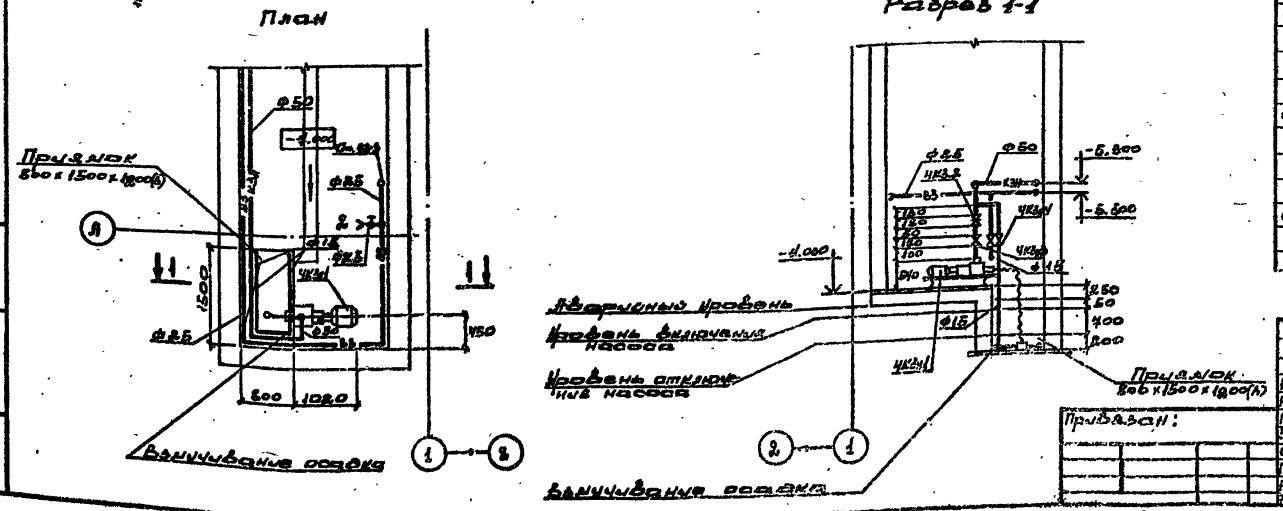

Спецификация установок систем водопровода и канализации.

Марка поз.	Обозначение	Наименование	Кол.	Масса ед, кг	Примечание
		3КЗН (схема №3)			
3КЗН.1	Кусинский машиностроительный завод	Насос центробежный НЦС-3 Q=8м³/час, H=21.7м с электродвигателем 4А100S2 N=4квт, n=3000об/мин	2	150	
3КЗН.2	Семипалатинский арматурный	Задвижка клиновая с невыдвижным шпинделем 30ч44бр2 ф50	1	23.1	
3КЗН.3	П.О. „Кролевец-промарматура"	Клапан обратный поворотный фланцевый 19ч21р ф50	1	9.13	
3КЗН.4	П.О. „Кролевец-промарматура"	Вентиль запорный муфтовый 15кч18р2 ф15	1	0.4	
		4КЗН (схема №4)			
4КЗН.1	Кусинский машиностроительный завод	Насос центробежный НЦС-3 Q=8м³/час, H=21.7м с электродвигателем 4А100S2 N=4квт, n=3000об/мин	2	150	
4КЗН.2	Семипалатинский арматурный	Задвижка клиновая с невыдвижным шпинделем 30ч44бр2 ф50	1	23.1	
4КЗН.3	П.О. „Кролевец-промарматура"	Клапан обратный поворотный фланцевый 19ч21р ф50	1	9.13	
4КЗН.4	П.О. „Кролевец-промарматура"	Вентиль запорный муфтовый 15кч18р2 ф15	1	0.4	

10198/5

Нач. отд.	Половнева		
Н. контр.	Кузьмина		
Гл. спец.	Иткин		
Зав. гр.	Кузьмина		
Инж. II кат.	Давыдова		
Проверил	Кузьмина		
Разраб.	Давыдова		
Разраб.	Давыдова		

Привязан:

ТП 408-43.89 ВК

Механизированный приемный пункт на один проходной путь для выгрузки заполнителей бетона из полувагонов

Стадия	Лист	Листов
Р	5	

Установки системы 3КЗН, 4КЗН

ХАРЬКОВСКИЙ ПРОМСТРОЙНИИПРОЕКТ

25738-05 16

Альбом 5

1КЗн
Скважина №1

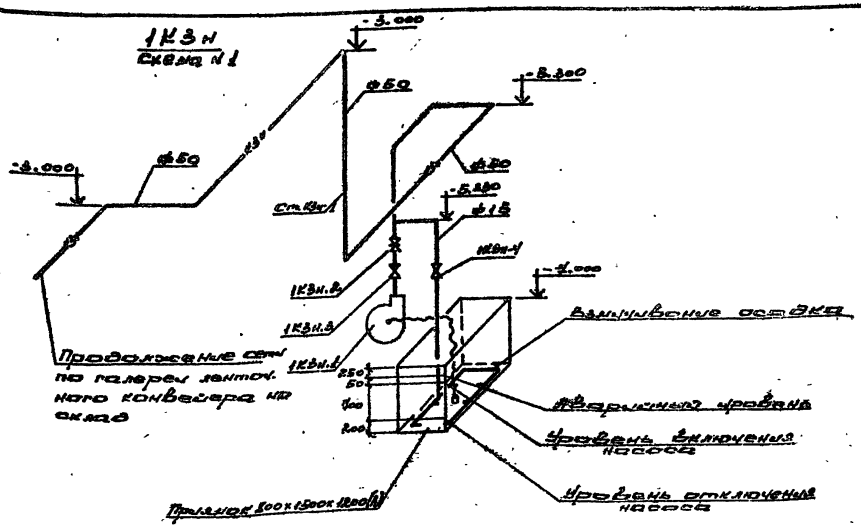

2КЗн
Скважина №2

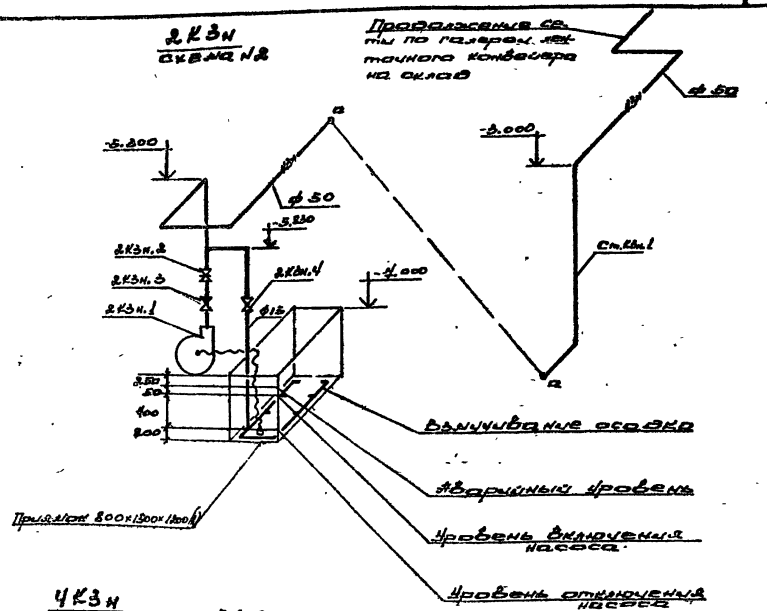

3КЗн
Скважина №3

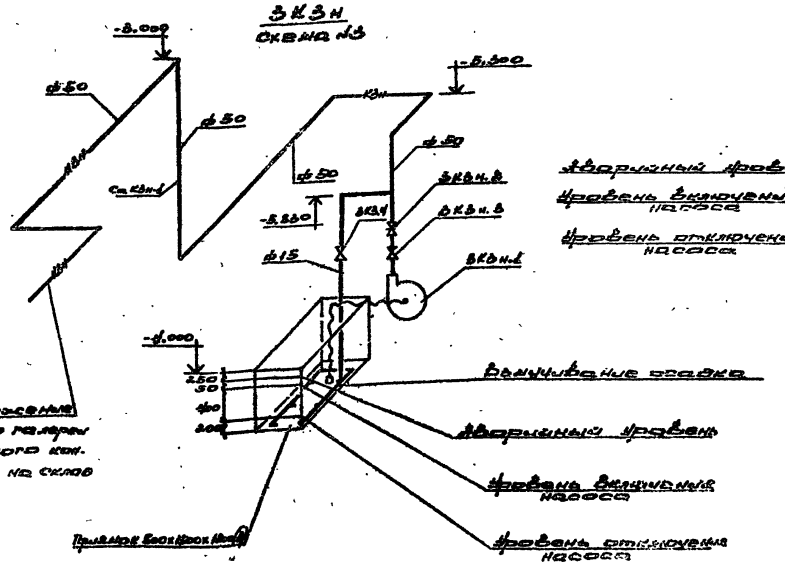

4КЗн
Скважина №4

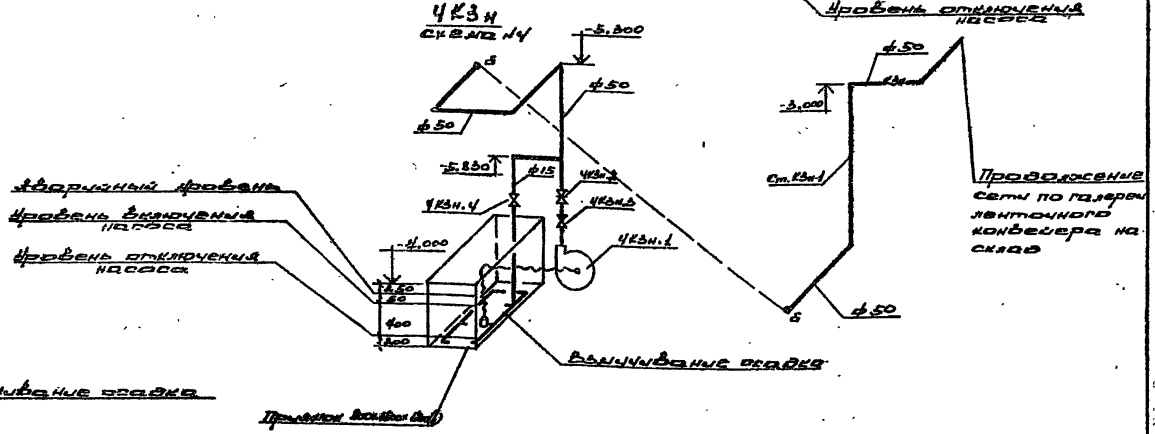

10198/5

				ТП 407-43.89	ВК
Нач.отд	Пономарев			Водопроводные вводы диам. 100 мм из полиэтиленовых труб для внутренних сетей производственных зданий на площадках	
Н.контр.	Кирьянин				
Гл.спец.	Шумилин				Стадия / Лист / Листов
Зав.гр.	Кульбицкий				Р / 6 /
Инж.гр.	Кульбицкий				
Проверил	Кульбицкий			Схемы сетевых КЗн. Схемы КЗн №1÷№4	ХАРЬКОВСКИЙ ПРОМСТРОЙНИИПРОЕКТ
Разраб.	Кульбицкий				
Разраб.	Кульбицкий				

Привязан:

Инв.№ подл. | Подпись и дата | Взам.инв.№

25738-05 17

1-1

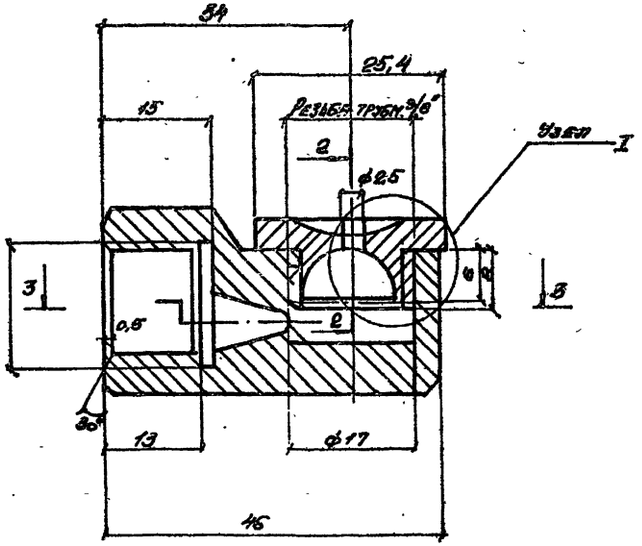

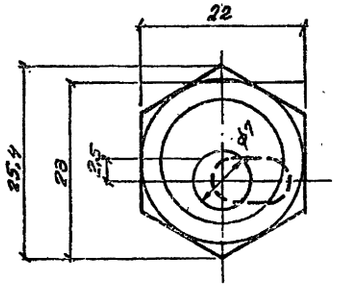

2-2

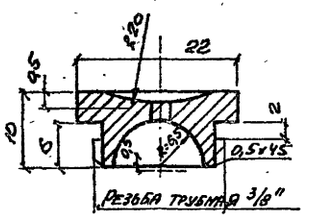

Узел 1

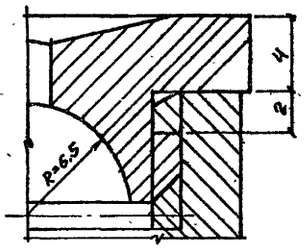

Примечание

1. Материал форсунки – латунь Л-62, масса – 0,15 кг.

План

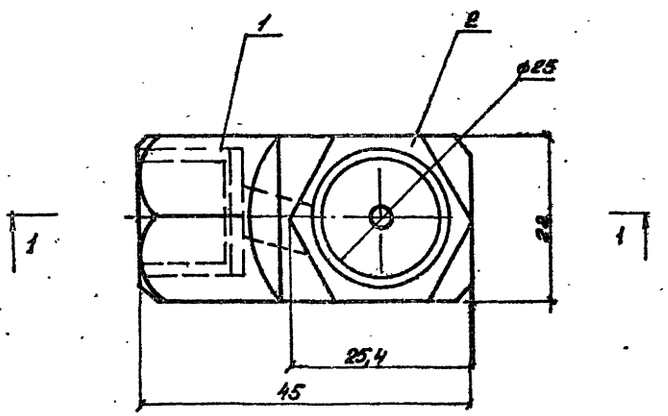

3-3

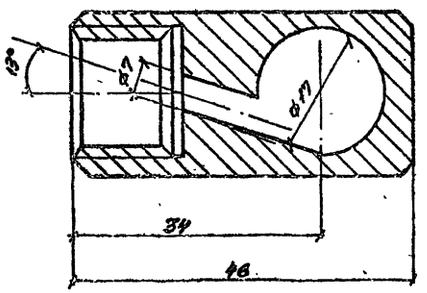

10198/5

					ТП 708-43.89		АВ
Инж. отд.	Пономарев			Механизированный пролетный пункт для заправки грунтом типа А-9 бетоном из полистирола			
Н. контр.	Кушнирина						
Гл. спец.	Аткин						
Зав. гр.	Кушнирина				Стадия	Лист	Листов
Инж. Н.К.	Авдыкаев				Р	9	
Провер.	Кудыкина			Эскиз форсунки для гидрообеспыливания с соплом ф2,5 мм	Харьковский Промстройниипроект		
Разраб.	Кортова						
Рисовал	Авдыкаев						

Привязан:

Инв. №

Подпись и дата | Инв. № подл.

gost.e-ecolog.ru