ТИПОВОЙ ПРОЕКТ
708-43.89

МЕХАНИЗИРОВАННЫЙ ПРИЕМНЫЙ ПУНКТ НА ОДИН ПРОХОДНОЙ ПУТЬ ДЛЯ ВЫГРУЗКИ ЗАПОЛНИТЕЛЕЙ БЕТОНА ИЗ ПОЛУВАГОНОВ

АЛЬБОМ 3

КЖ Конструкции железобетонные

25738-03

Отпускная цена
на момент реализации

gost.e-ecolog.ru

Проб. [illegible]

Кон. [illegible]

ТИПОВОЙ ПРОЕКТ

708-43.89

МЕХАНИЗИРОВАННЫЙ ПРИЕМНЫЙ ПУНКТ НА ОДИН ПРОХОДНОЙ ПУТЬ ДЛЯ ВЫГРУЗКИ ЗАПОЛНИТЕЛЕЙ БЕТОНА ИЗ ПОЛУВАГОНОВ

АЛЬБОМ 3

Перечень альбомов

АЛЬБОМ 1	ПЗ	Пояснительная записка
	ТХ	Технология производства
	ТХ.Н	Общие виды нетиповых технологических конструкций
	СС	Связь и сигнализация
АЛЬБОМ 2	АР	Архитектурные решения
	КМ	Конструкции металлические
АЛЬБОМ 3	КЖ	Конструкции железобетонные
АЛЬБОМ 4	КЖ.И	Строительные изделия
АЛЬБОМ 5	ОВ	Отопление и вентиляция
	ВК	Водопровод и канализация
АЛЬБОМ 6	ЭМ	Электрооборудование силовое
	ЭО	Электроосвещение
АЛЬБОМ 7		Задание заводу-изготовителю на комплектные электротехнические устройства
АЛЬБОМ 8	СО	Спецификации оборудования
АЛЬБОМ 9	ВМ	Ведомости потребности в материалах
АЛЬБОМ 10	С	Сметы

Разработан институтами:

Ведущий

Промтрансниипроект

Главный инженер института — В.И.Поляков

Главный инженер проекта — Н.Н.Кузнецов

Соисполнители:

Харьковский промстройниипроект

Главный инженер института — Н.Ф.Довгий

Главный инженер проекта — Л.В.Туринский

Ч.О. Тяжпромэлектропроект

Главный инженер института — В.В.Голиков

Главный инженер проекта — Ю.Л.Бобрик

Утвержден Госстроем СССР

Протокол от 27 октября 1988 г.

Введен в действие Промтрансниипроектом

Приказ от 17 марта 1989 г. № 48

Альбом 3

Ведомость чертежей основного комплекта КЖ

Лист	Наименование	Примечание
1	Общие данные	
2	Общие данные (продолжение)	
3	Общие данные (продолжение)	
4	Общие данные (окончание)	
5	Схема расположения конструкций нулевого цикла. Схемы N1, N2.	
6	Схема расположения конструкций нулевого цикла. Разрезы 1-1...5-5.	
7	Схемы расположения сборных конструкций.	
8	Схема расположения набетонок. Монолитные участки Ут1, Ут2. Распорка РПт1.	
9	Спецификация набетонок, РПт1, Ут1, Ут2. Ведомости деталей и расхода стали.	
10	Фундаменты Фо1, ФО1-1.	
11	Фундаменты Фо2... Фо10.	
12	Спецификация фундаментов Фо1-1, Фо1...Фо10. Ведомость деталей. Ведомость расхода стали на элемент.	
13	Фундамент Фо11. Опалубка. Сечения 1-1... 4-4.	
14	Фундамент Фо11. Элемент плана N1.	
15	Фундамент Фо11. Армирование. Элемент плана N1. Сечения 1-1... 6-6.	
16	Приямок ПРМ1. Опалубка. План на отметке -5.030. Разрезы 1-1... 5-5. Схемы N1, N2.	
17	ПРМ1. Армирование. Схема расположения арматурных изделий стен. Сечения 1-1... 3-3. Схемы N1, N2.	
18	ПРМ1. Армирование. Схемы расположения сеток днища и покрытия на отметке -2.500. Сечения 4-4, 5-5. Схемы N1, N2.	
19	ПРМ1. Армирование. Сечения 6-6... 10-10	
20	Спецификация фундамента Фо11 и приямков ПРМ1, ПРМ1а.	
21	Фундамент Фо11, приямок ПРМ1, ПРМ1а. Ведомость расхода стали на элемент. Ведомость деталей.	
22	Подбункерный тоннель. Опалубка. План на отметке -5.450 и -7.200. Схемка N1.	
23	Подбункерный тоннель. Опалубка. План на отметке -0.150. Схема N1.	
24	Подбункерный тоннель. Опалубка. Разрез 1-1. Схема N1.	
25	Подбункерный тоннель. Опалубка. Разрезы 2-2... ...4-4, Б-Б.	
26	Подбункерный тоннель. Опалубка. Разрезы 2-2, 5-5...8-8, А-А. Схемы N1, N4.	
27	Подбункерный тоннель. Опалубка. Разрезы 3-3, 9-9... 11-11.	
28	Схема расположения конструктивных элементов подбункерного тоннеля. Схема N1.	
29	Подбункерный тоннель. Армирование. Схемы расположения нижних и верхних сеток днища Дт1. Схема N1.	
30	Подбункерный тоннель. Армирование. Схемы расположения выпусков и поддерживающих каркасов днища Дт1. Схемы N1, N2.	
31	Подбункерный тоннель. Стена Ст1-1. Армирование. Схема N1.	
32	Подбункерный тоннель. Стена Ст2-1. Армирование. Схема N1.	
33	Подбункерный тоннель. Стена Ст3, СтЭн, Ст4. Армирование.	
34	Подбункерный тоннель. Армирование. Стены Ст5, Ст5п.	
35	Подбункерный тоннель. Стены Ст6, Ст6н, Ст7, Ст7н. Армирование.	
36	Подбункерный тоннель. Армирование. Стены Ст8, Ст8н.	
37	Подбункерный тоннель. Армирование. Плита покрытия Пт1.	
38	Подбункерный тоннель. Армирование. Плита покрытия Пт2. Балки Бт1, Бт2.	
39	Подбункерный тоннель. Балки Бт3, Бт4. Сечение 1-1.	
40	Подбункерный тоннель. Балки Бт3, Бт4. Сечения 2-2... 8-8.	
41	Подбункерный тоннель. Армирование. Ригель Рт1. Схемы N1, N2.	
42	Подбункерный тоннель. Армирование. Ригель Рт2.	
43	Подбункерный тоннель. Армирование. Ригель Рт3. Схемы N1, N2.	
44	План на отметке -5.450. Армирование. Схема N1.	
45	Подбункерный тоннель. Армирование. План на отметке -7.200. Сечение 7-7. Схемы N1, N2.	
46	Подбункерный тоннель. Армирование. Сечение 1-1. Схемы N1, N2.	
47	Подбункерный тоннель. Армирование. Сечения 2-2, 3-3.	
48	Подбункерный тоннель. Армирование. Сечения 4-4... 6-6.	
49	Подбункерный тоннель. Спецификация. Схема N1.	
50	Подбункерный тоннель. Спецификация (продолжение). Схема N1.	
51	Подбункерный тоннель. Спецификация (продолжение). Схема N1.	
52	Подбункерный тоннель. Спецификация. Ведомость деталей. Схема N1.	
53	Подбункерный тоннель. Ведомость расхода стали. Схема N1.	

Согласовано:

Гип АР Мамонтова
Гип ЭМ Рапопорт
Гип ОВ Сергеева

Инв. № подл. | Подпись и дата | Взам. инв. №

Типовой проект разработан в соответствии с действующими нормами и правилами и предусматривает мероприятия, обеспечивающие пожарную безопасность при эксплуатации здания.

Главный инженер проекта /Туринский/

10198/3

Привязан:

Инв. №

ТП 708-43.89 КЖ

ГИП	Туринский		07.89	Механизированный приемный тоннель для сборки железобетонных фундаментов для выгрузки заполнителей бетона из полувагонов
Нач. отд.	Бродский		07.89	
Н. контр.	Зорин		07.89	
Гл. спец.	Зорин		07.89	
Зав. гр.	Иванова			
Провер.	Иванова			
Разраб.	Белан			

Стадия	Лист	Листов
Р	1	

Общие данные

ХАРЬКОВСКИЙ ПРОМСТРОЙНИИПРОЕКТ

25738-03 3

Формат А2

Альбом 3

Ведомость чертежей основного комплекта КЖ

Лист	Наименование	Примечание
54	Подбункерный тоннель. Опалубка. План на отметке -5.450 и -7.200. Схема №2	
55	Подбункерный тоннель. Опалубка. План на отметке - 0.150. Схема №2.	
56	Подбункерный тоннель. Опалубка. Разрез 1-1. Схема №2.	
57	Подбункерный тоннель. Опалубка. Разрезы 2-2, 5-5... 8-8, А-А. Схемы №2, №3.	
58	Схема расположения конструктивных элементов подбункерного тоннеля. Схема №2.	
59	Подбункерный тоннель. Армирование. Схемы расположения нижних и верхних сеток днища Дм 1. Схема №2.	
60	План на отметке -5.450. Армирование. Схема №2.	
61	Подбункерный тоннель. Стена Ст 1-2. Армирование. Схема №2.	
62	Подбункерный тоннель. Стена Ст 2-2. Армирование. Схема №2.	
63	Подбункерный тоннель. Спецификация. Схема №2.	
64	Подбункерный тоннель. Спецификация (продолжение). Схема №2.	
65	Подбункерный тоннель. Спецификация (продолжение). Схема №2.	
66	Подбункерный тоннель. Спецификация. Ведомость деталей. Схема №2.	
67	Подбункерный тоннель. Ведомость расхода стали. Схема №2.	
68	Схема расположения конструкций нулевого цикла. Схемы №3, №4.	
69	Приямок ПРм 1А. Опалубка. План на отметке -5.030. Разрезы 1-1...5-5. Схемы №3, №4.	
70	ПРм 1А. Армирование. Схема расположения арматурных изделий стен. Сечения 1-1...3-3. Схемы №3, №4.	
71	ПРм 1А. Армирование. Схемы расположения сеток днища и покрытия на отметке - 2.500. Сечения 4-4, 5-5. Схемы №3, №4.	
72	Подбункерный тоннель. Опалубка. План на отметке -5.450 и -7.200. Схема №3.	
73	Подбункерный тоннель. Опалубка. План на отметке - 0.150. Схема №3.	
74	Подбункерный тоннель. Опалубка. Разрез 1-1. Схема №3.	
75	Схема расположения конструктивных элементов подбункерного тоннеля. Схема №3.	
76	Подбункерный тоннель. Армирование. Схемы расположения нижних и верхних сеток днища Дм 1. Схема №3.	
77	Подбункерный тоннель. Армирование. Схемы расположения выпусков и поддерживающих каркасов днища Дм 1. Схемы №3, №4.	
78	Подбункерный тоннель. Стена Ст 1-3. Армирование. Схема №3.	
79	Подбункерный тоннель. Стена Ст 2-3. Армирование. Схема №3.	
80	Подбункерный тоннель. Армирование. Ригель Рм 4. Схемы №3, №4.	
81	Подбункерный тоннель. Армирование. Ригель Рм 5. Схемы №3, №4.	
82	План на отметке -5.450. Армирование. Схема №3.	
83	Подбункерный тоннель. Армирование. План на отметке -7.200. Сечение 7-7. Схемы №3, №4.	
84	Подбункерный тоннель. Армирование. Сечение 1-1. Схемы №3, №4.	
85	Подбункерный тоннель. Спецификация. Схема №3.	
86	Подбункерный тоннель. Спецификация (продолжение). Схема №3.	
87	Подбункерный тоннель. Спецификация (продолжение). Схема №3.	
88	Подбункерный тоннель. Спецификация. Ведомость деталей. Схема №3.	
89	Подбункерный тоннель. Ведомость расхода стали. Схема №3.	

Продолжение

Лист	Наименование	Примечание
90	Подбункерный тоннель. Опалубка. План на отметке -5.450 и 7.200. Схема №4.	
91	Подбункерный тоннель. Опалубка. План на отметке - 0.150. Схема №4.	
92	Подбункерный тоннель. Опалубка. Разрез 1-1 Схема №4.	
93	Схема расположения конструктивных элементов подбункерного тоннеля. Схема №4.	
94	Подбункерный тоннель. Армирование. Схемы расположения нижних и верхних сеток днища Дм 1. Схема №4.	
95	Подбункерный тоннель. Стена Ст 1-4. Армирование. Схема №4.	
96	Подбункерный тоннель. Стена Ст 2-4. Армирование. Схема №4.	
97	План на отметке-5.450. Армирование. Схема №4.	
98	Подбункерный тоннель. Спецификация. Схема №4.	
99	Подбункерный тоннель. Спецификация (продолжение). Схема №4.	
100	Подбункерный тоннель. Спецификация (продолжение). Схема №4.	
101	Подбункерный тоннель. Спецификация. Ведомость деталей. Схема №4.	
102	Подбункерный тоннель. Ведомость расхода стали. Схема №4.	
103	Примеры решения узлов гидроизоляции. Схема расположения узлов гидроизоляции. Узлы I... II	

Инв. № подл. | Подпись и дата | Взам. инв. №

10198/3

Нач. отд.	Бродский		02.89
Н. контр.	Зорин		02.89
Гл. спец.	Зорин		02.89
Зав. гр.	Иванова		
Провер.	Иванова		
Разраб.	Белан		

ТП 708-43.89 КЖ

Механизированный приемный пункт на один подземный путь для выгрузки заполнителей бетона из полувагонов

Стадия	Лист	Листов
Р	2	

Общие данные (продолжение)

Харьковский промстройниипроект

Привязан:

Инв. №

25738-03 4

Формат А2

Ведомость ссылочных и прилагаемых документов

Обозначение	Наименование	Примечание
	Ссылочные документы	
ГОСТ 24379.0-80, 24379.1-80	Болты фундаментные. Общие технические условия. Конструкция и размеры.	
3.006.1-2.87 вып. 0, 1, 2, 4	Сборные железобетонные каналы и тоннели из лотковых элементов.	
3.900-3 вып. 8, часть 1, 2	Сборные железобетонные конструкции емкостных сооружений для водоснабжения и канализации	
1.141-1 вып. 63	Панели перекрытий железобетонные многопустотные. Предварительно напряженные панели с круглыми пустотами длиной 508 и 478 см, шириной 149, 119, 89 см	
3.400-6/76	Унифицированные закладные детали сборных железобетонных конструкций инженерных сооружений промышленных предприятий	
1.400-6/76 вып. 1	Унифицированные закладные детали сборных железобетонных конструкций зданий промышленных предприятий	
	Прилагаемые документы	
708-43.89 КЖ.ВМ	Ведомость потребности в материалах	

Ведомость спецификаций к основному комплекту марки КЖ

Лист	Наименование	Примечание
6	Схема расположения конструкций нулевого цикла. Разрезы 1-1... 5-5.	
7	Схемы расположения сборных конструкций.	
9	Спецификация набетонок, РПм1, Ум1, Ум2. Ведомость деталей и расхода стали.	
12	Спецификация фундаментов ФО1-1, ФО1... ФО10. Ведомость деталей. Ведомость расхода стали на элемент.	
20	Спецификация фундамента ФО11 и приямков ПРМ1, ПРм1а.	
21	Фундамент ФО11. Приямок ПРм1, ПРм1а. Ведомость расхода стали на элемент. Ведомость деталей.	

Ведомость спецификаций к основному комплекту марки КЖ

продолжение

Лист	Наименование	Примечание
28	Схема расположения конструктивных элементов подбункерного тоннеля. Схема N1.	
49	Подбункерный тоннель. Спецификация. Схема N1.	
50	Подбункерный тоннель. Спецификация (продолжение). Схема N1.	
51	Подбункерный тоннель. Спецификация (продолжение). Схема N1.	
52	Подбункерный тоннель. Спецификация. Ведомость деталей. Схема N1.	
53	Подбункерный тоннель. Ведомость расхода стали. Схема N1.	
58	Схема расположения конструктивных элементов подбункерного тоннеля. Схема N2.	
63	Подбункерный тоннель. Спецификация. Схема N2.	
64	Подбункерный тоннель. Спецификация (продолжение) Схема N2.	
65	Подбункерный тоннель. Спецификация (продолжение). Схема N2.	
66	Подбункерный тоннель. Спецификация. Ведомость деталей. Схема N2.	
67	Подбункерный тоннель. Ведомость расхода стали. Схема N2.	
75	Схема расположения конструктивных элементов подбункерного тоннеля. Схема N3.	
85	Подбункерный тоннель. Спецификация. Схема N3.	
86	Подбункерный тоннель. Спецификация (продолжение). Схема N3.	
87	Подбункерный тоннель. Спецификация (продолжение). Схема N3.	
88	Подбункерный тоннель. Спецификация. Ведомость деталей. Схема N3.	
89	Подбункерный тоннель. Ведомость расхода стали. Схема N3.	
93	Схема расположения конструктивных элементов подбункерного тоннеля. Схема N4.	
98	Подбункерный тоннель. Спецификация. Схема N4.	
99	Подбункерный тоннель. Спецификация (продолжение). Схема N4.	
100	Подбункерный тоннель. Спецификация (продолжение). Схема N4.	
101	Подбункерный тоннель. Спецификация. Ведомость деталей. Схема N4.	
102	Подбункерный тоннель. Ведомость расхода стали. Схема N4.	

Таблица марок арматурной стали

Вид арматуры		Класс стали	Марка стали при расчетной температуре наружного воздуха до минус 30°С включительно
Стержневая горячекатаная арматурная сталь	Гладкая ГОСТ 5781-82	А-I	ВСт3 кп2
	Периодического профиля ГОСТ 5781-82	А-III	25Г2С

Ведомость объемов сборных бетонных и железобетонных конструкций по рабочим чертежам основного комплекта марки „КЖ"

	Наименование группы элементов конструкций	Код	Кол., м³	Примечание
1	Балки сооружений	5824 000000	15,2	Балки подрельсовые
2	Перемычки	5828 000000	1,0	
3	Плиты перекрытий	5842 000000	13,3	
	Всего бетона и железобетона		29,5	

10198/3

Инв. № подл. | Подпись и дата | Взам. инв. №

Привязан:

Инв. №

Нач. отд.	Бродский		
Н. контр.	Зорин		
Гл. спец.	Зорин		
Зав. гр.	Иванова		
Провер.	Иванова		
Разраб.	Белан		

708-43.89 КЖ

Механизированный приемный пункт на один проходной путь для выгрузки заполнителей бетона из полувагонов

Общие данные (продолжение)

Стадия	Лист	Листов
Р	3	

ХАРЬКОВСКИЙ ПРОМСТРОЙНИИПРОЕКТ

Варианты компановки подземной части

Схема №1

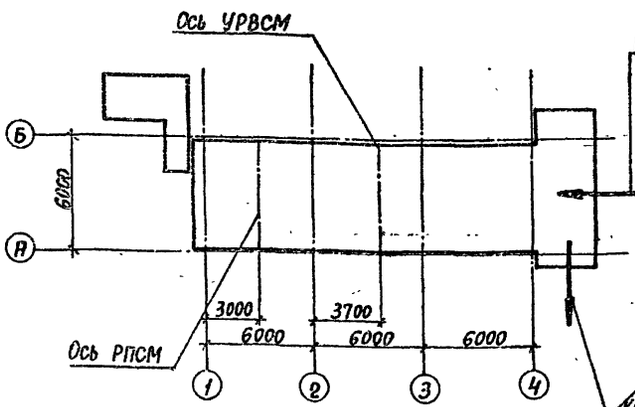

Схема №3

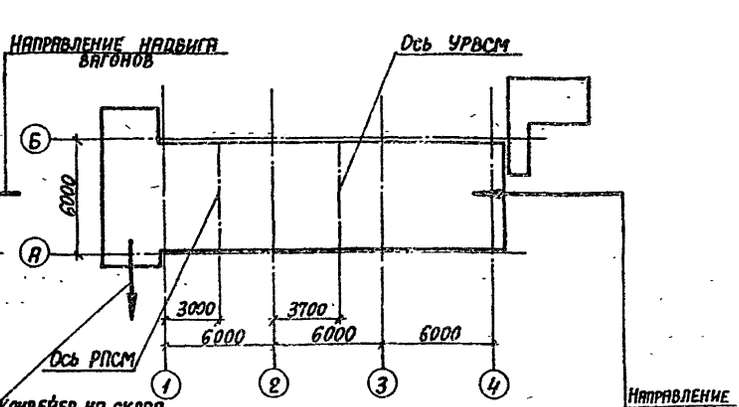

Схема №2

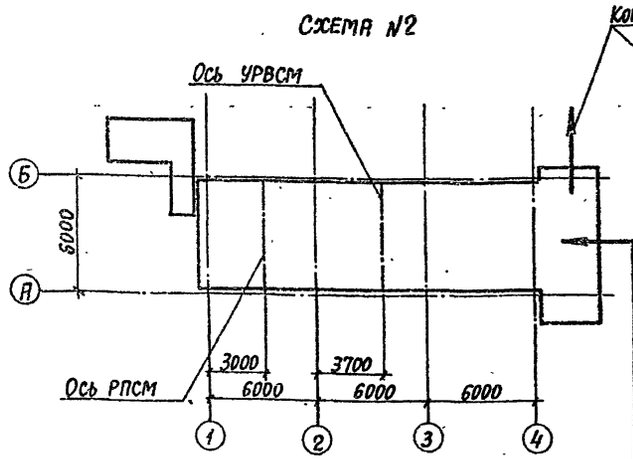

Схема №4

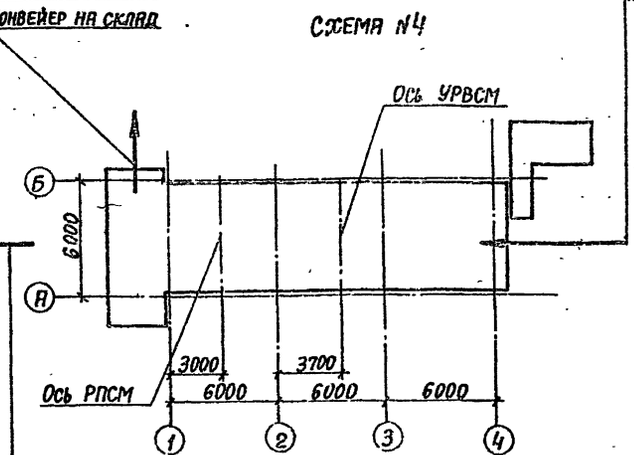

Общие указания

1. Проект разработан для строительства в следующих природных условиях:
   а) сейсмичность района не выше 6 баллов,
   б) территория без подработок горными выработками,
   в) расчетная зимняя температура воздуха не ниже минус 30°С,
   г) ветровое давление для I-го ветрового района - 0,23 кПа (23 кгс/м²),
   д) снеговая нагрузка для III-го снегового района - 1 кПа (100 кгс/м²),
   е) грунтовые воды отсутствуют.
2. Нагрузки от оборудования указаны на расчетных схемах в проекте. На перекрытие электрощитовой на отметке 3,980 принята временная нормативная нагрузка P= 4 кПа (400 кгс/м²). Нормативная временная вертикальная нагрузка от подвижного состава железных дорог на один путь принята в виде нагрузки СК. класс нагрузки К=14. Нормативная временная вертикальная нагрузка на поверхности земли у сооружения - 10 кПа (1000 кгс/м²).
3. Сыпучие материалы разгружаемые в приемном пункте приняты со следующими характеристиками:
   плотность γ_{II} = 1600 кгс/м³,
   угол естественного откоса φ^{II} = 40°.
   Нормативная нагрузка от сыпучего зависающего на решетках бункеров принята - 10 кПа (1000 кгс/м²).
4. Основанием фундаментов приняты сухие непучинистые непросадочные грунты с условными нормативными характеристиками:
   плотность γ_{II} = 1800 кгс/м³,
   угол внутреннего трения $\varphi^{н}$ = 28°,
   Удельное сцепление $C^{н}$ = 2 кПа (0,02 кгс/см²),
   Модуль деформации E = 14,7 мПа (147 кгс/см²).
5. В проекте приведен пример устройства гидроизоляции. При наличии грунтовых вод гидроизоляция подземной части разрабатывается в конкретном проекте с учетом приведенного примера.
6. Под всеми железобетонными монолитными конструкциями, находящимися в земле, предусмотреть бетонную подготовку из бетона класса В3,5 толщиной 100мм, превышающую габарит подошвы конструкций на 100мм в каждую сторону.
7. Обратная засыпка пазух котлована должна производиться песчаным грунтом послойно с уплотнением при соблюдении следующих требований:
   оптимальная влажность 8...12%,
   плотность скелета после уплотнения $\gamma_{ск}$ = 1650 кгс/м³,
   коэффициент стандартного уплотнения = 0,98.
8. Классы бетона и характеристики сталей для железобетонных и бетонных конструкций приведены на листах проекта или указаны в соответствующих листах типовых серий.
9. Строительные работы должны выполняться в соответствии с действующими правилами производства и приемки работ.
10. Проект разработан без учета требований на производство работ в зимнее время. При выполнении работ в зимнее время должны соблюдаться специальные требования по каждому виду работ.
11. Боковые поверхности стен подземной части приемного пункта покрыть горячим битумом за 2 раза по холодной битумной грунтовке.
12. Все закладные и соединительные изделия защищаются от коррозии лакокрасочным покрытием: эмаль ПФ-115 или ПФ-133 в два слоя по слою грунтовки ГФ-021 или ПФ-020.
13. Класс ответственности сооружения в соответствии со СНиП 2.01.07-85 принят III.

10198/3

Нач.отд.	Бродский		02.89
Н.контр.	Зорин		02.89
Гл.спец.	Зорин		02.89
Зав.гр.	Иванова		
Разраб.	Белан		

ТП 708-43.89 КЖ

Механизированный приемный пункт на один проходной путь для выгрузки заполнителей бетона из полувагонов

Стадия	Лист	Листов
Р	4	

Общие данные (окончание)

ХАРЬКОВСКИЙ ПРОМСТРОЙНИИПРОЕКТ

Инв.№ подл. | Подпись и дата | Взам.инв.№

Схема расположения конструкций нулевого цикла

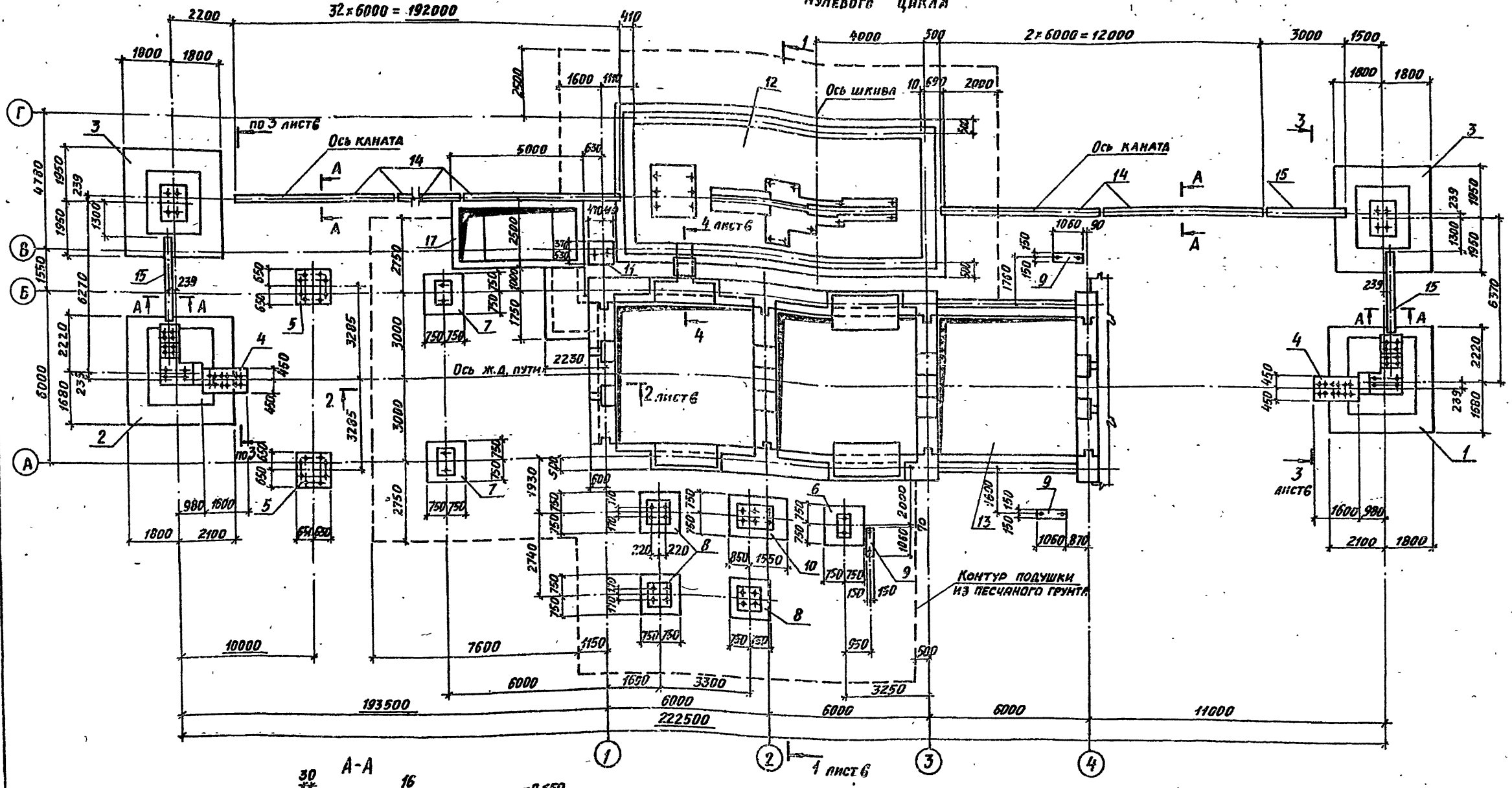

Спецификацию к схеме расположения конструкций смотрите на л. 6

10198/3

Нач. отд.	Бродский		02.89	ТП 708-43.89	КЖ
Н. контр.	Зорин		02.89		
Гл. спец.	Зорин		02.89		
Зав. гр.	Иванова			Механизированный приемный пункт на один проходной путь для выгрузки заполнителей бетона из полувагонов	
Провер.	Журавлева				
Разраб.	Белан				
Привязан:				Стадия: Р; Лист: 5; Листов:	
Инв. №				Схема расположения конструкций нулевого цикла. Схемы N1, N2	Харьковский Промстройниипроект

25738-03 7

Формат А2

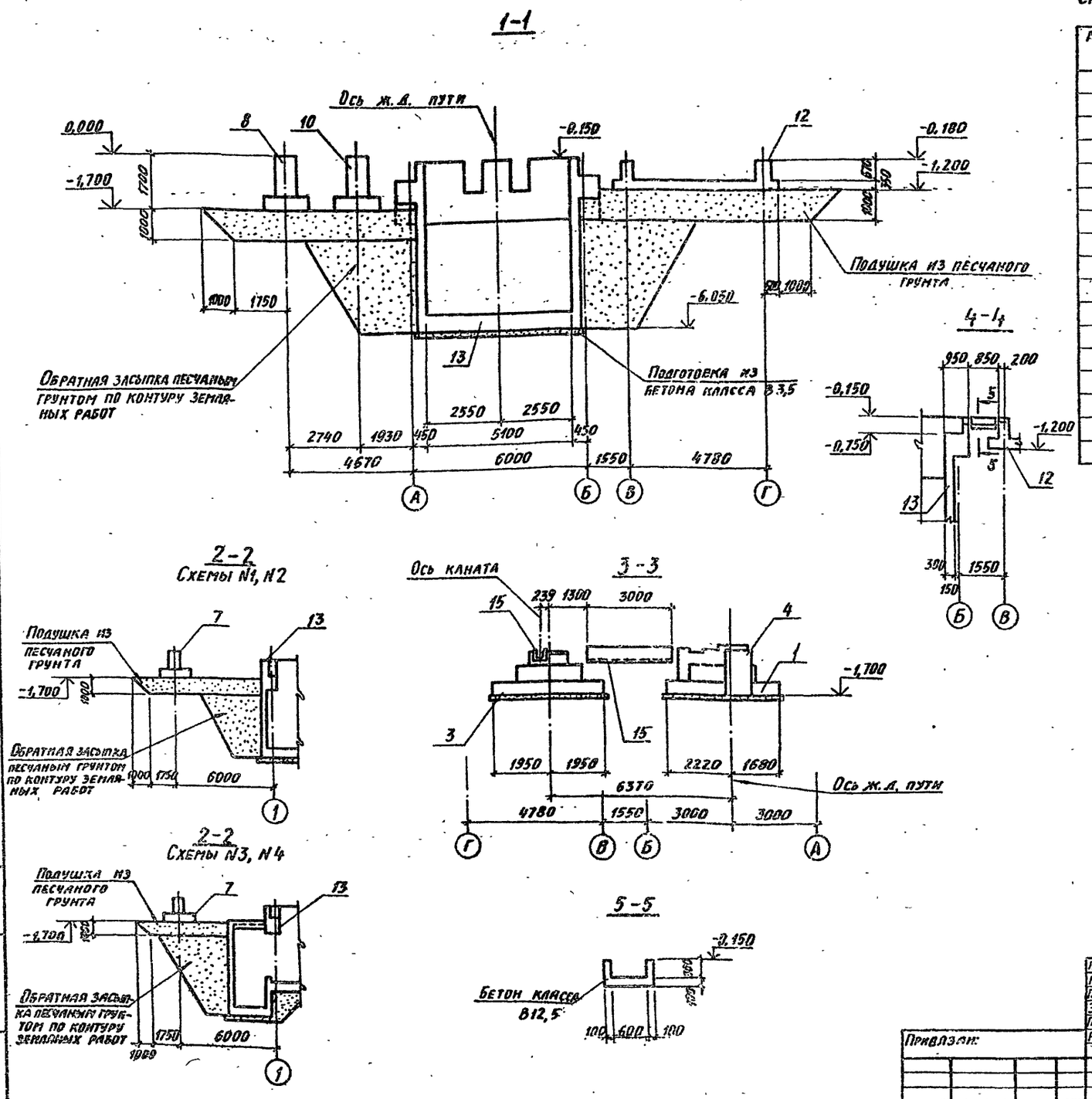

Спецификация к схеме расположения конструкций нулевого цикла

Марка поз.	Обозначение	Наименование	Кол.	Масса ед., кг	Примечание
1	ТП 708-43.89 л.10	Фундамент Ф01	1		
2	л.10	То же Ф01-1	1		
3	л.11	" Ф02	2		
4	л.11	" Ф03	2		
5	л.11	" Ф04	2		
6	л.11	" Ф05	1		
7	л.11	" Ф06	2		
8	л.11	" Ф07	3		
9	л.11	" Ф08	3		
10	л.11	" Ф09	1		
11	л.11	" Ф010	1		
12	л.13	" Ф011	1		
13	л.л. 22,54,72,90	Подбункерный тоннель	1		
14	3.900-3.в.8.ч.1	Лоток Лт 1-3-2	34	1030	
15	То же	То же Лт 1а-3-2	3	500	
16	3.006.1-2.87 в.0,1	Плита П1-8	284	40	
17	л.	Приямок ПРм1 (ПРм1а)	1		

10198/3

Нач. отд.	Бродский		02.89
Н. контр.	Зорин		02.89
Гл. конст.	Зорин		02.89
Зав. гр.	Иванова		
Проверил	Журавлева		
Разраб.	Литвиненко		

ТП708-43.89 КЖ

Механизированный приемный пункт на один проходной путь для выгрузки заполнителей бетона из полувагонов

Стадия	Лист	Листов
Р	6	

Схема расположения конструкций нулевого цикла. Разрезы 1-1... 5-5.

ХАРЬКОВСКИЙ ПРОМСТРОЙНИИПРОЕКТ

Привязан:

Инв. №

25738-03 8

Формат А2

Альбом 3

Схема расположения подрельсовых балок, распорок

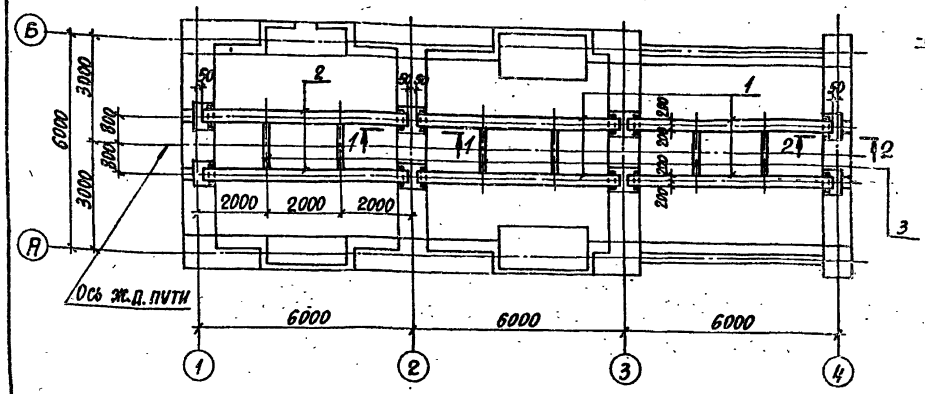

1-1

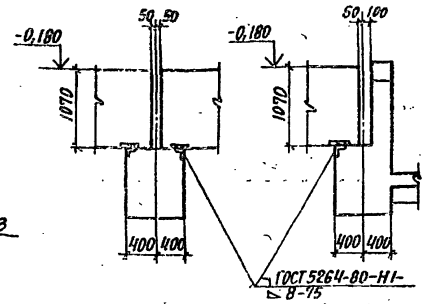

2-2

Спецификация к схемам расположения элементов покрытий и перекрытий

Марка поз.	Обозначение	Наименование	Кол.	Масса ед., кг	Примечание
		Схема расположения подрельсовых балок, распорок			
		Подрельсовые балки			
1	ТП 708-43.89 КЖИ-Б1,62СБ	Б1	4	6370	
2	КЖИ-Б1,62СБ	Б2	2	6370	
		Монолитные ж.б. распорки			
3	ТП 708-43.89 л. 8	РПМ1	6		
		Схема расположения плит покрытия и опорных подушек на отм. 7,320			
		Панели перекрытия			
4	1.141-1 вып. 63	ПК 48.12-8АтVт-а	2	1700	
5	1.141-1 вып. 63	ПК 48.15-8АтVт-а	5	2250	
6	1.141-1 вып. 63	ПК 48.10-8АтVт-а	1	1400	
7	КЖИ ОП1	Опорная подушка ОП1	2	100	
		Схема расположения плит перекрытия на отм. 3,280			
		Панели перекрытия			
4	1.141-1 вып. 63	ПК 48.12-8АтVт-а	1	1700	
5	1.141-1 вып. 63	ПК 48.15-8АтVт-а	5	2250	
6	1.141-1 вып. 63	ПК 48.10-8АтVт-а	1	1400	
		Монолитный участок			
8	ТП 708-43.89 л. 8	Ум1	1		
		Схема расположения плит покрытия эвакувыхода			
		Плиты покрытия			
9	3.006.1-2.87 вып. 2,4	ПГ7-3	1	1940	
10	3.006.1-2.87. вып. 2,4	ПГ7д-3	2	480	

Схема расположения плит покрытия и опорных подушек на отм. 7,320

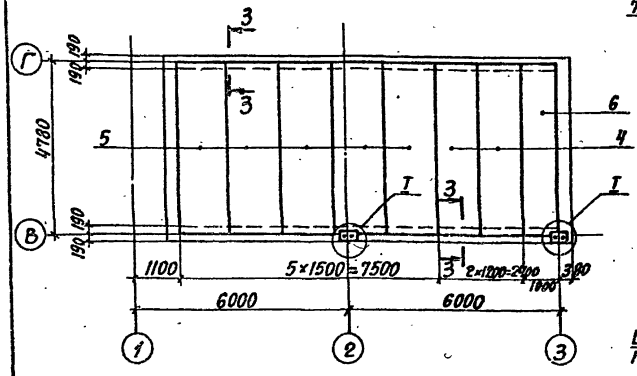

3-3

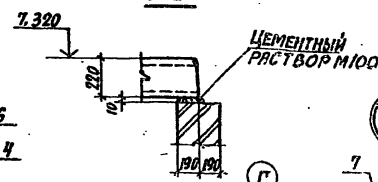

4-4

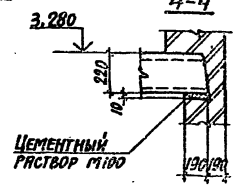

5-5

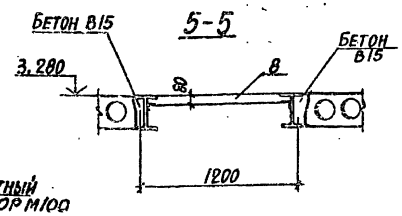

I

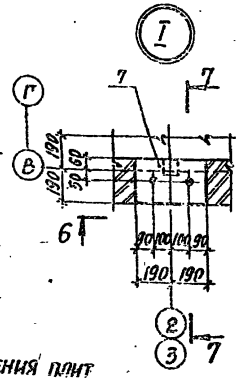

6-6

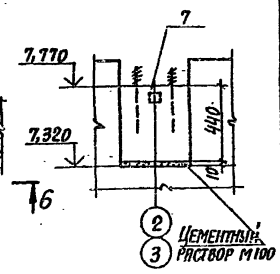

Схема расположения плит перекрытия на отм. 3,280

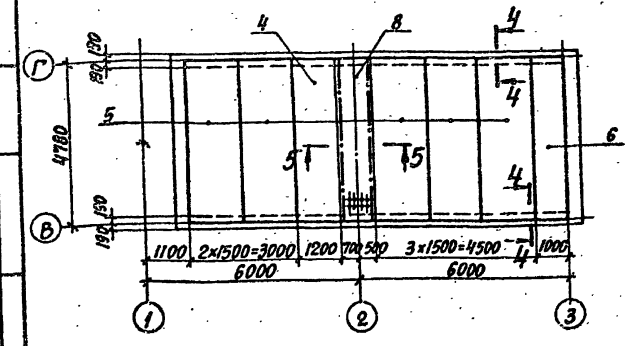

Схема расположения плит покрытия эвакувыхода

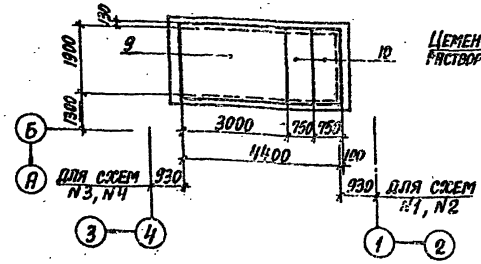

7-7

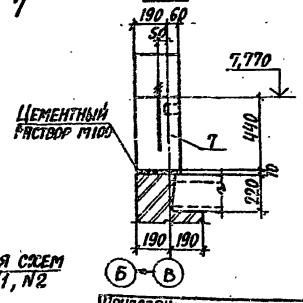

1. Сварку производить электродами типа Э42А по ГОСТ 9467-75.
2. После монтажа подрельсовых балок петли для подъема балок срезать.

10198/3

Инв. отд.	Бродский		02.89
Н. контр.	Зорин		02.89
Гл. спец.	Зорин		02.89
Зав. гр.	Иванова		
Проверил	Журавлева		
Разраб.	Натенко		
Рассчит.	Радько		

ТП 708-43.89 КЖ

Механизированный приемный пункт на один проходной путь для выгрузки заполнителей бетона из полувагонов

Стадия	Лист	Листов
Р	7	

Схемы расположения сборных конструкций.

Харьковский Промстройниипроект

Привязан:

Инв. №

Инв. № подл. | Подпись и дата | Взам. инв. №

25738-03 9

Формат А2

Альбом 3

Схема расположения набетонок

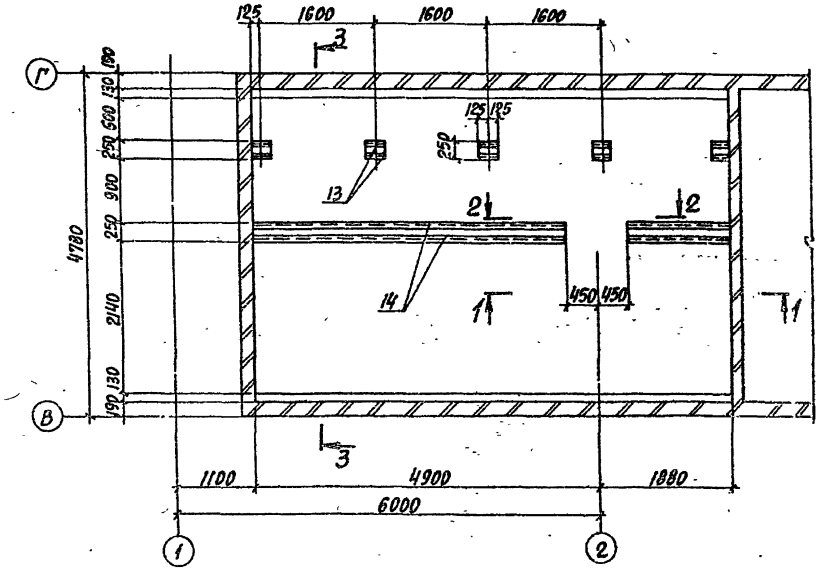

Ум1

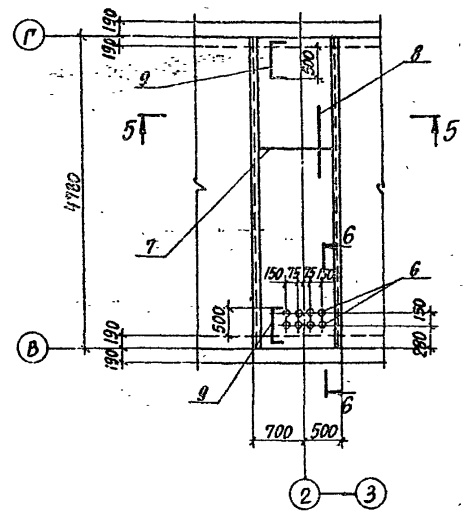

Ум2

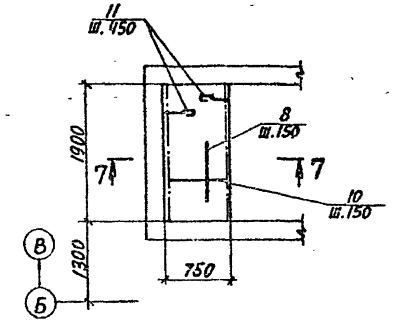

6-6

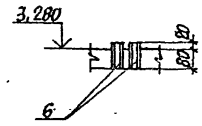

7-7

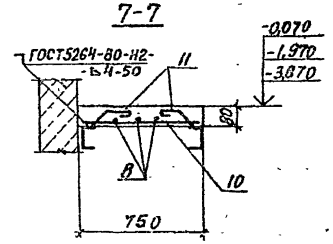

1-1

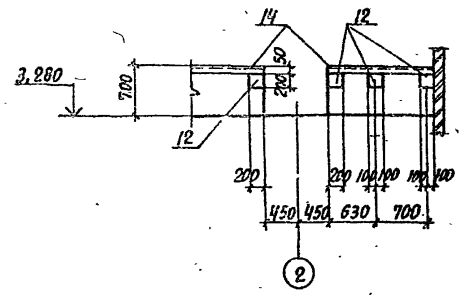

2-2

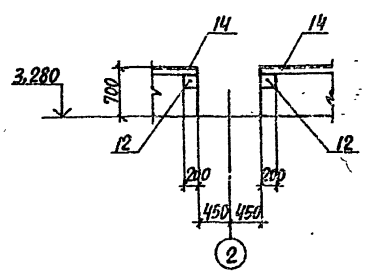

5-5

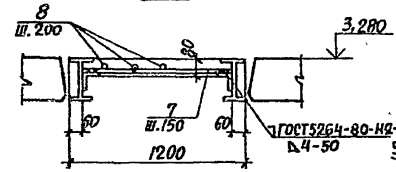

I

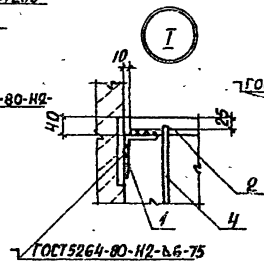

II

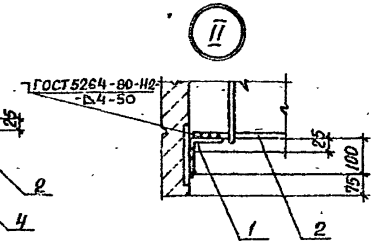

4-4

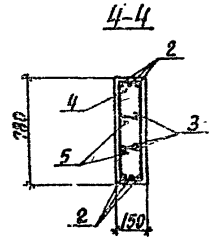

3-3

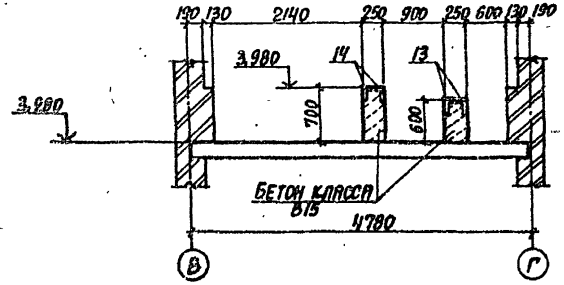

РПм1

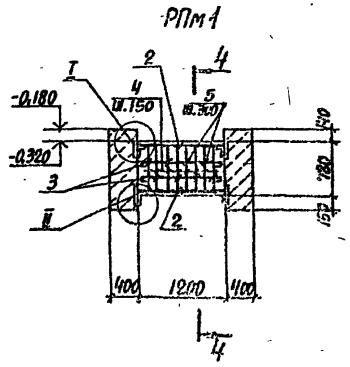

1. Маркировочный план смотреть на листе 7.
2. Маркировку участков Ум2 смотреть на листах марки АР.
3. Сварку производить электродами Э42А по ГОСТ 9467-75.
4. Спецификацию сборочных единиц и деталей смотреть на листе 9.

10198/3

Нач. отд.	Бродский		02.89	ТП 708-43.89		КЖ
Н. контр.	Зорин		02.89			
Гл. спец.	Зорин		02.89			
Зав. гр.	Иванова			Механизированный приемный пункт на один проходной путь для выгрузки заполнителей: бетона 1:3 полувагонов		
Проверил	Журавлева				Стадия	Лист	Листов
Разраб.	Гнатенко				Р	8	
Рассчит.	Рядько			Схема расположения набетонок. Монолитные участки Ум1, Ум2. Распорка РПм1.	Харьковский Промстройниипроект	

Привязан:

Инв. №

25738-03 10

Формат А2

Альбом 3

Спецификация набетонок, РПм1, Ум1, Ум2

Поз.	Обозначение	Наименование	Кол.	Примечания
		Схема расположения набетонок		
		Сборочные единицы		
		Изделия закладные		
12	3.400-6/76	МИ1-24	6	
13		МИ4-18	10	
14		МИ4-46, ℓ=п.м.	11,8	
		Распорка РПм1		
		Сборочные единицы		
		Изделия закладные		
1		L100×8 ГОСТ 8509-86		
		ℓ=150	4	1,83кг
		Детали		
		Ф16АI ГОСТ 5781-82		
2		ℓ=1180	6	1,86кг
3*		ℓ=1350	4	2,13кг
		Ф8АI ГОСТ 5781-82		
4*		ℓ=1850	8	0,73кг
5*		ℓ=300	8	0,12кг
		Материалы		
		Бетон класса В15		0,14м³

Поз.	Обозначение	Наименование	Кол.	Примечания
		Участок монолитный Ум1		
		Сборочные единицы		
		Изделие закладное		
6	ТП 708-43.89 КЖ.И-МН1, М1...М3	МН1	8	1,04кг
		Детали		
		Ф6АIII ГОСТ 5781-82		
7		ℓ=1070	30	0,24кг
9*		ℓ=740	14	0,16кг
		Ф8АI ГОСТ 5781-82		
8		ℓ=п.м.	34	0,4кг
		Материалы		
		Бетон класса В15		0,43м³
		Участок монолитный Ум2		
		Детали		
10		Ф6АIII ГОСТ 5781-82		
		ℓ=730	13	0,16кг
		Ф8АI ГОСТ 5781-82		
8		ℓ=п.м.	11	0,4кг
11*		ℓ=350	10	0,14кг
		Материалы		
		Бетон класса В15		0,14м³

*Смотрите ведомость деталей

Ведомость деталей

Поз.	Эскиз
3	1150
4	730, 120
5	200
9	600, 70, 70
11	160, 60, 60, 60

Ведомость расхода стали на элемент

Марка элемента	Изделия арматурные								Изделия закладные												Общий расход
	Арматура класса							Всего	Арматура класса			Прокат марки								Всего	
	А-III			А-I					А-III			ВСт 3 кп 2									
	ГОСТ 5781-82								ГОСТ 5781-82			ГОСТ 8509-86					ГОСТ 3262-75*				
	Ф6		Итого	Ф8	Ф16		Итого		Ф8		Итого	L75×7	L50×5	L100×8	δ=6	Итого	газ. тр. Ф80×4		Итого		
Схема расположения набетонок									14,5		14,5	20,0	44,0		11,4	76,2				90,7	90,7
РПм1				6,8	19,7		26,5	26,5						7,3		7,3				7,3	33,8
Ум1	9,4		9,4	14,0			14,0	23,4	1,9		1,9						6,4		6,4	8,3	31,7
Ум2	2,5		2,5	6,2			6,2	8,7													8,7

10198/3

Нач. отд.	Бродский		02.89
Н. контр.	Зорин		02.89
Гл. спец.	Зорин		02.89
Зав. гр.	Иванова		
Проверил	Журавлева		
Разраб.	Гнатенко		

ТП 708-43.89 КЖ

Механизированный приемный пункт на один проходной путь для выгрузки заполнителей бетона из полубатонов

Стадия	Лист	Листов
Р	9	

Спецификация набетонок, РПм1, Ум1, Ум2. Ведомости деталей и расхода стали.

ХАРЬКОВСКИЙ ПРОМСТРОЙНИИПРОЕКТ

Привязан:

Инв. №

Инв. № подл. | Подпись и дата | Взам. инв. №

25738-03 11

Формат А2

Альбом 3

Фо 1

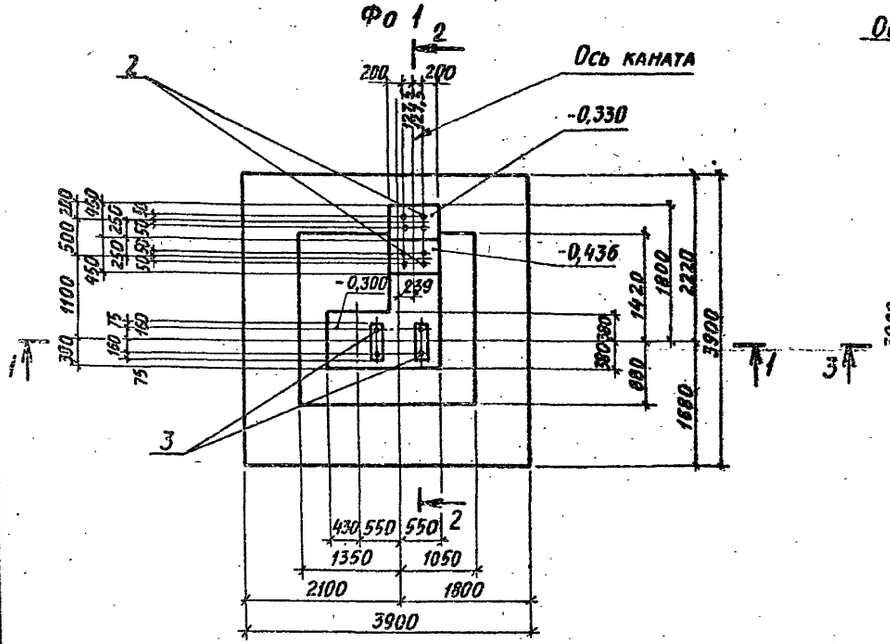

Фо 1-1

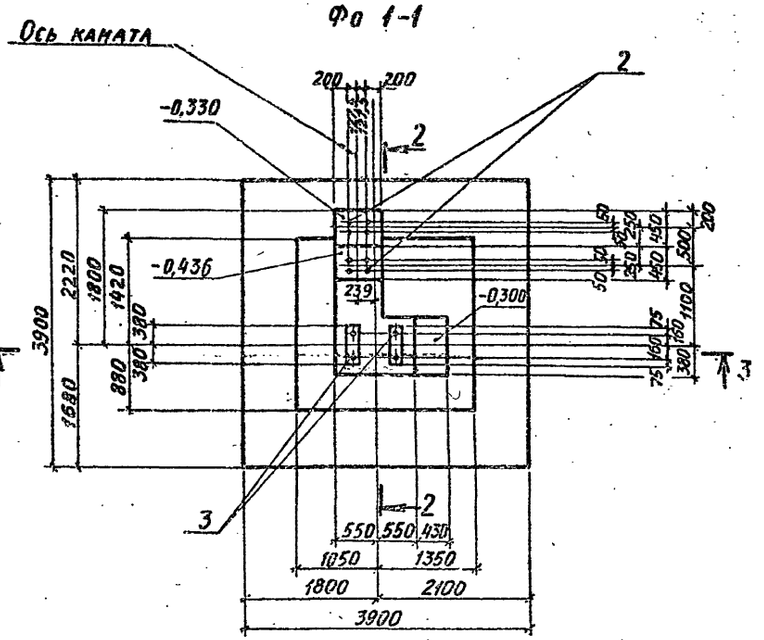

План раскладки сеток подошвы Фо 1, Фо 1-1

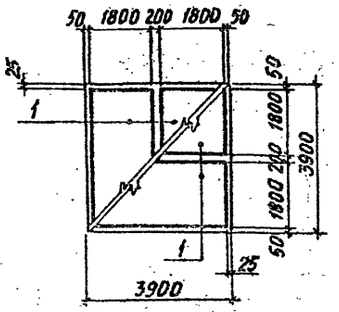

1. Маркировочный план фундаментов смотрите на листах 5,6в.
2. В пределах шанцев верхнюю арматуру раздвинуть по месту.
3. Спецификацию арматуры и закладных изделий смотрите на листе 12.
4. Подливка из цементно-песчаного раствора состава 1:1 с В/Ц ≤ 0,5 класса 12,5 выполняется после выверки болтов по полученному оборудованию.
5. Расчётные схемы фундаментов смотрите на листе 14.

1-1

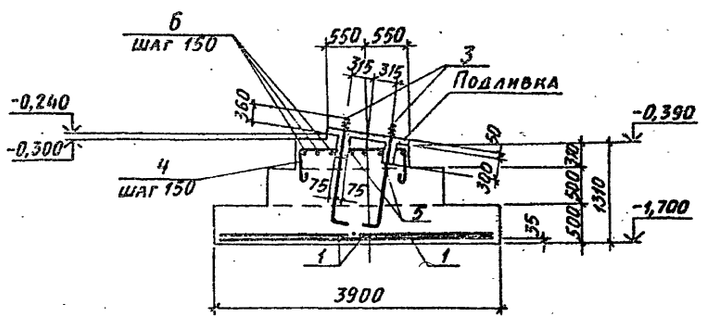

3-3

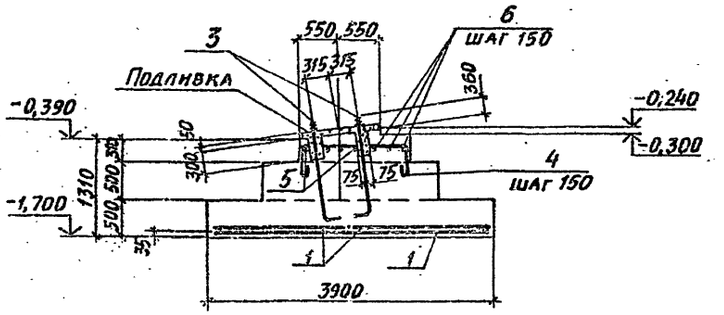

2-2

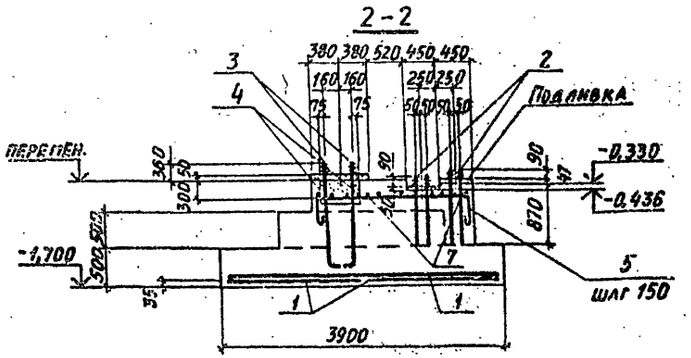

10198/3

Нач. отд.	Бродский		07.89	ТП 708-43.89	КЖ
Н. контр.	Зорин		07.89		
Гл. спец.	Зорин		07.89		
Зав. гр.	Иванова			Механизированный пристанционный путь для выгрузки заполнителей бетона из полувагонов	
Проверил	Журавлева				Стадия: Р; Лист: 10; Листов:
Разработ.	Букреев			Фундаменты Фо 1, Фо 1-1	Харьковский Промстройниипроект
Рассчитал	Журавлева				

Привязан:

Инв. №

Инв. № подл. | Подпись и дата | Взам. инв. №

25738-03 12

Формат А2

Ф02

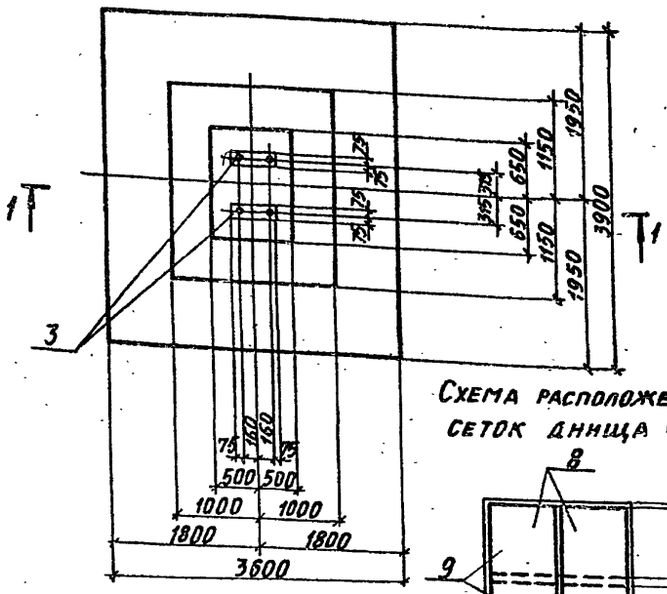

Ф03

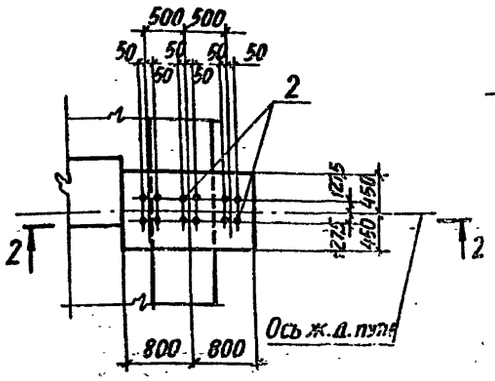

Ф04

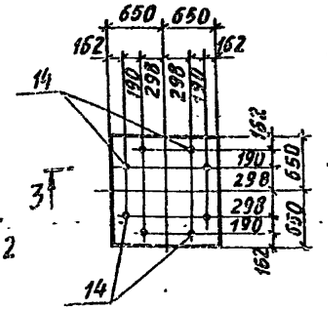

Ф05, Ф06

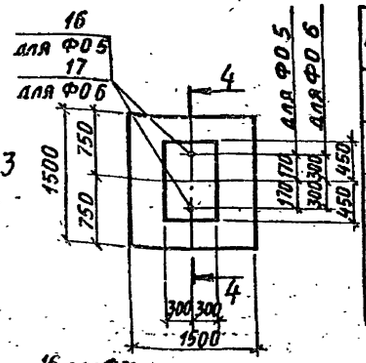

Марка	Расчетная схема	Расчетные нагрузки			
		N, тс	Mx, тсм	Qx, тс	Qy, тс
Ф04	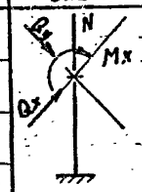	1,8	–	–	–
Ф05		5,05	–	±0,75	±0,4
Ф06		2,5	±2,74	±0,16	–
Ф07		5,9	±1,3	±0,9	±0,9
Ф010		3,5	–	±0,5	±0,3

Схема расположения сеток днища Ф02

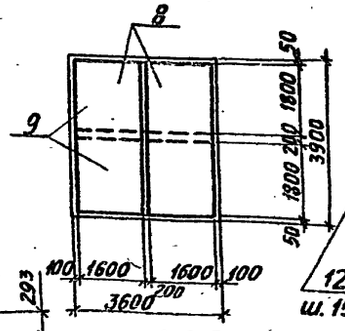

1-1

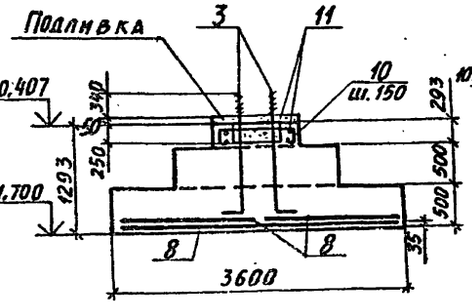

2-2

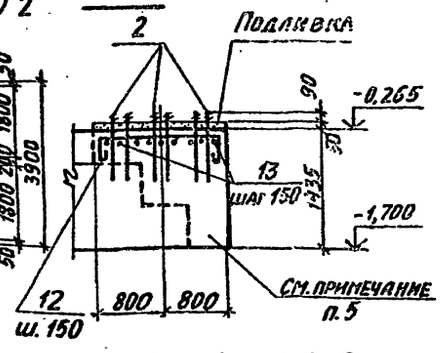

3-3

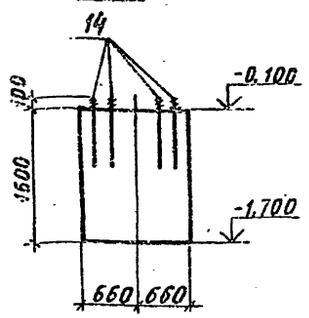

4-4

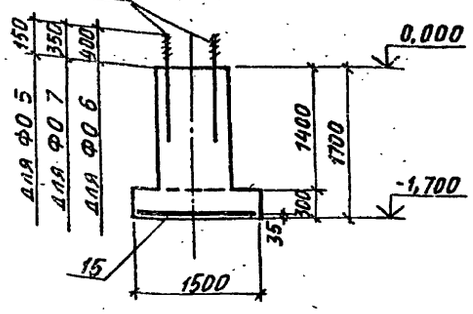

Ф07

Ф08

Ф09

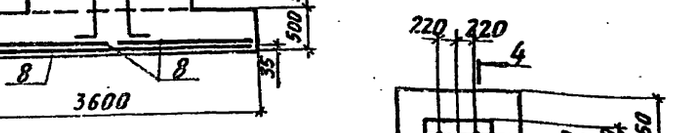

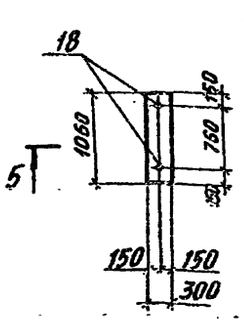

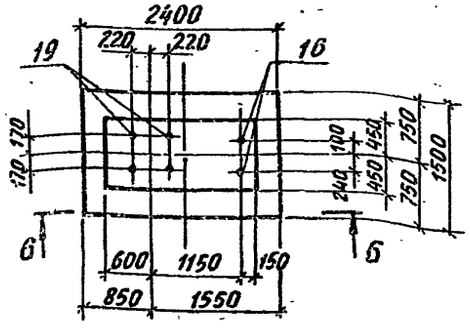

5-5

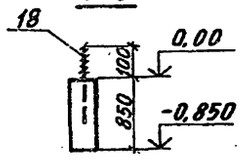

6-6

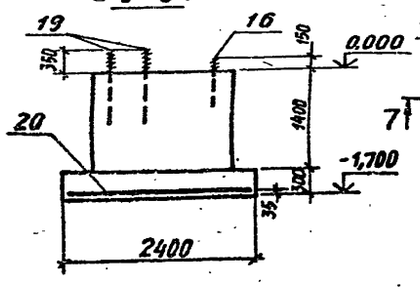

Ф010

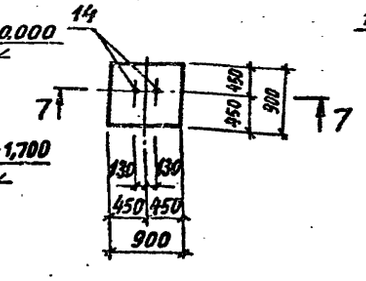

7-7

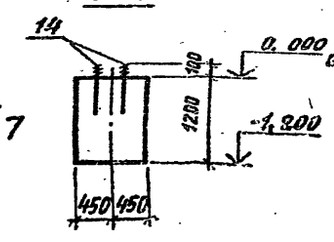

Расчетная схема Ф09

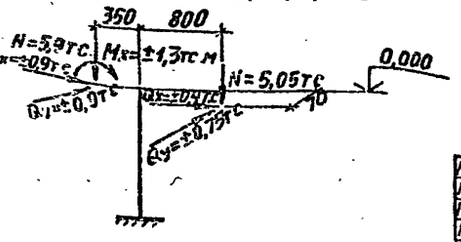

1. Маркировочный план фундаментов смотрите на листах 5,68.
2. В пределах шанцев верхнюю арматуру раздвинуть по месту.
3. Спецификацию арматуры и закладных изделий смотрите на листе 12.
4. Подливка из цементно-песчаного раствора состава 1:1 с в/ц ≤ 0,5 марки 150 выполняется после выверки болтов по полученному оборудованию.
5. Фундамент Ф03 бетонировать совместно с фундаментами Ф01, Ф01-1.
6. В расчетных схемах фундаментов ось „х" принята параллельной цифровым разбивочным осям.

10198/3

Нач. отд.	Бродский		02.89
Н. контр.	Зорин		02.89
Гл. спец.	Зорин		02.89
Рук. гр.	Иванова		
Провер.	Журавлёва		
Разраб.	Белан		
Рассунл	Белан		

ТП 708-43.89 КЖ

Механизированный приемный пункт на один проходной путь для выгрузки заполнителей бетона из полувагонов

Стадия	Лист	Листов
Р	11	

Фундаменты Ф02...Ф010

Харьковский Промстройниипроект

Привязан:

Инв. №

Инв. № подл. | Подпись и дата | Взам. инв. №

25738-03 13

Формат А2

Альбом 3

Спецификация фундаментов ФО1-1, ФО1 ... ФО10

Поз.	Обозначение	Наименование	Кол.	Примеч.
		ФО1, ФО1-1		
		Сборочные единицы		
		Сетка арматурная		
1	ГОСТ 23279-85	1С $\frac{16AIII}{10AI}$ 185×385 $\frac{125}{25}$	4	68,8 кг
		Изделия закладные		
2	ГОСТ 24379.1-80	Болт 1.1М24×800 ВСт3пс2	8	3,42 кг
3	То же	Болт 1.1М36×1320 ВСт3пс2	4	12,43 кг
		Детали		
		Ф8АI, ГОСТ 5781-82		
4*		ℓ=2700	6	1,07 кг
5*		ℓ=3350	5	1,32 кг
6*		ℓ=1900	6	0,75 кг
7*		ℓ=1800	9	0,71 кг
		Материалы		
		Бетон класса В 12,5		11,3 м³
		ФО2		
		Сборочные единицы		
		Сетки арматурные		
8	ГОСТ 23279-85	1С $\frac{16AIII}{10AI}$ 165×385 $\frac{125}{25}$	2	61,7 кг
9	ГОСТ 23279-85	1С $\frac{16AIII}{10AI}$ 185×355 $\frac{275}{25}$		
3	ГОСТ 24379.1-80	Болт 1.1М36×1320 ВСт3пс2	4	12,43 кг
		Детали		
		Ф8АI, ГОСТ 5781-82		
10*		ℓ=1450	8	0,57 кг
11*		ℓ=1750	4	0,68 кг
		Материалы		
		Бетон класса В 12,5		9,8 м³

Поз.	Обозначение	Наименование	Кол.	Примеч.
		ФО3		
		Сборочные единицы		
2	ГОСТ 24379.1-80	Болт 1.1М24×800 ВСт3пс2	12	3,42 кг
		Детали		
		Ф8АI, ГОСТ 5781-82		
12*		ℓ=2050	7	0,81 кг
13*		ℓ=1350	11	0,53 кг
		Материалы		
		Бетон класса В 12,5		1,4 м³
		ФО4		
		Сборочные единицы		
14	ГОСТ 24379.1-80	Болт 1.1М20×600 ВСт3пс2	8	1,81 кг
		Материалы		
		Бетон класса В 12,5		2,8 м³
		ФО5		
		Сборочные единицы		
		Сетка арматурная		
15	ГОСТ 23279-85	2С $\frac{10AIII}{10AIII}$ 145×145	1	14,3 кг
16	ГОСТ 24379.1-80	Болт 1.1М20×710 ВСт3пс2	2	2,09 кг
		Материалы		
		Бетон класса В 12,5		1,4 м³
		ФО6		
		Сборочные единицы		
		Сетка арматурная		
15	ГОСТ 23279-85	2С $\frac{10AIII}{10AIII}$ 145×145	1	14,3 кг
17	ГОСТ 24379.1-80	Болт 1.1М24×1120 ВСт3пс2	2	4,56 кг
		Материалы		
		Бетон класса В 12,5		1,4 м³

Поз.	Обозначение	Наименование	Кол.	Примеч.
		ФО7		
		Сборочные единицы		
		Сетка арматурная		
15	ГОСТ 23279-85	2С $\frac{10AIII}{10AIII}$ 145×145	1	14,3 кг
19	ГОСТ 24379.1-80	Болт 1.1М30×1120 ВСт3пс2	4	7,43 кг
		Материалы		
		Бетон класса В 12,5		1,6 м³
		ФО8		
		Сборочные единицы		
18	ГОСТ 24379.1-80	Болт 1.1М12×400 ВСт3пс2	2	0,44 кг
		Материалы		
		Бетон класса В 12,5		0,3 м³
		ФО9		
		Сборочные единицы		
		Сетка арматурная		
20		2С $\frac{10AIII}{10AIII}$ 145×235 $\frac{75}{25}$	1	22,34 кг
		Изделия закладные		
16	ГОСТ 24379.1-80	Болт 1.1М20×710 ВСт3пс2	2	2,09 кг
19	То же	Болт 1.1М30×1120 ВСт3пс2	4	7,43 кг
		Материалы		
		Бетон класса В 12,5		3,5 м³
		ФО10		
		Сборочные единицы		
14	ГОСТ 24379.1-80	Болт 1.1М20×600 ВСт3пс2	2	1,81 кг
		Материалы		
		Бетон класса В 12,5		1,0 м³

*) Позиции 4...7, 10...13 смотрите ведомость деталей

Ведомость расхода стали на элемент, кг

Марка элемента	Изделия арматурные: Арматура класса AI ГОСТ 5781-82 Ф8	Ф10	Итого	Арматура класса AIII Ф10	Ф16	Итого	Всего	Изделия закладные: Болты по ГОСТ 24379.1-80 ВСт3пс2: Шпилька М12	М20	М24	М30	М36	Итого	Гайка ГОСТ 5915-70 М12	М20	М24	М30	М36	Итого	Шайба М12	М20	М24	М30	М36	Итого	Всего	Общий расход
ФО1; ФО1-1	23,9	32,0	55,9		243,2	243,2	299,1			24,7		45,1	69,8			1,7		3,1	4,8			1,0		1,6	2,6	77,2	376,3
ФО2	7,3	31,0	38,3		221,8	221,8	260,1					45,1	45,1					3,1	3,1					1,5	1,6	49,8	309,9
ФО3	11,5		11,5				11,5			37,1			37,1			2,5			2,5			1,4			1,4	41,0	52,5
ФО4; ФО10									12,9				12,9		1,0				1,0		0,6				0,6	14,5	14,5
ФО5				14,3		14,3	14,3		3,8				3,8		0,2				0,2		0,2				0,2	4,2	18,5
ФО6				14,3		14,3	14,3			8,5			8,5			0,38			0,38			0,24			0,2	9,1	23,4
ФО7				14,3		14,3	14,3				26,6		26,6				1,8		1,8				1,3		1,3	29,7	44,0
ФО8								0,8					0,8	0,04					0,04	0,04					0,04	0,9	0,9
ФО9				22,3		22,3	22,3		3,8		26,6		30,4		0,2		1,8		2,0		0,2		1,3		1,5	33,9	56,2

Ведомость деталей

Поз.	Эскиз
4	550, 1500, 550
5	550, 2130, 550
6	550, 710, 550
7	550, 600, 550

Поз.	Эскиз
10	200, 950, 200
11	200, 1250, 200
12	200, 1550, 200
13	200, 850, 200

10198/3

Привязан:

Инв. №

Взам. инв. № | Подпись и дата | Инв. № подл.

Нач. отд.	Бровский		02.89
Н. контр.	Зорин		02.89
Гл. спец.	Зорин		02.89
Зав. гр.	Иванова		
Провер.	Журавлёва		
Разраб.	Белан		

ТП 708-43.89 КЖ

Механизированный приёмный пункт на одни проходной путь для выгрузки заполнителей бетона из полувагонов

Стадия	Лист	Листов
Р	12	

Спецификация фундаментов ФО1-1, ФО1 ... ФО10. Ведомость деталей. Ведомость расхода стали на элемент

Харьковский промстройниипроект

25738-03 14

Формат А2

Ф0 11

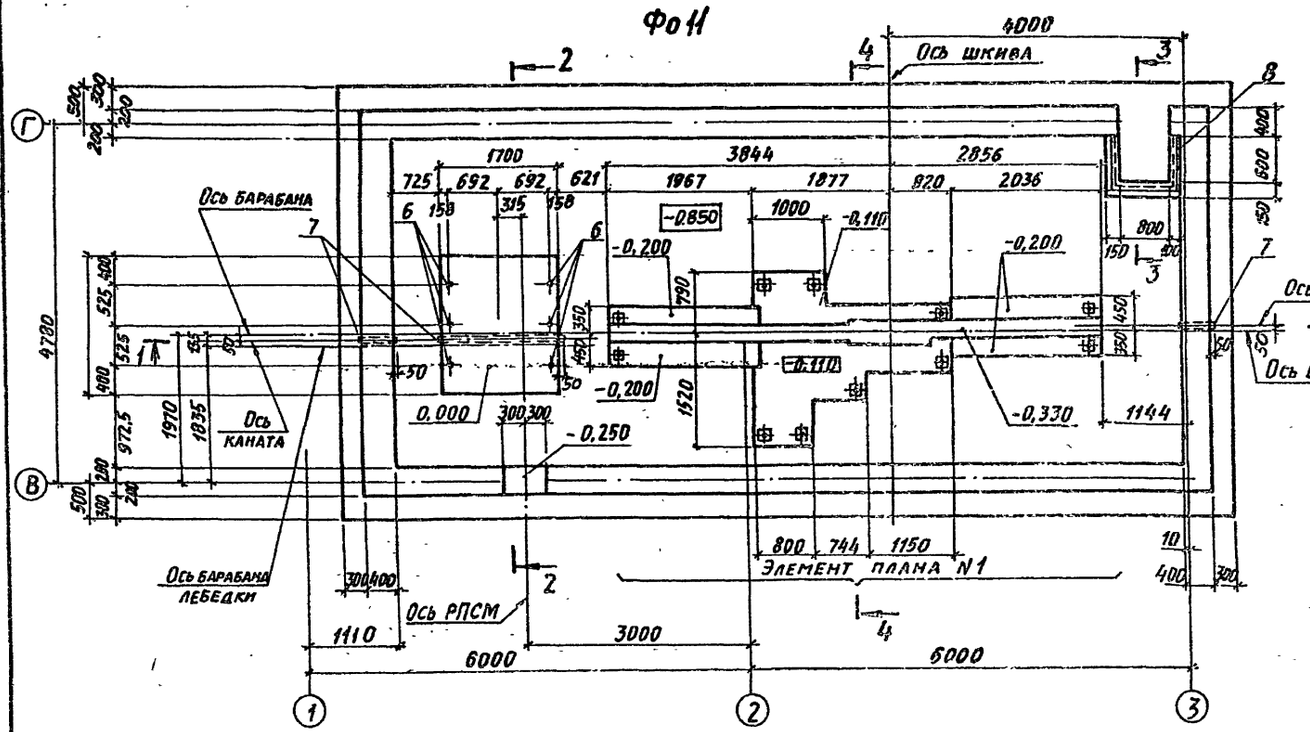

2-2

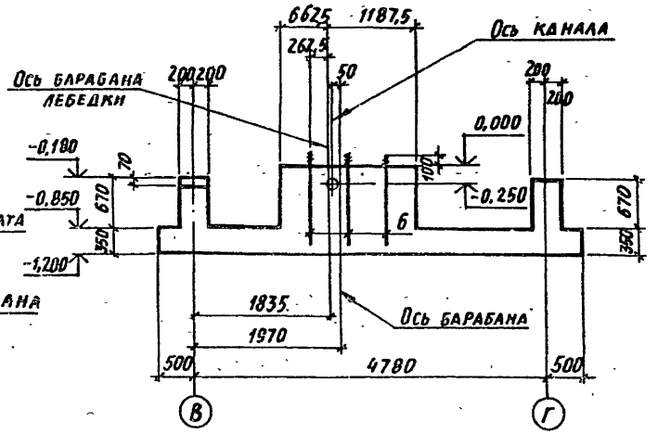

4-4

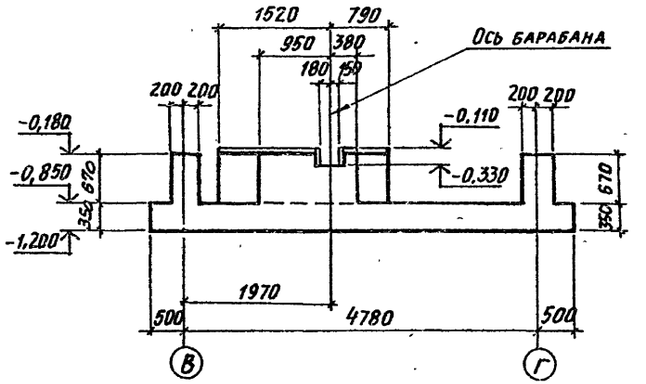

1-1

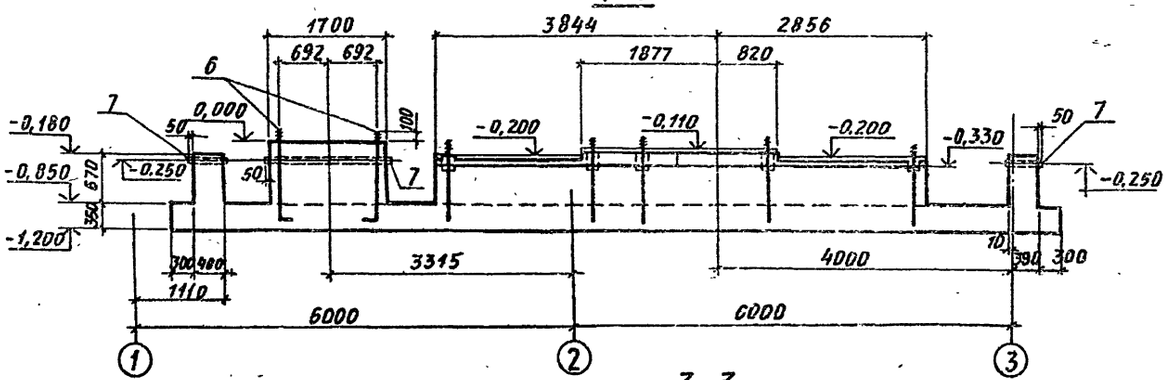

3-3

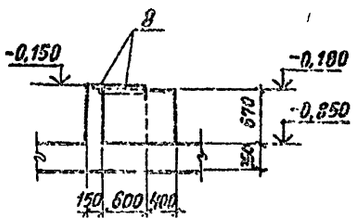

10198/3

Нач. отд.	Бродский		02.89	ТП 708-43.89 КЖ	
Н. контр.	Зорин		02.89		
Гл. спец.	Зорин		01.89		
Зав. гр.	Иванова			Механизированный приёмный пункт на один проходной путь для выгрузки заполнителей бетона из полувагонов	
Провер.	Журавлева				
Разраб.	Букреев				Стадия Р; Лист 13; Листов
Привязан				Фундамент Ф0 11. Опалубка. Сечения 1-1... 4-4.	Харьковский Промстройниипроект
Инв. №					

Инв. № подл. | Подпись и дата | Взам. инв. №

25738-03 15

Формат А2

Элемент плана №1

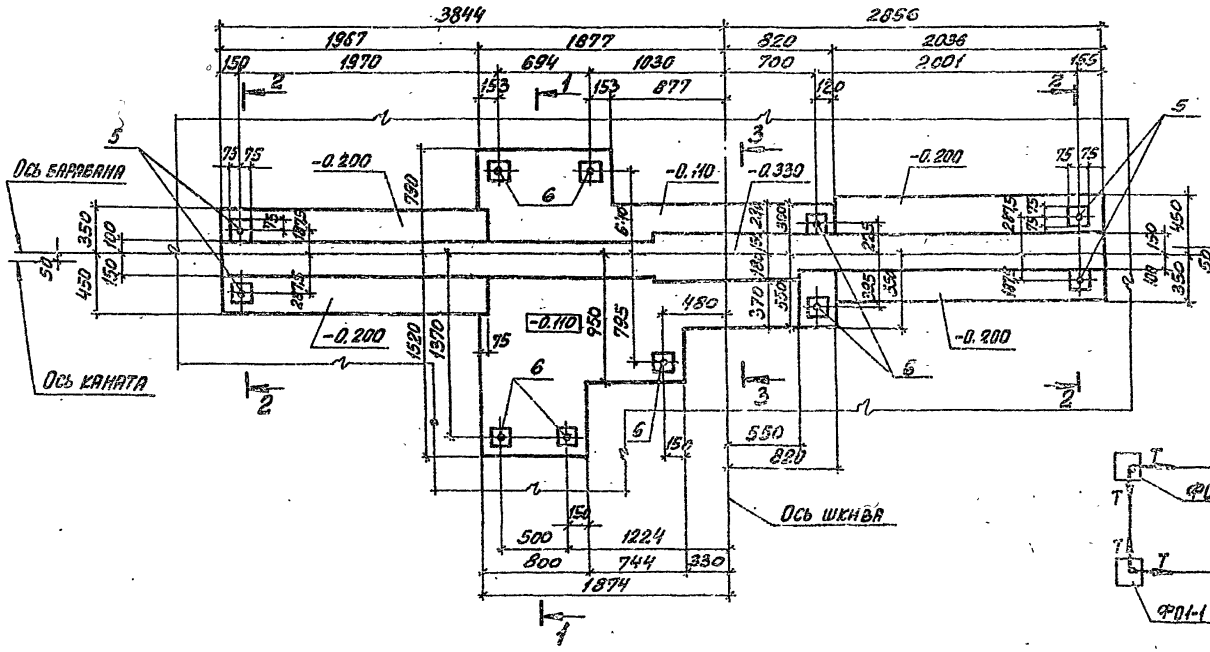

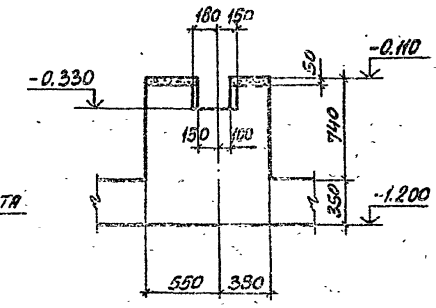

Расчетная схема фундаментов ФП1, ФП1-1, ФП2

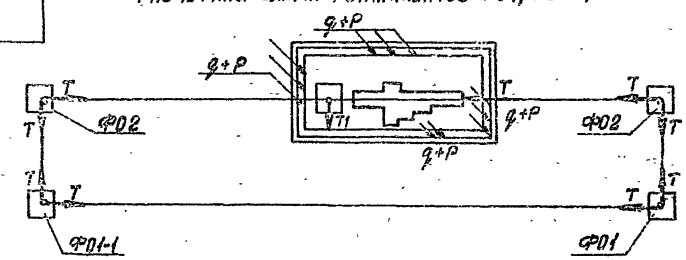

$T_{норм.} = \pm 120$ кН (12,0 тс) горизонтальная

$T_{1\ норм.} = \pm 50$ кН (5,0 тс) горизонтальная

$q + P = 87$ кН/м (8,7 тс/м) распределенная по периметру фундамента

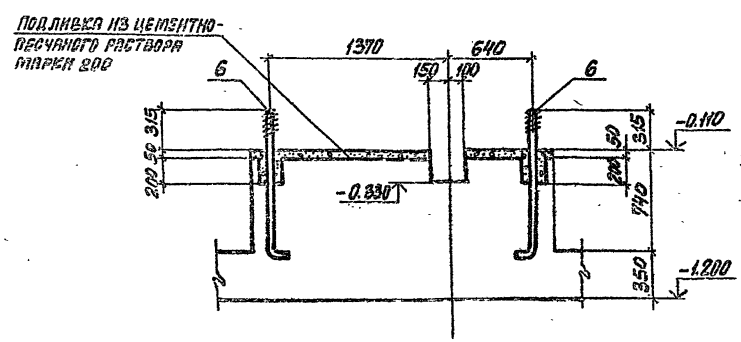

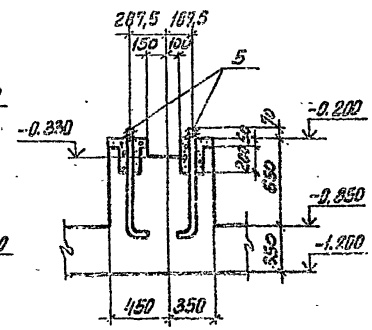

10198/3

Инв.№ подл.	Подпись и дата	Взам.инв.№	Инв.№ дубл.	Подпись и дата	

Нач.отд.	Бродский		02.89	ТП 708-43.89	КЖ
Гл.конс.	Зорин		02.89		
Гл.спец.	Зорин		02.89		
Зав.гр.	Иванова			Механизированный приемный пункт на один проходной путь для выгрузки заполнителей бетона из полувагонов	
Провер.	Журавлева				Стадия: Р; Лист: 14; Листов:
Разраб.	Букреев			Фундамент ФП 11. Элемент плана № 1	ХАРЬКОВСКИЙ ПРОМСТРОЙНИИПРОЕКТ
Рассчит.	Журавлева				

Привязан

Инв.№

Формат А2

Альбом 3

Ф011

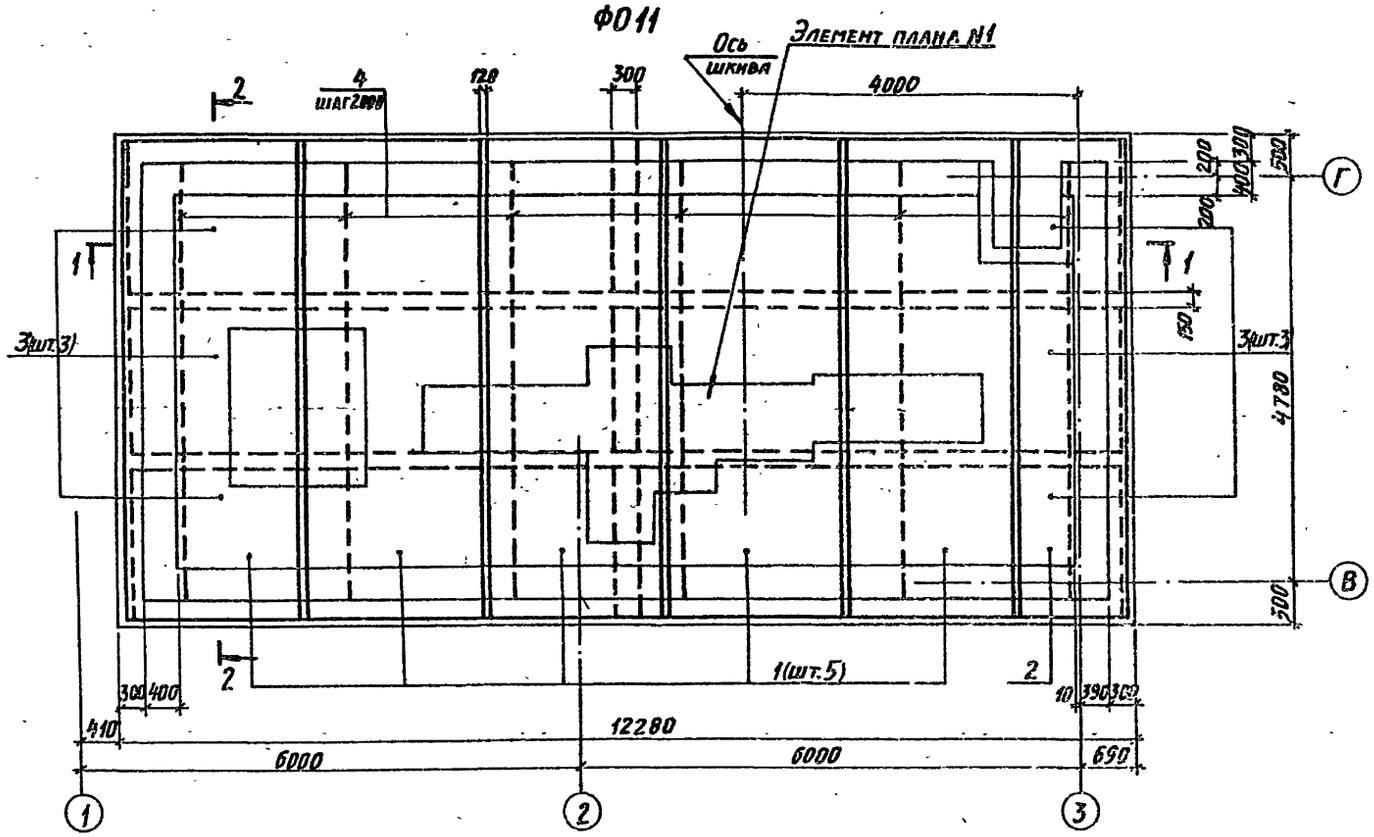

2-2

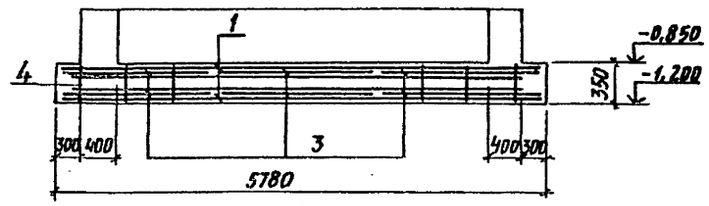

Элемент плана №1

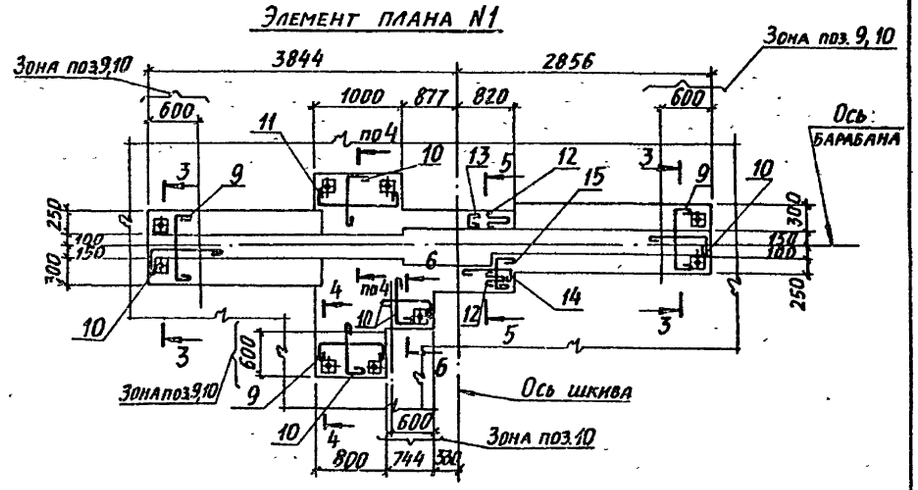

1-1

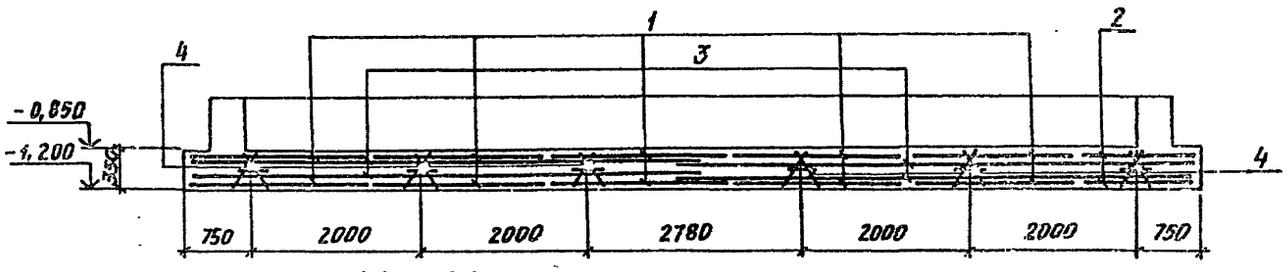

3-3

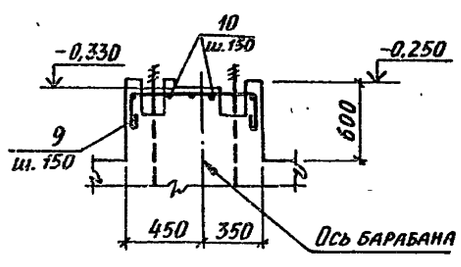

4-4

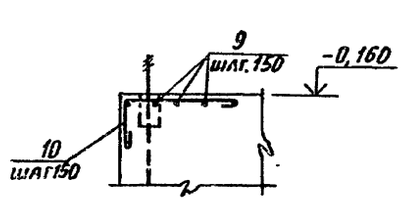

5-5

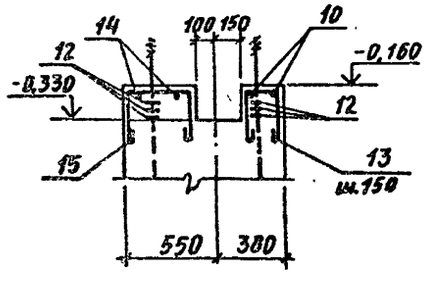

6-6

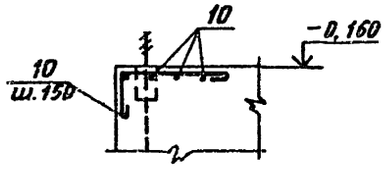

10198/3

Нач. отд.	Бродский		02.89	ТП 708-43.89 КЖ	
Н. контр.	Зорин		02.89		
Гл. спец.	Зорин		02.89		
Зав. гр.	Иванова			Механизированный приемный пункт на один проходной путь для выгрузки заполнителей бетона из полувагонов	
Провер.	Чепелева				Стадия: Р; Лист: 15; Листов:
Разраб.	Личатая				
Рассчит.	Журавлева			Фундамент Ф011. Армирование. Элемент плана N1, сечения 1-1... 6-6	Харьковский Промстройниипроект

Привязан:

Инв. №

25738-03 17

Формат А2

Альбом 3

План на отметке -5,030

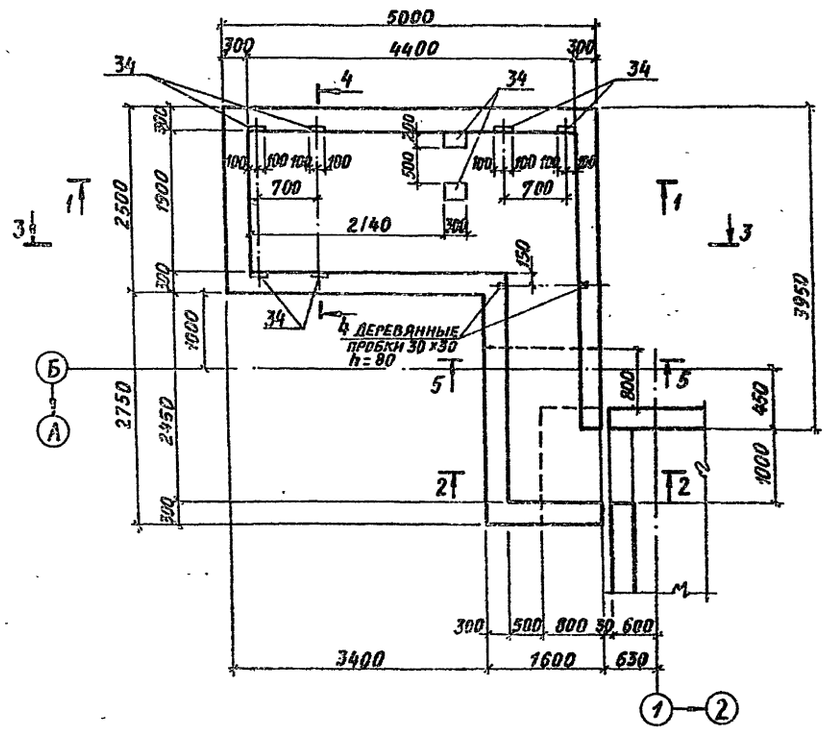

1-1

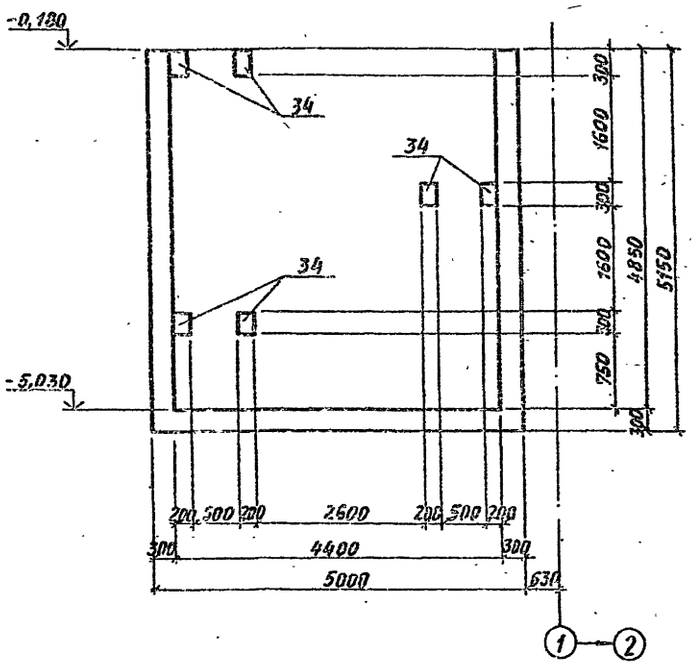

2-2

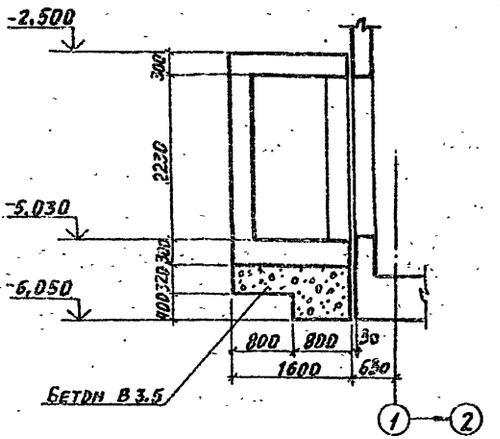

5-5

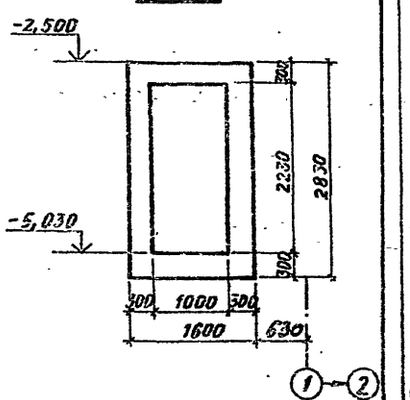

3-3

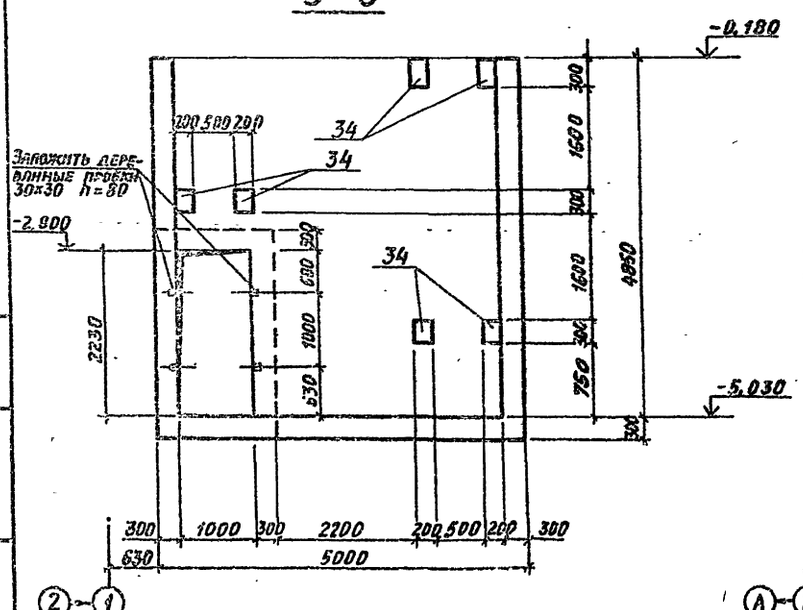

4-4

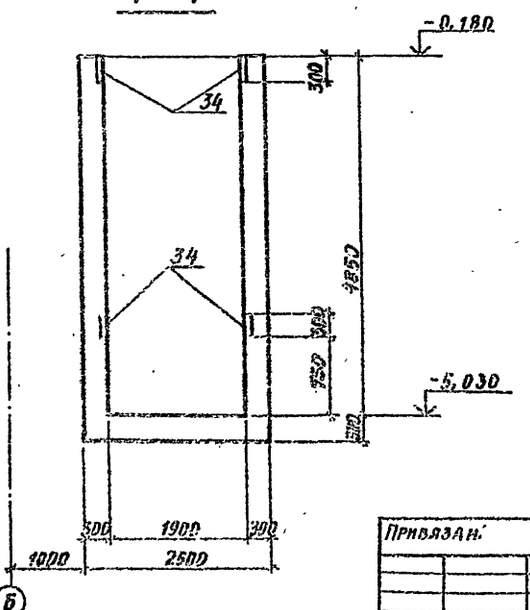

Привязан.

Инв. №

Нач. отд.	Бродский		01.89
Н. контр.	Зорин		02.89
Гл. спец.	Зорин		02.89
Зав. гр.	Иванова		
Провер.	Чепелева		
Разработ.	Белан		
Рисунт.	Иванова		

ТП 708-43.89 КЖ

Механизированный приёмный пункт на один проходной путь для выгрузки заполнителей бетона из полувагонов

Стадия	Лист	Листов
Р	16	

Прицеп ПрМ1. Опалубка. План на отметке -5,030. Разрезы 1-1...5-5. Схемы N1, N2.

ХАРЬКОВСКИЙ ПРОМСТРОЙНИИПРОЕКТ

10198/3

25738-03 18

Формат А2

Схема расположения арматурных изделий стен

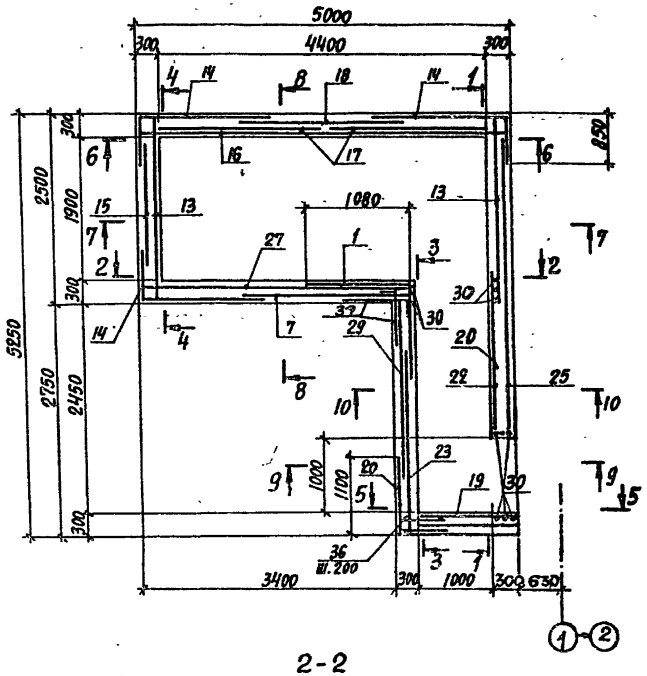

1-1
Схема расположения внутренних сеток

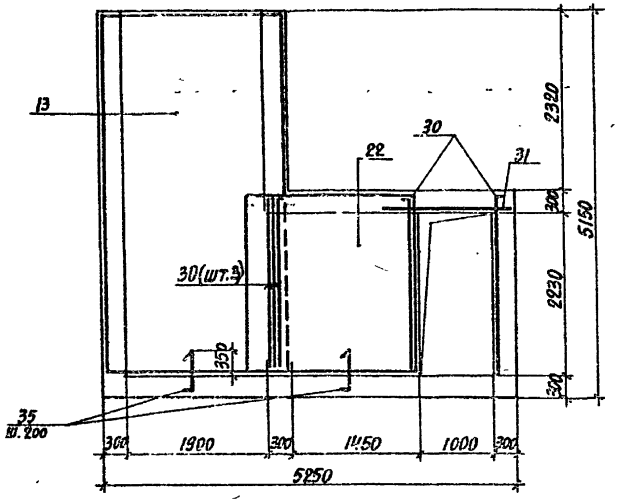

1-1
Схема расположения наружных сеток

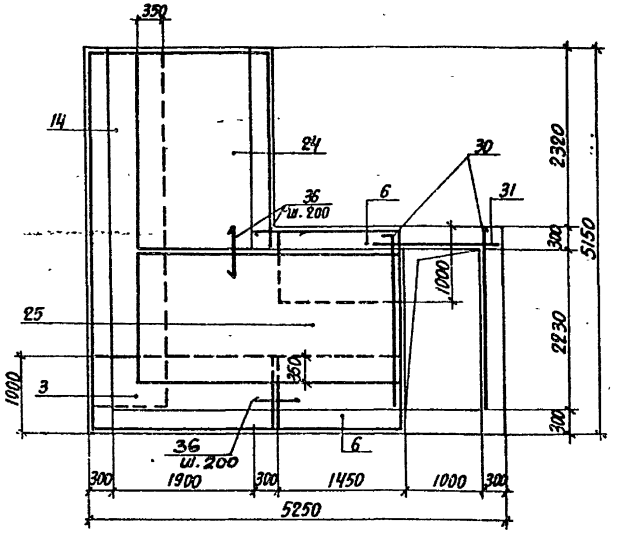

2-2
Схема расположения внутренних сеток

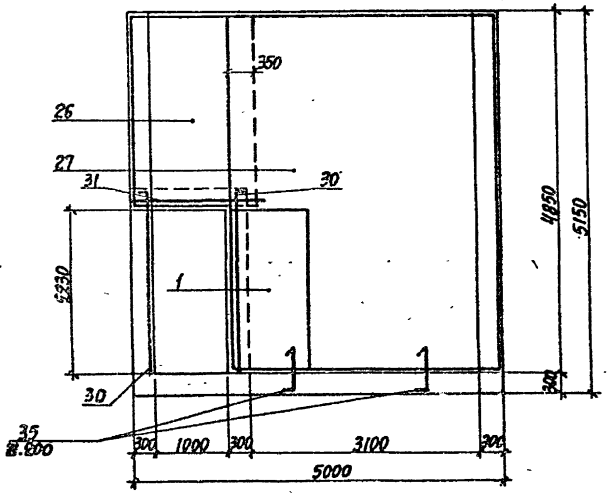

2-2
Схема расположения наружных сеток

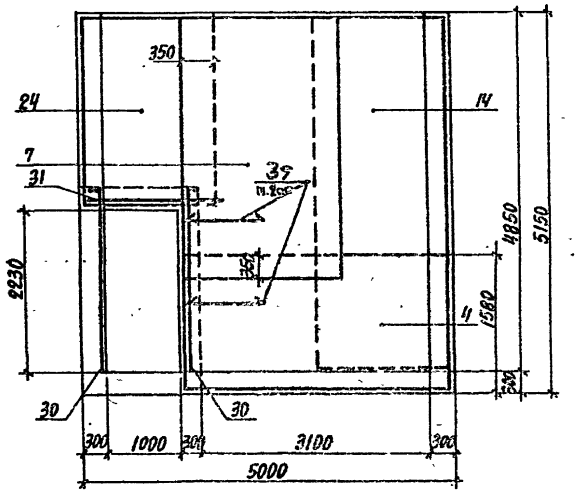

3-3
Схема расположения внутренних сеток

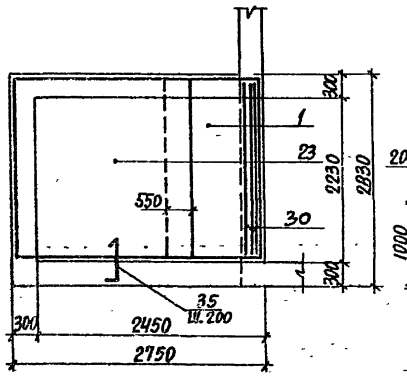

3-3
Схема расположения наружных сеток

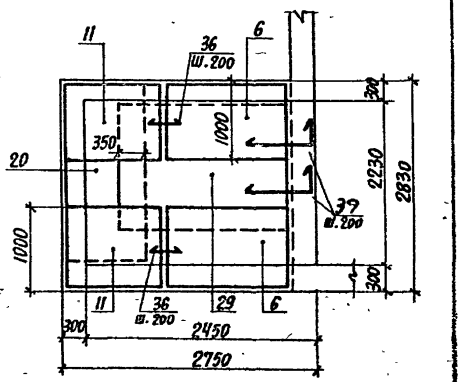

10198/3

Нач.отд.	Бронский		02.89
Н.контр	Зорин		02.89
Гл.спец.	Зорин		02.89
Зав.гр.	Иванова		
Проверил	Чепелева		
Разраб.	Белан		
Рассчит.	Иванова		

Привязан:

Инв.№

ТП 708-43.89 КЖ

Механизированный приемный пункт на один проходной путь для выгрузки заполнителей бетона из полувагонов

Стадия	Лист	Листов
Р	17	

ПРМ-1. Армирование. Схема расположения арматурных изделий стен. Сечения 1-1...3-3. Схемы N1, N2.

ХАРЬКОВСКИЙ ПРОМСТРОЙНИИПРОЕКТ

25738-03 19

Формат А2

Инв.№ подл. | Подпись и дата | Взам.инв.№

Альбом 3

Схема расположения нижних сеток днища

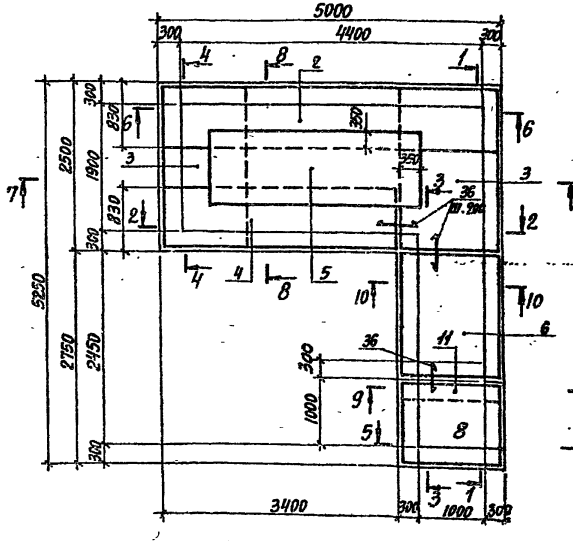

Схема расположения сеток покрытия на отм. -2,500

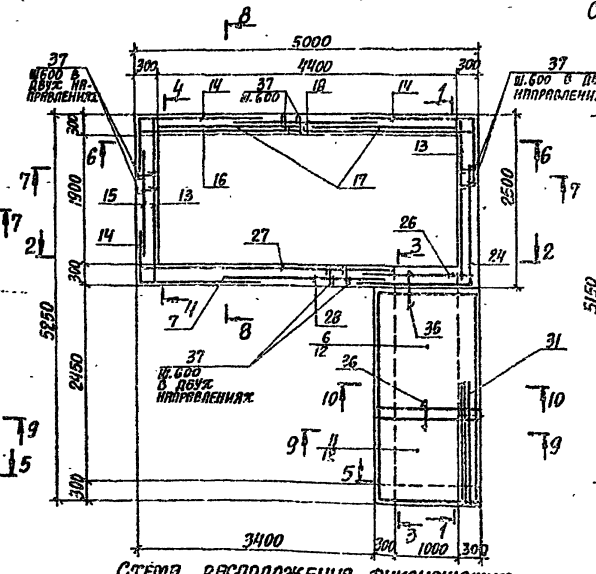

4-4
Схема расположения внутренних сеток

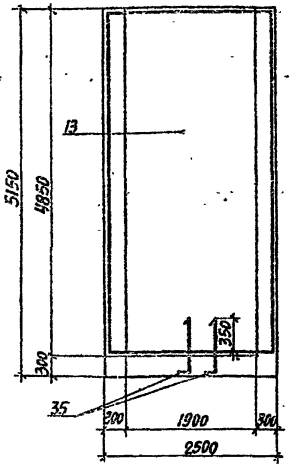

4-4
Схема расположения наружных сеток

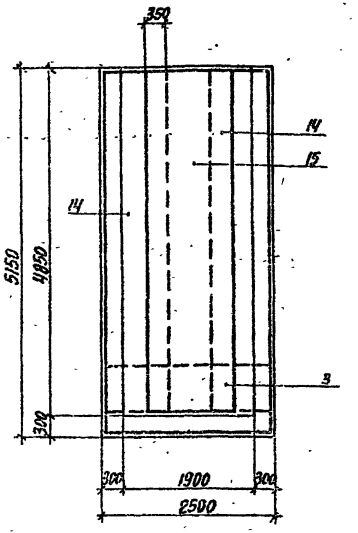

Схема расположения верхних сеток днища

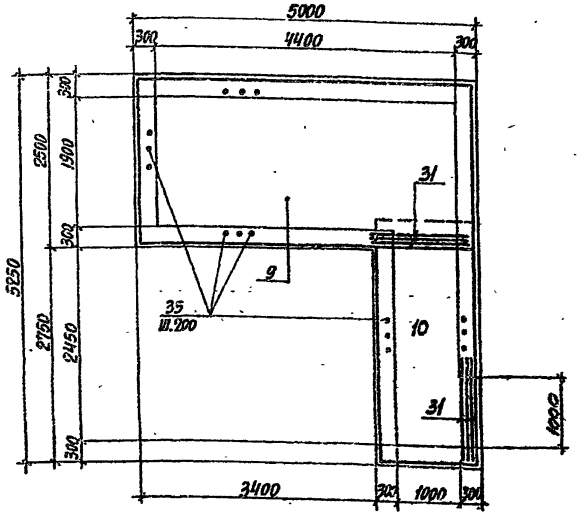

Схема расположения фиксирующих устройств в днище

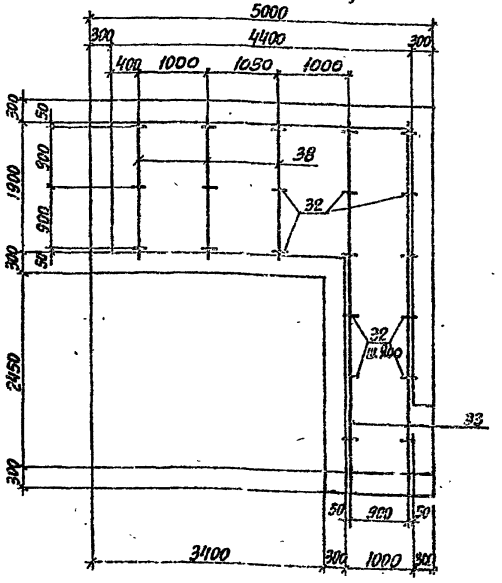

5-5
Схема расположения внутренних сеток

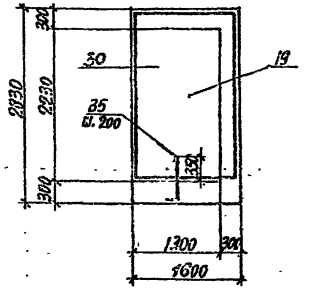

5-5
Схема расположения наружных сеток

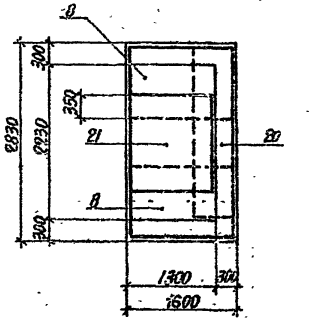

10198/3

Нач.отд.	Бродский		02.89	ТП 708-43.89	КЖ
Н.контр.	Зорин		02.89		
Гл.спец.	Зорин		02.89	Механизированный приемный пункт на один проходной путь для выгрузки заполнителей бетона из полувагонов	
Зав.гр.	Иванова				Стадия: Р; Лист: 18; Листов:
Проверил	Челелева				
Разраб.	Белан			ПГМ-1. Армирование. Схемы расположения сеток днища и покрытия на отм. -2,500. Сечения 4-4, 5-5. Схемы №1, №2	Харьковский Промстройниипроект
Рассчит.	Иванова				

Привязан:

Инв.№

Инв.№подл. | Подпись и дата | Взам.инв.№

25738-03 20

Формат А2

Альбом 3

6-6
СХЕМА РАСПОЛОЖЕНИЯ ВНУТРЕННИХ СЕТОК

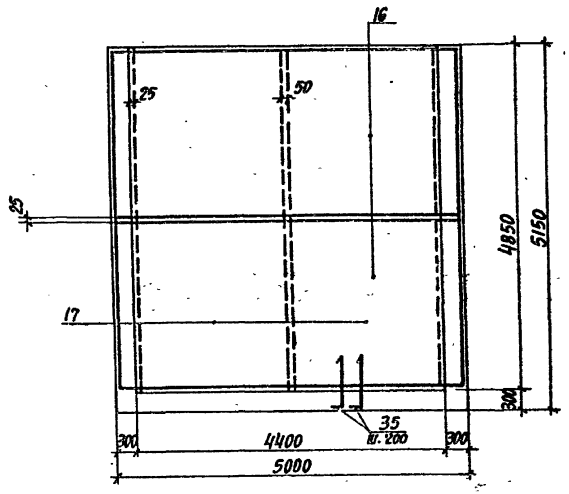

6-6
СХЕМА РАСПОЛОЖЕНИЯ НАРУЖНЫХ СЕТОК

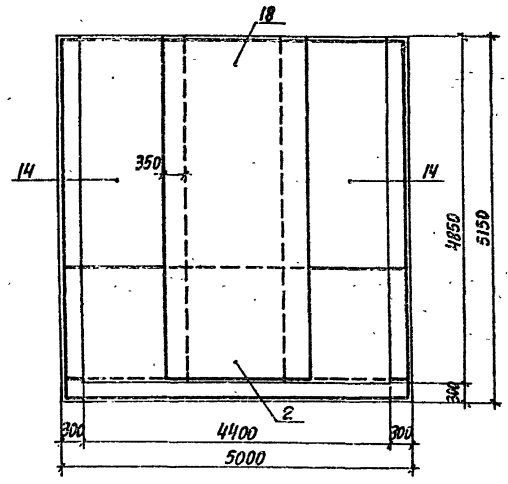

9-9

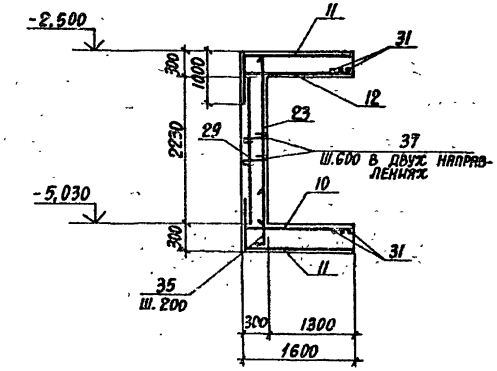

10-10

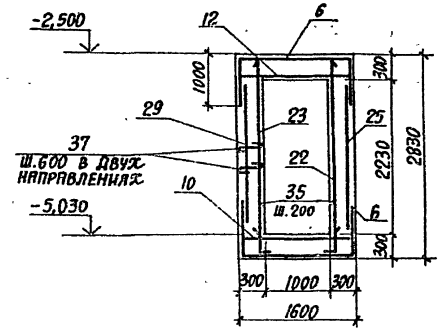

7-7

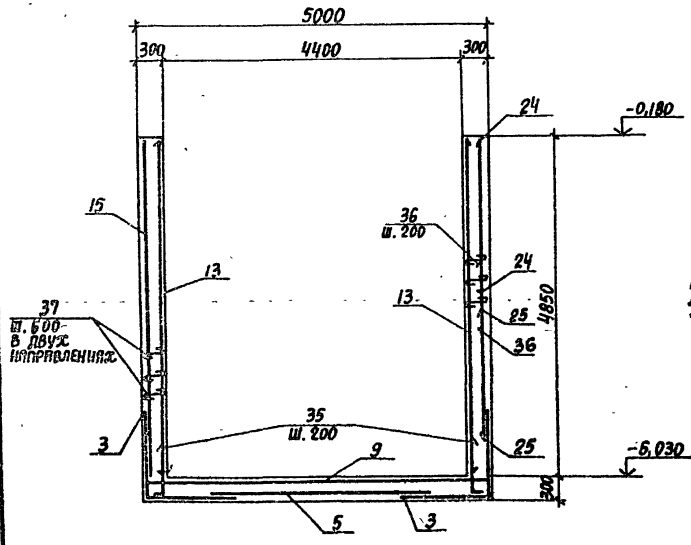

8-8

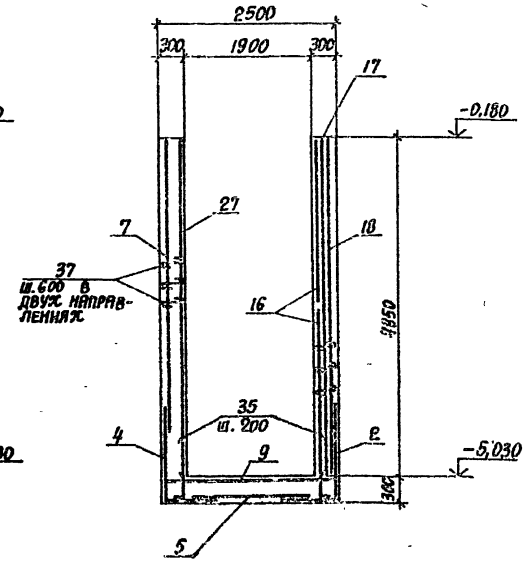

10198/3

Нач.отд.	Бродский		02.89
Н.контр.	Зорин		02.89
Гл.спец.	Зорин		02.89
Зав.гр.	Иванова		
Проверил	Чепелева		
Разраб.	Белан		
Рассчит.	Иванова		

Привязан:

Инв. №

ТП 708-43.89 КЖ

Механизированный приемный пункт на одну проходной путь для выгрузки заполнителей бетона из полувагонов

Стадия	Лист	Листов
Р	19	

ПРМ 1. Армирование. Сечения 6-6...10-10

ХАРЬКОВСКИЙ ПРОМСТРОЙНИИПРОЕКТ

25738-03 21

Инв. № подл. | Подпись и дата | Взам. инв. №

Формат А2

Спецификация фундамента ФО 11 и приямков ПРм 1, ПРм 1А

Поз.	Обозначение	Наименование	Кол.	Примеч.
		Фундамент ФО 11		
		Сборочные единицы		
		Сетки арматурные		
1	ГОСТ 23279-85	1С $\frac{16AIII}{10AI}$ 205×565 $\frac{125}{25}$	10	110,8 кг
2	ГОСТ 23279-85	1С $\frac{16AIII}{10AI}$ 185×565 $\frac{125}{25}$	2	100,7 кг
3	ГОСТ 23279-85	1С $\frac{12AIII}{8AI}$ 185×625 $\frac{125}{25}$	12	63,5 кг
4	ТП 708-43.89 КЖИ КП3, КП4	Каркас пространственный КП 4	6	63,4 кг
		Изделия закладные		
5	ГОСТ 24379.1-80	Болт 1,1М24×800 ВСт3пс2	4	3,42 кг
6	То же	Болт 1,1М30×1120 ВСт3пс2	13	7,43 кг
7		Газ. тр. ф4", ГОСТ 3252-75*, ℓ=п.м.	2,7	10,9 кг
8	3.400-6/76	МИ 4-46 ℓ=п.м.	2,1	4,4 кг
		Детали		
		ф8AI ГОСТ 5781-82		
9*		ℓ = 1450	15	0,57 кг
10*		ℓ = 1150	37	0,45 кг
11*		ℓ = 1630	5	0,64 кг
12*		ℓ = 750	6	0,3 кг
13*		ℓ = 850	5	0,34 кг
14*		ℓ = 900	3	0,36 кг
15*		ℓ = 1100	2	0,43 кг
		Материалы		
		Бетон класса В15		37,1 м³
		Приямок ПРм 1, ПРм 1а		
		Сборочные единицы		
		Сетки арматурные		
1	ТП 708-43.89 КЖИ-С19	С19	1	25,9 кг
2	КЖИ-С20	С20	1	56,1 кг
3	КЖИ-С21	С21	2	35,9 кг
4	КЖИ-С22	С22	1	44,4 кг
5	ГОСТ 23279-85	4С $\frac{10AI-200}{10AI-200}$ 160×250 $\frac{150}{200}$	1	22,6 кг
6	ТП 708-43.89 КЖИ-С23	С23	2	30,7 кг
7	ГОСТ 23279-85	4С $\frac{6AI-200}{10AI-200}$ 240×390 $\frac{50}{100}$	1	40,0 кг
8	ТП 708-43.89 КЖИ-С25	С25	2	17,2 кг
9	ГОСТ 23279-85	4С $\frac{10AIII-200}{10AIII-200}$ 245×495 $\frac{75}{25}$	1	77,5 кг
10	ГОСТ 23279-85	4С $\frac{10AIII-200}{10AIII-200}$ 155×310 $\frac{50}{75}$	1	30,6 кг
11	ТП 708-43.89 КЖИ-С26	С26	2	19,5 кг
12	ГОСТ 23279-85	4С $\frac{10AI-200}{10AIII-200}$ 155×275 $\frac{75}{275}$	1	23,6 кг
13	ГОСТ 23279-85	4С $\frac{10AI-200}{10AIII-200}$ 245×480 $\frac{100}{225}$	2	68,9 кг
14	ТП 708-43.89 КЖИ-С27	С27	3	85,6 кг
15	ГОСТ 23279-85	4С $\frac{10AI-200}{10AI-200}$ 150×480 $\frac{100}{50}$	1	45,9 кг
16	ГОСТ 23279-85	4С $\frac{10AIII}{6AI}$ 240×480 $\frac{300}{100}$	2	47,2 кг
17	ГОСТ 23279-85	4С $\frac{10AIII}{6AI}$ 215×480 $\frac{300}{75}$	2	43,1 кг
18	ГОСТ 23279-85	4С $\frac{10AI-200}{10AI-200}$ 225×485	1	70,6 кг
19	ГОСТ 23279-85	4С $\frac{10AIII-200}{10AIII-200}$ 155×245 $\frac{125+325}{75}$	1	22,6 кг
20	ТП 708-43.89 КЖИ-С28	С28	1	23,9 кг
21	ГОСТ 23279-85	4С $\frac{10AI-200}{10AI-200}$ 125×165	1	12,5 кг
22	ГОСТ 23279-85	4С $\frac{10AIII-200}{10AIII-200}$ 170×245 $\frac{25+225}{50}$	1	26,2 кг
23	ГОСТ 23279-85	4С $\frac{10AI-200}{10AI-200}$ 225×250 $\frac{25+275}{325}$	1	17,8 кг
24	ТП 708-43.89 КЖИ-С29	С29	1	54,7 кг
25	ГОСТ 23279-85	4С $\frac{6AI-200}{10AI-200}$ 185×350 $\frac{50}{25}$	1	28,3 кг
26	ГОСТ 23279-85	4С $\frac{10AIII-200}{6AI-200}$ 165×255 $\frac{75}{25}$	1	19,0 кг
27	ГОСТ 23279-85	4С $\frac{10AIII-200}{10AI-200}$ 365×480 $\frac{100}{325}$	1	101,5 кг
28	ГОСТ 23279-85	4С $\frac{10AIII-200}{6AI-200}$ 225×495 $\frac{275}{125}$	1	45,1 кг
29	ГОСТ 23279-85	4С $\frac{10AI-200}{6AI-200}$ 200×155 $\frac{275}{100}$	2	11,3 кг
		Изделие закладное		
34	3.400-6/76	МИ 1-29	12	4,5 кг
		Детали		
30*		ф12AIII, ГОСТ 5781-82, ℓ=2750	12	2,4 кг
31*		ф12AIII, ГОСТ 5781-82, ℓ=1600	9	1,4 кг
32*		ф10AI, ГОСТ 5781-82, ℓ=860	23	0,53 кг
33		ф20AI, ГОСТ 5781-82, ℓ=4800	2	11,8 кг
35*		ф10AI, ГОСТ 5781-82, ℓ=820	84	0,5 кг
36*		ф10AI, ГОСТ 5781-82, ℓ=780	42	0,5 кг
37*		ф6AI, ГОСТ 5781-82, ℓ=350	490	0,08 кг
38		ф20AI, ГОСТ 5781-82, ℓ=1900	2	4,7 кг
39		ф12AIII, ГОСТ 5781-82, ℓ=1300	22	1,1 кг
		Материалы		
		Бетон класса В15		29,2 м³

* — ведомость деталей смотрите на л. 21

10198/3

Инв. № подл. | Подпись и дата | Взам. инв. №

Нач. ОТД	Бродский		03.89
Н. контр.	Зорин		03.89
Гл. спец.	Зорин		03.89
Зав. гр.	Иванова		
Провер.	Чепелева		
Разраб.	Гнатенко		

ТП 708-43.89 КЖ

Механизированный приемный пункт на один проходной путь для выгрузки заполнителей бетона из полувагонов

Стадия	Лист	Листов
Р	20	

Спецификация фундамента ФО 11 и приямков ПРм 1, ПРм 1а.

Харьковский Промстройниипроект

Привязан:

Инв. №

25738-03 22

Формат А2

Ведомость расхода стали на элемент, кг

Марка элемента	Изделия арматурные											Изделия закладные															
	Арматура класса											Арматура класса	Прокат марки														
	А-III					А-I						А-III	ВСт3кп2 (ГОСТ 380-71*)														
	ГОСТ 5781-82										Всего	ГОСТ 5781-82	ГОСТ 19903-74*				ГОСТ 8509-86				ГОСТ 3252-75*						
	ф10	ф12	ф16		Итого	ф6	ф8	ф10	ф12	ф20	Итого		ф8	ф10		Итого	δ=8			Итого	L50×5			Итого	Раз. тр. ф4*			Итого	
ФП11		666,0	1160,5		1826,5	8,4	129,8		94,8	658,2	891,2	2717,7	1,3			1,3	...				8,0			8,0	30,5			30,5	
ПРм 1, ПРм 1а	482,2	559,0			1041,2	220,8		558,3		33,0	812,1	1853,3		8,4		8,4	45,6			45,6									

Продолжение ведомости

Изделия закладные													Общий вес
Болты по ГОСТ 24379.1-80												Всего	
ВСт3пс2													
Шпилька				Шайба				Гайка					
М24	М30		Итого	М24	М30		Итого	М24	М30		Итого		
12,4	86,4		98,8	0,5	4,3		4,8	0,8	5,8		6,6	150,0	2867,7
												54,0	1907,3

Ведомость деталей

Поз.	Эскиз
9	730, 300, 300
10	750, 300
11	930, 300, 300
12	300, 300, 30
13	300, 150, 300
14	500, 300
15	300, 300, 300

Поз.	Эскиз
30	2500, 250
32	200, 230, 100
35	650, 100
36	650
37	270
39	200, 1100

Спецификацию сборочных единиц и деталей смотреть на листе 20.

10198/3

Нач. отд.	Бродский		02.89
Н. контр.	Зорин		02.89
Л. спец.	Зорин		02.89
Зав. гр.	Иванова		
Проверил	Елелеева		
Разраб.	Гнатенко		

ТП 708-413.89 КЖ

Механизированный приемный пункт на один проходной путь для выгрузки заполнителей бетона из полувагонов

Стадия	Лист	Листов
Р	21	

Фундамент ФП11, приямок ПРм1, ПРм1а. Ведомость расхода стали на элемент. Ведомость деталей.

Харьковский промстройниипроект

Привязан:

Инв. №

Инв. № подл. | Подпись и дата | Взам. инв. №

25738-03 23

Формат А3

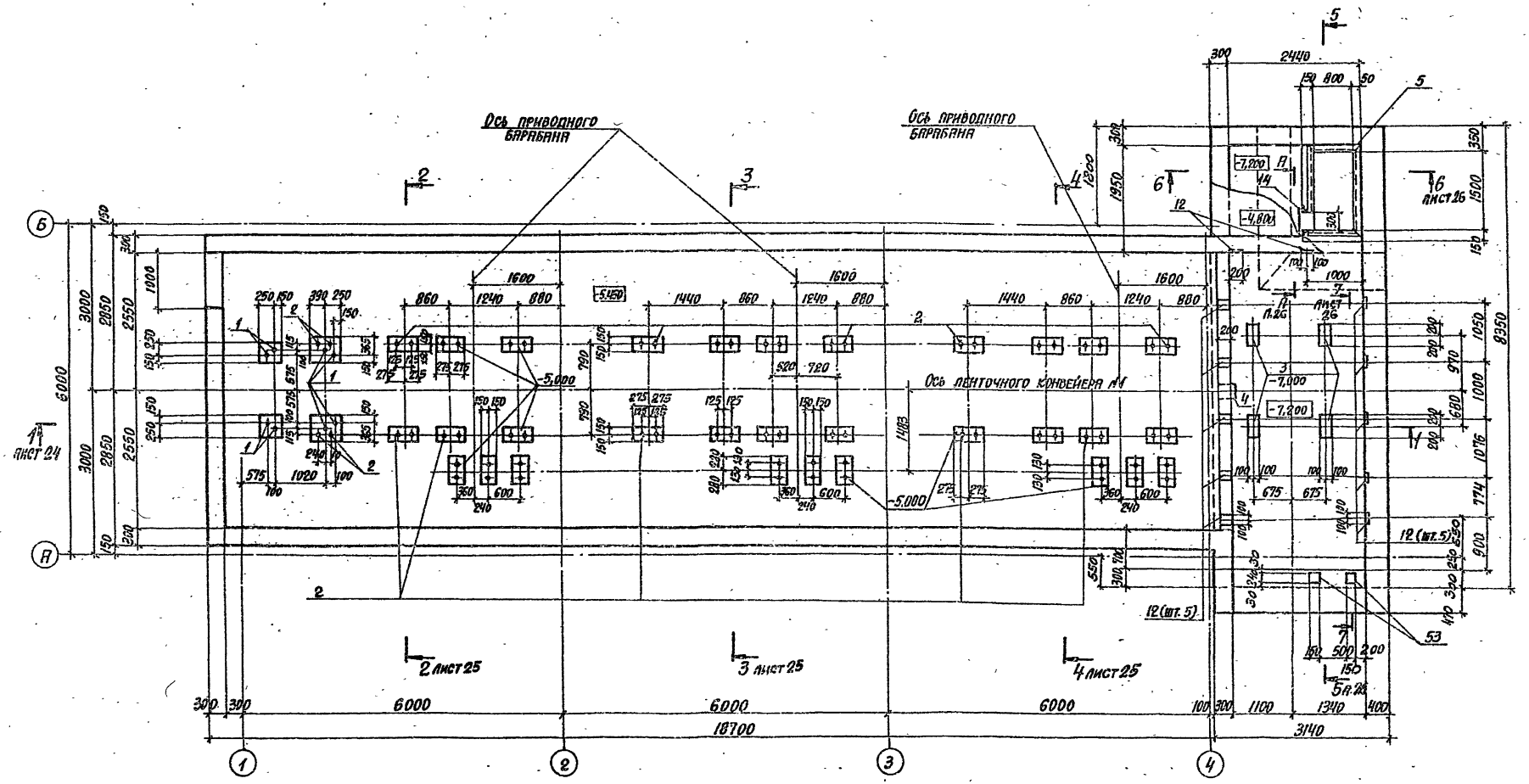

Спецификацию сборочных единиц смотреть на листах 49...52.

10198/3

Нач. отд.	Бродский		01.89	ТП 708-43.89	КЖ
Н. контр.	Зорин		02.89		
Гл. спец.	Зорин		02.89	Механизированный приемный пункт на один пассажирский путь для выгрузки заполнителей бетона из полувагонов	
Инж. гр.	Иванова				Стадия Лист Листов
Проверил	Журавлева				Р 22
Разраб.	Антоненко			Подбункерный тоннель. Опалубка. План на отметке -5,150 и -7,200. Схема №1	ХАРЬКОВСКИЙ ПРОМСТРОЙНИИПРОЕКТ

Привязан:

Инв. №

25738-03 24

Формат А2

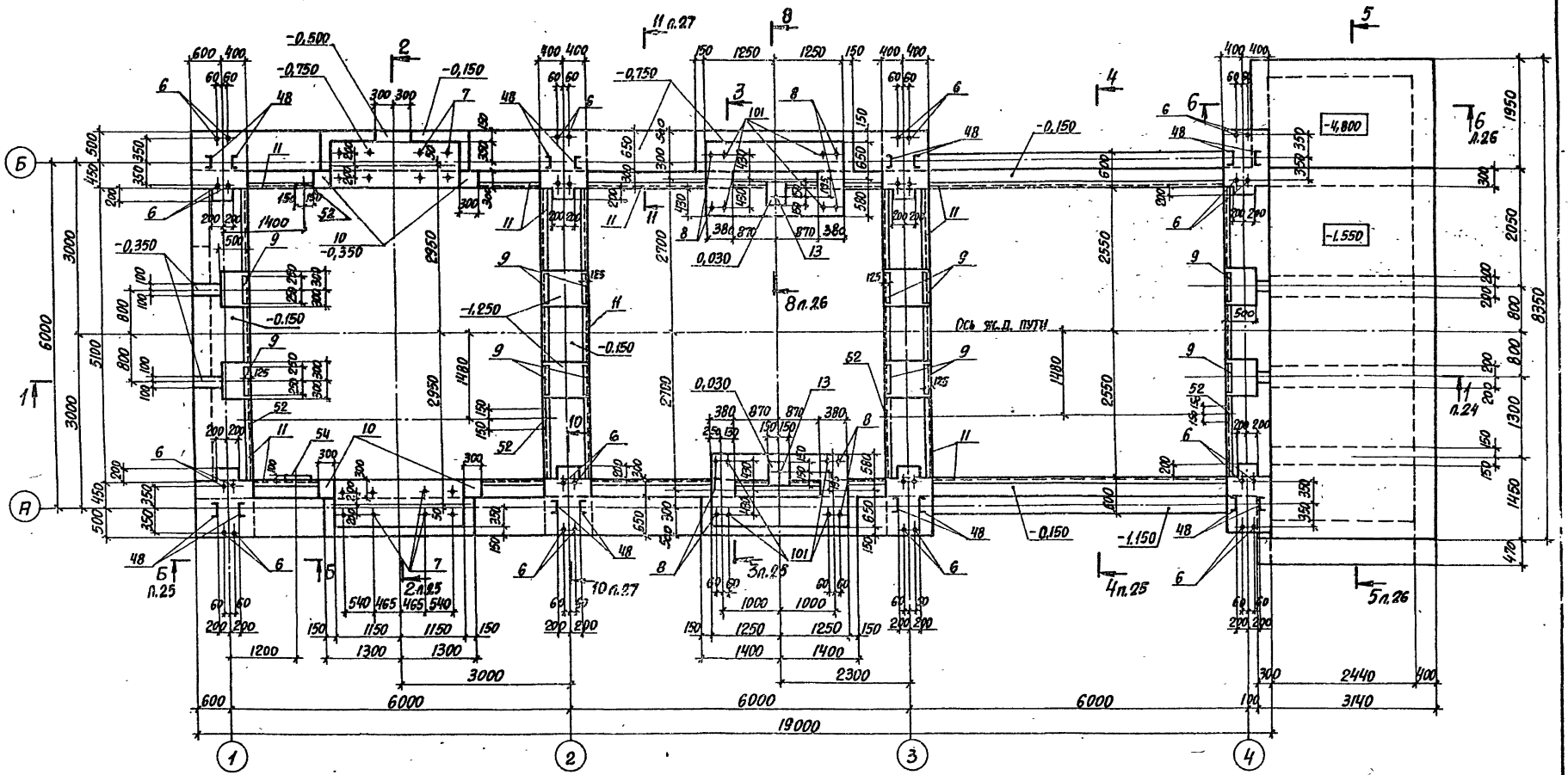

Спецификацию сборочных единиц смотреть на листах 49...52.

10198/3

Нач.отд.	Бродский		02.89	ТП 708-43.89 КЖ	
Н.контр.	Зорин		02.89		
Гл.констр.	Зорин		02.89		
Зав.гр.	Иванова			Механизированный приемный пункт на один проходной путь для выгрузки заполнителей бетона из полувагонов	
Проверил	Радько				Стадия: Р; Лист: 23; Листов:
Разраб.	Литвиненко			Подбункерный тоннель. Опалубка. План на отметке -0,150. Схема №1	Харьковский Промстройниипроект

Привязан:

Инв.№

Инв.№подл. | Подпись и дата | Взам.инв.№

25738-03 25

Формат А2

Альбом 12

1-1

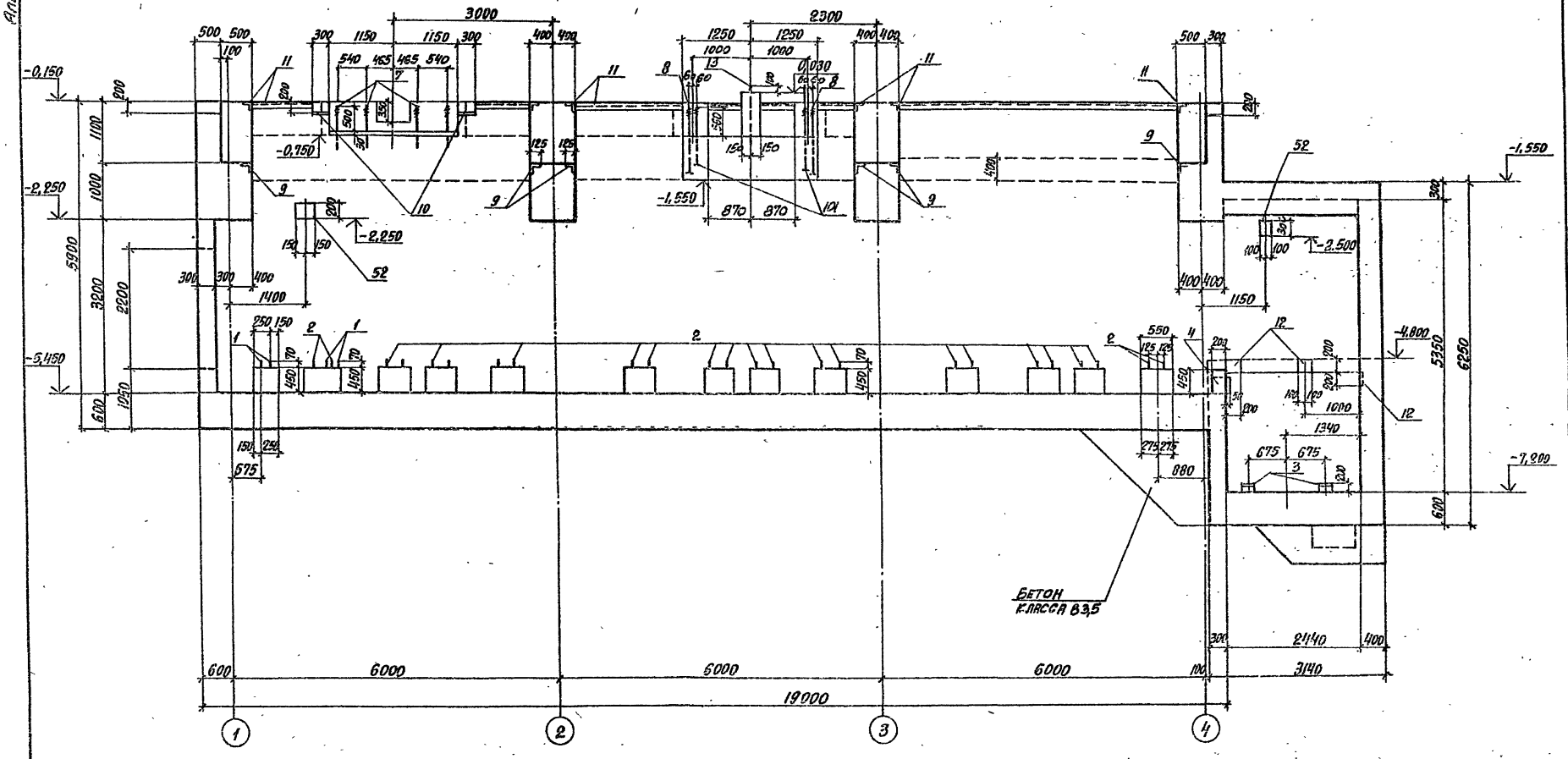

10198/3

Нач.отд.	Бродский		01.89	ТП 708-413.89	КЖ
Н.контр.	Зорин		01.89		
Гл.конст.	Зорин		01.89		
Зав.гр.	Иванова			Механизированный приемный пункт на один проходной путь для выгрузки заполнителей бетона из полувагонов	
Проверил	Журавлева				Стадия Р; Лист 24; Листов
Разраб.	Литвиненко			Подбункерный тоннель. Опалубка. Разрез 1-1. Схема №1	Харьковский промстройниипроект

Привязан:

Инв.№

25738-03 26

Формат А2

Альбом 3

2-2

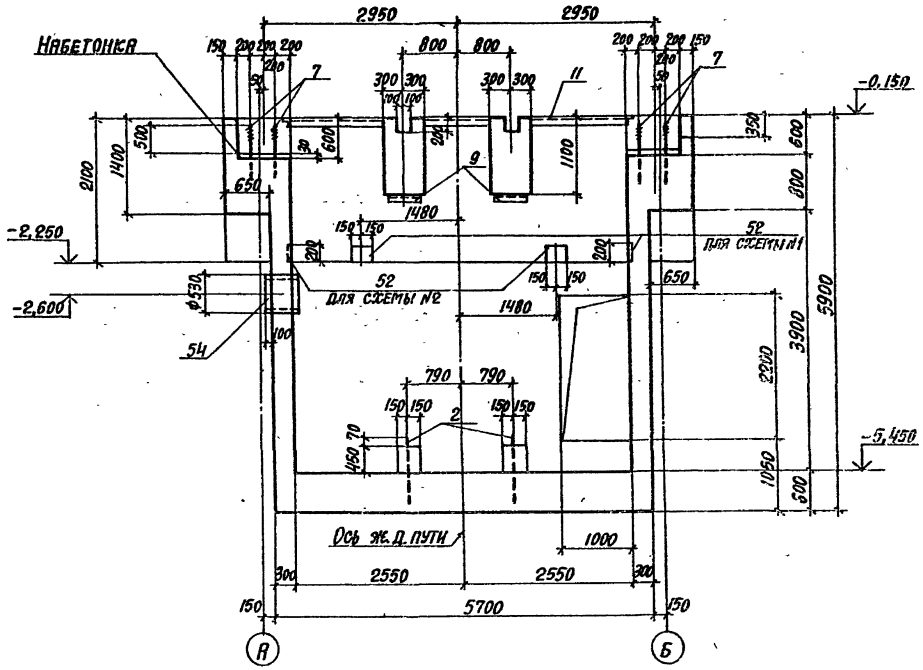

3-3

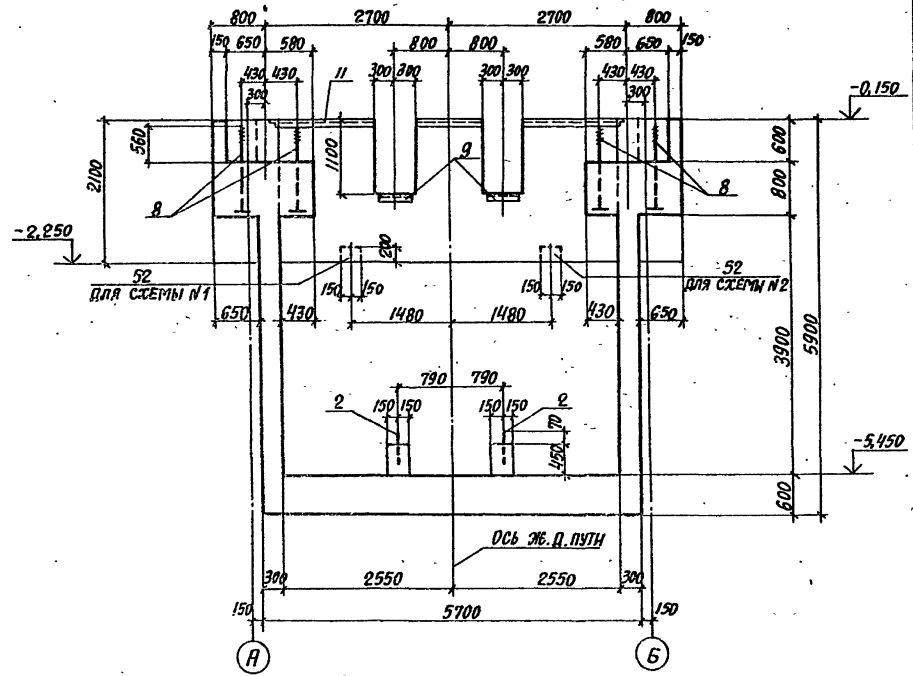

4-4

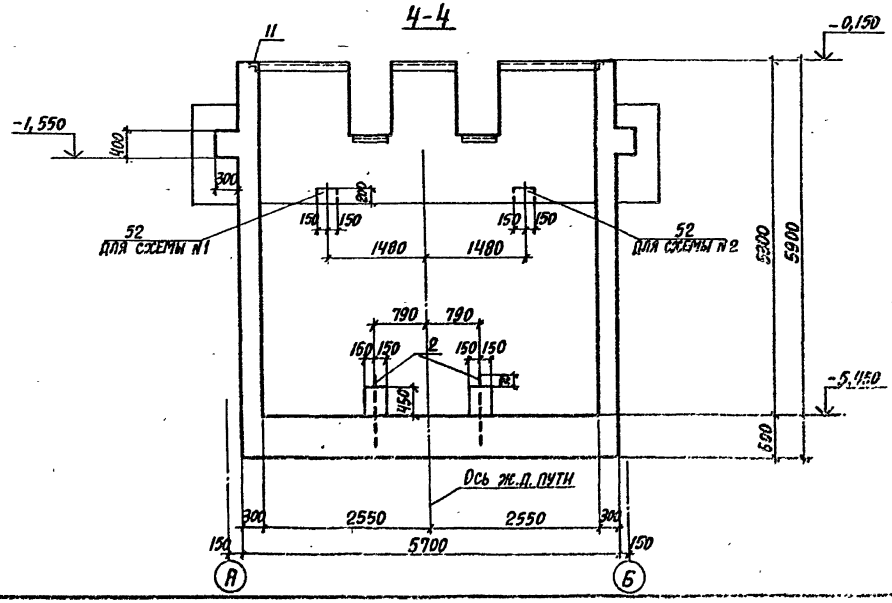

Б-Б

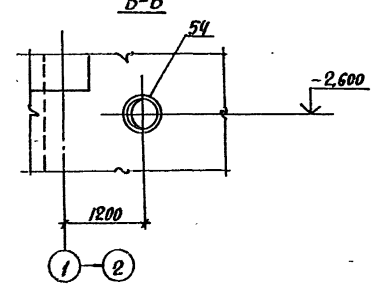

10198/3

Нач.отд.	Бродский		12.89	ТП 708-43.89 КЖ	
Н.контр.	Зорин		12.89		
Гл.конст.	Зорин		12.89	Механизированный приемный пункт на один пассажирский путь для выгрузки заполнителей бетона из полувагонов	
Зав.гр.	Иванова				
Провер.	Радько				Стадия: Р; Лист: 25; Листов:
Разраб.	Литвиненко			Подбункерный тоннель. Разрезы 2-2...4-4, Б-Б.	Харьковский Промстройниипроект

Привязан:

Инв. №

Инв. № подл. | Подпись и дата | Взам. инв. №

25738-03 27

Формат А2

Альбом 3

5-5

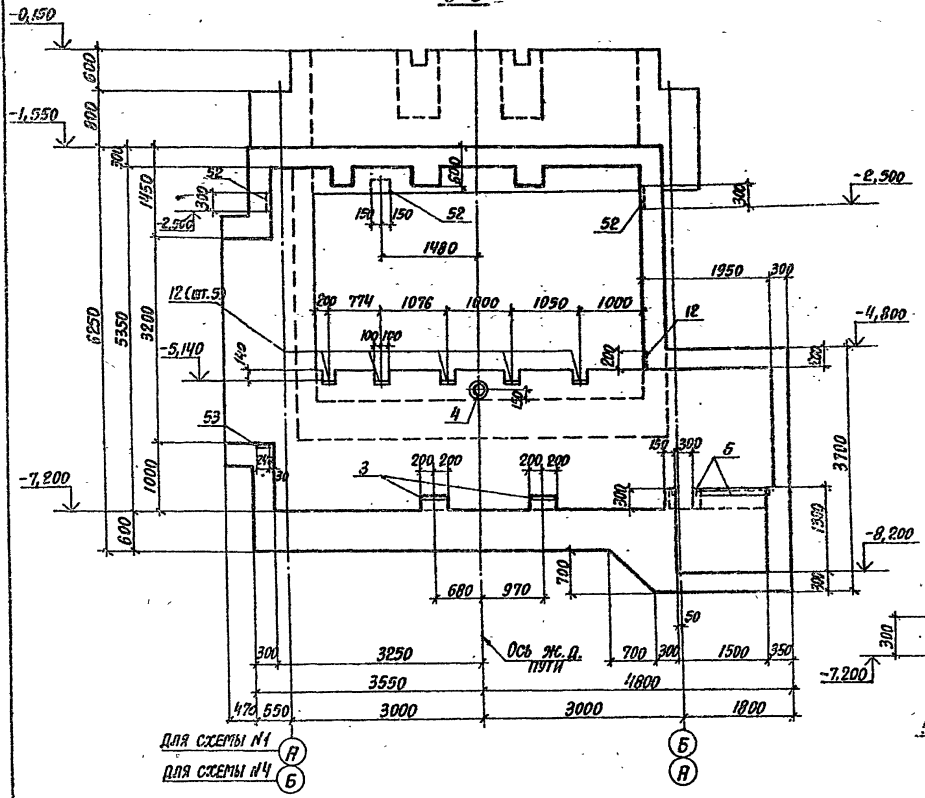

2-2
(для схемы N4)

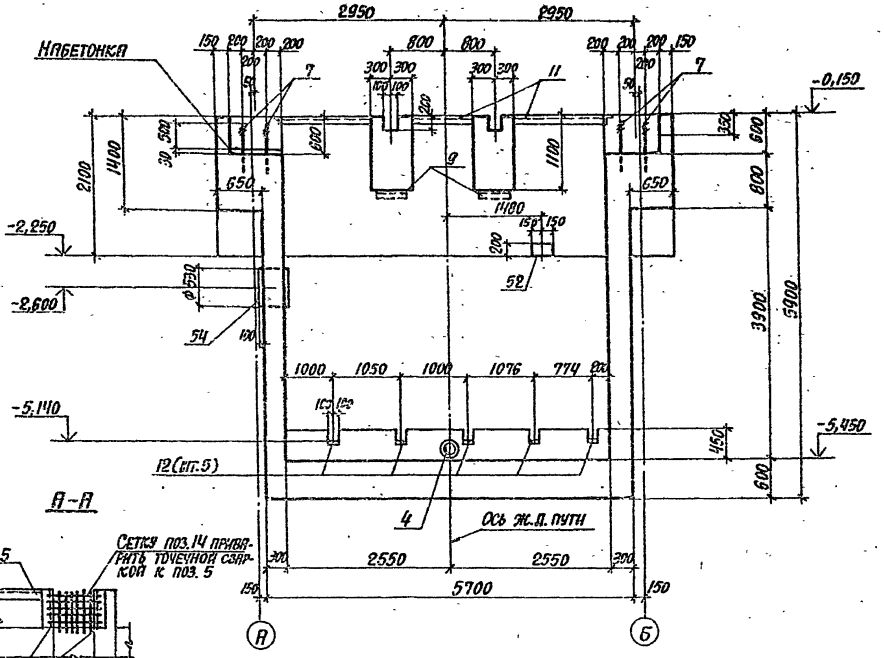

А-А

7-7

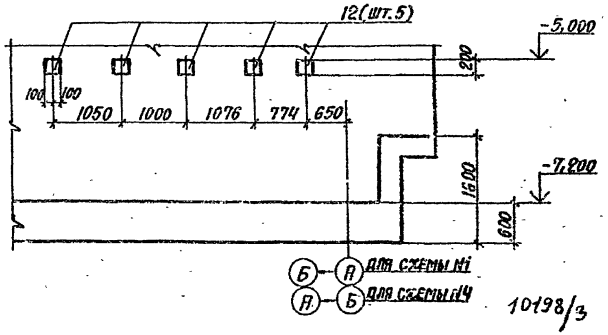

6-6

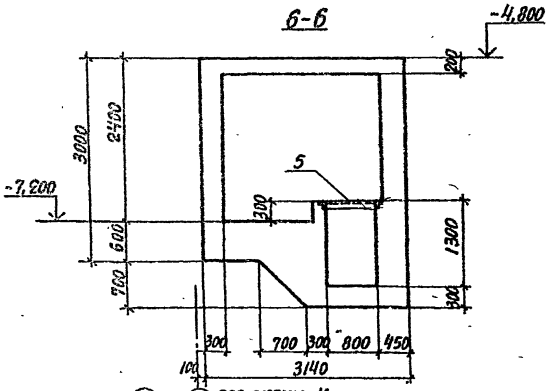

8-8

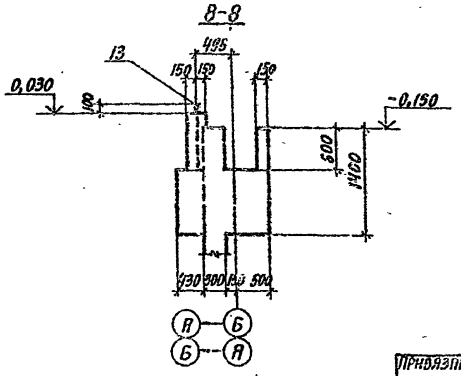

10198/3

Нач.отд.	Бродский		02.89	ТП 708-43.89	КЖ
Н.контр.	Зорин		01.89		
Гл.констр.	Зорин		01.89	Механизированный приемный пункт на один тросовой путь для выгрузки заполнителей бетона из полувагонов	
Зав.гр.	Иванова				
Проверил	Рядько				Стадия: Р; Лист: 26; Листов:
Разраб.	Литвиненко			Подбункерный тоннель. Опалубка. Разрезы 2-2,5-5...8-8; А-А. Схемы N1, N4	Харьковский Промстройниипроект

Привязан:

Инв.№

Инв.№ подл. | Подпись и дата | Взам. инв.№

25738-03 28

Формат А2

Альбом 3

3-3 (для схемы 3,4)

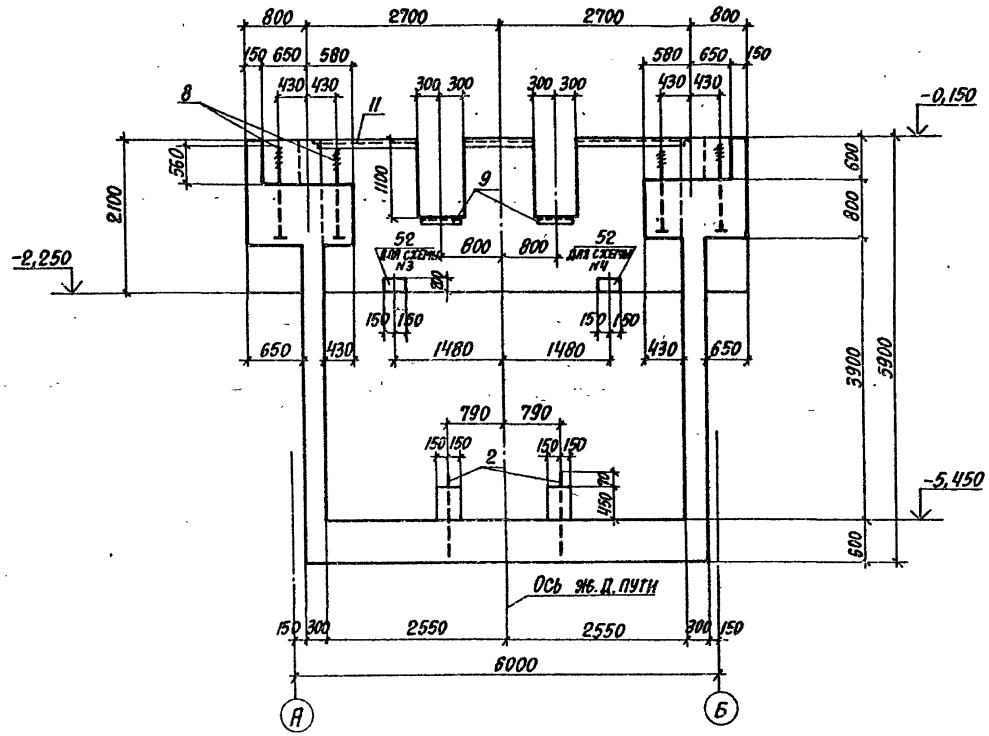

9-9 (для схемы 3,4)

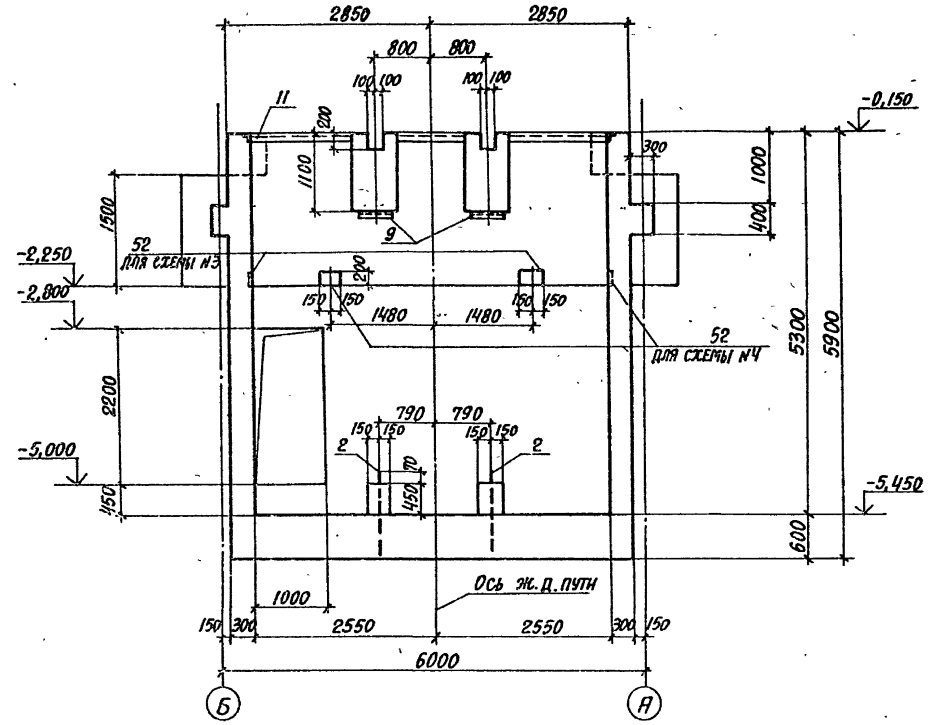

10-10

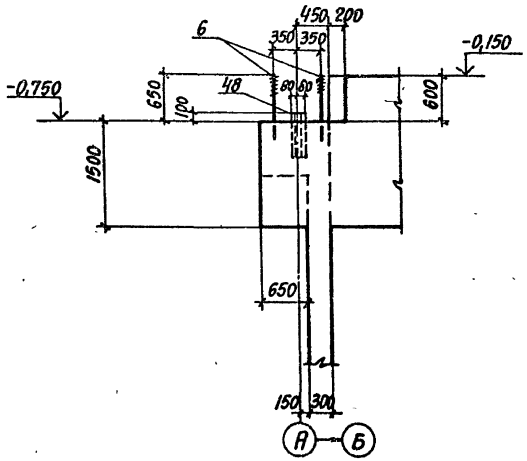

11-11

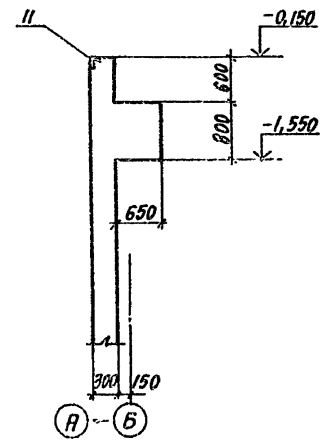

10198/3

Нач.отд.	Бродский		01.89	ТП 708-43.89		КЖ
Н.контр.	Зорин		01.89			
Гл.констр.	Зорин		01.89			
Зав.гр.	Иванова			Механизированный приемный пункт на один проходной путь для выгрузки заполнителей бетона из полувагонов		
Проверил	Рядько				Стадия: Р	Лист: 27	Листов:
Разраб.	Литвиненко			Подбункерный тоннель. Опалубка. Разрезы 3-3, 9-9... 11-11	ХАРЬКОВСКИЙ ПРОМСТРОЙНИИПРОЕКТ	

Привязан:

Инв. №

Инв. № подл. | Подпись и дата | Взам. инв. №

25738-03 29

Формат А2

Альбом 3

Схема расположения конструктивных элементов подбункерного тоннеля

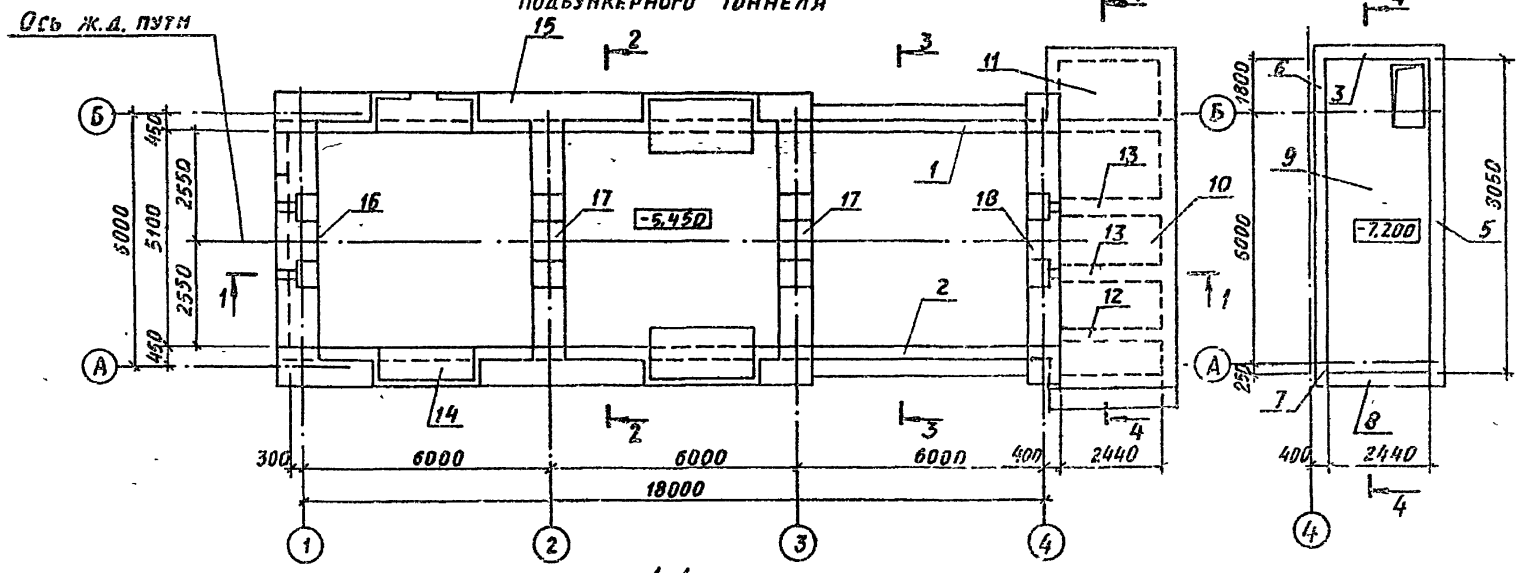

Спецификация к схеме расположения конструктивных элементов подбункерного тоннеля

Марка поз	Обозначение	Наименование	Кол	Масса ед., кг	Примеч.
1	ТП 708-43.89 л.31	Стена Ст1-1	1		
2	л.32	То же Ст2-1	1		
3	л.33	" Ст3	1		
4	л.33	" Ст4	1		
5	л.34	" Ст5	1		
6	л.35	" Ст6	1		
7	л.35	" Ст7	1		
8	л.38	" Ст8	1		
9	л.29	Днище Дн1	1		
10	л.37	Плита покрытия Пп1	1		
11	л.38	То же Пм2	1		
12	л.38	Балка Бм1	1		
13	л.38	То же Бм2	2		
14	л.39	" Бм3	1		
15	л.39	" Бм4	1		
16	л.41	Ригель Рм1	1		
17	л.42	То же Рм2	2		
18	л.43	" Рм3	1		

Продольные балки тоннеля Бм3, Бм4 бетонировать совместно с ригелями Рм1... Рм3.

10198/3

Привязан:

Инв. №

Нач. отд.	Бродский		02.89
Н. контр.	Зорин		02.89
Гл. спец.	Зорин		02.89
Зав. гр.	Иванова		
Проверил	Радько		
Разработ.	Белан		

ТП 708-43.89 КЖ

Механизированный приёмный пункт на один проходной путь для выгрузки заполнителей бетона из полувагонов

Стадия	Лист	Листов
Р	28	

Схема расположения конструктивных элементов подбункерного тоннеля. Схема №1.

ХАРЬКОВСКИЙ ПРОМСТРОЙНИИПРОЕКТ

25738-03 30

Инв. № подл. | Подпись и дата | Взам. инв. №

Формат А2

Альбом 3

Схема расположения нижних сеток днища Дм1

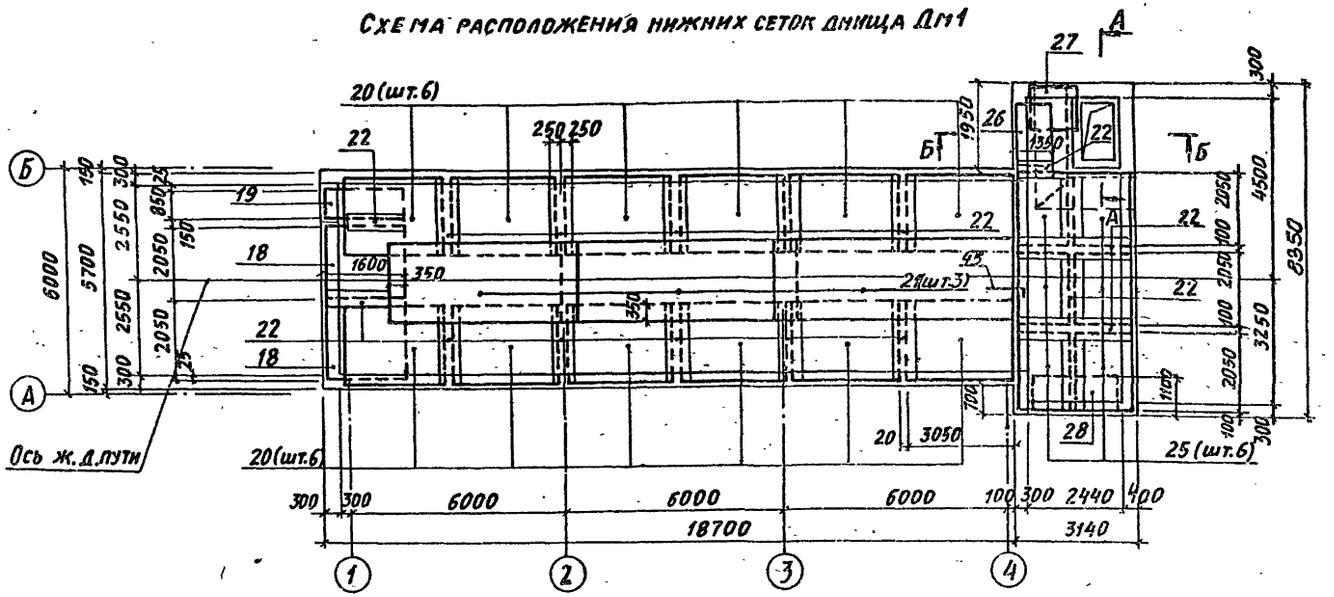

Схема расположения верхних сеток днища Дм1

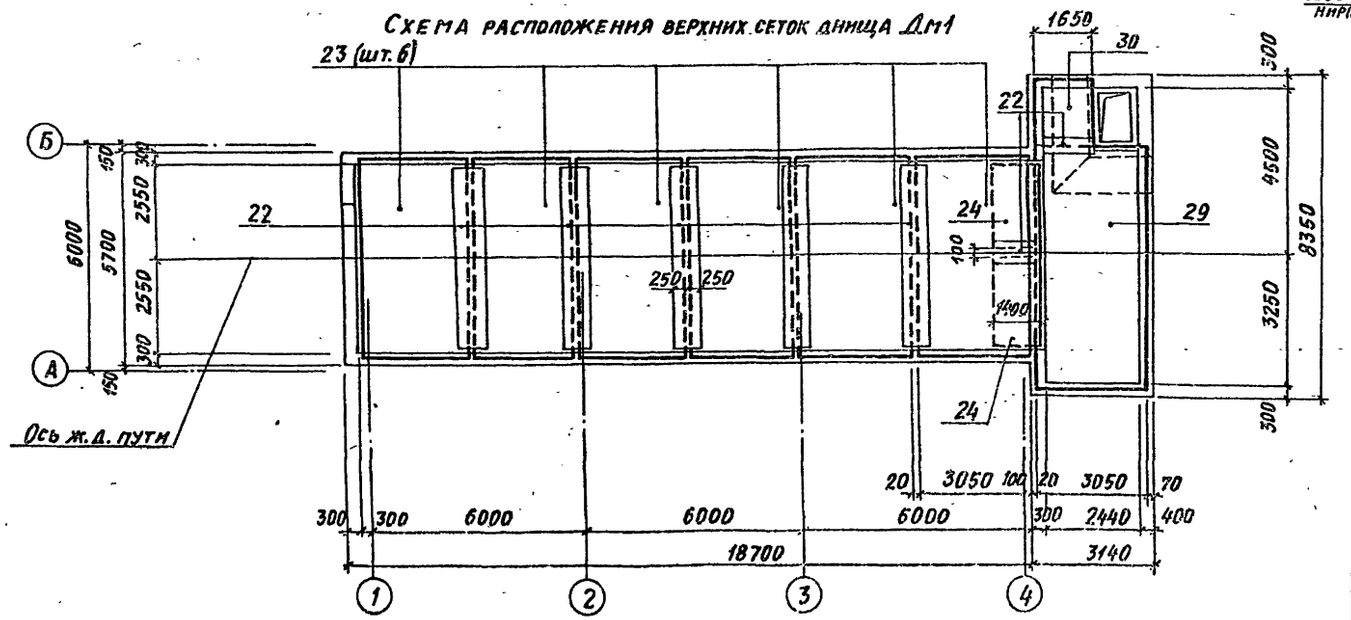

А - А

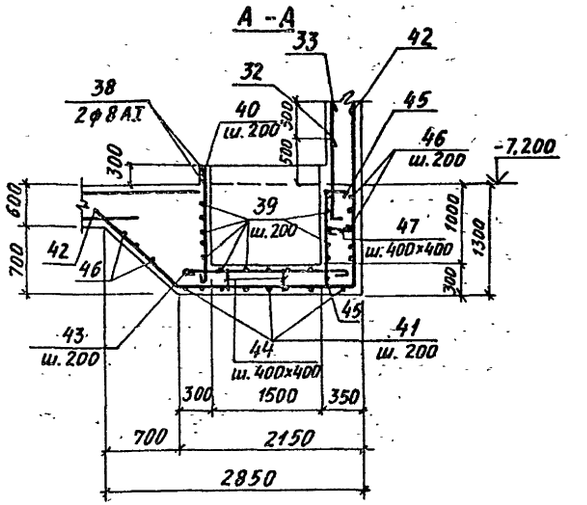

Б - Б

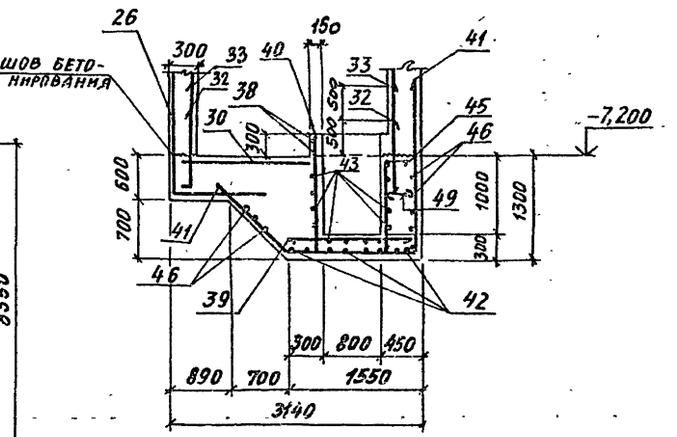

1. Опалубочные чертежи смотрите на листах 22...27.
2. Спецификацию сборочных единиц и деталей смотрите на листе 49.
3. Ведомость деталей смотрите на листе 52.
4. Ведомость расхода стали смотрите на листе 53.

10198/3

Нач. отд.	Бродский		02.89
Н. контр.	Зорин		02.89
Гл. спец.	Зорин		02.89
Зав. гр.	Иванова		
Провер.	Рядько		
Разраб.	Литвиненко		
Рассчит.	Ломазова		

ТП 708-43.89 КЖ

Механизированный приемный пункт на один проходной путь для выгрузки заполнителей бетона из полувагонов

Стадия	Лист	Листов
Р	29	

Подбункерный тоннель. Армирование. Схемы расположения нижних и верхних сеток днища Дм1. Схема №1

ХАРЬКОВСКИЙ ПРОМСТРОЙНИИПРОЕКТ

Привязан:

Инв. №

Инв. № подл. | Подпись и дата | Взам. инв. №

25738-03 31

Формат А2

Альбом 3

Схема расположения выпусков и поддерживающих каркасов днища Дм 1 (Схема N1)

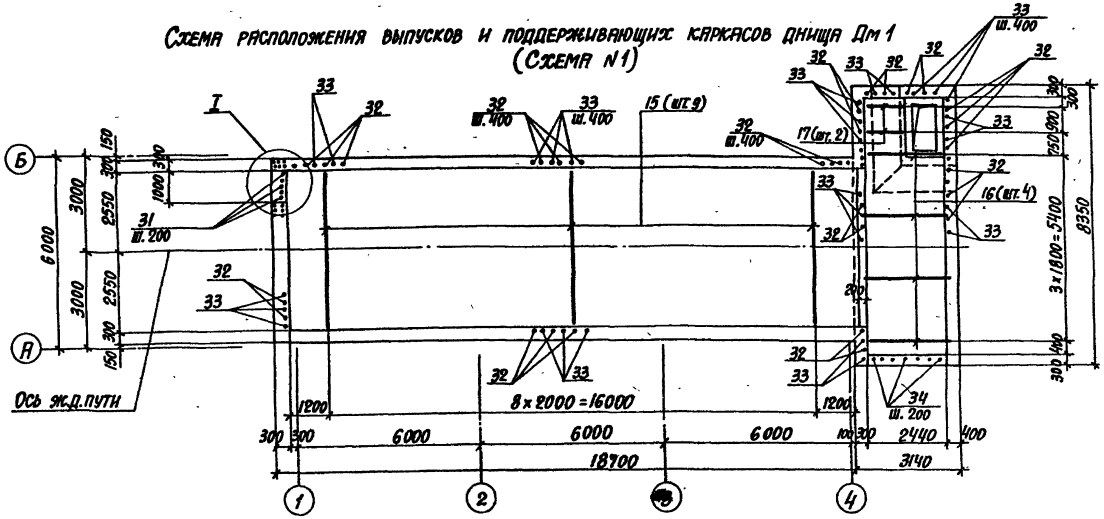

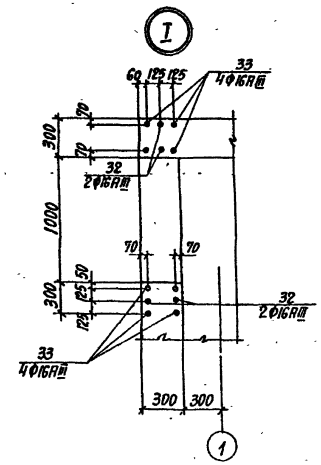

Схема расположения выпусков и поддерживающих каркасов днища Дм 1 (Схема N2)

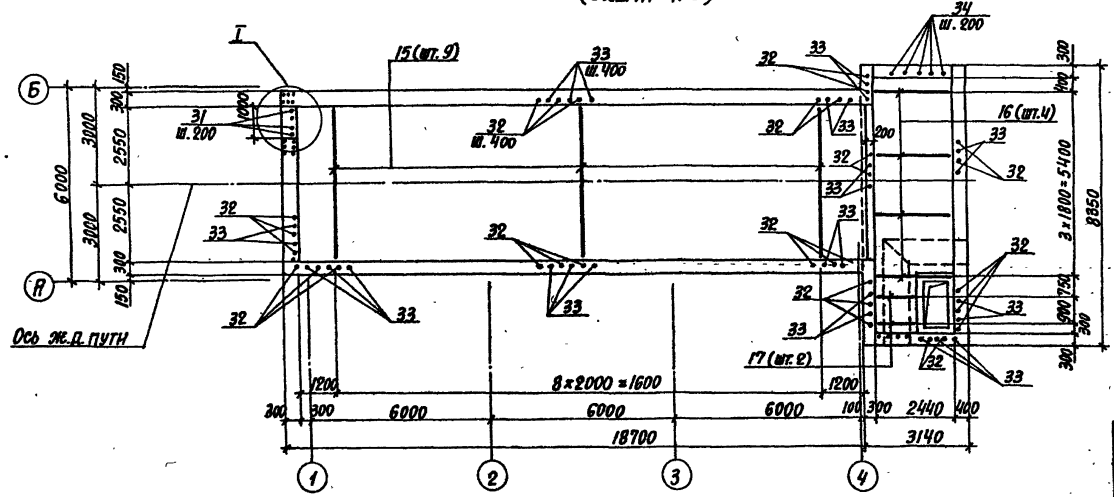

Спецификацию сборочных единиц смотреть на листе 49.

10198/3

Нач. отд.	Бродский		01.89	ТП 708-49.89		КЖ
Н. контр.	Зорин		01.89			
Гл. конст.	Зорин		01.89			
Зав. гр.	Иванова			Механизированный приемный пункт на один проходной путь для выгрузки заполнителей бетона из полувагонов		
Проверил	Рацько				Стадия	Лист	Листов
Разраб.	Литвиненко				Р	30	
Привязан:				Подземный тоннель. Армирование сборных железобетонных выпусков и поддерживающих каркасов днища Дм1. Схема N1, N2.	ХАРЬКОВСКИЙ ПРОМСТРОЙНИИПРОЕКТ	

Инв. № подл. | Подпись и дата | Взам. инв. №

Инв. №

-25738-03 32

Формат А2

Ст 1-1
Схема расположения наружных сеток

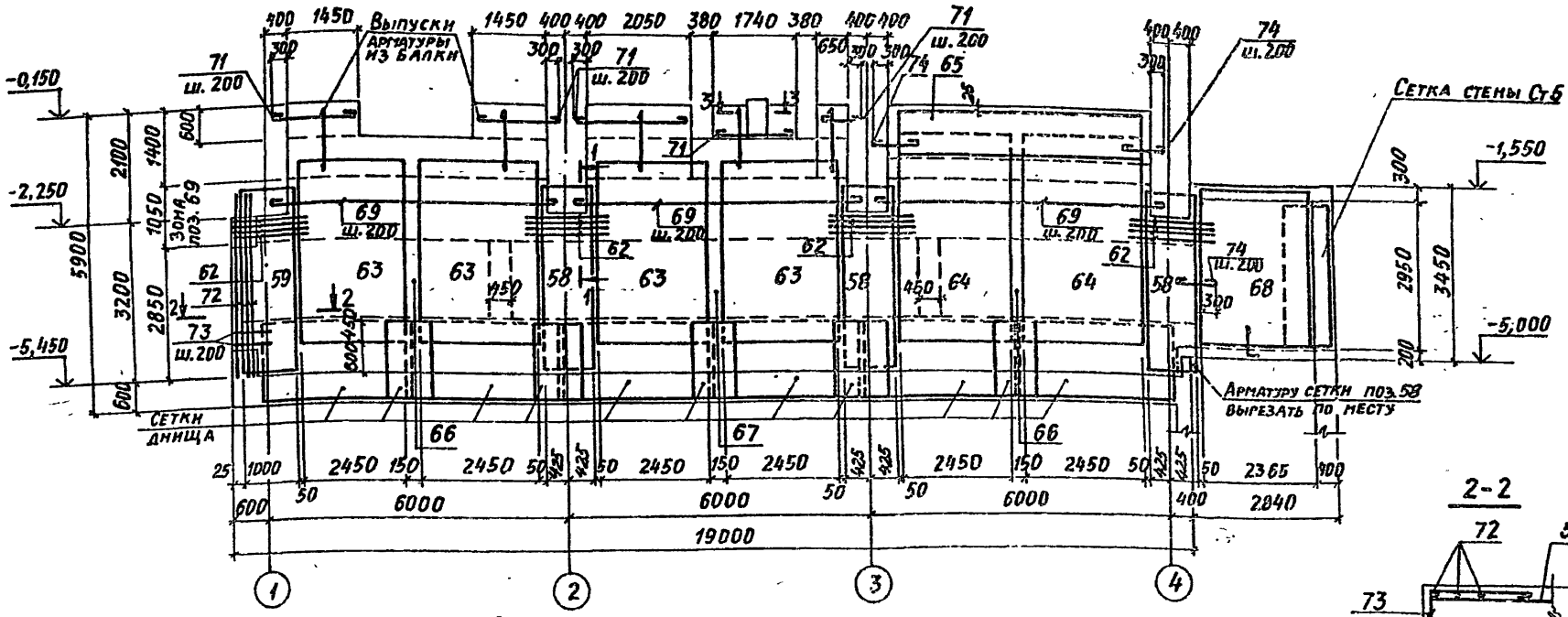

Ст 1-1
Схема расположения внутренних сеток

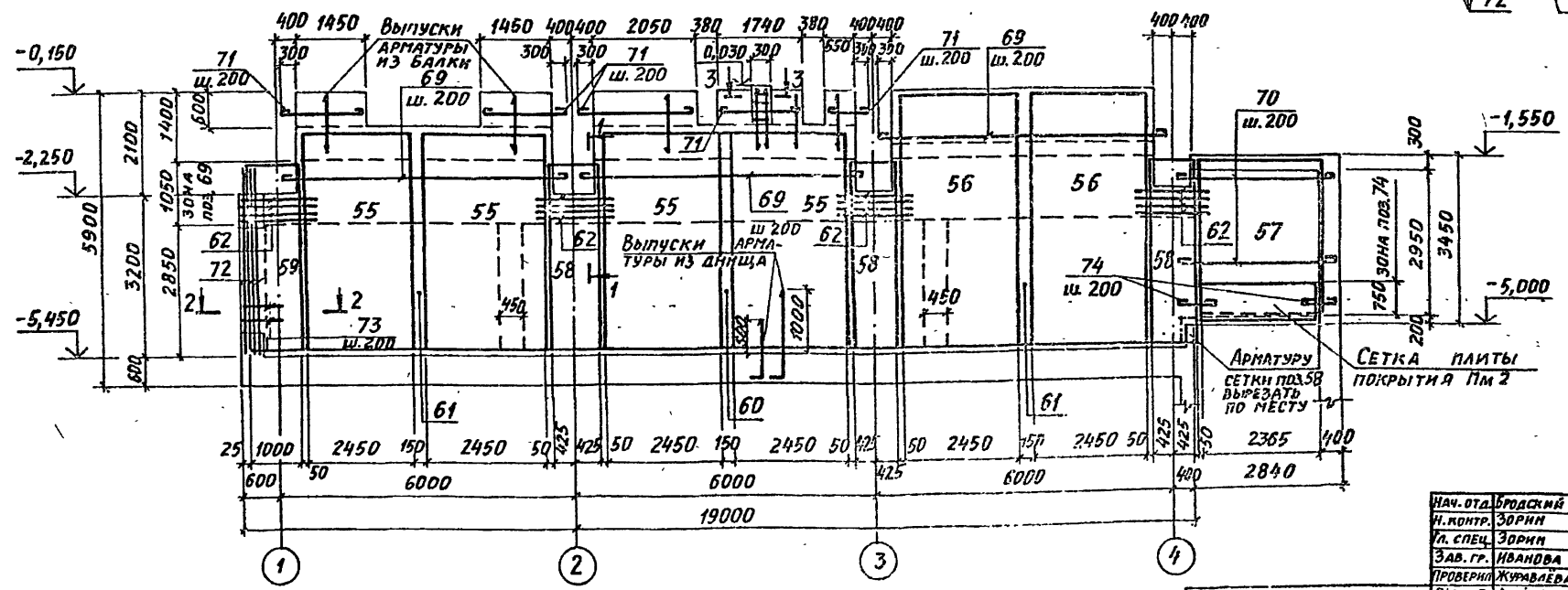

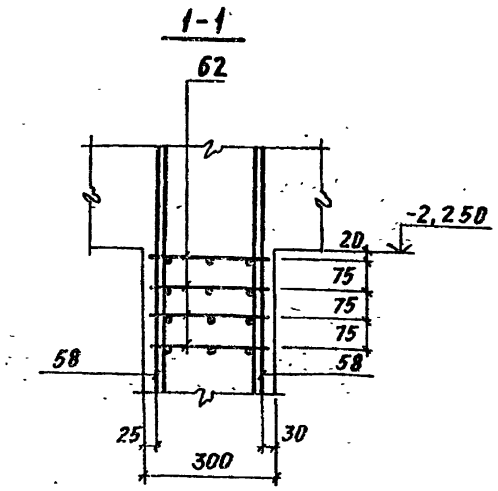

1. Спецификацию сборочных единиц и деталей смотреть на листе 49.
2. Ведомость деталей смотреть на листе 52.
3. Ведомость расхода стали смотреть на листе 53.

10198/3

Нач. отд.	Бродский		02.89	ТП 708-43.89 КЖ	
Н. контр.	Зорин		02.89		
Гл. спец.	Зорин		02.89		
Зав. гр.	Иванова			Механизированный приёмный пункт на один проходной путь для выгрузки заполнителей бетона из полувагонов	
Проверил	Журавлёва				Стадия: Р; Лист: 31; Листов:
Разраб.	Артёменко			Подбункерный тоннель. Стена Ст 1-1. Армирование. Схема N 1.	Харьковский Промстройниипроект
Рассчитал	Логазова				

Привязан:

Инв. №

Инв. № подл. | Подпись и дата | Взам. инв. №

25738-03 33

Формат А2

Альбом 3

Ст 2-1
Схема расположения наружных сеток

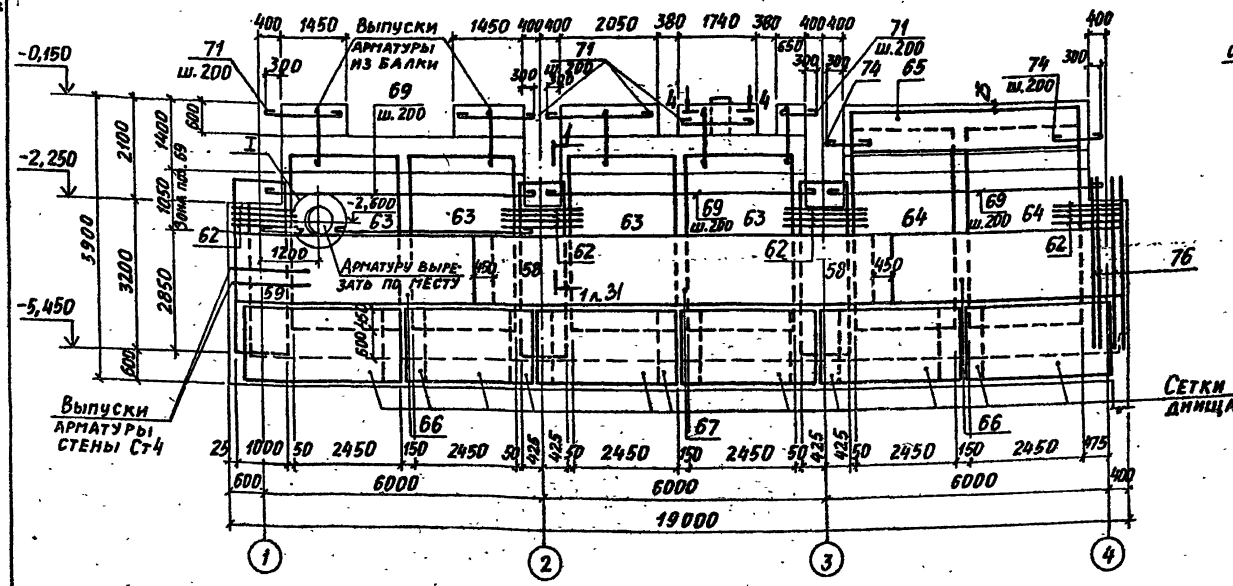

Ст 2-1
Схема расположения внутренних сеток

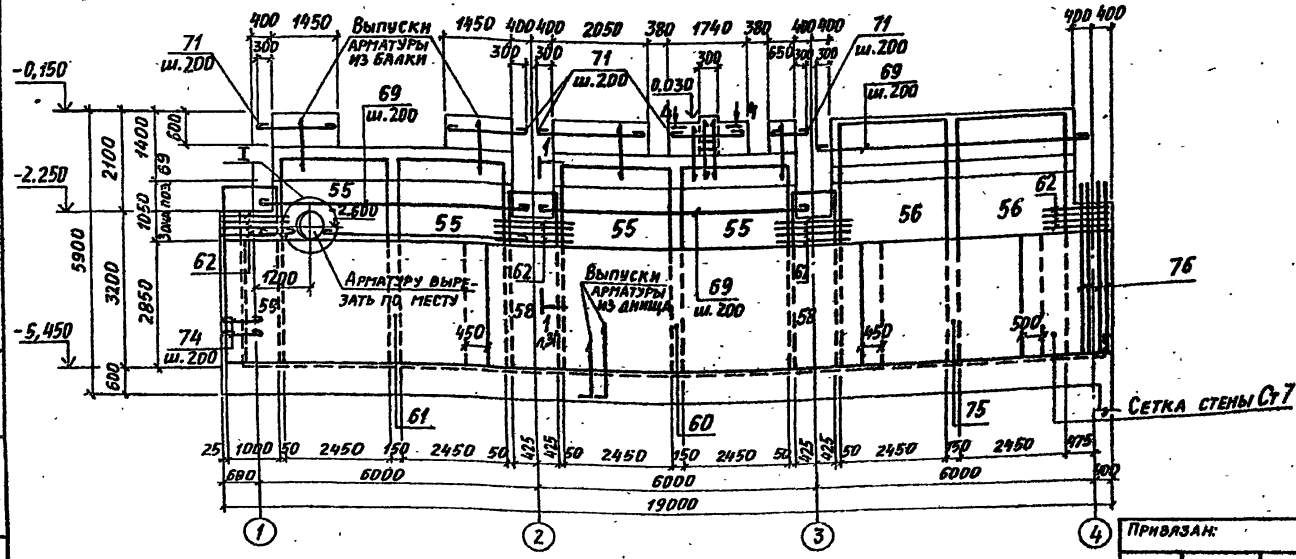

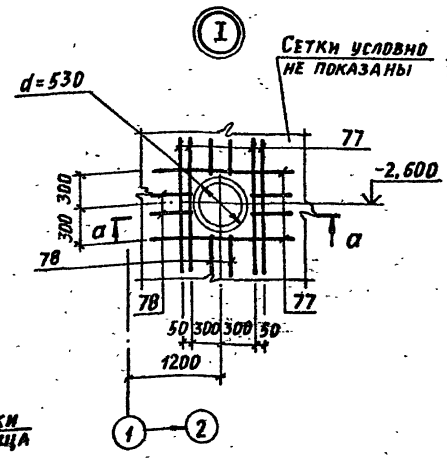

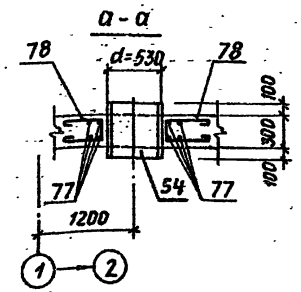

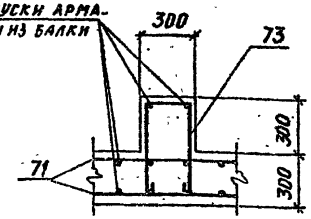

Спецификацию сборочных единиц и деталей смотреть на листе 50.

Ведомость деталей смотреть на листе 52.

Ведомость расхода стали смотреть на листе 53.

10198/3

Нач. отд.	Бродский		02.89
Н. контр.	Зорин		02.89
Гл. спец.	Зорин		02.89
Зав. гр.	Иванова		
Проверил	Журавлёва		
Разраб.	Артёменко		
Рассчитал	Ломазова		

ТП 708-43.89 КЖ

Механизированный приёмный пункт на один проходной путь для выгрузки заполнителей бетона из полувагонов

Стадия	Лист	Листов
Р	32	

Подбункерный тоннель. Стена Ст2-1. Армирование. Схема N 1.

ХАРЬКОВСКИЙ ПРОМСТРОЙНИЙПРОЕКТ

Привязан:

Инв. №

Инв. № подл. | Подпись и дата | Взам. инв. №

25738-03 34

Формат А2

Ст 3
Раскладка наружных сеток

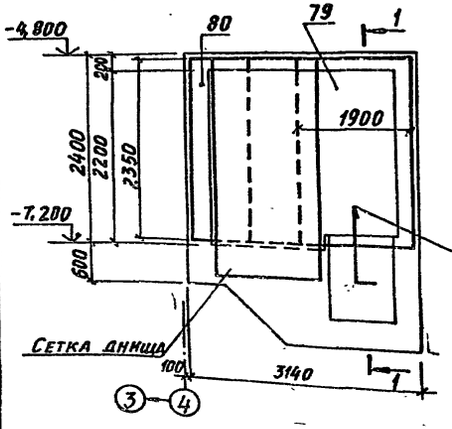

Ст 3
Раскладка внутренних сеток

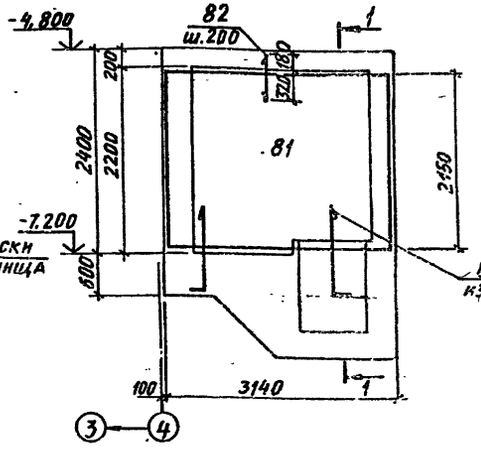

Ст 3н
Раскладка наружных сеток

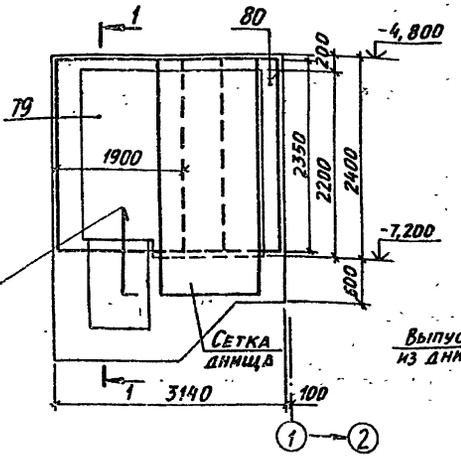

Ст 3н
Раскладка внутренних сеток

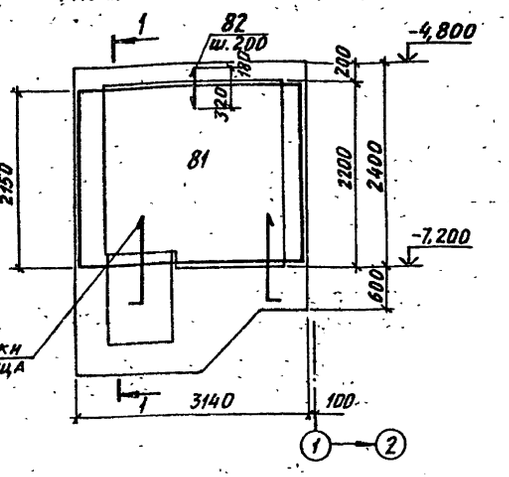

Ст 4
Раскладка наружных сеток

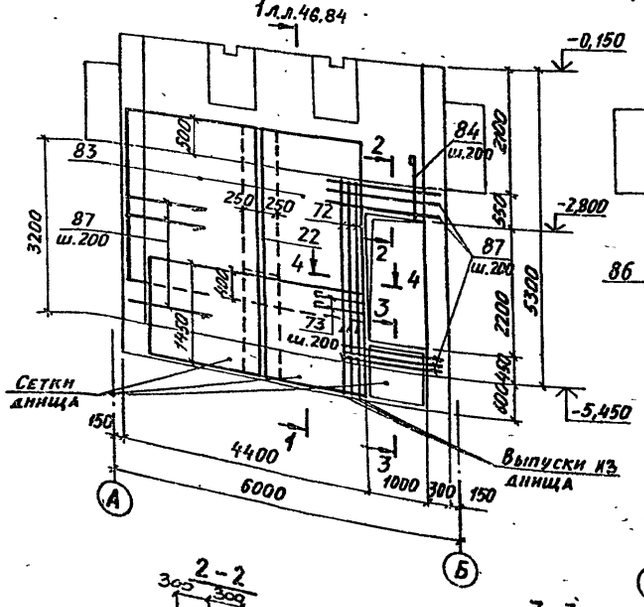

Ст 4
Раскладка внутренних сеток

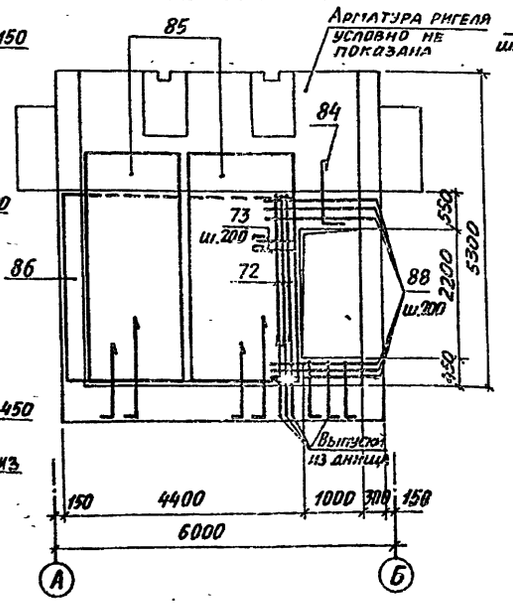

1-1

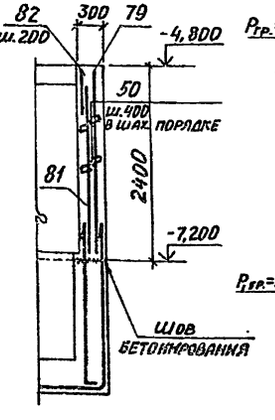

Расчетная схема Ст 4

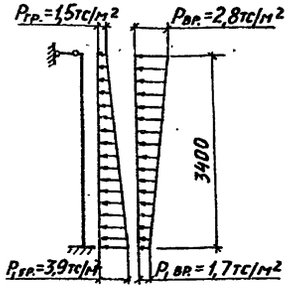

1. Опалубочные чертежи смотрите на листах 22...27, 54...57, 72...74, 90...92.
2. Спецификацию сборочных единиц и деталей смотрите на листах 50, 64, 86, 99.
3. Ведомость деталей смотрите на листах 52, 66, 88, 101.
4. Ведомость расхода стали смотрите на листах 53, 67, 89, 102.

10198/3

2-2

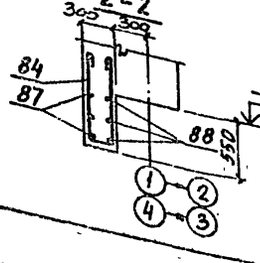

3-3

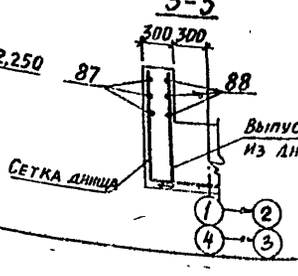

4-4

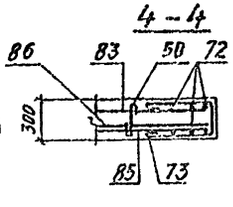

Нач. отд.	Бродский		12.89
Н. контр.	Зорин		12.89
Гл. спец.	Зорин		12.89
Зав. гр.	Иванова		
Провер.	Радько		
Разраб.	Личкатав		
Рассчит.	Радько		

Привязан:

Инв. №

ТП 708-43.89 КЖ

Механизированный приемный пункт на один проходный путь для выгрузки заполнителей бетона из полувагонов

Стадия	Лист	Листов
Р	33	

Подбункерный тоннель. Стена Ст3, Ст3н, Ст4. Армирование.

ХАРЬКОВСКИЙ ПРОМСТРОЙНИИПРОЕКТ

25738-03 35

Формат А2

Альбом 3

Ст 5
Схема расположения наружных сеток

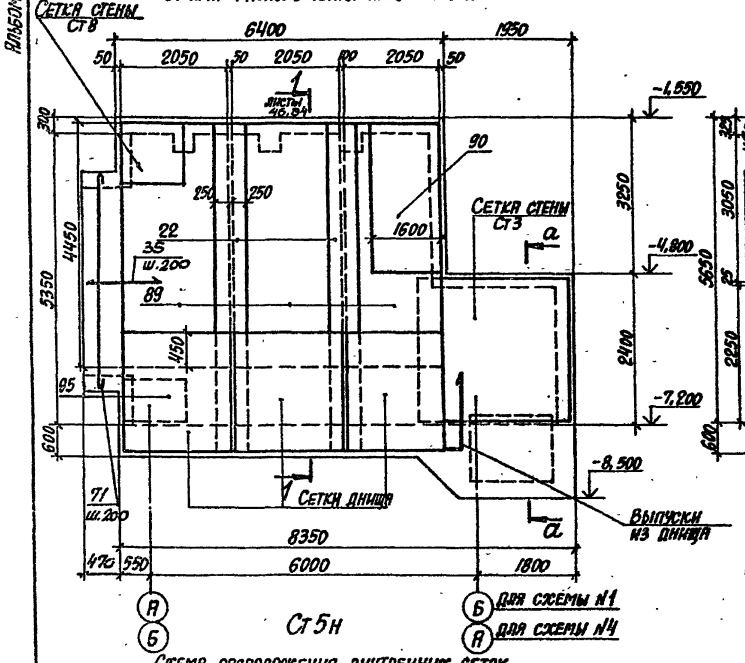

Ст 5
Схема расположения внутренних сеток

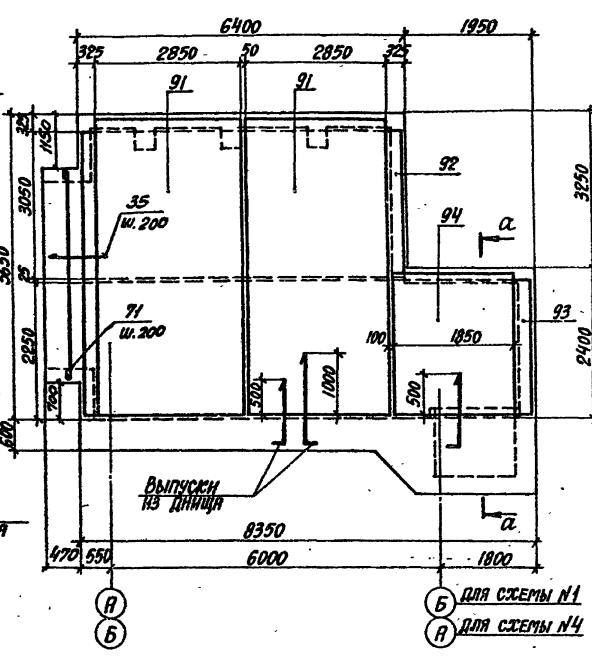

Ст 5н
Схема расположения наружных сеток

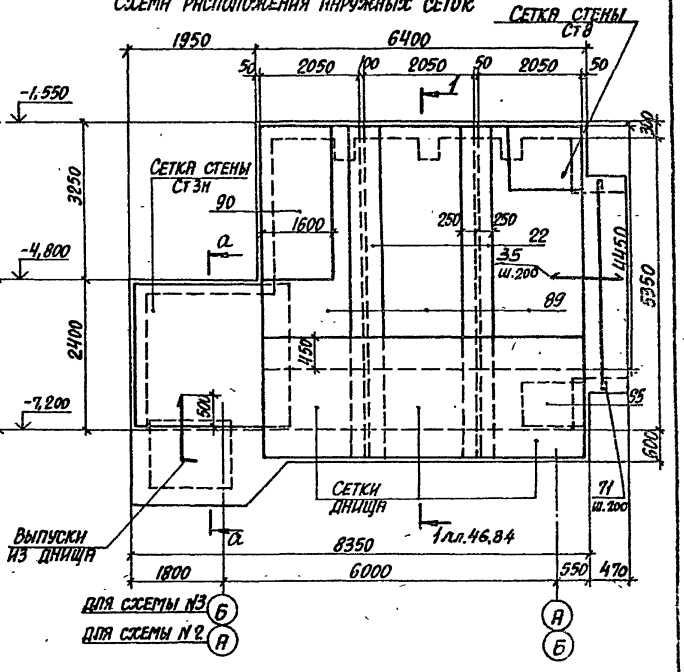

Ст 5н
Схема расположения внутренних сеток

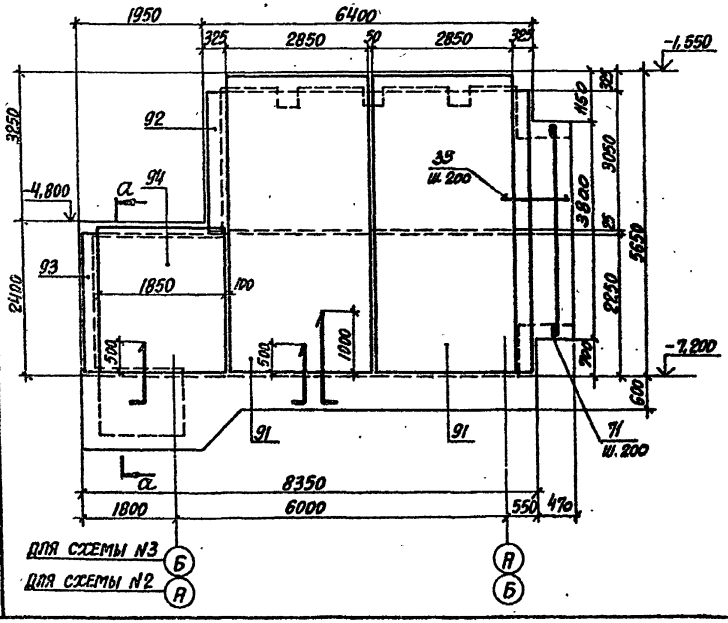

а-а

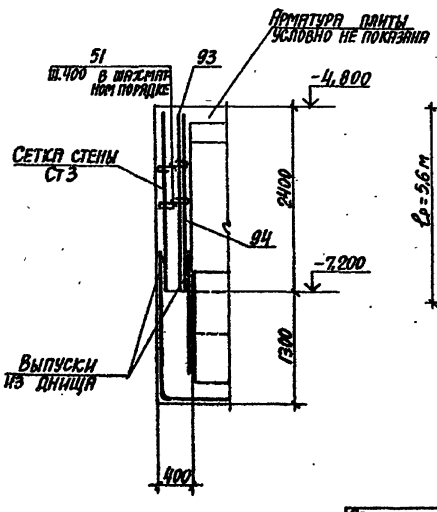

Расчетная схема Ст 5

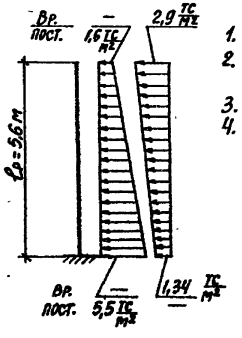

1. Маркировку стен по схемам смотреть на листах 28,58,75,93
2. Спецификацию сборочных единиц и деталей смотреть на листах 50,64,86,99.
3. Ведомость деталей смотреть на листах 52,68,88,101.
4. Ведомость расхода стали смотреть на листах 53,67,89,102

10198/3

Нач. отд.	Бродский		02.89
Н. контр.	Зорин		02.89
Гл. спец.	Зорин		02.89
Зав. гр.	Иванова		
Проверил	Радько		
Разраб.	Личкатая		
Рассчит.	Журавлева		

Привязан:

Инв. №

ТП 708-43.89 КЖ

Механизированный приемный пункт на один проходной путь для выгрузки заполнителей бетона из полувагонов

Стадия	Лист	Листов
Р	34	

Подбункерный тоннель. Армирование. Стены Ст 5, Ст 5н

Харьковский Промстройниипроект

25738-03 36

Формат А2

Альбом 3

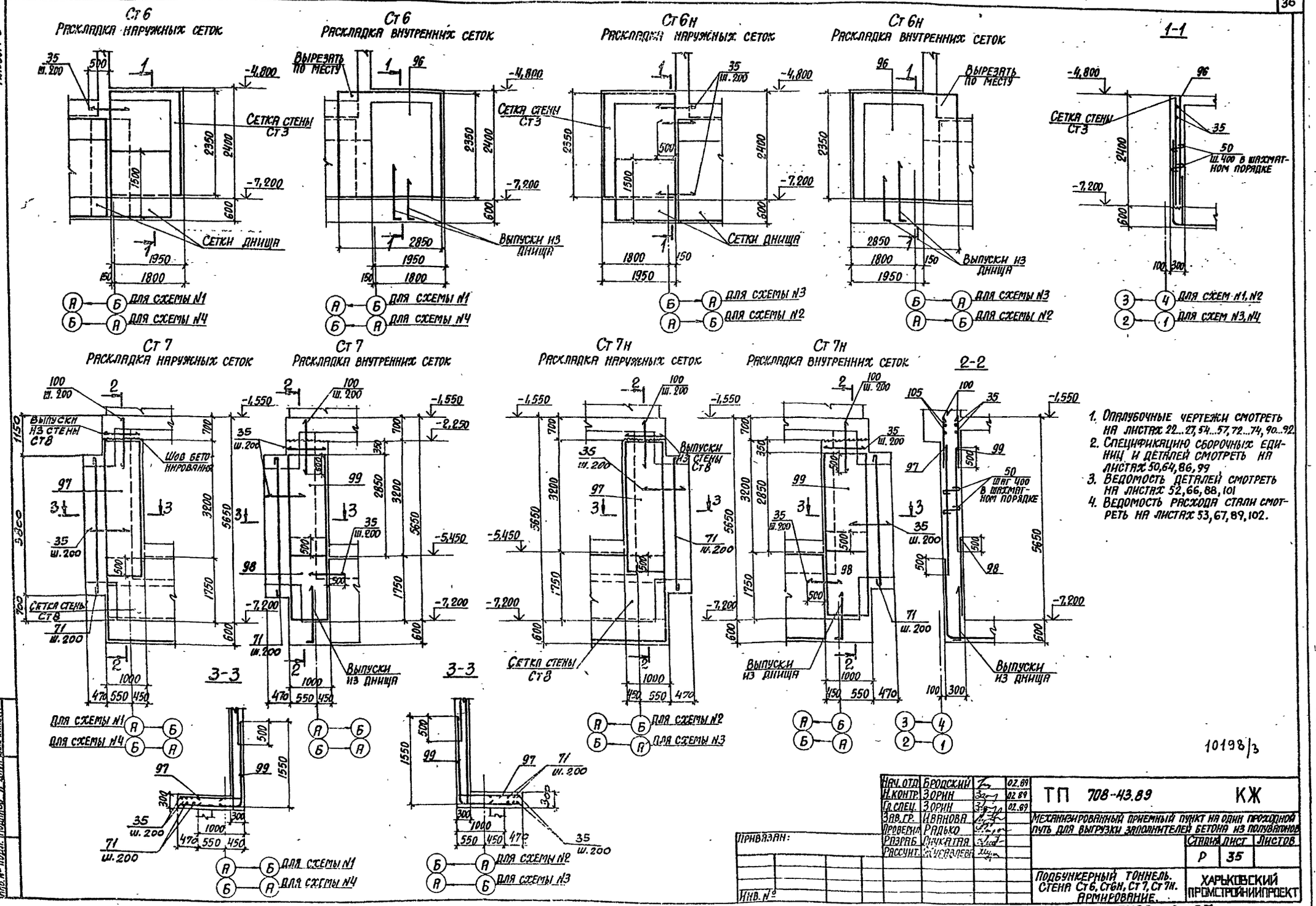

1. Опалубочные чертежи смотреть на листах 22...27, 54...57, 72...74, 90...92.
2. Спецификацию сборочных единиц и деталей смотреть на листах 50, 64, 86, 99
3. Ведомость деталей смотреть на листах 52, 66, 88, 101
4. Ведомость расхода стали смотреть на листах 53, 67, 89, 102.

10198/3

Нач. отд.	Бродский		02.89
Н. контр.	Зорин		02.89
Гл. спец.	Зорин		02.89
Зав. гр.	Иванова		
Проверил	Радько		
Разраб.	Онукатая		
Рассчит.	Муравлева		

ТП 708-43.89 КЖ

Механизированный приемный пункт на один проходной путь для выгрузки заполнителей бетона из полувагонов

Стадия	Лист	Листов
Р	35	

Подбункерный тоннель. Стена Ст6, Ст6н, Ст7, Ст7н. Армирование.

ХАРЬКОВСКИЙ ПРОМСТРОЙНИИПРОЕКТ

Привязан:

Инв. №

Инв. № подл. | Подпись и дата | Взам. инв. №

25738-03 37

Формат А2

Альбом 3

Ст 8

Схема расположения наружных сеток

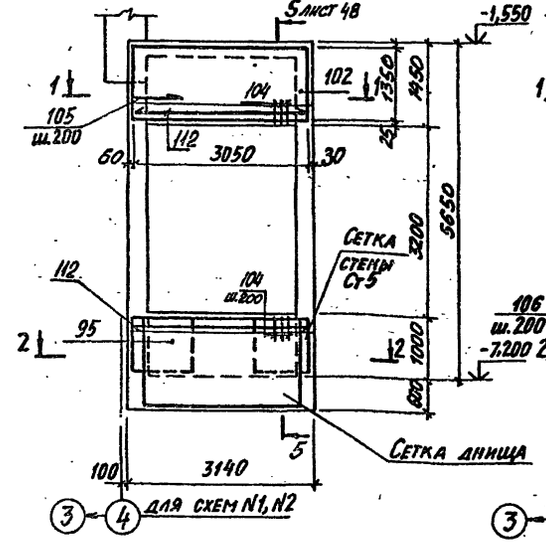

Ст 8

Схема расположения внутренних сеток

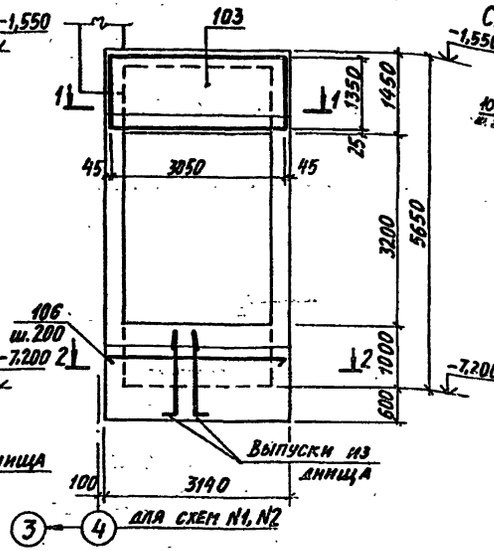

Ст 8н

Схема расположения наружных сеток

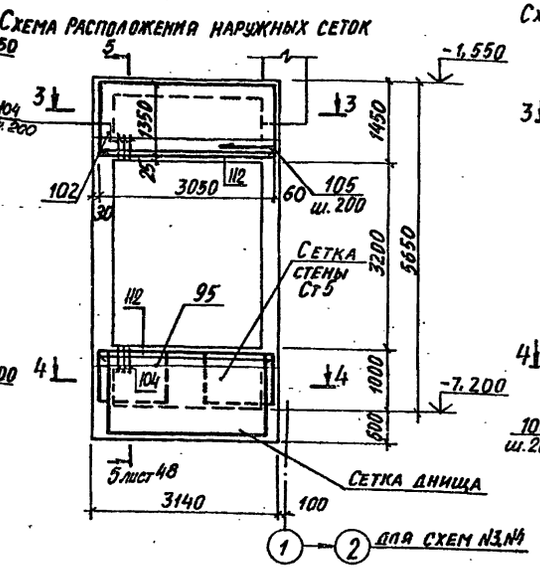

Ст 8н

Схема расположения внутренних сеток

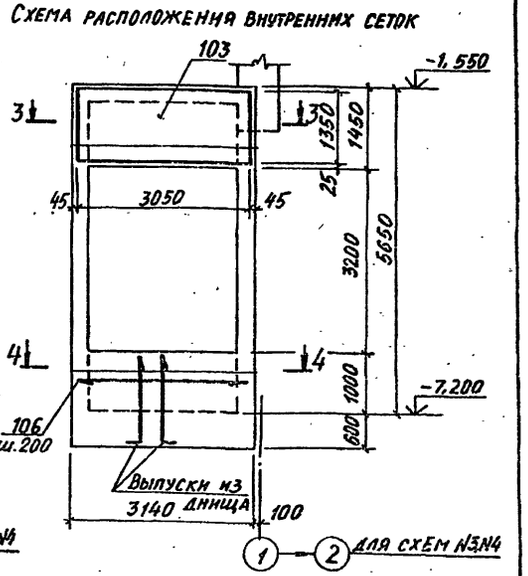

1-1
для схемы N1

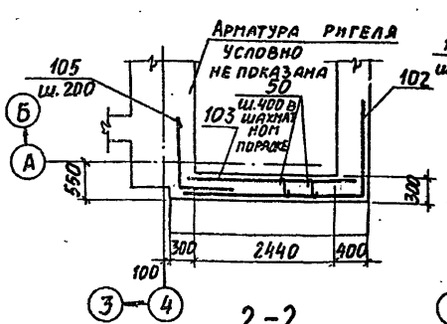

1-1
для схемы N2

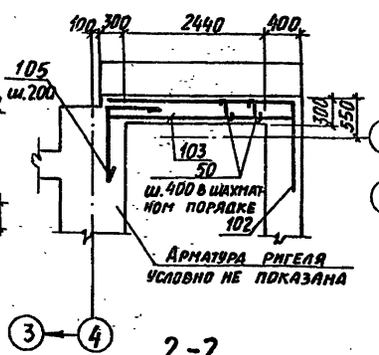

3-3
для схемы N3

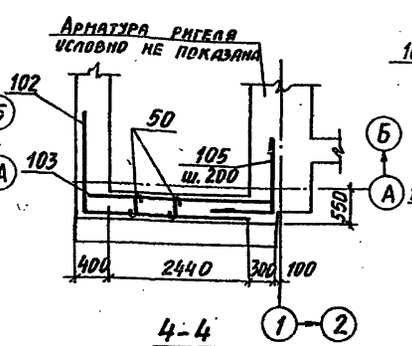

3-3
для схемы N4

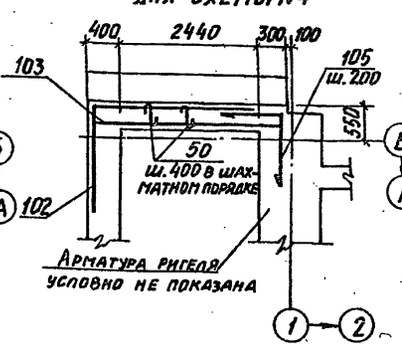

4-4
для схемы N4

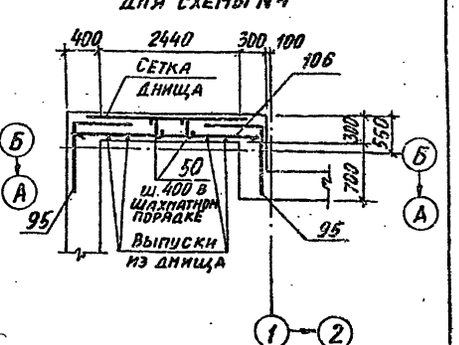

2-2
для схемы N1

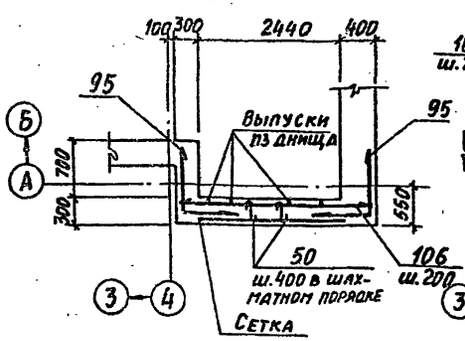

2-2
для схемы N2

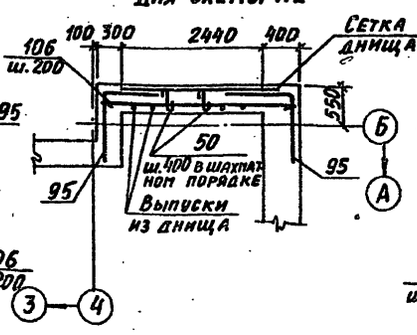

4-4
для схемы N3

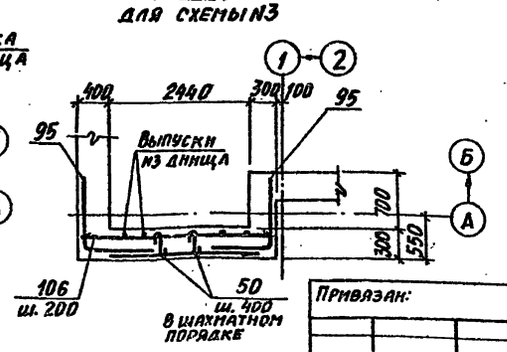

1. Маркировку стен по схемам см. на листах 28,58,75,93.
2. Спецификацию сборочных единиц и деталей смотреть на листах 51, 65, 87, 100
3. Ведомость деталей смотреть на листах 52, 66, 88, 101.
4. Ведомость расхода стали смотреть на листах 53, 67, 89, 102.

10198/3

Нач. отд.	Бродский		02.89
Н. контр.	Зорин		02.89
Гл. спец.	Зорин		02.89
Зав. гр.	Иванова		
Провер.	Радько		
Разраб.	Личкатая		

ТП 708-43.89 КЖ

Механизированный приёмный пункт на даний проходной путь для выгрузки заполнителей бетона из полувагонов

Стадия	Лист	Листов
Р	36	

Подбункерный тоннель. Армирование. Стены Ст8, Ст8н

Харьковский Промстройниипроект

Привязан:

Инв. №

Инв. № подл. | Подпись и дата | Взам. инв. №

Формат А2

ПЛИТА ПОКРЫТИЯ Пм1

Схема расположения нижних сеток для схем №1, №4

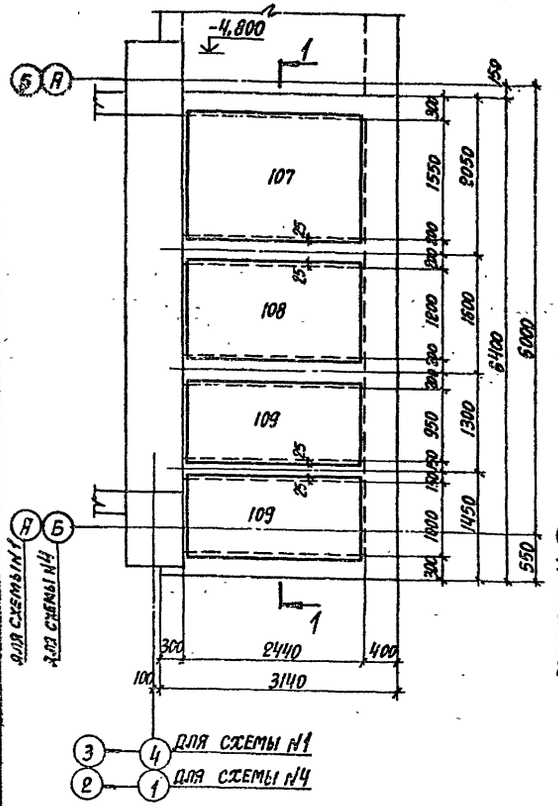

Схема расположения верхних сеток для схем №1, №4

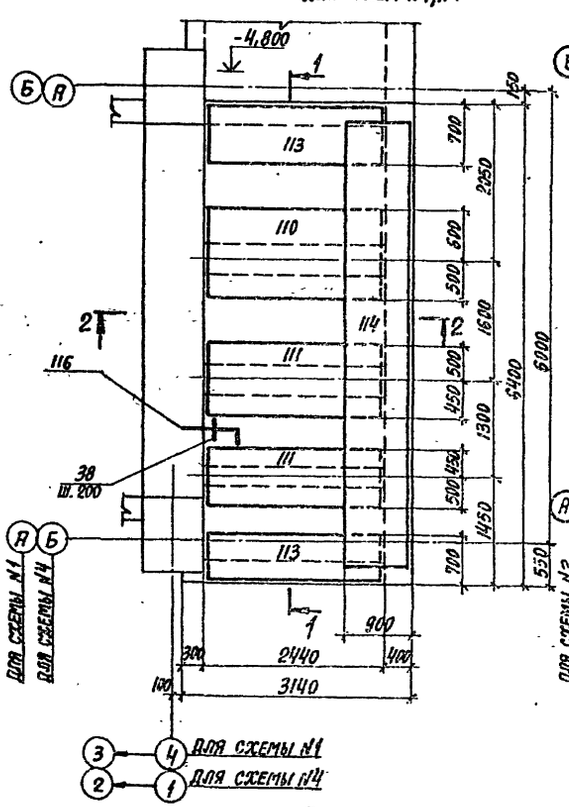

Схема расположения нижних сеток для схем №2, №3

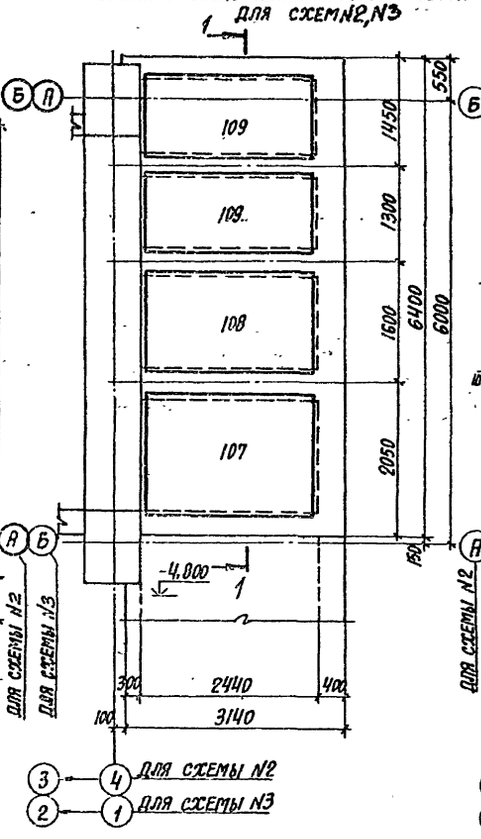

Схема расположения верхних сеток для схем №2, №3

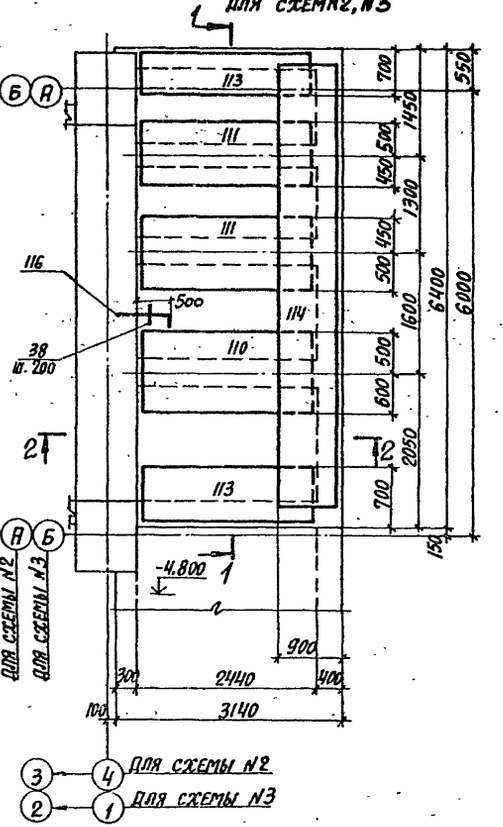

1-1

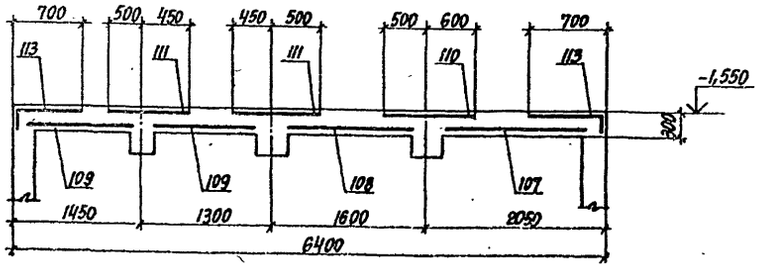

2-2

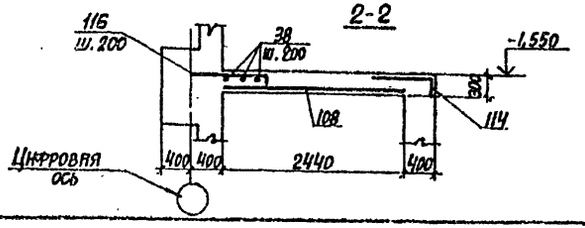

Расчетная схема плиты

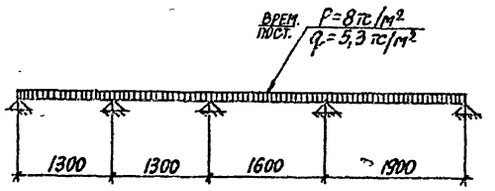

1. Маркировку плиты покрытия по схемам смотреть на листах 28, 58, 75, 93
2. Спецификацию сборочных единиц и деталей смотреть на листах 51, 65, 87, 100.
3. Ведомость деталей смотреть на листах 52, 66, 88, 101.
4. Ведомость расхода стали смотреть на листах 53, 67, 89, 102

16198/3

Нач. отд.	Бронский		02.89	ТП 708-43.89	КЖ
Н. контр.	Зорин		02.89		
Гл. спец.	Зорин		02.89		
Зав. гр.	Иванова			Механизированный приемный пункт на один проходной путь для выгрузки заполнителей бетона из полувагонов	
Прозерил	Радько				Стадия: Р; Лист: 37; Листов:
Разраб.	Личкатая			Подбункерный тоннель. Армирование. Плита покрытия Пм1	Харьковский Промстройниипроект
Рассчил	Журавлева				

Привязан:

Инв. №

Инв. № подл. | Подпись и дата | Взам. инв. №

25738-03 39

Формат А2

Плита покрытия Пм2
Схема расположения нижних сеток

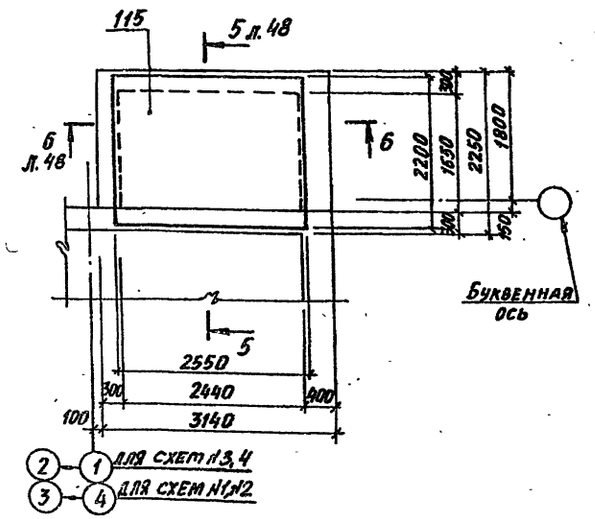

Плита покрытия Пм2
Схема расположения верхних сеток

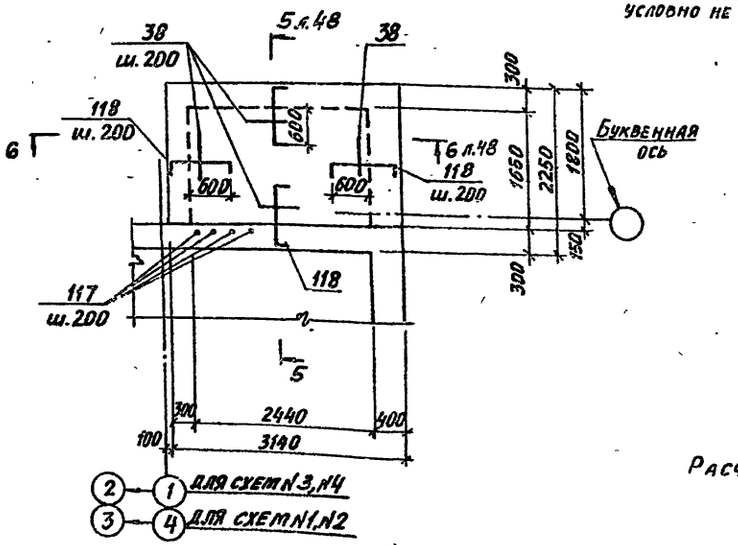

Балка Бм1, Бм2

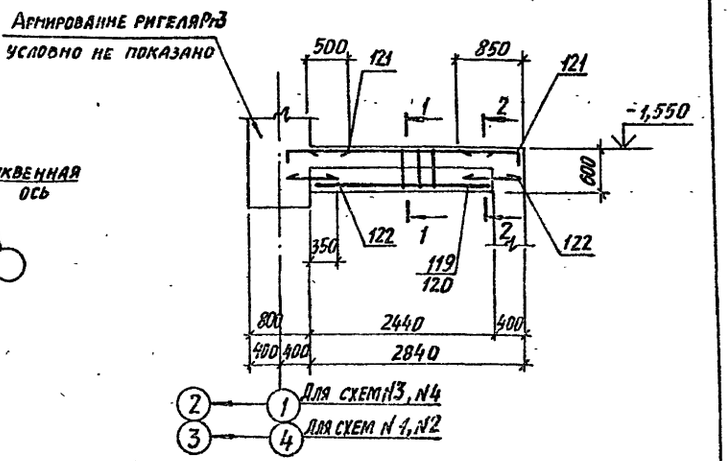

Расчетная схема Бм1

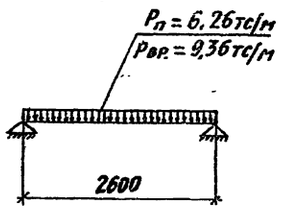

Расчетная схема Бм2

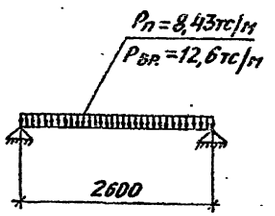

1-1 для Бм1

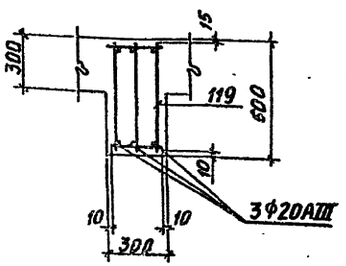

2-2 для Бм1

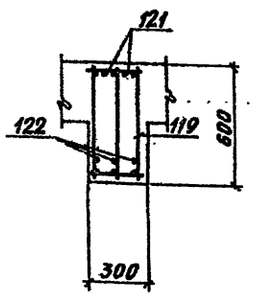

1-1 для Бм2

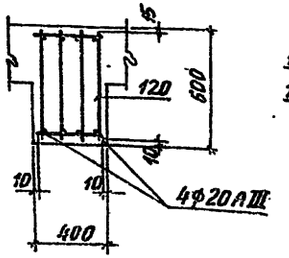

2-2 для Бм2

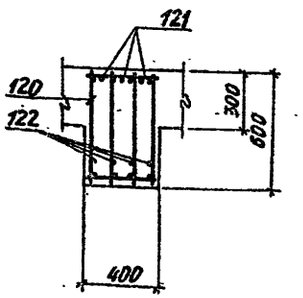

1. Спецификацию сборочных единиц и деталей смотрите на листах 51, 65, 87, 100.
2. Ведомость деталей смотрите на листах 52, 66, 88, 101.
3. Ведомость расхода стали смотрите на листах 53, 67, 89, 102.

10198/3

Нач. отд.	Бродский		02.89	ТП 708-43.89		КЖ
Н. контр.	Зорин		02.89			
Гл. спец.	Зорин		02.89			
Зав. гр.	Иванова			Механизированный приемный пункт на одну проходной путь для выгрузки заполнителей бетона из полувагонов		
Провер.	Радько				Стадия	Лист	Листов
Разработ.	Личкатая				Р	38	
Рассчит.	Журавлева			Подбункерный тоннель. Армирование. Плиты покрытия Пм2. Балки Бм1, Бм2.	ХАРЬКОВСКИЙ ПРОМСТРОЙНИИПРОЕКТ	

Привязан:

Инв. №

Инв. № подл. | Подпись и дата | Взам. инв. №

25738-03 40

Формат А2

Альбом 3

Бм 3; Бм 4 (зеркально оси ж.д. пути)

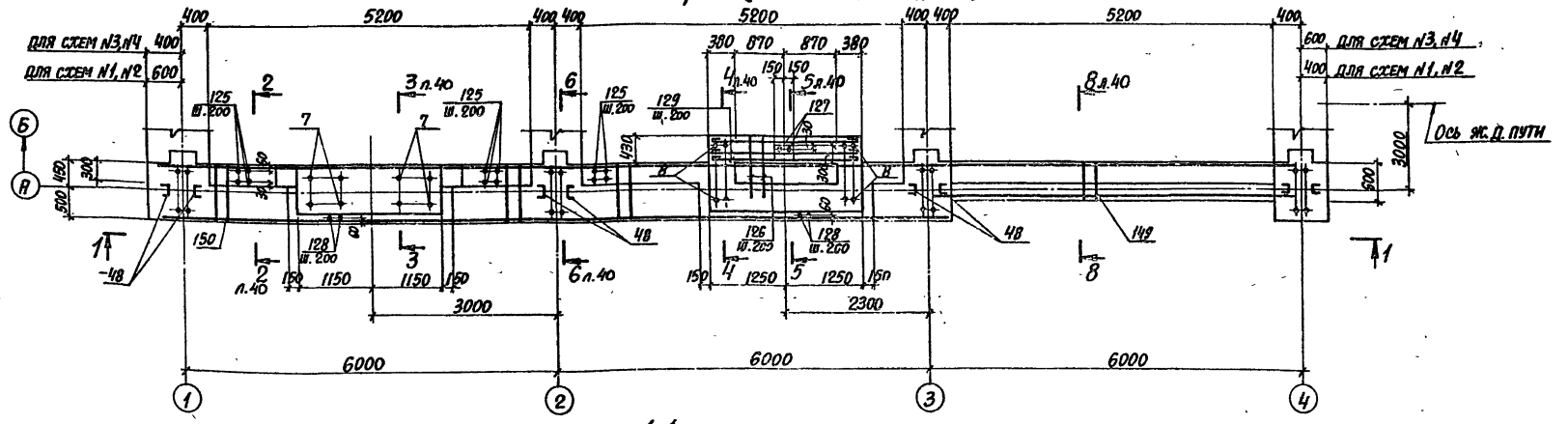

1-1

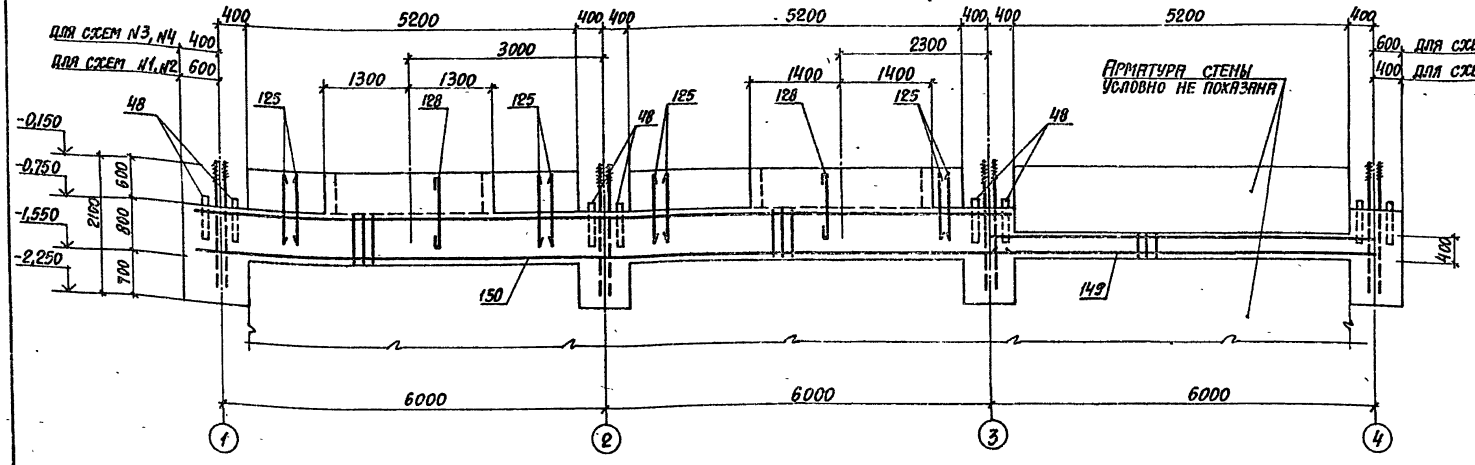

1. Опалубочные чертежи смотрите на листах 22...27, 54...57, 72...74, 90...92.
2. Спецификацию сборочных единиц и деталей смотрите на листах 51, 65, 87, 100.
3. Ведомость деталей смотрите на листах 52, 66, 88, 101
4. Ведомость расхода стали смотрите на листах 53, 67, 89, 102.

Расчетная схема Бм 3, Бм 4

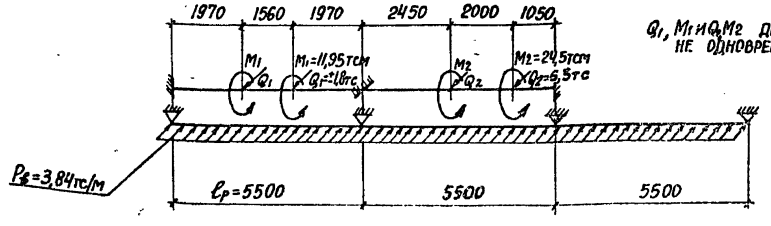

Q_1, M_1 и Q_2 M_2 действуют не одновременно

10198/3

Нач. отд.	Бродский		02.89	ТП 708-43.89	КЖ	
Н. контр.	Зорин		02.89			
Гл. спец.	Зорин		02.89			
Зав. гр.	Иванова			Механизированный приемный пункт на один проходной путь для выгрузки заполнителей бетона из полувагонов		
Проверил	Иванова				Стадия: Р	Лист: 39
Разраб.	Артеменко					Листов:
Рассчит.	Иванова			Подбункерный тоннель. Балки Бм 3, Бм 4. Сечение 1-1	Харьковский промстройниипроект	

Привязан:

Инв. №

Инв. № подл. | Подпись и дата | Взам. инв. №

25738-03 41

Формат А2

Альбом 3

2-2

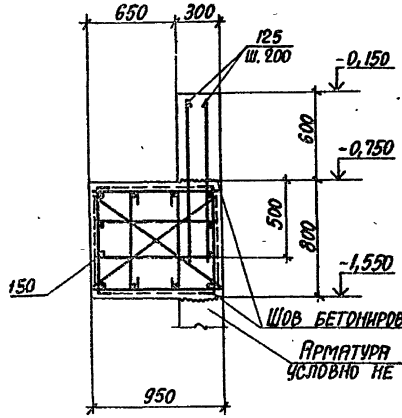

3-3

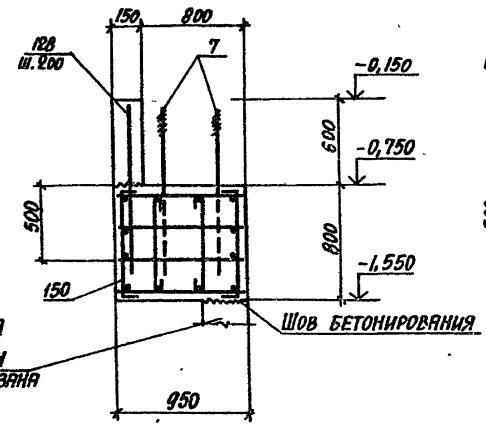

4-4

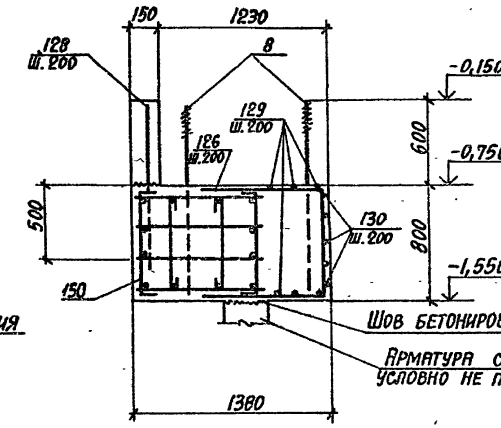

5-5

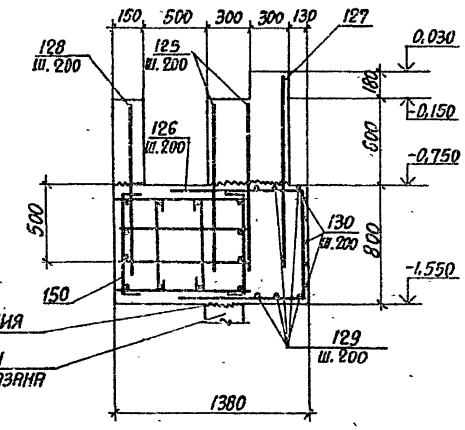

6-6

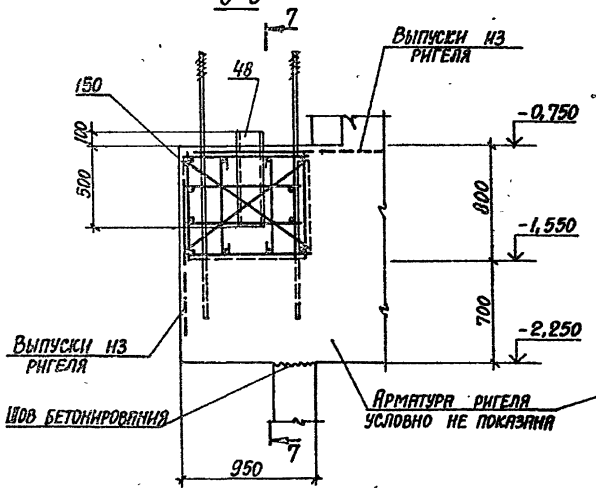

7-7

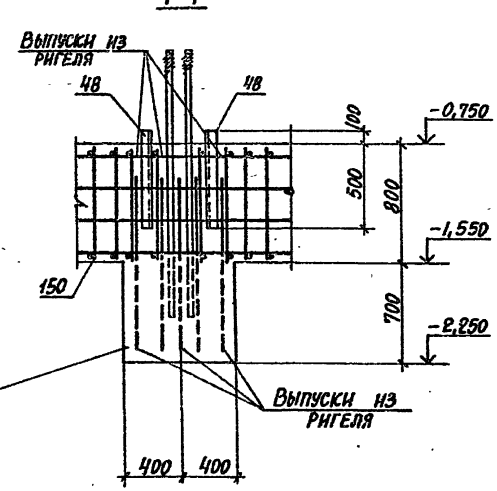

1. Опалубочные чертежи смотрите на листах 22...27, 54...57, 72...74, 90...92.
2. Спецификацию сборочных единиц и деталей смотрите на листах 51, 65, 87, 100.
3. Ведомость деталей смотрите на листах 52, 66, 88, 101.
4. Ведомость расхода стали смотрите на листах 53, 67, 89, 102.

8-8

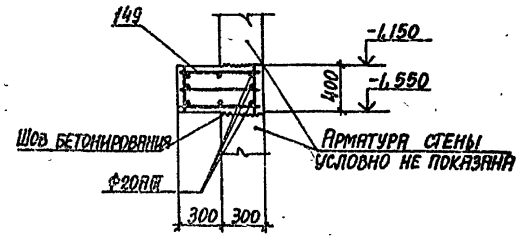

10198/3

Инв.№ подл. | Подпись и дата | Взам.инв.№

Нач.отд.	Бродский		02.89
Н.контр.	Зорин		02.89
Гл.спец.	Зорин		02.89
Зав.гр.	Иванова		
Проверил	Иванова		
Разраб.	Артеменко		
Рассчит.	Иванова		

Привязан:

Инв.№

ТП 708-43.89 КЖ

Механизированный приемный пункт на один проходной путь для выгрузки заполнителей бетона из полувагонов

Стадия	Лист	Листов
Р	40	

Подбункерный тоннель. Балки Бм3, Бм4. Сечение 2-2...8-8.

Харьковский промстройниипроект

Альбом 3

Ригель Рм1

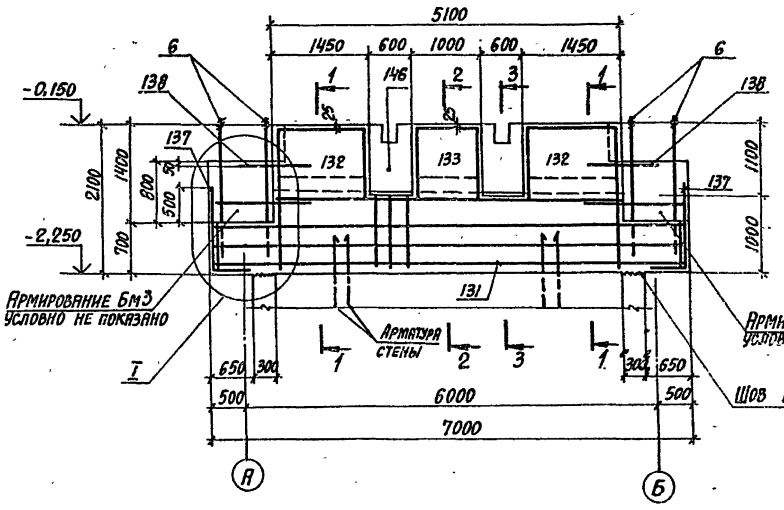

1-1

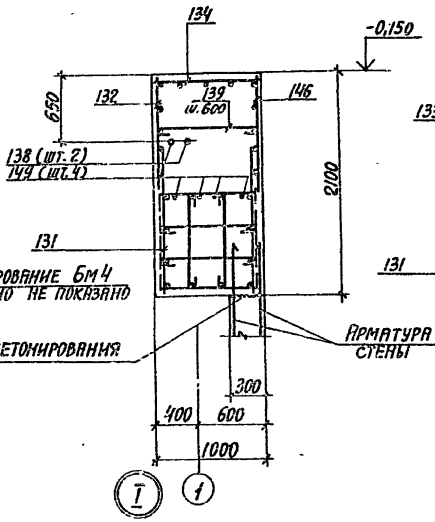

2-2

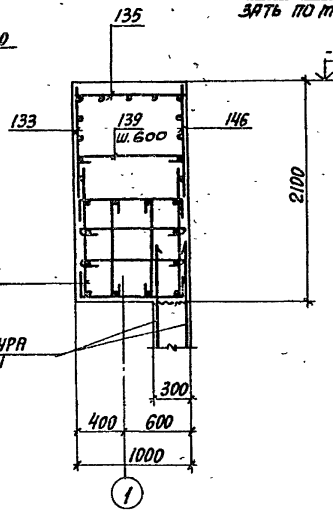

3-3

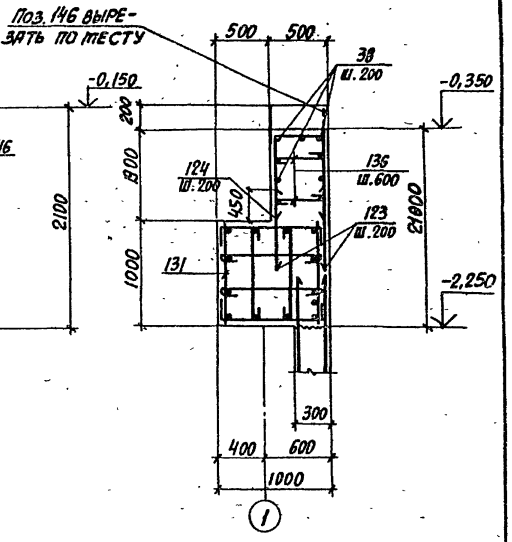

Схема расположения верхних сеток Рм1

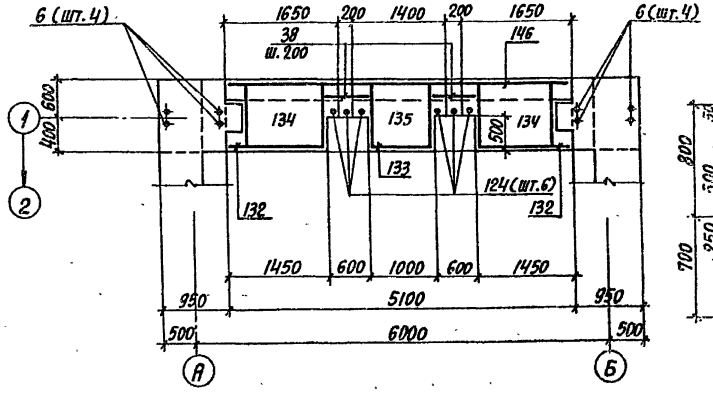

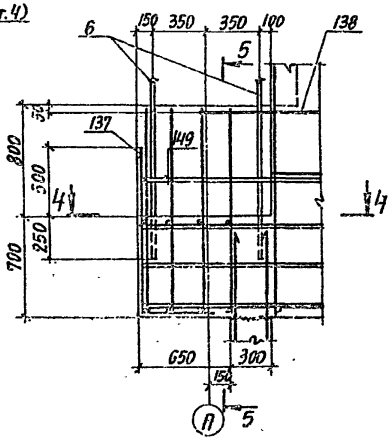

4-4

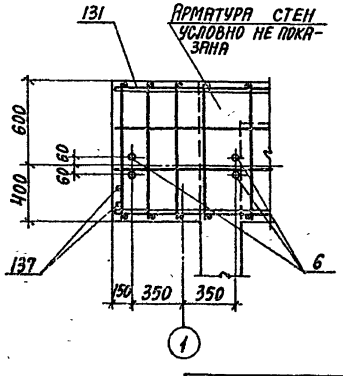

5-5

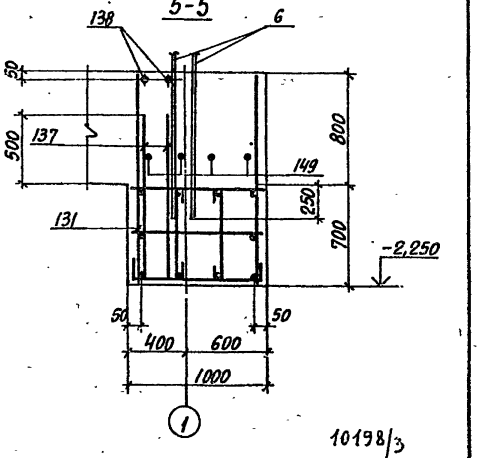

10198/3

Расчетная схема ригеля

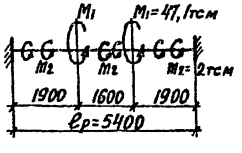

1. Опалубочные чертежи смотреть на листах 22...27.
2. Спецификацию сборочных единиц и деталей смотреть на листах 51, 52.
3. Ведомость деталей смотреть на листе 52.
4. Ведомость расхода стали смотреть на листе 53.
5. Поз. 137, 138 привязать к хомутам балок Бм3, Бм4.

Нач. отд.	Бродский		02.89
Н. контр.	Зорин		02.89
Гл. констр.	Зорин		02.89
Зав. гр.	Иванова		
Провер.	Иванова		
Разраб.	Литвиненко		
Рассчит.	Иванова		

Привязан:

Инв. №

ТП 708-43.89 КЖ

Механизированный приемный пункт на один проходной путь для выгрузки заполнителей бетона из полувагонов

Стадия	Лист	Листов
Р	41	

Подбункерный тоннель. Армирование. Ригель Рм1. Схемы №1, №2.

Харьковский промстройниипроект

25738-03 43

Инв. № подл. | Подпись и дата | Взам. инв. №

Формат А2

Ригель Рм2

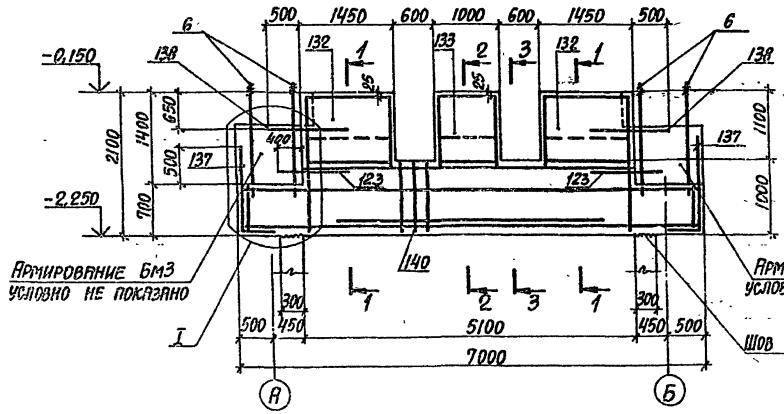

1-1

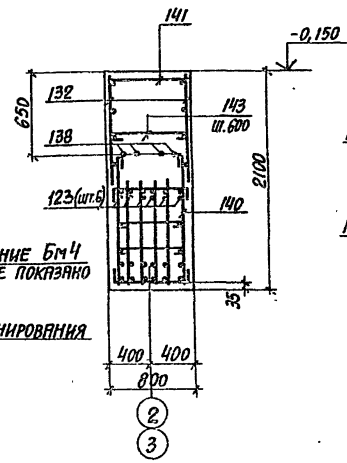

2-2

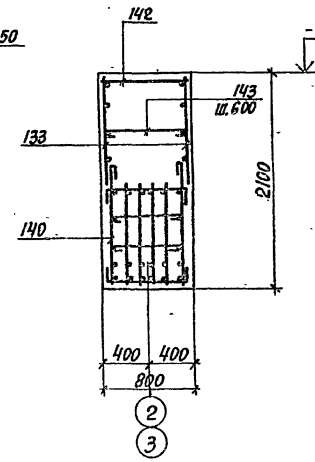

3-3

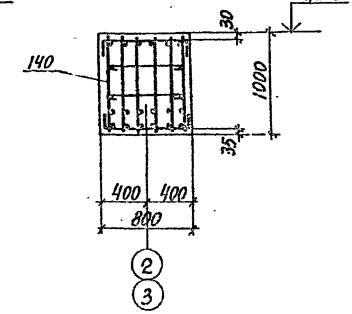

Схема расположения верхних сеток Рм2

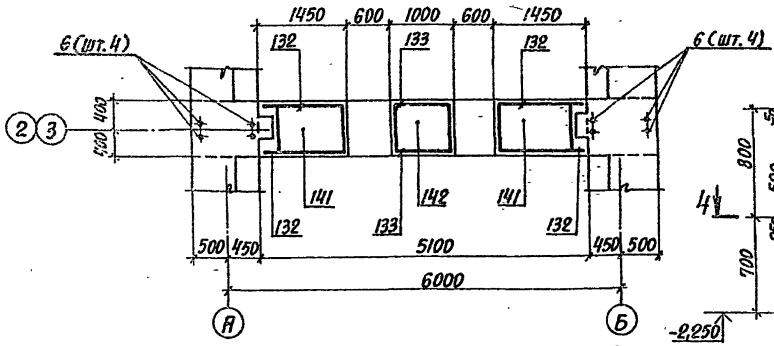

I

4-4

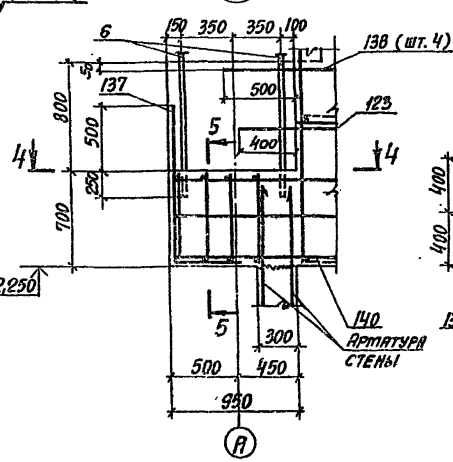

5-5

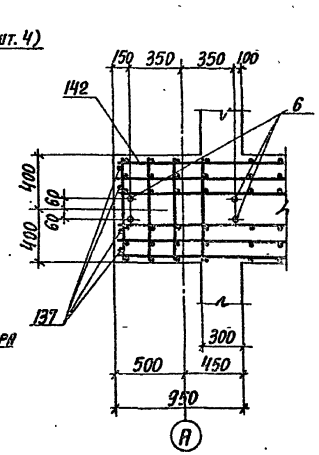

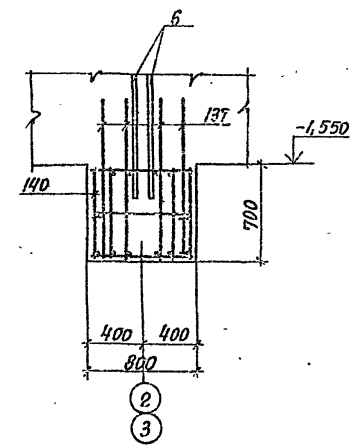

Расчетная схема ригеля Рм2

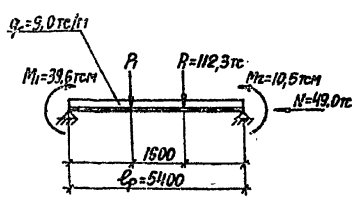

1. Опалубочные чертежи смотреть на листах 22...27, 54...57, 72...74, 90...92.
2. Спецификацию сборочных единиц и деталей смотреть на листах 52, 66, 88, 101.
3. Ведомость деталей смотреть на листах 52, 66, 88, 101.
4. Ведомость расхода стали смотреть на листе 53, 67, 89, 102.
5. Поз. 137, 138 привязать к хомутам балок Бм3, Бм4.

Нач.отд.	Бродский		02.89
Н.контр.	Зорин		02.89
Гл.конс.	Зорин		02.89
Зав.гр.	Иванова		
Проверил	Иванова		
Разраб.	Литвиненко		
Рассчит.	Иванова		

Привязан:

Инв.№

ТП 708-43.89 КЖ

Механизированный приемный пункт на один пассажирский путь для выгрузки заполнителей бетона из полувагонов

Стадия	Лист	Листов
Р	42	

Подбункерный тоннель. Армирование. Ригель Рм2.

Харьковский промстройниипроект

10198/3

25738-03 44

Формат А2

Ригель Рм3

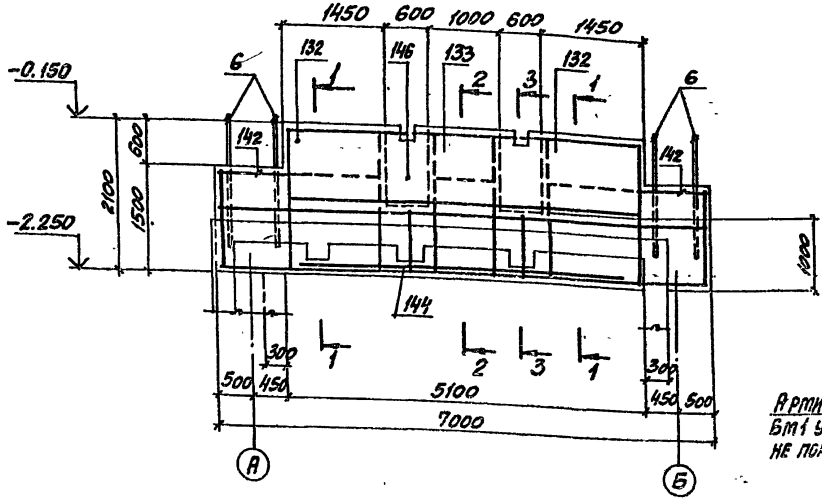

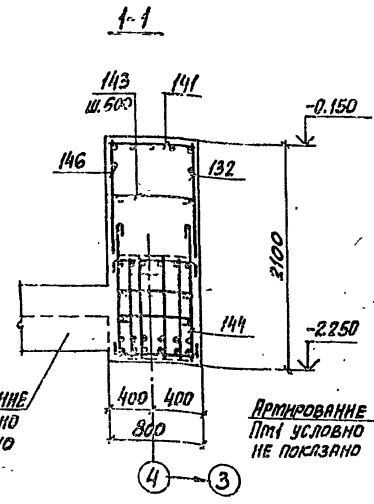

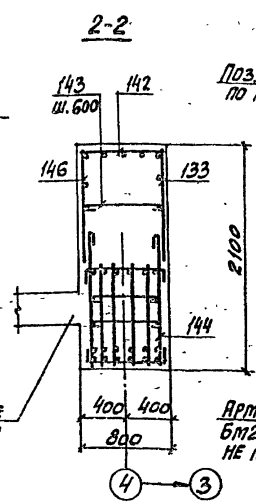

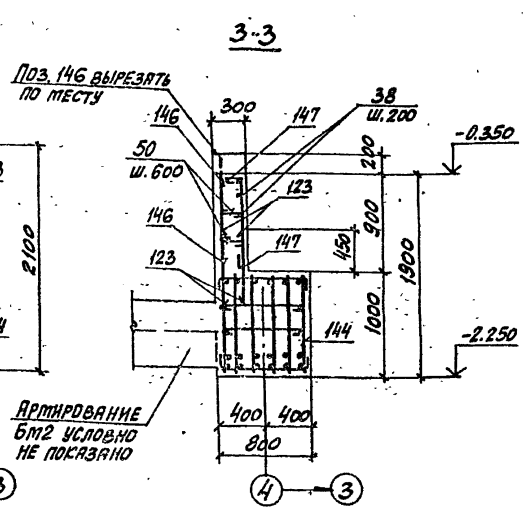

Схема расположения верхних сеток Рм3

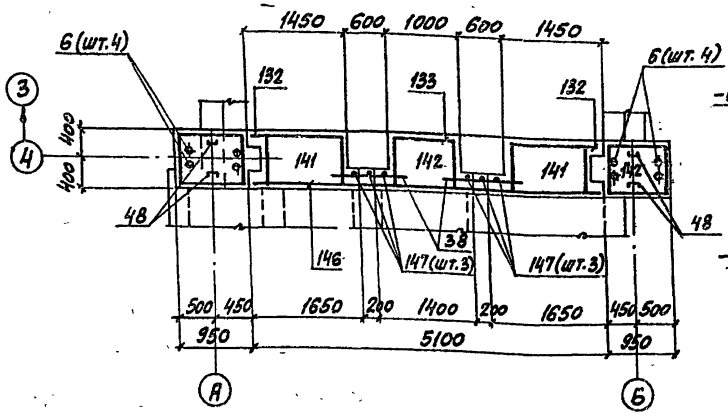

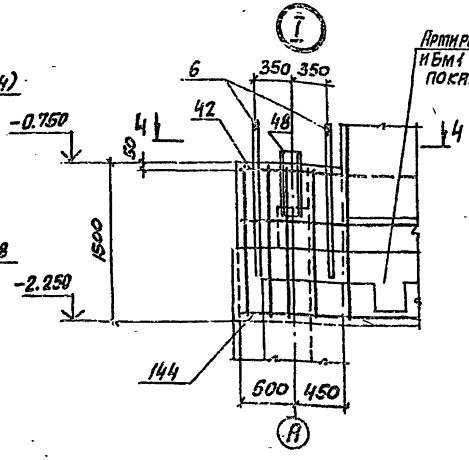

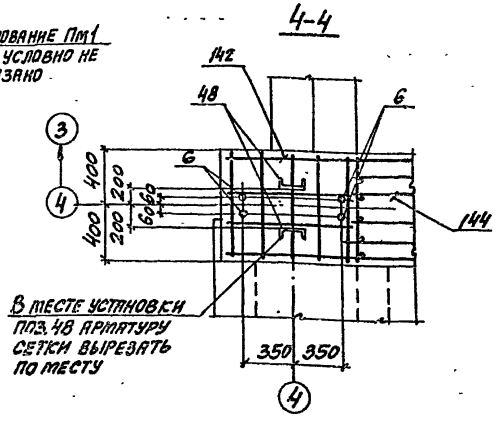

Расчетная схема Рм3

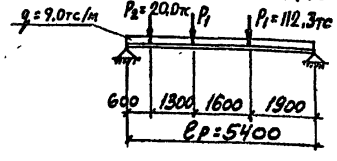

1. Опалубочные чертежи смотреть на листах 22...27.
2. Спецификацию сборочных единиц и деталей смотреть на листе 52.
3. Ведомость деталей смотреть на листе 52.
4. Ведомость расхода стали смотреть на листе 53.
5. Поз. 137, 138 привязать к хомутам блоков Бм3, Бм4.

10198/3

Нач. отд.	Бродский		02.89
Н. контр.	Зорин		02.89
Гл. спец.	Зорин		02.89
Зав. гр.	Иванова		
Провер.	Иванова		
Разраб.	Гнатенко		

Привязан

Инв. №

ТП 708-43.89 КЖ

Механизированный приемный бункер на один проходной путь для выгрузки заполнителей бетона из полувагонов

Стадия	Лист	Листов
Р	43	

Подбункерный тоннель. Армирование. Ригель Рм3. Схемы N1, N2

Харьковский промстройниипроект

25738-03 45

Формат А2

Инв. № подл. | Подпись и дата | Взам. инв. №

Альбом 3

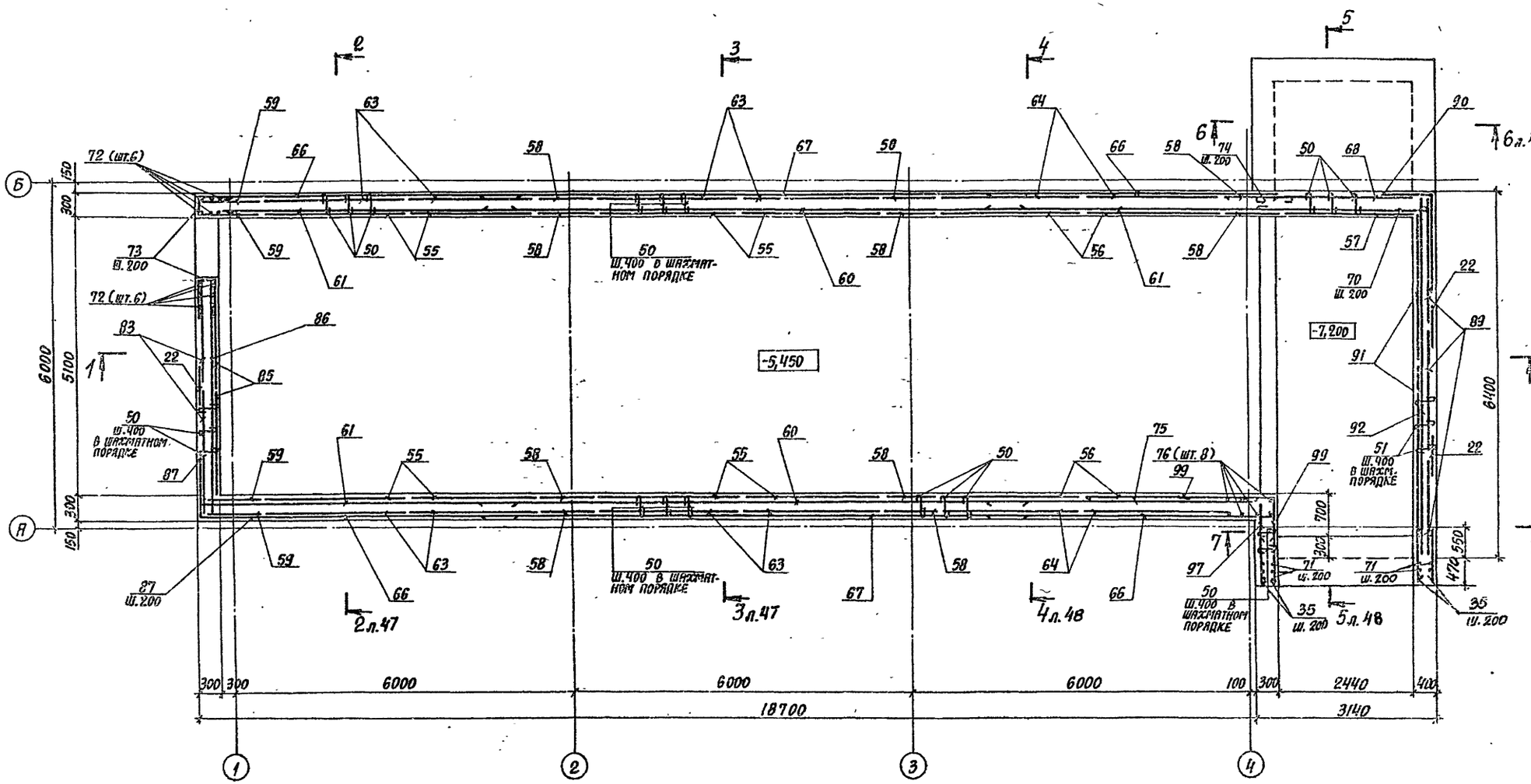

10198/3

Нач.отд.	Бродский		02.89
Н.контр.	Зорин		02.89
Гл.конст.	Зорин		02.89
Зав.гр.	Иванова		
Проверил	Радько		
Разраб.	Белан		

ТП 708-43.89 КЖ

Механизированный приемный пункт на один проходной путь для выгрузки заполнителей бетона из полувагонов

Стадия	Лист	Листов
Р	44	

План на отм.-5,450. Армирование. Схема №1

Харьковский Промстройниипроект

Привязан:

Инв.№

Инв.№ подл. | Подпись и дата | Взам.инв.№

25738-03 46

Формат А2

Альбом 3

План на отм. -7,200

Схема №1

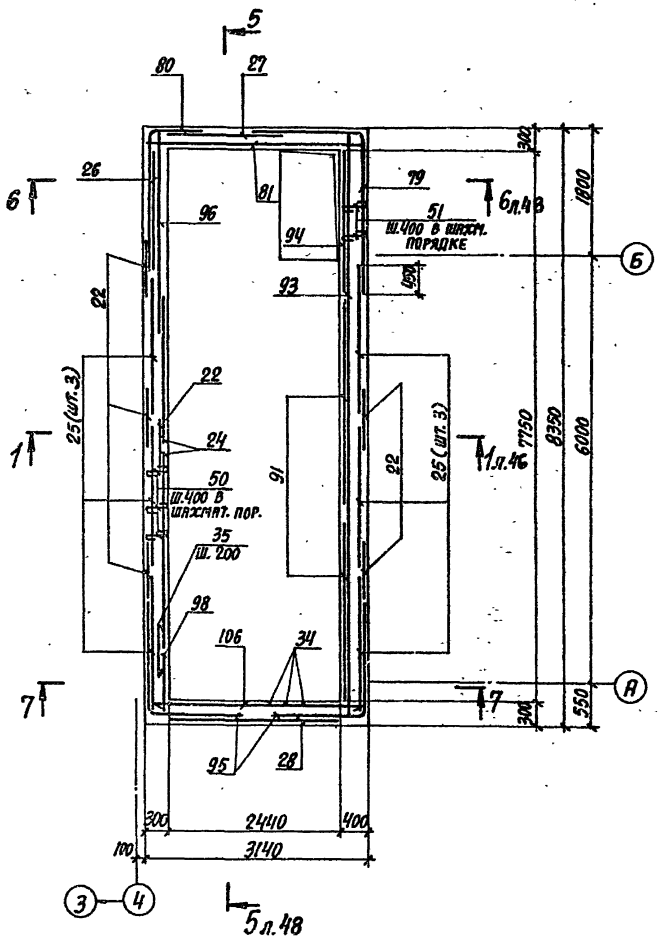

Схема №2

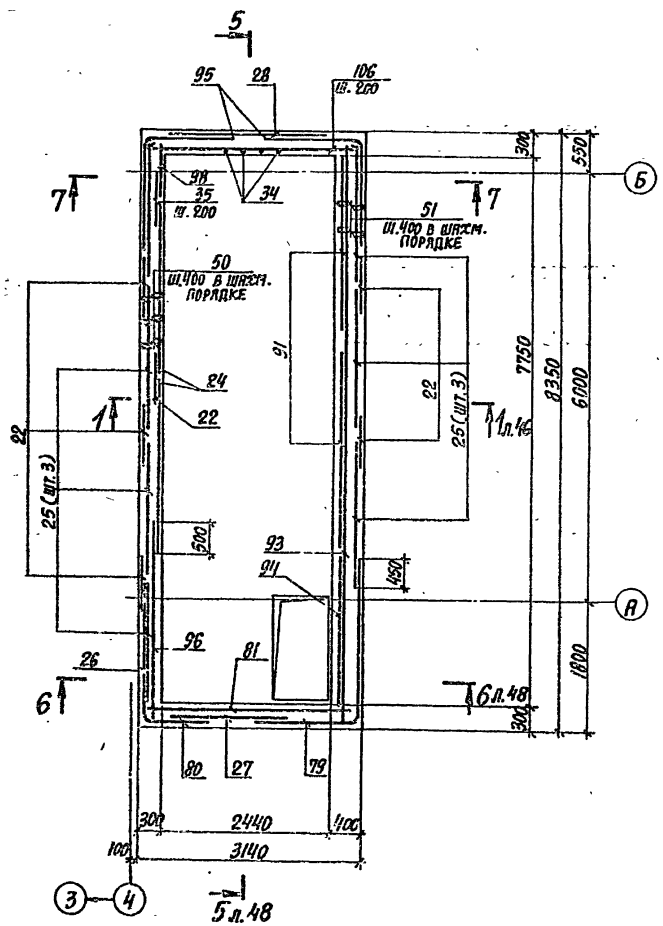

7-7

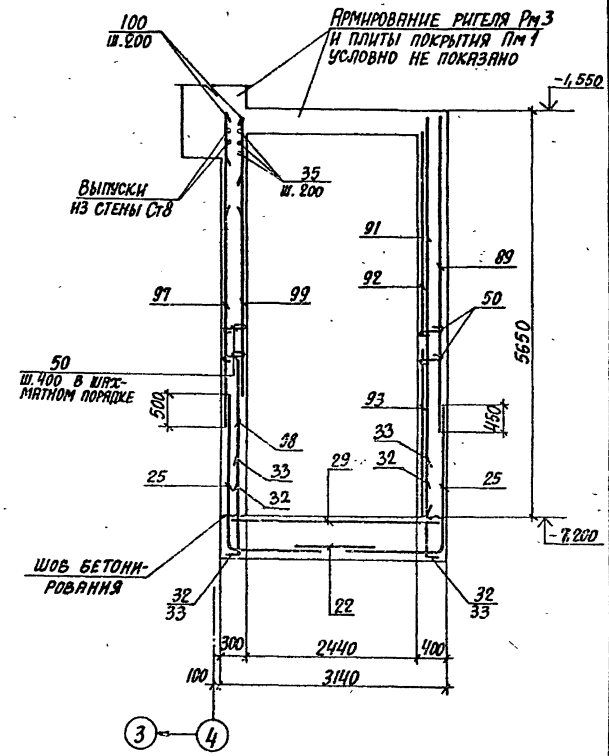

10198/3

Нач.отд.	Бродский		02.89	ТП 708-43.89	КЖ
Н.контр.	Зорин		02.89		
Гл.спец.	Зорин		02.89		
Зав.гр.	Иванова			Механизированный приемный пункт на один проходной путь для выгрузки заполнителей бетона из полувагонов	
Проверил	Рядько				Стадия: Р; Лист: 45; Листов:
Разраб.	Ичкатая			Подбункерный тоннель. Армирование. План на отм. -7,200. Сечение 7-7. Схемы №1, №2.	Харьковский Промстройниипроект

Привязан:

Инв.№

Инв.№ подл. | Подпись и дата | Взам.инв.№

25738-03 47

Формат А2

Альбом 3

1-1

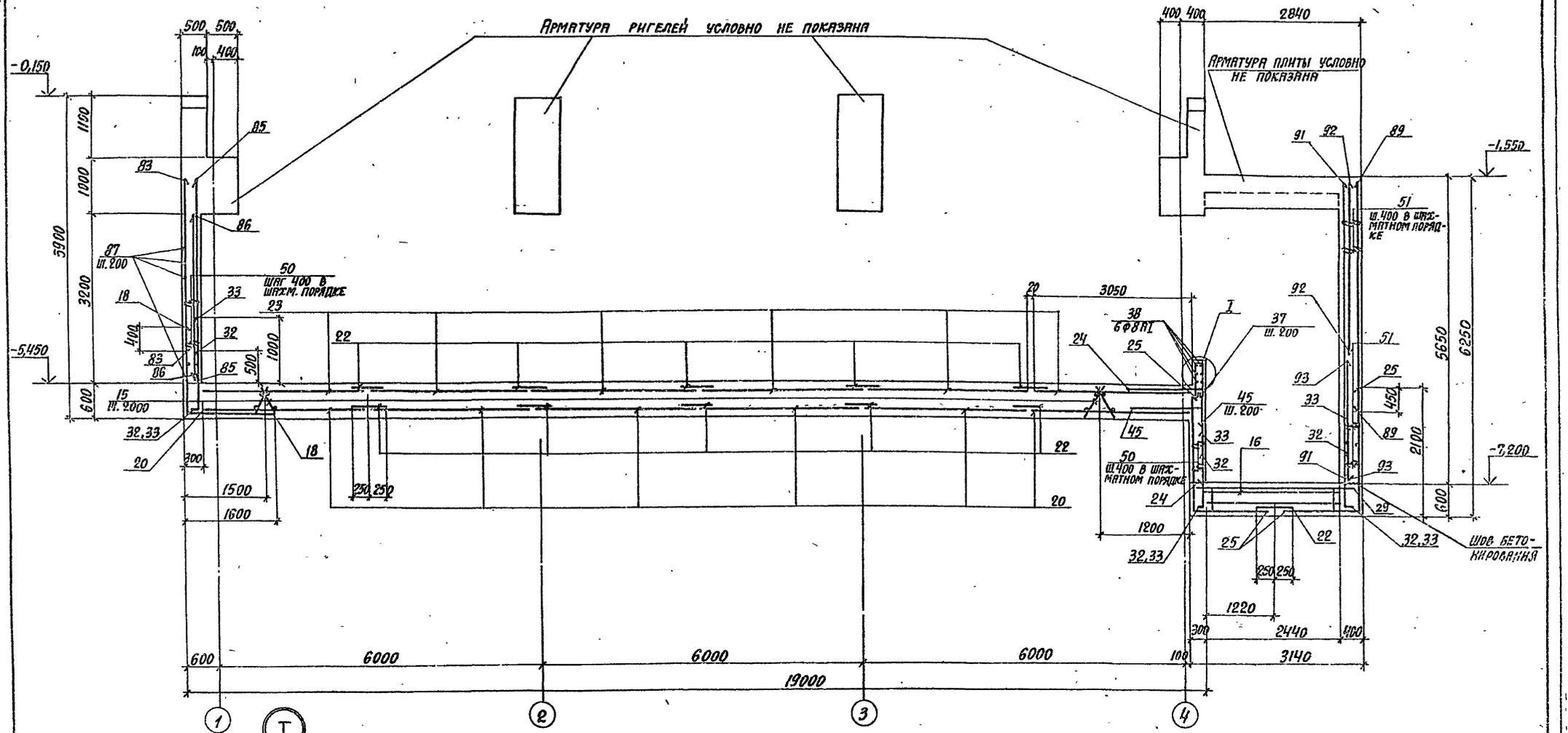

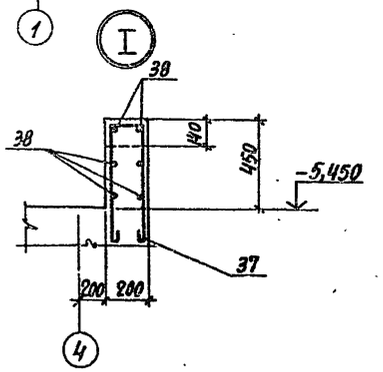

Опалубочные чертежи смотреть на листах 22...27.
Спецификацию сборочных единиц и деталей смотреть на листах 49...52.
Ведомость деталей смотреть на листе 52.
Ведомость расхода стали смотреть на листе 53.

10198/3

Нач.отд.	Бронский		02.89	ТП 708-43.89	КЖ
Н.контр.	Зорин		02.89		
Гл.констр.	Зорин		02.89		
Зав.гр.	Иванова			Механизированный приемный пункт на один проходной путь для выгрузки заполнителей бетона из полувагонов	
Проверил	Радько				
Разраб.	Литвиненко				
Привязан:				Стадия: Р; Лист: 46; Листов:	
Инв.№				Подбункерный тоннель. Армирование. Сечение 1-1. Схема N1, N2	Харьковский промстройниипроект

25738-03 48

Инв.№ подл. | Подпись и дата | Взам.инв.№

Формат А2

Альбом 3

2-2

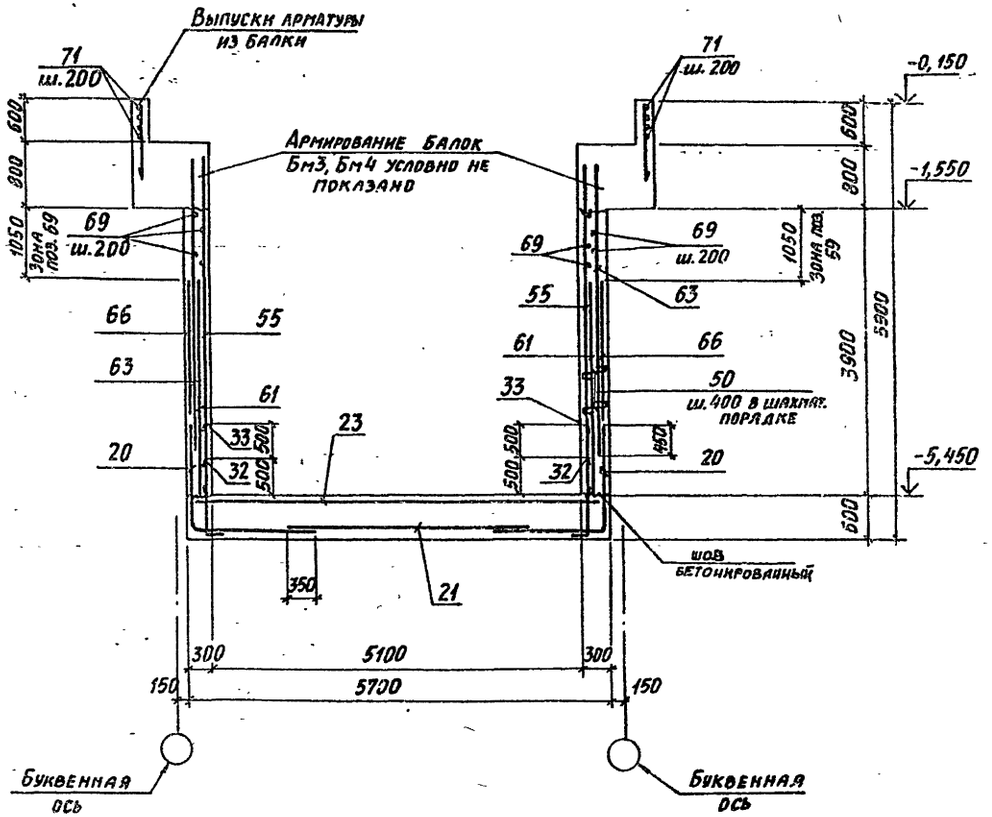

3-3

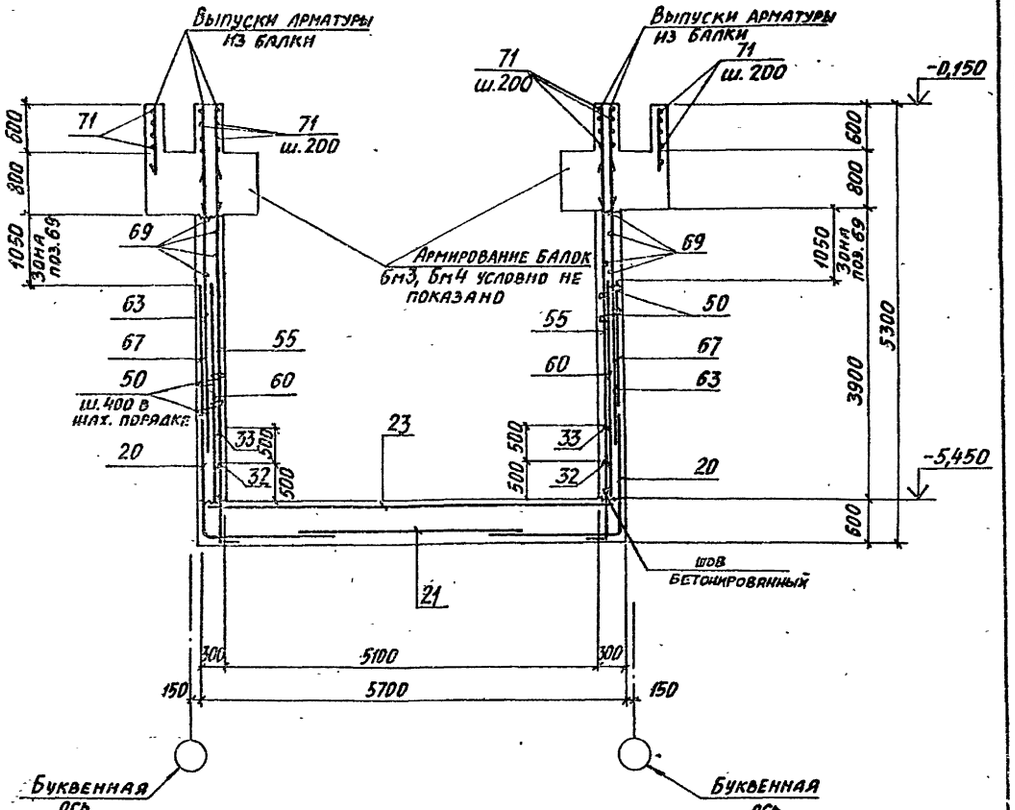

Расчетная схема подбункерного тоннеля

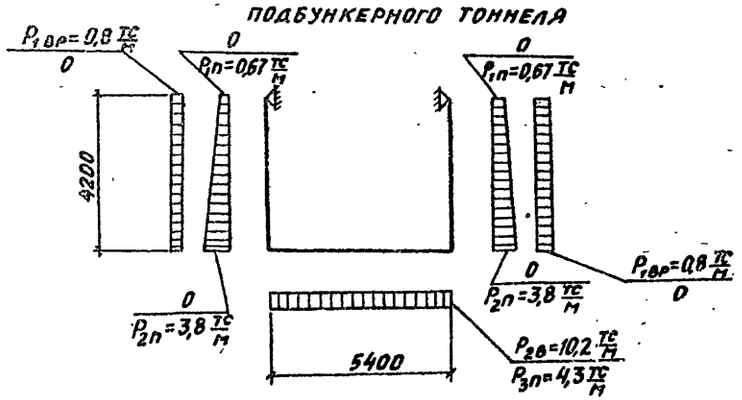

10198/3

Нач. отд.	Бродский		02.89	ТП 708-43.89	КЖ
Н. контр.	Зорин		02.89		
Гл. спец.	Зорин		02.89		
Зав. гр.	Иванова			Механизированный приемный пункт на один проходной путь для выгрузки заполнителей бетона из полувагонов	
Провер.	Радько				
Разраб.	Личкатая				Стадия: Р; Лист: 47; Листов:
Рассчит.	Понизова				
Привязан:				Подбункерный тоннель. Армирование. Сечения 2-2, 3-3.	ХАРЬКОВСКИЙ ПРОМСТРОЙНИИПРОЕКТ
Инв. №					

25738-03 49

Инв. № подл. | Подпись и дата | Взам. инв. №

Формат А2

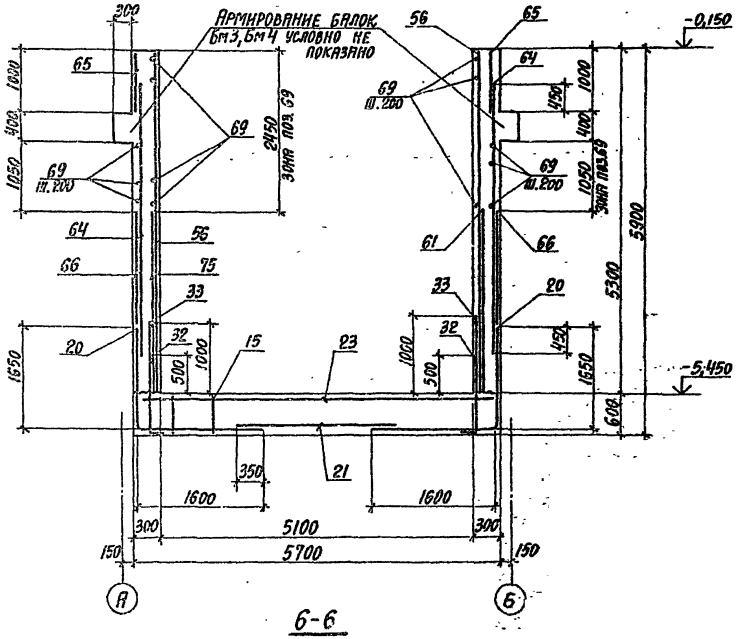

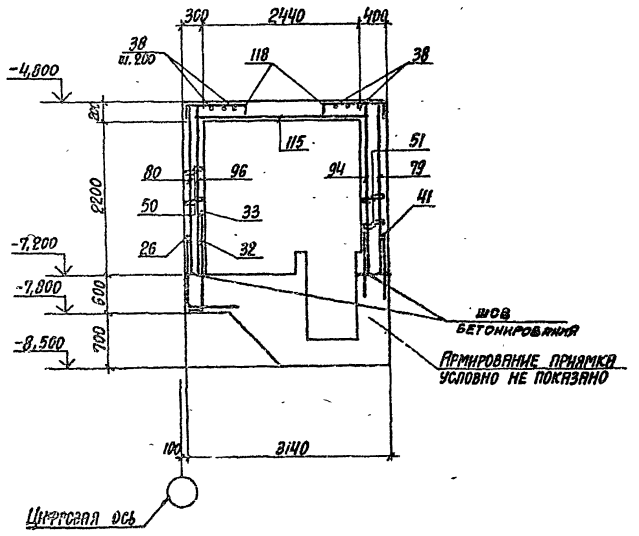

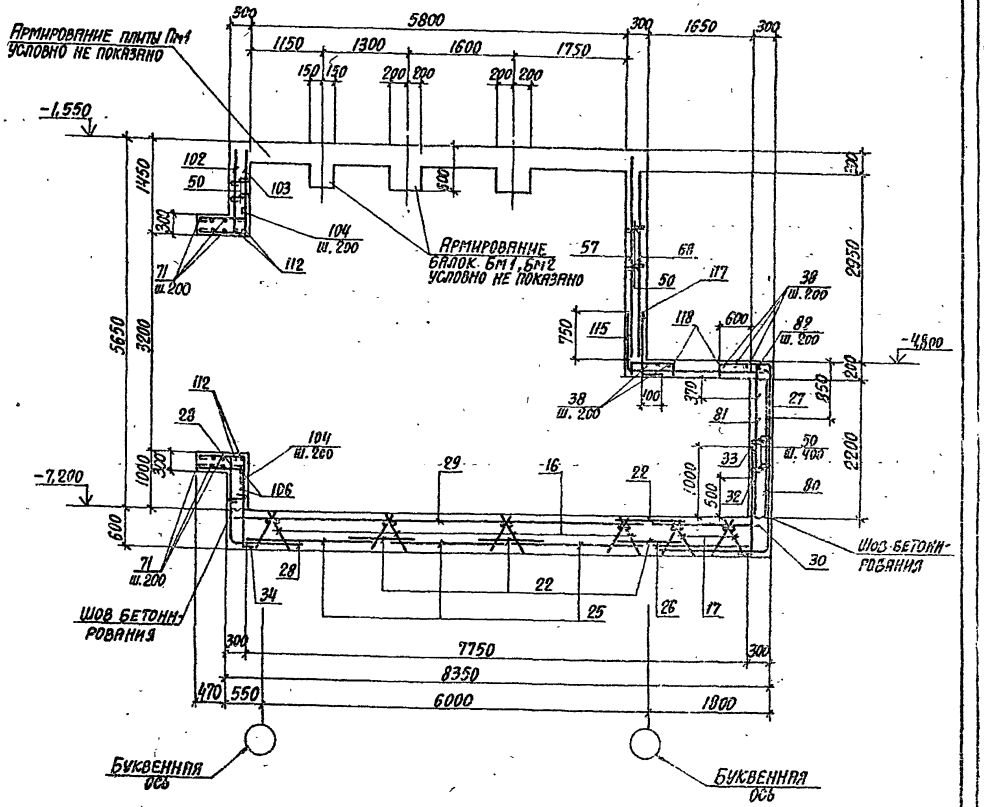

10198/3

Нач. отд.	Бродский		02.89
Н. контр.	Зорин		02.89
Гл. спец.	Зорин		02.89
Зав. гр.	Иванова		
Проверил	Радько		
Разраб.	Личкатая		
Рассчит.	Журавлева		
Рассчит.	Ломазова		

ТП 708-43.89 КЖ

Механизированный приемный пункт на один проходной путь для выгрузки заполнителей бетона из полувагонов

Стадия	Лист	Листов
Р	48	

Подбункерный тоннель. Армирование. Сечения 4-4...6-6

ХАРЬКОВСКИЙ ПРОМСТРОЙНИИПРОЕКТ

Привязан:

Инв. №

25738-03 50

Формат А2

Поз.	Обозначение	Наименование	Кол.	Примечание
		Днище Дм1 (шт. 1)		
		Сборочные единицы		
		Изделия закладные		
1	ГОСТ 24379.1-80	Болт 1.1 М20×1000 ВСт3пс2	8	
2	то же	Болт 1.1 М24×1000 ВСт3пс2	66	
3	1.400-6/76. Вып.1	М1-6-1	4	
4	ТП 708-43.89 КЖИ-МН3	МН3	1	
5	3.400-6/76	МИ 4-46. ℓ = п.м.	4,9	
12	То же	МИ 1-23	5	
14	ТП 708-43.89 КЖИ-МН5	МН5	1	
		Каркасы пространственные		
15	ТП 708-43.89 КЖИ-КП1, КП2	КП1	9	
16	то же	КП2	4	
17	ТП 708-43.89 КЖИ-КП3, КП4	КП3	2	
		Сетки арматурные		
18	ТП 708-43.89 КЖИ-С1, С2	С1	2	
19	то же	С2	1	
20	ТП 708-43.89 КЖИ-С3, С5	С3	12	
21	ГОСТ 23279-85	4С $\frac{10AI-200}{10AI-200}$ 325×605	3	12,6 кг
22	ТП 708-43.89 КЖИ-С4	С4, ℓ = п.м.	92	
23	ГОСТ 23279-85	2С $\frac{25AIII}{10AI}$ 305×560 $\frac{300}{25}$	6	39,4 кг
24	ТП 708-43.89 КЖИ-С3, С5	С5	2	
25	ТП 708-43.89 КЖИ-С6, С7	С6	6	
26	то же	С7	1	
27	ТП 708-43.89 КЖИ-С8, С9	С8	1	
28	то же	С9	1	
29	ГОСТ 23279-85	3С $\frac{10AI-200}{20AIII-200}$ 305×625	1	30,2 кг
30	ГОСТ 23279-85	4С $\frac{10AI-200}{10AI-200}$ 165×185	1	20,5 кг
		Детали		
		Ф 16 AIII ГОСТ 5781-82		
31*		ℓ = 1050	4	1,7 кг
32*		ℓ = 1150	154	1,8 кг
33*		ℓ = 1650	156	2,6 кг
34*		ℓ = 1620	13	2,55 кг
		Ф 8 AI ГОСТ 5781-82		
37*		ℓ = 1700	26	0,67 кг
38		ℓ = п.м.	31,0	0,4 кг
		Ф 10 AI ГОСТ 5781-82		
39*		ℓ = 1550	16	0,96 кг
40*		ℓ = 1650	13	1,0 кг

Поз.	Обозначение	Наименование	Кол.	Примечание
		Ф 12 AIII ГОСТ 5781-82		
41*		ℓ = 4800	12	4,3 кг
42*		ℓ = 5400	8	4,8 кг
43*		Ф 10 AI ГОСТ 5781-82		
		ℓ = 2250	15	1,4 кг
44*		Ф 8 AI ГОСТ 5781-82		
		ℓ = 1100	8	0,44 кг
45*		Ф 12 AIII ГОСТ 5781-82		
		ℓ = 1630	39	1,45 кг
46*		Ф 10 AI ГОСТ 5781-82		
		ℓ ср. = 4450	10	2,75 кг
		Ф 8 AI ГОСТ 5781-82		
47*		ℓ = 400	14	0,16 кг
49*		ℓ = 500	14	0,2 кг
50*		ℓ = 350	20	0,14 кг
		Материалы		
		Бетон класса В25		89,0 м³
		Стена Ст 1-1 (шт. 1)		
		Сборочные единицы		
		Изделия закладные		
10	1.400-6/76, вып. 1	М1-7-1	2	
11	3.400-6/76	МИ 4-37. ℓ = п.м.	11,4	
12	То же	МИ 1-23	2	
13	ГОСТ 24379.1-80	Болт 1.1. М20×600 ВСт3пс2	1	
52	3.400-6/76	МИ 1-29	2	
		Сетки арматурные		
55	ГОСТ 23279-85	1С $\frac{16AIII}{10AI}$ 245×455 $\frac{50+900}{25}$	4	103,9 кг
56	ГОСТ 23279-85	1С $\frac{16AIII}{10AI}$ 245×525 $\frac{225}{25}$	2	121,3 кг
57	ГОСТ 23279-85	1С $\frac{12AIII}{6AI}$ 245×320 $\frac{400}{25}$	1	39,6 кг
58	ГОСТ 23279-85	2С $\frac{16AIII}{6AI}$ 85×385 $\frac{25+1025}{125}$	6	27,2 кг
59	ГОСТ 23279-85	2С $\frac{16AIII}{6AI}$ 100×385 $\frac{25+1025}{100}$	2	33,7 кг
60	ГОСТ 23279-85	4С $\frac{8AI-200}{6AI-400}$ 285×900 $\frac{500}{25}$	1	66,6 кг

Поз.	Обозначение	Наименование	Кол.	Примечание
61	ГОСТ 23279-85	4С $\frac{8AI-200}{6AI-400}$ 285×545 $\frac{125}{25}$	2	41,2 кг
62	ТП 708-43.89 КЖИ-С10	С10	16	
63	ГОСТ 23279-85	1С $\frac{12AIII}{6AI}$ 245×370 $\frac{350}{25}$	4	46 кг
64	ГОСТ 23279-85	1С $\frac{12AIII}{6AI}$ 245×420 $\frac{300+900}{25}$	2	51,7 кг
65	ГОСТ 23279-85	3С $\frac{8AI}{12AIII}$ 95×515 $\frac{75}{75}$	1	32,1 кг
66	ГОСТ 23279-85	4С $\frac{8AI-200}{6AI-400}$ 175×545 $\frac{525}{75}$	2	24,0 кг
67	ГОСТ 23279-85	4С $\frac{8AI-200}{6AI-400}$ 175×900 $\frac{500}{75}$	1	24,6 кг
68	ГОСТ 23279-85	1С $\frac{12AIII}{8AI}$ 245×320 $\frac{100}{25}$	1	42,7 кг
		Детали		
		Ф 8 AI ГОСТ 5781-82		
50*		ℓ = 350	1100	0,14 кг
69*		ℓ = 5900	42	2,33 кг
70*		ℓ = 3200	12	1,26 кг
71		ℓ = п.м.	73,0	0,4 кг
72		Ф 16 AIII ГОСТ 5781-82		
		ℓ = 3850	6	6,1 кг
73*		Ф 6 AI ГОСТ 5781-82		
		ℓ = 1450	18	0,32 кг
74*		Ф 8 AI ГОСТ 5781-82		
		ℓ = 700	21	0,28 кг
		Материалы		
		Бетон класса В25		31,2 м³

10198/3

Привязан:

Инв. №

Нач. отд.	Бродский		02.89
Н. контр.	Зорин		02.89
Гл. спец.	Зорин		02.89
Зав. гр.	Иванова		
Проверил	Рябко		
Разработ.	Литвиненко		
Разработ.	Артеменко		

ТП 708-43.89 КЖ

Механизированный приемный пункт на один проходной путь для выгрузки заполнителей бетона из полувагонов

Стадия	Лист	Листов
Р	49	

Подбункерный тоннель. Спецификация. Схема N 1

ХАРЬКОВСКИЙ ПРОМСТРОЙНИИПРОЕКТ

25738-03. 51

Формат А2

Инв. № подл. | Подпись и дата | Взам. инв. №

Альбом 3

Поз.	Обозначение	Наименование	Кол.	Примечание
		Стена Ст 2-1 (шт. 1)		
		Сборочные единицы		
		Изделия закладные		
		Поз. 10, 11, 13 по Ст 1-1		
54	ТП 708-43.89 КЖИ-МН6	МН6	1	
		Сетки арматурные		
		Поз. 55, 56, 59, 60, 62... 67		
		по Ст 1-1		
58	ГОСТ 23279-85	2С $\frac{16AIII}{6AI}$ 85×385 $\frac{25+1025}{125}$	4	27,2 кг
61	ГОСТ 23279-85	4С $\frac{8AI-200}{6AI-400}$ 285×545 $\frac{125}{25}$	1	41,2 кг
75	ГОСТ 23279-85	4С $\frac{8AI-200}{6AI-400}$ 285×445 $\frac{425}{25}$	1	33,4 кг
		Детали		
		Поз. 69, 71 по Ст 1-1		
50*		ф 8AI ГОСТ 5781-82		
		ℓ = 350	1000	0,14
73*		ф6AI ГОСТ 5781-82		
		ℓ = 1450	3	0,32 кг
74*		ф8AI ГОСТ 5781-82		
		ℓ = 700	27	0,28 кг
76		ф20AIII ГОСТ 5781-82		
		ℓ = 3850	8	9,5 кг
77		ф16AIII ГОСТ 5781-82		
		ℓ = 1500	12	2,4 кг
78*		ф6AI ГОСТ 5781-82		
		ℓ = 1250	8	0,28 кг
		Материалы		
		Бетон класса В25		28,5 м³
		Стена Ст 3 (шт. 1)		
		Сборочные единицы		
		Сетки арматурные		
79	ТП 708-43.89 КЖИ-С11, С12	С11	1	
80	то же	С12	1	
81	ГОСТ 23279-85	2С $\frac{12AIII}{12AIII}$ 215×305 $\frac{325}{75}$	1	54,6 кг
		Детали		
50*		ф8AI ГОСТ 5781-82		
		ℓ = 350	60	0,14 кг
82		ф12AIII ГОСТ 5781-82		
		ℓ = 500	13	0,45 кг
		Материалы		
		Бетон класса В25		1,6 м³

Поз.	Обозначение	Наименование	Кол.	Примечание
		Стена Ст 4 (шт. 1)		
		Сборочные единицы		
		Сетки арматурные		
22	ТП 708-43.89 КЖИ-С4	С4, ℓ = п.м.	4,0	/
83	ГОСТ 23279-85	2С $\frac{12AIII}{8AI}$ 215×325 $\frac{25}{75}$	2	46,3 кг
85	ГОСТ 23279-85	1С $\frac{16AIII}{10AI}$ 205×370 $\frac{600+100}{25}$	2	71,8 кг
86	ГОСТ 23279-85	4С $\frac{10AI-200}{6AI-500}$ 315×435 $\frac{275+75}{75}$	1	47,9 кг
		Детали		
		ф8AI ГОСТ 5781-82		
50*		ℓ = 350	200	0,14 кг
84*		ℓ = 2000	5	0,8 кг
73		ф6AI ГОСТ 5781-82		
		ℓ = 1450	12	0,32 кг
		ф12AIII ГОСТ 5781-82		
87*		ℓ = 3400	34	3,24 кг
88		ℓ = 1800	6	1,6 кг
72		ф16AIII ГОСТ 5781-82		
		ℓ = 3850	6	6,1 кг
		Материалы		
		Бетон класса В25		4,9 м³
		Стена Ст 5 (шт. 1)		
		Сборочные единицы		
		Изделие закладное		
12	3.400-6/76	МИ1-23	5	
		Сетки арматурные		
22	ТП 708-43.89 КЖИ-С4	С4, ℓ = п.м.	8,7	
90	ТП 708-43.89 КЖИ-С13, С14	С14	1	
89	ГОСТ 23279-85	2С $\frac{12AIII}{8AI}$ 205×445	3	62,1 кг
91	ГОСТ 23279-85	1С $\frac{16AIII}{10AI}$ 285×560 $\frac{150+50}{25}$	2	150,4 кг
92	ГОСТ 23279-85	1С $\frac{12AIII}{8AI}$ 305×620 $\frac{400}{25}$	1	100,3 кг
93	ГОСТ 23279-85	1С $\frac{12AIII}{8AI}$ 225×830 $\frac{250}{25}$	1	130,5 кг
94	ГОСТ 23279-85	1С $\frac{12AIII}{8AI}$ 185×235 $\frac{450+100}{25}$	1	23,9 кг

Поз.	Обозначение	Наименование	Кол.	Примечание
95	ТП 708-43.89 КЖИ-С15, С16	С15	1	
		Детали		
35		ф12AIII ГОСТ 5781-82. ℓ = 980	32	0,9 кг
		ф8AI ГОСТ 5781-82		
51*		ℓ = 450	462	0,19 кг
71		ℓ = п.м.	23,4	0,4 кг
		Материалы		
		Бетон класса В25		15,4 м³
		Стена Ст 6 (шт. 1)		
		Сборочные единицы		
		Сетки арматурные		
96	ГОСТ 23279-85	2С $\frac{12AIII}{12AIII}$ 285×235 $\frac{125+25}{325}$	1	55,5 кг
		Детали		
50*		ф8AI ГОСТ 5781-82		
		ℓ = 350	50	0,14 кг
35		ф12AIII ГОСТ 5781-82		
		ℓ = 980	5	0,87 кг
		Материалы		
		Бетон класса В25		1,5 м³
		Стена Ст 7 (шт. 1)		
		Сборочные единицы		
		Сетки арматурные		
97	ГОСТ 23279-85	2С $\frac{12AIII}{12AIII}$ 95×390 $\frac{225-75}{75}$	1	33,3 кг
98	ГОСТ 23279-85	2С $\frac{12AIII}{12AIII}$ 95×225 $\frac{25}{75}$	1	20,1 кг
99	ТП 708-43.89 КЖИ-С13, С14	С13	1	
		Детали		
50*		ф8AI ГОСТ 5781-82		
		ℓ = 350	50	0,14 кг

Инв. № подл. | Подпись и дата | Взам. инв. №

Привязан:

Инв. №

10198/3

Нач. отд.	Бродский		02.89
Н. контр.	Зорин		02.89
Гл. спец.	Зорин		02.89
Зав. гр.	Иванова		
Провер.	Рабко		
Разраб.	Артеменко		
Разраб.	Пичкатая		

ТП 708-43.89 КЖ

Механизированный приемный пункт на один проходной путь для выгрузки заполнителей бетона из полувагонов

Стадия	Лист	Листов
Р	50	

Прибункерный тоннель
Спецификация (продолжение)
Схема №1.

ХАРЬКОВСКИЙ ПРОМСТРОЙНИИПРОЕКТ

25738-03 52

Формат А2

Альбом 3

Поз.	Обозначение	Наименование	Кол.	Примечание
		Стена Ст 7		
		(продолжение)		
35		Ф12 AIII ГОСТ 5781-82 ℓ=980	45	0,9 кг
71		Ф8 AI ГОСТ 5781-82 ℓ = п.м	234	0,4 кг
100		Ф12 AIII ГОСТ 5781-82 ℓ=1500	10	1,3 кг
		Материалы		
		Бетон класса В 25		1,6 м³
		Стена Ст 8 (шт. 1)		
		Сборочные единицы		
		Изделия закладные		
52	3.400.-6/76	МИ1-29	1	
53	то же	МИ1-22	3	
		Сетки арматурные		
95	ТП708-43.89 КЖИ-С15, С16	С15	1	
102	то же	С16	1	
103	ГОСТ 23279-85	2С 12AIII/12AIII 305×135 325+25/325	1	31,9 кг
		Детали		
		Ф8 AI ГОСТ 5781-82		
50*		ℓ = 350	60	0,14 кг
104*		ℓ = 1350	24	0,53 кг
105*		Ф12 AIII ГОСТ 5781-82 ℓ=1900	7	1,7 кг
106		Ф10 AI ГОСТ 5781-82 ℓ=3000	5	1,85 кг
112		Ф16 AIII ГОСТ 5781-82 ℓ=3100	4	4,9 кг
71		Ф8 AI ГОСТ 5781-82 ℓ = п.м	58,8	0,4 кг
		Материалы		
		Бетон класса В25		1,6 м³
		Плита покрытия Пм1 (шт.1)		
		Сборочные единицы		
		Сетки арматурные		
107	ГОСТ 23279-85	4С 6AI/10AIII 160×245 25/100	1	17,2 кг
108	ГОСТ 23279-85	4С 6AI/10AIII 125×245	1	13,8 кг
109	ГОСТ 23279-85	4С 6AI/10AIII 105×245 25/125	2	11,1 кг
110	ГОСТ 23279-85	4С 6AI/10AIII 110×245 25/50	1	12,1 кг
111	ГОСТ 23279-85	4С 6AI/10AIII 95×245 25/75	2	10,3 кг
113	ТП708-43.89 КЖИ-С17, С18	С17	2	
114	то же	С18	1	

Поз.	Обозначение	Наименование	Кол.	Примечание
		Детали		
38		Ф8 AI ГОСТ 5781-82, ℓ= п.м.	20,0	0,4 кг
116*		Ф10 AIII ГОСТ 5781-82, ℓ= 1100	24	0,7 кг
		Материалы		
		Бетон класса В25		4,5 м³
		Плита покрытия Пм2 (шт.)		
		Сборочные единицы		
		Сетки арматурные		
115	ТП708-43.89 КЖИ-С23, С24	С24	1	48,9 кг
		Детали		
38		Ф8 AI ГОСТ 5781-82 ℓ= п.м.	25м	0,4 кг
		10 AIII ГОСТ 5781-82		
117*		ℓ=1050	13	0,65 кг
118*		ℓ=1190	42	0,73 кг
		Материалы		
		Бетон класса В25		1,4 м³
		Балка Бм 1 (шт.1)		
		Сборочные единицы		
		Каркас пространственный		
119	ТП708-43.89 КЖИ-КП5, КП6	КП5	1	
		Детали		
121*		Ф16 AIII ГОСТ 5781-82		
		ℓ = 1200	4	1,9 кг
122*		Ф12 AIII ГОСТ 5781-82		
		ℓ = 700	6	0,62 кг
		Материалы		
		Бетон класса В 25		0,51 м³
		Балка Бм 2 (шт. 2)		
		Сборочные единицы		
		Каркас пространственный		
120	ТП708-43.89 КЖИ-КП5, КП6	КП 6	2	
		Детали		
121*		Ф16 AIII ГОСТ 5781-82		
		ℓ=1200	12	1,9 кг
122*		Ф12 AIII ГОСТ 5781-82		
		ℓ = 700	16	0,62 кг
		Материалы		
		Бетон класса В25		1,36 м³

Поз.	Обозначение	Наименование	Кол.	Примечание
		Балка Бм 3, Бм 4 (шт. 1+1)		
		Сборочные единицы		
		Изделия закладные		
7	ГОСТ 24379.1-80	Болт 1.1 М24×1120 Вст 3 пс 2	8	
8	То же	Болт 2.1 М42×1320 Вст 3 пс 2	8	
		Каркасы пространственные		
149	ТП 708-43.89 КЖИ-КП7	КП7	1	
150	ТП 708-43.89 КЖИ-КП8	КП8	1	
		Детали		
48		С16 ГОСТ 8240-72*		
		ℓ= 600	6	8,52 кг
		Ф12 AIII ГОСТ 5781-82		
125		ℓ= 1080	54	0,96 кг
126*		ℓ= 2630	13	2,34 кг
127		ℓ= 1260	2	1,12 кг
		Ф8 AI ГОСТ 5781-82		
128*		ℓ= 1180	44	0,47 кг
129*		ℓ= 2580	6	1,02 кг
130*		ℓ= 4050	5	1,60 кг
		Материалы		
		Бетон класса В25		11,13 м³
		Ригель Рм1 (шт.1)		
		Сборочные единицы		
		Изделия закладные		
6	ГОСТ 24379.1-80	Болт 1.1 М42×1700 Вст 3 пс 2	8	
9	ТП 708-43.89 КЖИ-МН4	МН4	2	
11	3.400-6/76	МН4-37, ℓ= п.м.	3,9	
52	То же	МИ1-29	1	
131	ТП 708-43.89 КЖИ-КП9	Каркас пространственный КП9	1	
		Сетки арматурные		
132	ГОСТ 23279-85	4С 8AI-200/8AI-200 105×140 100/25	2	6,2 кг

Привязан:

Инв. №

Инв. № подл. | Подпись и дата | Взам. инв. №

Нач. отд.	Бродский		02.89
Н. контр.	Зорин		02.89
Гл. спец.	Зорин		02.89
Зав. гр.	Иванова		
Проверил	Рядько		
Разраб.	Артеменко		
Разраб.	Личкатая		

19198/3

ТП 708-43.89 КЖ

Механизированный приемный пункт на одним проходной путь для выгрузки заполнителей бетона из полувагонов

Стадия	Лист	Листов
Р	51	

Подбункерный тоннель. Спецификация (продолжение). Схема N1

ХАРЬКОВСКИЙ ПРОМСТРОЙНИИПРОЕКТ

Формат А2

Спецификация полбункерного тоннеля

Поз.	Обозначение	Наименование	Кол.	Примечание
133	ГОСТ 23279-85	4С $\frac{8AI-200}{8AI-200}$ 95×105 $\frac{75}{25}$	1	4,3 кг
134	ГОСТ 23279-85	4С $\frac{8AI-200}{8AI-200}$ 95×120 $\frac{75}{100}$	2	4,7 кг
135	ГОСТ 23279-85	4С $\frac{8AI-200}{8AI-200}$ 95×95 $\frac{75}{75}$	1	3,8 кг
146	ГОСТ 23279-85	3С $\frac{8AI-200}{14AIII-200}$ 105×505	1	45,0 кг
		Детали		
38		ФBAI ГОСТ 5781-82 ℓ=п.м.	29,8	0,4 кг
123		Ф14AIII ГОСТ 5781-82 ℓ=900	16	1,1 кг
124*		ФBAI ГОСТ 5781-82 ℓ=1450	8	0,6 кг
136*		ℓ=550	8	0,22 кг
137*		Ф14AIII ГОСТ 5781-82 ℓ=1700	4	2,05 кг
138		ℓ=1000	4	1,21 кг
139*		ФBAI ГОСТ 5781-82 ℓ=1050	8	0,41 кг
149		Ф32AIII ГОСТ 5781-82 ℓ=1900	8	12,0 кг
		Материалы		
		Бетон класса В25		11,38 м³
		Ригель РМ2		
		Сборочные единицы		
		Изделия закладные		
6	ГОСТ 24379.1-80	Болт 1.1М42×1700 Вст3пс2	8	
9	ТП 708-43.89 КЖИ-МН4	МН4	4	
11	3.400-6/76	МН4-37	7,8	
52	То же	МН1-29	2	
140	ТП 708-43.89 КЖИ-КП10	Каркас пространственный КП10	1	
		Сетки арматурные		
132	ГОСТ 23279-85	4С $\frac{8AI-200}{8AI-200}$ 105×140 $\frac{100}{25}$	4	6,2 кг
133	ГОСТ 23279-85	4С $\frac{8AI-200}{8AI-200}$ 95×105 $\frac{75}{25}$	2	4,3 кг
141	ГОСТ 23279-85	4С $\frac{8AI-200}{8AI-200}$ 75×120 $\frac{75}{100}$	2	3,7 кг
142	ГОСТ 23279-85	4С $\frac{8AI-200}{8AI-200}$ 75×95 $\frac{75}{75}$	1	3,0 кг
		Детали		
123		Ф14AIII ГОСТ 5781-82 ℓ=900	12	1,1 кг

Поз.	Обозначение	Наименование	Кол.	Примечание
		Ф14AIII ГОСТ 5781-82		
137*		ℓ=1700	8	2,05 кг
138		ℓ=1000	8	1,21 кг
143*		ФBAI ГОСТ 5781-82		
		ℓ=850	8	0,34 кг
		Материалы		
		Бетон класса В25		8,57 м³
		Ригель РМ3		
		Сборочные единицы		
		Изделия закладные		
6	ГОСТ 24379.1-80	Болт 1.1М42×1700 Вст3пс2	8	
9	ТП 708-43.89 КЖИ-МН4	МН4	2	
11	3.400-6/76	МН4-37	3,9	
48		Г16 ГОСТ 8240-72** ℓ=600	4	8,52 кг
52	3.400-6/76	МН1-29	1	
144	ТП 708-43.89 КЖИ-КП11	Каркас пространственный КП11	1	
		Сетки арматурные		
		Поз. 132, 133, 146 по РМ1		
141	ГОСТ 23279-85	4С $\frac{8AI-200}{8AI-200}$ 75×120 $\frac{75}{100}$	1	3,7 кг
142	ГОСТ 23279-85	4С $\frac{8AI-200}{8AI-200}$ 75×95 $\frac{75}{75}$	3	3,0 кг
		Детали		
38		ФBAI ГОСТ 5781-82 ℓ=п.м.	12,6	0,4 кг
50*		ℓ=350	8	0,14 кг
123		Ф14AIII ГОСТ 5781-82 ℓ=900	16	1,1 кг
148*		ФBAI ГОСТ 5781-82 ℓ=850	8	0,3 кг
147*		ФBAI ГОСТ 5781-82 ℓ=1250	8	0,5 кг
		Материалы		
		Бетон класса В25		10,13 м³

Ведомость деталей

Поз.	Эскиз
31	1000, 50
32	1100, 50
33	1600, 50

Поз.	Эскиз
34	1570, 50
37	700, 170, 700
39	1400

Ведомость деталей

Поз.	Эскиз
40	1500
41	150, 1450, 1300, 100, 1150
42	150, 1450, 1300, 100, 2050
44	300, 230, 150, 150
45	1300, 330
46	от 2100 до 2800, от 1500 до 2200
47	300
49	400
50	250
51	350
69	5800
70	3100
73	250, 550, 530
74	600
78	250, 450, 450
84	250, 800, 400
87	1700, 1700

Поз.	Эскиз
104	500, 750
105	950, 950
116	830, 270
117	950, 150
118	150, 150
121	900, 300
124	870, 480
126	950, 730, 950
128	1080
129	2480
130	800, 2450, 800
136	450
137	1150, 350
139	950
143	750
147	870, 230

10198/3

Нач.отд.	Бродский		02.89
Н.контр.	Зорин		02.89
Гл.спец.	Зорин		02.89
Эл.в.гр.	Иванова		
Провер.	Иванова		
Разраб.	Литвиненко		

ТП 708-43.89 КЖ

Механизированный приемный бункер на один приводной путь для выгрузки заполнителей бетона из железнодорожных

Стадия	Лист	Листов
Р	52	

Полбункерный тоннель. Спецификация. Ведомость деталей. Схема №1

Харьковский Промстройниипроект

25738-03 54

Привязан к:

Инв. №

Инв. № подл. | Подпись и дата | Взам. инв. №

Альбом 3

Марка элемента		Изделия арматурные: Арматура класса AIII ГОСТ 5781-82 Ф10	Ф12	Ф14	Ф16	Ф20	Ф22	Ф25	Ф32	Ф36	итого
Подбункерный тоннель	Дт1	шт.1		203,9		905,4	1980,0	718,0	2064,0			5871,3
	Ст.1-1	шт.1		363,7		832,9						1196,6
	Ст.2-1	шт.1		289,8		776,1	76,1					1142,0
	Ст.3	шт.1		184,4								184,4
	Ст.4	шт.1		176,2		165,0						341,2
	Ст.5	шт.1		437,7		205,6						643,3
	Ст.6	шт.1		59,9								59,9
	Ст.7	шт.1		172,6								172,6
	Ст.8	шт.1		117,8		19,6						137,4
	ПМ1	шт.1	100,2									100,2
	ПМ2	шт.1	85,0									85,0
	БМ1	шт.1		3,7		7,6	18,0					29,3
	БМ2	шт.2		9,9		22,8	48,0					80,7
	БМ3	шт.1		84,4	420,2	38,4	45,3		589,2			1177,5
	БМ4	шт.1		84,4	420,2	38,4	45,3		589,2			1177,5
	РМ1	шт.1			64,0	376,3				576,8		1017,1
	РМ2	шт.2			78,6	223,6				348,0	669,6	1319,8
	РМ3	шт.1			50,6	132,0				174,0	334,8	691,4
Всего на тоннель			185,2	2188,4	1033,6	3743,7	2212,7	718,0	3242,4	1098,8	1004,4	15427,2

Марка элемента		Изделия арматурные: Прокат марки ВСт3пс5-1 ГОСТ 8240-72* L 16	итого	Всего	Изделия закладные: Арматура класса AIII ГОСТ 5781-82 Ф8	Ф10	Ф12	Ф14	итого	AI ГОСТ 5781-82 Ф4	Ф10	итого	Болты по ГОСТ 24379.1-80 ВСт3пс2 Шпилька м20	м24	м42	итого	ГОСТ 5915-70 Гайка м20	м24	м42	итого
Подбункерный тоннель	Дт1	шт.1		8273,6	2,9		15,3		18,2	1,3	1,0	2,3	20,8	250,8		271,6	1,0	13,9		14,9
	Ст.1-1	шт.1		1881,2		21,9	2,6	7,0	31,5				1,6			1,6	0,1			0,1
	Ст.2-1	шт.1		1780,1	0,2	20,5		7,0	27,7				1,6			1,6	0,1			0,1
	Ст.3	шт.1		216,4																
	Ст.4	шт.1		476,5																
	Ст.5	шт.1		894,3			6,5		6,5											
	Ст.6	шт.1		67,1																
	Ст.7	шт.1		189,8																
	Ст.8	шт.1		193,7	0,8	0,7			1,5											
	ПМ1	шт.1		143,7																
	ПМ2	шт.1		95,0																
	БМ1	шт.1		46,3																
	БМ2	шт.2		126,3																
	БМ3	шт.1	51,1	1341,7										33,8	125,0	158,8		1,7	9,9	11,6
	БМ4	шт.1	51,1	1341,7										33,8	125,0	158,8		1,7	9,9	11,6
	РМ1	шт.1		1120,0		12,9			12,9						157,8	157,8			10,1	10,1
	РМ2	шт.2		1955,4		51,6			51,6						315,6	315,6			20,2	20,2
	РМ3	шт.1	34,1	1159,5		12,9			12,9						157,8	157,8			10,1	10,1
Всего на тоннель			136,3	21302,3	3,9	120,5	24,4	14,0	162,8	1,3	1,0	2,3	24,0	318,4	881,2	1223,6	1,2	17,3	60,2	78,7

Изделия закладные: Болты по ГОСТ 24379.1-80 ВСт3пс2 Шайба м20	м24	м42	итого	Плита м42	итого	Прокат марки ВСт3пс6-1 ГОСТ 19903-74* δ=8	δ=10	итого	ГОСТ 8509-86 ∠50×5	∠90×6	итого	ГОСТ 8510-86 ∠125/80×11	итого	ГОСТ 10704-76 ТР.Ф530×7	ГОСТ 8732-78 ТР.Ф219×6	итого	Всего	Общий расход стали
0,6	8,0		8,6			12,5	24,4	36,9	18,6		18,6					14,2	14,2	385,3	8658,9
0,1			0,1			12,6	13,6	26,2		124,3	124,3							183,8	2065,0
0,1			0,1				13,6	13,6		124,3	124,3			45,1		45,1	212,5	1992,6
																			216,4
																			476,5
						12,5		12,5									19,0	913,3
																			67,1
																			183,8
						8,4		8,4									9,9	203,6
																			143,7
																			95,0
																			46,3
	1,0	4,9	5,9	42,3	42,3														126,3
	1,0	4,9	5,9	42,3	42,3													218,6	1560,3
		4,9	4,9			3,8		3,8		42,5	42,5	15,5	15,5					218,6	1560,3
		9,8	9,8			15,2		15,2		170,0	170,0	62,0	62,0					247,5	1357,5
		4,9	4,9			3,8		3,8		42,5	42,5	15,5	15,5					544,4	2599,8
0,8	10,0	29,4	40,2	84,6	84,6	68,8	51,6	120,4	18,6	503,6	522,6	93,0	93,0	45,1		14,2	59,3	2387,1	23689,4

Инв. № подл. | Подпись и дата | Взам. инв. №

10198/3

Привязан:

Инв. №

Нач.отд.	Бродский		02.89
Н.контр.	Зорин		02.89
Гл.спец.	Зорин		02.89
Зав.гр.	Иванова		
Провер.	Журавлева		
Разраб.	Белан		

ТП 708-43.89 КЖ

Механизированный приемный пункт на одну проходной путь для выгрузки заполнителей бетона из полувагонов

Стадия	Листы	Листов
Р	53	

Подбункерный тоннель. Ведомость расхода стали. Схема № 1.

Харьковский Промстройниипроект

25738-03 55

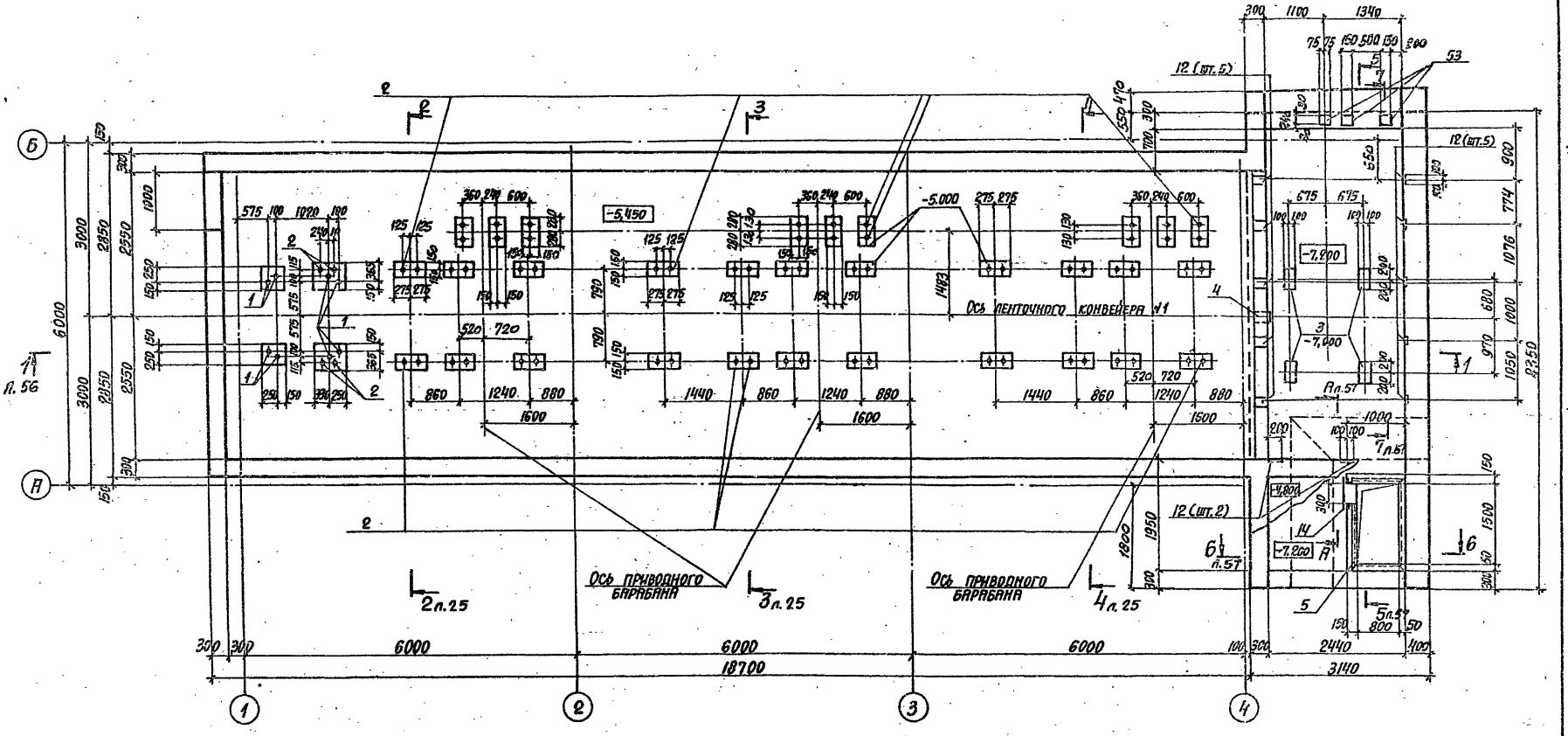

Спецификацию сборочных единиц смотреть на листах 63...66.

10198/3

Нач. отд.	Бровский		06.89	ТП 708-43.89	КЖ
Н. контр.	Зорин		06.89		
Гл. спец.	Зорин		02.89	Механизированный приемный пункт на один приходной путь для выгрузки заполнителей бетона из полувагонов	
Зав. гр.	Иванова				
Проверил	Журавлева				Стадия Р; Лист 54; Листов
Разраб.	Литвиненко			Подбункерный тоннель. Опалубка. План на отметке -5,450 и -7,200. Схема №2	Харьковский Промстройниипроект

Привязан:

Инв. №

25738-03 56

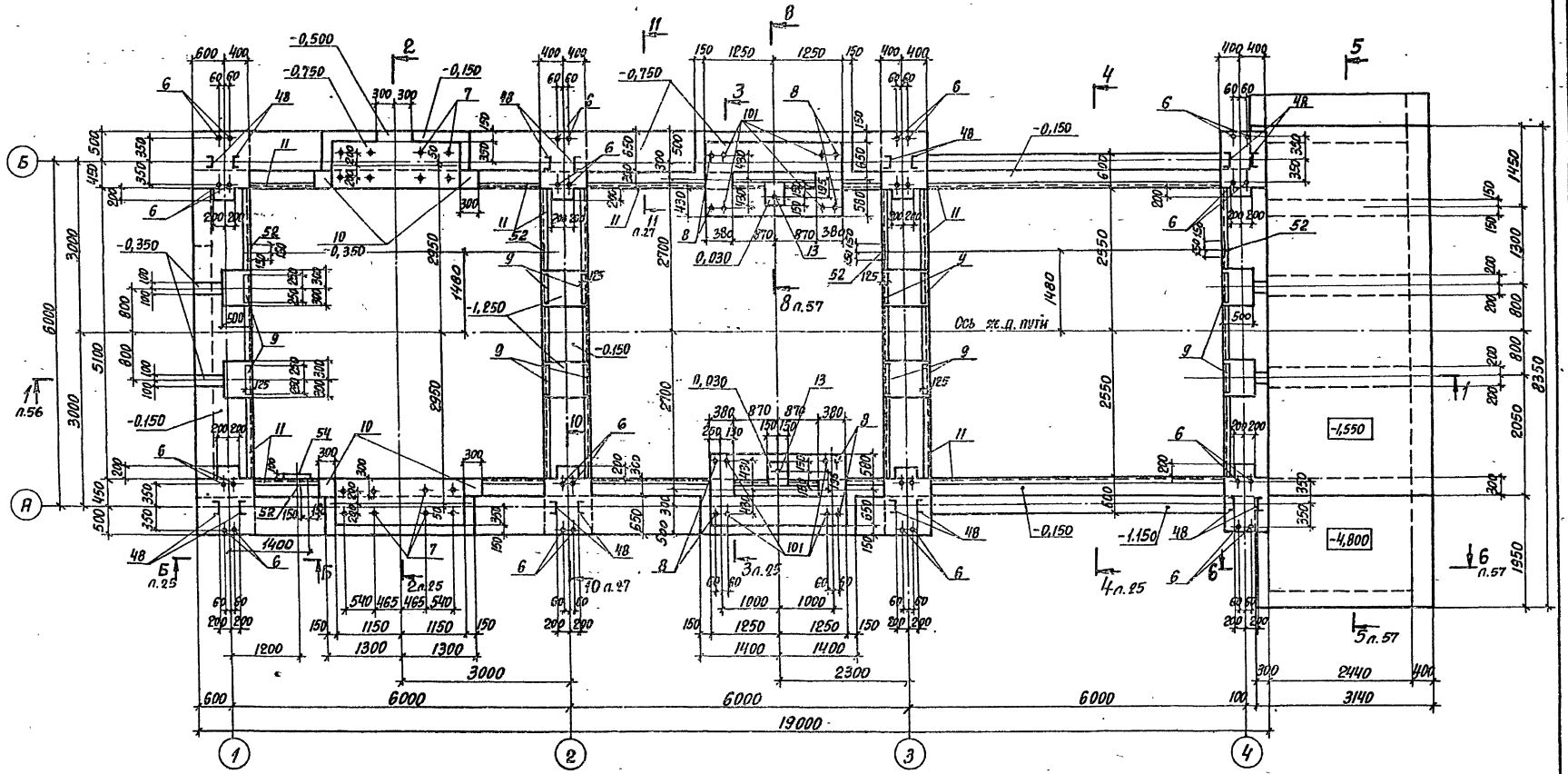

Спецификацию сборочных единиц смотреть на листах 63...66

10198/3

Нач. отд.	Бродский		02.89	ТП 708-43.89 КЖ	
Н. контр.	Зорин		02.89		
Гл. конст	Зорин		02.89		
Зав. гр.	Ивлиева			Механизированный приемный пункт на один проходной путь для выгрузки заполнителей бетона из полувагонов	
Проверил	Радько				Стадия Р; Лист 55; Листов
Разраб.	Литвиненко			Подбункерный тоннель. Опалубка. План на отметке -0,150. Схема N 2	Харьковский Промстройниипроект

Привязан

Инв. №

25738-03 57

Формат А2

Альбом 3

1-1

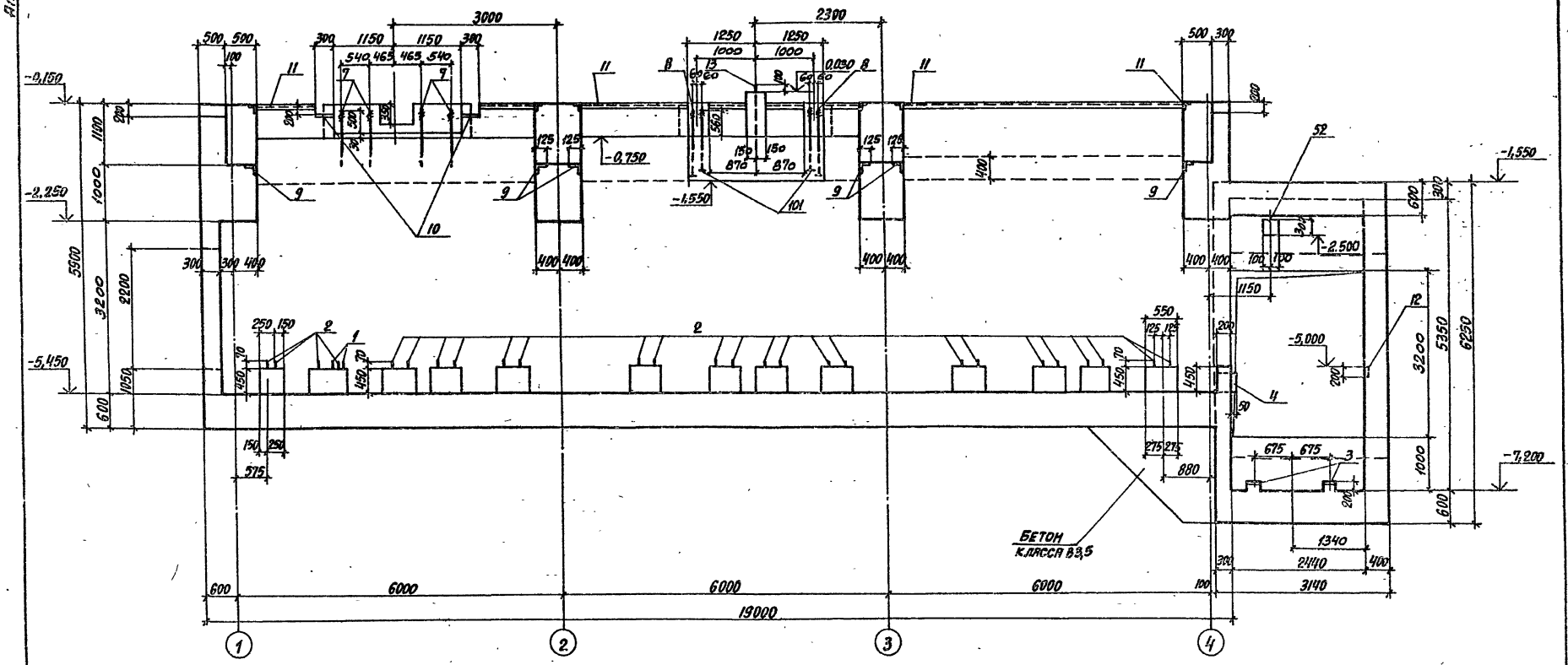

10198/3

Нач.отд.	Бровский		02.89
Н.контр.	Зорин		02.89
Гл.констр.	Зорин		02.89
Зав.гр.	Иванова		
Проверил	Журавлева		
Разраб.	Активенко		

ТП 708-43.89 КЖ

Механизированный приемный пункт на один пассажирский путь для выгрузки заполнителей бетона из полувагонов

Подбункерный тоннель. Спальня. Разрез 1-1. Схема №2

Стадия	Лист	Листов
Р	56	

ХАРЬКОВСКИЙ ПРОМСТРОЙНИИПРОЕКТ

Привязан:

Инв. №

Инв.№ подл. | Подпись и дата | Взам. инв.№

Формат А2

Альбом 3

5-5

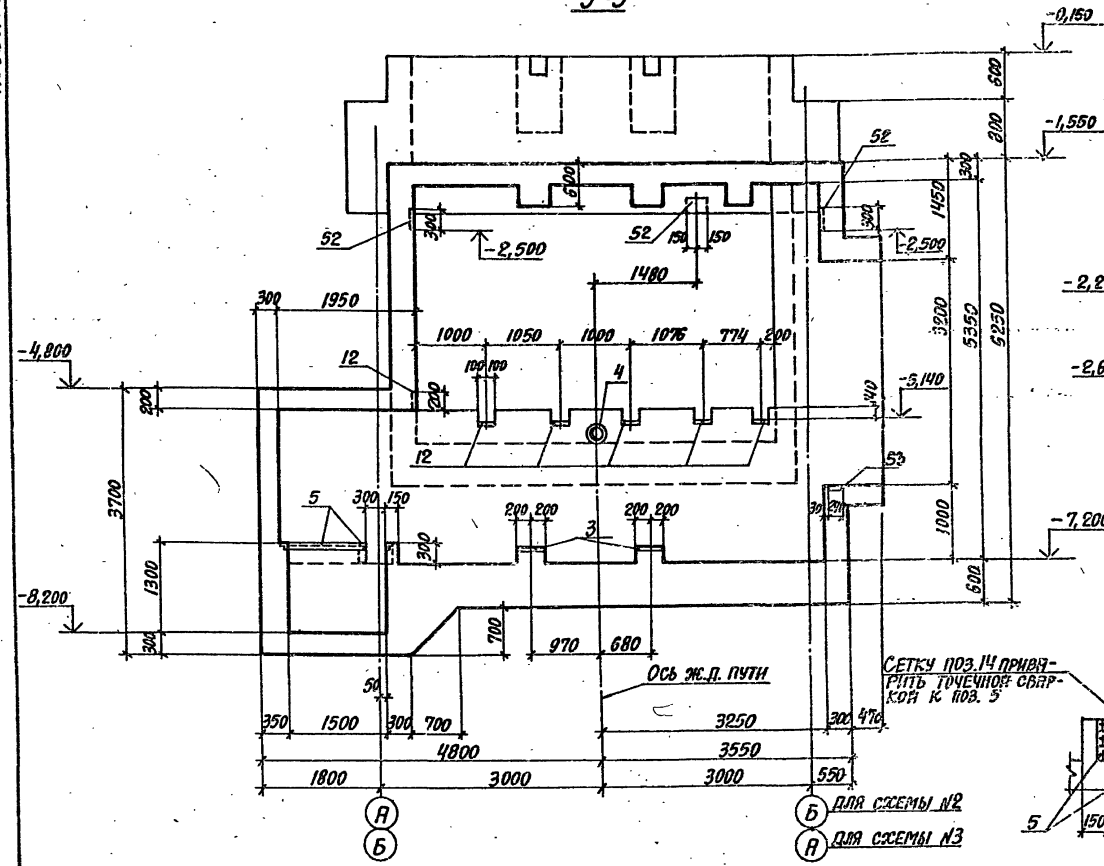

2-2 (для схемы №3)

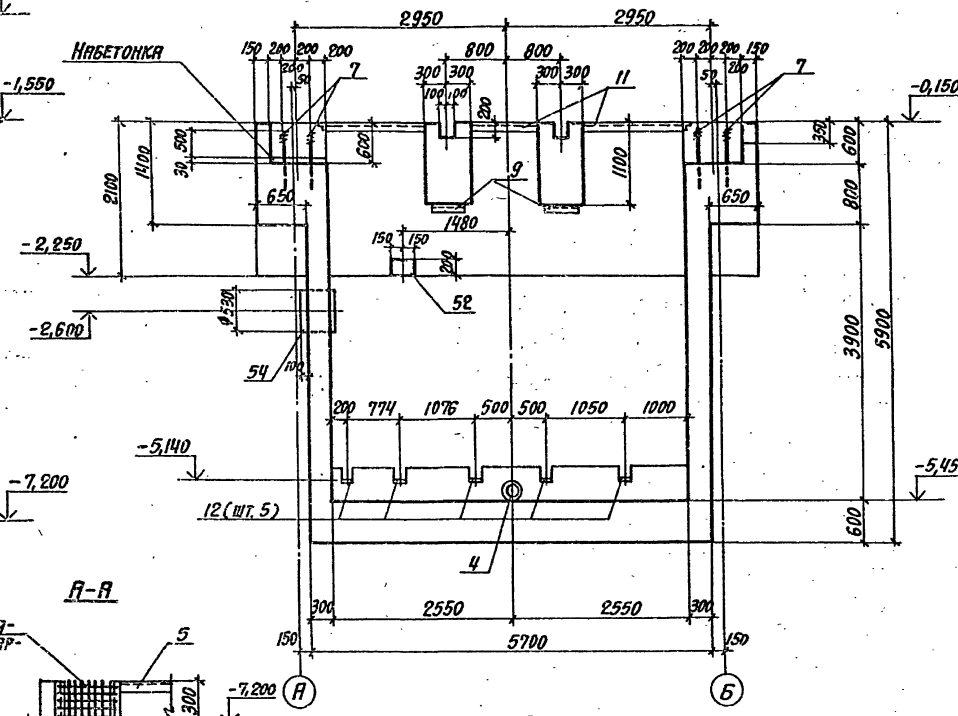

А-А

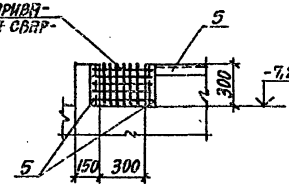

7-7

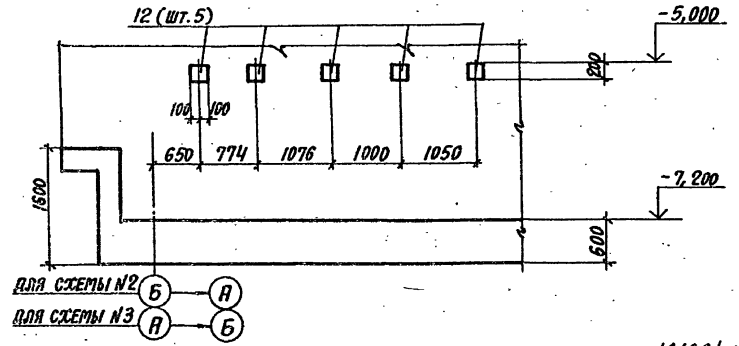

6-6

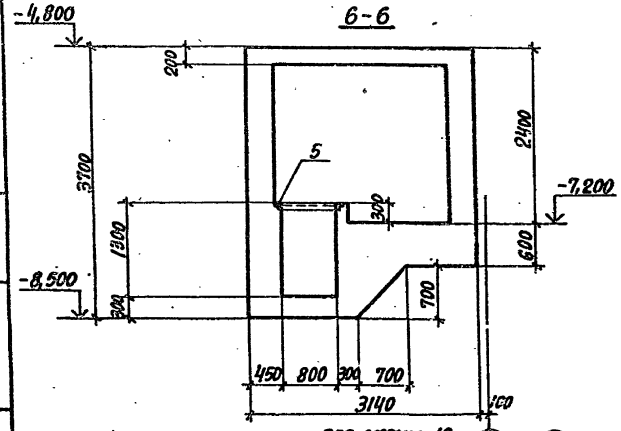

8-8

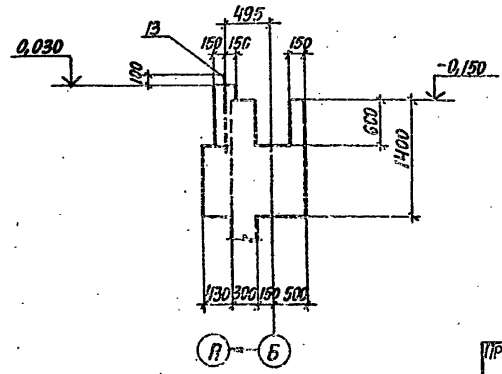

10198/3

Нач. отд.	Бродский		02.89	ТП 708-43.89	КЖ
Н. контр.	Зорин		02.89		
Гл. конст.	Зорин		02.89		
Зав. гр.	Иванова			Механизированный приемный пункт на один проходной путь для выгрузки заполнителей бетона из полувагонов	
Провер.	Рябко				Стадия: Р; Лист: 57; Листов:
Разраб.	Литвиненко			Полубункерный тоннель. Разрезы 2-2, 5-5 ... 8-8, А-А. Схемы №2, №3	Харьковский промстройниипроект

Привязан:

Инв. №

Взам. инв. №

Подпись и дата

Инв. № подл.

25738-03 59

Формат А2

Альбом 3

Схема расположения конструктивных элементов подбункерного тоннеля

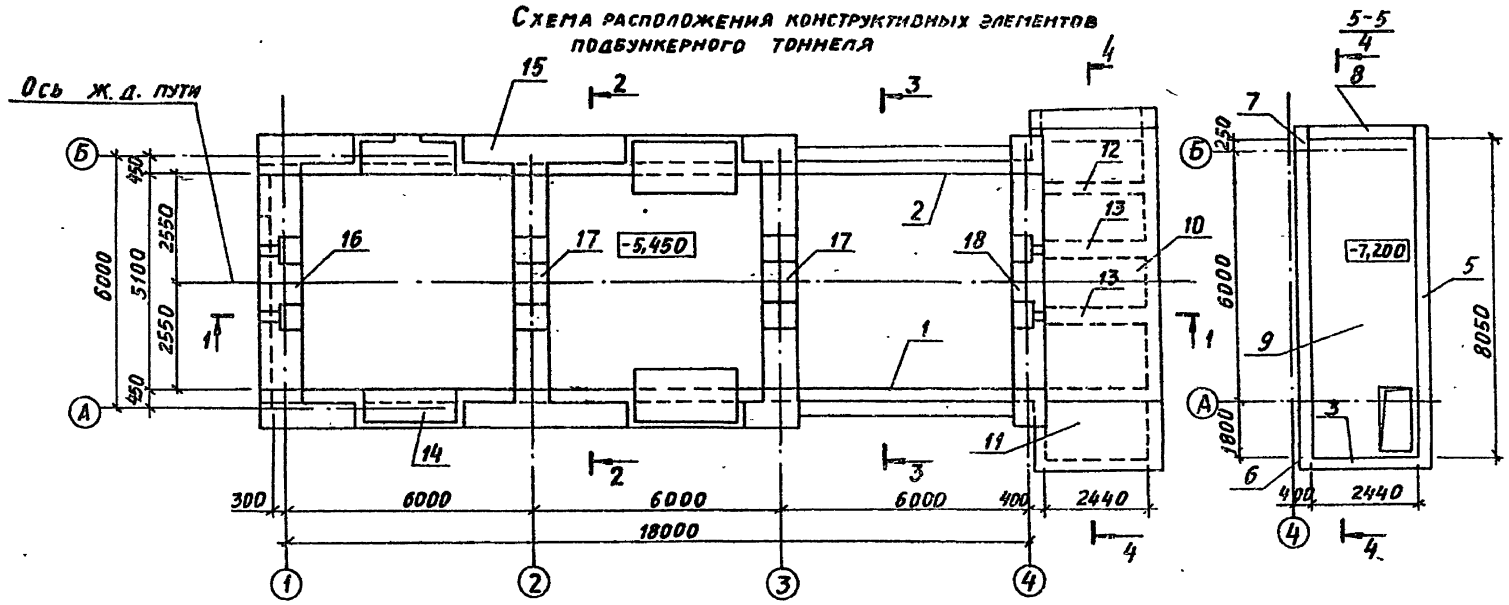

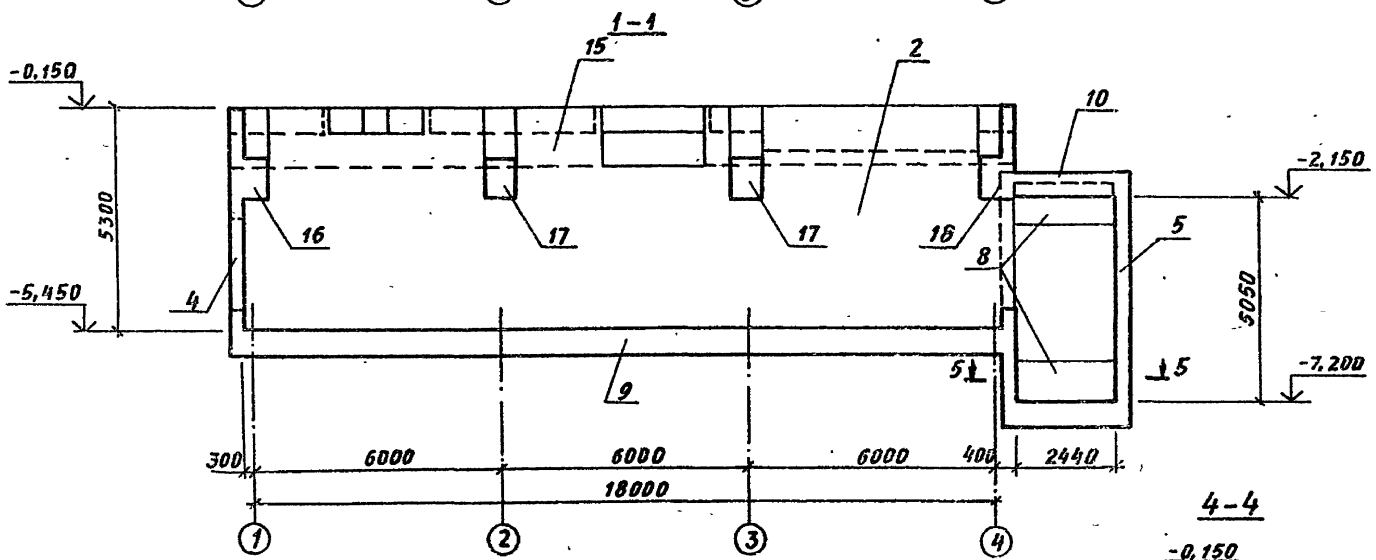

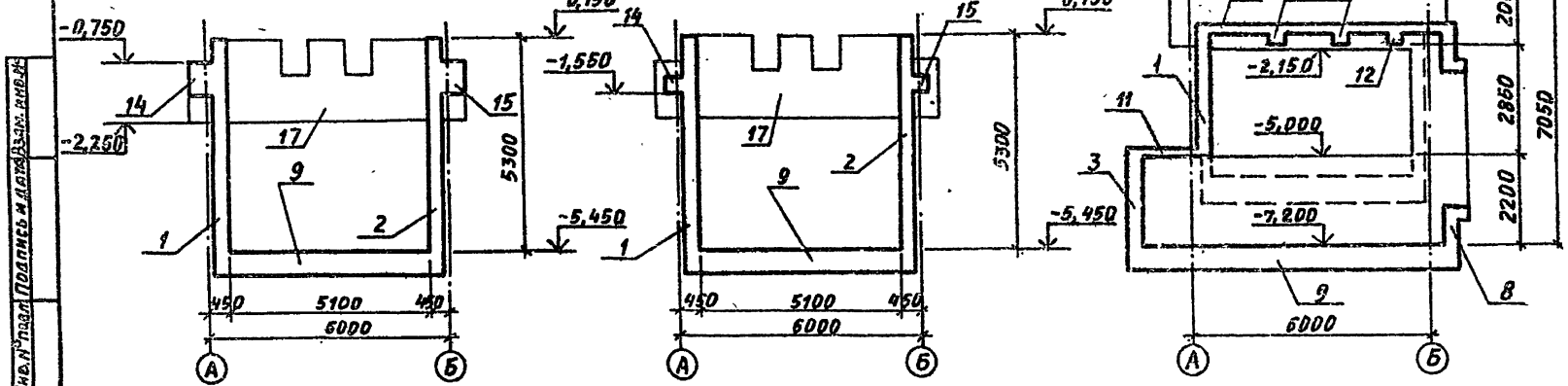

Спецификация к схеме расположения конструктивных элементов подбункерного тоннеля

Марка поз.	Обозначение	Наименование	Кол.	Масса ед., кг	Примеч.
1	ТП 708-43.89 п.61	Стена Ст1-2	1		
2	п.62	То же Ст2-2	1		
3	п.33	" Ст3	1		
4	п.33	" Ст4	1		
5	п.34	" Ст5н	1		
6	п.35	" Ст6н	1		
7	п.35	" Ст7н	1		
8	п.38	" Ст8	1		
9	п.59	Днище Дн1	1		
10	п.37	Плита покрытия Пн1	1		
11	п.38	То же Пн2	1		
12	п.38	Балка Бм1	1		
13	п.38	То же Бм2	2		
14	п.39	" Бм3	1		
15	п.39	" Бм4	1		
16	п.41	Ригель Рм1	1		
17	п.42	То же Рм2	2		
18	п.43	" Рм3	1		

Продольные балки тоннеля Бм3, Бм4 бетонировать совместно с ригелями Рм1... Рм3.

10198/3

Привязан:

Инв. №

Инв. № подл. | Подпись и дата | Взам. инв. №

Нач. отд.	Бродский		02.89
Н. контр.	Зорин		02.89
Гл. спец.	Зорин		02.89
Зав. гр.	Иванова		
Проверил	Радько		
Разработ.	Белан		

ТП 708-43.89 КЖ

Механизированный приёмный пункт на двух вразходной путь для выгрузки заполнителей бетона из полувагонов

Стадия	Лист	Листов
Р	58	

Схема расположения конструктивных элементов подбункерного тоннеля. Схема №2.

ХАРЬКОВСКИЙ ПРОМСТРОЙНИИПРОЕКТ

25738-03 60

Формат А2

Альбом 3

Схема расположения нижних сеток днища Дн1

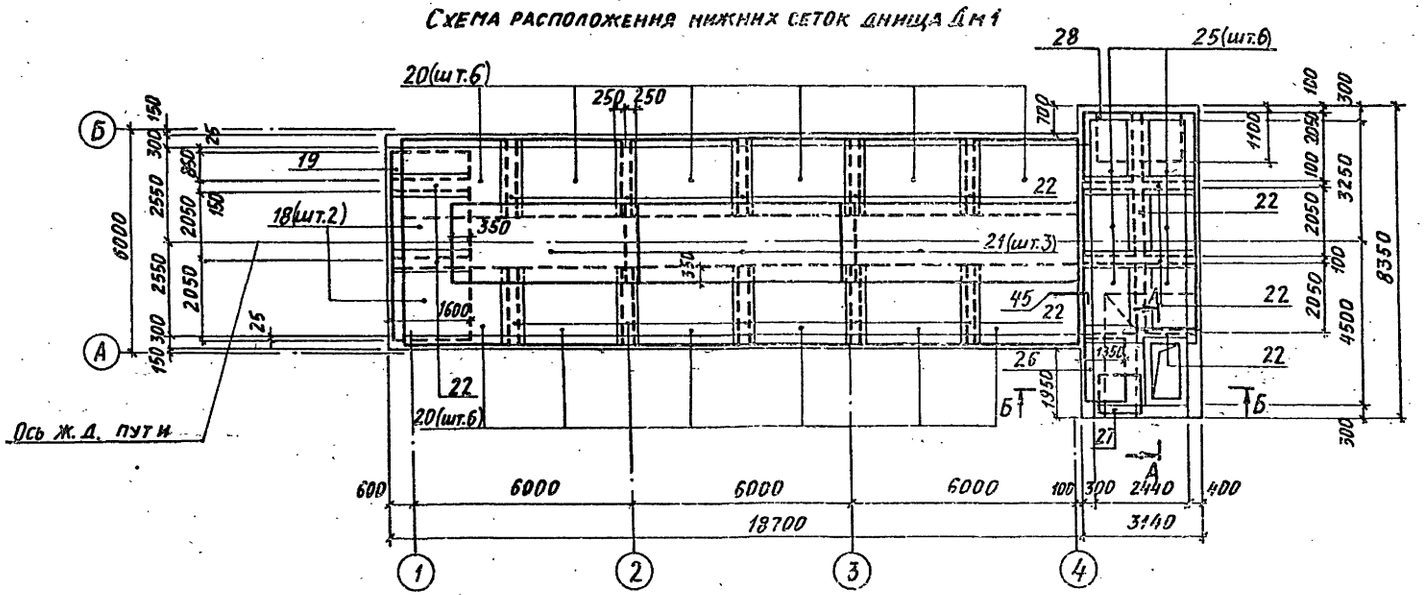

Схема расположения верхних сеток днища Дн1

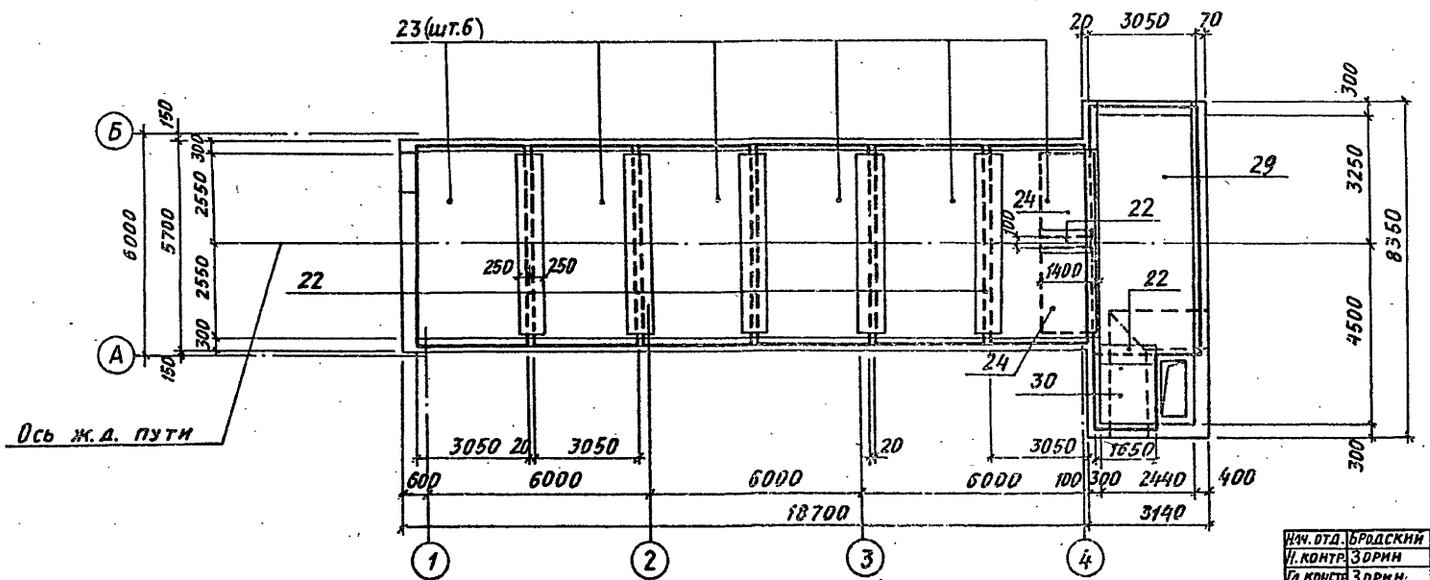

1. Опалубочные чертежи смотрите на листах 54, 55.
2. Спецификацию сборочных единиц и деталей смотрите на листе 63.
3. Ведомость деталей смотрите на листе 66.
4. Ведомость расхода стали смотрите на листе 67.
5. Сечения А-А, Б-Б смотрите на листе 29.

10198/3

Нач. отд.	Бродский		02.89
Гл. констр.	Зорин		02.89
Зав. гр.	Иванова		
Провер.	Радько		
Разраб.	Литвиненко		

ТП 708-43.89 КЖ

Механизированный приемный пункт на один проходной путь для выгрузки заполнителей бетона из полувагонов

Стадия	Лист	Листов
Р	59	

Подбункерный тоннель. Армирование. Схемы расположения нижних и верхних сеток днища Дн1. Схема №2

Харьковский Промстройниипроект

Привязан:

Инв. №

Инв. № подл. | Подпись и дата | Взам. инв. №

25.738-03 61

Формат А2

Альбом 3

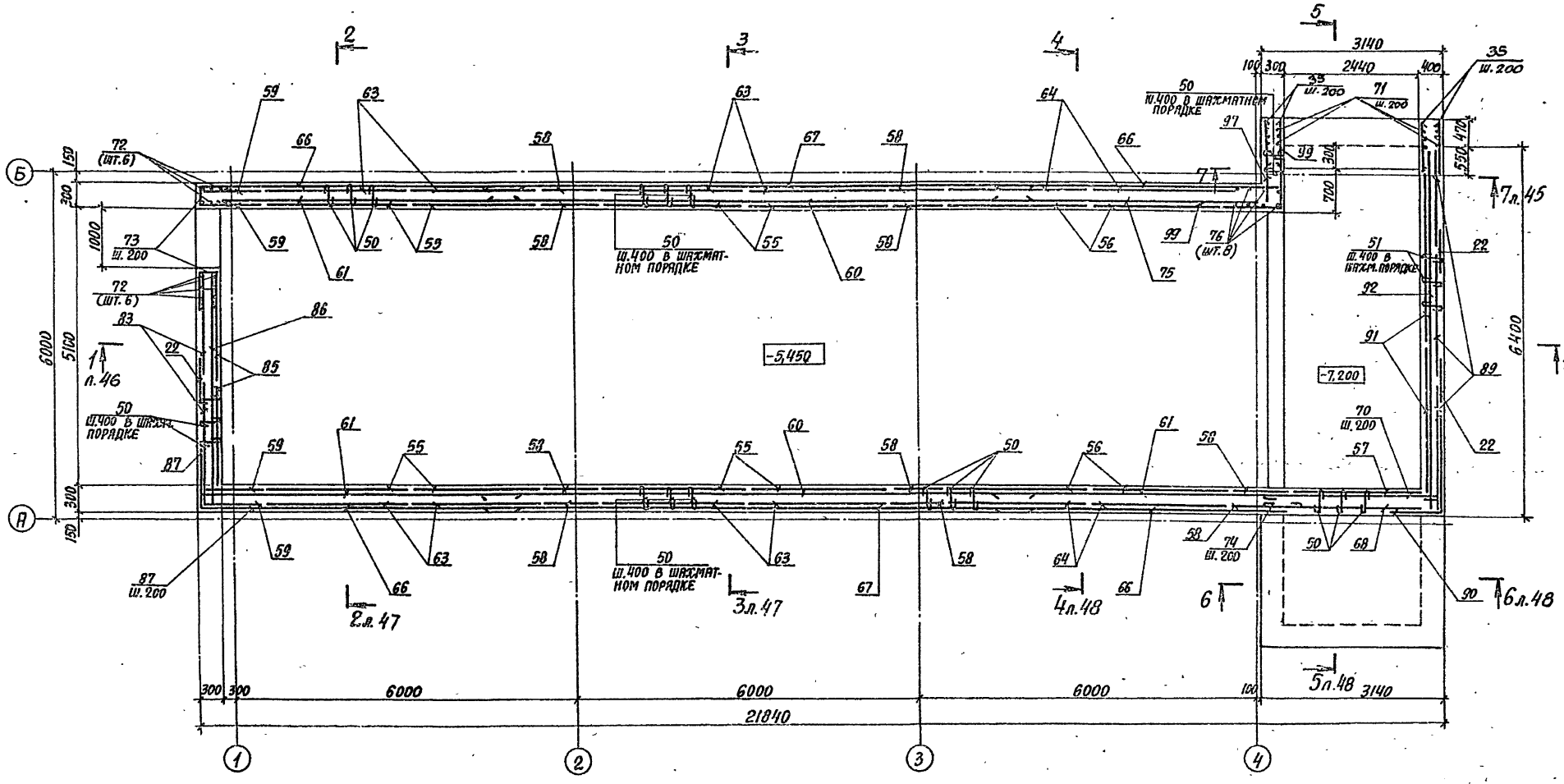

10198/3

Нач.отд.	Бродский		0289	ТП 708-43.89	КЖ
Н.контр.	Зорин		0289	Механизированный приемный пункт на один проходной путь для выгрузки заполнителей бетона из полувагонов	
Гл.спец.	Зорин		0289		
Зав.гр.	Иванова				
Просерил	Радько				
Рзраб.	Гнатенко				

Стадия	Лист	Листов
Р	60	

План на отм. -5,450. Армирование. Схема №2

Харьковский Промстройниипроект

Привязан:

Инв. №

Инв. № подл. | Подпись и дата | Взам. инв. №

25738-03 62

Формат А2

Альбом 3

Ст 1-2
Схема расположения наружных сеток

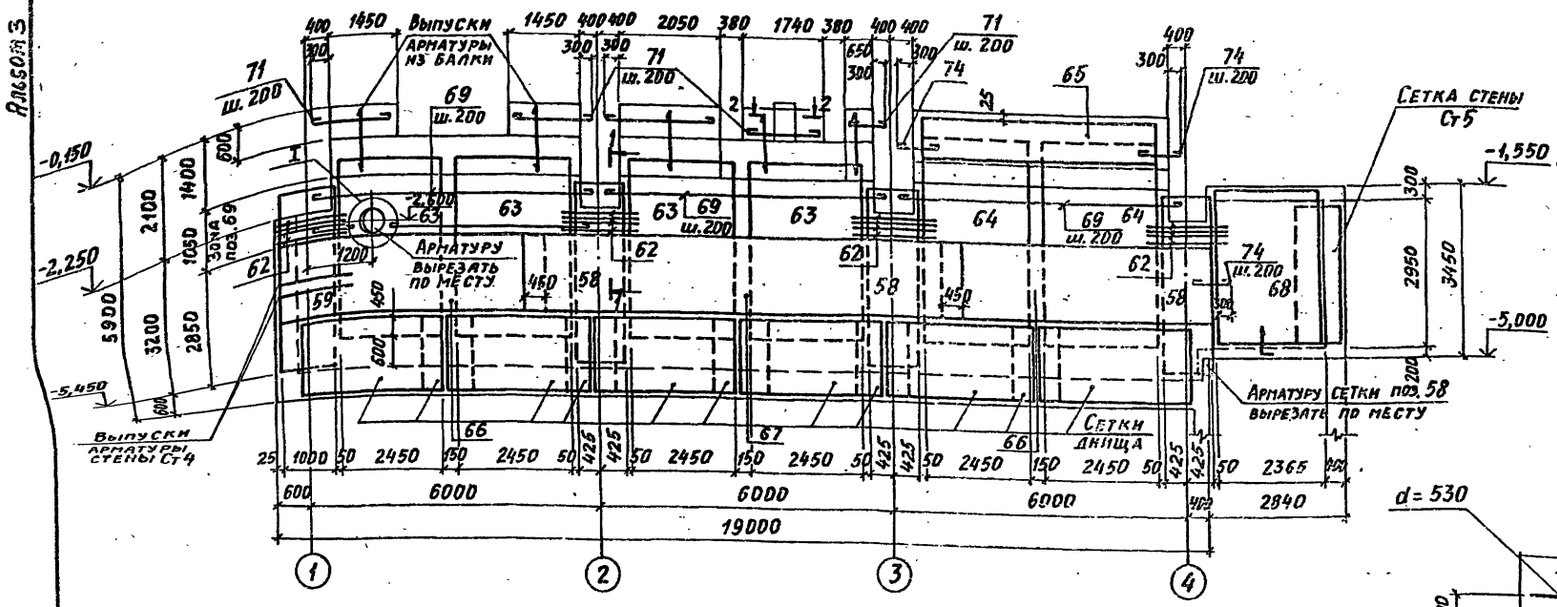

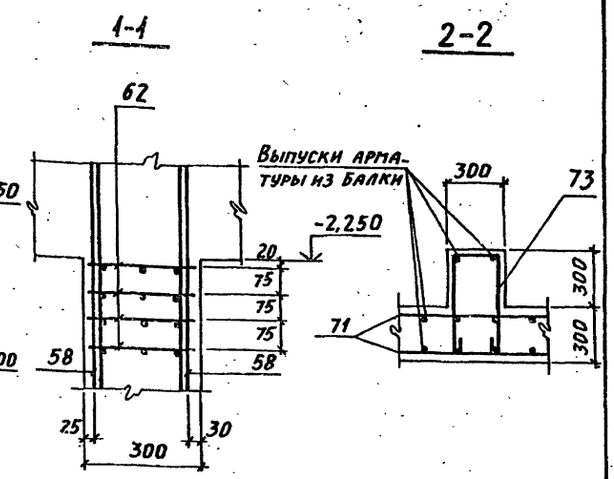

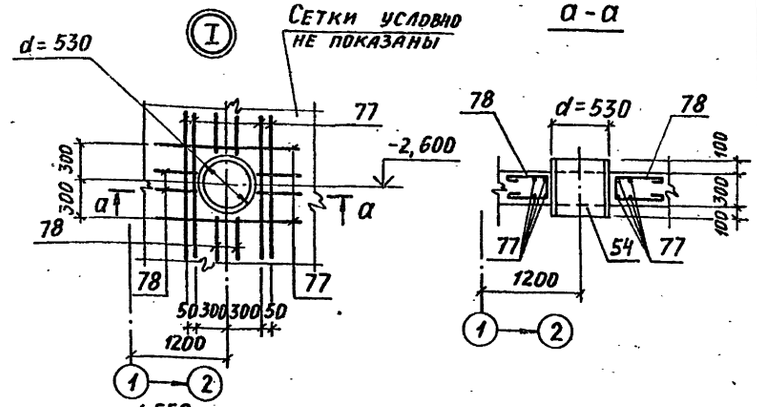

Ст 1-2
Схема расположения внутренних сеток

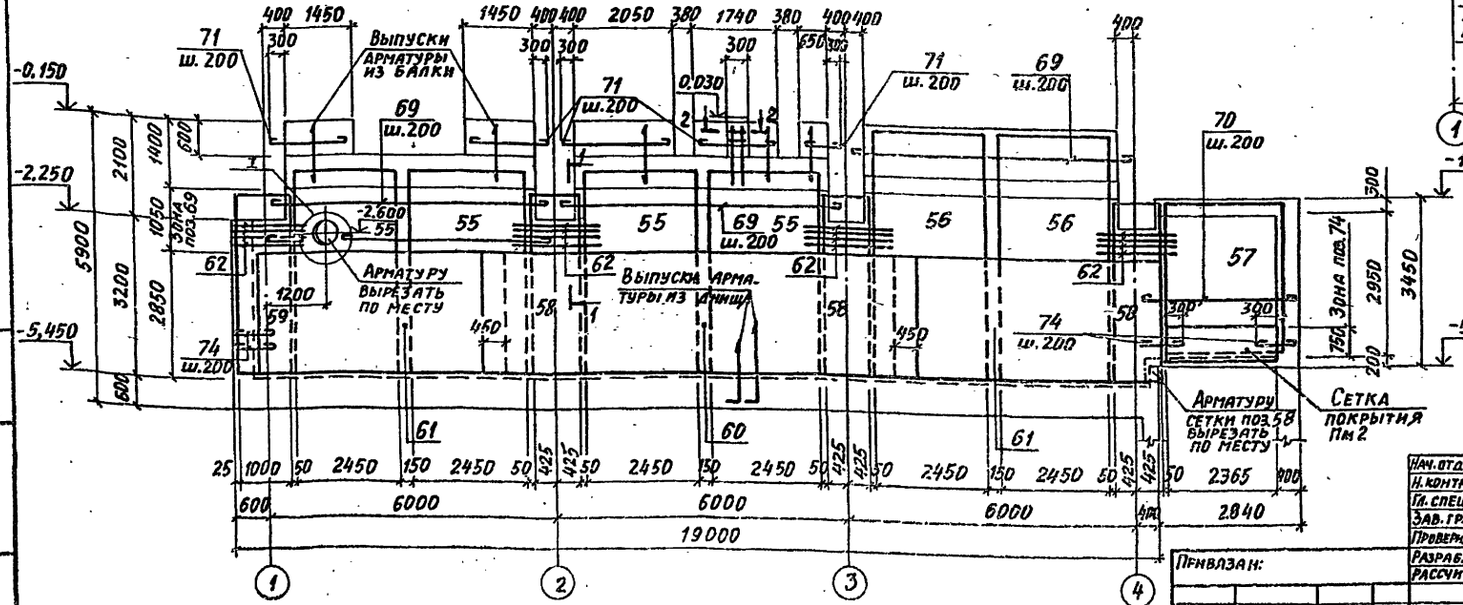

Спецификацию сборочных единиц и деталей смотреть на листе 63.

Ведомость деталей смотреть на листе 66.

Ведомость расхода стали смотреть на листе 67.

10198/3

Нач. отд.	Бродский		02.89
Н. контр.	Зорин		02.89
Гл. спец.	Зорин		02.89
Зав. гр.	Иванова		
Проверил	Журавлева		
Разраб.	Артёменко		
Рассчит.	Ломазова		

ТП 708-43.89 КЖ

Механизированный приёмный пункт на один проходной путь для выгрузки заполнителей бетона из полувагонов

Стадия	Лист	Листов
Р	61	

Подбункерный тоннель. Стена Ст 1-2. Армирование. Схема N 2

ХАРЬКОВСКИЙ ПРОМСТРОЙНИИПРОЕКТ

Привязан:

Инв. №

Инв. № подл. | Подпись и дата | Взам. инв. №

25738-03 63

Формат А2

Альбом 3

Ст 2-2
Схема расположения наружных сеток

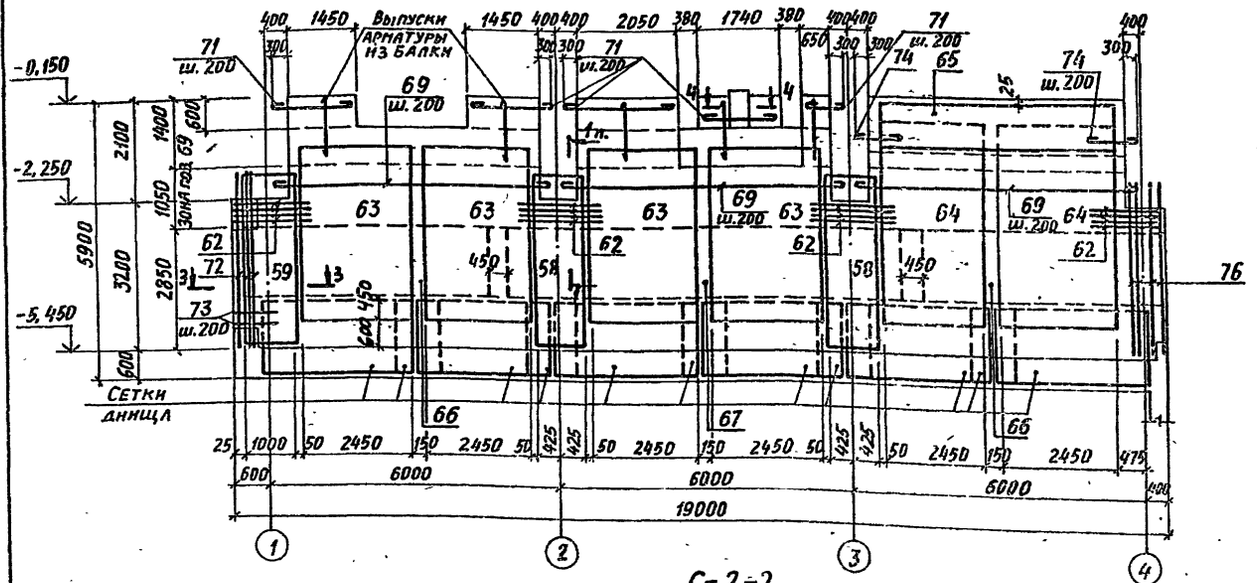

3-3

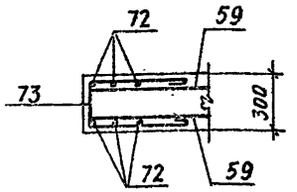

4-4

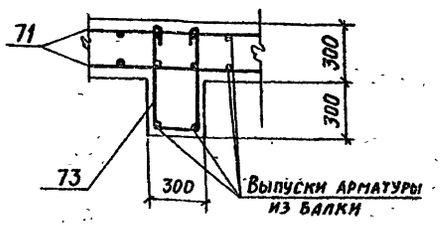

Ст 2-2
Схема расположений внутренних сеток

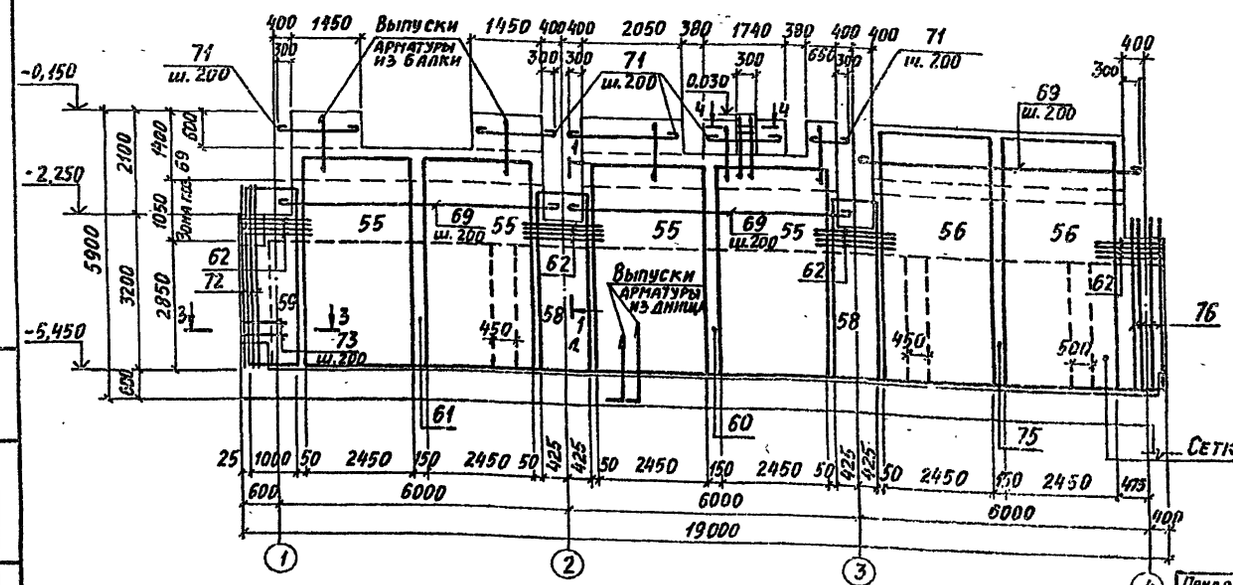

1. Спецификацию сборочных единиц и деталей смотреть на листе 64.
2. Ведомость деталей смотреть на листе 66.
3. Ведомость расхода стали смотреть на листе 67.

Сетка стены Ст 7

10198/3

Нач. отд.	Бродский		02.89	ТП 708-43.89 КЖ	
Н. контр.	Зорин		02.89		
Гл. спец.	Зорин		02.89	Механизированный приёмный пункт на одни проходной путь для выгрузки заполнителей бетона из полувагонов	
Зав. гр.	Иванова				
Проверил	Журавлёва				
Разраб.	Артёменко				
Рассчит.	Ломазова				

Стадия	Лист	Листов
Р	62	

Подбункерный тоннель. Стена Ст 2-2. Армирование. Схема N 2

Харьковский промстройниипроект

Привязан:

Инв. №

Инв. № подл. | Подпись и дата | Взам. инв. №

25738-03 64

Формат А2

Поз.	Обозначение	Наименование	Кол.	Примечание
		Днище Дм1 (шт.1)		
		Сборочные единицы		
		Изделия закладные		
1	ГОСТ 24379.1-80	Болт 1.1М20х1000 ВСт3пс2	8	
2	то же	Болт 1.1М24х1000 ВСт3пс2	66	
3	1.400-6/76. Вып.1	М1-6-1	4	
4	ТП708-43.89 КЖИ-МН3	МН3	1	
5	3-400-6/76	МИ 4-46, ℓ=п.м.	4,9	
12	тоже	МИ 1-23	5	
14	ТП708-43.89 КЖИ-МН5	МН5	1	
		Каркасы пространственные		
15	ТП708-43.89 КЖИ-КП1,КП2	КП1	9	
16	то же	КП2	4	
17	ТП708-43.89 КЖИ-КП3,КП4	КП3	2	
		Сетки арматурные		
18	ТП708-43.89 КЖИ-С1, С2	С1	2	
19	То же	С2	1	
20	ТП708-43.89 КЖИ-С3, С5	С3	12	
21	ГОСТ 23279-85	4С $\frac{10AI-200}{10AI-200}$ 325×605	3	126 кг
22	ТП708-43.89 КЖИ-С4	С4, ℓ=п.м.	92	
23	ГОСТ 23279-85	2С $\frac{25AIII}{10AI}$ 305×560 $\frac{300}{25}$	6	394,0 кг
24	ТП708-43.89 КЖИ-С3, С5	С5	2	
25	ТП708-43.89 КЖИ-С6, С7	С6	6	
26	то же	С7	1	
27	ТП708-43.89 КЖИ-С8, С9	С8	1	
28	то же	С9	1	
29	ГОСТ 23279-85	3С $\frac{10AI-200}{20AIII-200}$ 305×625	1	302,8 кг
30	ГОСТ 23279-85	4С $\frac{10AI-200}{10AI-200}$ 165×185	1	20,5 кг
		Детали		
		ф 16AIII ГОСТ 5781-82		
31*		ℓ=1050	4	1,7 кг
32*		ℓ=1150	154	1,8 кг
33*		ℓ=1650	156	2,6 кг
34*		ℓ=1620	13	2,55 кг
		ф 8AI ГОСТ 5781-82		
37*		ℓ=1700	26	0,67 кг
38		ℓ=п.м.	31,0	0,4 кг
		ф 10AI ГОСТ 5781-82		
39*		ℓ=1550	16	0,96 кг
40*		ℓ=1650	13	1,0 кг

Поз.	Обозначение	Наименование	Кол.	Примечание
		ф 12AIII ГОСТ 5781-82		
41*		ℓ=4800	12	4,3 кг
42*		ℓ=5400	8	4,8 кг
43*		ф 10AI ГОСТ 5781-82		
		ℓ=2250	15	1,4 кг
44*		ф 8AI ГОСТ 5781-82		
		ℓ=1100	8	0,44 кг
45*		ф 12AIII ГОСТ 5781-82		
		ℓ=1630	39	1,45 кг
46*		ф 10AI ГОСТ 5781-82		
		ℓ ср.=4450	10	2,75 кг
		ф 8AI ГОСТ 5781-82		
47*		ℓ=400	14	0,16 кг
49*		ℓ=500	14	0,2 кг
50*		ℓ=350	20	0,14 кг
		Материалы		
		Бетон класса В25		89,0 м³
		Стена Ст1-2 (шт.1)		
		Сборочные единицы		
		Изделия закладные		
10	1.400-6/76. Вып.1	М1-7-1	2	
11	3.400-6/76	МИ4-37, ℓ=п.м.	11,4	
12	То же	МИ1-23	2	
13	ГОСТ 24379.1-80	Болт 1.1.М20х600 ВСт3пс2	1	
52	3.400-6/76	МИ1-29	2	
54	ТП708-43.89 КЖИ-МН6	МН6	1	
		Сетки арматурные		
55	ГОСТ 23279-85	1С $\frac{16AIII}{10AI}$ 245×455 $\frac{50+900}{25}$	4	103,9 кг
56	ГОСТ 23279-85	1С $\frac{16AIII}{10AI}$ 245×525 $\frac{225}{25}$	2	121,3 кг
57	ГОСТ 23279-85	1С $\frac{12AIII}{6AI}$ 245×320 $\frac{400}{25}$	1	39,6 кг
58	ГОСТ 23279-85	2С $\frac{16AIII}{6AI}$ 85×385 $\frac{25+1025}{125}$	6	27,2 кг

Поз.	Обозначение	Наименование	Кол.	Примечание
59	ГОСТ 23279-85	2С $\frac{16AIII}{6AI}$ 100×385 $\frac{25+1025}{100}$	2	33,7 кг
60	ГОСТ 23279-85	4С $\frac{8AI-200}{6AI-400}$ 285×900 $\frac{500}{25}$	1	66,6 кг
61	ГОСТ 23279-85	4С $\frac{8AI-200}{6AI-400}$ 285×545 $\frac{125}{25}$	2	41,2 кг
62	ТП708-43.89 КЖИ-С10	С10	16	
63	ГОСТ 23279-85	1С $\frac{12AIII}{6AI}$ 245×370 $\frac{350}{25}$	4	46 кг
64	ГОСТ 23279-85	1С $\frac{12AIII}{6AI}$ 245×420 $\frac{300+900}{25}$	2	51,7 кг
65	ГОСТ 23279-85	3С $\frac{8AI}{12AIII}$ 95×515 $\frac{75}{75}$	1	32,1 кг
66	ГОСТ 23279-85	4С $\frac{8AI-200}{6AI-400}$ 175×545 $\frac{525}{75}$	2	24,0 кг
67	ГОСТ 23279-85	4С $\frac{8AI-200}{6AI-400}$ 175×900 $\frac{500}{75}$	1	24,6 кг
68	ГОСТ 23279-85	1С $\frac{12AIII}{8AI}$ 245×320 $\frac{100}{25}$	1	42,7 кг
		Детали		
		ф 8AI ГОСТ 5781-82		
50*		ℓ=350	1100	0,14 кг
69*		ℓ=5900	42	2,33 кг
70*		ℓ=3200	12	1,26 кг
71		ℓ=п.м.	73,0	0,4 кг
74*		ℓ=700	50	0,28 кг
		ф 6AI ГОСТ 5781-82		
73*		ℓ=1450	18	0,32 кг
78*		ℓ=1250	8	0,28 кг
77		ф 16AIII ГОСТ 5781-82		
		ℓ=1500	12	2,37 кг
		Материалы		
		Бетон класса В25		31,2 м³

10198/3

Инв.№ подл. | Подпись и дата | Взам. инв.№

Привязан:

Инв. №

Нач. отд.	Бродский		02.85
Н. контр.	Зорин		02.85
Гл. спец.	Зорин		02.85
Зав. гр.	Иванова		
Проверил	Радько		
Проверил	Журавлева		
Разработ.	Артеменко		
Разработ.	Литвиненко		

ТП 708-43.89 КЖ

Механизированный приемный пункт на один проходной путь для выгрузки заполнителей бетона из полувагонов

Стадия	Лист	Листов
Р	63	

Полубункерный тоннель. Спецификация. Схема №2

ХАРЬКОВСКИЙ ПРОМСТРОЙНИИПРОЕКТ

25738-03.65

Формат А2

Альбом 3

Поз.	Обозначение	Наименование	Кол.	Примечание
		Стена Ст 2-2 (шт.1)		
		Сборочные единицы		
		Изделия закладные		
		Поз. 10, 11, 13 по Ст 1-2		
		Сетки арматурные		
		Поз. 55, 56, 58... 60 по Ст 1-2		
61	ГОСТ 23279-85	4С 8АI-200 / 6АI-400 285×545 125/25	1	41,2 кг
		Поз. 62... 67 по Ст 1-2		
75	ГОСТ 23279-85	4С 8АI-200 / 6АI-400 285×445 425/25	1	26,9 кг
		Детали		
		Поз. 69, 71 по Ст 1-2		
		ф 8АI ГОСТ 5781-82		
50*		ℓ = 350	1000	0,14 кг
74*		ℓ = 700	27	0,28 кг
72		ф 16АIII ГОСТ 5781-82		
		ℓ = 3850	6	6,1 кг
73*		ф 6АI ГОСТ 5781-82		
		ℓ = 1450	18	0,32 кг
76		ф 20АIII ГОСТ 5781-82		
		ℓ = 3850	8	9,52 кг
		Материалы		
		Бетон класса В25		28,5 м³
		Стена Ст 3 (шт.1)		
		Сборочные единицы		
		Сетки арматурные		
79	ТП 708-43.89 КЖИ-С11, С12	С11	1	
80	то же	С12	1	
81	ГОСТ 23279-85	2С 12АIII / 12АIII 215×305 325/75	1	54,6 кг
		Детали		
50*		ф8АI ГОСТ 5781-82		
		ℓ = 350	60	0,14 кг
82		ф 12АIII ГОСТ 5781-82		
		ℓ = 500	13	0,45 кг
		Материалы		
		Бетон класса В25		1,6 м³

Поз.	Обозначение	Наименование	Кол.	Примечание
		Стена Ст 4 (шт. 1)		
		Сборочные единицы		
		Сетки арматурные		
22	ТП 708-43.89 КЖИ-С4	С4, ℓ = п.м.	4,0	
83	ГОСТ 23279-85	2С 12АIII / 8АI 215×325 25/75	2	46,3 кг
85	ГОСТ 23279-85	1С 16АIII / 10АI 205×370 600+100/25	2	71,8 кг
86	ГОСТ 23279-85	4С 10АI-200 / 6АI-500 315×435 275+75/75	1	47,9 кг
		Детали		
		ф 8АI ГОСТ 5781-82		
50*		ℓ = 350	200	0,14 кг
84*		ℓ = 2000	5	0,8 кг
73		ф 6АI ГОСТ 5781-82		
		ℓ = 1450	12	0,32 кг
		ф 12АIII ГОСТ 5781-82		
87*		ℓ = 3400	34	3,24 кг
88		ℓ = 1800	6	1,6 кг
72		ф 16АIII ГОСТ 5781-82		
		ℓ = 3850	6	6,1 кг
		Материалы		
		Бетон класса В25		4,9 м³
		Стена Ст 5н (шт. 1)		
		Сборочные единицы		
		Изделие закладное		
12	3.400-6/76	МИ1-23	5	
		Сетки арматурные		
22	ТП 708-43.89 КЖИ-С4	С4, ℓ = п.м.	8,7	
90	ТП 708-43.89 КЖИ-С13, С14	С14	1	
89	ГОСТ 23279-85	2С 12АIII / 8АI 205×445	3	62,1 кг
91	ГОСТ 23279-85	1С 16АIII / 10АI 285×560 150+50/25	2	150,4 кг
92	ГОСТ 23279-85	1С 12АIII / 8АI 305×620 400/25	1	100,3 кг
93	ГОСТ 23279-85	1С 12АIII / 8АI 225×830 250/25	1	130,5 кг
94	ГОСТ 23279-85	1С 12АIII / 8АI 185×935 450+100/25	1	23,9 кг

Поз.	Обозначение	Наименование	Кол.	Примечание
95	ТП 708-43.89 КЖИ-С15, С16	С15	1	
		Детали		
35		ф12АIII ГОСТ 5781-82 ℓ = 980	32	0,9 кг
		ф8АI ГОСТ 5781-82		
51*		ℓ = 450	462	0,19 кг
71		ℓ = п.м	23,4	0,4 кг
		Материалы		
		Бетон класса В25		15,4 м³
		Стена Ст 6н (шт. 1)		
		Сборочные единицы		
		Сетки арматурные		
96	ГОСТ 23279-85	2С 12АIII / 12АIII 285×235 125+25/325	1	55,5 кг
		Детали		
50*		ф 8АI ГОСТ 5781-82		
		ℓ = 350	50	0,14 кг
35		ф 12АIII ГОСТ 5781-82		
		ℓ = 980	5	0,87 кг
		Материалы		
		Бетон класса В25		1,5 м³
		Стена Ст 7н (шт. 1)		
		Сборочные единицы		
		Сетки арматурные		
97	ГОСТ 23279-85	2С 12АIII / 12АIII 95×390 225+75/75	1	33,3 кг
98	ГОСТ 23279-85	2С 12АIII / 12АIII 95×225 25/75	1	20,1 кг
99	ТП 708-43.89 КЖИ-С13, С14	С13	1	
		Детали		
50*		ф 8АI ГОСТ 5781-82		
		ℓ = 350	50	0,14 кг

10198/3

Нач. отд.	Брацкий		02.89
Н. контр.	Зорин		02.89
Гл. спец.	Зорин		02.89
Зав. гр.	Иванова		
Провер.	Радько		
Разраб.	Артеменко		

ТП 708-43.89 КЖ

Механизированный приемный пункт на одну проходной путь для выгрузки заполнителей бетона из полувагонов

Стадия	Лист	Листов
Р	64	

Подбункерный тоннель. Спецификация (продолжение) Схема N2.

ХАРЬКОВСКИЙ ПРОМСТРОЙНИИПРОЕКТ

Привязан:

Инв. №

Инв. № подл. | Подпись и дата | Взам. инв. №

Альбом 3

Поз.	Обозначение	Наименование	Кол.	Примечание
		Стена Ст 7н		
		(продолжение)		
35		Ф 12 А III ГОСТ 5781-82 ℓ=930	45	0,9кг
71		Ф8 А I ГОСТ 5781-82 ℓ=1м	234	0,4кг
100		Ф12 А III ГОСТ 5781-82 ℓ=1500	10	1,3 кг
		Материалы		
		Бетон класса В25		1,6 м³
		Стена Ст 8 (шт. 1)		
		Сборочные единицы		
		Изделия закладные		
52	3.400-6/76	МН1-29	1	
53	то же	МН1-22	3	
		Сетки арматурные		
95	ТП708-43.89 КЖИ-С15, С16	С15	1	
102	то же	С16	1	
103	ГОСТ 23279-85	2С 12 А III / 12 А III 305×135 325+25 / 325	1	31,9кг
		Детали		
		Ф8 А I ГОСТ 5781-82		
50*		ℓ=350	60	0,14кг
104*		ℓ=1350	24	0,53кг
105*		Ф12 А III ГОСТ 5781-82 ℓ=1900	7	1,7кг
106		Ф10 А I ГОСТ 5781-82 ℓ=3000	5	1,85кг
112		Ф16 А III ГОСТ 5781-82 ℓ=3100	4	4,9 кг
		Материалы		
		Бетон класса В25		1,6 м³
		Плита покрытия Пм1 (шт.1)		
		Сборочные единицы		
		Сетки арматурные		
107	ГОСТ 23279-85	4С 6 А I / 10 А III 160×245 25/100	1	17,2 кг
108	ГОСТ 23279-85	4С 6 А I / 10 А III 125×245	1	13,8 кг
109	ГОСТ 23279-85	4С 6 А I / 10 А III 105×245 25/125	2	11,1 кг
110	ГОСТ 23279-85	4С 6 А I / 10 А III 110×245 25/50	1	12,1 кг
111	ГОСТ 23279-85	4С 6 А I / 10 А III 95×245 25/75	2	10,3 кг
113	ТП708-43.89 КЖИ-С17, С18	С17	2	
114	То же	С18	1	

Поз.	Обозначение	Наименование	Кол.	Примечание
		Детали		
38		Ф8 А I ГОСТ 5781-82, ℓ= п.м.	20,0	0,4 кг
116*		Ф10 А III ГОСТ 5781-82, ℓ= 1100	24	0,7 кг
		Материалы		
		Бетон класса В25		4,5 м³
		Плита покрытия Пм2 (шт.		
		Сборочные единицы		
		Сетки арматурные		
115	ТП708-43.89 КЖИ-С23, С24	С24	1	48,9 кг
		Детали		
38		Ф8 А I ГОСТ 5781-82 ℓ=п.м.	25	0,4кг
		Ф10 А III ГОСТ 5781-82		
117*		ℓ=1050	13	0,65кг
118*		ℓ=1190	42	0,73кг
		Материалы		
		Бетон класса В25		1,4 м³
		Балка Бм 1 (шт. 1)		
		Сборочные единицы		
		Каркас пространственный		
119	ТП708-43.89 КЖИ-КП5, КП6	КП5	1	
		Детали		
121*		Ф16 А III ГОСТ 5781-82		
		ℓ=1200	4	1,9 кг
122*		Ф12 А III ГОСТ 5781-82		
		ℓ=700	6	0,62кг
		Материалы		
		Бетон класса В25		0,51 м³
		Балка Бм 2 (шт. 2)		
		Сборочные единицы		
		Каркас пространственный		
120	ТП708-43.89 КЖИ-КП5, КП6	КП6	2	
		Детали		
121*		Ф16 А III ГОСТ 5781-82		
		ℓ=1200	12	1,9 кг
122*		Ф12 А III ГОСТ 5781-82		
		ℓ=700	16	0,62кг
		Материалы		
		Бетон класса В25		1,36 м³

Поз.	Обозначение	Наименование	Кол.	Примечание
		Балка Бм 3, Бм 4 (шт. 1+1)		
		Сборочные единицы		
		Изделия закладные		
7	ГОСТ 24379.1-80	Болт 1.1 М24×1120 ВСт3пс2	8	
8	То же	Болт 2.1 М42×1320 ВСт3пс2	8	
		Каркасы пространственные		
149	ТП708-43.89 КЖИ-КП7	КП7	1	
150	ТП708-43.89 КЖИ-КП8	КП8	1	
		Детали		
48		С16 ГОСТ 8240-72*		
		ℓ=600	6	8,52кг
		Ф12 А III ГОСТ 5781-82		
125		ℓ=1080	54	0,96кг
126*		ℓ=2630	13	2,34кг
127		ℓ=1260	2	1,12кг
		Ф8 А I ГОСТ 5781-82		
128*		ℓ=1180	44	0,47кг
129*		ℓ=2580	6	1,02кг
130*		ℓ=4050	5	1,60кг
		Материалы		
		Бетон класса В25		1,13 м³
		Ригель Рм1 (шт. 1)		
		Сборочные единицы		
		Изделия закладные		
6	ГОСТ 24379.1-80	Болт 1.1 М42×1100 ВСт3пс2	8	
9	ТП708-43.89 КЖИ-МН4	МН4	2	
11	3.400-6/76	МН4-37, ℓ=п.м.	3,9	
52	То же	МН1-29	1	
131	ТП708-43.89 КЖИ-КП9	Каркас пространственный КП9	1	
		Сетки арматурные		
132	ГОСТ 23279-85	4С 8 АI-200 / 8 АI-200 105×140 100/25	2	6,2 кг

10198/3

Привязан:

Инв. №

Нач. отд.	Бродский		09.89
И. контр.	Зорин		09.89
Гл. спец.	Зорин		09.89
Зав. гр.	Иванова		
Провер.	Радько		
Разраб.	Артеменко		

ТП 708-43.89 КЖ

Механизированный пикетный пункт на одной проходной путь для выгрузки заполнителей бетона из полувагонов

Стадия	Лист	Листов
Р	65	

Подбункерный тоннель. Спецификация (продолжение). Схема №2

ХАРЬКОВСКИЙ ПРОМСТРОЙНИИПРОЕКТ

25738-03 67

Инв. № подл. | Подпись и дата | Взам. инв. №

Формат А2

Альбом 3

Спецификация подбункерного тоннеля

Поз.	Обозначение	Наименование	Кол.	Примечание
133	ГОСТ 23279-85	4С $\frac{8АI-200}{8АI-200}$ 95×105 $\frac{75}{25}$	1	4,3 кг
134	ГОСТ 23279-85	4С $\frac{8АI-200}{8АI-200}$ 95×120 $\frac{75}{100}$	2	4,7 кг
135	ГОСТ 23279-85	4С $\frac{8АI-200}{8АI-200}$ 95×95 $\frac{75}{75}$	1	3,8 кг
146	ГОСТ 23279-85	3С $\frac{8АI-200}{14АIII-200}$ 105×505	1	45,0 кг
		Детали		
38		ф8АI ГОСТ 5781-82 ℓ=п.м.	29,8	0,4 кг
123		ф14АIII ГОСТ 5781-82 ℓ=900	16	1,1 кг
		ф8АI ГОСТ 5781-82		
124*		ℓ=1450	8	0,6 кг
136*		ℓ=550	8	0,22 кг
		ф14АIII ГОСТ 5781-82		
137*		ℓ=1700	4	2,05 кг
138		ℓ=1000	4	1,21 кг
139*		ф8АI ГОСТ 5781-82 ℓ=1050	8	0,41 кг
149		ф32АIII ГОСТ 5781-82 ℓ=1900	8	12,0 кг
		Материалы		
		Бетон класса В25		11,38 м³
		Ригель РМ2		
		Сборочные единицы		
		Изделия закладные		
6	ГОСТ 24379.1-80	Болт 1.1М42×1700 Вст3 пс2	8	
9	ТП 708-43.89 КЖ.И-МН4	МН4	4	
11	3.400-6/76	МИ4-37	7,8	
52	То же	МИ1-29	2	
140	ТП 708-43.89 КЖ.И-КП10	Каркас пространственный КП10	1	
		Сетки арматурные		
132	ГОСТ 23279-85	4С $\frac{8АI-200}{8АI-200}$ 105×140 $\frac{100}{25}$	4	6,2 кг
133	ГОСТ 23279-85	4С $\frac{8АI-200}{8АI-200}$ 95×105 $\frac{75}{25}$	2	4,3 кг
141	ГОСТ 23279-85	4С $\frac{8АI-200}{8АI-200}$ 75×120 $\frac{75}{100}$	2	3,7 кг
142	ГОСТ 23279-85	4С $\frac{8АI-200}{8АI-200}$ 75×95 $\frac{75}{75}$	1	3,0 кг
		Детали		
123		ф14АIII ГОСТ 5781-82 ℓ=900	12	1,1 кг

Поз.	Обозначение	Наименование	Кол.	Примечание
		ф14АIII ГОСТ 5781-82		
137*		ℓ=1700	8	2,05 кг
138		ℓ=1000	8	1,21 кг
143*		ф8АI ГОСТ 5781-82 ℓ=850	8	0,34 кг
		Материалы		
		Бетон класса В25		8,57 м³
		Ригель РМ3		
		Сборочные единицы		
		Изделия закладные		
6	ГОСТ 24379.1-80	Болт 1.1М42×1700 Вст3 пс2	8	
9	ТП 708-43.89 КЖ.И-МН4	МН4	2	
11	3.400-6/76	МИ4-37	3,9	
48		С16 ГОСТ 8240-72* ℓ=600	4	8,52 кг
52	3.400-6/76	МИ1-29	1	
144	ТП 708-43.89 КЖ.И-КП11	Каркас пространственный КП11	1	
		Сетки арматурные		
		поз. 132, 133, 146 по РМ1		
141	ГОСТ 23279-85	4С $\frac{8АI-200}{8АI-200}$ 75×120 $\frac{75}{100}$	1	3,7 кг
142	ГОСТ 23279-85	4С $\frac{8АI-200}{8АI-200}$ 75×95 $\frac{75}{75}$	3	3,0 кг
		Детали		
		ф8АI ГОСТ 5781-82		
38		ℓ=п.м.	12,6	0,4 кг
50*		ℓ=350	8	0,14 кг
123		ф14АIII ГОСТ 5781-82 ℓ=900	16	1,1 кг
143*		ф8АI ГОСТ 5781-82 ℓ=850	8	0,3 кг
147*		ф8АI ГОСТ 5781-82 ℓ=1250	8	0,5 кг
		Материалы		
		Бетон класса В25		10,13 м³

Ведомость деталей

Поз.	Эскиз
40	1500
41	1450 1900
42	2050 1900
44	300 250 150 150
45	1300 330
46	от 2100 до 2800 от 1500 до 2200
47	300
49	400
50	250
51	350
69	5800
70	3100
73	550 250 550
74	600
78	450 250 450
84	800 250 800
87	1700 1700

Поз.	Эскиз
104	500 750
105	950 950
116	830 270
117	950 100
118	850 170 170
121	900 300
124	870 480
126	950 730 950
128	1080
129	2480
130	800 2450 800
136	450
137	1150 550
139	950
143	750
147	870 280

Ведомость деталей

Поз.	Эскиз
31	1000 50
32	1100 50
33	1600 50

Поз.	Эскиз
34	1570 50
37	700 170 700
39	1400

10198/3

Нач. отд.	Бродскин		02.89
Н. контр.	Зорин		02.89
Гл. спец.	Зорин		02.89
Зав. гр.	Иванова		
Провер.	Иванова		
Разраб.	Литвиненко		

ТП 708-43.89 КЖ

Механизированный приемный пункт на один проходной путь для выгрузки заполнителей бетона из полувагонов

Стадия	Лист	Листов
Р	66	

Подбункерный тоннель. Спецификация. Ведомость деталей. Схема № 2.

Харьковский промстройниипроект

Привязан:

Инв. №

Инв. № подл. | Подпись и дата | Взам. инв. №

25738-03 68

Формат А2

Марка элемента	Изделия арматурные																						Изделия закладные																						
	Арматура класса																		Прокат марки			Всего	Арматура класса									Болты по ГОСТ 24379.1-80											
	AIII									AI									ВСт3 пс 6-1				AIII						AI			ВСт3 пс 2						ГОСТ 5915-70					
	ГОСТ 5781-82																		ГОСТ 8240-72*				ГОСТ 5781-82									Шпилька						Гайка					
	Ф10	Ф12	Ф14	Ф16	Ф20	Ф22	Ф25	Ф32	Ф36		Итого	Ф6	Ф8	Ф10	Ф12	Ф20		Итого	L 16		Итого		Ф8	Ф10	Ф12	Ф14		Итого	Ф4	Ф10		Итого	М20	М24	М42		Итого	М20	М24	М42		Итого		
Подбункерный тоннель Дт1 шт.1		203,9		905,4	1980,0	718,0	2064,0				5871,3	61,3	57,0	1600,0	140,1	543,9		2402,3				8273,6	2,9		15,3			18,2	1,3	1,0		2,3	20,8	250,8			271,6	1,0	13,9			14,9	
Ст.1-2 шт.1		363,7		824,5							1188,2	131,9	497,3	71,6				700,8				1889,0	0,2	21,9	2,6	7,0		31,7					1,6				1,6	0,1				0,1	
Ст.2-2 шт.1		289,8		832,9	76,1						1198,8	125,0	451,7	71,6				648,3				1847,1		20,5		7,0		27,5					1,6				1,6	0,1				0,1	
Ст.3 шт.1		184,4									184,4		8,4	23,6				32,0				216,4																					
Ст.4 шт.1		176,2		165,0							341,2	11,5	59,2	64,6				135,3				476,5																					
Ст.5н шт.1		437,7		205,6							643,3	6,1	195,8	49,1				251,0				894,3			6,5			6,5															
Ст.6н шт.1		59,9									59,9		7,2					7,2				67,1																					
Ст.7н шт.1		172,6									172,6		17,2					17,2				189,8																					
Ст.8 шт.1		117,8		19,6							137,4		47,0	9,3				56,3				193,7	0,8	0,7				1,5															
ПМ1 шт.1	100,2										100,2	35,5	8,0					43,5				143,7																					
ПМ2 шт.1	85,0										85,0		10,0					10,0				95,0																					
БМ1 шт.1		3,7		7,6	18,0						29,3		10,5		6,5			17,0				46,3																					
БМ2 шт.2		9,9		22,8	48,0						80,7		28,2		17,4			45,6				126,3																					
БМ3 шт.1		84,4	420,2	38,4	45,3		589,2				1177,5		66,9	46,2				113,1	51,1		51,1	1341,7											33,8	125,0		158,8		1,7	9,9		11,6	
БМ4 шт.1		84,4	420,2	38,4	45,3		589,2				1177,5		66,9	46,2				113,1	51,1		51,1	1341,7											33,8	125,0		158,8		1,7	9,9		11,6	
РМ1 шт.1			64,0	376,3				576,8			1017,1		63,7		39,2			102,9				1120,0		12,9				12,9						157,8		157,8			10,1		10,1	
РМ2 шт.2			78,6	223,6				348,0	669,6		1319,8		99,6		536,0			635,6				1955,4		51,6				51,6						315,6		315,6			20,2		20,2	
РМ3 шт.1			50,6	132,0				174,0	334,8		691,4		57,2		376,8			434,0	34,1		34,1	1159,5		12,9				12,9						157,8		157,8			10,1		10,1	
Всего на тоннель	185,2	2188,4	1033,6	3792,1	2212,7	718,0	3242,4	1098,8	1004,4		15475,6	371,3	1751,8	1982,2	1116,0	543,9		5765,2	136,3		136,3	21377,1	3,9	120,5	24,4	14,0		162,8	1,3	1,0		2,3	24,0	318,4	881,2		1223,6	1,2	17,3	60,2		78,7	

| Изделия закладные | | | | | | | | | | | | | | | | | | |

Альбом V3

Схема расположения конструкций нулевого цикла

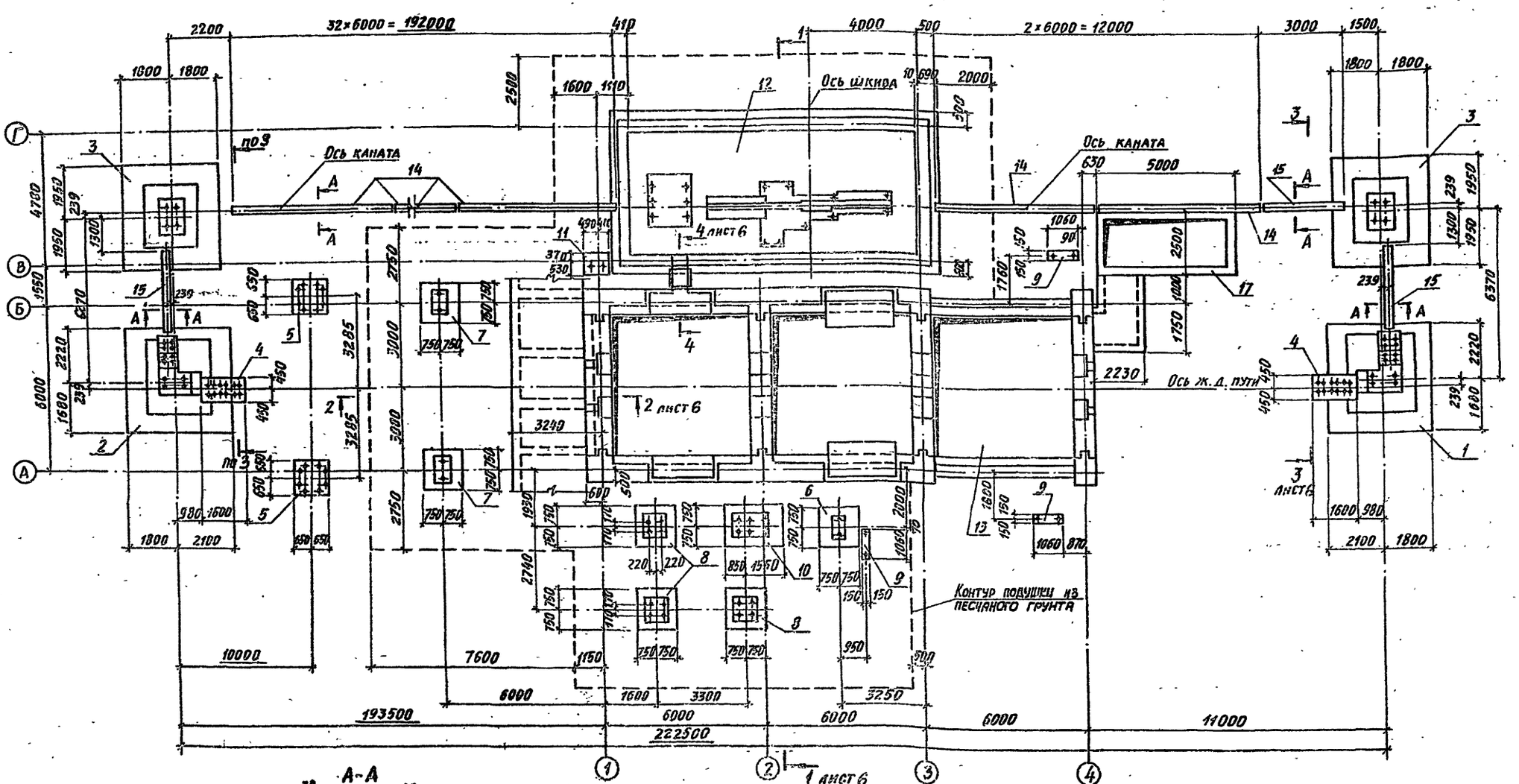

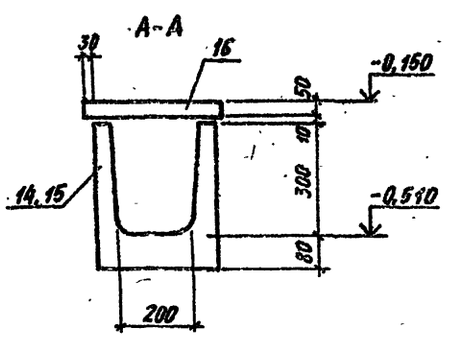

Спецификацию к схеме расположения конструкций смотрите на л. 6

10198/3

Нач. отд.	Бродский		02.89	ТП 708-43.87	КЖ
Н. контр.	Зорин		02.89		
Гл. спец.	Зорин		02.89		
Зав. гр.	Иванова			Механизированный приемный пункт на один проходной путь для выгрузки заполнителей бетона из полувагонов	
Провер.	Журавлева				
Разраб.	Лучкатая				Стадия: Р; Лист: 68; Листов:
				Схема расположения конструкций нулевого цикла. Схемы №3, №4.	Харьковский Промстройниипроект

Привязан:

Инв. №

25738-03 70

Формат А3

Альбом 3

План на отметке −5,030

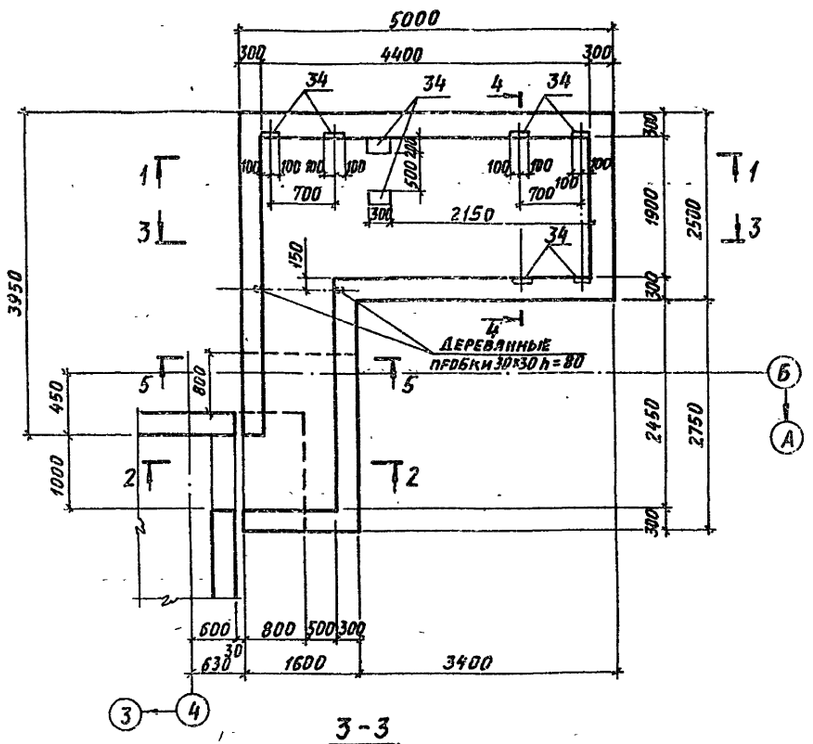

1-1

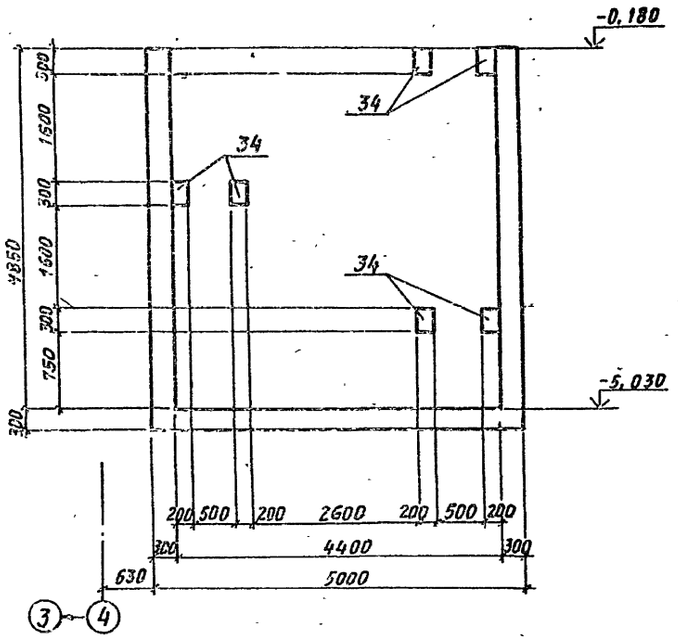

2-2

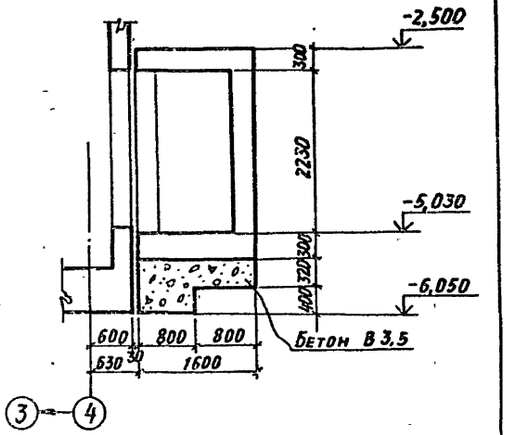

3-3

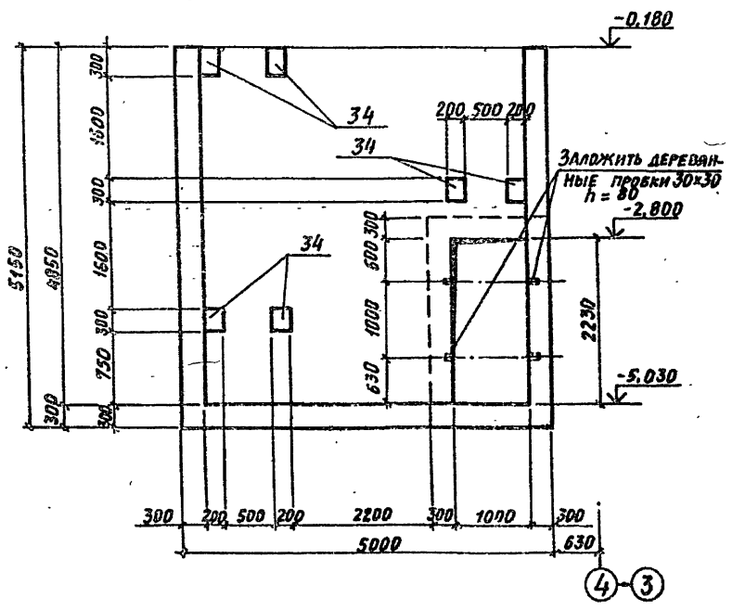

4-4

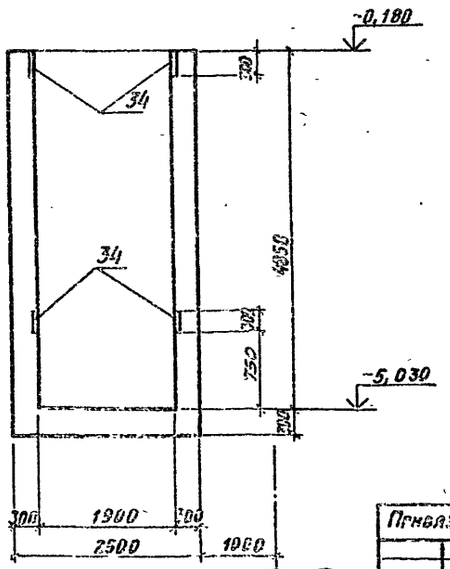

5-5

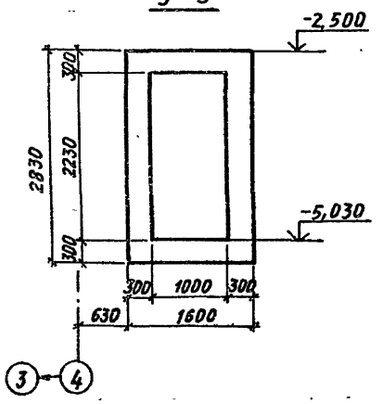

10198/3

Нач. отд.	Бродский		02.89
Гл. констр.	Зорин		02.89
Гл. спец.	Зорин		02.89
Зав. гр.	Иванова		
Провер.	Чепелева		
Разработ.	Белан		
Рассчит.	Иванова		

ТП 708-43.89 КЖ

Механизированный приемный пункт на один приходной путь для выгрузки заполнителей бетона из полувагонов

Стадия	Лист	Листов
Р	69	

Привязан:

Инв. №

Приямок ПРм1А. Опалубка. План на отм. −5,030. Разрезы 1-1...5-5. Схемы N3, N4.

Харьковский Промстройниипроект

Инв. № подл. | Подпись и дата | Взам. инв. №

25738-03 71

Формат А2

Схема расположения арматурных изделий стен

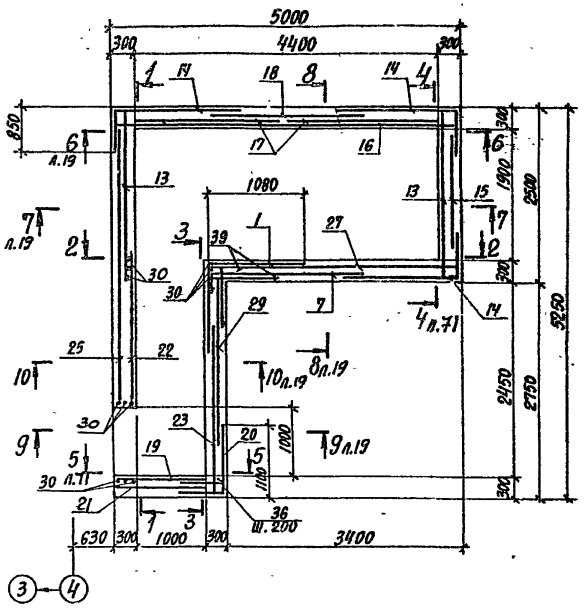

1-1
Схема расположения внутренних сеток

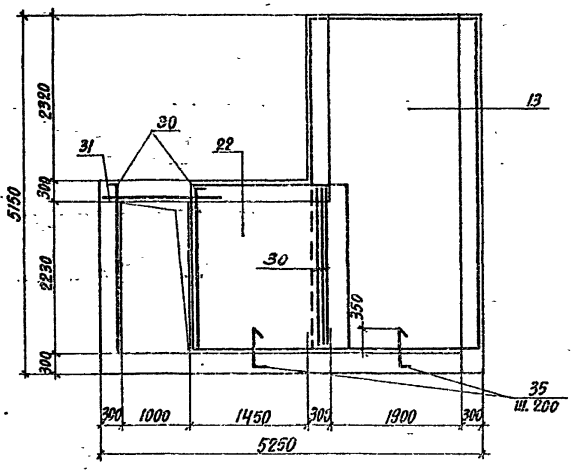

1-1
Схема расположения наружных сеток

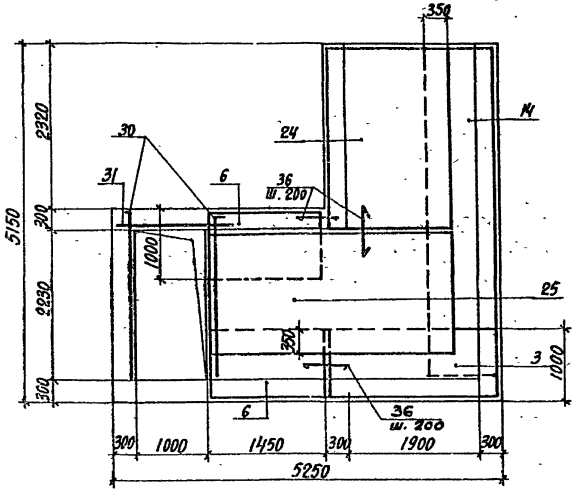

2-2
Схема расположения внутренних сеток

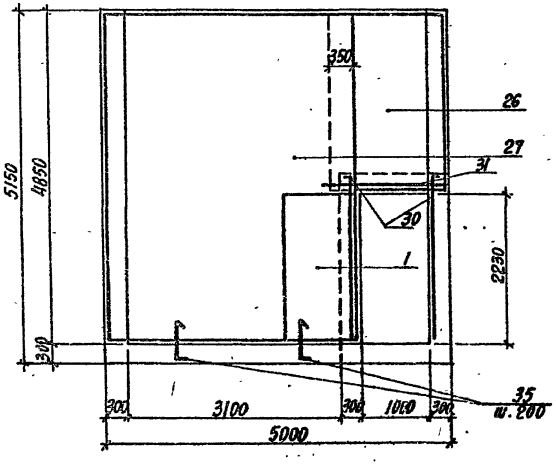

2-2
Схема расположения наружных сеток

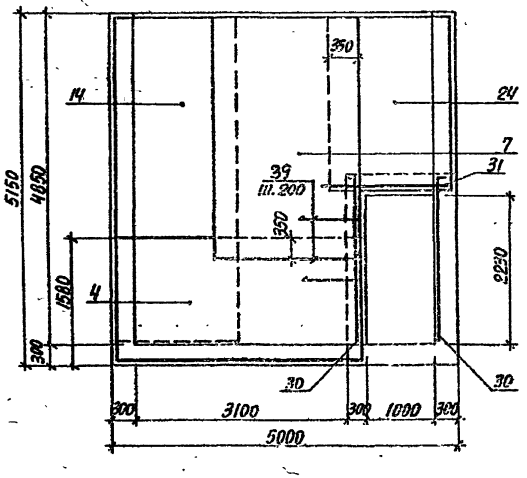

3-3
Схема расположения внутренних сеток

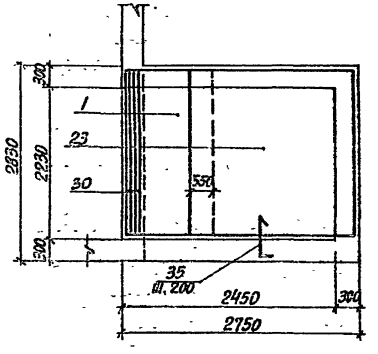

3-3
Схема расположения наружных сеток

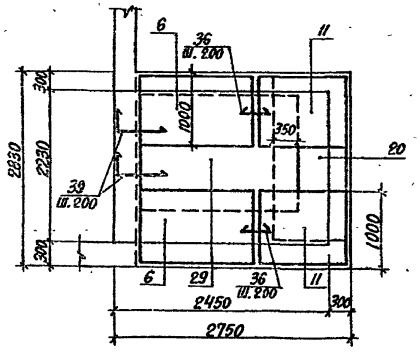

10198/3

Нач.отд.	Бродский		02.89	ТП 706-43.89	КЖ
Н.контр.	Зорин		02.89	Механизированный приемный пункт на один пассажирский путь для выгрузки заполнителей бетона из полувагонов	
Гл.спец.	Зорин		02.89		
Зав.гр.	Иванова				
Проверил	Челелева				Стадия Р; Лист 70; Листов
Разраб.	Натенко			ПРМ 1. Армирование. Схема расположения арматурных изделий стен. Сечения 1-1 ... 3-3. Схемы №3, №4	Харьковский Промстройниипроект
Рассчит.	Иванова				

Привязан:

Инв.№

Инв.№ подл. | Подпись и дата | Взам. инв.№

25738-03 72

Формат А2

Альбом 3

Схема расположения нижних сеток днища

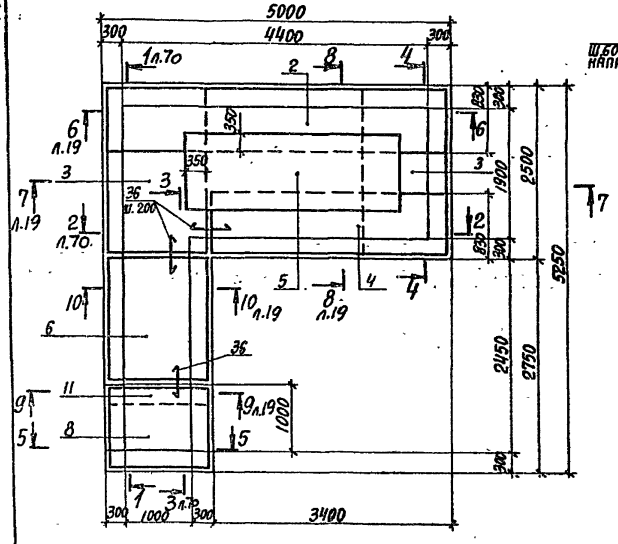

Схема расположения сеток покрытия на отм.-2,500

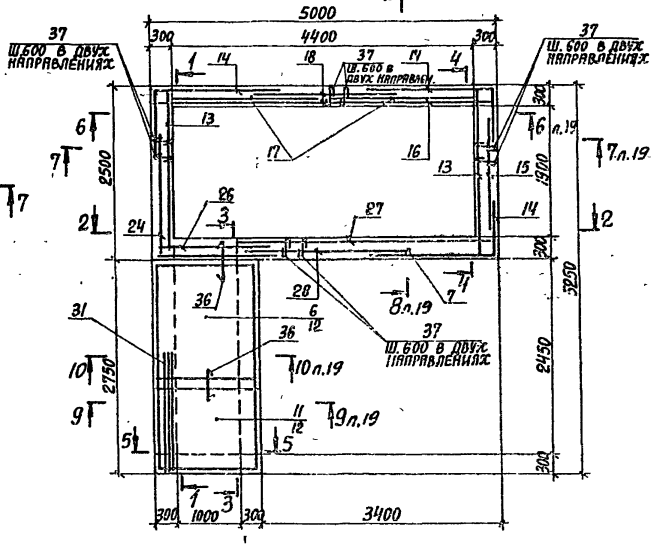

4-4

Схема расположения внутренних сеток

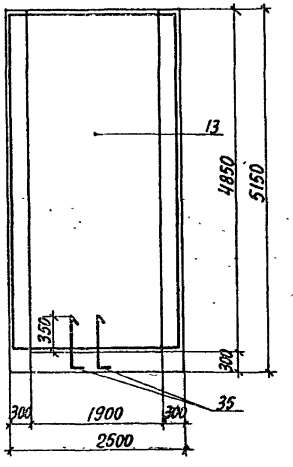

4-4

Схема расположения наружных сеток

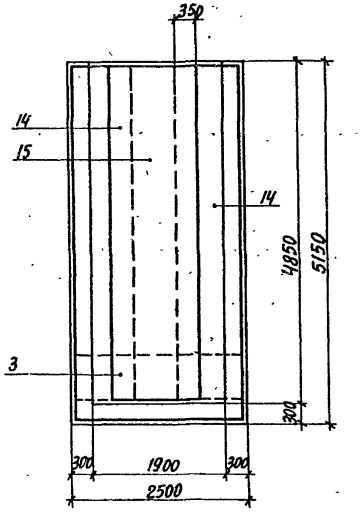

Схема расположения верхних сеток днища

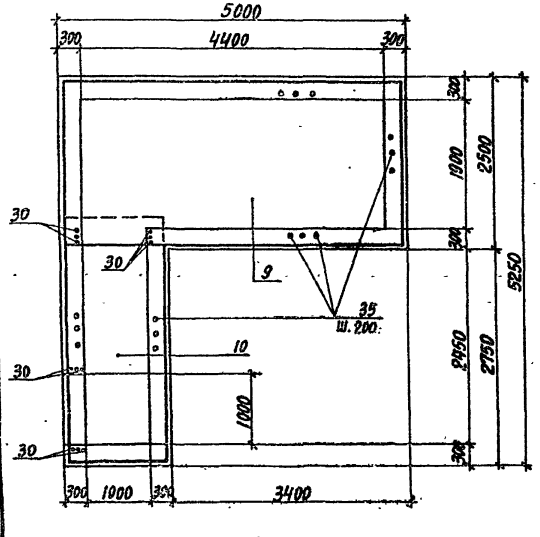

Схема расположения фиксирующих устройств в днище

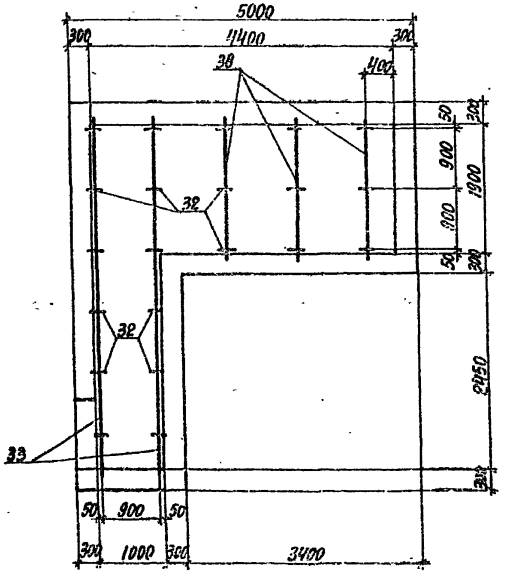

5-5

Схема расположения внутренних сеток

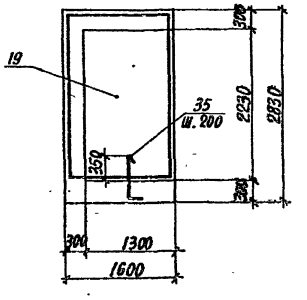

5-5

Схема расположения наружных сеток

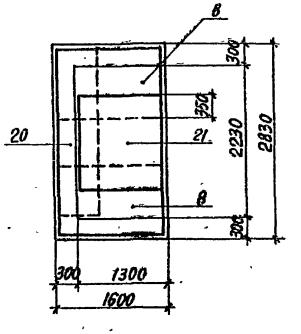

10198/3

Нач.отд.	Бродский		02.89
Н.контр.	Зорин		02.89
Гл.спец.	Зорин		02.89
Зав.гр.	Иванова		
Проверил	Чепелева		
Разраб.	Гнатенко		
Рассчит.	Иванова		

ТП 708-43.89 КЖ

Механизированный приемный пункт на один проходной путь для выгрузки заполнителей бетона из полувагонов

Стадия	Лист	Листов
Р	71	

Прм 1. Армирование. Схемы расположения сеток днища и покрытия на отм.-2,500. Сечения 4-4, 5-5. Схемы №№

ХАРЬКОВСКИЙ ПРОМСТРОЙНИИПРОЕКТ

Привязан:

Инв. №

Инв. № подл. | Подпись и дата | Взам. инв. №

25738-03 73

Формат А2

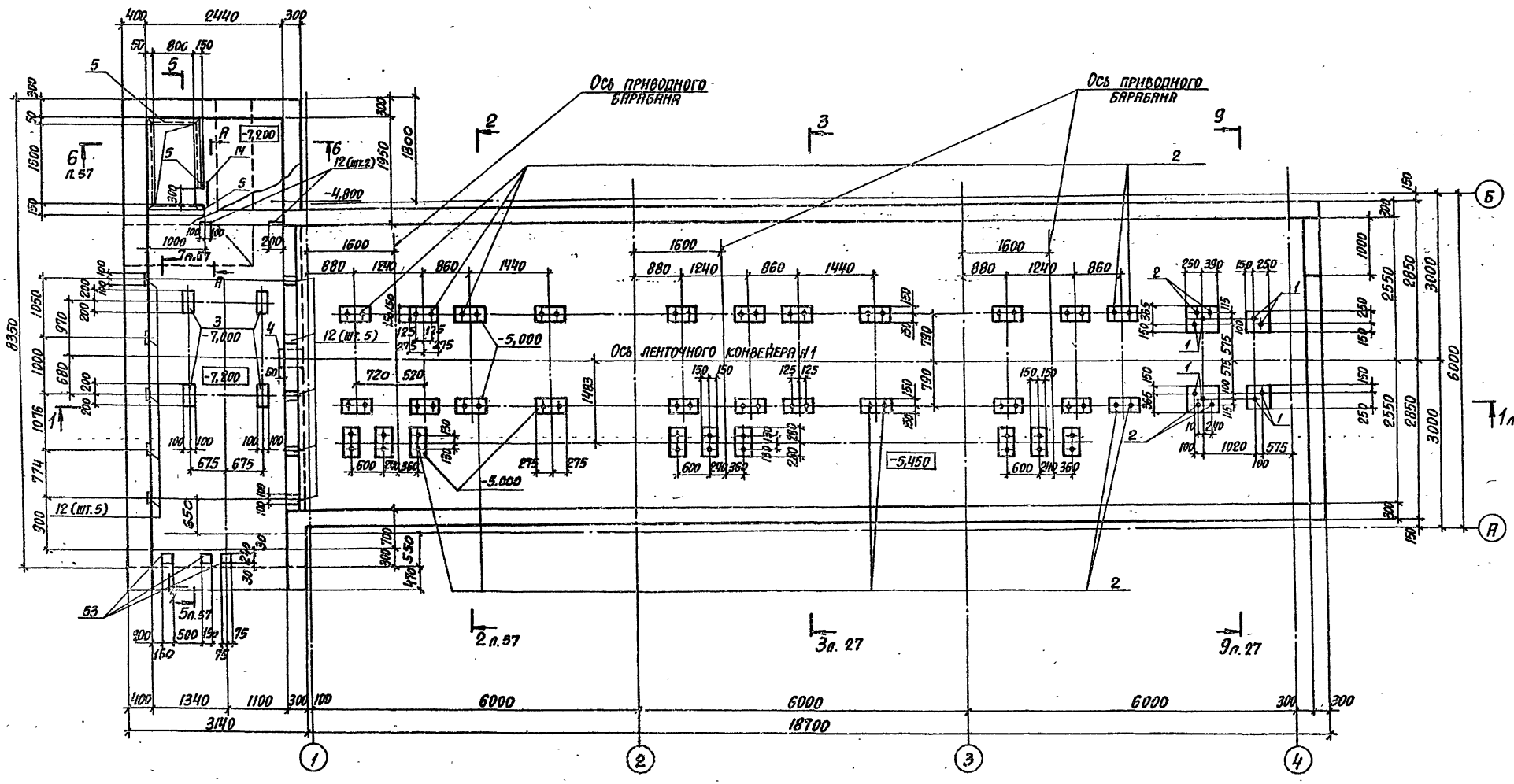

Спецификацию сборочных единиц смотреть на листах 85...88.

10198/3

Нач.отд.	Бродский		02.89	ТП 708-43.89 КЖ	
Гл.констр.	Зорин		02.89		
Гл.спец.	Зорин		02.89		
Отд.гр.	Иванова			Механизированный приемный пункт на один проходной путь для выгрузки заполнителей бетона из полувагонов	
Проверил	Журавлева				Стадия Р; Лист 72; Листов
Разраб.	Литвиненко			Подбункерный тоннель. Опалубка. План на отметке -5,450 и -7,200. Схема №3	Харьковский Промстройниипроект

Привязан:

Инв.№

25738-03 74

Формат А2

Альбом 3

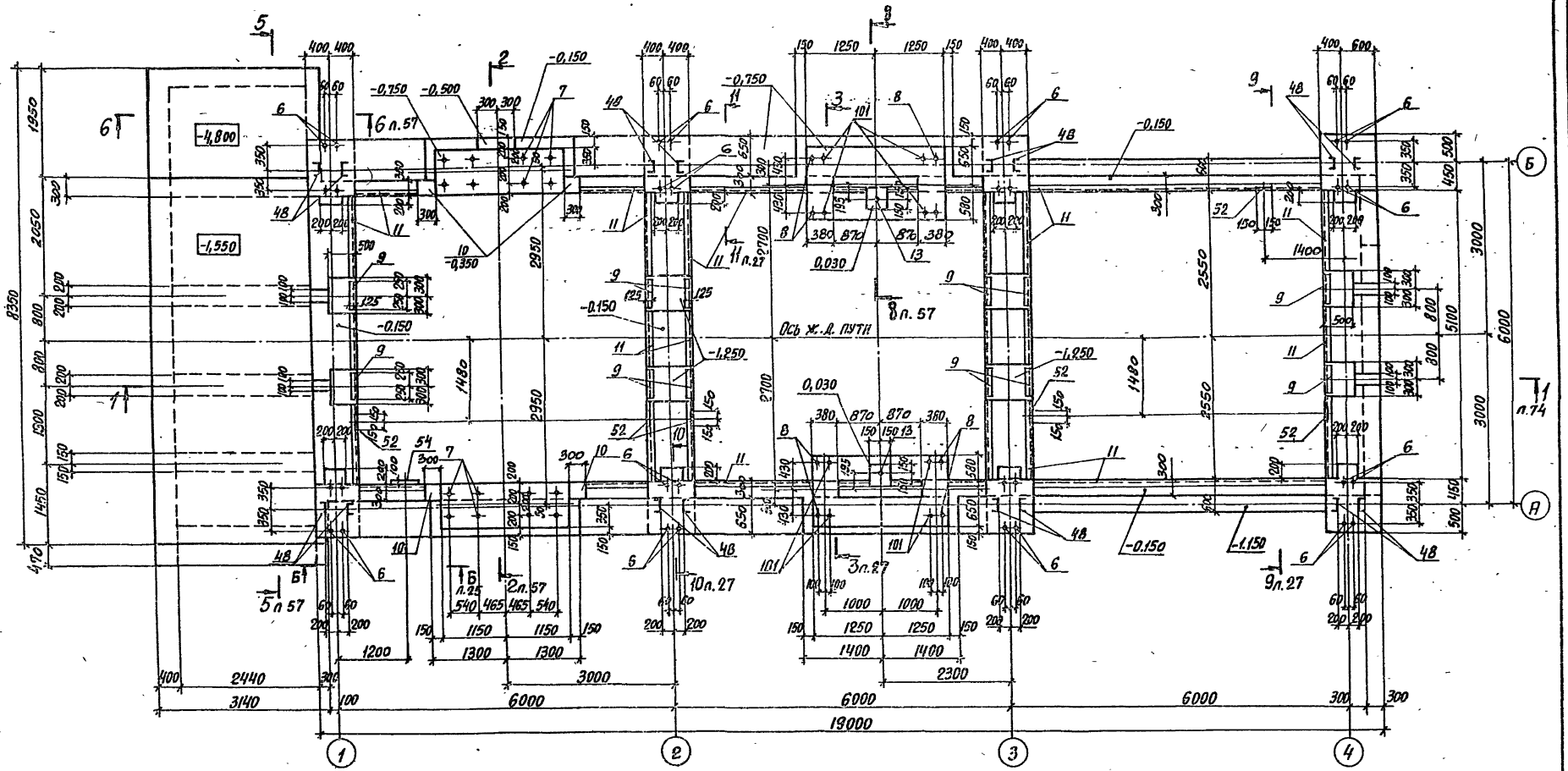

Спецификацию сборочных единиц смотреть на листах 85...88.

10198/3

Нач. отд.	Бродский		02.89
Н. контр.	Зорин		02.89
Гл. конст.	Зорин		02.89
Зав. гр.	Иванова		
Проверил	Радько		
Разраб.	Литвиненко		

ТП 708-43.89 КЖ

Механизированный приемный пункт на один проходной путь для выгрузки заполнителей бетона из полувагонов

Стадия	Лист	Листов
Р	73	

Подбункерный тоннель. Опалубка. План на отметке -0.150. Схема N3

ХАРЬКОВСКИЙ ПРОМСТРОЙНИИПРОЕКТ

Привязан

Инв. №

Инв. № подл. | Подпись и дата | Взам. инв. №

25738-03 75

Формат А2

Альбом 3

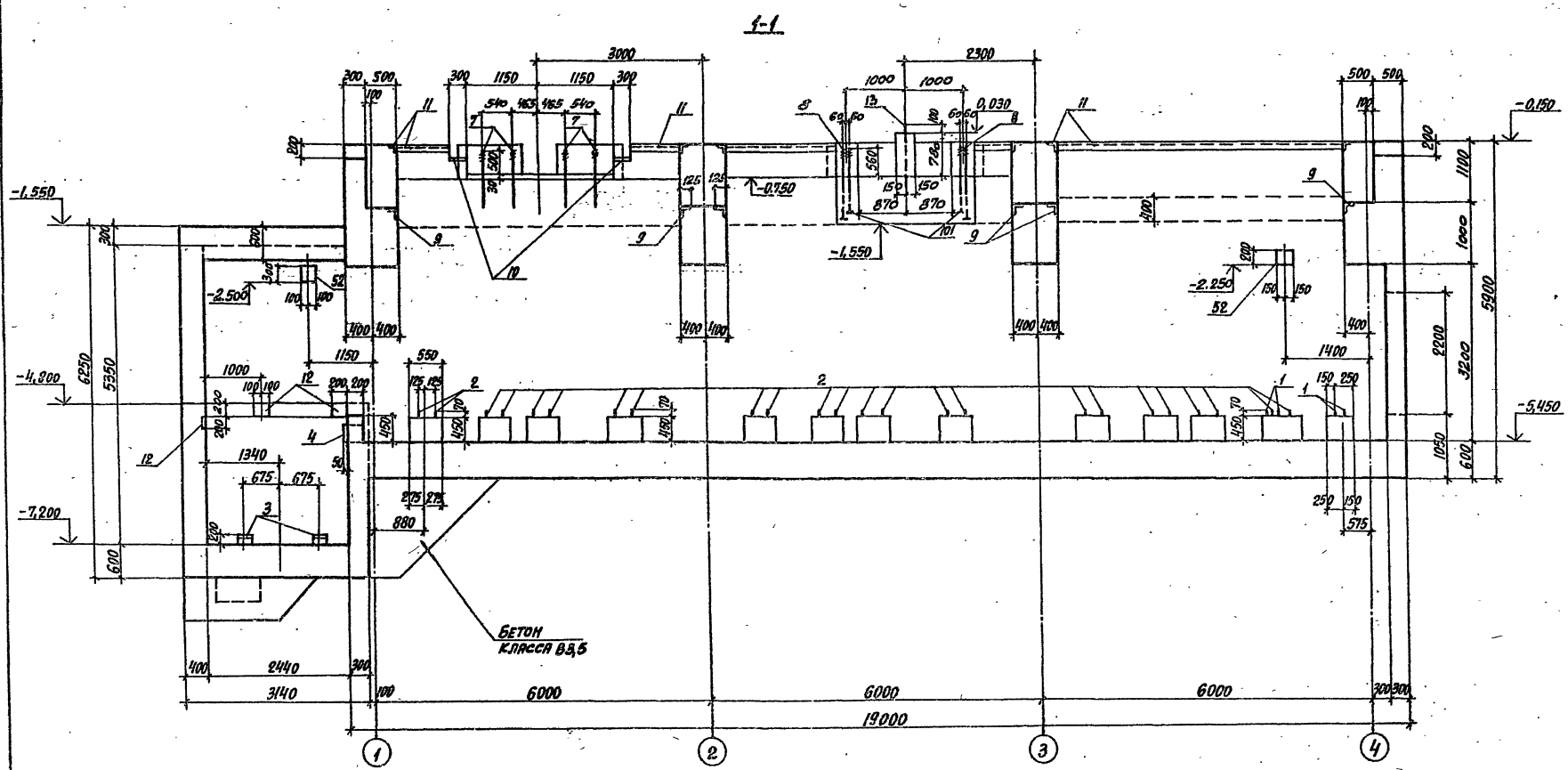

10198/3

Нач. отд.	Бродский		0289
Н. контр.	Зорин		0289
Гл. конст.	Зорин		0289
Зав. гр.	Иванова		
Проверил	Радько		
Разраб.	Литвиненко		

ТП 708-43.89 КЖ

Механизированный приемный пункт на один проходной путь для выгрузки заполнителей бетона из полувагонов

Стадия	Лист	Листов
Р	74	

Подбункерный тоннель. Опалубка. Разрез 1-1. Схема №3

ХАРЬКОВСКИЙ ПРОМСТРОЙНИИПРОЕКТ

Привязан:

Инв. №

25738-03 76

Формат А2

Альбом 3

Схема расположения конструктивных элементов подбункерного тоннеля

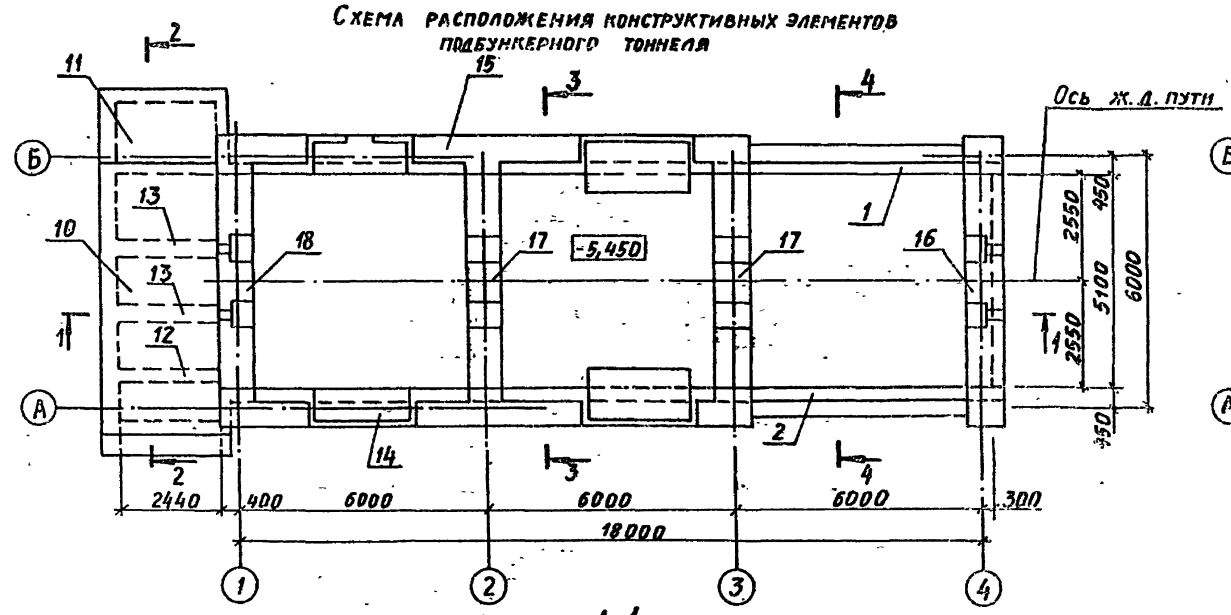

5-5

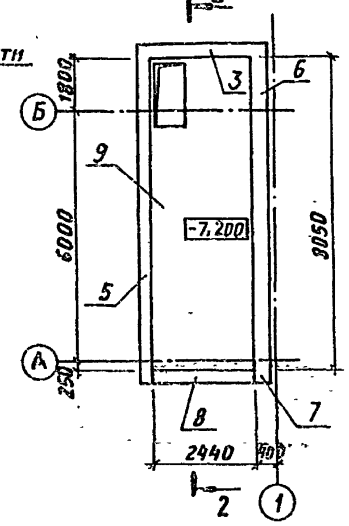

1-1

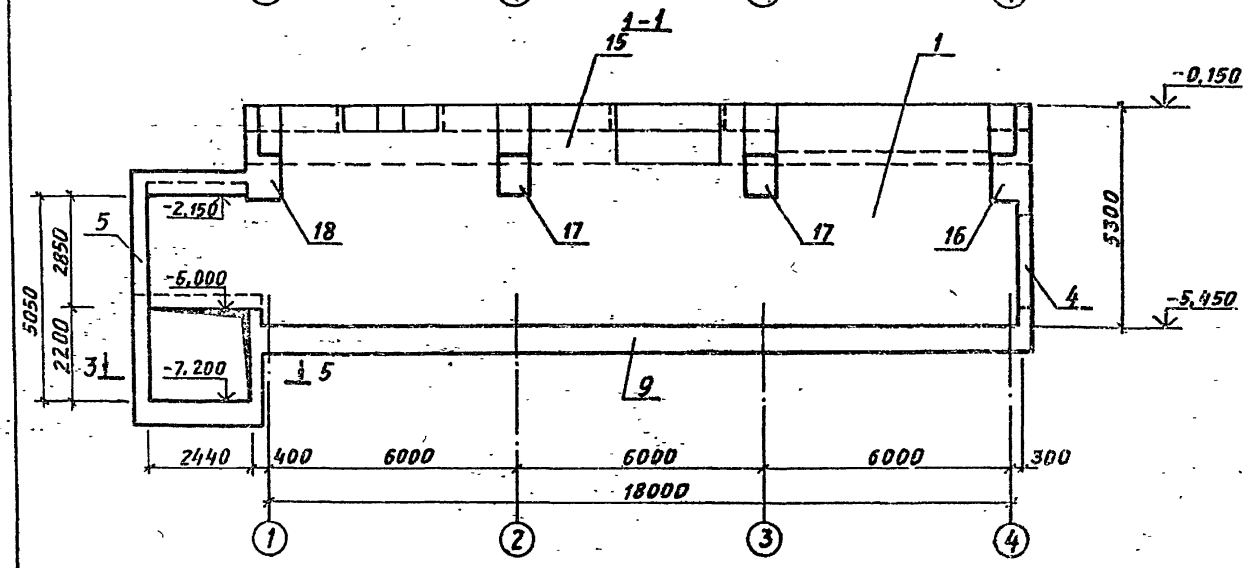

2-2

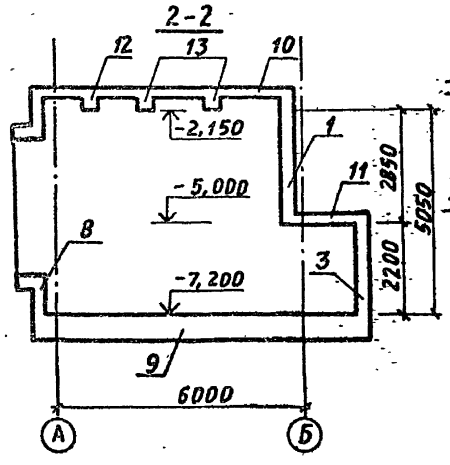

3-3

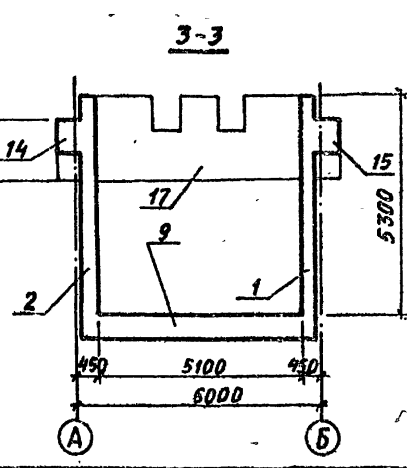

4-4

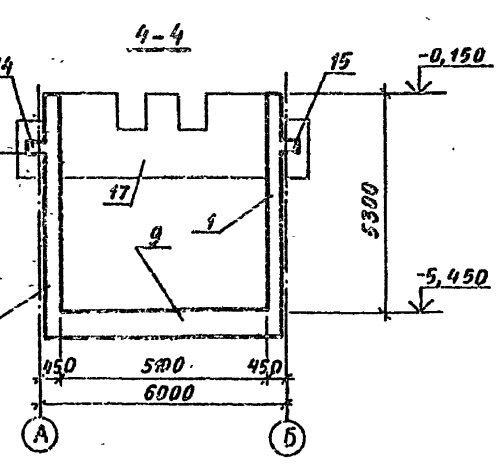

Спецификация к схеме расположения конструктивных элементов подбункерного тоннеля

Марка поз.	Обозначение	Наименование	Кол.	Масса ед., кг	Примеч.
1	тп 708-43.89 л.78	Стена	Ст1-3	1		
2	л.79	То же	Ст2-3	1		
3	л.33	"	Ст3н	1		
4	л.33	"	Ст4	1		
5	л.34	"	Ст5н	1		
6	л.35	"	Ст6н	1		
7	л.35	"	Ст7н	1		
8	л.38	"	Ст8н	1		
9	л.76	Днище	Дн1	1		
10	л.37	Плита покрытия	Пм1	1		
11	л.38	То же	Пм2	1		
12	л.38	Балка	Бм1	1		
13	л.38	То же	Бм2	2		
14	л.39	"	Бм3	1		
15	л.39	"	Бм4	1		
16	л.80	Ригель	Рм4	1		
17	л.42	То же	Рм2	2		
18	л.81	"	Рм5	1		

Продольные балки тоннеля Бм3, Бм4 бетонировать совместно с ригелями Рм2, Рм4, Рм5.

10198/3

Привязан:

Инв. №

Нач. отд.	Бродский		02.89
Н. контр.	Зорин		02.89
Гл. спец.	Зорин		02.89
Зав. гр.	Иванова		
Проверил	Радько		
Разраб.	Белан		

ТП 708-43.89 КЖ

Механизированный приёмный пункт на один проходной путь для выгрузки заполнителей бетона из полувагонов

Стадия	Лист	Листов
Р	75	

Схема расположения конструктивных элементов подбункерного тоннеля. Схема №3.

ХАРЬКОВСКИЙ ПРОМСТРОЙНИИПРОЕКТ

Инв. № подл. | Подпись и дата | Взам. инв. №

25738-0 77

Формат А2

Альбом 3

Схема расположения нижних сеток днища Дм1

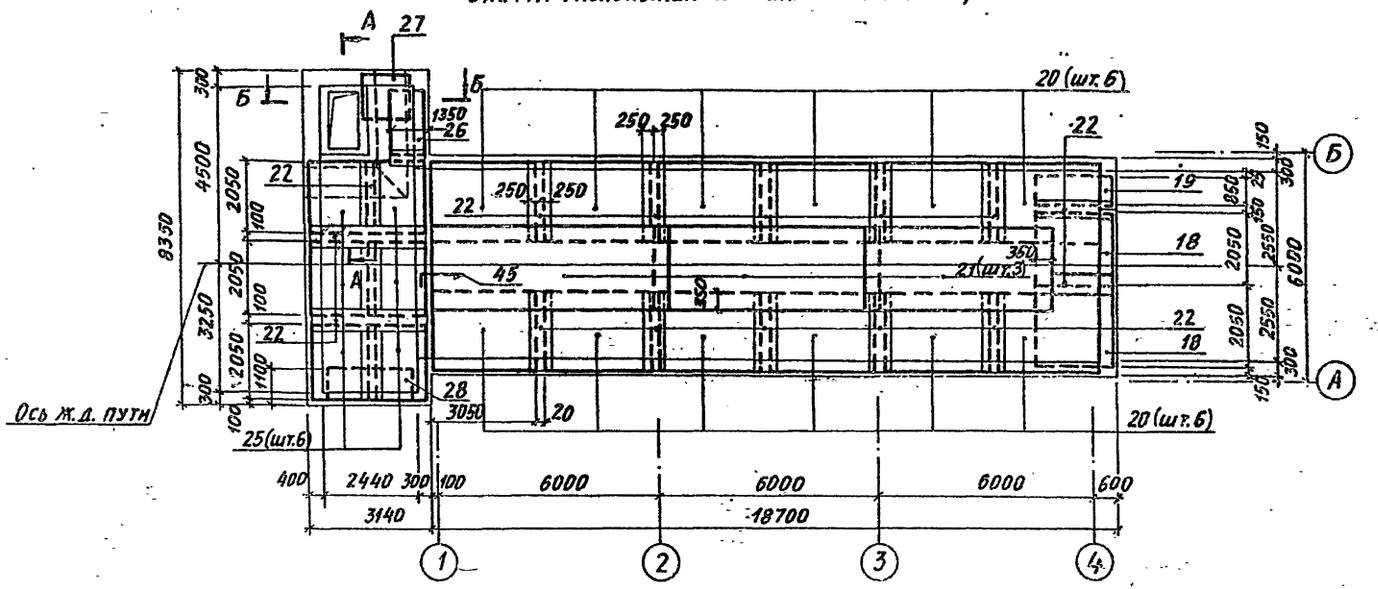

Схема расположения верхних сеток днища Дм1

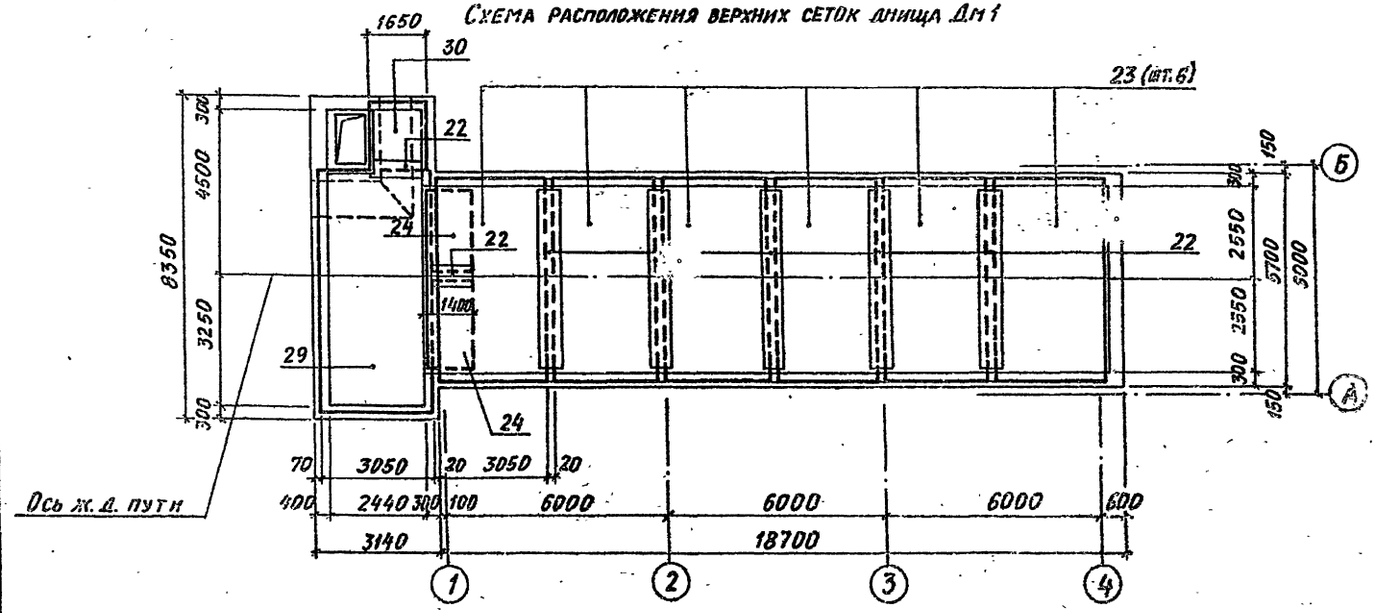

1. Опалубочные чертежи смотрите на листах 72, 73.
2. Спецификацию сборочных единиц и деталей смотрите на листе 85.
3. Ведомость деталей смотрите на листе 88.
4. Ведомость расхода стали смотрите на листах 89.
5. Сечения А-А, Б-Б смотрите на листе 29.

10198/3

Инв. № подл.	Подпись и дата	Взам. инв. №				

Изм.	Кол. уч.	Лист	№ док.	Подпись	Дата
Нач. отд.	Бродский				02.89
Н. контр.	Зорин				02.89
Гл. конст.	Зорин				02.89
Зав. гр.	Иванова				
Провер.	Радько				
Разраб.	Литвиненко				

Привязан:

Инв. №

ТП 708-43.89 КЖ

Механизированный приёмный пункт на один проходной путь для выгрузки заполнителей бетона из полувагонов

Стадия	Лист	Листов
Р	76	

Подшкерный тоннель. Армирование. Схемы расположения нижних и верхних сеток днища Дм1. Схема N 3

ХАРЬКОВСКИЙ ПРОМСТРОЙНИИПРОЕКТ

25738-03 78

Формат А2

Альбом 3

Схема расположения выпусков и поддерживающих каркасов днища Дм1 (Схема №3)

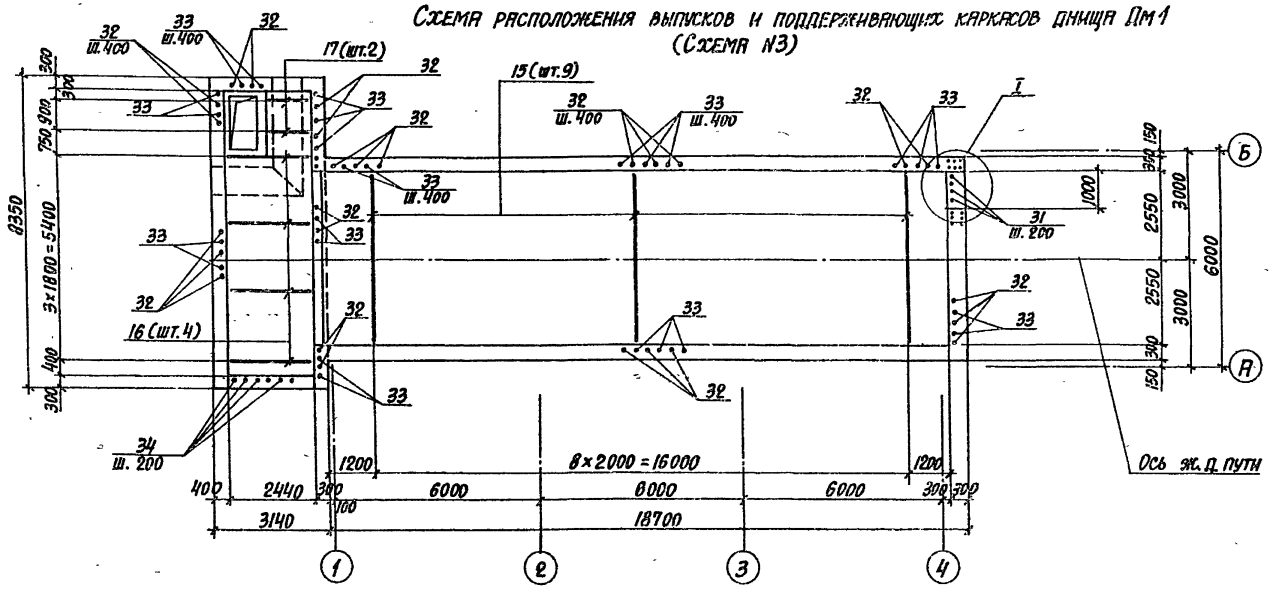

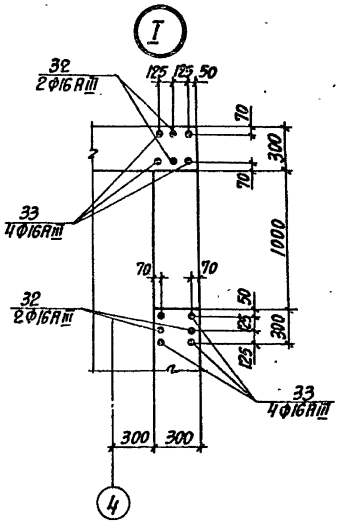

Схема расположения выпусков и поддерживающих каркасов днища Дм1 (Схема №4)

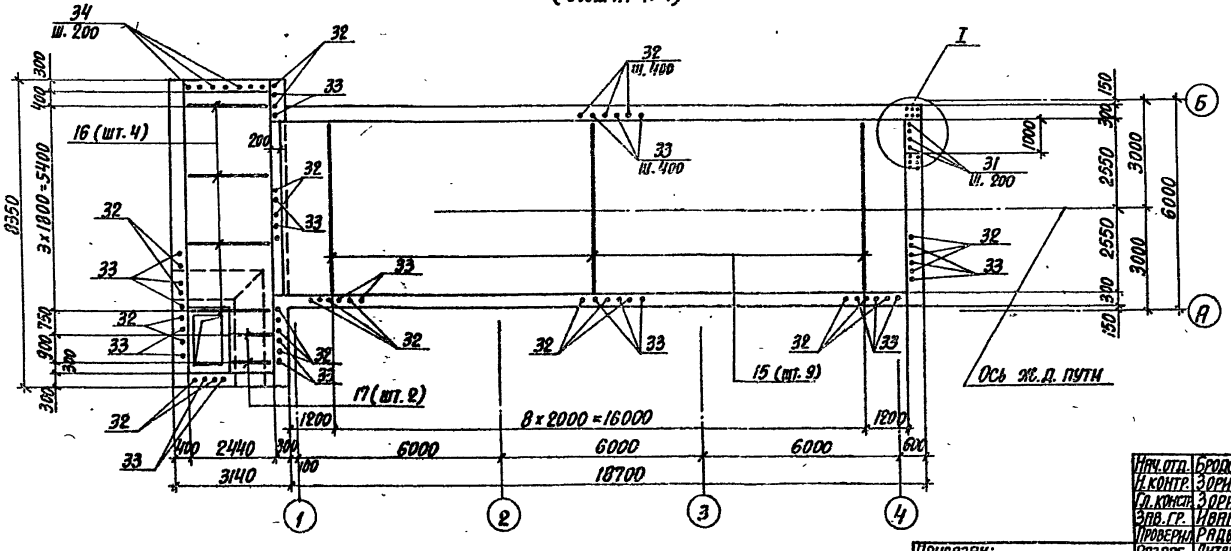

Спецификацию сборочных единиц смотреть на листе 85.

10198/3

Нач.отд.	Бродский		02.89
Н.контр.	Зорин		02.89
Гл.конст.	Зорин		02.89
Зав.гр.	Иванова		
Проверил	Радько		
Разраб.	Литвиненко		

ТП 708-43.89 КЖ

Межгазированный приемный пункт на один проходной путь для выгрузки заполнителей бетона из полувагонов

Стадия	Лист	Листов
Р	77	

Подбункерный тоннель. Армирование. Схемы расположения выпусков и поддерживающих каркасов днища Дм1. Схема №3, №4

Харьковский Промстройниипроект

Привязан:

Инв. №

Инв.№ подл. | Подпись и дата | Взам.инв.№

25738-0

Формат А2

Ст1-3
Схема расположения наружных сеток

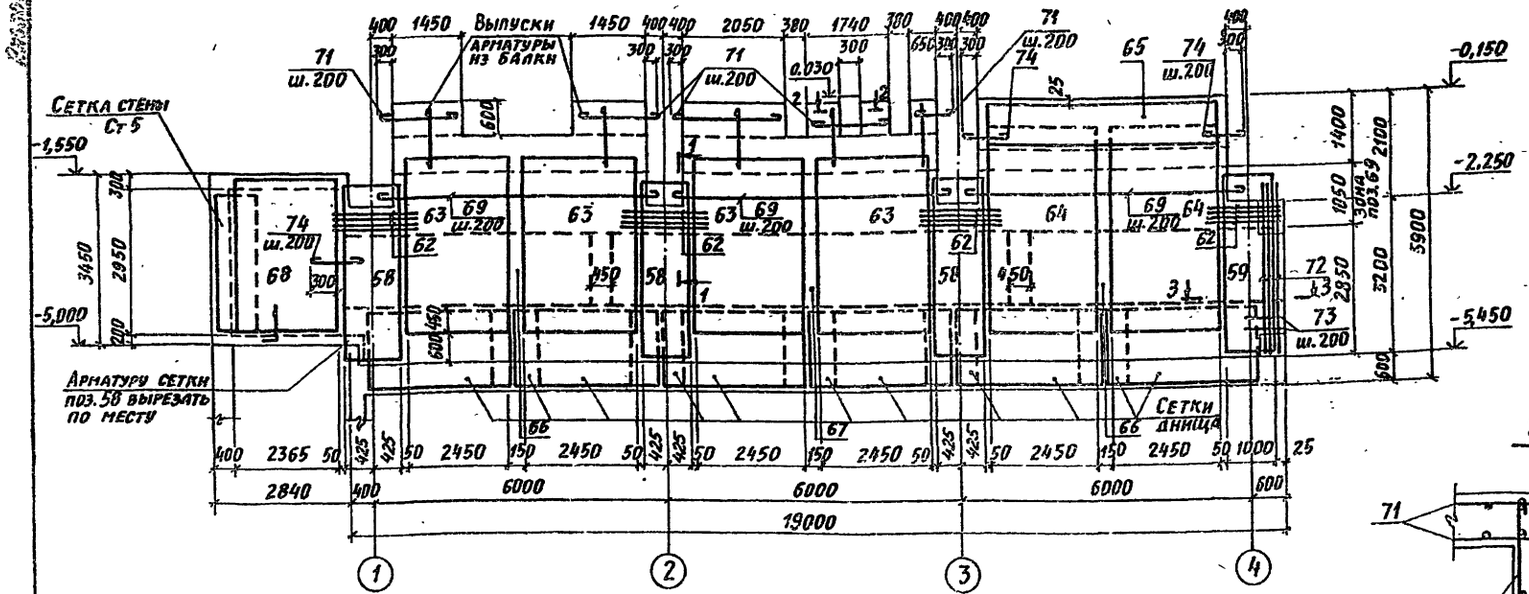

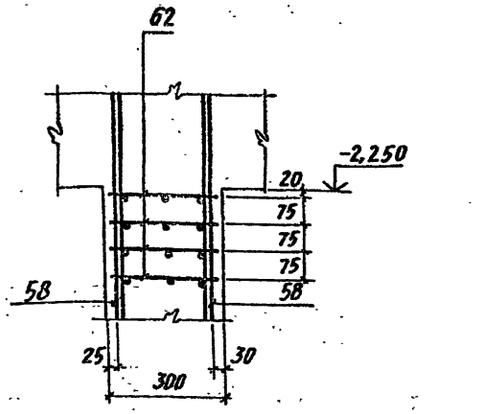

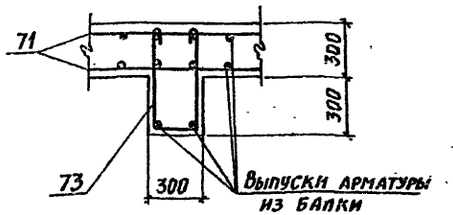

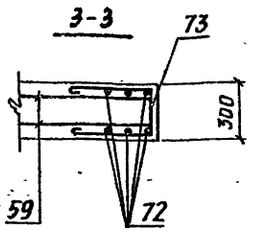

Ст 1-3
Схема расположения внутренних сеток

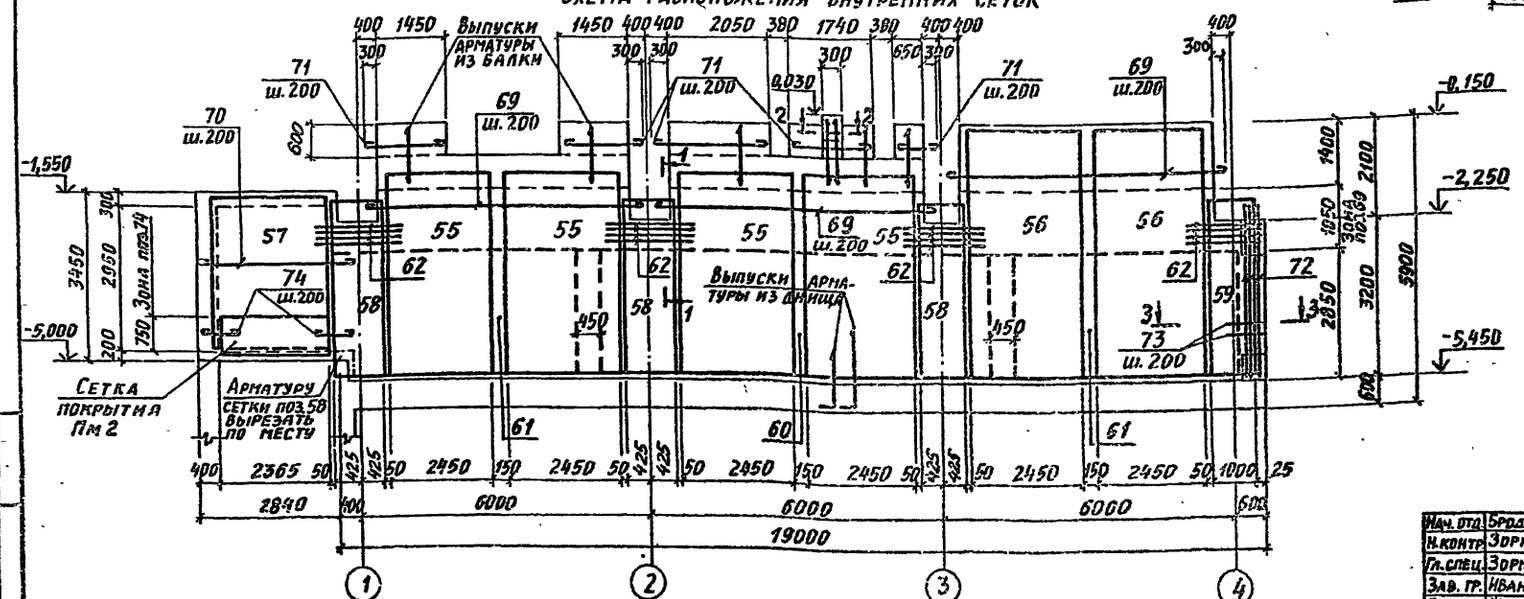

Спецификацию сборочных единиц и деталей смотреть на листе 85.

Ведомость деталей смотреть на листе 88.

Ведомость расхода стали смотреть на листе 89.

10198/3

Нач. отд.	Бродский		02.89
Н.контр.	Зорин		02.89
Гл.спец.	Зорин		02.89
Зав. гр.	Иванова		
Проверил	Журавлева		
Разраб.	Артеменко		
Рассчит.	Ломазова		

ТП 708-43.89 КЖ

Механизированный приёмный пункт на один проходной путь для выгрузки заполнителей бетона из полувагонов

Стадия	Лист	Листов
Р	78	

Подбункерный тоннель. Стена Ст1-3. Армирование. Схема N3

ХАРЬКОВСКИЙ ПРОМСТРОЙНИИПРОЕКТ

Привязан:

Инв. №

Инв. № подл. | Подпись и дата | Взам. инв. №

25738-03 80

Формат А2

Альбом 3

Ст 2-3
Схема расположения наружных сеток

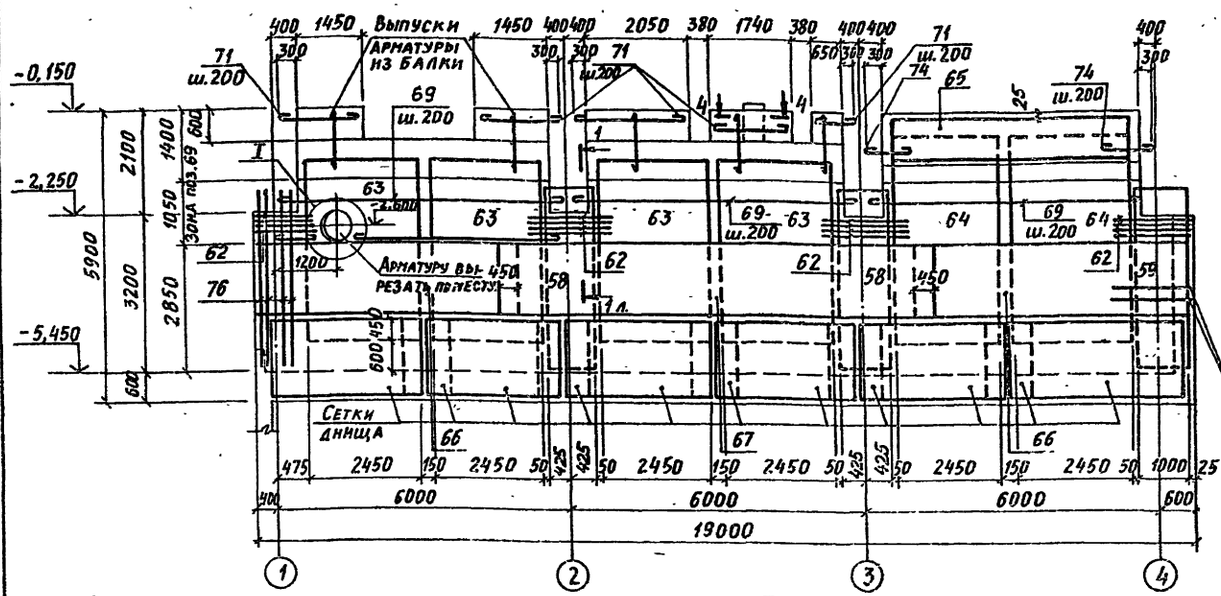

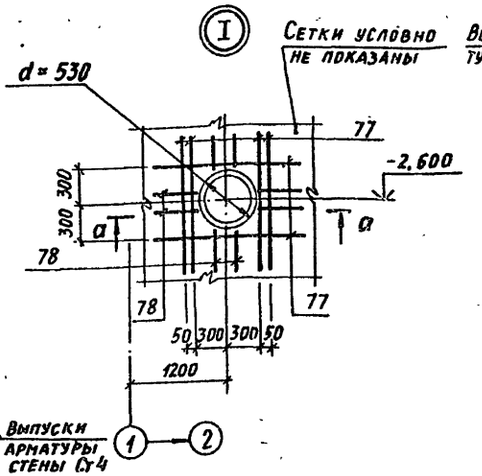

4-4

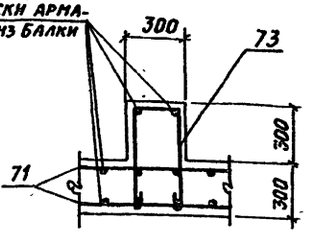

a-a

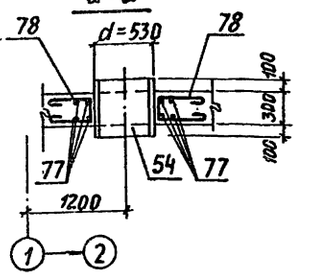

Ст 2-3
Схема расположения внутренних сеток

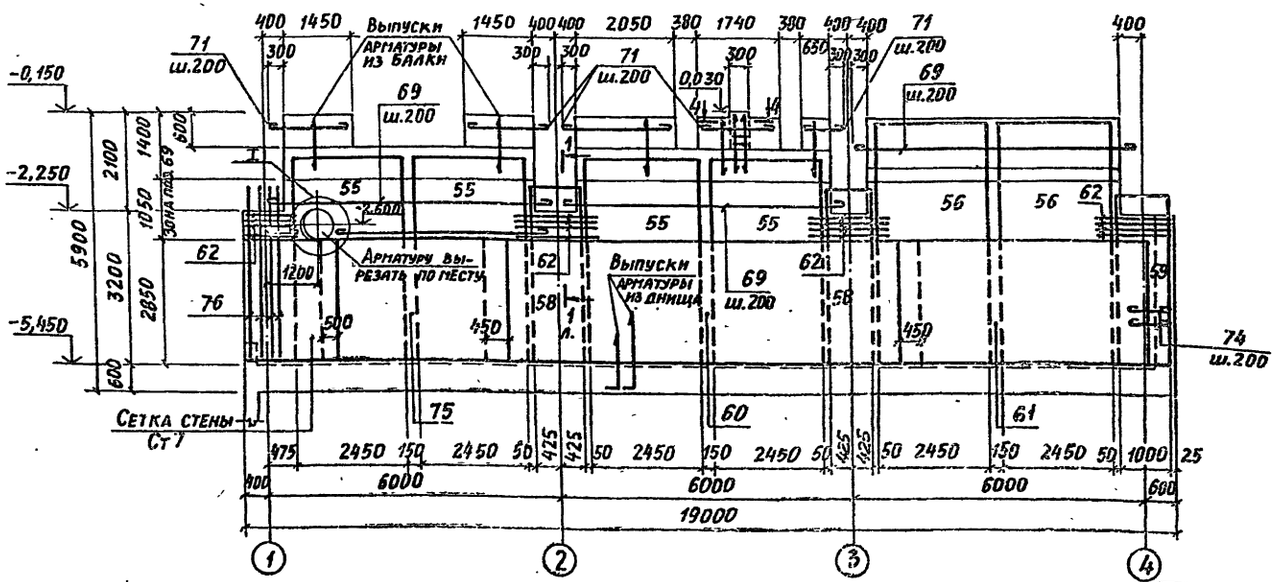

1. Спецификацию сборочных единиц и деталей смотреть на листе 86.
2. Ведомость деталей смотреть на листе 88.
3. Ведомость расхода стали смотреть на листе 89.

10198/3

Нач. отд.	Бродский		02.89	ТП 708-43.89 КЖ	
Н. контр.	Зорин		02.89		
Гл. спец.	Зорин		02.89		
Зав. гр.	Иванова			Механизированный приёмный пункт на один проходной путь для выгрузки заполнителей бетона из полувагонов	
Проверил	Журавлева				
Разраб.	Артеменко				Стадия: Р; Лист: 79; Листов:
Рассчитал	Лонзова			Подбункерный тоннель. Стена Ст 2-3. Армирование. Схема №3	Харьковский промстройниипроект

Привязан:

Инв. №

Инв. № подл. | Подпись и дата | Взам. инв. №

25738-03 81

Формат А2

Альбом 3

Ригель Рм4

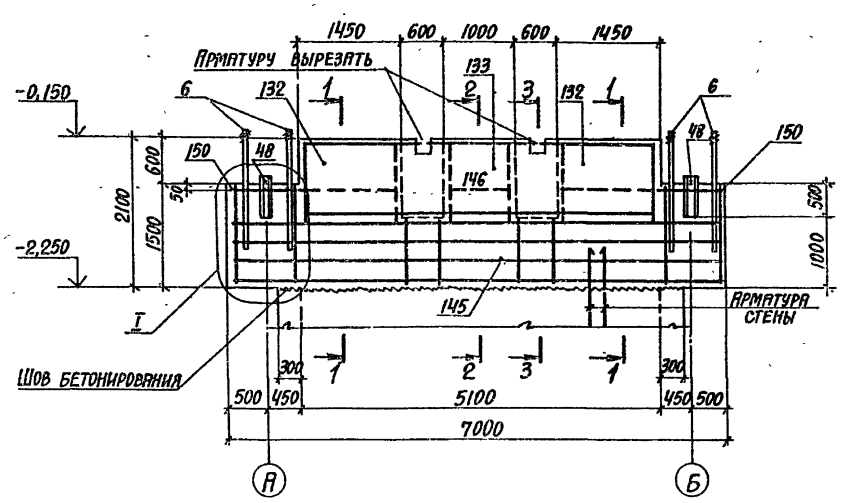

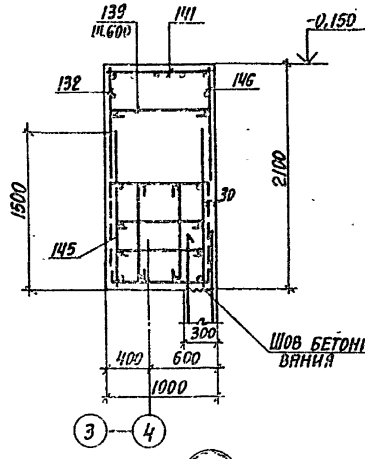

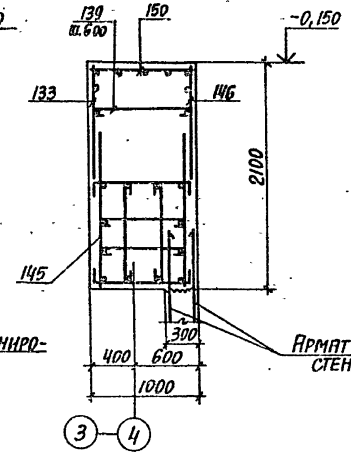

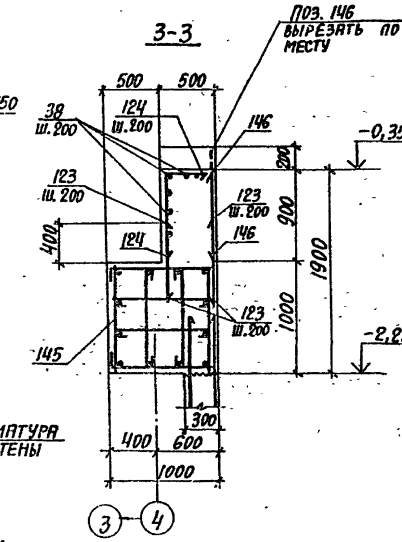

Схема расположения верхних сеток Рм4

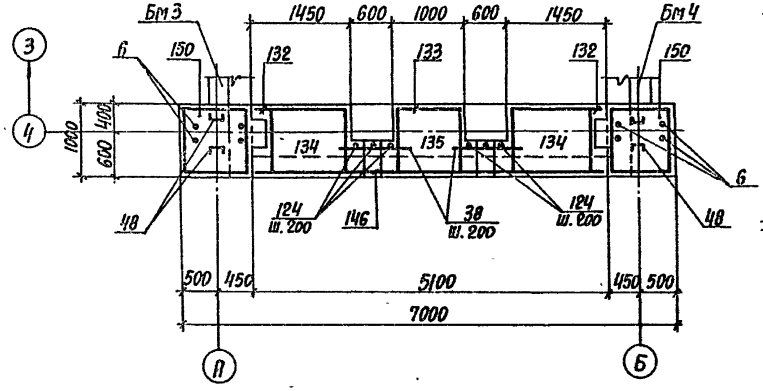

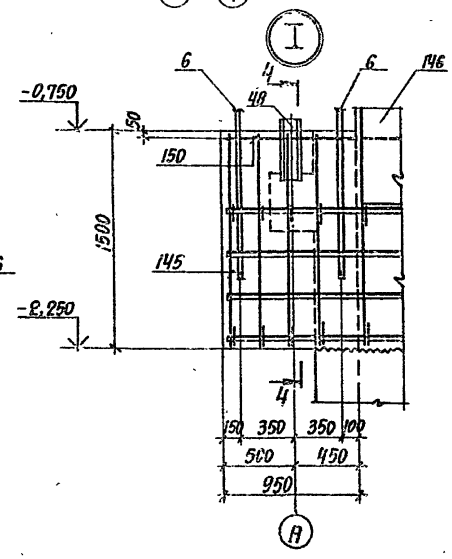

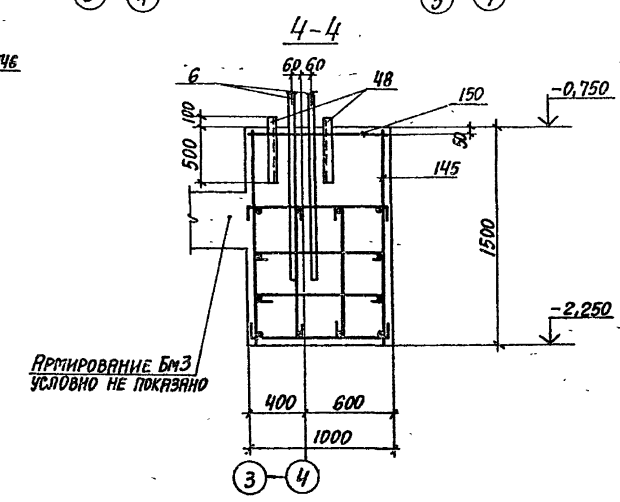

Расчетная схема ригеля

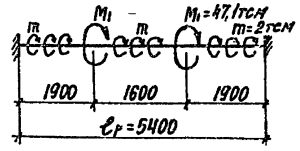

1. Опалубочные чертежи смотреть на листах 72,73.
2. Спецификацию сборочных единиц и деталей смотреть на листе 88.
3. Ведомость деталей смотреть на листе 88.
4. Ведомость расхода стали смотреть на листе 89.

10198/3

Нач.отд.	Бродский		12.89
Н.контр.	Зорин		12.89
Гл.спец.	Зорин		12.89
Зав.гр.	Иванова		
Провер.	Иванова		
Разраб.	Литвиненко		
Рассчит.	Иванова		

Привязан:

Инв.№

ТП 708-43.89 КЖ

Механизированный приемный пункт на один проходной путь для выгрузки заполнителей бетона из полувагонов

Стадия	Лист	Листов
Р	80	

Подбункерный тоннель. Армирование. Ригель Рм4. Схемы №3, №4

ХАРЬКОВСКИЙ ПРОМСТРОЙНИИПРОЕКТ

25738-03 82

Формат А2

Инв.№ подл. | Подпись и дата | Взам.инв.№

Альбом 3

Ригель Рм5

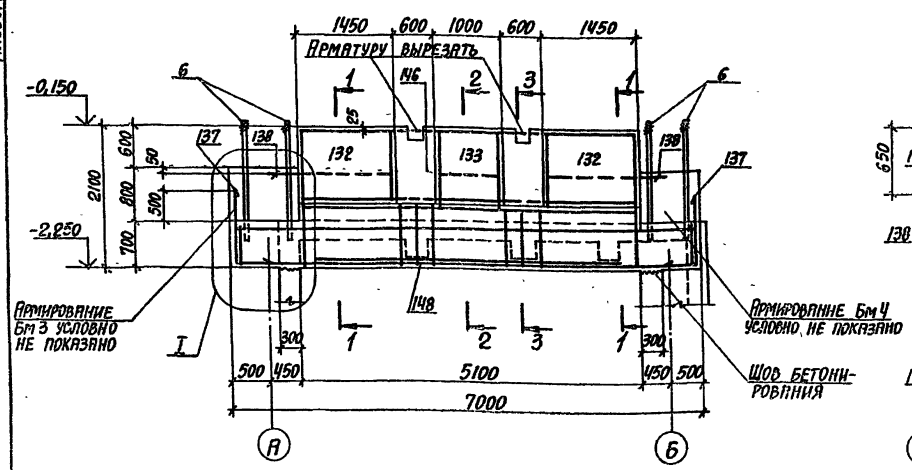

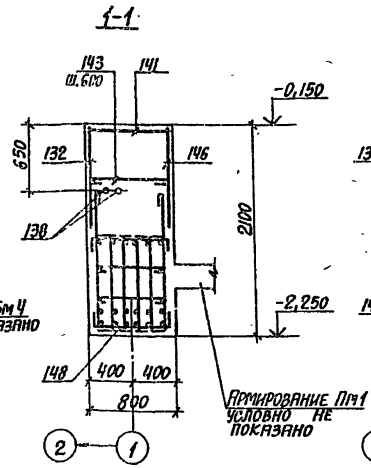

Схема расположения сеток ригеля

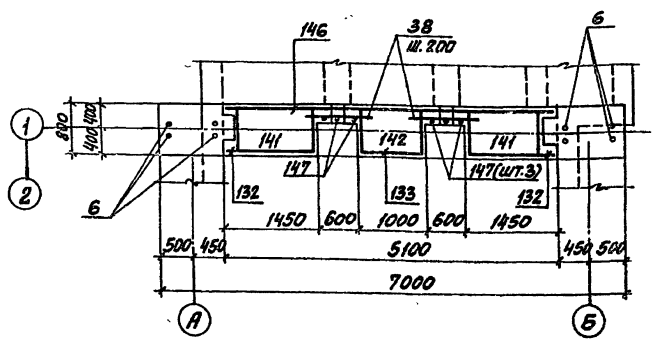

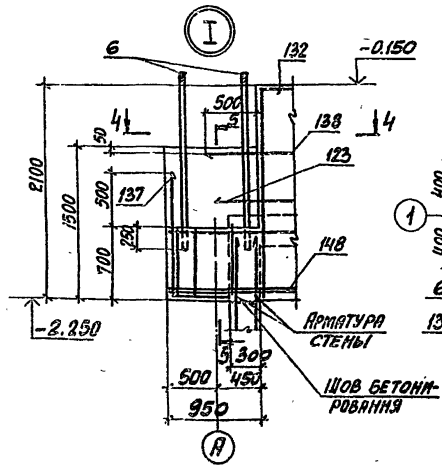

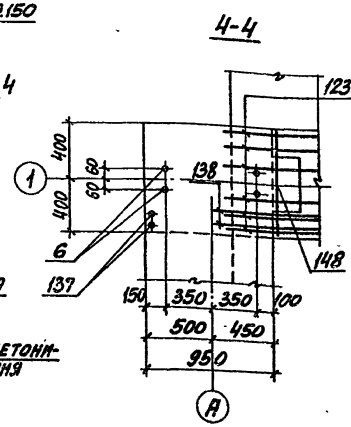

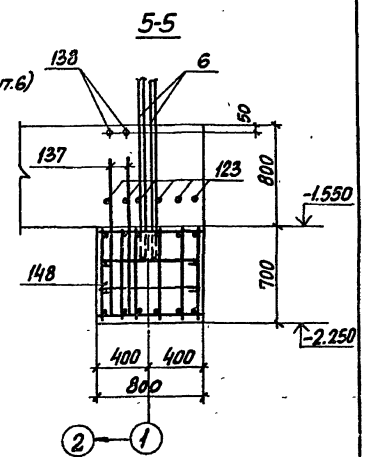

Расчетная схема Рм5

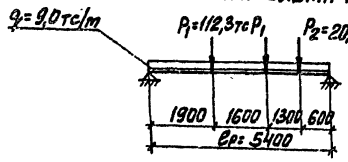

1. Опалубочные чертежи смотреть на листах 72,73.
2. Спецификацию сборочных единиц и деталей смотреть на листе 88.
3. Ведомость деталей смотреть на листе 86.
4. Ведомость расхода стали смотреть на листе 89.

10198/3

Нач.отд.	Бровский		02.89	ТП 708-43.89 КЖ		
Н.контр.	Зорин		02.89			
Гл.спец.	Зорин		01.89	Механизированный приемный пункт на один прободной путь для выгрузки заполнителей бетона из полувагонов		
Зав.гр.	Иванова					
Провер.	Иванова				Стадия	Лист	Листов
Разраб.	Литвиненко				Р	81	
Рассчит.	Иванова			Полубункерный тоннель. Армирование. Ригель Рм5. Схемы N3, N4.	ХАРЬКОВСКИЙ ПРОМСТРОЙНИИПРОЕКТ	

Привязан:

Инв.№

Инв.№ подл. | Подпись и дата | Взам.инв.№

25738-03 83

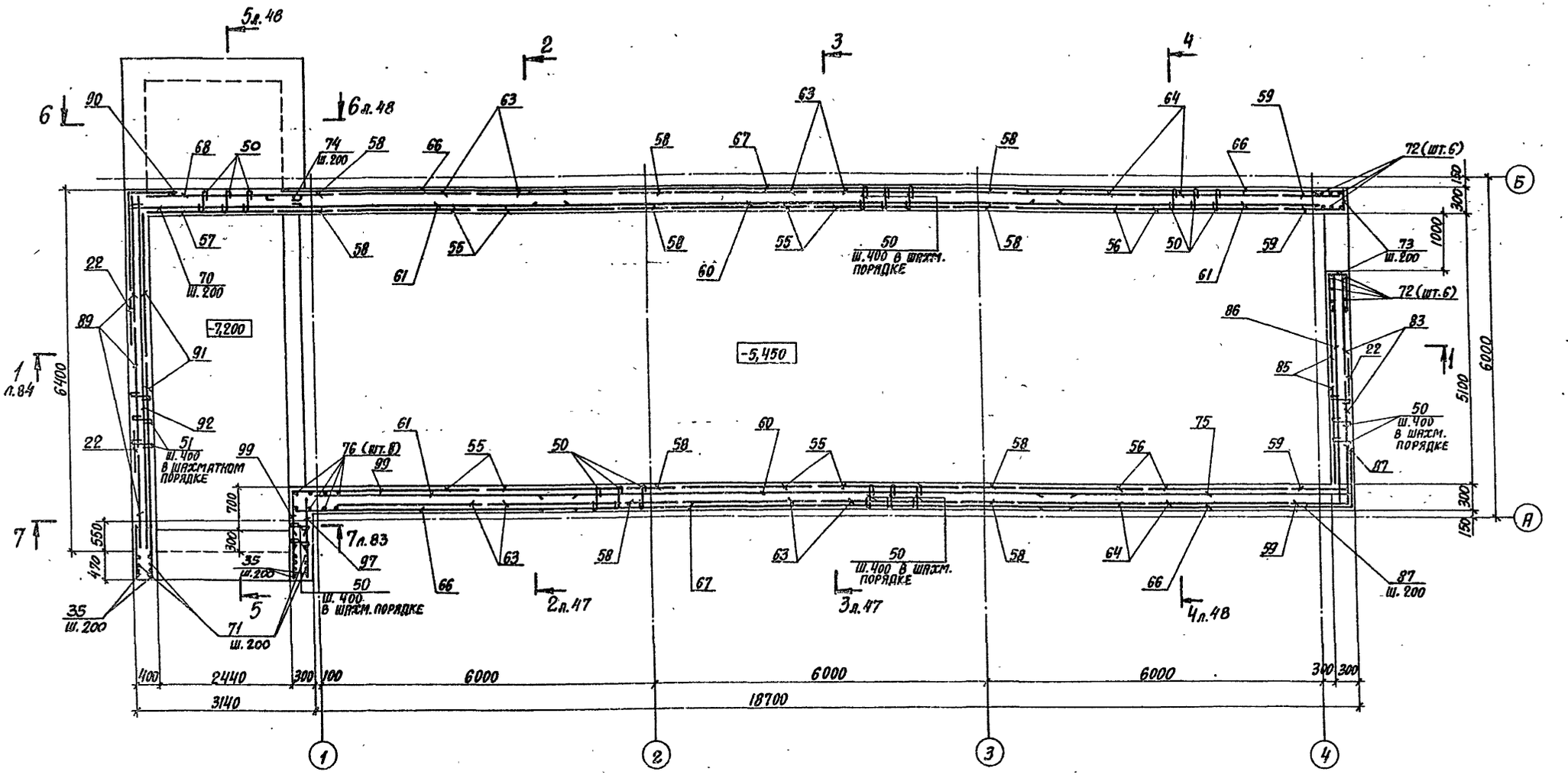

10198/3

Нач. отд.	Бродский		02.89	ТП 708-43.89 КЖ
Н. контр.	Зорин		02.89	
Гл. констр.	Зорин		02.89	Механизированный приемный пункт на один проходной путь для выгрузки заполнителей бетона из полувагонов.
Зав. гр.	Иванова			
Проверил	Радько			Стадия Р; Лист 82; Листов
Разраб.	Гнатенко			План на отм. -5,450. Армирование. Схема №3.
Привязан:				Харьковский Промстройниипроект
Инв. №				

25738-03 84

Формат А2

Альбом 3

План на отм. -7,200

Схема №3

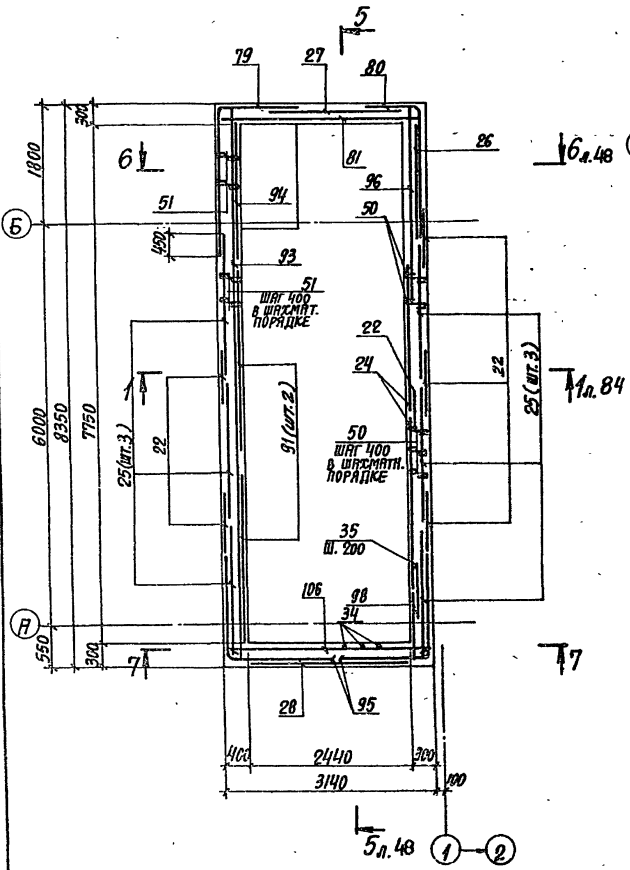

Схема №4

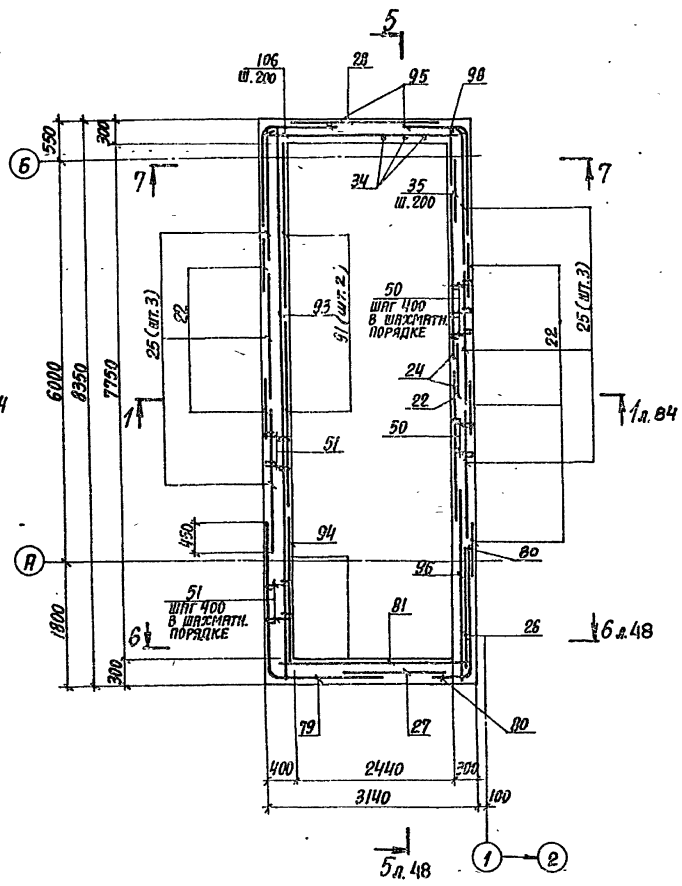

7-7

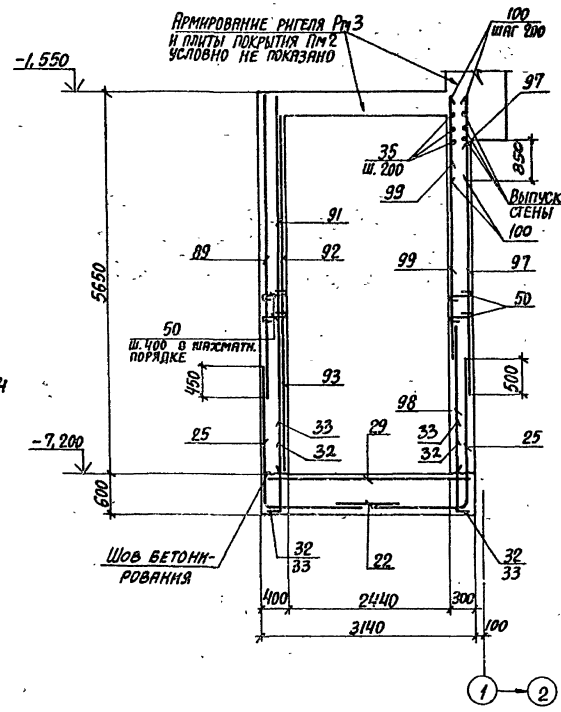

10198/3

Нач.отд.	Бродский		02.89	ТП 708-43.89	КЖ
Н.контр.	Зорин		02.89		
Гл.спец.	Зорин		02.89		
Зав.гр.	Иванова			Механизированный приемный пункт на один проходной путь для выгрузки заполнителей бетона из полувагонов	
Проверил	Радько				Стадия Лист Листов
Разраб.	Ничкатая				Р 83
Привязан:				Подбункерный тоннель. Армирование. План на отм.-7,200. Сечение 7-7. Схемы №3 и 4.	Харьковский промстройниипроект
Инв.№					

25738-03 85

Формат А2

Инв.№ подл. | Подпись и дата | Взам.инв.№

1-1

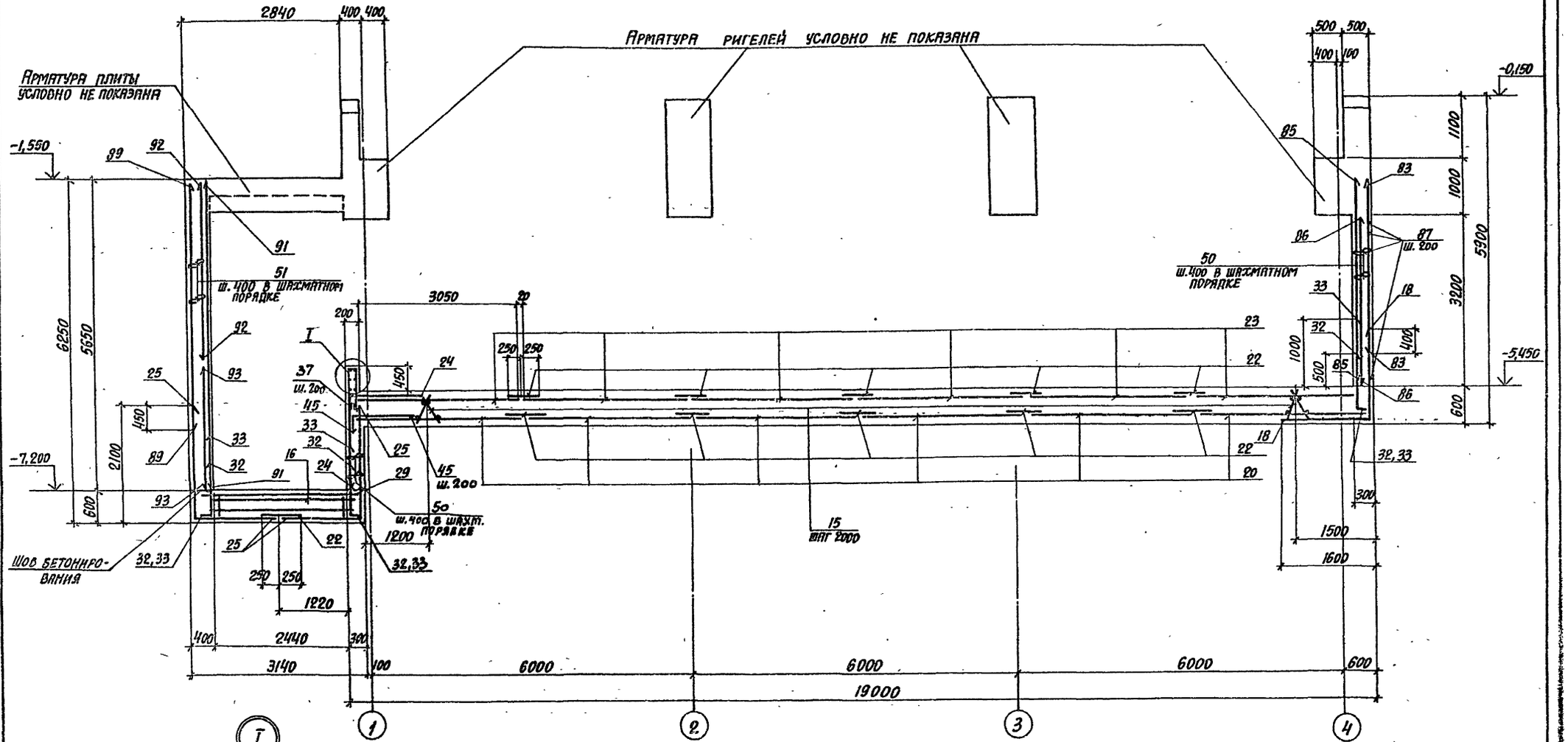

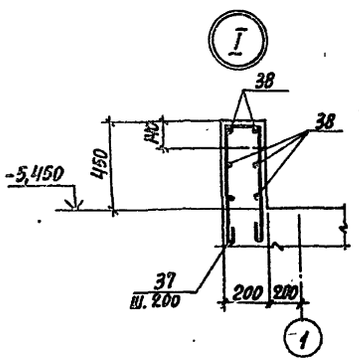

Опалубочные чертежи смотреть на листах 72, 73.
Спецификацию сборочных единиц и деталей смотреть на листах 85...88.
Ведомость деталей смотреть на листе 88.
Ведомость расхода стали смотреть на листе 89.

10198/3

Нач.отд.	Бродский		02.89
Н.контр.	Зорин		02.89
Гл.констр.	Зорин		02.89
Зав.гр.	Иванова		
Проверил	Радько		
Разраб.	Литвиненко		

ТП 708-43.89 КЖ

Механизированный приемный пункт на один проходной путь для выгрузки заполнителей бетона из полувагонов

Стадия	Лист	Листов
Р	84	

Подбункерный тоннель. Армирование. Сечение 1-1. Схема №3, №4

ХАРЬКОВСКИЙ ПРОМСТРОЙНИИПРОЕКТ

Привязан:

Инв.№

Инв.№ подл. | Подпись и дата | Взам.инв.№

25738-03 86

Формат А2

Поз.	Обозначение	Наименование	Кол.	Примечание
		Днище Дм1 (шт.1)		
		Сборочные единицы		
		Изделия закладные		
1	ГОСТ 24379.1-80	Болт 1.1 М20×1000 ВСт3 пс2	8	
2	То же	Болт 1.1 М24×1000 ВСт3 пс2	66	
3	1.400-6/76, вып.1	М1-6-1	4	
4	ТП708-43.89 КЖИ-МН3	МН3	1	
5	3.400-6/76	МИ4-46, ℓ = п.м.	4,9	
12	то же	МИ 1-23	5	
14	ТП708-43.89 КЖИ-МН5	МН5	1	
		Каркасы пространственные		
15	ТП708-43.89 КЖИ-КП1, КП2	КП1	9	
16	То же	КП2	4	
17	ТП708-43.89 КЖИ-КП3, КП4	КП3	2	
		Сетки арматурные		
18	ТП708-43.89 КЖИ-С1, С2	С1	2	
19	То же	С2	1	
20	ТП708-43.89 КЖИ С3, С5	С3	12	
21	ГОСТ 23279-85	4С $\frac{10AI-200}{10AI-200}$ 325×605	3	1,26 кг
22	ТП708-43.89 КЖИ-С4	С4, ℓ = п.м.	92	
23	ГОСТ 23279-85	2С $\frac{25AIII}{10AI}$ 305×560 $\frac{300}{25}$	6	394,0 кг
24	ТП708-43.89 КЖИ-С3, С5	С5	2	
25	ТП708-43.89 КЖИ-С6, С7	С6	6	
26	то же	С7	1	
27	ТП708-43.89 КЖИ-С8, С9	С8	1	
28	то же	С9	1	
29	ГОСТ 23279-85	3С $\frac{10AI-200}{20AIII-200}$ 305×625	1	302,8 кг
30	ГОСТ 23279-85	4С $\frac{10AI-200}{10AI-200}$ 165×185	1	20,5 кг
		Детали		
		Ф16АIII ГОСТ 5781-82		
31*		ℓ = 1050	4	1,7 кг
32*		ℓ = 1150	154	1,8 кг
33*		ℓ = 1650	156	2,6 кг
34*		ℓ = 1620	13	2,55 кг
		Ф8АI ГОСТ 5781-82		
37*		ℓ = 1700	26	0,67 кг
38		ℓ = п.м.	31,0	0,4 кг
		Ф10АI ГОСТ 5781-82		
39*		ℓ = 1550	16	0,96 кг
40*		ℓ = 1650	13	1,0 кг

Поз.	Обозначение	Наименование	Кол.	Примечание
		Ф12АIII ГОСТ 5781-82		
41*		ℓ = 4800	12	4,3 кг
42*		ℓ = 5400	8	4,8 к
43*		Ф10АI ГОСТ 5781-82		
		ℓ = 2250	15	1,4 кг
44*		Ф8АI ГОСТ 5781-82		
		ℓ = 1100	8	0,44 кг
45*		Ф12АIII ГОСТ 5781-82		
		ℓ = 1630	39	1,45 кг
46*		Ф10АI ГОСТ 5781-82		
		ℓср. = 4450	10	2,75 кг
		Ф8АI ГОСТ 5781-82		
47*		ℓ = 400	14	0,16 кг
49*		ℓ = 500	14	0,2 кг
50*		ℓ = 350	20	0,14 кг
		Материалы		
		Бетон класса В25		89,0 м³
		Стена Ст 1-3 (шт.1)		
		Сборочные единицы		
		Изделия закладные		
10	1.400-6/76, вып. 1	М1-7-1	2	
11	3.400-6/76	МИ4-37, ℓ = п.м.	11,4	
12	То же	МИ 1-23	2	
13	ГОСТ 24379.1-80	Болт 1.1.М20×600 ВСт3 пс2	1	
52	3.400-6/76	МН 1-29	2	
		Сетки арматурные		
55	ГОСТ 23279-85	1С $\frac{16AIII}{10AI}$ 245×455 $\frac{50+500}{25}$	4	103,9 кг
56	ГОСТ 23279-85	1С $\frac{16AIII}{10AI}$ 245×525 $\frac{225}{25}$	2	121,3 кг
57	ГОСТ 23279-85	1С $\frac{12AIII}{6AI}$ 245×320 $\frac{400}{25}$	1	39,6 кг
58	ГОСТ 23279-85	2С $\frac{16AIII}{6AI}$ 85×385 $\frac{25+1025}{125}$	6	27,2 кг
59	ГОСТ 23279-85	2С $\frac{16AIII}{6AI}$ 100×385 $\frac{25+1025}{100}$	2	33,7 кг
60	ГОСТ 23279-85	4С $\frac{8AI-200}{6AI-400}$ 285×900 $\frac{500}{25}$	1	66,6 кг

Поз.	Обозначение	Наименование	Кол.	Примечание
61	ГОСТ 23279-85	4С $\frac{8AI-200}{6AI-400}$ 285×545 $\frac{125}{25}$	2	41,2 кг
62	ТП708-43.89 КЖИ-С10	С10	16	
63	ГОСТ 23279-85	1С $\frac{12AIII}{6AI}$ 245×370 $\frac{350}{25}$	4	46 кг
64	ГОСТ 23279-85	1С $\frac{12AIII}{6AI}$ 245×420 $\frac{300+900}{25}$	2	51,7 кг
65	ГОСТ 23279-85	3С $\frac{8AI}{12AIII}$ 95×515 $\frac{75}{75}$	1	32,1 кг
66	ГОСТ 23279-85	4С $\frac{8AI-200}{6AI-400}$ 175×545 $\frac{525}{75}$	2	24,0 кг
67	ГОСТ 23279-85	4С $\frac{8AI-200}{6AI-400}$ 175×900 $\frac{500}{75}$	1	24,6 кг
68	ГОСТ 23279-85	1С $\frac{12AIII}{8AI}$ 245×320 $\frac{100}{25}$	1	42,7 кг
		Детали		
		Ф8АI ГОСТ 5781-82		
50*		ℓ = 350	1100	0,14 кг
69*		ℓ = 5900	42	2,3 кг
70*		ℓ = 3200	12	1,26 кг
71		ℓ = п.м.	73,0	0,4 кг
72		Ф16АIII ГОСТ 5781-82		
		ℓ = 3850	6	6,1 кг
73*		Ф6АI ГОСТ 5781-82		
		ℓ = 1450	18	0,32 кг
74*		Ф8АI ГОСТ 5781-82		
		ℓ = 700	21	0,28 кг
		Материалы		
		Бетон класса В 25		31,2 м³

10198/3

Инв. № подл. | Подпись и дата | Взам. инв. №

Привязан:

Инв. №

Нач. отд.	Бродский		02.89
Н. контр.	Зорин		02.89
Гл. спец.	Зорин		02.89
Зав. гр.	Кованова		
Провер.	Радько		
Разраб.	Литвиненко		
Разраб.	Артеменко		

ТП 708-43.89 КЖ

Механизированный приемный пункт на один проходной путь для выгрузки заполнителей бетона из полувагонов

Стадия	Лист	Листов
Р	85	

Подбункерный тоннель. Спецификация. Схема №3

Харьковский Промстройниипроект

25738-03 87

Формат А2

Альбом 3

Поз	Обозначение	Наименование	Кол.	Примечание
		Стена Ст 2-3 (шт. 1)		
		Сборочные единицы		
		Изделия закладные		
		Поз. 10, 11, 13 по Ст 1-3		
54	ТП 708-43.89 КЖИ-МН6	МН6	1	
		Сетки арматурные		
		Поз. 55, 56, 59, 60, 62... 67		
		по Ст 1-3		
58	ГОСТ 23279-85	2С $\frac{16AIII}{6AI}$ 85×385 $\frac{25+1025}{125}$	4	27,2 кг
61	ГОСТ 23279-85	4С $\frac{8AI-200}{6AI-400}$ 285×545 $\frac{125}{25}$	1	41,2 кг
75	ГОСТ 23279-85	4С $\frac{8AI-200}{6AI-400}$ 285×445 $\frac{425}{25}$	1	33,4 кг
		Детали		
		Поз. 69, 71 по Ст 1-3		
50*		ф8AI ГОСТ 5781-82		
		ℓ = 350	1000	0,14
73*		ф6AI ГОСТ 5781-82		
		ℓ = 1450	3	0,32 кг
74*		ф8AI ГОСТ 5781-82		
		ℓ = 700	27	0,28 кг
76		ф20AIII ГОСТ 5781-82		
		ℓ = 3850	8	9,5 кг
77		ф16AIII ГОСТ 5781-82		
		ℓ = 1500	12	2,4 кг
78*		ф6AI ГОСТ 5781-82		
		ℓ = 1250	8	0,28 кг
		Материалы		
		Бетон класса В25		28,5 м³
		Стена Ст 3н (шт. 1)		
		Сборочные единицы		
		Сетки арматурные		
79	ТП 708-43.89 КЖИ-С11, С12	С11	1	
80	то же	С12	1	
81	ГОСТ 23279-85	2С $\frac{12AIII}{12AIII}$ 215×305 $\frac{325}{75}$	1	54,6 кг
		Детали		
50*		ф8AI ГОСТ 5781-82		
		ℓ = 350	60	0,14 кг
82		ф18AIII ГОСТ 5781-82		
		ℓ = 500	13	0,45 кг
		Материалы		
		Бетон класса В25		1,6 м³

Поз.	Обозначение	Наименование	Кол.	Примечание
		Стена Ст 4 (шт. 1)		
		Сборочные единицы		
		Сетки арматурные		
22	ТП 708-43.89 КЖИ-С4	С4, ℓ = п.м.	4,0	
83	ГОСТ 23279-85	2С $\frac{12AIII}{8AI}$ 215×325 $\frac{25}{75}$	2	46,3 кг
85	ГОСТ 23279-85	1С $\frac{16AIII}{10AI}$ 205×370 $\frac{600+100}{25}$	2	71,8 кг
86	ГОСТ 23279-85	4С $\frac{10AI-200}{6AI-500}$ 315×435 $\frac{275+75}{75}$	1	47,9 кг
		Детали		
		ф8AI ГОСТ 5781-82		
50*		ℓ = 350	200	0,14 кг
84*		ℓ = 2000	5	0,8 кг
73		ф6AI ГОСТ 5781-82		
		ℓ = 1450	12	0,32 кг
		ф12AIII ГОСТ 5781-82		
87*		ℓ = 3400	34	3,24 кг
88		ℓ = 1800	6	1,6 кг
72		ф16AIII ГОСТ 5781-82		
		ℓ = 3850	6	6,1 кг
		Материалы		
		Бетон класса В25		4,9 м³
		Стена Ст 5н (шт. 1)		
		Сборочные единицы		
		Изделие закладное		
12	3.400-6/76	МИ1-23	5	
		Сетки арматурные		
22	ТП 708-43.89 КЖИ-С4	С4, ℓ = п.м.	8,7	
90	ТП 708-43.89 КЖИ-С13, С14	С14	1	
89	ГОСТ 23279-85	2С $\frac{12AIII}{8AI}$ 205×445	3	62,1 кг
91	ГОСТ 23279-85	1С $\frac{16AIII}{10AI}$ 285×560 $\frac{150+50}{25}$	2	150,4 кг
92	ГОСТ 23279-85	1С $\frac{12AIII}{8AI}$ 305×620 $\frac{400}{25}$	1	100,3 кг
93	ГОСТ 23279-85	1С $\frac{12AIII}{8AI}$ 225×830 $\frac{250}{25}$	1	130,5 кг
94	ГОСТ 23279-85	1С $\frac{12AIII}{8AI}$ 185×235 $\frac{450+100}{25}$	1	23,9 кг

Поз.	Обозначение	Наименование	Кол.	Примечание
95	ТП 708-43.89 КЖ.Н-С15, С16	С15	1	
		Детали		
35		ф12AIII ГОСТ 5781-82, ℓ = 980	32	0,9 кг
		ф8AI ГОСТ 5781-82		
51*		ℓ = 450	462	0,19 кг
71		ℓ = п.м.	23,4	0,4 кг
		Материалы		
		Бетон класса В25		15,4 м³
		Стена Ст 6 н (шт. 1)		
		Сборочные единицы		
		Сетки арматурные		
96	ГОСТ 23279-85	2С $\frac{12AIII}{12AIII}$ 285×235 $\frac{125+25}{325}$	1	55,5 кг
		Детали		
50*		ф8AI ГОСТ 5781-82		
		ℓ = 350	50	0,14 кг
35		ф12AIII ГОСТ 5781-82		
		ℓ = 980	5	0,87 кг
		Материалы		
		Бетон класса В25		1,5 м³
		Стена Ст 7н (шт. 1)		
		Сборочные единицы		
		Сетки арматурные		
97	ГОСТ 23279-85	2С $\frac{12AIII}{12AIII}$ 95×39 $\frac{225+75}{75}$	1	33,3 кг
98	ГОСТ 23279-85	2С $\frac{12AIII}{12AIII}$ 95×225 $\frac{25}{75}$	1	20,1 кг
99	ТП 708-43.89 КЖИ-С13, С14	С13	1	
		Детали		
50*		ф8AI ГОСТ 5781-82		
		ℓ = 350	50	0,14 кг

10198/3

Инв. № подл. | Подпись и дата | Взам. инв. №

Привязан:

Инв. №

Нач. отд.	Бродский		02.89
Н. контр.	Зорин		02.89
Гл. спец.	Зорин		02.89
Зав. гр.	Иванова		
Провер.	Радько		
Разраб.	Артеменко		

ТП 708-43.89 КЖ

Механизированный приемный пункт на один проходной путь для выгрузки заполнителей бетона из полувагонов

Стадия	Лист	Листов
Р	86	

Полубункерный тоннель. Спецификация (продолжение). Схема N3

Харьковский Промстройниипроект

Поз.	Обозначение	Наименование	Кол.	Примечание
		Стена Ст 7н		
		(продолжение)		
35		ф 12 AIII ГОСТ 5781-82 ℓ=980	45	0,9 кг
71		ф 8 AI ГОСТ 5781-82 ℓ = п.м.	23,4	0,4 кг
100		ф 12 AIII ГОСТ 5781-82 ℓ=1500	10	1,3 кг
		Материалы		
		Бетон класса В25		1,6 м³
		Стена Ст 8н (шт. 1)		
		Сборочные единицы		
		Изделия закладные		
52	3.400-6/76	МИ1-29	1	
53	то же	МИ1-22	3	
		Сетки арматурные		
95	ТП 708-43.89 КЖИ-С15, С16	С15	1	
102	то же	С16	1	
103	ГОСТ 23279-85	2С 12AIII/12AIII 305×135 325+25/325	1	31,9 кг
		Детали		
		ф 8 AI ГОСТ 5781-82		
50*		ℓ=350	60	0,14 кг
104*		ℓ=1350	24	0,53 кг
105*		ф 12 AIII ГОСТ 5781-82 ℓ=1900	7	1,7 кг
106		ф 10 AI ГОСТ 5781-82 ℓ=3000	5	1,85 кг
112		ф 16 AIII ГОСТ 5781-82 ℓ=3100	4	4,9 кг
		Материалы		
		Бетон класса В25		1,6 м³
		Плита покрытия Пм1 (шт. 1)		
		Сборочные единицы		
		Сетки арматурные		
107	ГОСТ 23279-85	4С 6AI/10AIII 160×245 25/100	1	17,2 кг
108	ГОСТ 23279-85	4С 6AI/10AIII 125×245	1	13,8 кг
109	ГОСТ 23279-85	4С 6AI/10AIII 105×245 25/125	2	11,1 кг
110	ГОСТ 23279-85	4С 6AI/10AIII 110×245 25/50	1	12,1 кг
111	ГОСТ 23279-85	4С 6AI/10AIII 95×245 25/75	2	10,3 кг
113	ТП 708-43.89 КЖИ-С17, С18	С17	2	
114	то же	С18	1	

Поз.	Обозначение	Наименование	Кол.	Примечание
		Детали		
38		ф 8 AI ГОСТ 5781-82 ℓ = п.м.	20,0	0,4 кг
116*		ф 10 AI ГОСТ 5781-82 ℓ=1100	24	0,7 кг
		Материалы		
		Бетон класса В25		4,5 м³
		Плита покрытия Пм2 (шт.		
		Сборочные единицы		
		Сетки арматурные		
115	ТП 708-43.89 КЖИ-С23, С24	С24	1	48,9
		Детали		
38		ф 8 AI ГОСТ 5781-82 ℓ = п.м.	25	0,4
		10 AIII ГОСТ 5781-82		
117*		ℓ=1050	13	0,65 кг
118*		ℓ=1190	42	0,73 кг
		Материалы		
		Бетон класса В25		1,4 м³
		Балка Бм 1 (шт. 1)		
		Сборочные единицы		
		Каркас пространственный		
119	ТП 708-43.89 КЖИ-КП5, КП6	КП5	1	
		Детали		
121*		ф 16 AIII ГОСТ 5781-82		
		ℓ=1200	4	1,9 кг
122*		ф 12 AIII ГОСТ 5781-82		
		ℓ=700	6	0,62 кг
		Материалы		
		Бетон класса В25		0,51 м³
		Балка Бм 2 (шт. 2)		
		Сборочные единицы		
		Каркас пространственный		
120	ТП 708-43.89 КЖИ-КП5, КП6	КП6	2	
		Детали		
121*		ф 16 AIII ГОСТ 5781-82		
		ℓ=1200	12	1,9 кг
122*		ф 12 AIII ГОСТ 5781-82		
		ℓ=700	16	0,62 кг
		Материалы		
		Бетон класса В25		1,36 м³

Поз.	Обозначение	Наименование	Кол.	Примечание
		Балка Бм 3, Бм 4 (шт. 1+1)		
		Сборочные единицы		
		Изделия закладные		
7	ГОСТ 24379.1-80	Болт 1.1 М24×420 Вст 3 пс 2	8	
8	То же	Болт 2.1 М42×1320 Вст 3 пс 2	8	
		Каркасы пространственные		
149	ТП 708-43.89 КЖИ-КП7	КП7	1	
150	ТП 708-43.89 КЖИ-КП8	КП8	1	
		Детали		
48		Г.16 ГОСТ 8240-72*		
		ℓ=600	6	8,52 кг
		ф 12 AIII ГОСТ 5781-82		
125		ℓ=1080	54	0,96 кг
126*		ℓ=2630	13	2,34 кг
127		ℓ=1260	2	1,12 кг
		ф 8 AI ГОСТ 5781-82		
128*		ℓ=1180	44	0,47 кг
129*		ℓ=2580	6	1,02 кг
130*		ℓ=4050	5	1,60 кг
		Материалы		
		Бетон класса В25		11,13 м³
		Ригель Рм2 (шт. 2)		
		Сборочные единицы		
		Изделия закладные		
6	ГОСТ 24379.1-80	Болт 1.1 М42×1700 Вст 3 пс 2	8	
9	ТП 708-43.89 КЖИ-МН4	МН4	2	
11	3.400-6/76	МН4-37, ℓ=п.м.	7,8	
52	То же	МИ1-29	2	
140	ТП 708-43.89 КЖИ-КП10	Каркас пространственный КП10	1	
		Сетки арматурные		
132	ГОСТ 23279-85	4С 8AI-200/8AI-200 105×140 100/25	2	6,2 кг

10198/3

Привязан:

Инв. №

Нач. отд.	Бродский		02.89
Н. контр.	Зорин		02.89
Гл. спец.	Зорин		02.89
Зав. гр.	Иванова		
Провер.	Радько		
Разраб.	Артеменко		

ТП 708-43.89 КЖ

Механизированный приемный пункт на один проходной путь для выгрузки заполнителей бетона из полувагонов

Стадия	Лист	Листов
Р	87	

Подбункерный тоннель. Спецификация (продолжение) Схема №3

Харьковский Промстройниипроект

25738-03 89

Формат А2

Альбом 3

Спецификация подбункерного тоннеля

Поз.	Обозначение	Наименование	Кол.	Примечание
		Ригель Рм2 (продолжение)		
133	ГОСТ 23279-85	4С 8АI-200/8АI-200 95х105 75/25	2	4,32 кг
141	ГОСТ 23279-85	4С 8АI-200/8АI-200 75х120 100/75	2	3,68 кг
142	ГОСТ 23279-85	4С 8АI-200/8АI-200 75х95 75/75	1	1,86 кг
		Детали		
		ф14АIII ГОСТ 5781-82		
123		ℓ=900	12	1,1 кг
137*		ℓ=1700	8	2,05 кг
138		ℓ=1000	8	1,21 кг
143*		ф8АI ГОСТ 5781-82 ℓ=850	8	0,34 кг
		Материалы		
		Бетон класса В25		8,57 м³
		Ригель Рм4		
		Сборочные единицы		
		Изделия закладные		
		поз. 6, 52 по Рм2		
9	ТП708-43.89 КЖ.И-МН4	МН4	2	
11	3.400-6/76	МН4-37 ℓ=п.м.	3,9	
48		Г16 ГОСТ 8240-72* ℓ=600	4	8,52 кг
145	ТП708-43.89 КЖИ-КП12	Каркас пространственный КП12	1	
		Сетки арматурные		
132	ГОСТ 23279-85	4С 8АI-200/8АI-200 105х140 100/25	2	6,2 кг
133	ГОСТ 23279-85	4С 8АI-200/8АI-200 95х105 75/25	1	4,32 кг
134	ГОСТ 23279-85	4С 8АI-200/8АI-200 95х120 75/100	2	4,7 кг
135	ГОСТ 23279-85	4С 8АI-200/8АI-200 95х95 75/75	3	3,8 кг
146	ГОСТ 23279-85	3С 8АI-200/14АIII-200 105х505	1	45,0 кг
		Детали		
38		ф8АI ГОСТ 5781-82 ℓ=п.м.	11,0	0,4 кг
123		ф14АIII ГОСТ 5781-82 ℓ=900	12	1,1 кг
		ф8АI ГОСТ 5781-82		
124*		ℓ=1450	6	0,6 кг
136		ℓ=550	8	0,22 кг
139*		ℓ=1050	8	0,41 кг
		Материалы		
		Бетон класса В25		15,57 м³

Поз.	Обозначение	Наименование	Кол.	Примечание
		Ригель Рм5		
		Сборочные единицы		
		Изделия закладные		
		поз. 6, 52 по Рм2		
9	ТП708-43.89 КЖ.И-МН4	МН4	2	
11	3.400-6/76	МН4-37 ℓ=п.м.	3,9	
148	ТП708-43.89 КЖ.И-КП13	Каркас пространственный КП13	1	
		Сетки арматурные		
		поз. 132, 133, 146 по Рм4		
141	ГОСТ 23279-85	4С 8АI-200/8АI-200 75х120 100/75	2	3,68 кг
142	ГОСТ 23279-85	4С 8АI-200/8АI-200 75х95 75/75	1	1,86 кг
		Детали		
		ф8АI ГОСТ 5781-82		
38		ℓ=п.м.	11,0	0,4 кг
50*		ℓ=350	8	0,14 кг
		ф14АIII ГОСТ 5781-82		
123		ℓ=900	18	1,1 кг
137*		ℓ=1700	4	2,05 кг
138		ℓ=1000	4	1,21 кг
		ф8АI ГОСТ 5781-82		
143*		ℓ=850	8	0,34 кг
147*		ℓ=1250	6	0,5 кг
		Материалы		
		Бетон класса В25		9,0 м³

Ведомость деталей

Поз.	Эскиз
40	1500
41	100, 140, 40, 1450, 1900
42	100, 140, 100, 2050, 1900
44	250, 300, 150, 150
45	1300, 330
46	от 2100 до 2800; от 1500 до 2200
47	300
49	400
50	250
51	350
69	5800
70	3100
73	250, 550, 550
74	600
78	250, 450, 450
84	250, 800, 800
87	1700, 1700

Поз.	Эскиз
104	300, 750
105	950, 350
116	830, 270
117	100, 950
118	850, 170, 170
121	900, 500
124	870, 460
126	350, 730, 350
128	1080
129	2480
130	800, 2450, 800
136	450
137	550, 1150
139	950
143	750
147	870, 280

Ведомость деталей

Поз.	Эскиз
31	1000, 50
32	1100, 50
33	1600, 50
34	1570, 50
37	120, 700, 700
39	1400

Инв. № подл. | Подпись и дата | Взам. инв. №

Нач. отд.	Бродский		07.89
Н. контр.	Зорин		07.89
Гл. спец.	Зорин		07.89
Зав. гр.	Иванова		
Проверил	Иванова		
Разраб.	Беляк		

10198/3

ТП 708-43.89 КЖ

Механизированный приемный пункт на один грузовой путь для выгрузки заполнителей бетона из подвижного состава

Стадия	Лист	Листов
Р	88	

Подбункерный тоннель. Спецификация. Ведомость деталей. Схема №3

Харьковский промстройниипроект

25738-03 90

Привязан:

Инв. №

Формат А2

Альбом 3

Марка элемента	Изделия арматурные. Арматура класса А III, ГОСТ 5781-82: Ф10	Ф12	Ф14	Ф16	Ф20	Ф22	Ф25	Ф32	Ф36		Итого	А I: Ф6	Ф8	Ф10	Ф12	Ф20		Итого	Прокат марки ВСт 3 пс 6-1, ГОСТ 8240-72*: I 16		Итого	Всего
Подбункерный тоннель: ДМ1 шт.1		203,9		905,4	1980,0	718,0	2064,0				5871,3	61,3	57,0	1600,0	140,1	543,9		2402,3				8273,6
Ст1-3 шт.1		363,7		832,9							1196,6	130,0	483,0	71,6				684,6				1881,2
Ст2-3 шт.1		289,8		776,1	76,1						1142,0	116,9	449,6	71,6				638,1				1780,1
Ст3н шт.1		184,4									184,4		8,4	23,6				32,0				216,4
Ст4 шт.1		176,2		165,0							341,2	11,5	59,2	64,6				135,3				476,5
Ст5н шт.1		437,7		205,6							643,3	6,1	195,8	49,1				251,0				894,3
Ст6н шт.1		59,9									59,9		7,2					7,2				67,1
Ст7н шт.1		172,6									172,6		17,2					17,2				189,8
Ст8н шт.1		117,8		19,6							137,4		47,0	9,3				56,3				193,7
ПМ1 шт.1	100,2										100,2	35,5	8,0					43,5				143,7
ПМ2 шт.1	85,0										85,0		10,0					10,0				95,0
БМ1 шт.1		3,7		7,6	18,0						29,3		10,5		6,5			17,0				46,3
БМ2 шт.2		9,9		22,8	48,0						80,7		28,2		17,4			45,6				126,3
БМ3 шт.1		84,4	420,2	38,4	45,3		589,2				1177,5		66,9	46,2				113,1	51,1		51,1	1341,7
БМ4 шт.1		84,4	420,2	38,4	45,3		589,2				1177,5		66,9	46,2				113,1	51,1		51,1	1341,7
РМ2 шт.2			78,6	223,6				348,0	669,6		1319,8		99,6		536,0			635,6				1955,4
РМ4 шт.1			64,0	354,2				528,0			946,2		62,5		79,6			142,1	34,1		34,1	1122,4
РМ5 шт.1			65,8	89,8				174,0	334,8		664,4		54,6		359,6			414,2				1078,6
Всего на тоннель	185,2	2188,4	984,8	3679,4	2212,7	718,0	3242,4	1050,0	1004,4		15265,3	361,3	1731,6	1982,2	1139,2	543,9		5758,2	136,3		136,3	21159,8

Марка элемента	Изделия закладные. Арматура класса А III, ГОСТ 5781-82: Ф8	Ф10	Ф12	Ф14		Итого	А I: Ф4	Ф10		Итого	Болты по ГОСТ 24379.1-80, ВСт 3 пс 2, Шпилька: М20	М24	М42		Итого	ГОСТ 5915-70, Гайка: М20	М24	М42		Итого
ДМ1 шт.1	2,9		15,3			18,2	1,3	1,0		2,3	20,8	250,8			271,6	1,0	13,9			14,9
Ст1-3 шт.1		21,9	2,6	7,0		31,5					1,6				1,6	0,1				0,1
Ст2-3 шт.1	0,1	20,5		7,0		27,6					1,6				1,6	0,1				0,1
Ст3н шт.1																				
Ст4 шт.1																				
Ст5н шт.1			6,5			6,5														
Ст6н шт.1																				
Ст7н шт.1																				
Ст8н шт.1	0,8	0,7				1,5														
ПМ1 шт.1																				
ПМ2 шт.1																				
БМ1 шт.1																				
БМ2 шт.2																				
БМ3 шт.1												33,8	125,0		158,8		1,7	9,9		11,6
БМ4 шт.1												33,8	125,0		158,8		1,7	9,9		11,6
РМ2 шт.2		51,6				51,6							315,6		315,6			20,2		20,2
РМ4 шт.1		13,6				13,6							157,8		157,8			10,1		10,1
РМ5 шт.1		13,6				13,6							157,8		157,8			10,1		10,1
Всего на тоннель	3,8	121,9	24,4	14,0		164,1	1,3	1,0		2,3	24,0	318,4	881,2		1223,6	1,2	17,3	60,2		78,7

Изделия закладные. Болты по ГОСТ 24379.1-80, ВСт 3 пс 2, Шайба: М20	М24	М42		Итого	Плита: М42		Итого	Прокат марки ВСт 3 пс 6-1, ГОСТ 19903-74*: δ=8	δ=10		Итого	ГОСТ 8509-86: <50×5	<90×8		Итого	ГОСТ 8510-86: <125/60=10		Итого	ГОСТ 10704-76*: гр.Ф530×7		ГОСТ 8732-78: гр.Ф229×8	Итого	Всего	Общий расход стали
0,6	8,0			8,6				12,5	24,4		36,9	18,6			18,6						14,2	14,2	385,3	8658,9
0,1				0,1				12,6	13,6		26,2		124,3		124,3								183,8	2065,0
0,1				0,1					13,6		13,6		124,3		124,3				45,1			45,1	212,4	1992,5
																								216,4
																								476,5
								12,5			12,5												19,0	913,3
																								67,1
																								189,8
								8,4			8,4												9,9	203,6
																								143,7
																								95,0
																								46,3
	1,0	4,9		5,9	42,3		42,3																	126,3
	1,0	4,9		5,9	42,3		42,3																218,6	1560,3
		9,8		9,8				15,2			15,2		170,0		170,0	62,0		62,0					218,6	1560,3
		4,9		4,9				7,6			7,6		42,5		42,5	15,5		15,5					644,4	2599,8
		4,9		4,9				7,6			7,6		42,5		42,5	15,5		15,5					252,0	1374,4
0,8	10,0	29,4		40,2	84,6		84,6	76,4	51,6		128,0	18,6	503,6		522,2	93,0		93,0	45,1		14,2	59,3	2396,0	23655,8

10198/3

Привязан:

Инв. №

Нач.отд.	Бродский	[signature]	02.89
Н.контр.	Зорин	[signature]	02.89
Гл.спец.	Зорин	[signature]	02.89
Зав.гр.	Иванова	[signature]	
Провер.	Журавлёва	[signature]	
Разраб.	Белан	[signature]	

ТП 708-43.89 КЖ

Механизированный приемный пункт на один проходной путь для выгрузки заполнителей бетона из полувагонов.

Стадия	Лист	Листов
Р	87	

Подбункерный тоннель. Ведомость расхода стали. Схема №3.

Харьковский Промстройниипроект

25738-03 91

Формат А2

Альбом № 3

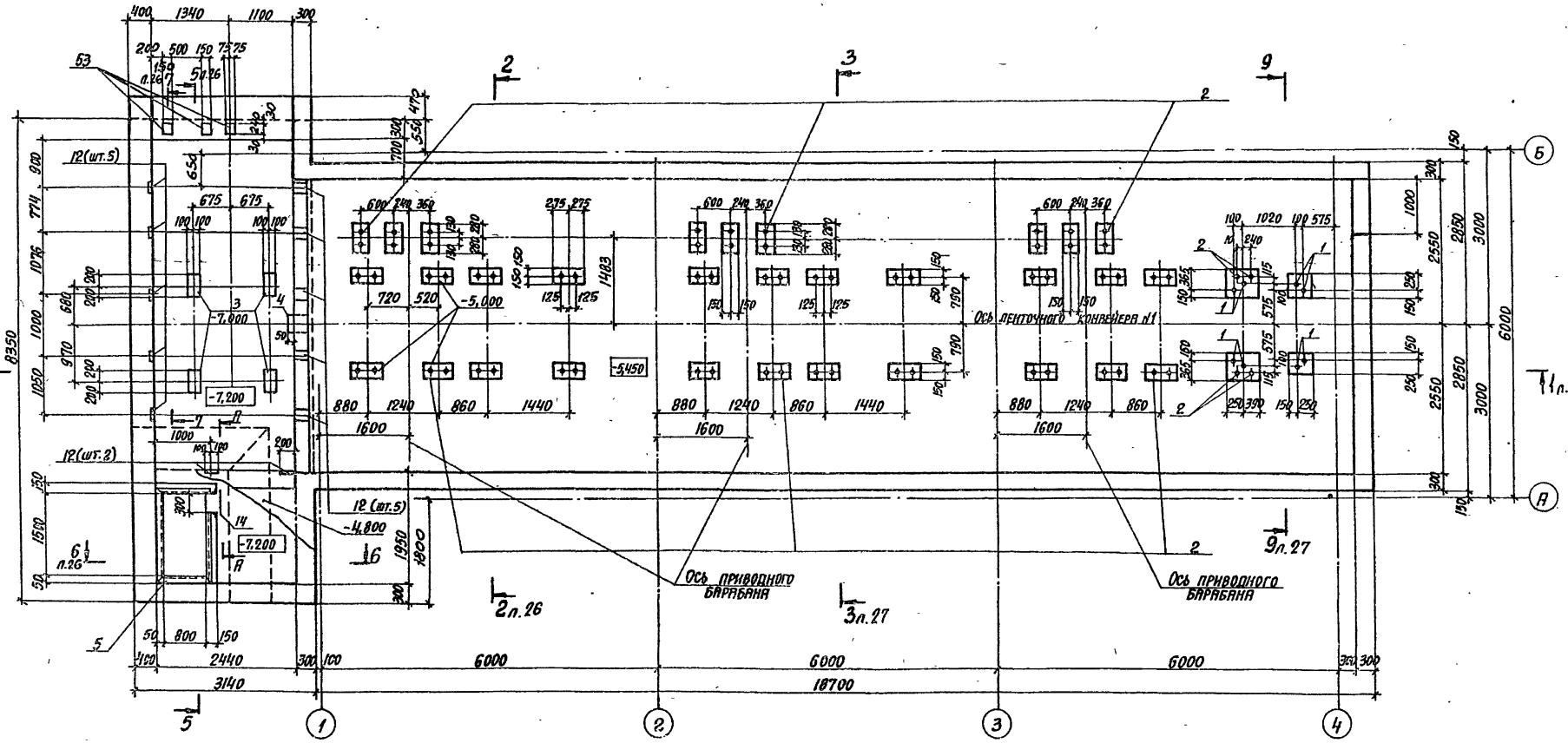
Ось ленточного конвейера №1
Ось приводного барабана
Ось приводного барабана
-7.200
-5.000
-4.800
-5.450
-7.000
18700
6000
6000
6000
3140
2440
1600
1600
1600

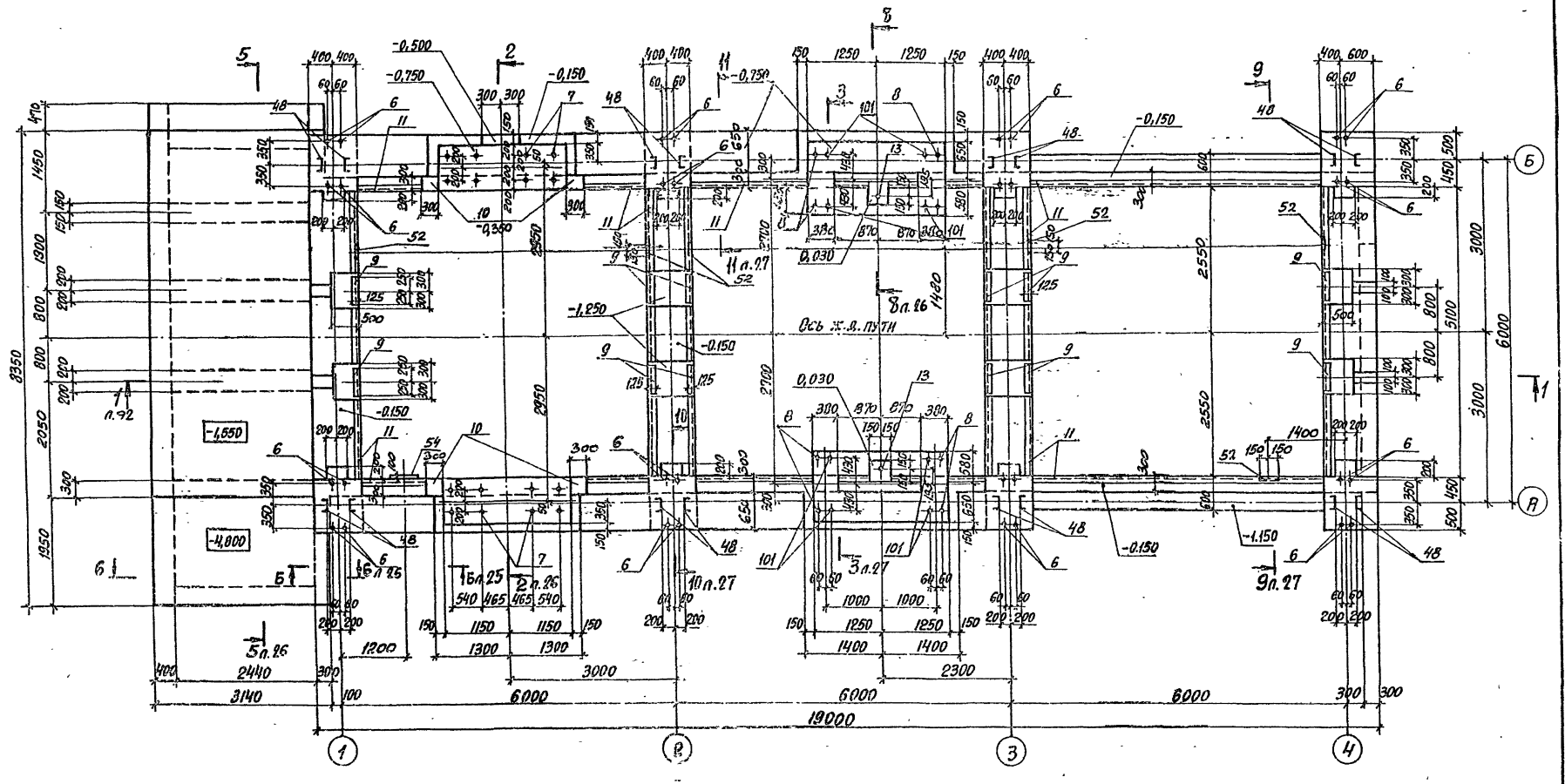

Спецификацию сборочных единиц смотреть на листах 98... 101.

10198/3

Нач.отд	Бродский		02.89	ТП 708-43.89	КЖ
Н.контр	Зорин		02.89		
Гл.конс	Зорин		02.89		
Зав.гр.	Иванова			Механизированный приемный пункт на один проходной путь для выгрузки заполнителей бетона из полувагонов	
Проверил	Рудько				
Разраб.	Литвиненко				
Привязан					Стадия Р; Лист 91; Листов
Инв.№				Подбункерный тоннель. Оплубка. План на отметке -0.150. Схема N4	ХАРЬКОВСКИЙ ПРОМСТРОЙНИИПРОЕКТ

25738-03 93

Формат А2

Альбом 5

1-1

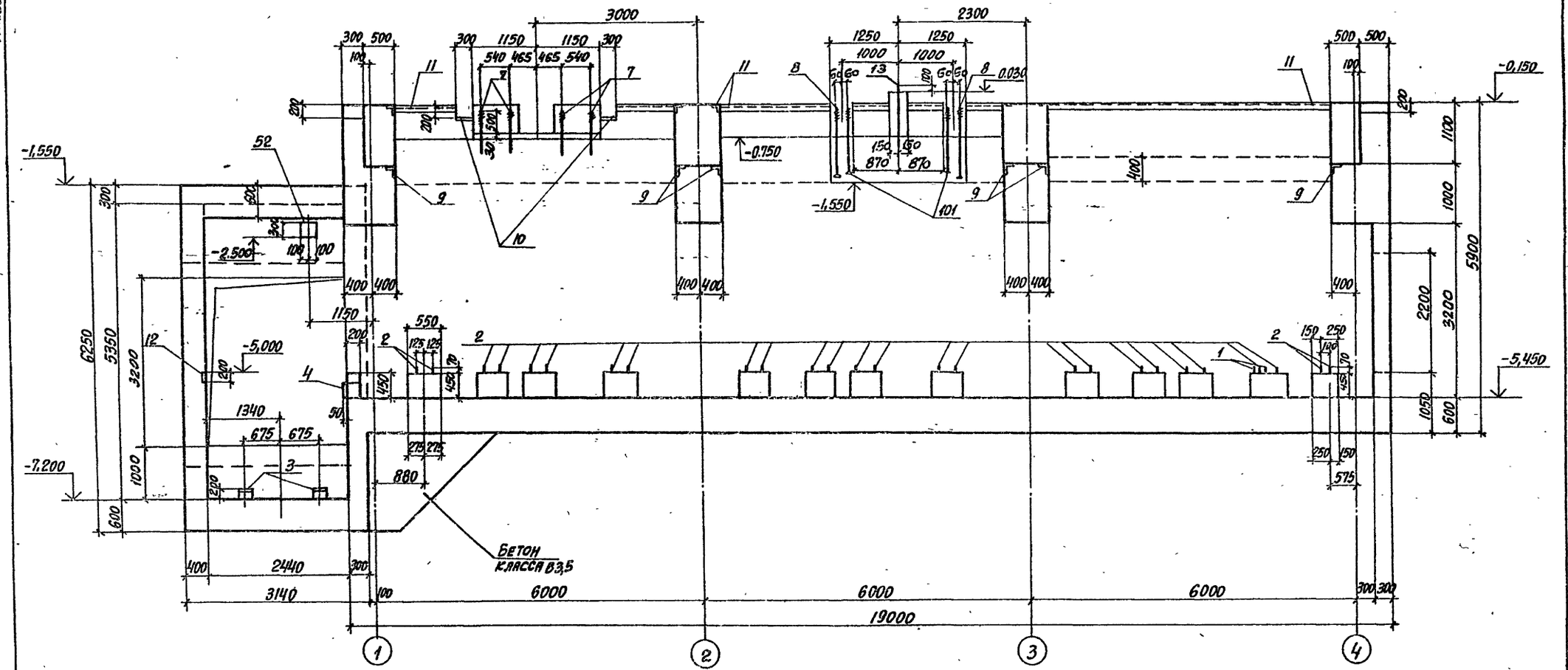

10198/3

Нач.отд.	Бродский		02.89	ТП 708-43.89	КЖ
Н.контр.	Зорин		02.89		
Гл.конст.	Зорин		02.89		
Зав.гр.	Иванова			Механизированный приемный пункт на один пассажирский путь для выгрузки заполнителей бетона из полувагонов	
Проверил	Ралько				Стадия Р; Лист 92; Листов
Разраб.	Литвиненко			Подбункерный тоннель. Опалубка. Разрез 1-1. Схема №4	Харьковский Промстройниипроект

Привязан:

Инв. №

25738-03 94

Формат А2

Перепеч. Подпись и дата Взам.инв.№

Альбом 3

Схема расположения конструктивных элементов подбункерного тоннеля

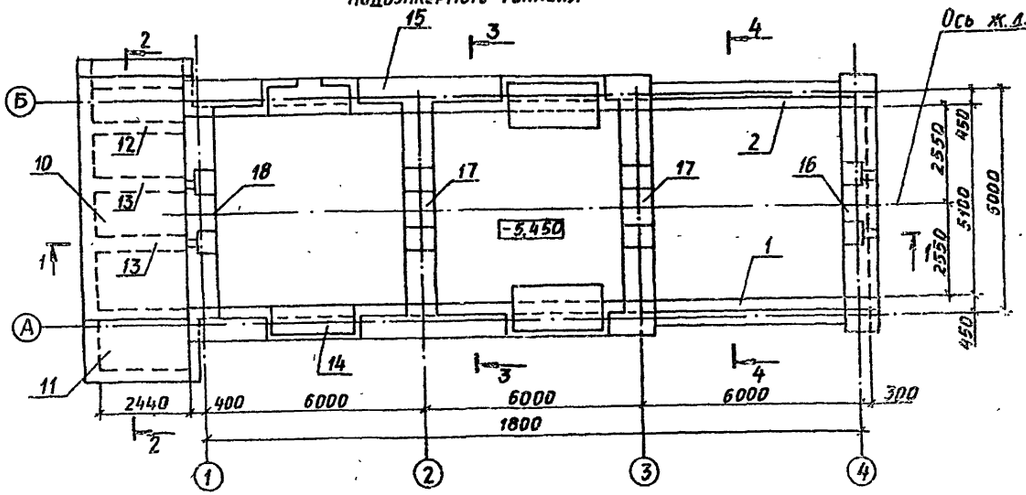

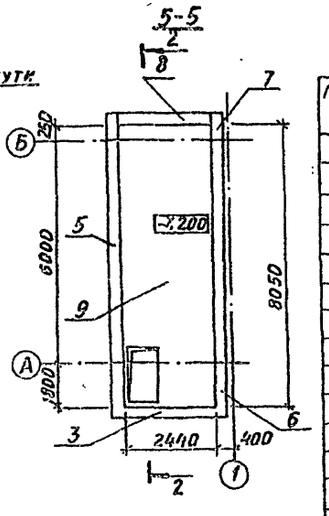

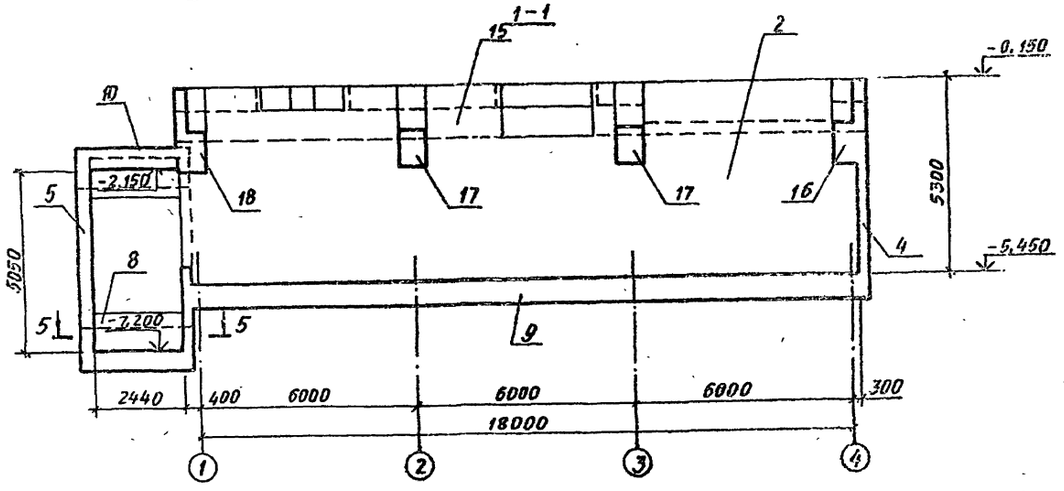

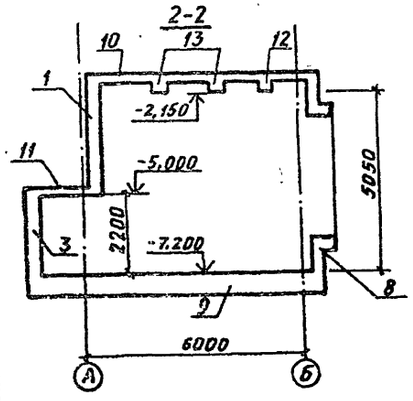

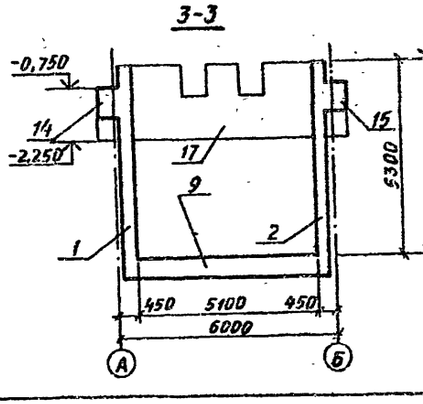

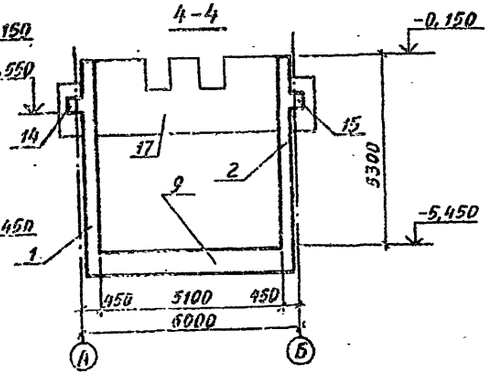

Спецификация к схеме расположения конструктивных элементов подбункерного тоннеля

Марка поз.	Обозначение	Наименование	Кол.	Масса ед., кг	Примеч.
1	п.95	Стена Ст1-4	1		
2	п.96	То же Ст2-4	1		
3	п.33	" Ст3н	1		
4	п.33	" Ст4	1		
5	п.34	" Ст5	1		
6	п.35	" Ст6	1		
7	п.35	" Ст7	1		
8	п.38	" Ст8н	1		
9	п.94	Днище Дн1	1		
10	п.37	Плита покрытия Пм1	1		
11	п.38	То же Пм2	1		
12	п.38	Балка Бм1	1		
13	п.38	То же Бм2	2		
14	п.39	" Бм3	1		
15	п.39	" Бм4	1		
16	п.80	Ригель Рм4	1		
17	п.42	То же Рм2	2		
18	п.81	" Рм5	1		

Продольные балки тоннеля Бм3, Бм4 бетонировать совместно с ригелями Рм2, Рм4, Рм5.

10198/3

Привязан:

Инв.№

Нач.отд	Бродский		02.89
Н.контр	Зорин		02.89
Гл.спец	Зорин		02.89
Зав.гр	Иванова		
Проверил	Радько		
Разработ	Белан		

ТП 708-43.89 КЖ

Механизированный приёмный пункт на один проходной путь для выгрузки заполнителей бетона из полувагонов

Стадия	Лист	Листов
Р	93	

Схема расположения конструктивных элементов подбункерного тоннеля. Схема №9.

ХАРЬКОВСКИЙ ПРОМСТРОЙНИИПРОЕКТ

25738-03 95

Формат А2

Инв.№ подл. | Подпись и дата | Взам.инв.№

Схема расположения нижних сеток днища Дм 1

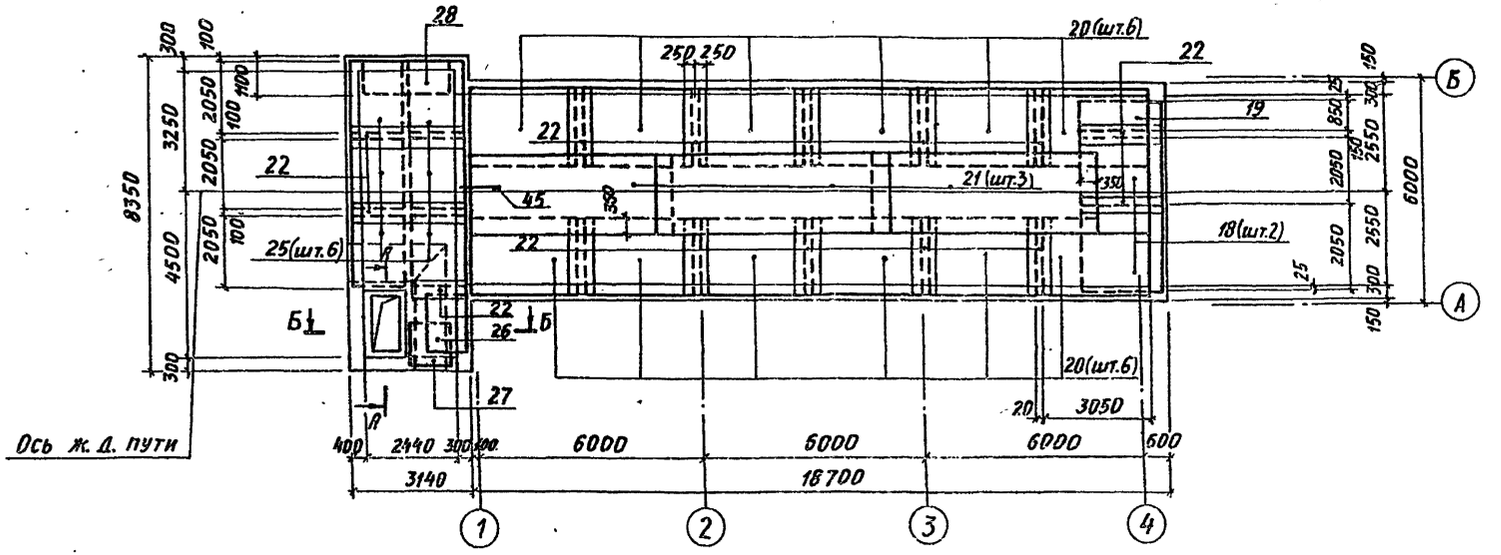

Схема расположения верхних сеток днища Дм 1

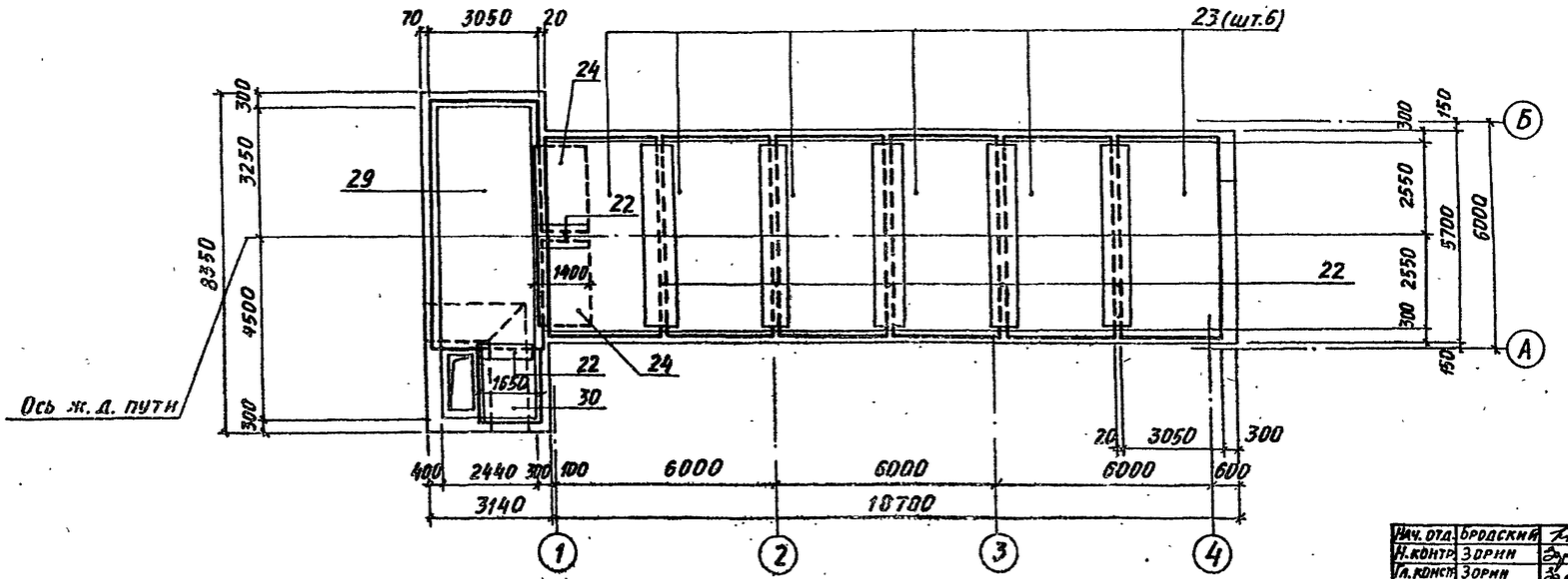

1. Опалубочные чертежи смотрите на листах 90...92.
2. Спецификацию сборочных единиц и деталей смотрите на листе 98.
3. Ведомость деталей смотрите на листе 101.
4. Ведомость расхода стали смотрите на листе 102.
5. Сечения А-А, Б-Б смотрите на листе 29.

10198/3

Нач. отд.	Бродский		02.89
Н. контр.	Зорин		02.89
Гл. конст.	Зорин		02.89
Зав. гр.	Иванова		
Провер.	Радько		
Разраб.	Литвиненко		
Рассчит	Ломазова		

Привязан:

Инв. №

ТП 708-43.89 КЖ

Механизированный приёмный пункт на одни проходной путь для выгрузки заполнителей бетона из полувагонов

Стадия	Лист	Листов
Р	94	

Подбункерный тоннель. Арматурные схемы расположения нижних и верхних сеток днища Дм 1. Сборник 4

ХАРЬКОВСКИЙ ПРОМСТРОЙНИИПРОЕКТ

Инв. № подл. | Подпись и дата | Взам. инв. №

Ст 1-4
Схема расположения наружных сеток

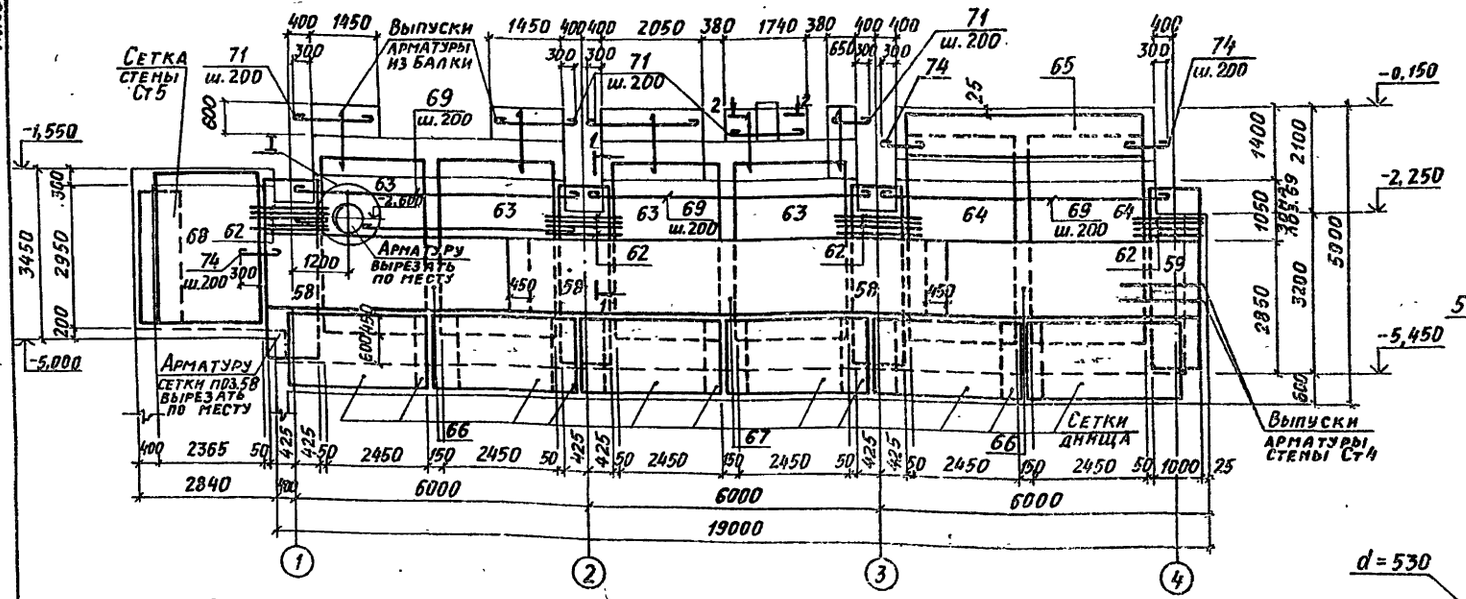

Ст 1-4
Схема расположения внутренних сеток

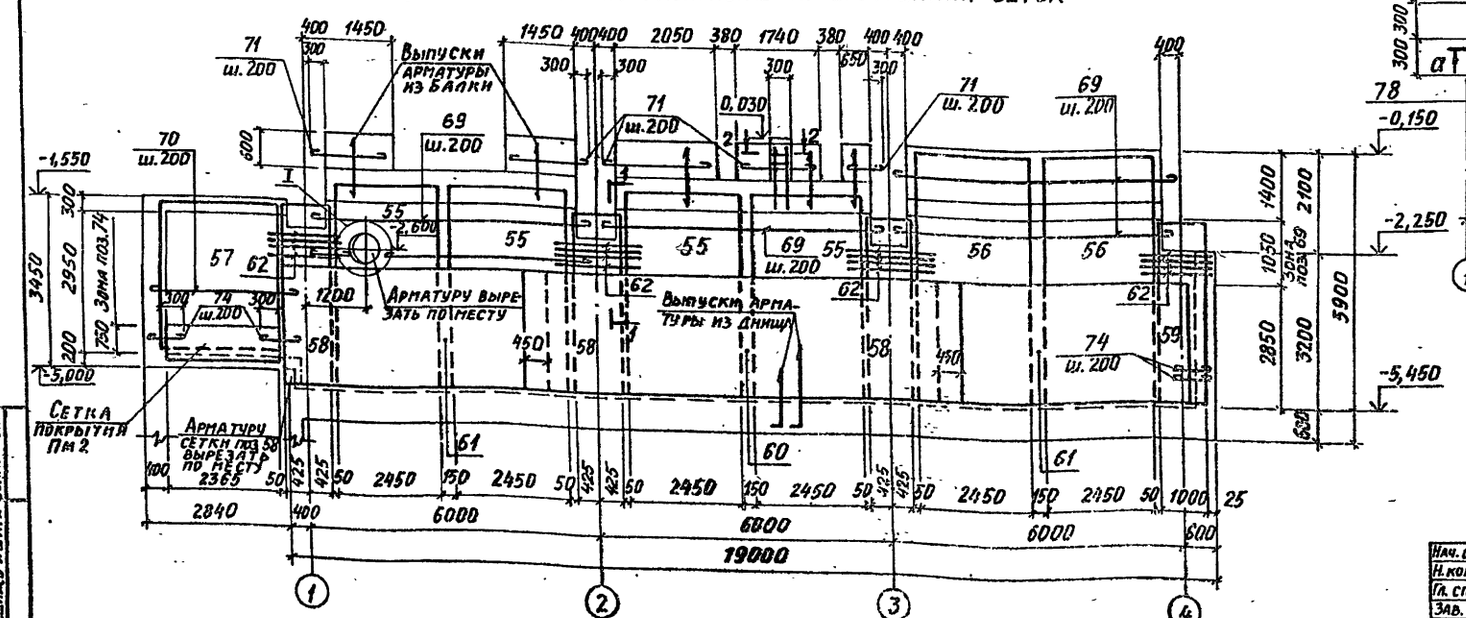

1-1

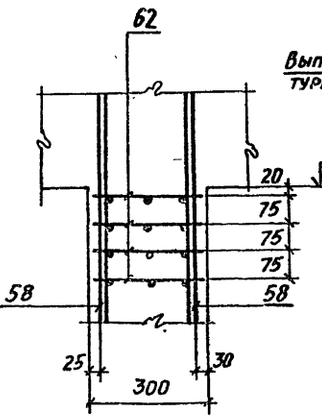

2-2

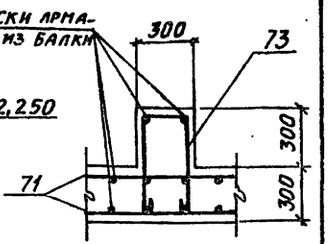

а-а

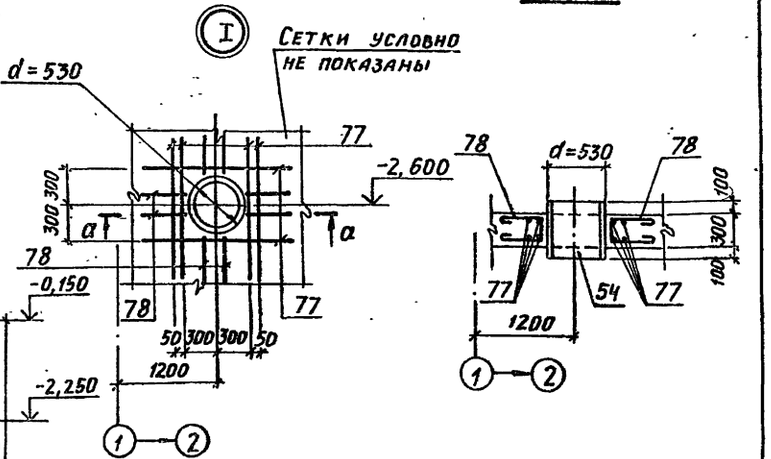

1. Спецификацию сборочных единиц и деталей смотреть на листе 98.
2. Ведомость деталей смотреть на листе 101.
3. Ведомость расхода стали смотреть на листе 102.

10198/3

Нач. отд	Бродский		02.89
Н. контр	Зорин		02.89
Гл. спец	Зорин		02.89
Зав. гр.	Иванова		
Проверил	Журавлева		
Разраб.	Артеменко		
Рассчитал	Ломазова		

ТП 708-43.89 КЖ

Механизированный приёмный пункт на один проходной путь для выгрузки заполнителей бетона из полувагонов

Стадия	Лист	Листов
Р	95	

Подбункерный тоннель. Стена Ст1-4. Армирование. Схема N4

ХАРЬКОВЭЛЕКТРОМОНТАЖПРОЕКТ

25738-03 97

Привязан:

Инв. №

Альбом 3

Инв. № подл. | Подпись и дата | Взам. инв. №

Альбом 3

Ст 2-4

Схема расположения наружных сеток

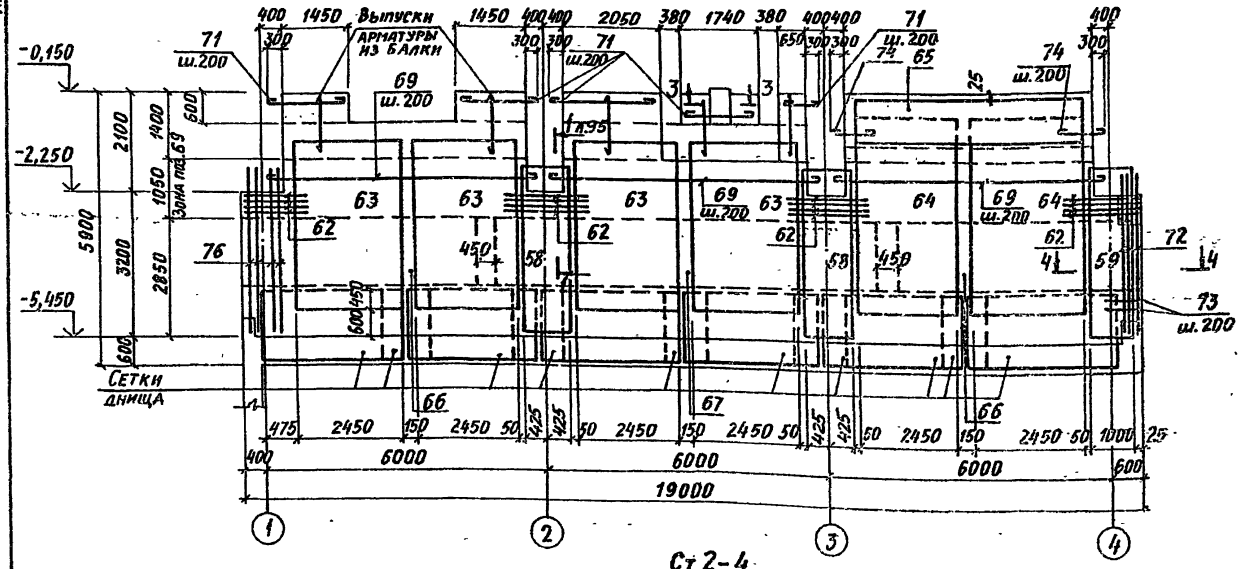

3-3

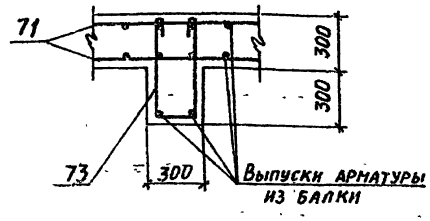

4-4

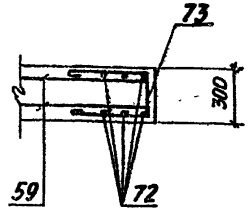

Ст 2-4

Схема расположения внутренних сеток

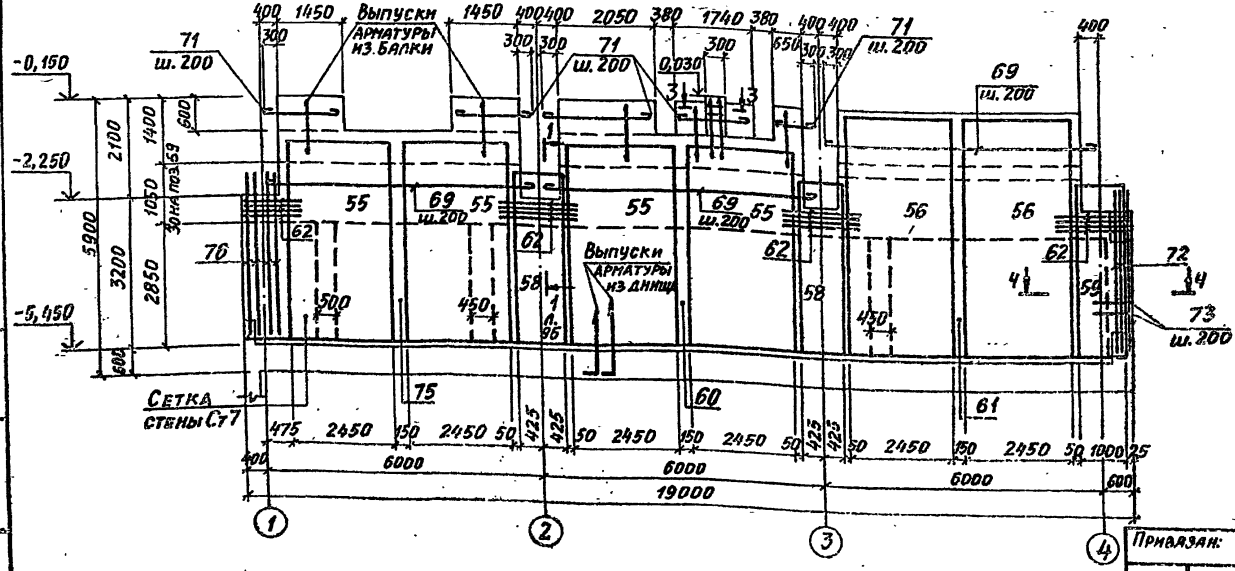

Спецификацию сборочных единиц и деталей смотреть на листе 99.

Ведомость деталей смотреть на листе 101.

Ведомость расхода стали смотреть на листе 102.

10198/3

Нач. отд.	Бродский		02.89	ТП 708-43.89 КЖ	
Н. контр.	Зорин		02.89		
Гл. спец.	Зорин		02.89		
Зав. гр.	Иванова			Механизированный приёмный пункт на один пролётный путь для выгрузки заполнителей бетона из полувагонов	
Проверил	Журавлева				Стадия: Р; Лист: 96; Листов:
Разраб.	Артеменко			Подбункерный тоннель. Стена Ст2-4. Армирование. Схема №4	Харьковский Промстройниипроект
Рассчитал	Ломазова				

Привязан:

Инв. №

Инв. № подл. | Подпись и дата | Взам. инв. №

25738-03 98

Формат А2

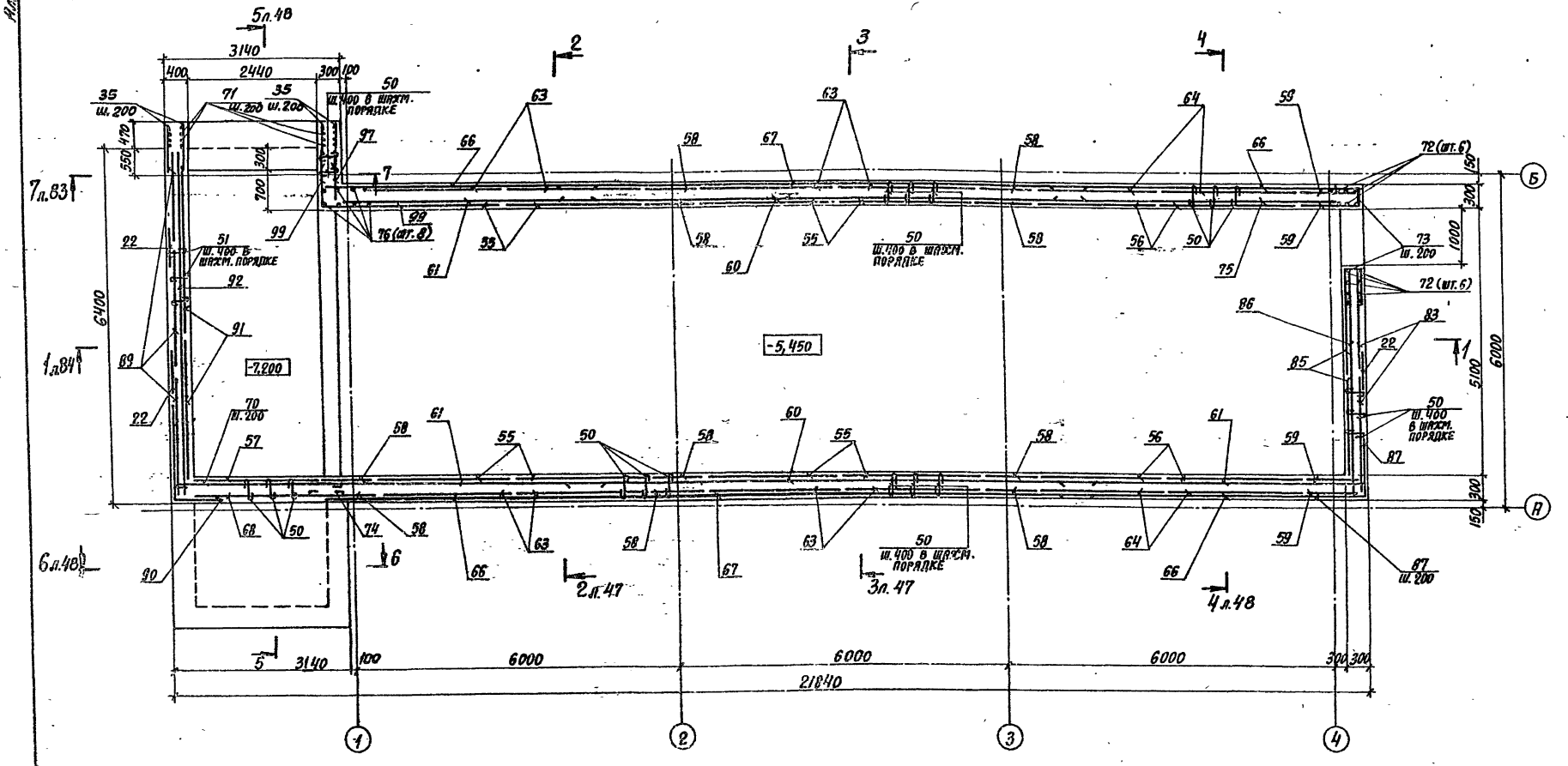

10198/3

Нач.отд.	Бродский		02.89	ТП 706-43.89	КЖ
Н.контр.	Зорин		02.89		
Гл.конст.	Зорин		02.89	Механизированный приемный пункт на один проходной путь для выгрузки заполнителей бетона из полувагонов	
Зав.гр.	Иванова				Стадия Р; Лист 97; Листов
Проверил	Радько			План на отм.-5.450. Армирование. Схема №4	Харьковский Промстройниипроект
Разраб.	Натенко				

Привязан:

Инв. №

25738-03 99

Формат А2

Поз.	Обозначение	Наименование	Кол.	Примечание
		Днище Дм1 (шт.1)		
		Сборочные единицы		
		Изделия закладные		
1	ГОСТ 24379.1-80	Болт 1.1 М20×1000 Вст3пс2	8	
2	ГОСТ 24379.1-80	Болт 1.1 М24×1000 Вст3пс2	66	
3	1.400-6/76, Вып.1	М1-6-1	4	
4	ТП708-43.89 КЖИ-МН3	МН3	1	
5	3.400-6/76	МИ4-46, ℓ = п.м.	4,9	
12	То же	МИ 1-23	5	
14	ТП708-43.89 КЖИ-МН5	МН5	1	
		Каркасы пространственные		
15	ТП708-43.89 КЖИ-КП1, КП2	КП1	9	
16	То же	КП2	4	
17	ТП708-43.89 КЖИ-КП3, КП4	КП3	2	
		Сетки арматурные		
18	ТП 708-43.89 КЖИ-С1, С2	С1	2	
19	То же	С2	1	
20	ТП708-43.89 КЖИ-С3, С5	С3	12	
21	ГОСТ 23279-85	4С $\frac{10AI-200}{10AI-200}$ 325×605	3	126 кг
22	ТП708-43.89 КЖИ-С4	С4, ℓ = п.м.	92	
23	ГОСТ 23279-85	2С $\frac{25AIII}{10AI}$ 305×560 $\frac{300}{25}$	6	394,0кг
24	ТП708-43.89 КЖИ-С3, С5	С5	2	
25	ТП708-43.89 КЖИ-С6, С7	С6	6	
26	То же	С7	1	
27	ТП708-43.89 КЖИ-С8, С9	С8	1	
28	То же	С9	1	
29	ГОСТ 23279-85	3С $\frac{10AI-200}{20AIII-200}$ 305×625	1	302,8кг
30	ГОСТ 23279-85	4С $\frac{10AI-200}{10AI-200}$ 165×185	1	20,5кг
		Детали		
		ф 16AIII ГОСТ 5781-82		
31*		ℓ = 1050	4	1,7кг
32*		ℓ = 1150	154	1,8кг
33*		ℓ = 1650	156	2,6кг
34*		ℓ = 1620	13	2,55кг
		ф8AI ГОСТ 5781-82		
37*		ℓ = 1700	26	0,67кг
38		ℓ = п.м.	31,0	0,4кг
		ф10AI ГОСТ 5781-82		
39*		ℓ = 1550	16	0,96кг
40*		ℓ = 1650	13	1,0кг

Поз.	Обозначение	Наименование	Кол.	Примечание
		ф12AIII ГОСТ 5781-82		
41*		ℓ = 4800	12	4,3кг
42*		ℓ = 5400	8	4,8кг
43*		ф10AI ГОСТ 5781-82		
		ℓ = 2250	15	1,4кг
44*		ф8AI ГОСТ 5781-82		
		ℓ = 1100	8	0,44кг
45*		ф12AIII ГОСТ 5781-82		
		ℓ = 1630	39	1,45кг
46*		ф10AI ГОСТ 5781-82		
		ℓср. = 4450	10	2,75кг
		ф8AI ГОСТ 5781-82		
47*		ℓ = 400	14	0,16кг
49*		ℓ = 500	14	0,2кг
50*		ℓ = 350	20	0,14кг
		Материалы		
		Бетон класса В25		89,0 м³
		Стена Ст1-4 (шт.1)		
		Сборочные единицы		
		Изделия закладные		
10	1.400-6/76. Вып.1	М1-7-1	2	
11	3.400-6/76	МИ4-37, ℓ = п.м.	11,4	
12	То же	МИ1-23	2	
13	ГОСТ 24379.1-80	Болт 1.1 М20×600 8Ст3пс2	1	
52	3.400-6/76	МИ1-29	2	
54	ТП708-43.89 КЖИ-МН6	МН6	1	
		Сетки арматурные		
55	ГОСТ 23279-85	1С $\frac{16AIII}{10AI}$ 245×455 $\frac{50+900}{25}$	4	103,9кг
56	ГОСТ 23279-85	1С $\frac{16AIII}{10AI}$ 245×525 $\frac{225}{25}$	2	121,3кг
57	ГОСТ 23279-85	1С $\frac{12AIII}{6AI}$ 245×320 $\frac{400}{25}$	1	39,6кг
58	ГОСТ 23279-85	2С $\frac{16AIII}{6AI}$ 85×395 $\frac{25+1025}{125}$	6	27,2кг

Поз.	Обозначение	Наименование	Кол.	Примечание
59	ГОСТ 23279-85	2С $\frac{16AIII}{6AI}$ 100×385 $\frac{25+1025}{100}$	2	33,7кг
60	ГОСТ 23279-85	4С $\frac{8AI-200}{6AI-400}$ 285×900 $\frac{500}{25}$	1	66,6кг
61	ГОСТ 23279-85	4С $\frac{8AI-200}{6AI-400}$ 285×545 $\frac{125}{25}$	2	41,2кг
62	ТП708-43.89 КЖИ-С10	С10	16	
63	ГОСТ 23279-85	1С $\frac{12AIII}{6AI}$ 245×370 $\frac{350}{25}$	4	46 кг
64	ГОСТ 23279-85	1С $\frac{12AIII}{6AI}$ 245×420 $\frac{300+900}{25}$	2	51,7кг
65	ГОСТ 23279-85	3С $\frac{8AI}{12AIII}$ 95×515 $\frac{75}{75}$	1	32,1кг
66	ГОСТ 23279-85	4С $\frac{8AI-200}{6AI-400}$ 175×545 $\frac{525}{75}$	2	24,0кг
67	ГОСТ 23279-85	4С $\frac{8AI-200}{6AI-400}$ 175×900 $\frac{500}{75}$	1	24,6кг
68	ГОСТ 23279-85	1С $\frac{12AIII}{8AI}$ 245×320 $\frac{100}{25}$	1	42,7кг
		Детали		
		ф8AI ГОСТ 5781-82		
50*		ℓ = 350	1100	0,14кг
69*		ℓ = 5900	42	2,33кг
70*		ℓ = 3200	12	1,26кг
71		ℓ = п.м.	73,0	0,4кг
74*		ℓ = 700	50	0,28кг
		ф6AI ГОСТ 5781-82		
73*		ℓ = 1450	18	0,32кг
78*		ℓ = 1250	8	0,28кг
77		ф16AIII ГОСТ 5781-82		
		ℓ = 1300	12	2,37кг
		Материалы		
		Бетон класса В25		31,2 м³

Альбом №

Инв. № подл. | Подпись и дата | Взам. инв. №

10198/3

Привязан:

Инв. №

Нач.отд.	Бродский		02.89
Н.контр.	Зорин		02.89
Гл.спец.	Зорин		02.89
Зав.гр.	Иванова		
Провер.	Радько		
Провер.	Журавлева		
Разраб.	Литвиненко		
Разраб.	Артеменко		

ТП 708-43.89 КЖ

Механизированный приемный тупик на один проходной путь для выгрузки заполнителей бетона из полувагонов

Стадия	Лист	Листов
Р	98	

Подбункерный тоннель. Спецификация. Схема №4

ХАРЬКОВСКИЙ ПРОМСТРОЙНИИПРОЕКТ

25738-03 100

Формат А2

Альбом 3

Поз.	Обозначение	Наименование	Кол.	Примечание
		Стена Ст2-4		
		Сборочные единицы		
		Изделия закладные		
		Поз. 10, 11, 13 по Ст1-4		
		Сетки арматурные		
		Поз. 55, 56, 58... 60 по Ст1-4		
61	ГОСТ 23279-85	4С $\frac{8AI-200}{6AI-400}$ 285×545 $\frac{125}{25}$	1	41,2 кг
		Поз. 62... 67 по Ст1-4		
75	ГОСТ 23279-85	4С $\frac{8AI-200}{6AI-400}$ 285×445 $\frac{425}{25}$	1	26,9 кг
		Детали		
		Поз. 69, 71 по Ст1-4		
		ф 8AI ГОСТ 5781-82		
50*		ℓ=350	1000	0,14 кг
74*		ℓ=700	27	0,28 кг
72		ф 16 AIII ГОСТ 5781-82		
		ℓ=3850	6	6,1 кг
73*		ф 6 AI ГОСТ 5781-82		
		ℓ=1450	18	0,32 кг
76		ф 20 AIII ГОСТ 5781-82		
		ℓ=3850	8	9,52 кг
		Материалы		
		Бетон класса В25		28,5 м³
		Стена Ст3н (шт. 1)		
		Сборочные единицы		
		Сетки арматурные		
79	ТП 708-43.89 КЖИ-С11, С12	С11	1	
80	то же	С12	1	
81	ГОСТ 23279-85	2С $\frac{12AIII}{12AIII}$ 215×305 $\frac{325}{75}$	1	54,6 кг
		Детали		
50*		ф 8AI ГОСТ 5781-82		
		ℓ=350	50	0,14 кг
82		ф 12AIII ГОСТ 5781-82		
		ℓ=500	13	0,45 кг
		Материалы		
		Бетон класса В25		1,6 м³

Поз.	Обозначение	Наименование	Кол.	Примечание
		Стена Ст4 (шт. 1)		
		Сборочные единицы		
		Сетки арматурные		
22	ТП 708-43.89 КЖИ-С4	С4, ℓ=п.м.	4,0	
83	ГОСТ 23279-85	2С $\frac{12AIII}{8AI}$ 215×325 $\frac{25}{75}$	2	46,3 кг
85	ГОСТ 23279-85	1С $\frac{16AIII}{10AI}$ 205×370 $\frac{600+100}{25}$	2	71,8 кг
86	ГОСТ 23279-85	1С $\frac{10AI-200}{6AI-500}$ 315×435 $\frac{275+75}{75}$	1	47,9 кг
		Детали		
		ф 8A ГОСТ 5781-82		
50*		ℓ=350	200	0,14 кг
84*		ℓ=2000	5	0,45 кг
73		ф 6AI ГОСТ 5781-82		
		ℓ=1450	12	0,32 кг
		ф 12AIII ГОСТ 5781-82		
87*		ℓ=3400	34	3,24 кг
88		ℓ=1800	6	1,6 кг
72		ф 16AIII ГОСТ 5781-82		
		ℓ=3850	6	6,1 кг
		Материалы		
		Бетон класса В25		4,9 м³
		Стена Ст5 (шт. 1)		
		Сборочные единицы		
		Изделие закладное		
12	3.400-6/76	МИ1-23	5	
		Сетки арматурные		
22	ТП 708-43.89 КЖИ-С4	С4, ℓ=п.м.	8,7	
90	ТП 708-43.89 КЖИ-С13, С14	С14	1	
89	ГОСТ 23279-85	2С $\frac{12AIII}{8AI}$ 205×445	3	62,1 кг
91	ГОСТ 23279-85	1С $\frac{16AIII}{10AI}$ 285×560 $\frac{150+50}{25}$	2	150,4 кг
92	ГОСТ 23279-85	1С $\frac{12AIII}{8AI}$ 305×620 $\frac{400}{25}$	1	100,3 кг
93	ГОСТ 23279-85	1С $\frac{12AIII}{8AI}$ 225×830 $\frac{250}{25}$	1	130,5 кг
94	ГОСТ 23279-85	1С $\frac{12AIII}{8AI}$ 185×235 $\frac{450+100}{25}$	1	23,9 кг

Поз.	Обозначение	Наименование	Кол.	Примечание
95	ТП 708-43.89 КЖИ-С15, С16	С15	1	
		Детали		
35		ф12AIII ГОСТ 5781-82, ℓ=980	32	0,9 кг
		ф 8 AI ГОСТ 5781-82		
51*		ℓ=450	462	0,19 кг
71		ℓ=п.м.	23,4	0,4 кг
		Материалы		
		Бетон класса В25		15,4 м³
		Стена Ст6 (шт. 1)		
		Сборочные единицы		
		Сетки арматурные		
96	ГОСТ 23279-85	2С $\frac{12AIII}{12AIII}$ 285×255 $\frac{125+25}{325}$	1	55,5 кг
		Детали		
50*		ф 8AI ГОСТ 5781-82		
		ℓ=350	50	0,14 кг
35		ф 12AIII ГОСТ 5781-82		
		ℓ=980	5	0,87 кг
		Материалы		
		Бетон класса В25		1,5 м³
		Стена Ст7 (шт. 1)		
		Сборочные единицы		
		Сетки арматурные		
97	ГОСТ 23279-85	2С $\frac{12AIII}{12AIII}$ 95×390 $\frac{275+75}{75}$	1	33,3 кг
98	ГОСТ 23279-85	2С $\frac{12AIII}{12AIII}$ 95×225 $\frac{25}{75}$	1	20,1 кг
99	ТП 708-43.89 КЖИ-С13, С14	С13	1	
		Детали		
50*		ф 8AI ГОСТ 5781-82		
		ℓ=350	50	0,14 кг

10198/3

Нач. отд.	Бродский		02.89
Н. контр.	Зорин		02.89
Гл. спец.	Зорин		02.89
Зав. гр.	Иванова		
Провер.	Радько		
Разраб.	Артеменко		

Привязан:

Инв. №

ТП 708-43.89 КЖ

Механизированный приемный пункт на один проходной путь для выгрузки заполнителей бетона из полувагонов

Стадия	Лист	Листов
Р	99	

Подбункерный тоннель. Спецификация (продолжение). Схема №4

ХАРЬКОВСКИЙ ПРОМСТРОЙНИИПРОЕКТ

Инв. № подл. | Подпись и дата | Взам. инв. №

25738-03 101

Формат А2

Альбом 3

Поз.	Обозначение	Наименование	Кол.	Примечание
		Стена Ст 7		
		(продолжение)		
85		Ф12АIII ГОСТ5781-82 ℓ=980	45	0,9 кг
71		Ф8АI ГОСТ 5781-82 ℓ=п.м.	23,4	0,4 кг
100		Ф12АIII ГОСТ5781-82 ℓ=1500	10	1,3 кг
		Материалы		
		Бетон класса В25		1,6 м³
		Стена Ст 8н (шт. 1)		
		Сборочные единицы		
		Изделия закладные		
52	3.400-6/76	МИ1-29	1	
53	то же	МИ1-22	3	
		Сетки арматурные		
95	ТП708-43.89 КЖИ-С15, С16	С15	1	
102	то же	С16	1	
103	ГОСТ23279-85	2С $\frac{12АIII}{12АIII}$ 305×135 $\frac{325+25}{325}$	1	31,9 кг
		Детали		
		Ф8АI ГОСТ 5781-82		
50*		ℓ=350	60	0,14 кг
104*		ℓ=1350	24	0,53 кг
105*		Ф12АIII ГОСТ5781-82 ℓ=1900	7	1,7 кг
106		Ф10АI ГОСТ5781-82 ℓ=3000	5	1,85 кг
112		Ф16АIII ГОСТ5781-82 ℓ=3100	4	4,9 кг
		Материалы		
		Бетон класса В25		1,6 м³
		Плита покрытия Пм1 (шт. 1)		
		Сборочные единицы		
		Сетки арматурные		
107	ГОСТ 23279-85	4С $\frac{6АI}{10АIII}$ 160×245 $\frac{25}{100}$	1	17,2 кг
108	ГОСТ 23279-85	4С $\frac{6АI}{10АIII}$ 125×245	1	13,8 кг
109	ГОСТ 23279-85	4С $\frac{6АI}{10АIII}$ 105×245 $\frac{25}{125}$	2	11,1 кг
110	ГОСТ 23279-85	4С $\frac{6АI}{10АIII}$ 110×245 $\frac{25}{50}$	1	12,1 кг
111	ГОСТ 23279-85	4С $\frac{6АI}{10АIII}$ 95×245 $\frac{25}{75}$	2	10,3 кг
113	ТП708-43.89 КЖИ-С17, С18	С17	2	
114	то же	С18	1	

Поз.	Обозначение	Наименование	Кол.	Примечание
		Детали		
38		Ф8АI ГОСТ 5781-82, ℓ=п.м.	20,0	0,4 кг
116		Ф10АIII ГОСТ5781-82, ℓ=1100	24	0,7 кг
		Материалы		
		Бетон класса В25		4,5 м³
		Плита покрытия Пм2 (шт. 1)		
		Сборочные единицы		
		Сетки арматурные		
115	ТП708-43.89 КЖИ-С23, С24	С24	1	48,9 кг
		Детали		
38		Ф8АI ГОСТ 5781-82 ℓ=п.м.	25	0,4 кг
		Ф10АIII ГОСТ 5781-82		
117*		ℓ=1050	13	0,65 кг
118*		ℓ=1190	42	0,73 кг
		Материалы		
		Бетон класса В25		1,4 м³
		Балка Бм1 (шт. 1)		
		Сборочные единицы		
		Каркас пространственный		
119	ТП708-43.89 КЖИ-КП5, КП6	КП5	1	
		Детали		
121*		Ф16АIII ГОСТ 5781-82		
		ℓ=1200	4	1,9 кг
122*		Ф12АIII ГОСТ 5781-82		
		ℓ=700	6	0,62 кг
		Материалы		
		Бетон класса В25		0,51 м³
		Балка Бм2 (шт. 2)		
		Сборочные единицы		
		Каркас пространственный		
120	ТП708-43.89 КЖИ-КП5, КП6	КП6	2	
		Детали		
121*		Ф16АIII ГОСТ 5781-82		
		ℓ=1200	12	1,9 кг
122*		Ф12АIII ГОСТ 5781-82		
		ℓ=700	16	0,62 кг
		Материалы		
		Бетон класса В25		1,36 м³

Поз.	Обозначение	Наименование	Кол.	Примечание
		Балка Бм3, Бм4 (шт. 1+1)		
		Сборочные единицы		
		Изделия закладные		
7	ГОСТ 24379.1-80	Болт 1.1 М24×1120 Вст3пс2	8	
8	То же	Болт 2.1 М42×1320 Вст3пс2	8	
		Каркасы пространственные		
149	ТП 708-43.89 КЖИ-КП7	КП7	1	
150	ТП 708-43.89 КЖИ-КП8	КП8	1	
		Детали		
48		С16 ГОСТ 8240-72*		
		ℓ=600	6	8,52 кг
		Ф12АIII ГОСТ 5781-82		
125		ℓ=1080	54	0,96 кг
126		ℓ=2630	13	2,34 кг
127		ℓ=1260	2	1,12 кг
		Ф8АI ГОСТ 5781-82		
128*		ℓ=1180	44	0,47 кг
129*		ℓ=2580	6	1,02 кг
130*		ℓ=4050	5	1,60 кг
		Материалы		
		Бетон класса В25		11,13 м³
		Ригель Рм2 (шт. 2)		
		Сборочные единицы		
		Изделия закладные		
6	ГОСТ 24379.1-80	Болт 1.1 М42×1700 Вст3пс2	8	
9	ТП708-43.89 КЖИ-МН4	МН4	4	
11	3.400-6/76	МИ4-37, ℓ=п.м.	7,8	
52	То же	МИ1-29	2	
140	ТП708-43.89 КЖИ-КП10	Каркас пространственный КП10	1	
		Сетки арматурные		
132	ГОСТ 23279-85	4С $\frac{8АI-200}{8АI-200}$ 105×140 $\frac{100}{25}$	2	6,2 кг

10198/3

Нач. отд.	Бродский		02.89
Н. контр.	Зорин		02.89
Гл. спец.	Зорин		02.89
Зав. гр.	Иванова		
Провер.	Радько		
Разраб.	Артеменко		

ТП 708-43.89 КЖ

Механизированный приемный проект на один проходной путь для выгрузки запомнителей бетона из полуэлигонов

Стадия	Лист	Листов
Р	100	

Подбункерный тоннель. Спецификация (продолжение). Схема N4

ХАРЬКОВСКИЙ ПРОМСТРОЙНИЙПРОЕКТ

Привязан

Инв. №

Изм. Кол. Подпись и дата Взам. инв. №

25738-03 102

Формат А2

Альбом 3

Спецификация подбункерного тоннеля

Поз.	Обозначение	Наименование	Кол.	Примечание
		Ригель Рм2 (продолжение)		
133	ГОСТ 23279-85	4С $\frac{8АI-200}{8АI-200}$ 95×105 $\frac{75}{25}$	2	4,32 кг
141	ГОСТ 23279-85	4С $\frac{8АI-200}{8АI-200}$ 75×120 $\frac{100}{75}$	2	3,68 кг
142	ГОСТ 23279-85	4С $\frac{8АI-200}{8АI-200}$ 75×95 $\frac{75}{75}$	1	1,86 кг
		Детали		
		ф14АIII ГОСТ 5781-82		
123		ℓ=900	12	1,1 кг
137*		ℓ=1700	8	2,05 кг
138		ℓ=1000	8	1,21 кг
143*		ф8АI ГОСТ 5781-82 ℓ=850	8	0,34 кг
		Материалы		
		Бетон класса В25		8,57 м³
		Ригель Рм4		
		Сборочные единицы		
		Изделия закладные		
		поз. 6,52 по Рм2		
9	ТП708-43.89 КЖ.И-МН4	МН4	2	
11	3.400-6/76	МН4-37 ℓ=п.м.	3,9	
48		С16 ГОСТ 8240-72* ℓ=600	4	8,52 кг
145	ТП708-43.89 КЖ.И-КП12	Каркас пространственный		
		КП12	1	
		Сетки арматурные		
132	ГОСТ 23279-85	4С $\frac{8АI-200}{8АI-200}$ 105×140 $\frac{100}{25}$	2	6,2 кг
133	ГОСТ 23279-85	4С $\frac{8АI-200}{8АI-200}$ 95×105 $\frac{75}{25}$	1	4,32 кг
134	ГОСТ 23279-85	4С $\frac{8АI-200}{8АI-200}$ 95×120 $\frac{75}{100}$	2	4,7 кг
135	ГОСТ 23279-85	4С $\frac{8АI-200}{8АI-200}$ 95×95 $\frac{75}{75}$	3	3,8 кг
146	ГОСТ 23279-85	3С $\frac{8АI-200}{14АIII-200}$ 105×505	1	45,0 кг
		Детали		
38		ф8АI ГОСТ 5781-82 ℓ=п.м.	11,0	0,4 кг
123		ф14АIII ГОСТ 5781-82 ℓ=900	12	1,1 кг
		ф8АI ГОСТ 5781-82		
124*		ℓ=1450	6	0,6 кг
136*		ℓ=550	8	0,22 кг
139*		ℓ=1050	8	0,41 кг
		Материалы		
		Бетон класса В25		15,57 м³

Поз.	Обозначение	Наименование	Кол.	Примечание
		Ригель Рм5		
		Сборочные единицы		
		Изделия закладные		
		поз. 6,52 по Рм2		
9	ТП708-43.89 КЖ.И-МН4	МН4	2	
11	3.400-6/76	МН4-37 ℓ=п.м.	3,9	
148	ТП708-43.89 КЖ.И-КП13	Каркас пространственный КП13	1	
		Сетки арматурные		
		поз. 141, 142 по Рм2		
132	ГОСТ 23279-85	4С $\frac{8АI-200}{8АI-200}$ 105×140 $\frac{100}{25}$	2	6,2 кг
133	ГОСТ 23279-85	4С $\frac{8АI-200}{8АI-200}$ 95×105 $\frac{75}{25}$	2	4,32 кг
146	ГОСТ 23279-85	3С $\frac{8АI-200}{14АIII-200}$ 105×505	1	45,0 кг
		Детали		
		ф8АI ГОСТ 5781-82		
38		ℓ=п.м.	11,0	0,4 кг
50*		ℓ=350	8	0,14 кг
		ф14АIII ГОСТ 5781-82		
123		ℓ=900	18	1,1 кг
137*		ℓ=1700	4	2,05 кг
138		ℓ=1000	4	1,21 кг
		ф8АI ГОСТ 5781-82		
143*		ℓ=850	8	0,34 кг
147*		ℓ=1250	6	0,5 кг
		Материалы		
		Бетон класса В25		9,0 м³

Ведомость деталей

Поз.	Эскиз
40	1500
41	100, 1450, 100, 1450, 1900
42	100, 1450, 100, 2050, 1900
44	250, 300, 150, 150
45	1300, 330
46	от 2100 до 2800; от 1500 до 2200
47	300
49	400
50	250
51	350
69	5800
70	3100
73	250, 550, 550
74	600
78	250, 450, 450
84	250, 800, 800
87	1700, 1700

Поз.	Эскиз
104	750, 300
105	950, 950
116	830, 270
117	950, 100
118	170, 850, 170
121	900, 300
124	870, 480
126	730, 950, 950
128	1080
129	2480
130	800, 2450, 800
136	450
137	1150, 550
139	950
143	750
147	870, 280

Ведомость деталей

Поз.	Эскиз
31	1000, 50
32	1100, 50
33	1600, 50

Поз.	Эскиз
34	1570, 50
37	170, 700, 700
39	1400

Взам. инв. № | Подпись и дата | Инв. № подл.

10198/3

Нач. отд.	Бродский		02.89
Н. конт.	Зорин		02.89
Гл. спец.	Зорин		02.89
Зав. гр.	Иванова		
Пробер.	Иванова		
Разраб.	Белан		

Т П 708-43.89 КЖ

Механизированный приемный пункт на один проходной путь для выгрузки заполнителей бетона из полувагонов

Стадия	Лист	Листов
Р	101	

Подбункерный тоннель. Спецификация. Ведомость деталей. Схема № 4

Харьковский Промстройниипроект

Привязан:

Инв. №

25738-03 103

Формат А2

Альбом 3

Марка элемента	Изделия арматурные. Арматура класса А III, ГОСТ 5781-82: Ф10	Ф12	Ф14	Ф16	Ф20	Ф22	Ф25	Ф32	Ф36		Итого	А I: Ф6	Ф8	Ф10	Ф12	Ф20		Итого	Прокат марки ВСт 3 пс 6-1, ГОСТ 8240-72*: L16		Итого	Всего
Подбункерный тоннель: ДМ1 шт.1		203,9		905,4	1980,0	718,0	2064,0				5871,3	61,3	57,0	1600,0	140,1	543,9		2402,3				8273,6
Ст1-4 шт.1		363,9		824,5							1188,4	131,9	497,3	71,6				700,8				1889,2
Ст2-4 шт.1		289,8		832,9	76,1						1198,8	125,0	451,7	71,6				648,3				1847,1
Ст3н шт.1		184,4									184,4		8,4	23,6				32,0				216,4
Ст4 шт.1		176,2		165,0							341,2	11,5	59,2	64,6				135,3				476,5
Ст5 шт.1		437,7		205,6							643,3	6,1	195,8	49,1				251,0				894,3
Ст6 шт.1		59,9									59,9		7,2					7,2				67,1
Ст7 шт.1		172,6									172,6		17,2					17,2				189,8
Ст8н шт.1		117,8		19,6							137,4		47,0	9,3				56,3				193,7
ПМ1 шт.1	100,2										100,2	35,5	8,0					43,5				143,7
ПМ2 шт.1	85,0										85,0		10,0					10,0				95,0
БМ1 шт.1		3,7		7,6	18,0						29,3		10,5		6,5			17,0				46,3
БМ2 шт.2		9,9		22,8	48,0						80,7		28,2		17,4			45,6				126,3
БМ3 шт.1		84,4	420,2	38,4	45,3		589,2				1177,5		66,9	46,2				113,1	51,1		51,1	1341,7
БМ4 шт.1		84,4	420,2	38,4	45,3		589,2				1177,5		66,9	46,2				113,1	51,1		51,1	1341,7
РМ2 шт.2			78,6	223,6				348,0	669,6		1319,8		99,6		536,0			635,6				1955,4
РМ4 шт.1			64,0	354,2				528,0			946,2		62,5		79,6			142,1	34,1		34,1	1122,4
РМ5 шт.1			65,8	89,8				174,0	334,8		664,4		54,6		359,6			414,2				1078,6
Всего на тоннель	185,2	2188,6	1048,8	3727,8	2212,7	718,0	3242,4	1050,0	1004,4		15377,9	371,3	1748,0	1982,2	1139,2	543,9		5784,6	136,3		136,3	21298,8

Марка элемента	Изделия закладные. Арматура класса А III, ГОСТ 5781-82: Ф8	Ф10	Ф12	Ф14		Итого	А I: Ф4	Ф10		Итого	Болты по ГОСТ 24379.1-80, ВСт 3 пс 2, Шпилька: М20	М24	М42		Итого	ГОСТ 5915-70, Гайка: М20	М24	М42		Итого
Подбункерный тоннель: ДМ1 шт.1	2,9		15,3			18,2	1,3	1,0		2,3	20,8	250,8			271,6	1,0	13,9			14,9
Ст1-4 шт.1	0,2	21,9	2,6	7,0		31,7					1,6				1,6	0,1				0,1
Ст2-4 шт.1		20,5		7,0		27,5					1,6				1,6	0,1				0,1
Ст3н шт.1																				
Ст4 шт.1																				
Ст5 шт.1			6,5			6,5														
Ст6 шт.1																				
Ст7 шт.1																				
Ст8н шт.1	0,8	0,8				1,5														
ПМ1 шт.1																				
ПМ2 шт.1																				
БМ1 шт.1																				
БМ2 шт.2																				
БМ3 шт.1												33,8	125,0		158,8		1,7	9,9		11,6
БМ4 шт.1												33,8	125,0		158,8		1,7	9,9		11,6
РМ2 шт.2		51,5				51,6							315,6		315,6			20,2		20,2
РМ4 шт.1		13,6				13,6							157,8		157,8			10,1		10,1
РМ5 шт.1		13,6				13,6							157,8		157,8			10,1		10,1
Всего на тоннель	3,9	121,9	24,4	14,0		164,2	1,3	1,0		2,3	24,0	318,4	881,2		1223,6	1,2	17,3	60,2		78,7

Изделия закладные. Болты по ГОСТ 24379.1-80, ВСт 3 пс 2, Шайба: М20	М24	М42		Итого	Плита: М42		Итого	Прокат марки ВСт 3 пс 6-1, ГОСТ 19903-74*: δ=8	δ=10		Итого	ГОСТ 8509-86: <50×5	<90×8		Итого	ГОСТ 8510-86: <125/80×10		Итого	ГОСТ 10704-76*: тр.ф530×7		ГОСТ 6732-78: тр.ф229×8	Итого	Всего	Общий расход стали
0,6	8,0			8,6				12,5	24,4		36,9	18,6			18,6						14,2	14,2	385,3	8658,9
0,1				0,1				12,6	13,6		26,2		124,3		124,3				45,1			45,1	229,1	2118,3
0,1				0,1					13,6		13,6		124,3		124,3								167,2	2014,3
																								216,4
																								476,5
								12,5			12,5												19,0	913,3
																								67,1
																								189,8
								8,4			8,4												9,9	203,6
																								143,7
																								95,0
																								46,3
	1,0	4,9		5,9	42,3		42,3																	126,3
	1,0	4,9		5,9	42,3		42,3																218,6	1560,3
		9,8		9,8				15,2			15,2		170,0		170,0	62,0		62,0					218,6	1560,3
		4,9		4,9				7,6			7,6		42,5		42,5	15,5		15,5					644,4	2599,8
		4,9		4,9				7,6			7,6		42,5		42,5	15,5		15,5					252,0	1374,4
0,8	10,0	29,4		40,2	84,6		84,6	76,4	51,6		128,0	18,6	503,6		522,2	93,0		93,0	45,1		14,2	59,3	2396,1	23694,9

10198/3

Привязан:

Инв. №

Нач.отд.	Бродский		02.89
Н.контр.	Зорин		02.89
Гл.спец.	Зорин		02.89
Зав.гр.	Иванова		
Провер.	Журавлёва		
Разраб.	Белан		

ТП 708-43.89 КЖ

Механизированный приемный пункт на один проходной путь для выгрузки заполнителей бетона из полувагонов

Стадия	Лист	Листов
Р	102	

Подбункерный тоннель. Ведомость расхода стали. Схема №4.

Харьковский Промстройниипроект

Инв. № подл. | Подпись и дата | Взам. инв. №

Альбом 3

Схема расположения узлов гидроизоляции

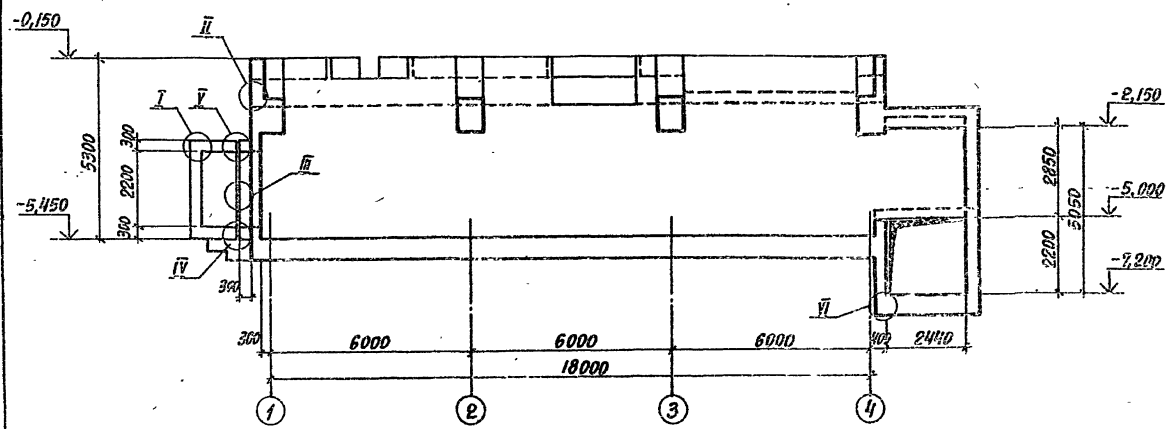

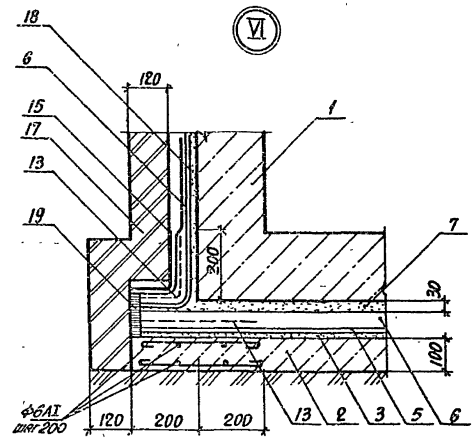

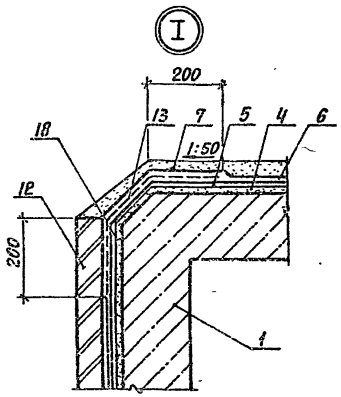

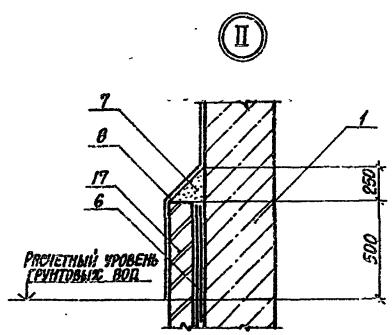

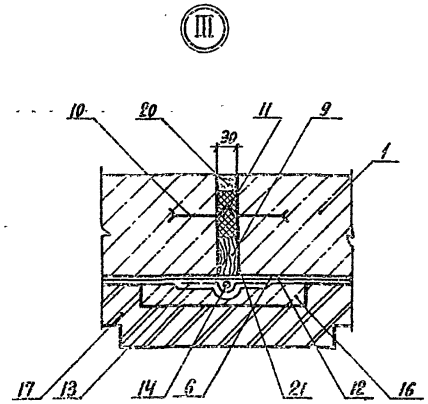

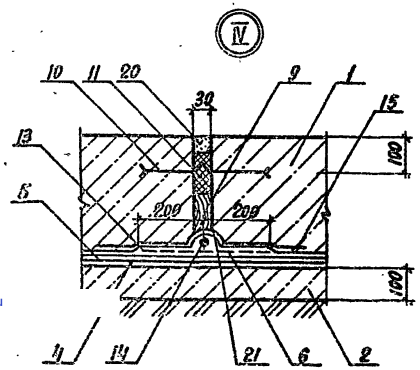

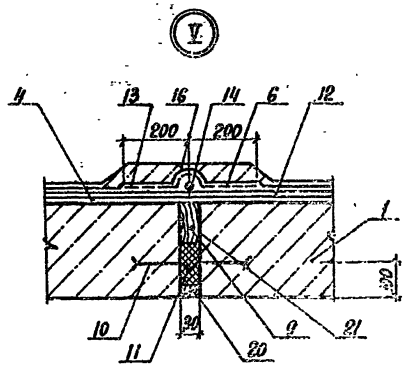

1. Изолируемая конструкция.
2. Подготовка из бетона В 3,5.
3. Цементная стяжка 20мм.
4. Цементная стяжка 10-15мм.
5. Битумная грунтовка.
6. Оклеечная гидроизоляция.
7. Защитная стяжка из цементного раствора М100.
8. Окраска битумом за 2 раза.
9. Просмоленная доска обернутая рубероидом.
10. Компенсатор 1М-16.
11. Битумная мастика.
12. Холодная битумная грунтовка.
13. Стеклоткань.
14. Жгут пакли, пропитанный битумом.
15. Дополнительный слой гидроизоляции.
16. Защитный слой из бетона В 3,5.
17. Защитная стенка из красного кирпича М75 на цементном растворе М50.
18. Затирка цементным раствором М100.
19. Битумная шпонка.
20. Зачеканка цементным раствором М100.
21. Деформационный шов.

10198/3

Нач. отд.	Бродский		02.89
Н.контр.	Зорин		02.89
Гл.спец.	Зорин		02.89
Рук. гр.	Иванова		
Провер.	Иванова		
Разраб.	Гайденко		

ТП 708-43.89 КЖ

Механизированный приемный пункт на один вертолетный путь для выгрузки заполнителей бетона из вертолетов

Стадия	Лист	Листов
Р	103	

Примеры решения узлов гидроизоляции. Схема расположения узлов гидроизоляции. Узлы I, ... V.

Харьковский Промстройниипроект

Привязан:

Инв. №

25738-03

105

Формат А2

gost.e-ecolog.ru