ТИПОВОЙ ПРОЕКТ

708-43.89

МЕХАНИЗИРОВАННЫЙ ПРИЕМНЫЙ ПУНКТ НА ОДИН ПРОХОДНОЙ ПУТЬ ДЛЯ ВЫГРУЗКИ ЗАПОЛНИТЕЛЕЙ БЕТОНА ИЗ ПОЛУВАГОНОВ

АЛЬБОМ 2

АР Архитектурные решения

КМ Конструкции металлические

25738-02

Отпускная цена
на момент реализации

gost.e-ecolog.ru

Кол. форм-

ТИПОВОЙ ПРОЕКТ

708-43.89

МЕХАНИЗИРОВАННЫЙ ПРИЕМНЫЙ ПУНКТ НА ОДИН ПРОХОДНОЙ ПУТЬ ДЛЯ ВЫГРУЗКИ ЗАПОЛНИТЕЛЕЙ БЕТОНА ИЗ ПОЛУВАГОНОВ

АЛЬБОМ 2

Перечень альбомов

АЛЬБОМ 1	ПЗ	Пояснительная записка
	ТХ	Технология производства
	ТХ.Н	Общие виды нетиповых технологических конструкций
	СС	Связь и сигнализация
АЛЬБОМ 2	АР	Архитектурные решения
	КМ	Конструкции металлические
АЛЬБОМ 3	КЖ	Конструкции железобетонные
АЛЬБОМ 4	КЖ.И	Строительные изделия
АЛЬБОМ 5	ОВ	Отопление и вентиляция
	ВК	Водопровод и канализация
АЛЬБОМ 6	ЭМ	Электрооборудование силовое
	ЭО	Электроосвещение
АЛЬБОМ 7		Задание заводу-изготовителю на комплектные электротехнические устройства
АЛЬБОМ 8	СО	Спецификации оборудования
АЛЬБОМ 9	ВМ	Ведомости потребности в материалах
АЛЬБОМ 10	С	Сметы

Разработан институтами:

Ведущий

Промтрансниипроект

Главный инженер института — В.И.Поляков

Главный инженер проекта — Н.Н.Кузнецов

Соисполнители:

Харьковский промстройниипроект

Главный инженер института — Н.Ф.Довгий

Главный инженер проекта — Л.В.Туринский

Ч.о. Тяжпромэлектропроект

Главный инженер института — В.В.Голиков

Главный инженер проекта — Ю.П.Бобрик

Утвержден Госстроем СССР

Протокол от 27 октября 1988 г.

Введен в действие Промтрансниипроектом

Приказ от 17 марта 1989 г. № 48

Альбом 2

Ведомость основных комплектов рабочих чертежей

Обозначение	Наименование	Примечание
т.п. 708-43.89-АР	Архитектурные решения	
т.п. 708-43.89-КЖ	Конструкции железобетонные	
т.п. 708-43.89-КМ	Конструкции металлические	
т.п. 708-43.89-ОВ	Отопление и вентиляция	
т.п. 708-43.89-ВК	Внутренние водопровод и канализация	

Ведомость рабочих чертежей основного комплекта

Лист	Наименование	Примечание
1	Общие данные (начало)	
2	Общие данные (продолжение)	
3	Общие данные (окончание)	
4	Планы на отм. -7,000; -5,000. Схемы N1, N2	
5	Планы на отм. -7,000; -5,000. Схемы N3, N4	
6	Планы на отм. -0,150; 0,500; 3,300; 3,980.	
7	План на отм. 7,200; 7,680. План кровли. Схемы расположения элементов заполнения оконных проемов	
8	Разрезы 1-1, 2-2. Узлы 1...3	
9	Разрезы 3-3...7-7	
10	Фасады 1-4; 4-1; А-Г; Г-А	
11	Узлы 4...17	
12	Узлы 18...26	

Типовой проект разработан в соответствии с действующими нормами и правилами и предусматривает мероприятия, обеспечивающие пожарную безопасность при эксплуатации здания

Главный инженер проекта /Туринский/

Ведомость ссылочных и прилагаемых документов

Обозначение	Наименование	Примечание
	Ссылочные документы	
ГОСТ 12506-81	Окна деревянные для производственных зданий	
ГОСТ 8717.1-84	Ступени железобетонные и бетонные	
ГОСТ 14624-84	Двери деревянные для производственных зданий	
ГОСТ 16233-77	Листы асбестоцементные волнистые унифицированного профиля и детали к ним	
ГОСТ 8484-82	Плиты подоконные железобетонные для производственных зданий	
ГОСТ 9573-82*	Плиты теплоизоляционные из минеральной ваты на синтетическом связующем	
ГОСТ 7251-77	Линолеум поливинилхлоридный на тканевой подоснове. Технические условия.	
ГОСТ 7380-77	Стекло витринное неполированное	
ГОСТ 7174-75	Рельсы железнодорожные типа Р50	
ГОСТ 24379.0-80; 1-80	Болты фундаментные	
1.038.1-1 в.1	Перемычки железобетонные для зданий с кирпичными стенами	
1.400-15 в.0	Унифицированные закладные изделия ж.б. конструкций для крепления технологических коммуникаций и устройств	
2.436-17 в.1	Узлы окон с деревянными переплетами по ГОСТ 12506-81	
1.050.1-2 в.2	Сборные ж.б. марши, площадки и проступи для многоэтажных общественных зданий производственных и вспомогательных зданий промышленных предприятий	
1.450-1 в.0	Лестницы из сборных железобетонных ступеней по стальным косоурам	
2.460-1 в.1	Типовые архитектурно-строительные детали одноэтажных промышленных неотапливаемых зданий с покрытиями из асбестоцементных волнистых листов	
2.430-2 в.1	Типовые архитектурно-строительные детали одноэтажных промышленных неотапливаемых зданий со стенами из асбестоцементных волнистых листов	
2.460-18 в.2	Узлы покрытий одноэтажных производственных зданий с рулонными кровлями и железобетонными плитами	
2.430-20 в.1,2	Узлы стен из кирпича одноэтажных зданий промышленных предприятий	
	Прилагаемые документы	
708-43.89-АР.ВМ	Ведомости потребности в материалах	

Ведомость толщин стен и утеплителя (при t° = -30°С)

Наименование помещения	Наружные стены	Утеплитель		
		Кровля	Пол	Стены
Помещение лебедок, электротехническое помещение, вентпомещение	380	40	—	—
Пост управления	—	140	140	100

Материалы наружных стен и характеристику утеплителя см. п.п. 1.8; 1.12 общих данных.

Ведомость спецификаций

Лист	Наименование	Примечание
6	Спецификация элементов заполнения проемов	
6	Спецификация перемычек	
2	Спецификация сборных железобетонных ступеней	
2	Спецификация ограждений	
2	Спецификация стальных изделий	
2	Спецификация асбестоцементных листов, деталей к ним и элементов крепления	

Ситуационный план

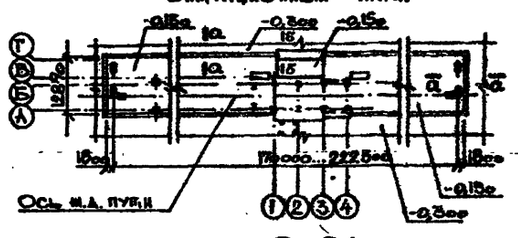

10198/2

Инв. N			
ГИП	Туринский		02.89
Нач.отд.	Бродский		02.89
Н.контр.	Кожевников		02.89
Гл.арх.	Кожевников		02.89
Гл.спец.	Зорин		02.89
Зав.гр.	Берлин		02.89
Арх.Ткат.	Марголина		02.89
Провер.	Берлин		02.89
Разраб.	Марголина		02.89

Привязан:

ТП 708-43.89 — АР

Механизированный приемный пункт на один проходной путь для выгрузки заполнителей бетона из полувагонов

Стадия	Лист	Листов
Р	1	12

Общие данные (начало)

ХАРЬКОВСКИЙ ПРОМСТРОЙНИЦПРОЕКТ

Согласовано: Группа КМ, Группа ОВ, Группа ВК, Техотдел, Гарлинова, Иванова, Кузнецов, Подпись и дата, Взам. инв. N, Инв. N подл.

25738-02 3

Альбом 2

Спецификация сборных железобетонных ступеней

Марка, поз.	Обозначение	Наименование	Кол.	Масса ед. кг	Примечание
		Схемы N1, N2			
АС9.17	ГОСТ 8717.1-84-03.0.00-06	Ступень основная	10	97	
АС9.17-1	ГОСТ 8717.1-84-04.0.00-06	Ступень основная	16	97	
АСВ9.17	ГОСТ 8717.1-84-05.0.00-06	Ступень верхняя фризовая	3	85	
АСН9.14	ГОСТ 8717.1-84-07.0.00-06	Ступень нижняя фризовая	2	54	
АСП9.17	ГОСТ 8717.1-84-06.0.00-06	Площадочный вкладыш	1	75	
		Схемы N3, N4			
АС9.17-А	ГОСТ 8717.1-84-03.0.00-06	Ступень основная	10	97	
АС9.17-1А	ГОСТ 8717.1-84-04.0.00-15	Ступень основная	16	97	
АСВ9.17-А	ГОСТ 8717.1-84-05.0.00-15	Ступень верхняя фризовая	3	85	
АСН9.14	ГОСТ 8717.1-84-07.0.00-06	Ступень нижняя фризовая	2	54	
АСП9.17	ГОСТ 8717.1-84-06.0.00-06	Площадочный вкладыш	1	75	

Спецификация ограждений

Марка, поз.	Обозначение	Наименование	Кол.	Масса ед. кг	Примечание
ОМН18-1	1.050.1-2.208.0	Ограждение	1	14,2	
ОМ17-1Н	ТП 708-43.89 КЖИ-ОМ17-1Н	Ограждение	2	39,4	
ОМ14-1Н	ТП 708-43.89 КЖИ-ОМ14-1Н	Ограждение	1	26,1	

Спецификация асбестоцементных листов, деталей к ним и элементов крепления

Марка, поз.	Обозначение	Наименование	Кол.	Масса ед. кг	Примечание
		Асбестоцементные изделия			
УВ-6-2500	ГОСТ 16233-77	Листы стеновые	94	39	
УВ-6-2000	ГОСТ 16233-77	Листы стеновые	91	32	
УВ-75-1750	ГОСТ 16233-77	Листы кровельные	133	35	
РУ-1	ГОСТ 16233-77	Равнобокая угловая деталь	9	14,7	
РУ-2	ГОСТ 16233-77	Равнобокая угловая деталь	12	16,8	
РУ-3	ГОСТ 16233-77	Равнобокая угловая деталь	13	21,2	
ПУ	ГОСТ 16233-77	Переходная деталь	12	7,0	
КУ-1	ГОСТ 16233-77	Коньковая деталь	19	8,0	
КУ-2	ГОСТ 16233-77	Коньковая деталь	19	8,0	
ГУ	ГОСТ 16233-77	Гребенка	77	3,1	
		Крепежные элементы			
М1	2.430-2 вып.1	Крепление стеновых листов	300	0,169	
М2	2.460-1 вып.1	Крепление кровельных листов	285	0,289	
МГ1	2.460-1 вып.1	Крепление кровельных листов	40	0,177	для сабесов и козырька
МВ2	2.460-1 вып.1	Крепление асбестоцементных деталей	6	0,027	
М8	2.460-1 вып.1	Крепление асбестоцементных деталей	36	0,057	
МГ4	2.460-1 вып.1	Крепление асбестоцементных деталей	62	0,287	
МГ6	2.460-1 вып.1	Крепление асбестоцементных деталей	86	0,283	
МВ1	2.430-2 вып.1	Крепление асбестоцементных деталей	46	0,035	

Взам. инв. N

Подпись и дата

Инв. N подл.

Ведомость отделки помещений

Наименование или номер помещения	Потолок: Площадь	Потолок: Вид отделки	Стены или перегородки: Площадь	Стены или перегородки: Вид отделки	Примечание
Подземное помещение	19,03	Затирка. Известковая окраска	23,97	Затирка. Известковая окраска	
Приемный пункт	—	—	37,82	Известковая окраска кирпичных участков стен	
Помещение лебедок, эвакуационный выход, вентпомещение	106	Затирка. Известковая окраска	376	Затирка. Известковая окраска	
Электротехническое помещение	32	Затирка. Водоэмульсионная окраска	88	Штукатурка цем.-известковая. Водоэмульсионная окраска	

Экспликация полов (начало)

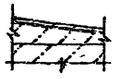

Наименование или номер помещения по проекту	Тип пола по проекту	Схема пола или номер узла по серии	Элементы пола и их толщина	Площадь пола, м²
1	2	3	4	5
Подземное помещение	1		Покрытие-бетон класса В15 - 20 мм. Гидроизоляционный слой - 2 слоя гидроизола (ГОСТ 7415-86) на битумной мастике с посыпкой верхнего слоя песком крупностью 1,5-5 мм на мастике - 8 мм. Стяжка - бетон класса В7,5 по уклону к лотку. Основание - ж.б. днище	115,4
Эвакуационный выход	2		Покрытие - бетон класса В15 - 20 мм. Стяжка - бетон класса В7,5 - 48 мм. Основание - монолитная ж.б. плита	9,11
Приемный пункт	3		Покрытие - бетон класса В15 - 20 мм. Подстилающий слой - бетон класса В12,5 - 100 мм. Основание - слой щебня крупностью 40-60 мм вдавленный в грунт	14,5
Помещение лебедок	4		Покрытие - бетон класса В15 - 20 мм. Подстилающий слой - бетон класса В12,5 - 100 мм. Засыпка - песок утрамбованный послойно - 480 мм. Основание - ж.б. днище	40,33

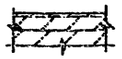

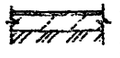

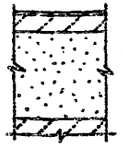

Экспликация полов (окончание)

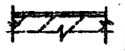

1	2	3	4	5
Вентпомещение, тамбур, эвакуационный выход	5		Покрытие - бетон класса В15 - 20 мм. Основание - ж.б. плита	18,75
Электротехническое помещение, пост управления	6		Покрытие - линолеум на тканевой основе по ГОСТ 7251-77 на клее N88-Н - 4 мм. Основание - стальной лист	42,59

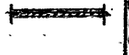

Типы полов замаркированы на чертежах планов, приведенных на листах 4...7.

Спецификация стальных изделий

Марка, поз.	Обозначение	Наименование	Кол.	Масса ед. кг	Примечание
МН117-3	1.400-15 вып.0	Закладной элемент	14	2,2	
МН139-6	1.400-15 вып.0	Закладной элемент	4	4,6	
МН129-6	1.400-15 вып.0	Закладной элемент	п.м. 1	10,7	
МН101-3	1.400-15 вып.0	Закладной элемент	6	0,5	
МН553	1.400-15 вып.0	Закладной элемент	п.м. 12,56	4,1	
МН415-2	1.400-15 вып.0	Закладной элемент	п.м. 0,6	5,6	
Болт 1.1М12×300	ГОСТ 24379.0-80;1-80	Закладной элемент	4	0,35	
Р50	ГОСТ 7174-75	Рельс железнодорожный	п.м. 38	51,63	
М1	ТП 708-43.89 КЖИ-МН1,М1...М3	Закладной элемент	1	14,6	
М2	ТП 708-43.89 КЖИ-МН1,М1...М3	Закладной элемент	18	5,2	
М3	ТП 708-43.89 КЖИ-МН1,М1...М3	Закладной элемент	10	0,1	
О-1	ТП 708-43.89 КЖИ-О-1	Кровельное ограждение	п.м. 51,1	25,0	

Условные обозначения

Марка полов ◻ Номер типа по проекту

10198/2

Привязан:

Инв. N

ГИП	Журинский		02.89
Нач.отд.	Бродский		
Н.контр.	Кожевников		
Гл.арх.	Кожевников		
Гл.спец.	Зорин		
Зав.гр.	Берлин		
Арх.Ткач	Марголина		
Провер.	Берлин		
Разраб.	Марголина		

ТП 708-43.89-АР

Механизированный приемный пункт на один проходной путь для выгрузки заполнителей бетона из полувагонов

Стадия	Лист	Листов
Р	2	

Общие данные (продолжение)

ХАРЬКОВСКИЙ ПРОМСТРОЙНИЙПРОЕКТ

25738-02 4

Альбом 2

1. Общие указания.

1.1. Типовой проект „Механизированный приемный пункт на один проходной путь для выгрузки заполнителей бетона из полувагонов" разработан на основании плана типового проектирования Госстроя СССР на 1988 год, раздел 4, тема Т4.9.1. Исходными данными для проектирования являются технологическое задание на разработку архитектурно-строительной и санитарно-технической частей проекта института Промтрансниипроект Госстроя СССР (г. Москва) и задание на электротехническую часть Челябинского отделения института Тяжпромэлектропроект Минмонтажспецстроя СССР.

1.2. По пожароопасности производство сооружение в целом отнесено к категории „Д", а электротехническое помещение и пост управления к категории „Г". Степень огнестойкости сооружения приемного пункта – IIIа, а здания с помещениями лебедок, электротехническим и вентиляционным – II.

1.3. Проект разработан применительно к условиям строительства, изложенным в пункте 2.3 СН 227-82 с учетом дополнений Постановления Госстроя СССР от 26.09.74 года N 201.

1.4. За условную отметку 0,000 принята отметка головки рельса железнодорожного пути. Отметка чистого пола приемного пункта, помещения лебедок и планировки земли по торцам сооружения –0,150, что соответствует абсолютной отметке ▭.

1.5. Помещение лебедок, электротехническое помещение, вентпомещение и пост управления – отапливаемые.

1.6. Рабочие чертежи подземной части приемного пункта разработаны для 4х схем компановки технологического оборудования:

Схема N1 – тракт выдачи заполнителей бетона из подземной части приемного пункта расположен в районе оси 4, а выход ленточных конвейеров на склад – слева относительно направления надвига полувагонов и платформ.

Схема N2 – тракт выдачи заполнителей бетона из подземной части приемного пункта расположен в районе оси 4, а выход ленточных конвейеров на склад – справа относительно направления надвига полувагонов и платформ.

Схема N3 – тракт выдачи заполнителей бетона из подземной части приемного пункта расположен в районе оси 1, а выход ленточных конвейеров на склад – слева относительно направления надвига полувагонов и платформ.

Схема N4 – тракт выдачи заполнителей бетона из подземной части приемного пункта расположен в районе оси 1, а выход ленточных конвейеров на склад – справа относительно направления надвига полувагонов и платформ.

1.7. Из подземной части приемного пункта запроектирован эвакуационный выход.

1.8. Стены помещения лебедок, электротехнического помещения, вентпомещения и эвакуационного выхода приняты из красного кирпича марки 75 на растворе марки 25.

1.9. Гидроизоляцию кирпичных стен на отм. –0,180 и –0,030 выполнить из цементного раствора состава 1:2 толщиной 30мм.

1.10. При кладке кирпичных стен в откосах проемов заложить деревянные антисептированные пробки размером 120×120×65 через 8 рядов кладки по высоте (но не менее 2х с каждой стороны проема) для крепления оконных и дверных коробок.

1.11. Отмостка принята асфальтовая (толщина покрытия 25мм) по щебеночному основанию шириной 750мм.

1.12. Утеплитель кровли для отапливаемых помещений – плитный пенобетон γ=400 кг/м³ (ГОСТ 5742-76). Для утепления кровли, пола и стен поста управления приняты минераловатные плиты теплоизоляционные γ=75 кг/м³ (ГОСТ 9573-82*).

1.13. Выравнивающий слой по утеплителю кровли электротехнического помещения, вентпомещения и поста управления принят в виде стяжки из цементно-песчаного раствора марки 100 толщиной 15мм.

1.14. Водоизоляционный ковер кровель электротехнического помещения, вентпомещения и эвакуационного выхода состоит из 4х слоев биостойкого рубероида марки РКП-350Б (ГОСТ 10923-82) на битумной мастике с защитным слоем толщиной 10мм из гравия крупностью 5-10мм, втопленного в антисептированную битумную мастику марки ▭ (ГОСТ 2889-80).

1.15. Для создания уклона кровли электротехнического помещения и вентпомещения от 20мм до 100мм принят бетон класса В 3,5.

1.16. Кровля приемного пункта выполняется из асбестоцементных волнистых листов унифицированного профиля (ГОСТ 16233-77) по стальным прогонам.

1.17. Кладку кирпичных стен помещения лебедок, электротехнического помещения, вентпомещения и эвакуационного выхода вести под расшивку швов снаружи, и с подрезкой – изнутри, за исключением электропомещения, где кладку изнутри вести впустошовку.

1.18. Наружные оконные и дверные откосы оштукатурить цементно-песчаным раствором состава 1:3.

1.19. Кладку кирпичных стен, в местах монтажных проемов, вести на растворе марки 10.

1.20. В помещении поста управления на отм. 7,200 на постоянных рабочих местах уложить деревянные щиты или теплоизолирующие коврики согласно СНиП II-3-79**.

1.21. В помещении эвакуационного выхода стальные конструкции лестницы оштукатурить цементно-песчаным раствором толщиной 30мм по стальной сетке.

1.22. Указания по отделке помещений смотрите лист 2.

1.23. Столярные изделия окрасить алкидной эмалью за 2 раза.

1.24. Отделочные работы и чистые полы выполнять после монтажа оборудования, укладки труб электропроводки и прочих коммуникаций в соответствии со СНиП 3.04.01-87.

1.25. Указания по защите строительных конструкций от коррозии смотрите в чертежах марки КЖ и КМ типового проекта.

1.26. При производстве работ, а также при изготовлении, монтаже и транспортировке конструкций и деталей необходимо соблюдение строительных норм и правил производства и приемки работ, а также требований СНиП III-4-80 „Техника безопасности в строительстве".

1.27. Перечень основных видов работ, по которым необходимо составлять акты освидетельствования скрытых работ:

1. устройство оснований под полы;
2. устройство отмостки;
3. устройство кровли.

2. Указания по применению проекта.

2.1. При привязке проекта в условиях отличных от указанных в пункте 1.3 общих указаний соответствующие конструкции приемного пункта должны быть проверены на возможность эксплуатации их в новых условиях, а при необходимости в проект должны быть внесены коррективы.

2.2. Поскольку проект разработан для 4х технологических схем, при привязке проекта, не относящиеся к привязываемой схеме чертежи, должны быть из проекта исключены. При этом расход материалов и сметы корректировке не подлежат, так как объемы и номенклатура работ всех схем одинаковы.

10198/2

ГИП	Туринский		0289
Нач. отд.	Бродский		
Н. контр.	Кожевников		
Гл. арх.	Кожевников		
Гл. спец.	Зорин		
Зав. гр.	Берлин		
Арх. Ткач	Марголина		
Провер.	Берлин		
Разраб.	Марголина		

ТП 708-43.89 – АР

Механизированный приемный пункт на один проходной путь для выгрузки заполнителей бетона из полувагонов

Стадия	Лист	Листов
Р	3	

Общие данные (окончание)

ХАРЬКОВСКИЙ ПРОМСТРОЙНИЦПРОЕКТ

Привязан:

Инв. N

Инв. N подл. | Подпись и дата | Взам. инв. N

25738-02 5

Альбом 2

План на отм. -5,000. Схема N1

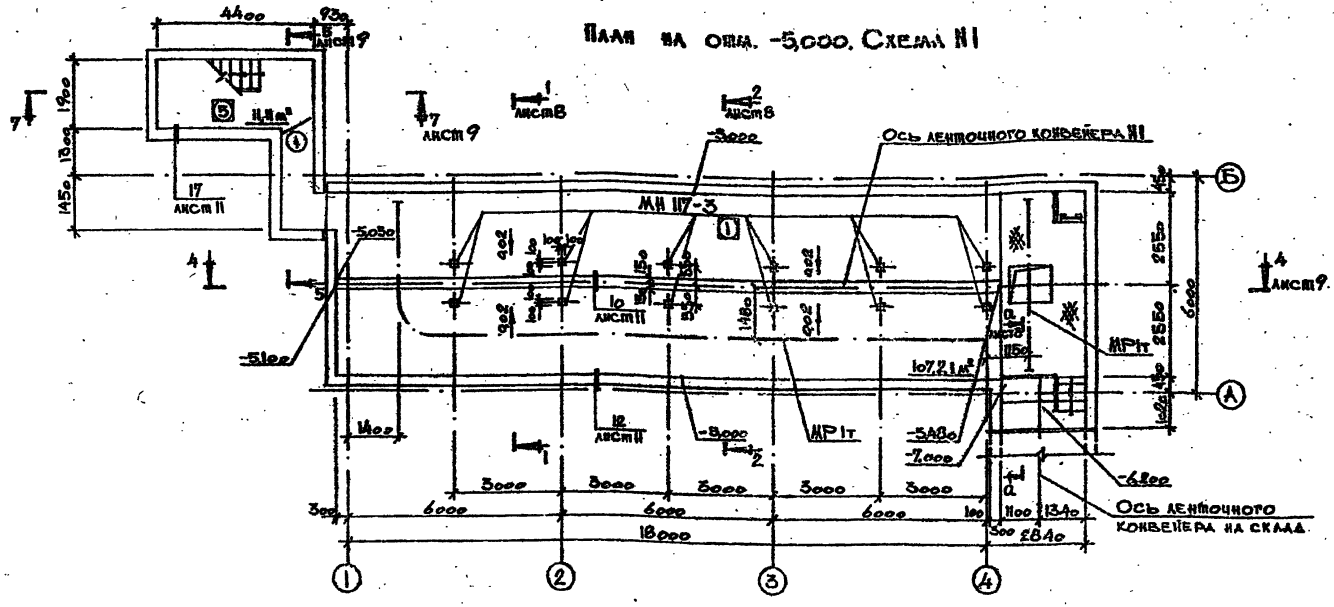

План на отм. -7,000. Схема N1

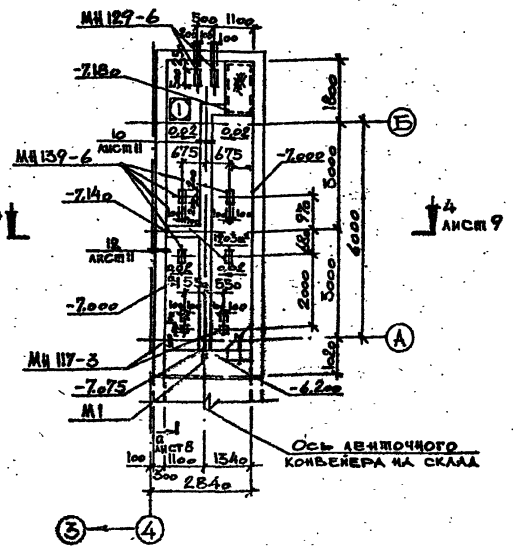

План на отм. -5,000. Схема N2

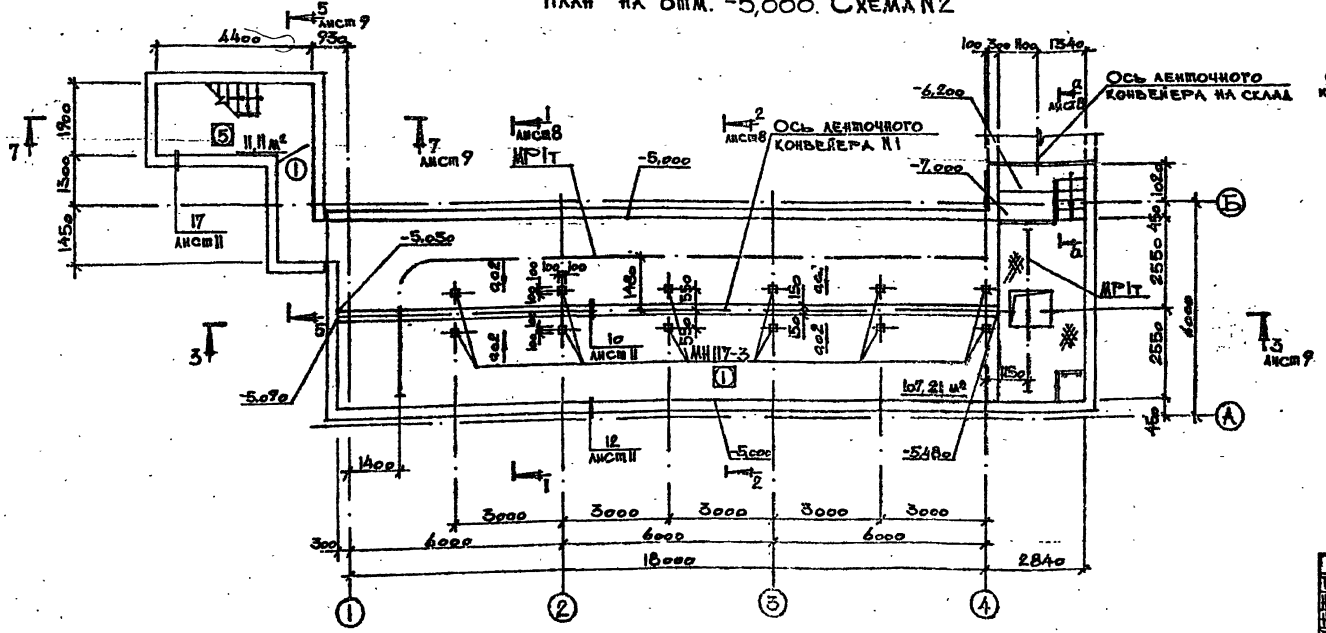

План на отм. -7,000. Схема N2

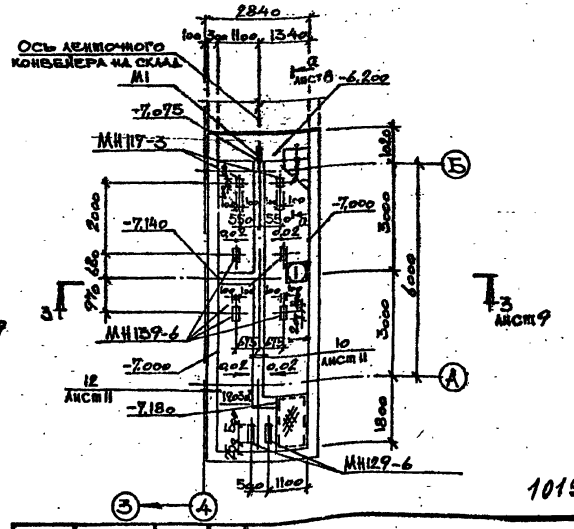

10198/2.

Привязан:

Инв. N подл. | Подпись и дата | Взам. инв. N

ГИП	Журинский		02.87
Нач.отд.	Бродский		
Н.констр.	Конвенков		
Гл.арх.	Конвенков		
Гл.спец.	Зорин		
Зав.гр.	Берлин		
Арх.Екат	Мартоленка		
Провер.	Берлин		
Разраб	Мартоленка		

ТП 708-43.89 - АР

Механизированный приемный бункер на одной проходной ветви для выгрузки заполнителей бетона из полувагонов

Стадия	Лист	Листов
Р	4	

Планы на отм. -7,000; -5,000 Схемы N1, N2

ХАРЬКОВСКИЙ ПРОМСТРОЙНИИПРОЕКТ

25738-02 6

Альбом 2

План на отм. -5,000. Схема N3

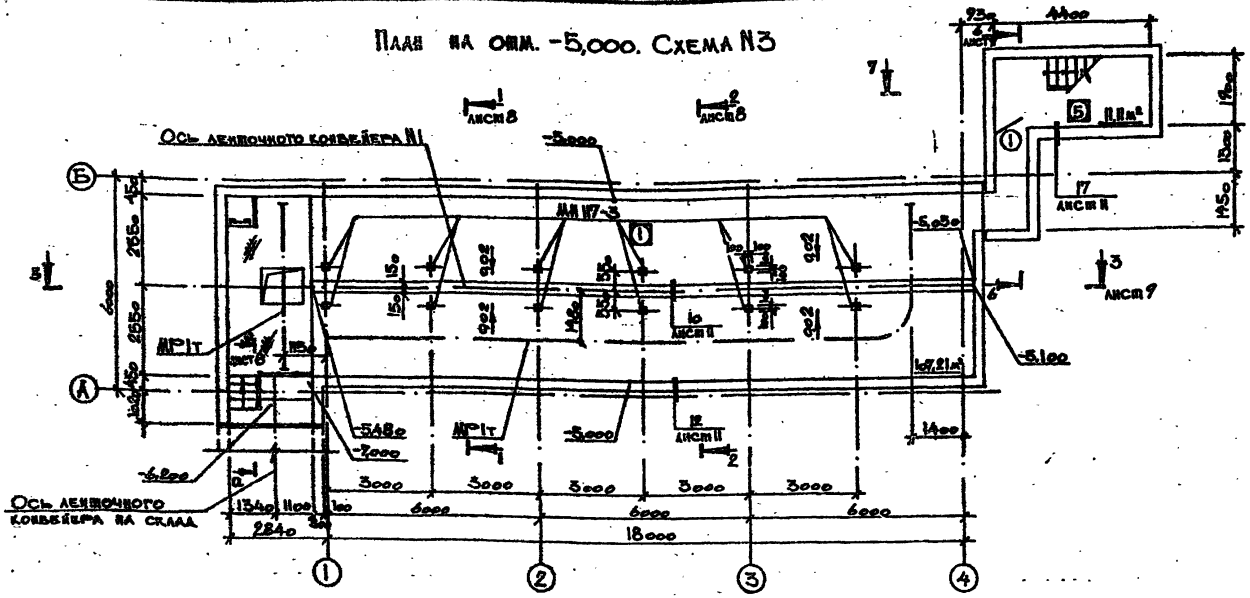

План на отм. -7,000. Схема N3

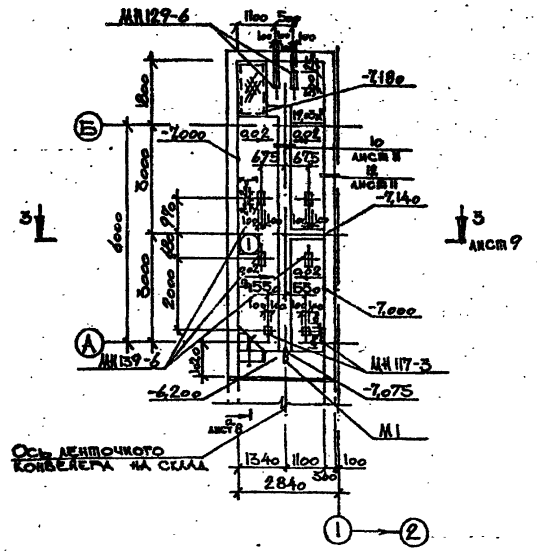

План на отм. -5,000. Схема N4

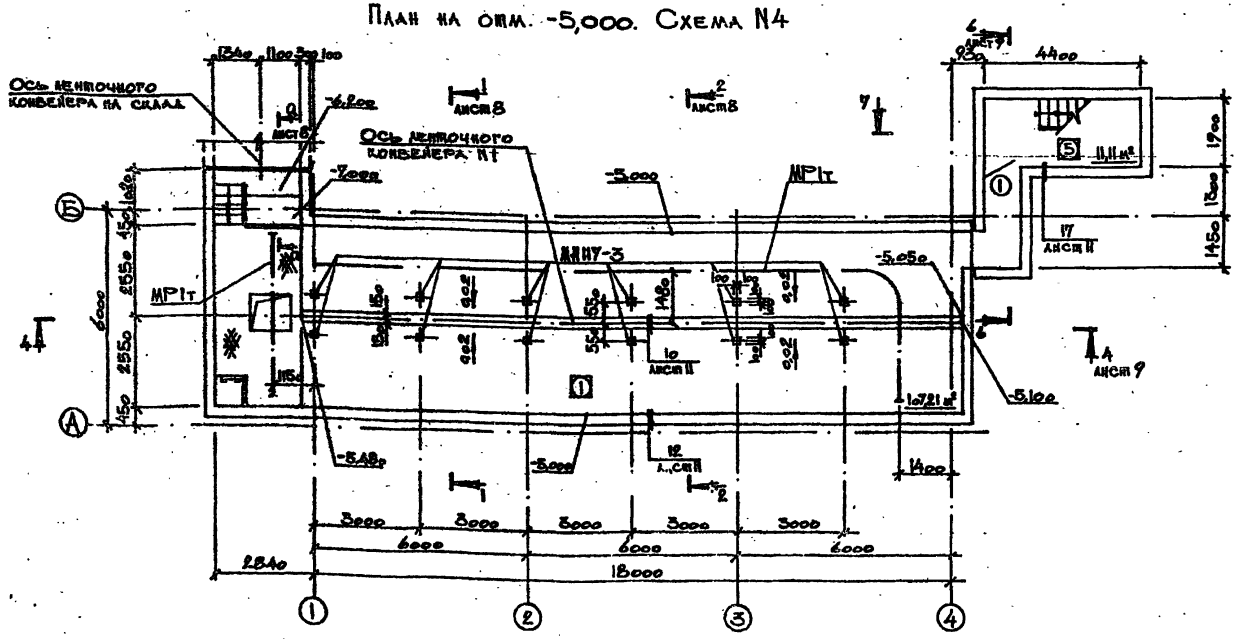

План на отм. -7,000. Схема N4

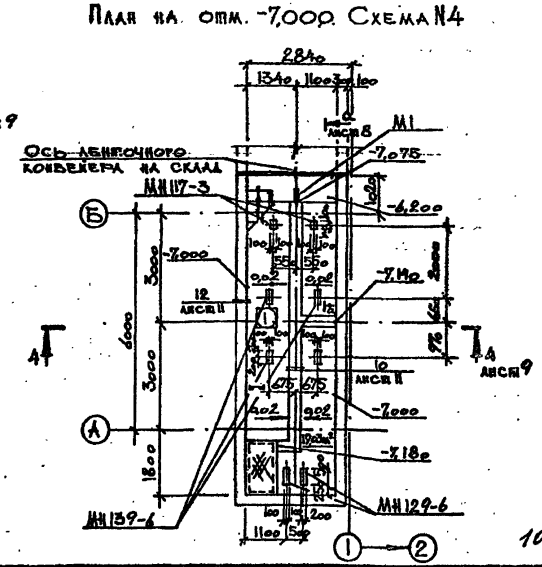

10198/2

ГИП	Муринский		02.87
Нач. отд.	Бродский		
Гл. констр.	Коневников		
Гл. арх.	Коневников		
Гл. спец.	Зорин		
Зав. гр.	Берлин		
Арх. пров.	Марголина		
Провер.	Берлин		
Разраб.	Марголина		

Привязан:

Инв. N подл. | Подпись и дата | Взам. инв. N

ТП 708-43.89 – АР

Механизированный приемный пункт на одни проходной путь для выгрузки заполнителей бетона из полувагонов

Стадия	Лист	Листов
Р	5	

Планы на отм. -7,000; -5,000 Схемы N3, N4

Харьковский Промстройниипроект

Альбом 2

План на отм. 3,300; 3,980

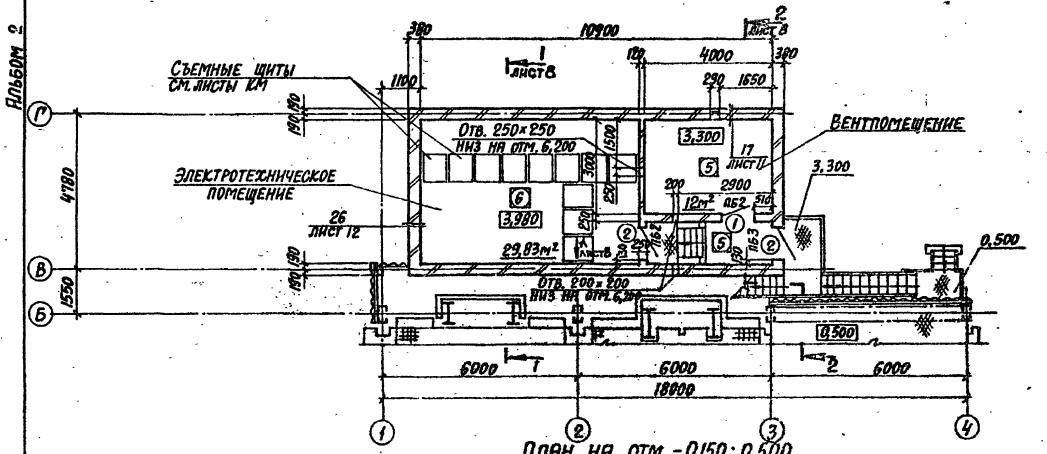

План на отм. -0,150; 0,500

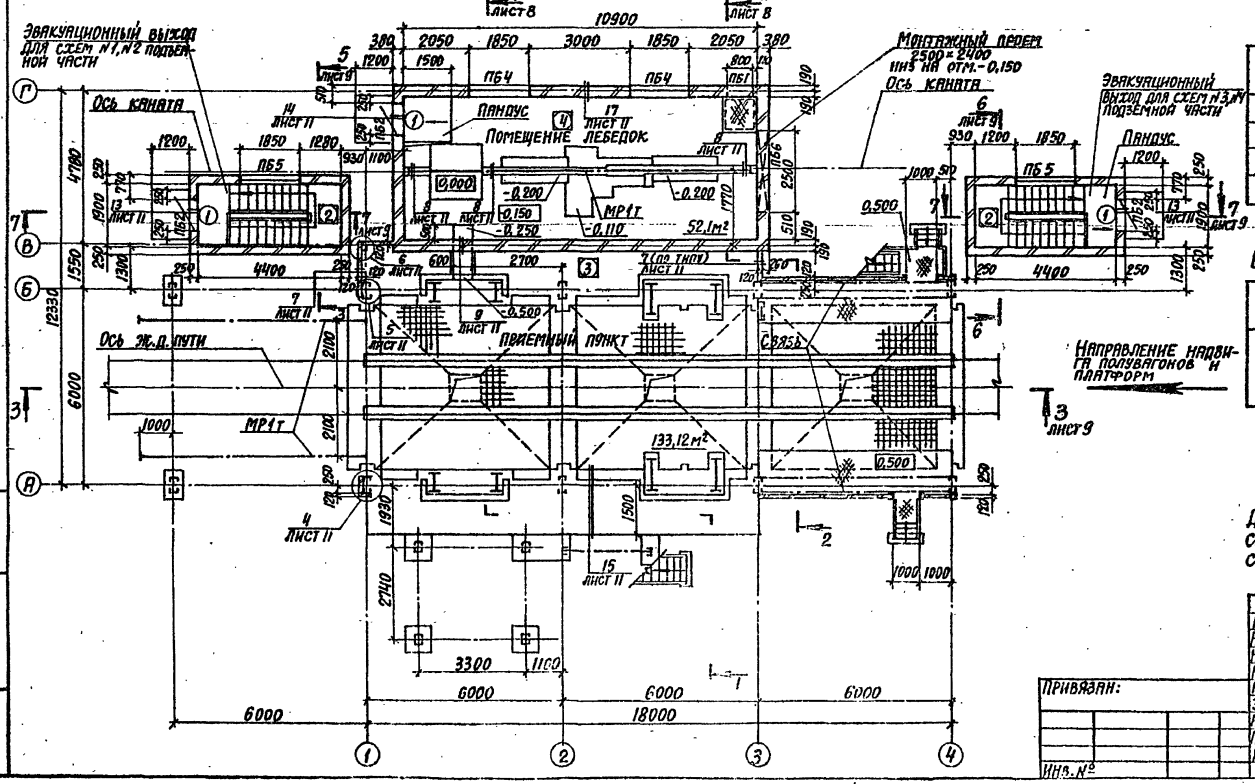

Спецификация элементов заполнения проемов

Марка, поз.	Обозначение	Наименование	Кол. на этаж: Подвал	1	2	3	Всего	Масса ед., кг	Примечание
1	ГОСТ 14624-84	Дверной блок ДНГ 21-9П	1	2	1	—	4	—	
2	ГОСТ 14624-84	Дверной блок ДНГ 24-10П	—	—	2	1	3	—	см. примечание
ОК-1	ГОСТ 12506-81	Оконный блок ПНО 12-18.1	—	3	—	—	3	—	
	ГОСТ 8484-82	Плита подоконная ПО 18.30.35-Т	—	3	—	—	3	48,0	
ОК-2	ТУ 36-1517-84	Жалюзийная решетка СТД 301 УХЛ3	—	—	1	—	1	0,98	
	Лист 7	Деревянная рама РД-1	—	—	1	—	1	—	

Спецификация перемычек

Марка, поз.	Обозначение	Наименование	Кол. на этаж: Подвал	1	2	3	Всего	Масса ед., кг	Примечание
1	1.038.1-1.1 020000	2ПБ10-1	—	3	—	—	3	43	
2	1.038.1-1.1 020000-02	2ПБ13-1	—	5	7	—	12	54	
3	1.038.1-1.1 060000-04	3ПБ25-8	—	8	—	—	8	162	
4	1.038.1-1.1 050000	2ПБ29-4	—	3	—	—	3	120	

Ведомость проемов дверей

Марка, поз.	Размер проема в кладке
1	910×2070
2	1010×2370

Ведомость перемычек (начало)

Тип	Схема сечения
ПБ1	1

Ведомость перемычек (окончание)

Тип	Схема сечения
ПБ2	2
ПБ3	2
ПБ4	3
ПБ5	3
ПБ6	4

Двери в проеме поз. 2 выполнить с уплотняющими прокладками, самозапирающиеся, открывающиеся без ключа с внутренней стороны.

10198/2

ГИП	Туринский		02.89
Нач.отд.	Бродский		
Н.контр.	Кожевников		
Гл.арх.	Кожевников		
Гл.спец.	Зорин		
Зав.гр.	Берлин		
Арх.ин.кат.	Марголина		
Провер.	Берлин		
Разраб.	Марголина		

ТП 708-43.89 АР

Механизированный приемный пункт на один проходной путь для выгрузки заполнителей бетона из полувагонов

Стадия	Лист	Листов
Р	6	

Планы на отм. -0,150; 0,500; 3,300; 3,980.

Харьковский Промстройниипроект

Привязан:

Инв. №

Инв. № подл. | Подпись и дата | Взам. инв. №

25738-02 8

Формат А2

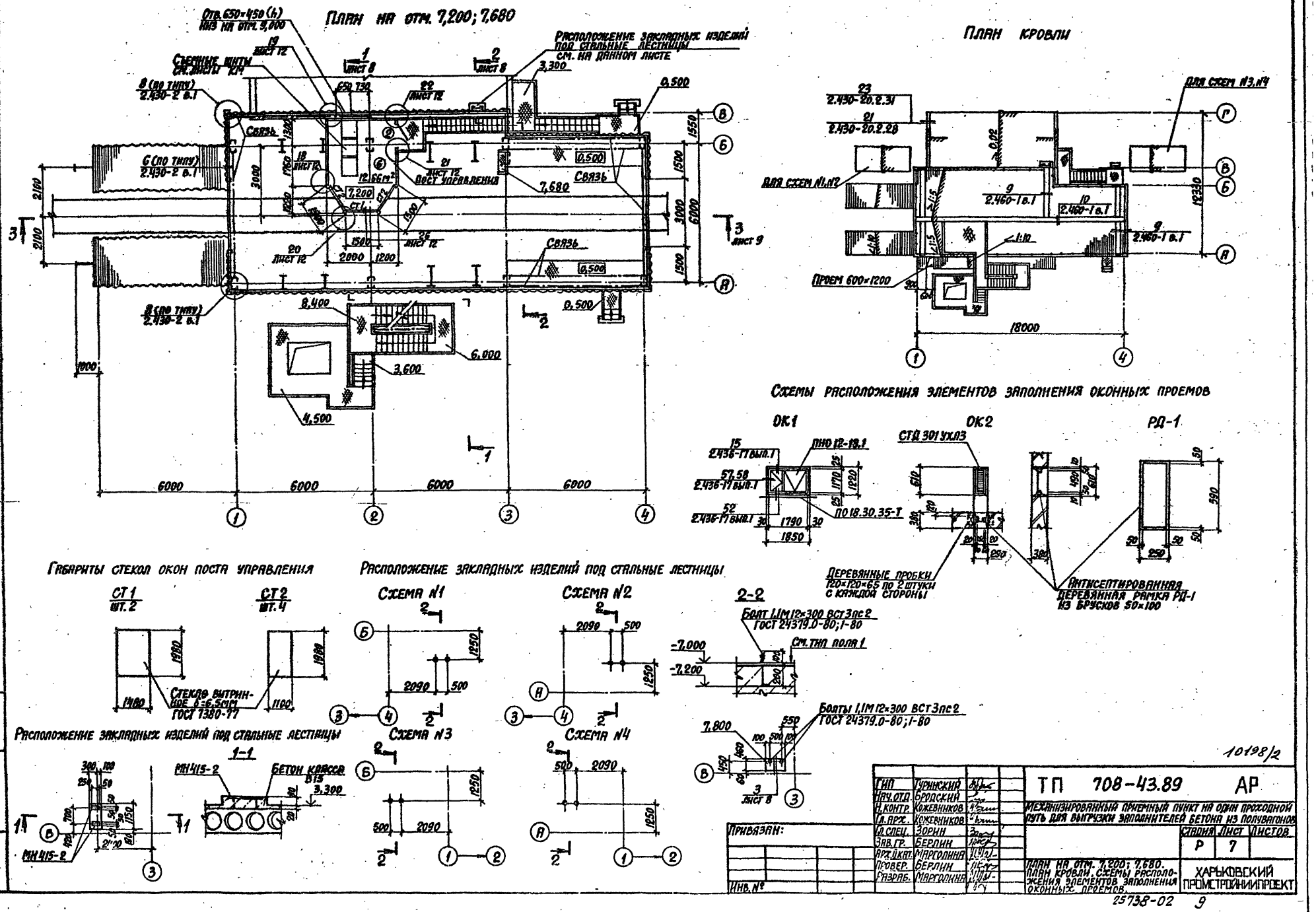

10198/2

ГИП	Туринский		
Нач. отд.	Бродский		
Н. контр.	Кожевников		
Гл. арх.	Кожевников		
Гл. спец.	Зорин		
Зав. гр.	Берлин		
Арх. ц. кат.	Марголина		
Провер.	Берлин		
Разраб.	Марголина		

ТП 708-43.89 АР

Механизированный приемный пункт на один проходной путь для выгрузки заполнителей бетона из полувагонов

Стадия	Лист	Листов
Р	7	

План на отм. 7,200; 7,680. План кровли. Схемы расположения элементов заполнения оконных проемов.

Харьковский Промстройниипроект

Привязан:

Инв. №

25738-02 9

Альбом 2

Разрез 1-1

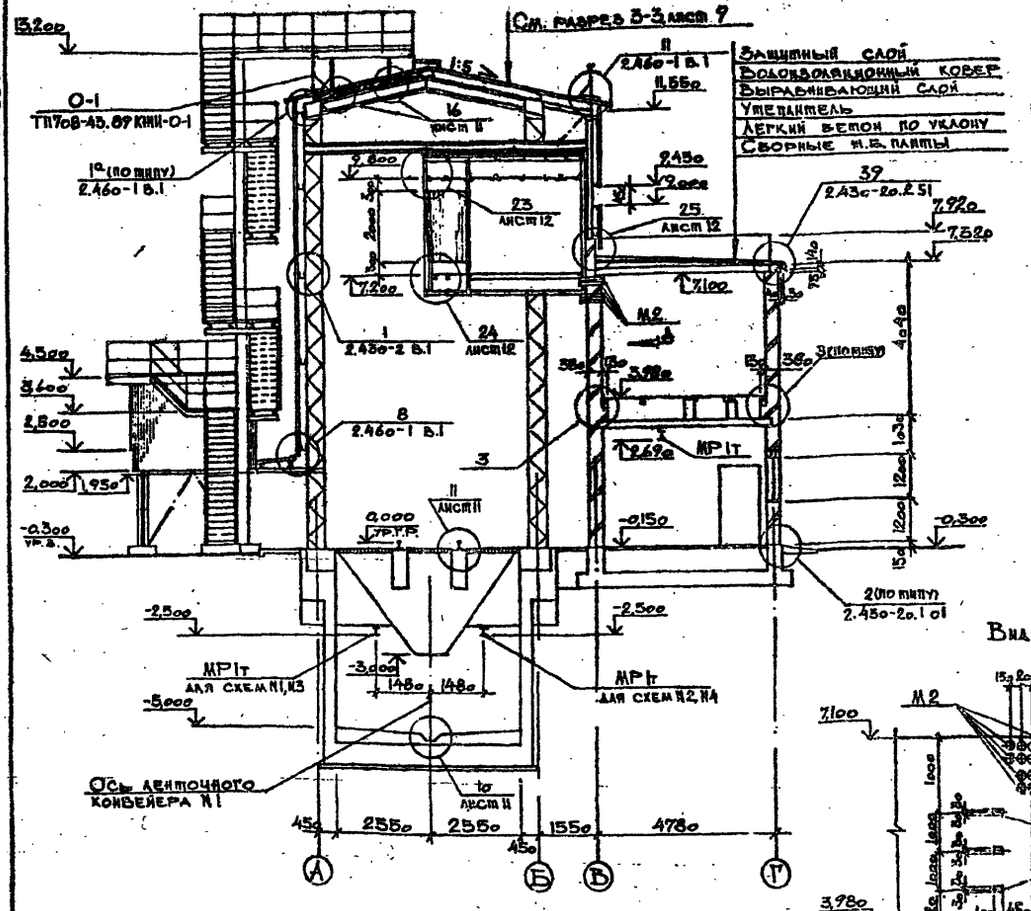

Разрез 2-2

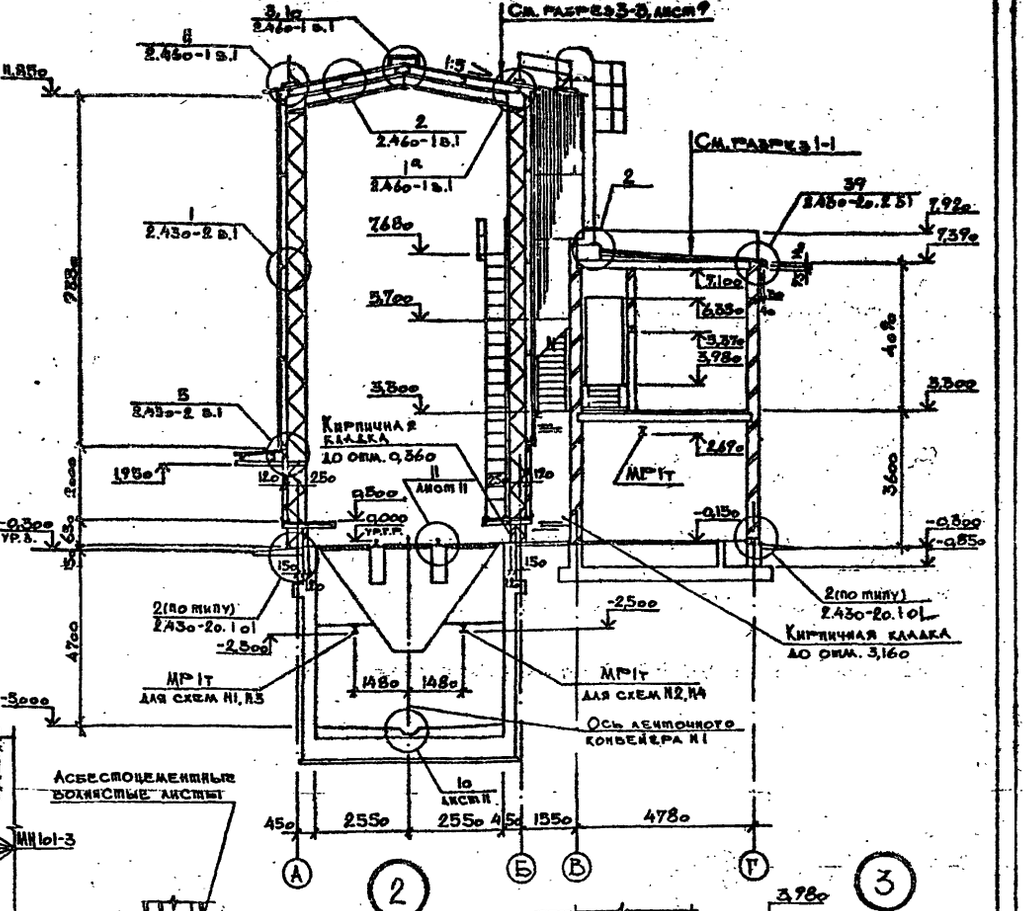

а-а

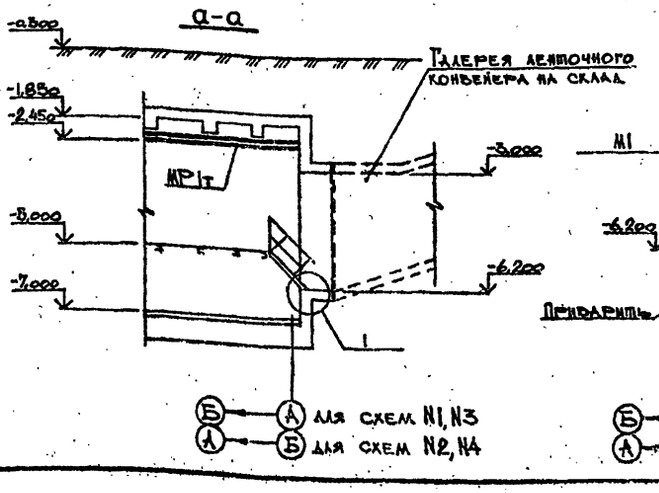

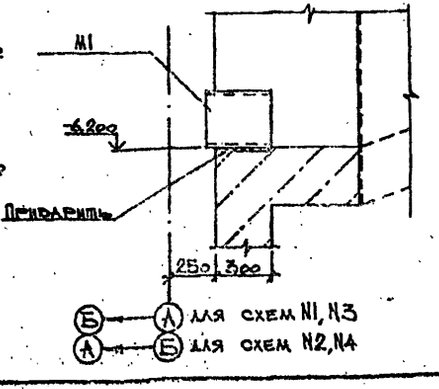

10198/2

Альбом 2

Асбестоцементные волнистые листы унифицированного профиля по стальным прогонам

Разрез 3-3

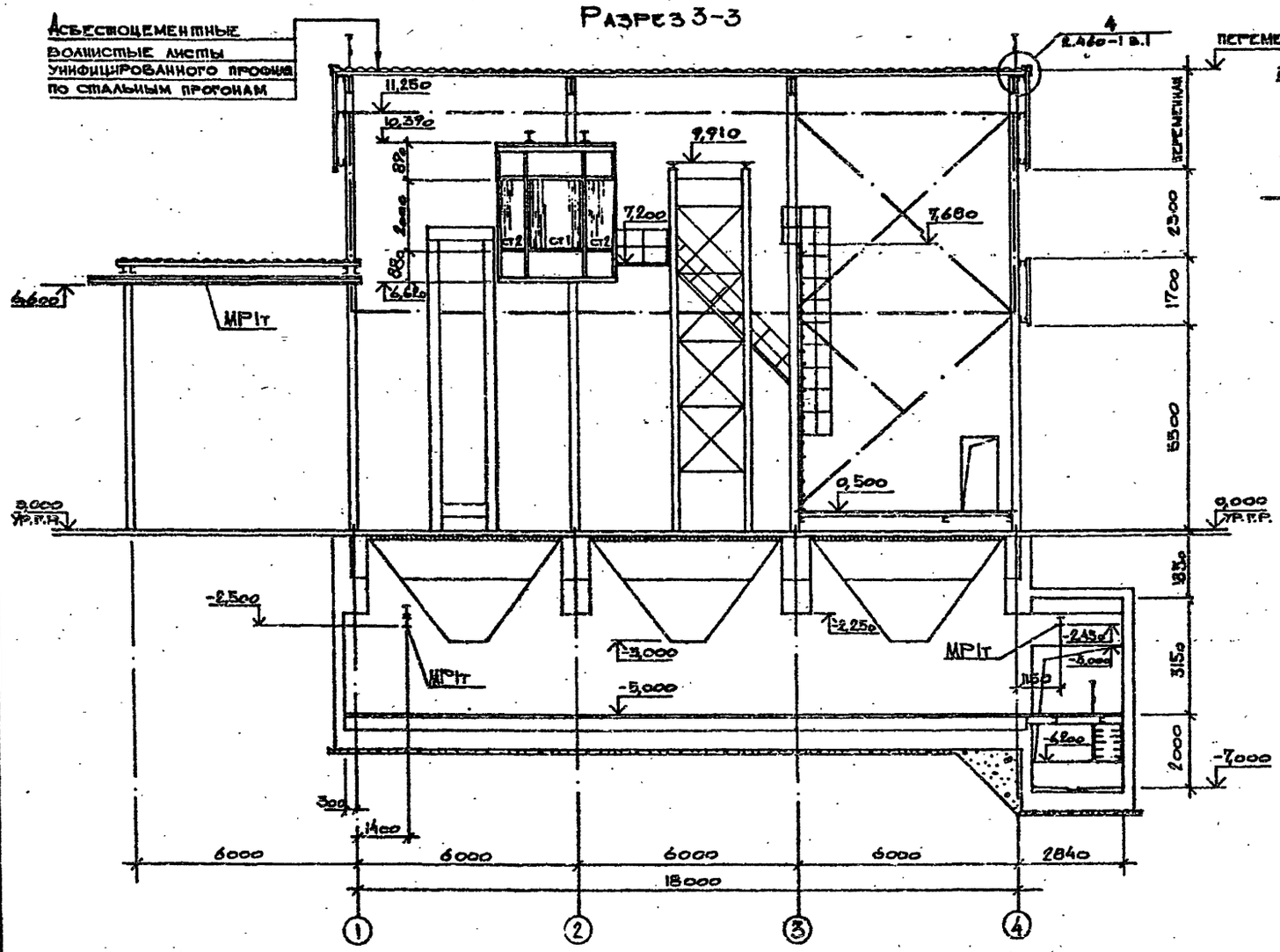

Разрез 4-4

Остальное — см. разрез 3-5

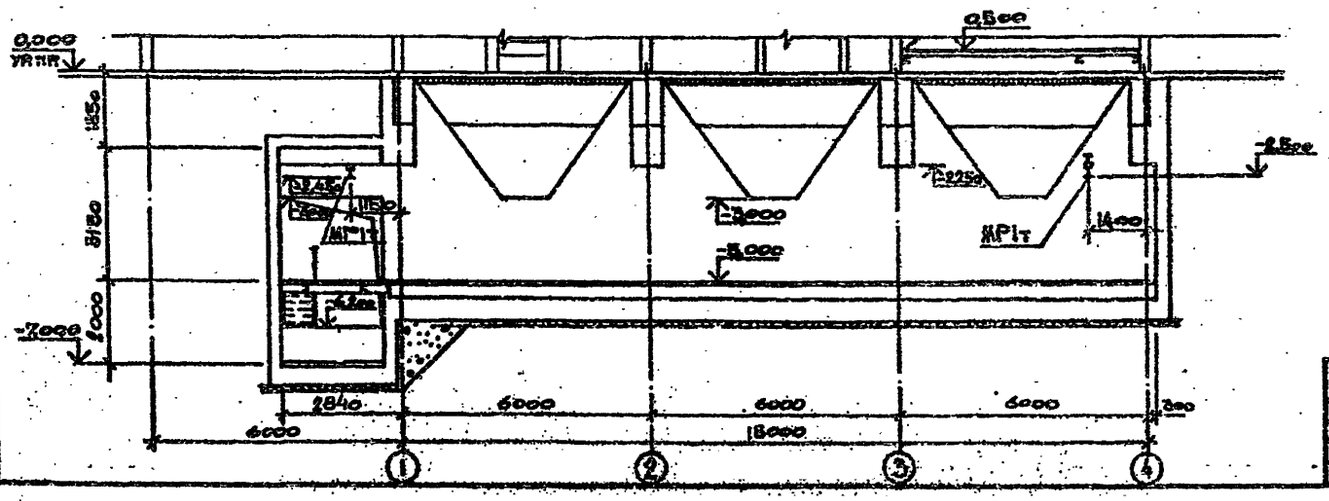

Разрез 5-5

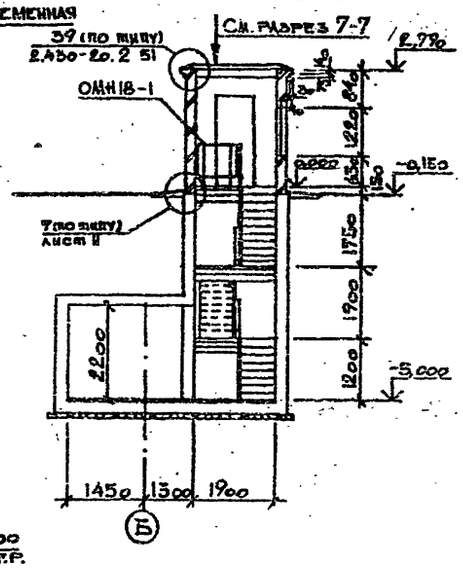

Разрез 6-6

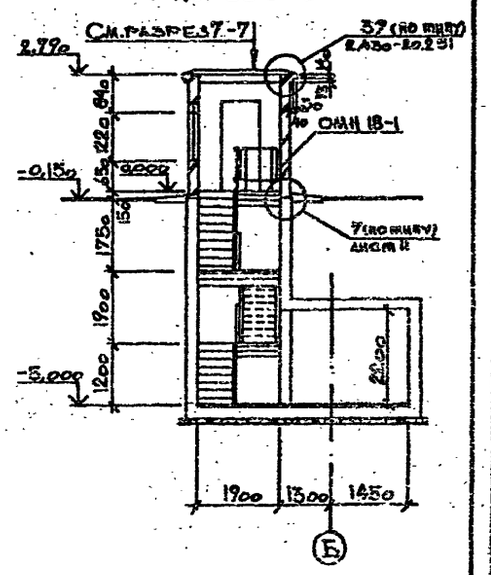

Разрез 7-7

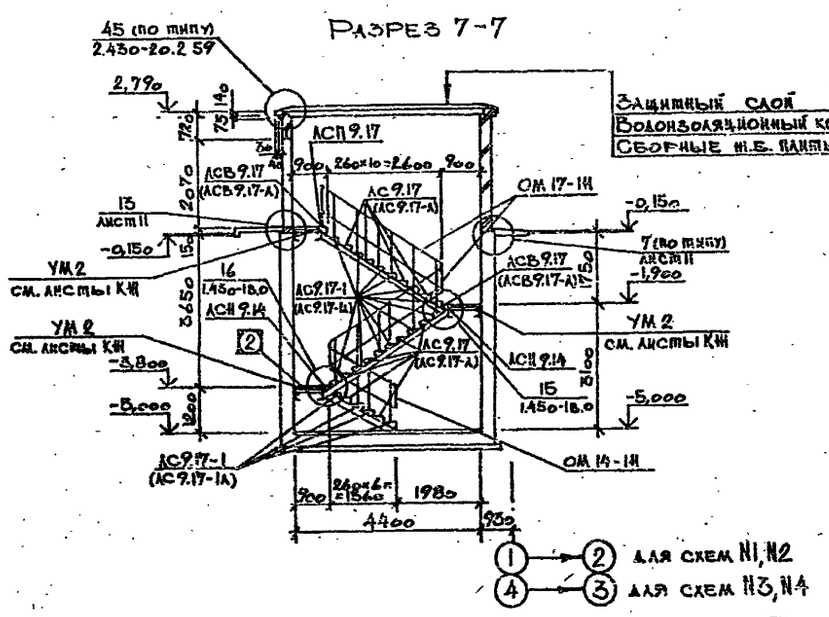

В разрезе 9-9 в скобках замаркированы сборные железобетонные ступени для схем N3, N4. АСП 9.17 и АСН 9.14 применяются для всех схем.

10198/2

ГИП	Шутинский		02.89	ТП 708-43.89-АР	
Нач. отд.	Ерошский			Механизированный пропускной пункт на один проходной путь для выгрузки заполнителей бетона из полувагонов	
Н. контр.	Конюшенко				
Гл. арх.	Конюшенко				
Гл. спец.	Зорин				Стадия: Р; Лист: 9; Листов:
Зав. гр.	Ежкин				
Арх. Инж.	Мартолина				
Проект.	Ежкин			Разрезы 3-3... 7-7	Харьковский Промстройниипроект
Разраб.	Мартолина				

Привязан:

Инв. N

Инв. N подл. | Подпись и дата | Взам. инв. N

25738-02 11

Альбом 2

Фасад 1-4

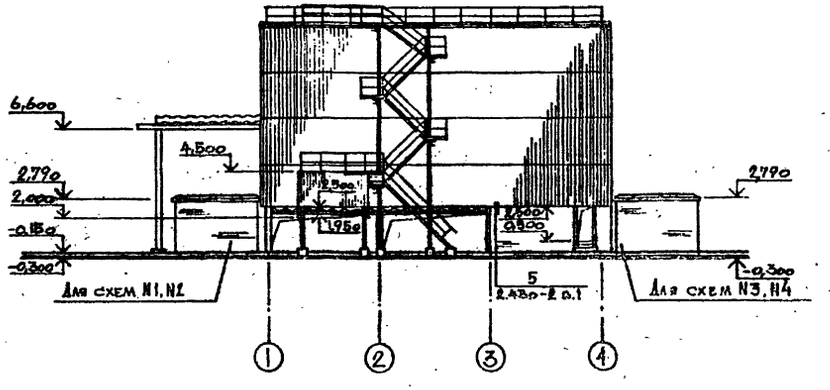

Фасад А-Г

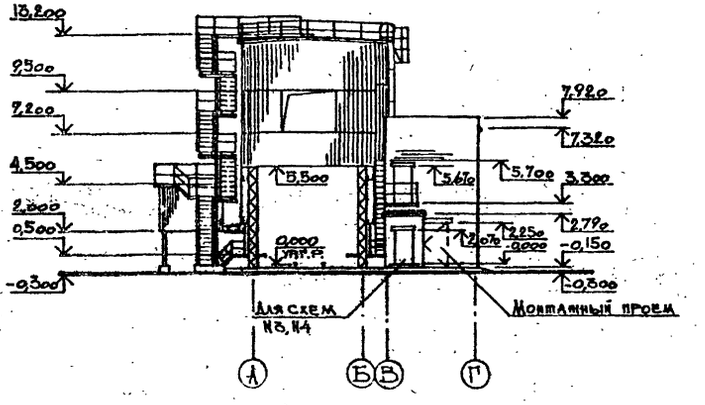

Фасад 4-1

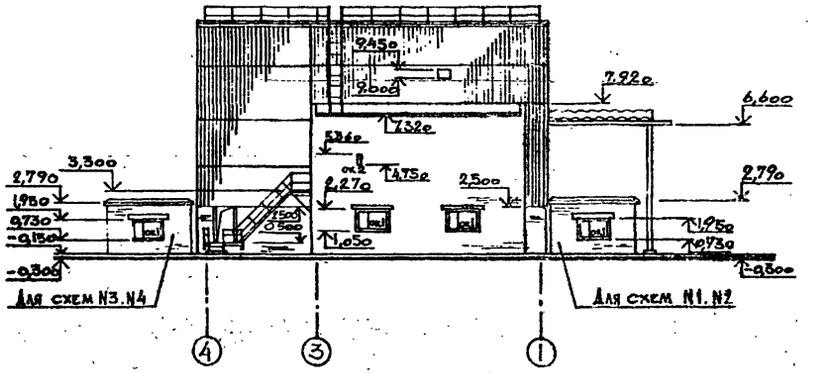

Фасад Г-А

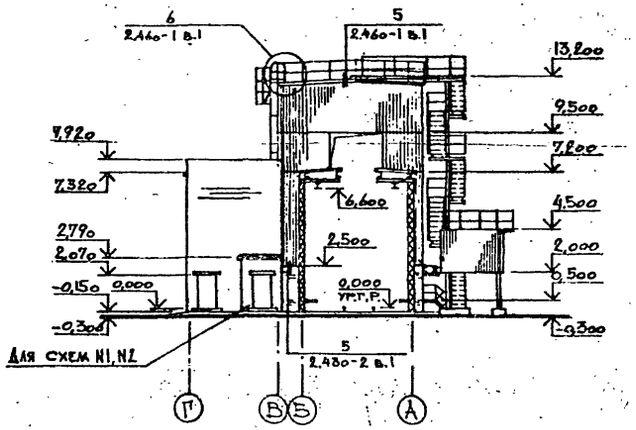

10198/2

ГИП	Туринский		0289	ТП 708-43.89-АР	
Нач. отд.	Бродский			Механизированный приемный пункт на один проходной путь для выгрузки заполнителей бетона из полувагонов	
Н. контр.	Коневников				
Гл. арх.	Коневников				
Гл. спец.	Зорин				Стадия: Р; Лист: 10; Листов:
Зав. гр.	Берлин				
Арх. Инж.	Мартолина				
Провер.	Берлин			Фасады 1-4; 4-1; А-Г; Г-А	Харьковский Промстройниипроект
Разраб.	Мартолина				

Привязан:

Инв. N

Инв. N подл. | Подпись и дата | Взам. инв. N

85738-02 12

Альбом 2

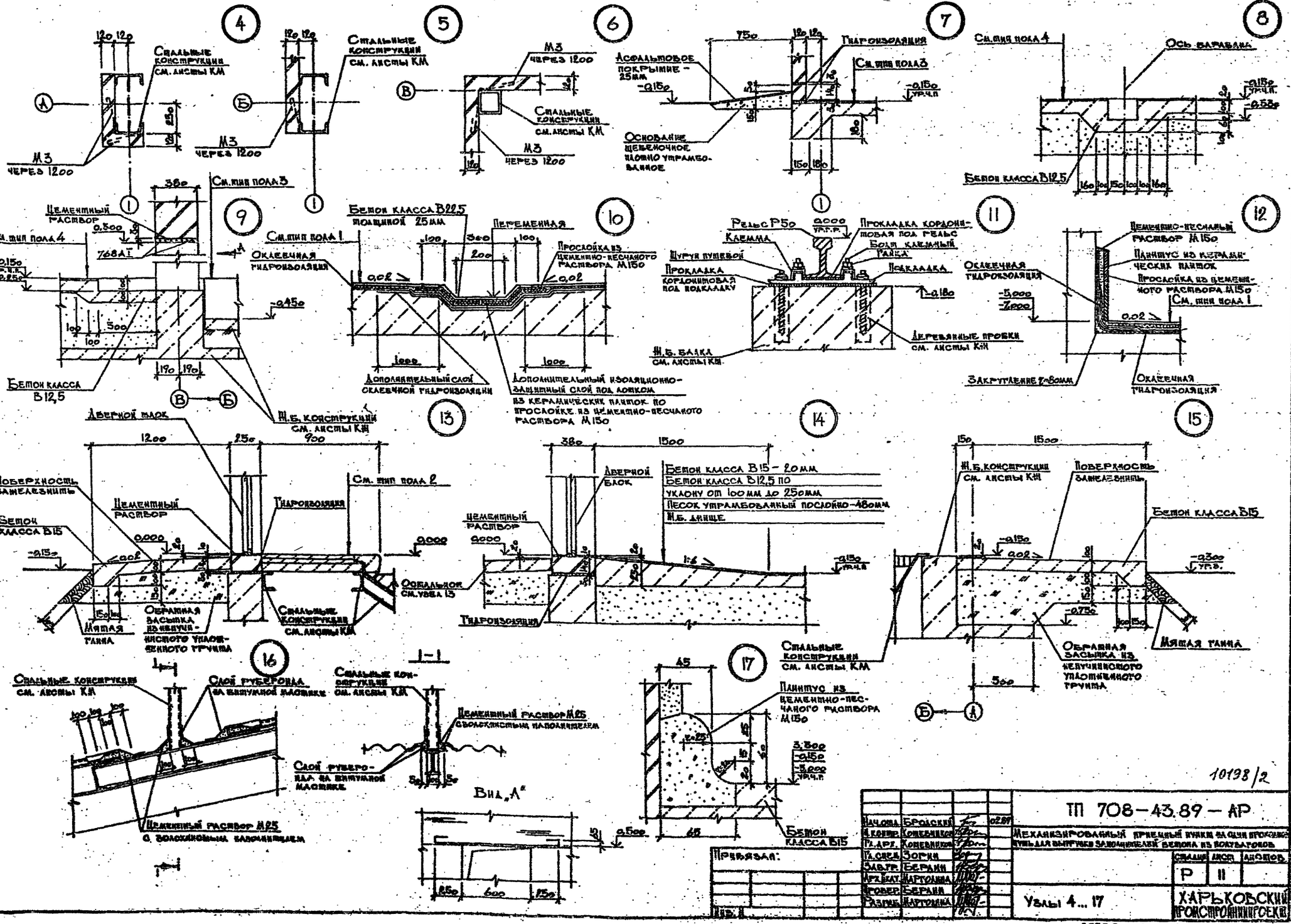

10198/2

Нач.отд.	Бродский		02.89	ТП 708-43.89 - АР
Н.контр.	Кожевников			Механизированный приемный пункт на один проходной путь для выгрузки заполнителей бетона из полувагонов
Гл.арх.	Кожевников			
Гл.спец.	Зорин			Стадия: Р; Лист: 11; Листов:
Зав.гр.	Берлин			
Арх.бкат.	Марголина			
Провер.	Берлин			Узлы 4...17
Разраб.	Марголина			ХАРЬКОВСКИЙ ПРОМСТРОЙНИИПРОЕКТ

Привязан:

Инв. №

25738-02 13

18

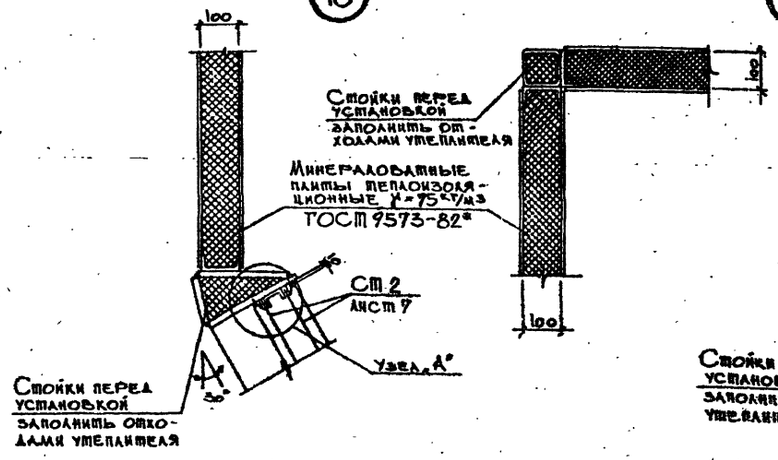

19

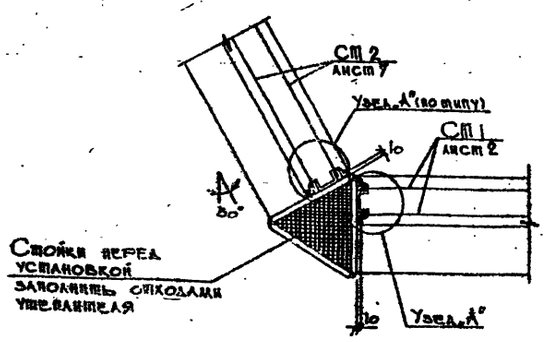

20

21

22

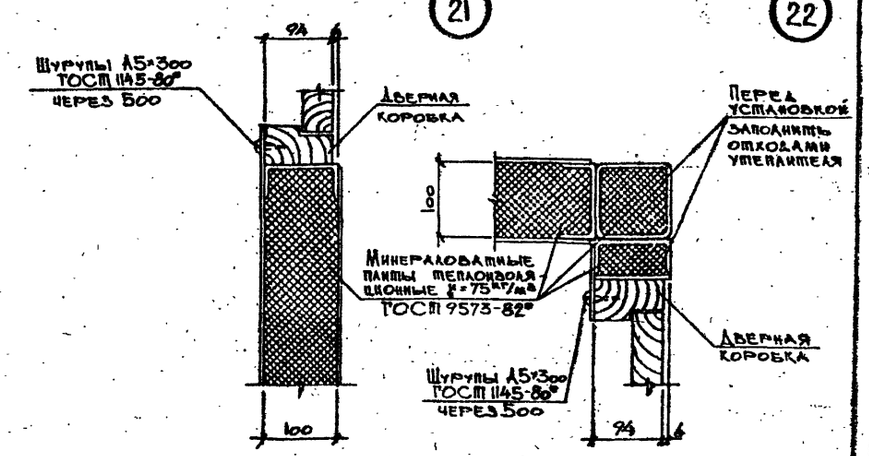

23

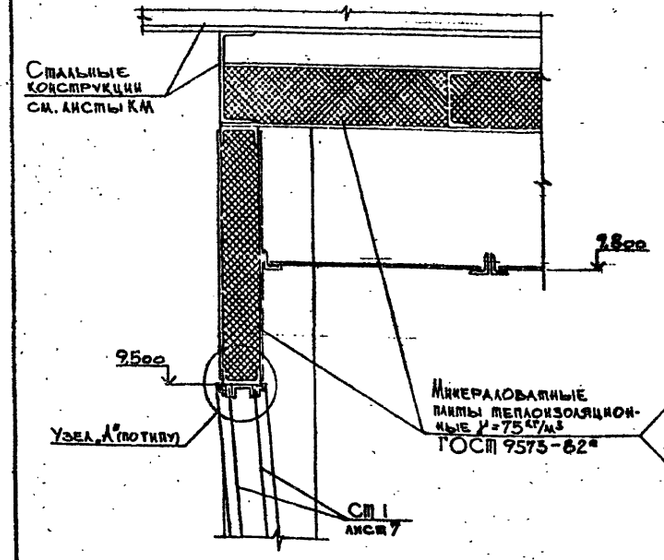

24

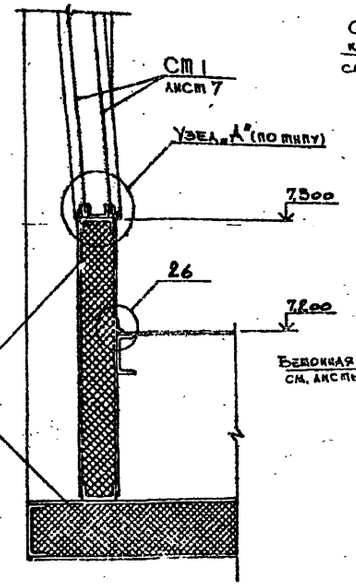

25

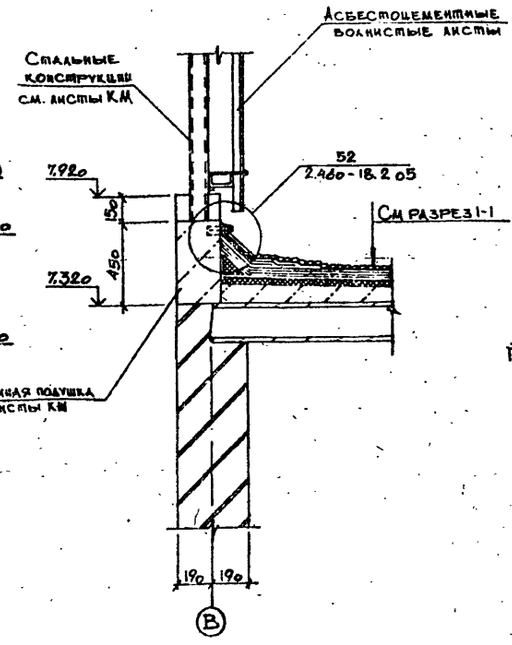

26

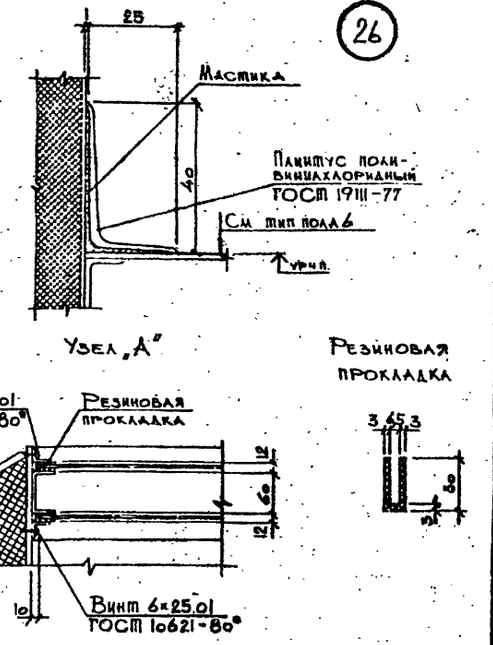

10198/2

				ТП 708-43.89-АР	
Нач.отд.	Бродский		02.89		
Н.контр.	Комевников			Механизированный приемный пункт на один проходной путь для выгрузки заполнителей бетона из полувагонов	
Гл.арх.	Комевников				
Гл.спец.	Зорин				Стадия: Р; Лист: 12; Листов:
Зав.гр.	Берлин				
Арх.Экат.	Марголина				
Провер.	Берлин			Узлы 18...26	ХАРЬКОВСКИЙ ПРОМСТРОЙНИИПРОЕКТ
Разраб.	Марголина				

Привязан:

Инв. №

Инв. № подл. | Подпись и дата | Взам. инв. №

Ведомость рабочих чертежей основного комплекта

Лист	Наименование	Примечание
1	Общие данные (начало).	
2	Общие данные (продолжение).	
3	Общие данные (окончание).	
4	Техническая спецификация металла (начало).	
5	Техническая спецификация металла (продолжение).	
6	Техническая спецификация металла (окончание).	
7	Техническая спецификация металла. Лестницы, площадки, ограждения.	
8	Схемы покрытия и балок на отм. 10.300.	
9	Схемы площадок.	
10	Разрезы к листам 8 и 9.	
11	Разрезы к листам 8 и 9.	
12	Схемы фахверков.	
13	Схемы бункеров.	
14	Схемы надбункерных решеток. Разрезы.	
15	Схема лестницы у оси 2.	
16	Разрезы к листу 15. Схемы балок и монорельса у оси „В" и „Г".	
17	Схемы постамента под циклоны и косоуров.	
18	Схема балок на отм. 3.980 и пожарной лестницы у ряда „В".	
19	Схемы конструкций кабины оператора.	
20	Разрезы к листу 10.	
21	Схемы монорельсов.	
22	Схемы площадок.	
23	Узлы 1,2.	
24	Узлы 3÷5.	
25	Узлы 6÷8.	
26	Узлы 9÷11.	
27	Узлы 12, 13.	
28	Узлы 14; 15.	
29	Узел 16.	

Ведомость ссылочных и прилагаемых документов

Обозначение	Наименование	Примечание
	Ссылочные документы	
Серия 1.426.2-3 Вып. 2.	Стальные подкрановые балки. Пути подвесного транспорта пролетом 3,4 и 6 м. Чертежи КМ.	
Серия 1.450.3-3 Вып. 0.	Стальные лестницы, площадки, стремянки и ограждения. Материалы для проектирования	
Серия 4.904-46 Вып. 5.	Циклоны НИИОГАЗ ЦН-11 диаметрами 400, 500, 630, 800 мм. Постаменты. Рабочие чертежи.	
Серия 2.440-1 Вып. 1.	Узлы стальных конструкций производственных зданий. Рамные и шарнирные узлы балочных клеток и примыкания ригелей к колоннам.	

Нагрузки

Место положения оси пролета	Наименование нагрузок	Единица изм.	Нормативная нагрузка	Коэффициент перегрузки	Расчетная нагрузка	Примечание
	Временные нагрузки					
	Ветровая нагрузка	кгс/м²	0.23	1.4	0.32	
	Снеговая нагрузка	кгс/м²	1.0	1.6	1.6	
	Равномерно-распределенная нагрузка на перекрытия: а) обслуживающих площадок	кгс/м²	4.0	1.2	4.8	

Альбом 2

Согласовано: Гр АР — Мартолина; Гр КМ — Иванова; Гр ОВ — Искра

Инв. № подл. | Подпись и дата | Взамен инв. №

Типовой проект разработан в соответствии с действующими нормами, правилами, инструкциями и государственными стандартами, а также предусматривает мероприятия по безопасной эксплуатации зданий (сооружений) с пожароопасным и взрывоопасным характером производства.

Главный инженер проекта /Туринский/

10198/2

Инв. №		
ГИП	Туринский	
Нач. отд.	Калитульсон	
Н. контр.	Учитель	
Гл. спец.	Учитель	
Зав. гр.	Межиборская	
Вед. инж.	Рапопорт	
Провер.	Рапопорт	
Разраб.	Власова	

Привязан:

ТП 708-43.89 - КМ

Механизированный приемный пункт на один проходной путь для выгрузки заполнителей бетона из полувагонов

Стадия	Лист	Листов
Р	1	

Общие данные (начало)

Харьковский промстройниипроект

25738-02 15

Альбом 2

Общие указания.

1. Общие положения.

1.1. Чертежи стальных конструкций марки „КМ" разработаны на основании технологического задания института „ПРОМТРАНСНИИПРОЕКТ" и являются исходным материалом для разработки деталировочных чертежей марки „КМД".

1.2. Чертежи стальных конструкций марки „КМ" составляют часть проекта. Общий состав проекта и общие данные приведены на листе АР-1.

1.3. Чертежи стальных конструкций выполнены в соответствии со следующими нормативными документами:

СНиП II-23-81* „Нормы проектирования. Стальные конструкции".
СНиП 2.01.07-85 „Нормы проектирования. Нагрузки и воздействия".
СНиП 2.03.11-85 „Нормы проектирования. Защита строительных конструкций от коррозии".
СНиП III-4-80 „Правила производства и приемки работ. Техника безопасности в строительстве".
СНиП 3.03.01-87 „Несущие и ограждающие конструкции".
„Правила учета степени ответственности зданий и сооружений при проектировании конструкций".

При этом класс ответственности сооружения принят II, в связи с чем при расчете конструкций применен коэффициент надежности по назначению $\gamma_н = 0.95$.

1.4. Чертежи стальных конструкций включают в себя:
- бункера с надбункерными решетками для приема заполнителей бетона;
- площадки с лестницами для обслуживания полувагонов вдоль фронта разгрузки и сантехнического оборудования;
- металлоконструкции для подвески люкоподъемников;
- помещение оператора, выполненное из сборных утепленных щитов;
- ригели стенового фахверка;
- балки монолитных участков железобетонных перекрытий;
- монорельсы.

2. Материал конструкций.

2.1. Материал и сечения конструкций приняты на основании рекомендаций по применению сокращенного сортамента металлопроката в строительных конструкциях от 25.05.87г. и дополнений к ним от 18.04.88г и приведены в ведомостях элементов на листах проекта и в технической спецификации.

3. Изготовление и монтаж

3.1. Все конструкции сварные. Для соединения элементов конструкций применять автоматическую под слоем флюса или полуавтоматическую сварку плавящимся электродом в среде углекислого газа.

Сварочные материалы определяются по таблице 55 СНиП II-23-81*. Режим и порядок сварки определяются технологическим процессом, разработанным заводом изготовителем. В случае перехода на ручную сварку конструкций применять электроды по ГОСТу 9467-75 в зависимости от групп конструкций и марок сталей.

3.2. Заводские соединения выполнять встык без накладок с применением, как правило, двусторонней сварки и равнопрочными основному металлу.

3.3. Монтаж конструкций производить на болтах грубой точности по ГОСТу 15587-70* класса 5.8 в соответствии с таблицей 57 СНиП II-23-8 и монтажной электросварке. Применение для болтов автоматных сталей не допускается.

3.4. Гайки болтов после проверки правильности положения смонтированных конструкций должны быть плотно затянуты и предохранены от откручивания постановкой пружинных шайб.

Все неоговоренные болты М 20.

3.5. Минимальные толщины швов в зависимости от вида сварки и толщины свариваемых элементов, принимать по расчету, но не менее указанных в таблице 38 главы СНиПа II-23-81 „Стальные конструкции. Нормы проектирования".

3.6. Изготовление и монтаж стальных конструкций производить в соответствии с требованиями главы СНиПа 3.03.01-87 „Несущие и ограждающие конструкции" и дополнительными техническими требованиями ПОР, согласованными с проектной организацией.

3.7. В узлах и деталях приведены принципиальные решения соединения элементов конструкций. Количество и диаметр болтов, длина и толщина сварных швов определяются при разработке деталировочных чертежей марки „КМД" на основании расчетных усилий, указанных в таблице сечений или на схемах конструкций.

Все элементы, для которых в таблицах не приведены расчетные усилия, крепить не менее чем на двух болтах или на усилие N = 50 тс.

3.8. Все элементы коробчатого сечения должны иметь в торцах заглушки из листа 34, приваренного сплошным швом.

4. Антикоррозионная защита.

4.1. При изготовлении конструкций полной заводской готовности антикоррозионную защиту выполнять эмалью ПФ-1189 по ТУ 6-10-1710-79 – 2 слоя. Толщина 30-60 мкм.

5. Перечень основных видов работ, по которым необходимо составить акты освидетельствования скрытых работ.

5.1. Установка металлоконструкций, закрываемых кирпичной кладкой, бетоном.

5.2. Огрунтовка металлоконструкций, изготовляемых на площадке.

5.3. Устройство стыков перед нанесением антикоррозионной защиты.

5.4. Герметизация швов (стыков) коробчатых конструкций.

10198/2

Нач. отд.	Капитульский		ТП 708-43.89 - КМ
Н. контр.	Учитель		Механизированный приемный пункт на один проходной путь для выгрузки заполнителей бетона из полувагонов
Гл. спец.	Учитель		
Зав. гр.	Межиборская		Стадия: Р; Лист: 2; Листов:
Вед. инж.	Рапопорт		
Провер.	Рапопорт		Общие данные. (продолжение).
Разраб.	Власова		Харьковский ПРОМСТРОЙНИИПРОЕКТ

Привязан

Инв. №

Инв. № подл. | Подпись и дата | Взамен инв. №

25738-02 16

ВЕДОМОСТЬ МЕТАЛЛОКОНСТРУКЦИЙ ПО ВИДАМ ПРОФИЛЕЙ

Наименование конструкций по номенклатуре прейскуранта	Позиции по прейскуранту	№ № строк	Код конструкций	Масса конструкций, т: Всего стали повышенной и высокой прочности	По видам профилей: Баки и швеллеры	Широкополочные двутавры	Крупносортная сталь	Среднесортная сталь	Мелкосортная сталь	Толстолистовая сталь δ≥4 мм	Универсальная сталь	Тонколистовая сталь δ<4 мм	Гнутые и гнутосварные профили	Трубы	Прочие	Всего	Всего с учетом (%) на массу наплавленного металла	Количество (шт)	Серия типовых конструкций
1	2	3	4	5	6	7	8	9	10	11	12	13	14	15	16	17	18	19	20
Типовые конструкции		1																	
Лестницы		2					0.1			0.2			0.7		0.7	1.7	1.7		
Площадки		3					0.3						0.3		0.2	0.8	0.8		
Ограждения		4							0.2				1.1			1.3	1.3		
Нетиповые конструкции		5																	
Монорельсы		6			2.0		0.1			0.3						2.4	2.4		
Бункеры		7					1.4			13.4						14.8	15.0		
Баки		8			1.7					0.2						1.9	1.9		
Прогоны		9			1.4		0.1						2.4			3.9	4.0		
Колонны		10			3.6		0.6			2.6						8.8	8.9		
Помещение оператора		11			0.9		0.4		0.1	0.4		2.0	0.9			4.7	4.8		
Связи		12			0.6		1.5		0.1	0.2			1.5			3.9	4.0		
Фахверк		13					0.1		0.2				2.4			2.7	2.7		
Каркас лестниц		14			0.7		0.5			0.2			0.5		0.3	2.2	2.2		
Съемные щиты		15			0.4		0.1			0.2					1.2	1.9	1.9		
Площадки		16			0.8		0.1			0.3					1.2	2.4	2.4		
Постаменты		17			1.4		0.2						0.2		0.2	2.0	2.0		
Стремянка		18					0.2		0.1	0.1						0.4	0.4		
Итого с учетом 3% на уточнение массы в чертежах КМД		19			15.5		5.7		0.7	18.1		2.0	10.0		3.8	55.8	56.4		
Итого с учетом отходов 3.7%		20			16.1		5.9		0.7	18.8		2.1	10.4		3.9	57.9			
Приведенная к обычным профилям масса металла с учетом 3% на уточнение массы в чертежах КМД и 3.7% на отходы		21			16.1		5.9		0.7	18.8		2.1	11.9		3.9	59.4			
Разница приведенной и натуральной массы		22														1.5			
Распределение массы металла по пределам текучести с учетом 3% на уточнение массы в чертежах КМД и 3.7% на отходы		23	МПа	кгс/мм²															
		24	185 – 235	19-24												30.1			
		25	225 – 255	23-26												26.6			
		26	265 – 345	32-35												1.2			
Приведенная к стали углеродистой обыкновенного качества по ГОСТ 380-71 масса металла с учетом 3% на уточнение массы в чертежах КМД и 3.7% на отходы		27														58.4			
Всего приведенная масса металла с учетом 3% на уточнение массы в чертежах КМД и 3.7% на отходы		28														59.9			

Альбом 2

10198/2

			ТП 708-43.89 КМ
Нач. отд.	Капитанский		Механизированный приемный бункер на оси проходной пути для выгрузки вапомнителей бетона из полувагонов
Н. контр.	Учитель		
Гл. спец.	Учитель		
Зав. гр.	Меженберг		Стадия: Р; Лист: 3; Листов:
Вед. инж.	Рапопорт		
Провер.	Рапопорт		Общие данные (окончание)
Разраб.	Валкова		Харьковский Промстройниипроект

Привязан:

Инв. №

Взамен инв. № | Подпись и дата | Инв. № подл.

25738-02 17

Альбом 2

Вид профиля и ГОСТ	Марка металла и ГОСТ	Обозначение и размер профиля (мм)	Номер по порядку	Код: Марки металла	Код: Профиля	Код: Размера профиля	Количество (шт)	Длина (мм)	Масса металла по элементам конструкций, (т): Монорельсы	Бункеры	Балки	Прогоны	Колонны	Помещение оператора	Связи	Фахверк	Каркас лестниц	Съемные щиты	Площадки	Постаменты под циклоны	Стремянки	Общая масса (т)	Масса потребности в металле по кварталам (заполняется изготовителем) (т): I	II	III	IV	Заполняется ВЦ
1	2	3	4	5	6	7	8	9	Код элемента конструкций																		
Широкополочные двутавры с параллельными гранями полок по ГОСТ 26020-83 Нормальные двутавры	ВСт3пс6-1	I 26Б1	1						0.7		0.9											1.6					
		I 35Б1	2								0.7											0.7					
	Итого:		3						0.7		1.6											2.3					
Всего профиля:			4						0.7		1.6											2.3					
Балки двутавровые ГОСТ 8239-72*	ВСт3кп2	I 10	5											0.5								0.5					
	Итого:		6											0.5								0.5					
	ВСт3сп5-1	I 20	7						1.2											0.4		1.6					
	Итого:		8						1.2											0.4		1.6					
Всего профиля:			9						1.2					0.5						0.4		2.1					
Швеллеры горячекатаные ГОСТ 8240-72	ВСт3кп2	[10	10											0.3				0.2				0.5					
		[14	11									1.3	0.4	0.1					1.1			2.9					
	Итого:		12									1.3	0.4	0.4				0.2	1.1			3.4					
	ВСт3пс6-1	[16	13									1.8						0.2				2.0					
		[20	14																	1.0		1.0					
	Итого:		15									1.8						0.2		1.0		3.0					
	ВСт3пс6	[24	16										5.0		0.6		0.7					6.3					
	Итого:		17										5.0		0.6		0.7					6.3					
Всего профиля:			18									3.1	5.4	0.4	0.6		0.7	0.4	1.1	1.0		12.7					
Сталь угловая равнополочная ГОСТ 8509-72*	ВСт3кп	L 25×3	19											0.1								0.1					
	Итого		20											0.1								0.1					
	ВСт3кп2	L 50×5	21										0.6	0.3	0.6		0.2			0.1		1.8					
		L 63×5	22									0.1		0.1	0.2	0.1	0.2			0.1		0.8					
	Итого:		23									0.1	0.6	0.4	0.8	0.1	0.4			0.2		2.6					
	ВСт3пс6	L 75×6	24												0.7		0.1	0.1	0.1		0.2	1.2					
	Итого:		25												0.7		0.1	0.1	0.1		0.2	1.2					
	ВСт3пс6-1	L 90×7	26							0.5					0.3							0.8					
		L 100×7	27						0.1	0.8												0.9					
	Итого:		28						0.1	1.3					0.3							1.7					
Всего профиля:			29						0.1	1.3		0.1	0.6	0.5	1.8	0.1	0.5	0.1	0.1	0.2	0.2	5.4					

10198/2

Инв. № подл. | Подпись и дата | Взамен инв. №

Привязан.

Инв. №

Нач. отд.	Капитульский	
Н. контр.	Учитель	
Гл. спец.	Учитель	
Зав. гр.	Нежиборская	
Вед. инж.	Рапопорт	
Провер.	Рапопорт	
Разраб.	Власова	

ТП 708-43.89 КМ

Механизированный приемный пункт на один проходной путь для выгрузки заполнителей бетона из полувагонов

Стадия	Лист	Листов
Р	4	

Техническая спецификация металла (начало)

Харьковский Промстройниипроект

25738-02 18

Альбом 2

Вид профиля и ГОСТ	Марка металла и ГОСТ	Обозначение и размер профиля (мм)	Номер по порядку	Код: марки металла	Код: профиля	Код: размера профиля	Количество (шт)	Длина (мм)	Масса металла по элементам конструкций, (т): Монорельсы	Бункеры	Балки	Прогоны	Колонны	Помещение оператора	Связи	Фахверк	Каркас лестниц	Съемные щиты	Площадки	Постаменты под циклоны	Стремянки	Общая масса (т)	Масса потребности в металле по кварталам (заполняется изготовителем) (т): I	II	III	IV	Заполняется ВЦ
									Код элемента конструкций																		
1	2	3	4	5	6	7	8	9																			
Сталь листовая горячекатаная ГОСТ 19903-74*	ВСт3кп	S 1.5	30											1.1								1.1					
		S 3	31											0.8								0.8					
	Итого:		32											1.9								1.9					
	ВСт3кп2	S 4	34																		0.1	0.1					
		S 5	35											0.4								0.4					
		S 6	36															0.2	0.2			0.4					
		S 8	37							4.8			0.2		0.2		0.2		0.1			5.5					
	Итого:		38							4.8			0.2	0.4	0.2		0.2	0.2	0.3		0.1	6.4					
	ВСт3пс6-1	S 8	39							8.2												8.2					
		S 10	40						0.1		0.2		0.1									0.4					
		S 14	41										0.9									0.9					
		S 20	42						0.2				0.1									0.3					
	Итого:		43						0.3	8.2	0.2		1.1									9.8					
	ВСт3 сп5	S 25	44										0.1									0.1					
	Итого:		45										0.1									0.1					
	09Г2С-12	S 36	46										0.5									0.5					
		S 50	47										0.6									0.6					
	Итого:		48										1.1									1.1					
Всего профиля:			49						0.3	13.0	0.2		2.5	2.3	0.2		0.2	0.2	0.3		0.1	19.3					
Профили гнутые швеллеры равнополочные ГОСТ 8278-83	ВСт3 кп	Гн [60×32×3	50											0.1								0.1					
		Гн [100×50×3	51											0.4	0.8					0.2		1.4					
	Итого:		52											0.5	0.8					0.2		1.5					
	ВСт3кп2	Гн [120×60×4	53												0.3		0.1					0.4					
		Гн [140×60×4	54											0.5		2.0	0.3					2.3					
		Гн [160×80×4	55									0.5										0.5					
	Итого:		57									0.5		0.5	0.3	2.0	0.4					3.7					
Всего профиля:			58									0.5		1.0	1.1	2.0	0.4			0.2		5.2					

10198/2

Инв. № подл. | Подпись и дата | Взамен инв. №

Привязан:

Инв. №

Нач. отд.	Капитульский	
Н. контр.	Учитель	
Гл. спец.	Учитель	
Зав. гр.	Межиборская	
Вед. инж.	Рапопорт	
Провер.	Рапопорт	
Разраб.	Власова	

ТП 708-43.89 КМ

Механизированный приемный пункт на один проходной путь для выгрузки заполнителей бетона из полувагонов

Стадия	Лист	Листов
Р	5	

Техническая спецификация металла (продолжение)

ХАРЬКОВСКИЙ ПРОМСТРОЙНИИПРОЕКТ

25738-02 19

Альбом 2

Вид профиля и ГОСТ	Марка металла и ГОСТ	Обозначение и размер профиля (мм)	Номер по порядку	Код: Марка металла	Код: Профиля	Код: Размера профиля	Количество (шт)	Длина (мм)	Масса металла по элементам конструкций, (т) — Код элемента конструкций: Монорельсы	Бункеры	Балки	Прогоны	Колонны	Помещение оператора	Связи	Фахверк	Каркас лестниц	Съемные щиты	Площадки	Постаменты под циклоны	Стремянки	Общая масса (т)	Масса потребности в металле по кварталам (заполняется изготовителем) (т): I	II	III	IV	Заполняется ВЦ
1	2	3	4	5	6	7	8	9																			
Сталь круглая ГОСТ 2590-71*	ВСт3кп2	Ø 16	59												0.1	0.2						0.3					
		Ø 18	60																		0.1	0.1					
	Итого:		61												0.1	0.2					0.1	0.4					
Всего профиля:			62												0.1	0.2					0.1	0.4					
Сталь листовая рифленая ГОСТ 8568-77*	ВСт3кп2	S4	63															1.2	1.2			2.4					
	Итого:		64															1.2	1.2			2.4					
Всего профиля:			65															1.2	1.2			2.4					
Профили гнутые замкнутые сварные квадратные ТУ 36-2287-80	ВСт3сп2	Гн □ 100×4	66											0.1	0.3	0.3	0.1					0.8					
	Итого:		67											0.1	0.3	0.3	0.1					0.8					
Всего профиля:			68											0.1	0.3	0.3	0.1					0.8					
Листы стальные просечно-вытяжные ГОСТ 8706-78	ВСт3кп2	ПВ 506	69														0.3			0.2		0.5					
	Итого:		70														0.3			0.2		0.5					
Всего профиля:			71														0.3			0.2		0.5					
Лестницы, площадки, ограждения.			72																			3.8					
Масса всего металла:			73						2.3	14.3	1.8	3.7	8.5	4.8	4.1	2.6	2.2	1.9	2.7	2.0	0.4	55.1					
В том числе по маркам стали	ГОСТ 16523-70* ВСт3кп		74											2.5	0.8					0.2		3.5					
	ГОСТ 380-71* ВСт3кп2		75							4.8		1.9	1.2	2.2	1.4	2.3	1.3	1.6	2.6	0.4	0.2	19.9					
	ГОСТ 380-71* ВСт3пс6		76										5.0		1.3		0.8	0.1	0.1		0.2	7.5					
	ГОСТ 380-71* ВСт3сп2		77											0.1	0.3	0.3	0.1					0.8					
	ГОСТ 380-71* ВСт3сп5		78										0.1									0.1					
	ТУ 14-1-3023-80 ВСт3пс6-1		79						1.1	9.5	1.8	1.8	1.1		0.3			0.2		1.0		16.8					
	ТУ 14-1-3023-80 ВСт3сп5-1		80						1.2											0.4		1.6					
	ГОСТ 19281-73 09Г2С-12		81										1.1									1.1					
Площадь окрашиваемой поверхности, м²			82																			2435					
Масса поставки элементов по кварталам, (т) (заполняется заказчиком)		I																									
		II																									
		III																									
		IV																									

1. Техническая спецификация составлена без учета металла на отходы и припуски при обработке.
2. Техническая спецификация металла на лестницы, площадки и ограждения см. лист 7.

10198/2

Инв. № подл. | Подпись и дата | Взамен инв. №

Привязан:

Инв. №

Нач. отд.	Капитульский	
Н. контр.	Учитель	
Гл. спец.	Учитель	
Зав. гр.	Нежиборская	
Вед. инж.	Рапопорт	
Провер.	Рапопорт	
Разраб.	Власова	

ТП 708-43.89 КМ

Механизированный приемный пункт на один проходной путь для выгрузки заполнителей бетона из полувагонов

Стадия	Лист	Листов
Р	6	

Техническая спецификация металла (окончание)

Харьковский Промстройниипроект

25738-02 20

Альбом 2

Вид профиля и ГОСТ	Марка металла и ГОСТ	Обозначение и размер профиля (мм)	Номер по порядку	Код: марки металла	Код: профиля	Код: размера профиля	Количество (шт)	Длина (мм)	Масса металла по элементам конструкций (т): лестницы и лестничные марши	площадки	ограждения лестниц и площадок									Общая масса (т)	Масса поставки по кварталам (заполняется изготовителем) (т): I	II	III	IV	Заполняется ВЦ
1	2	3	4	5	6	7	8	9	Код элемента конструкций: 526242	526243	526244													
Сталь угловая равнополочная ГОСТ 8509-72*	ВСт3кп	∟ 25×3	1								0.2									0.2				
	Итого:		2								0.2									0.2				
	ВСт3кп2	∟ 50×5	3							0.1										0.1				
	Итого:		4							0.1										0.1				
	ВСт3пс6	∟ 75×6	5						0.1	0.2										0.3				
	Итого:		6						0.1	0.2										0.3				
Всего профиля:			7						0.1	0.3	0.2									0.6				
Профили гнутые. Швеллеры равнополочные ГОСТ 8278-83	ВСт3кп2	Гн [160×50×4	8							0.3										0.3				
		Гн [180×50×4	9						0.7											0.7				
	Итого:		10						0.7	0.3										1.0				
Всего профиля:			11						0.7	0.3										1.0				
Сталь холодногнутая швеллеры неравнополочные ГОСТ 8281-80	ВСт3кп	Гн [50×40×12×2.5	12								0.7									0.7				
	Итого:		13								0.7									0.7				
Всего профиля:			14								0.7									0.7				
Профили корытные равнополочные холодногнутые ЧМТУ 2-130-70	ВСт3кп	Гн { 90×30×25×3	15								0.4									0.4				
	Итого:		16								0.4									0.4				
Всего профиля:			17								0.4									0.4				
Сталь листовая горячекатаная ГОСТ 19903-74*	ВСт3кп2	S6	18						0.2											0.2				
	Итого:		19						0.2											0.2				
Всего профиля:			20						0.2											0.2				
Сталь листовая рифленая ГОСТ 8568-77	ВСт3кп2	S4	21						0.3	0.1										0.4				
	Итого:		22						0.3	0.1										0.4				
Всего профиля:			23						0.3	0.1										0.4				
Настил решетчатый типа „Батайск"	ВСт3кп	СР	24						0.4	0.1										0.5				
	Итого:		25						0.4	0.1										0.5				
Всего профиля:			26						0.4	0.1										0.5				
Масса всего металла:			27						1.7	0.8	1.3									3.8				
В том числе по маркам стали:	ГОСТ 16523-70* ВСт3кп		28						0.4	0.1	1.3									1.8				
	ГОСТ 380-71* ВСт3кп2		29						1.2	0.5										1.7				
	ГОСТ 380-71* ВСт3пс6		30						0.1	0.2										0.3				
Масса поставки элементов по кварталам (т) заполняется заказчиком		I																						
		II																						
		III																						
		IV																						

1. Техническая спецификация составлена без учета металла на отходы и припуски при обработке.
2. Номенклатуру типовых элементов по серии 1.450.3-3 см. листы 2 и 16.

Взамен инв.№ | Подпись и дата | Инв.№ подл.

101.98/2

Привязан:

Инв. №

Нач.отд.	Капитальский	
Н.контр.	Учитель	
Гл.спец.	Учитель	
Зав.ГЯ	Межиборская	
Вед.инж.	Рапопорт	
Провер	Рапопорт	
Разраб	Власова	

ТП 708-43.89 КМ

Механизированный приемный пункт на один проходной путь для выгрузки заполнителей бетона из полувагонов

Стадия	Лист	Листов
Р	7	

Техническая спецификация металла. Лестницы, площадки, ограждения.

ХАРЬКОВСКИЙ ПРОМСТРОЙНИИПРОЕКТ

25738-02 21

Альбом 2

План покрытия

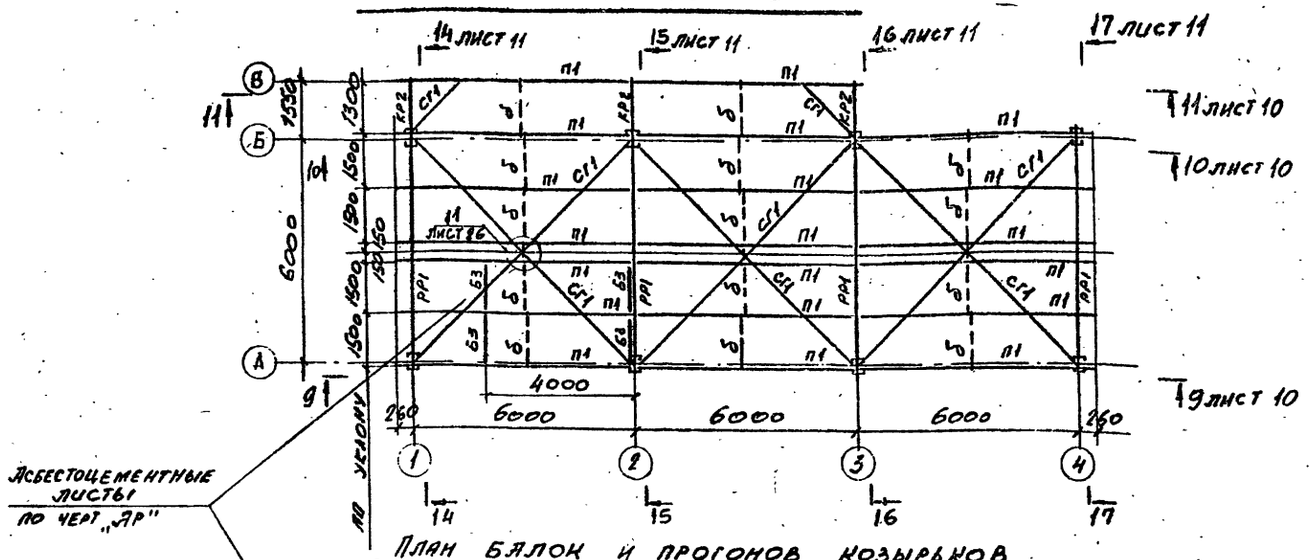

План балок и прогонов козырьков

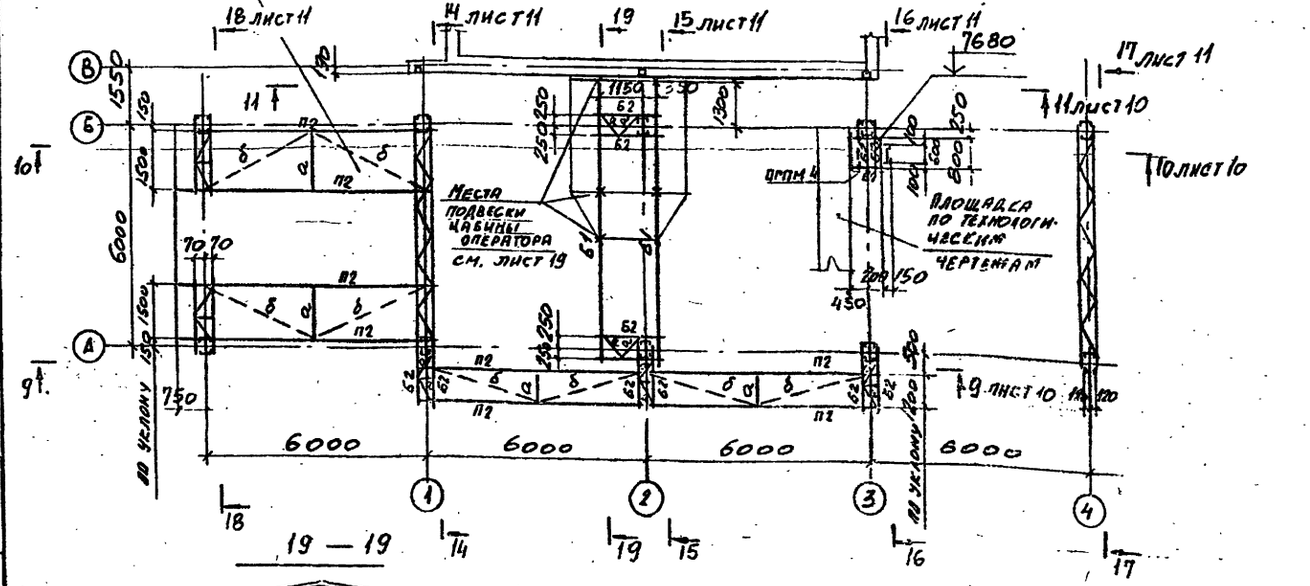

19 — 19

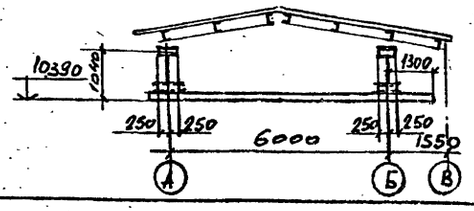

Ведомость элементов для листов 8÷12

Марка	Сечение эскиз	Поз	Состав	Расчетные усилия M тс·м	N т.с	Q т.с	Марка металла	Примечание
МР1	I		I 20			1.41	ВСт3сп5-1	
РР1	I		I 26Б1	4.5		2.3	ВСт3пс6-1	
К1	300		2∟ 24	7.3	8.6	1.8	ВСт3пс6	Решетки из ∟50×5
К2	500		2∟ 14		2.5		ВСт3кп2	—"—
Б1	I		I 35Б1	7.6		3.1	ВСт3пс6-1	
Б2	⊏		⊏ 14	1.1			ВСт3кп2	
Б3	2 ⊏ 1	1 2	⊏ 16 -200×8	Конструктивно			ВСт3пс6-1 ВСт3кп2	
Б4	2 10 3 1	1 2 3	⊏ 20 Гн.Е 400×60×4 ∟50×5	Конструктивно			ВСт3пс6-1 ВСт3кп2 —"—	
Р1	480		2∟ 24	4.3		3.3	ВСт3пс6	Решетка из ∟50×5
Р2	480		2Гн.Е 400×50×3	По гибкости			ВСт3кп	—"—
Р3	□		Гн.□ 100×4	—"—			ВСт3сп	
Р4	┼		2∟ 75×6	—"—			ВСт3пс6	
СГ1	L		∟ 75×6	—"—			—"—	
СВ1	480		2Гн.Е 100×50×3	—"—			ВСт3кп	Решетка из ∟50×5
СВ2	L		∟ 90×7	—"—			ВСт3пс6-1	
СВ3	L		∟ 75×6	—"—			ВСт3пс6	
РФ1	⊏		Гн.Е 440×60×4	M_1 0.5 M_2 0.3		R_1 0.8 R_2 0.2	ВСт3кп2	
ТФ1	□		Гн.□ 100×4		0,5		ВСт3сп2	
ТФ2	[]		2Гн.Е 160×80×4				ВСт3кп2	
ТФ3	⊏		Гн.Е 140×60×4	Конструктивно			—"—	
КР1	1 2	1 2	⊏ 14 ∟ 75×6	Конструктивно			ВСт3кп2 ВСт3пс6	
КР2			2∟ 75×6	—"—			ВСт3пс6	
П1	⊏		⊏ 16	M_1 1.2 M_2 0.6			ВСт3кп2	
П2	⊏		Гн.Е 160×80×4	M_1 0.8 M_2 0.2			—"—	
а	L		∟ 63×5	По гибкости			—"—	
б	┼		ф16	Конструктивно			—"—	
в	480		2∟ 63×5	По гибкости			—"—	Решетка из ∟50×5
АН	—		Рифл. ст. S4	Конструктивно			—"—	

10198/2

Альбом инв.№ | Взамен инв.№ | Подпись и дата | Инв.№ подл.

Привязан:

Инв.№

Нач. отд.	Капитульский	
Н. контр.	Учитель	
Гл. спец.	Учитель	
Зав. гр.	Межниборская	
Вед. инж.	Рапопорт	
Провер.	Рапопорт	
Разраб.	Пащенко	

ТП 708-43.89 КМ

Механизированный приемный бункер на сваи врокодной путь для выгрузки заполнителей бетона из полувагонов

Стадия	Лист	Листов
Р	8	

Схемы покрытия и балок на отм. 10.300.

Харьковский Промстройниипроект

25738-02 22

Альбом 2

План монорельсов на отм 6.600, площадок на отм. 3300 и 0.500

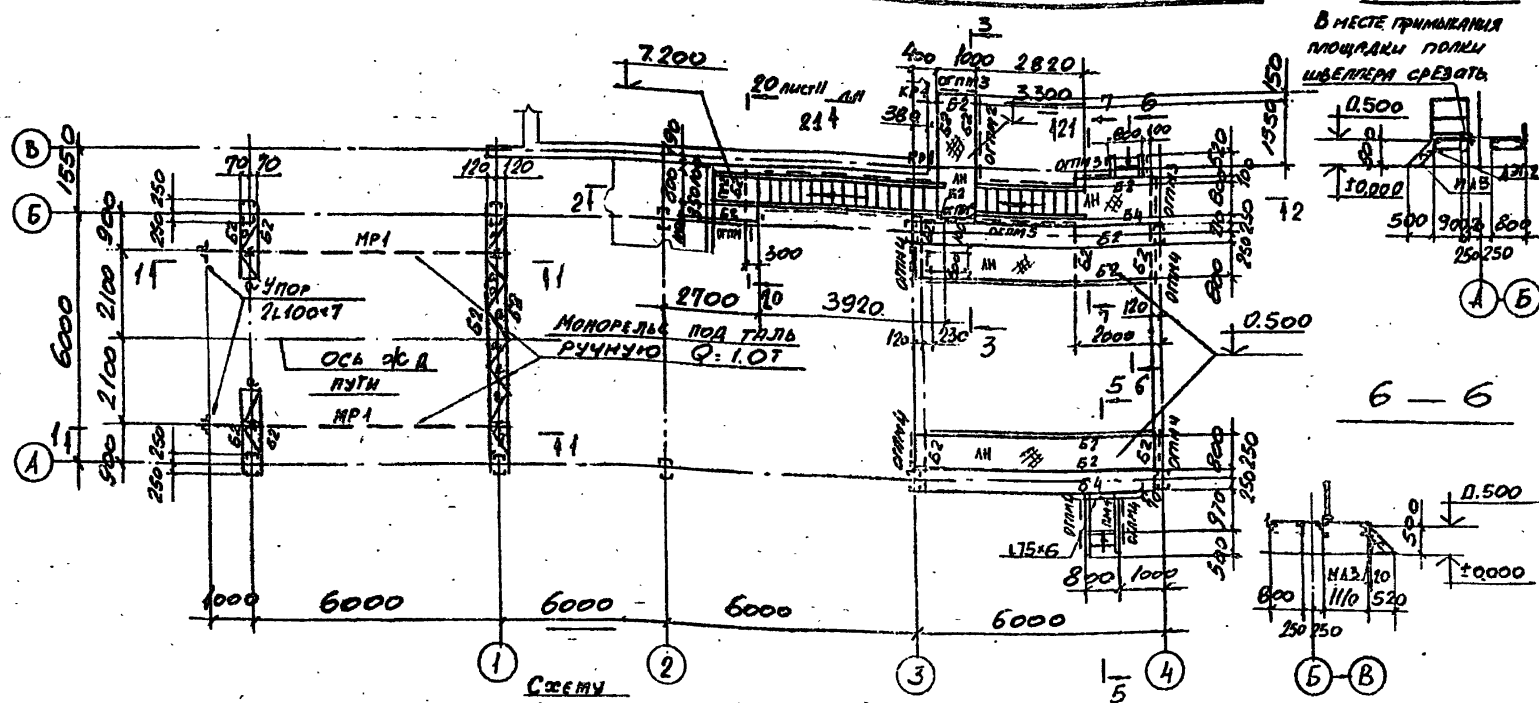

5 — 5

В месте примыкания площадки полки швеллера срезать

6 — 6

1 — 1

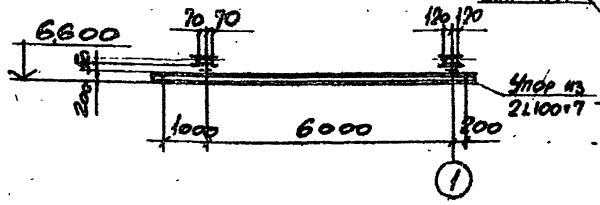

Схему кабины оператора см. лист 19

2 — 2

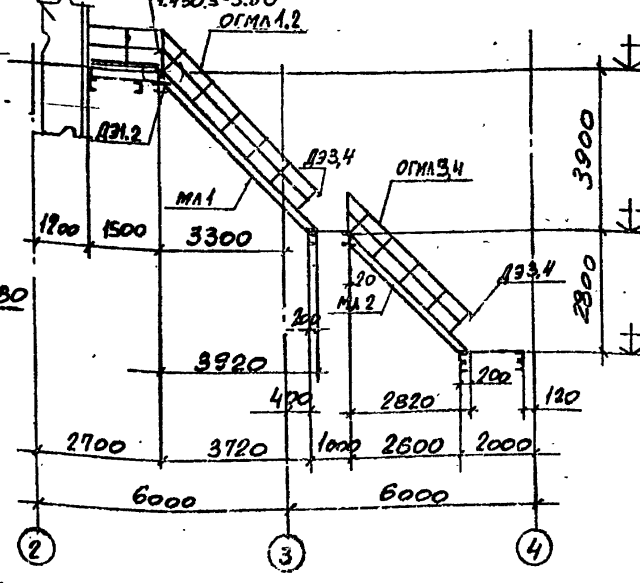

7 — 7

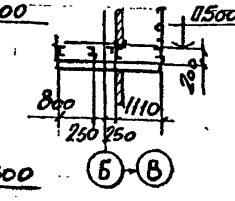

3 — 3

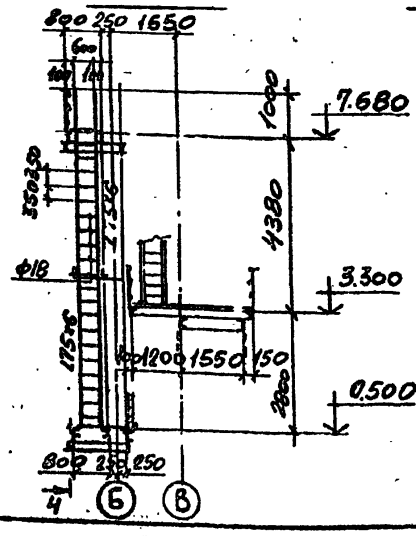

4 — 4

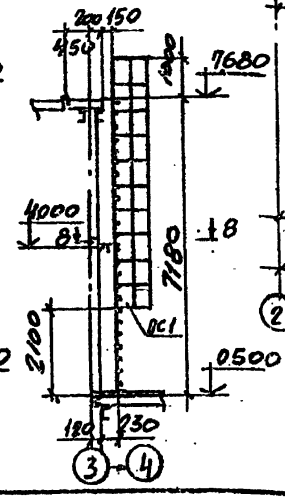

8 — 8

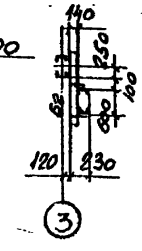

Ведомость элементов по серии 1.450.3 - 3 листы 9.14

Марки ровка по схеме	Марка по серии	Наименование	Кол-во изуч.	Масса, кг эл-та	Масса, кг всех	№ листа серии (выпуск)	Примечания
МА1	МАХФ45-42.8	Марш лестничный	1	228.0	228.0	19	
МА2	МАХФ45-30.6	— " —	1	162.0	162.0	19	
МА3	МАХФ45-6.8	— " —	3	30.0	90.0	18	
ПМ1	ПМХФ-9.8	Площадка лестничная	1	46.6	46.6	26	
ПМ2	ПМХФ-15.8	— " —	1	71.2	71.2	27	
ОГМА1	ОГ1МАХ45-10.42	Ограждение марша лестничного	1	27.9	27.9	35	
ОГМА2	ОГ1МАХ45-10.42	— " —	1	27.9	27.9	35	
ОГМА3	ОГ1МАХ45-10.30	— " —	1	21.2	21.2	35	
ОГМА4	ОГ1МАХ45-10.30	— " —	1	21.2	21.2	35	
ОГПМ1	ОГПМХ36-10.15	Ограждение площадок лестничных	2	16.7	33.4	38	
ОГПМ2	ОГПМХ36-10.18	— " —	1	18.7	18.7	38	
ОГПМ3	ОГПМХ36-10.12	— " —	5	12.5	62.5	38	
ОГПМ4	ОГПМХ36-10.9	— " —	7	10.5	73.5	38	
ОГПМ5	ОГПМХ36-10.42	— " —	2	39.3	78.6	39	
Д31	Д×4	Дополнительные элементы	2	1.2	2.4	42	
Д32	Д×5	— " —	2	1.2	2.4	42	
Д33	Д×8	— " —	2	0.26	0.5	42	
Д34	Д×9	— " —	2	0.26	0.5	42	
ОС1	ОГС-60.4	Ограждение стремянки	1	52.6	52.6	40	
		Итого:			1021.1		

Марки с индексом "Н" выполнить по типу соответствующих марок без индекса "Н"

Ведомость элементов см лист 8.

10198/2

Привязан

Инв. №

Инв. № подл. | Подпись и дата | Взам. инв. №

Нач. отд.	Капитульский		
Н. контр.	Учитель		
Гл. спец.	Учитель		
Зав. гр.	Женибергская		
Вед. инж.	Рапопорт		
Провер.	Рапопорт		
Разраб.	Пащенко		

ТП 708-43.89 КМ

Механизированный приемный пункт на один проходной путь для выгрузки заполнителей бетона из полувагонов

Стадия	Лист	Листов
Р	9	

Схемы площадок

Харьковский Промстройниипроект

25738-02 23

Альбом 2

9 — 9 лист 8
ряд А

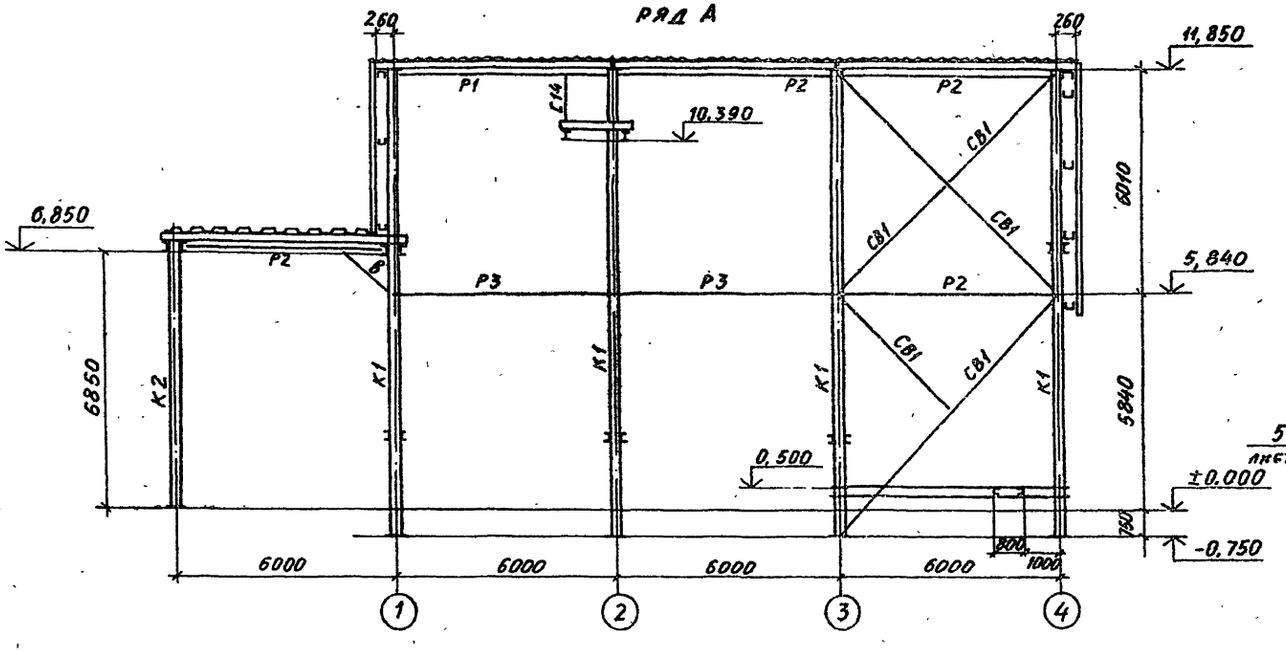

11 — 11 лист 8

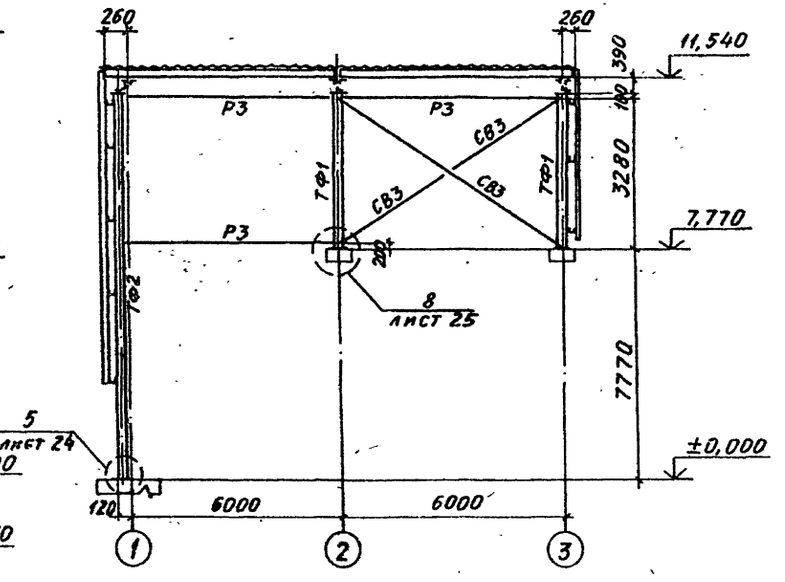

А — А

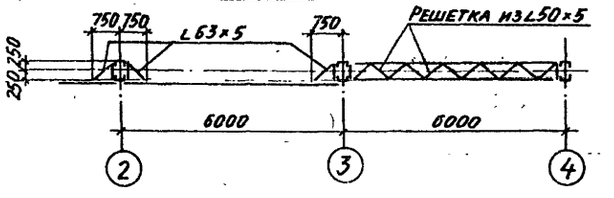

10 — 10 лист 8
ряд Б

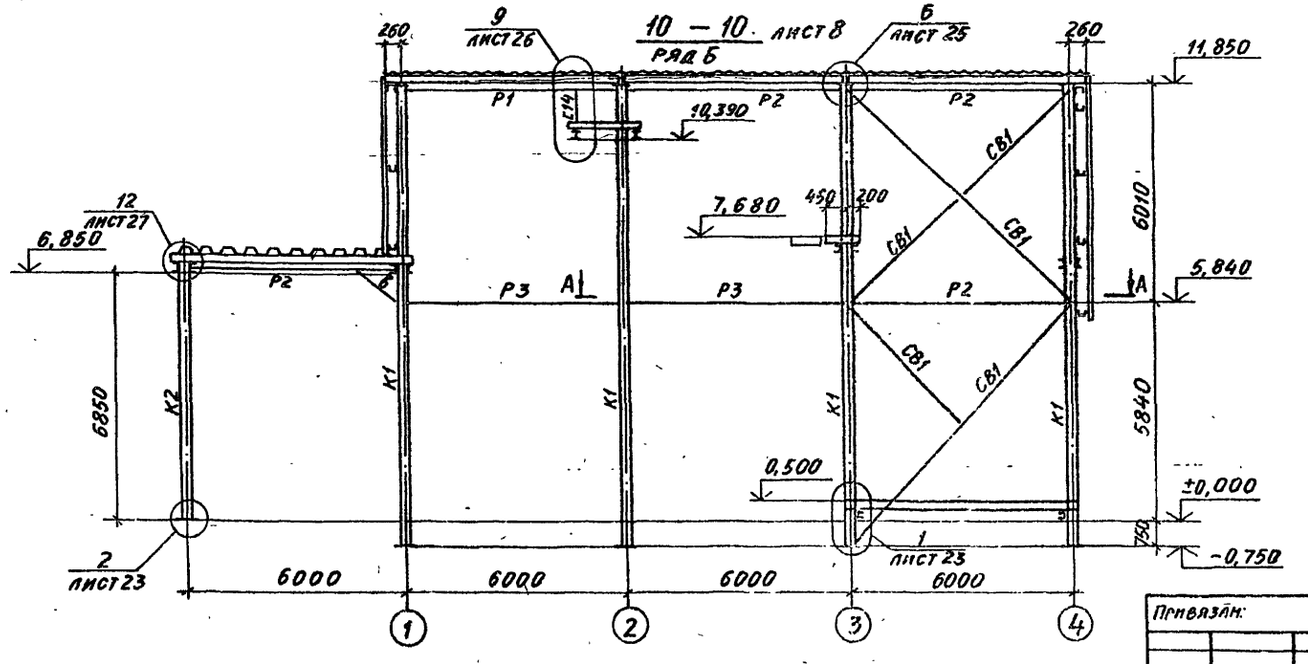

Ведомость элементов см. лист 8

10198/2

Привязан:

Инв. №

Нач. отд.	Кипятковский		
Н. контр.	Учитель		
Гл. спец.	Учитель		
Зав. гр.	Чехомерская		
Вед. инж.	Рапопорт		
Провер.	Рапопорт		
Разраб.	Пащенко		

ТП 708-43.89 КМ

Механизированный приемный пункт на один проходной путь для выгрузки заполнителей бетона из полувагонов

Стадия	Лист	Листов
Р	10	

Разрезы к листам 8 и 9

ХАРЬКОВСКИЙ ПРОМСТРОЙНИИПРОЕКТ

25738-02 24

Инв. № подл. | Подпись и дата | Взам. инв. №

Альбом 2

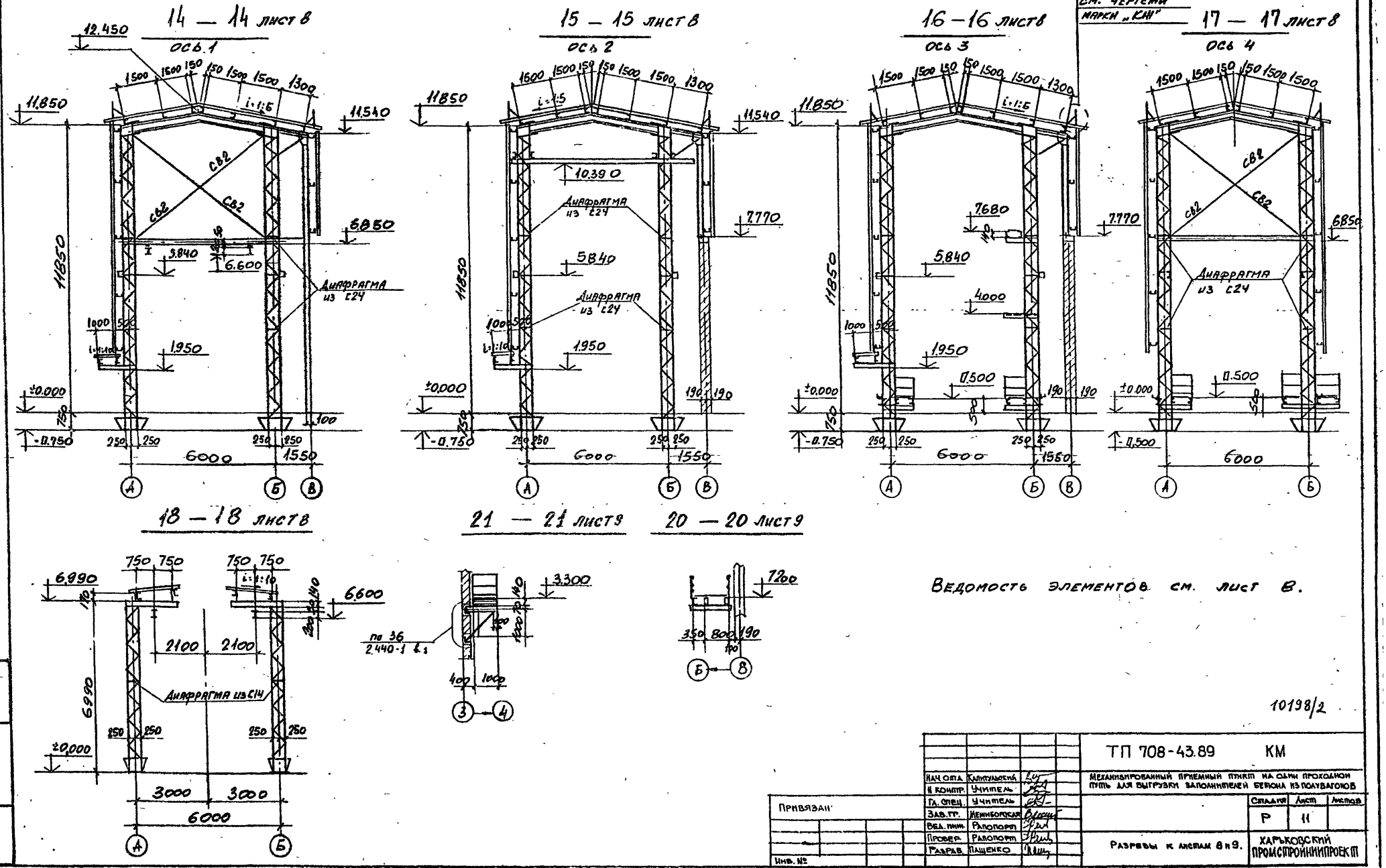

10198/2

Нач. отд.	Калитульский		
Н. контр.	Учитель		
Гл. спец.	Учитель		
Зав. гр.	Межибогская		
Вед. инж.	Рапопорт		
Провер.	Рапопорт		
Разраб.	Пащенко		

Привязан

Инв. №

ТП 708-43.89 КМ

Механизированный приемный пункт на один проходной путь для выгрузки заполнителей бетона из полувагонов

Стадия	Лист	Листов
Р	11	

Разрезы к листам 8 и 9.

ХАРЬКОВСКИЙ ПРОМСТРОЙНИИПРОЕКТ

25738-02 25

Альбом 2

Схема фахверка по ряду А

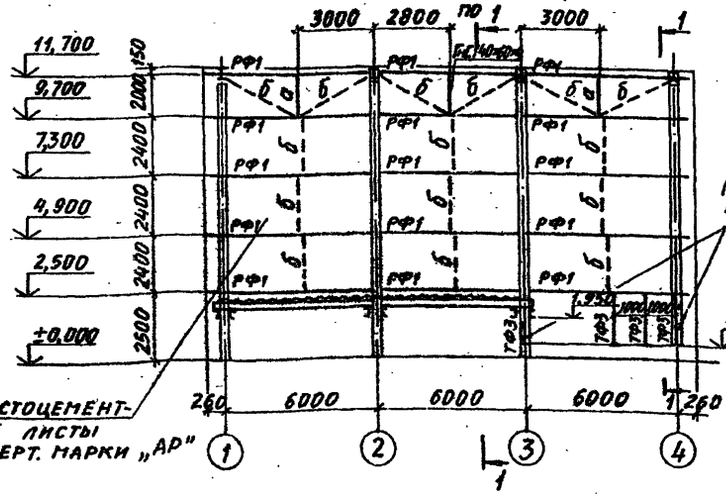
3000
2800
по 1
3000
11,700
9,700
7,300
4,900
2,500
±0,000
2000
2400
2400
2400
2500
150
РФ1
Б
а
Б
Б
а
Б
Б
Б

Альбом 2

План надбункерных решеток.

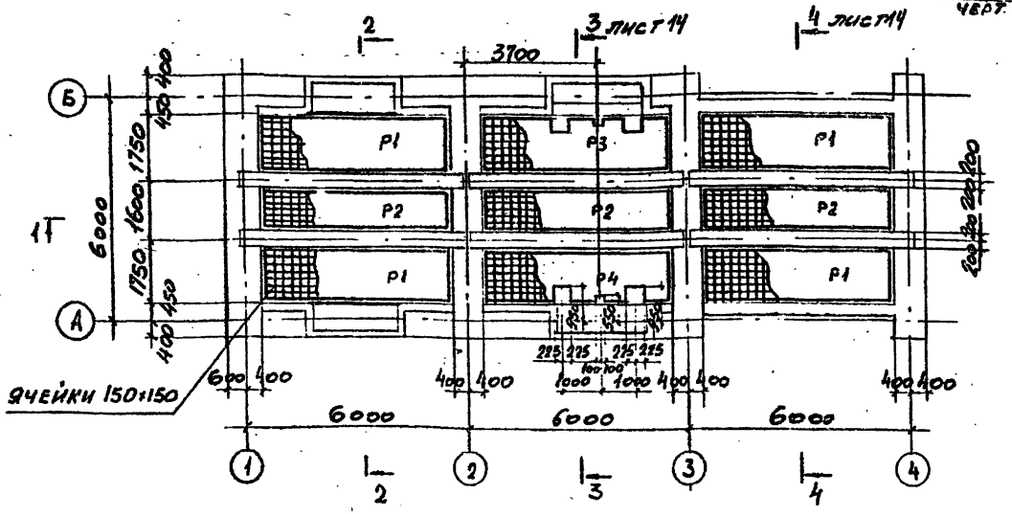

Приварить на монтаже к закладным деталям по черт. марки „КМ"

1 — 1

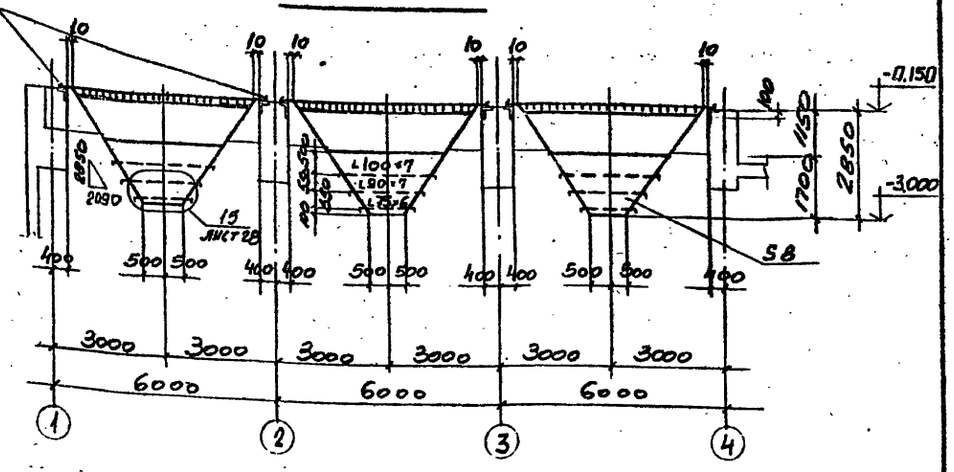

2 — 2

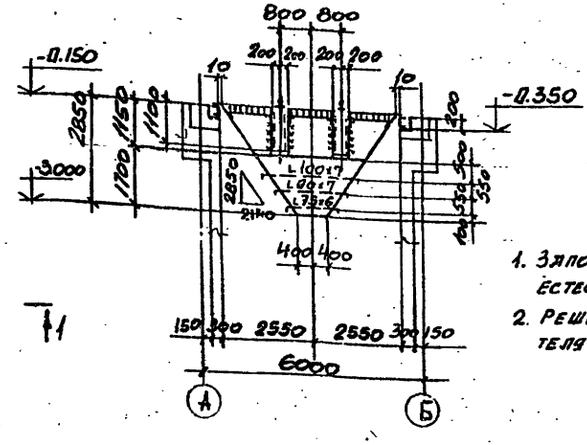

а — а

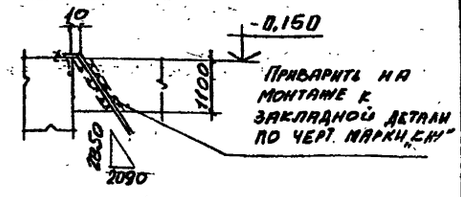

План бункеров.

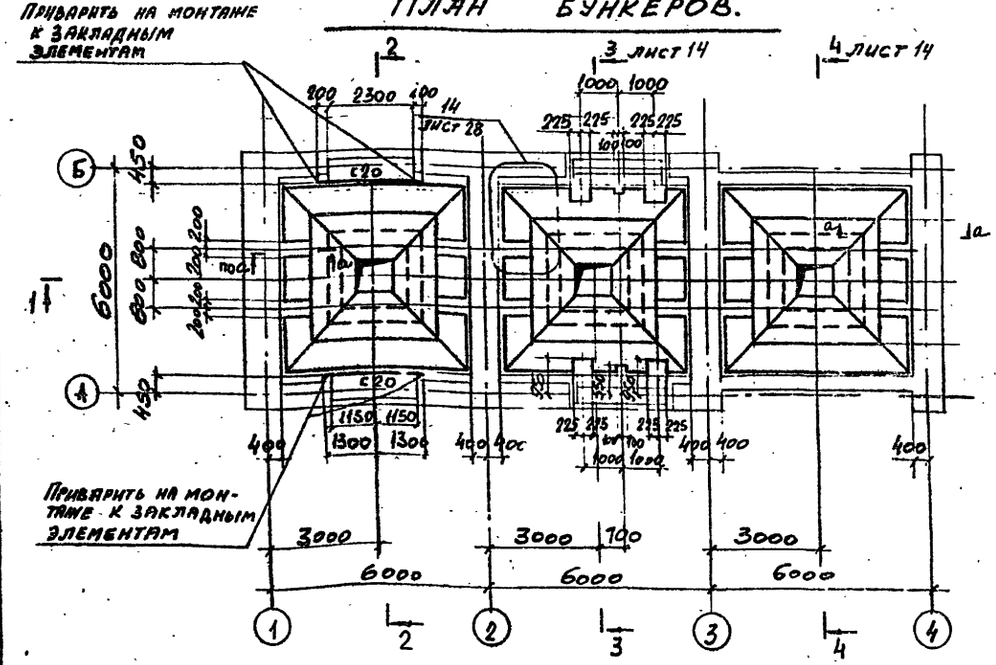

1. Заполнитель - объемный вес $\gamma = 1.6\ т/м^3$ угол естественного откоса $\varphi = 40°$.
2. Решетки рассчитаны на слой заполнителя толщиной 500 мм.

10198/2

				ТП 708-43.89 КМ	
Нач. отд.	Капитульский			Механизированный приемный пункт на один проходной путь для выгрузки заполнителей бетона из полувагонов	
Н. контр.	Учитель				
Гл. спец.	Учитель				
Зав. гр.	Меликовская				
Вед. инж.	Рапопорт				
Провер.	Рапопорт				
Разраб.	Пащенко			Схемы бункеров.	Стадия: Р; Лист: 13; Листов:
					Харьковский Промстройниипроект

Привязан:

Инв. №

25738-02 27

Альбом 2

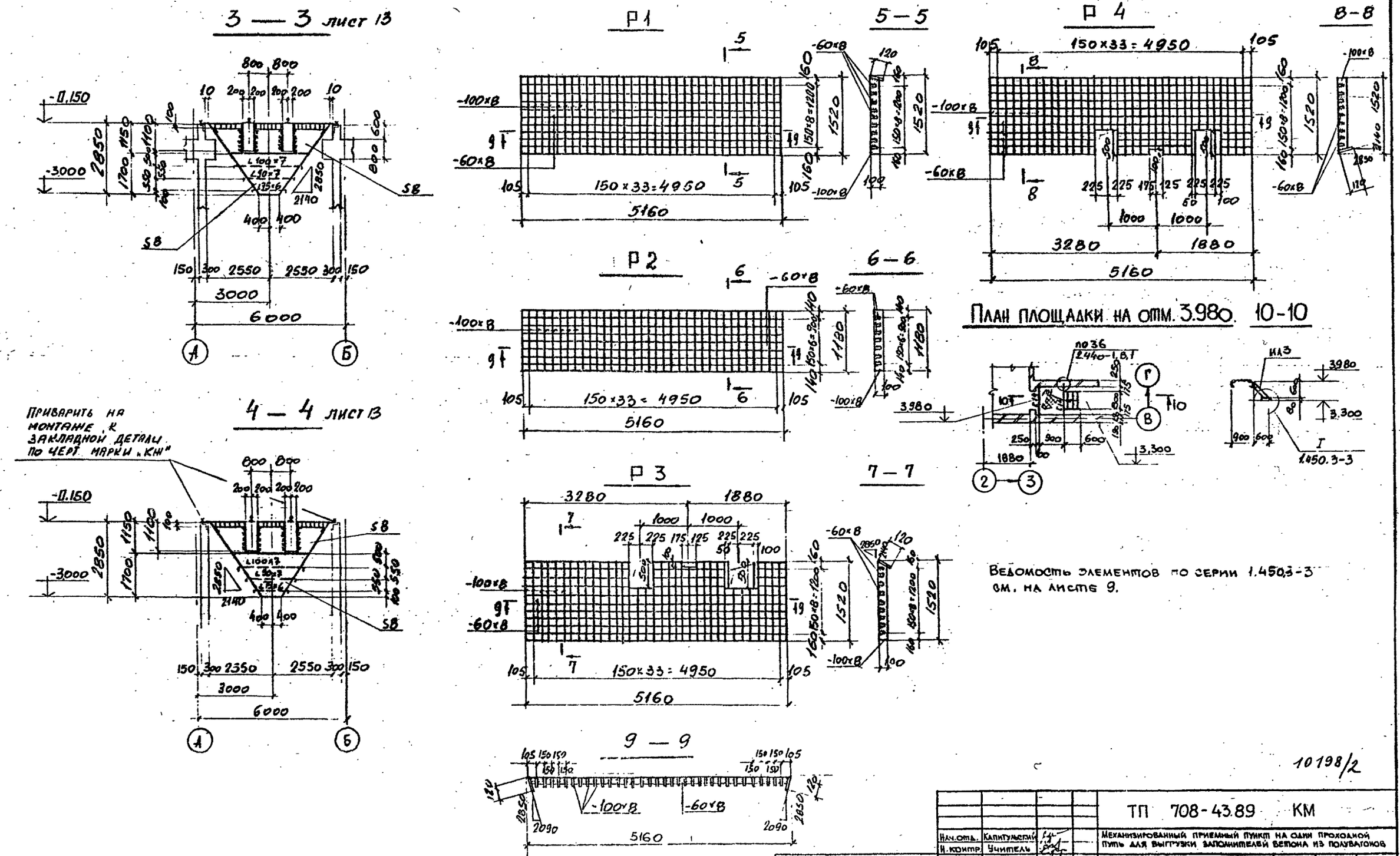

Ведомость элементов по серии 1.450.3-3 см. на листе 9.

10198/2

Нач. отд.	Капитульский		ТП 708-43.89 КМ	
Н. контр.	Учитель		Механизированный приемный пункт на один проходной путь для выгрузки заполнителей бетона из полувагонов	
Гл. спец.	Учитель			
Зав. гр.	Меньшовская		Стадия: Р	Лист: 14
Вед. инж.	Рапопорт			
Провер.	Рапопорт		Схемы надбункерных решеток. Разрезы.	Харьковский Промстройниипроект
Разраб.	Пащенко			

Привязан:

Инв. №

Инв. № подл. | Подпись и дата | Взамен инв. №

25738-02 28

Альбом 2

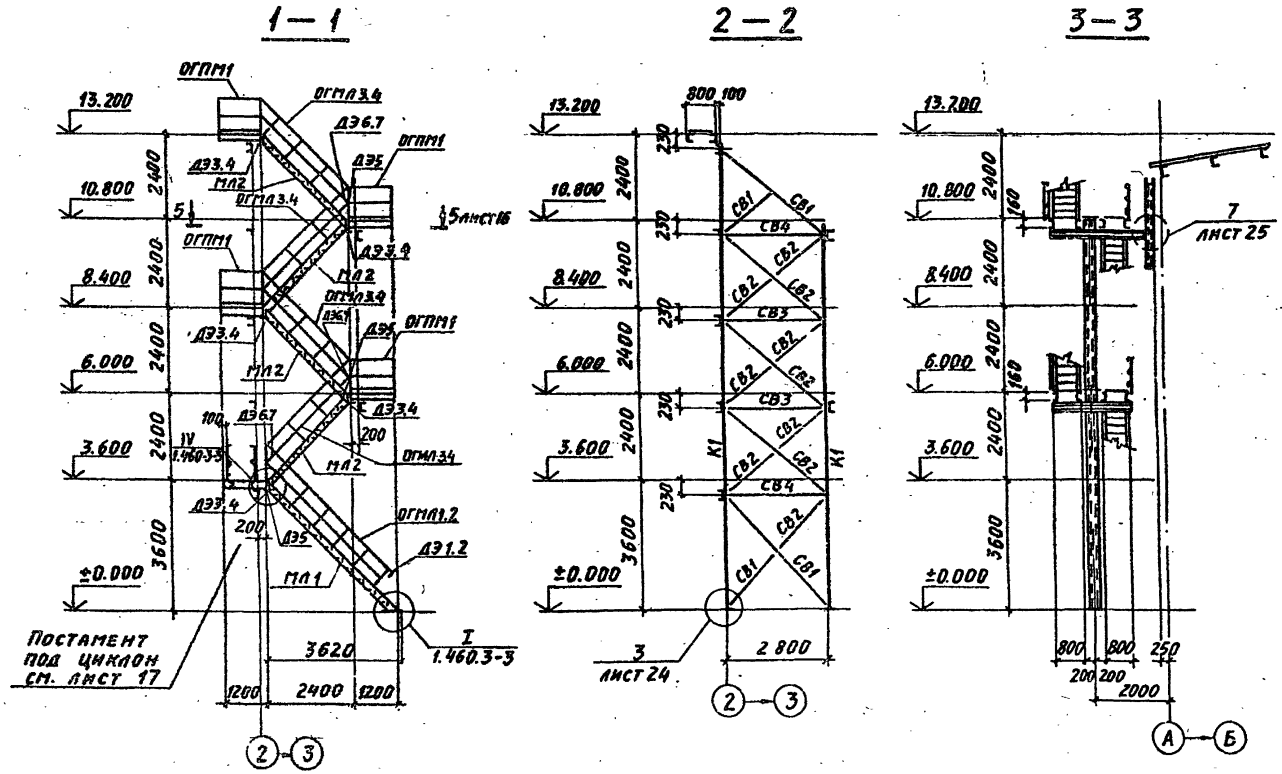

Ведомость элементов для листов 15 и 16

Марка	Сечение: Эскиз	Сечение: Поз.	Сечение: Состав	Расчетные усилия: M тс.м	Расчетные усилия: N тс	Расчетные усилия: Q тс	Марка металла	Примечание
К1	[		[24		5,1		ВСт3пс6	
Б1	[		Гн[140×60×4	0,5		0,5	ВСт3кп2	
Б2	[		[14	0,42		0,84	ВСт3кп2	
СВ1	L		L63×5	по гибкости			ВСт3кп2	
СВ2	L		L50×5	— " —			ВСт3кп2	
СВ3	L		L75×6	— " —			ВСт3пс6	
СВ4	⊔		[24	— " —			ВСт3кп2	
С1	□		Гн□100×4	— " —			ВСт3сп2	
ЛН	—		Прос. выт. ст ПВ-406	конструктивно			ВСт3кп2	
МР1	I		I20			1,4	ВСт3сп5-1	
БМ1	I		I26Б1	2,0		1,0	ВСт3пс6-1	

План площадок на отм. 10.800 и 13.200

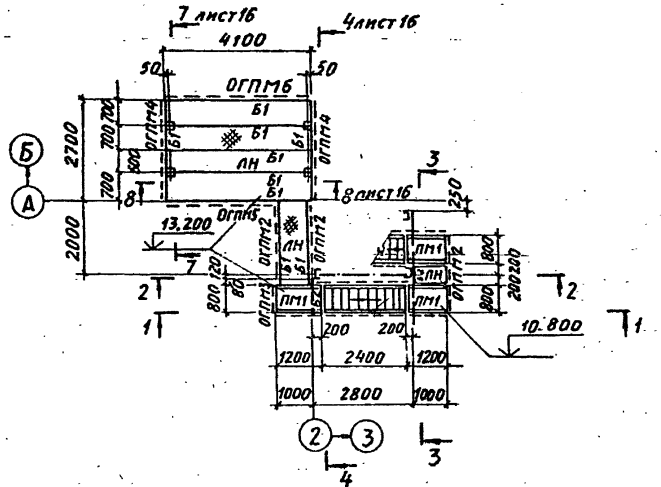

Ведомость элементов по серии 1.450.3-3 см. лист 16.

План площадок на отм. 3.600 и 4.500

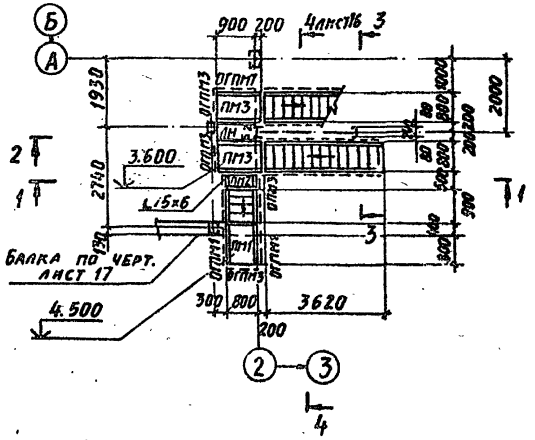

План площадок на отм. 6000 и 8400

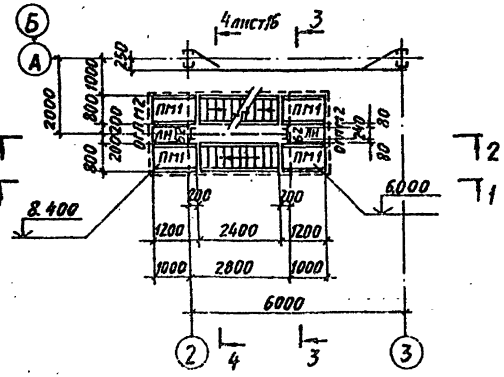

10198/2

Нач. отд.	Капитульский		
Н. контр.	Учитель		
Гл. спец.	Учитель		
Зав. гр.	Межиборская		
Вед. инж.	Рапопорт		
Провер.	Рапопорт		
Разраб.	Пащенко		

Привязан.

Инв. №

ТП 708-43.89 КМ

Механизированный приемный пункт на один проходной путь для выгрузки заполнителей бетона из полувагонов

Стадия	Лист	Листов
Р	15	

Схема лестницы у оси 2

ХАРЬКОВСКИЙ ПРОМСТРОЙНИИПРОЕКТ

Инв. № подл. | Подпись и дата | Взам. инв. №

Альбом 2

4 – 4 лист 15

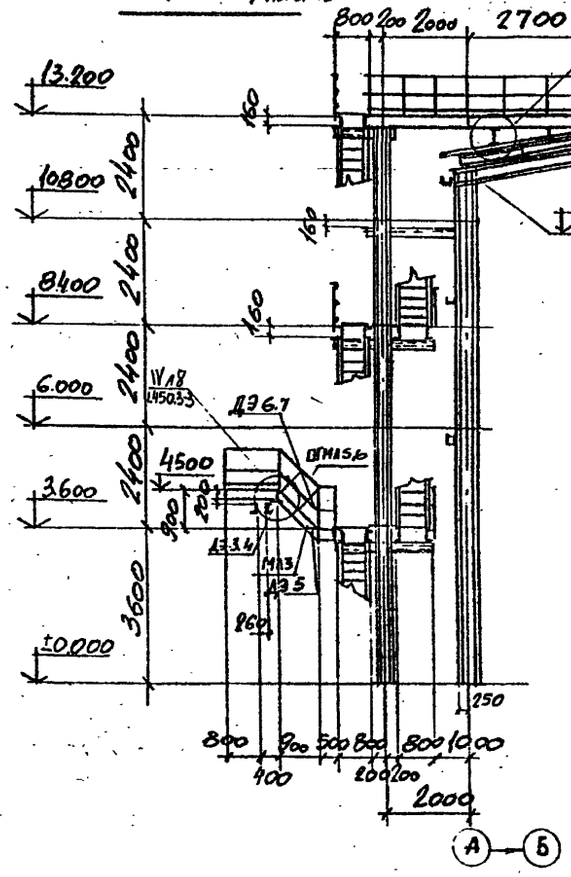

7 – 7 лист 15

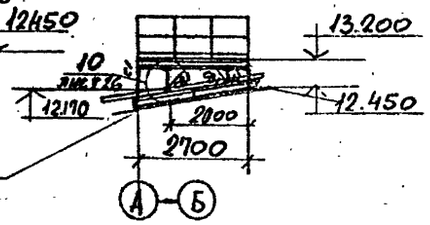

8 – 8 лист 15

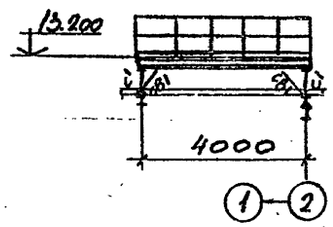

План монорельса на отм. 2690

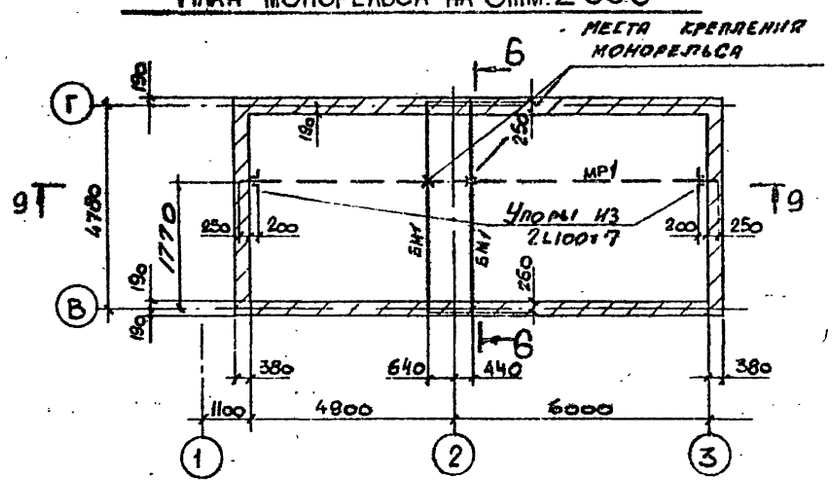

5 – 5 лист 15

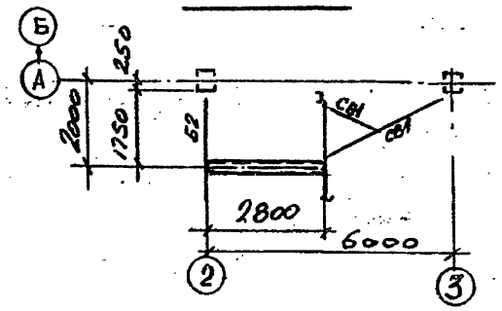

9 – 9

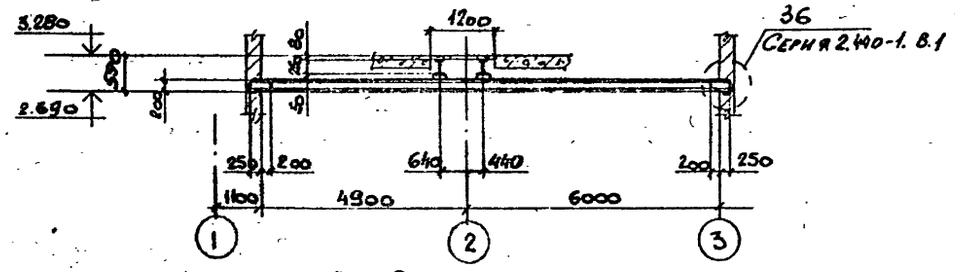

Б – Б

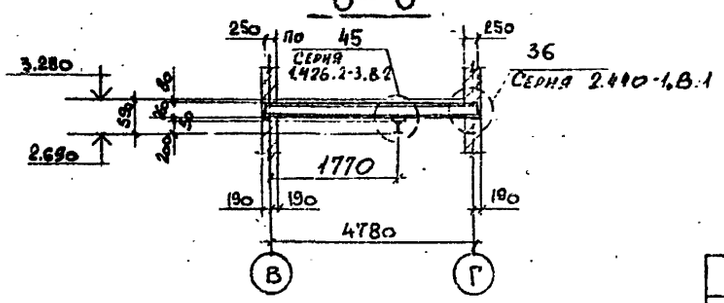

Ведомость элементов по серии 1.450.3-3 листы 15÷18, 22

Марка по схеме	Марка по серии	Наименование	К-во штук	Масса, кг 1 эл-та	Масса, кг всех	№ листа серии (стр)	Примечания
МЛ1	МЛ1РБ 45-36.8	марш лестничный	1	192.9	193.0	19	Марки с индексом „И" выполнить по типу соответствующей марки без индекса
МЛ2	МЛ1РБ45-24.8	— " —	4	128.8	515.2	19	
МЛ3	МЛ1РБ 45-12.8	— " —	2	63.5	127.0	18	
ПМ1	ПМ1РБ-12.8	Площадка лестничная	8	44.0	352.0	26	
ПМ2	ПМ1РБ-9.8И	— " —	1	35.3	35.3	26	
ПМ3	ПМ1РБ-12.8И	— " —	2	44	88.0	26	
ОГМЛ1	ОГлМЛ45-10.36	Ограждение марша лестничного	1	24.4	24.4	35	
ОГМЛ2	ОГлМЛ45-10.36	— " —	1	24.4	24.4	35	
ОГМЛ3	ОГлМЛ45-10.24	— " —	4	19.8	79.2	35	
ОГМЛ4	ОГлМЛ45-10.24	— " —	4	19.8	79.2	35	
ОГМЛ5	ОГлМЛ45-10.12	— " —	2	7.5	15.0	34	
ОГМЛ6	ОГлМЛ45-10.12	— " —	2	7.5	15.0	34	
ОГПМ1	ОГПМ Х36-10,12	Ограждение площадок лестничных	8	12.5	100.0	38	
ОГПМ2	ОГПМ Х36-10,24	— " —	6	22.8	136.8	39	
ОГПМ3	ОГПМ Х36-10,9	— " —	5	10.5	52.5	38	
ОГПМ4	ОГПМ Х36-10,30	— " —	4	29,0	116.0	39	
ОГПМ5	ОГПМ Х36-10,80	— " —	2	29.0	58.0	39	
ОГПМ6	ОГПМ Х36-10,42	— " —	1	39,3	39.3	39	
ОГПМ7	ОГПМ Х36-10,12	— " —	3	12.5	37.5	38	
ОГПМ8	ОГПМ Х36-10,36	— " —	1	33.1	33.1	39	
Дэ1	Дх8	Дополнительные элементы	2	0,26	0.52	42	
Дэ2	Дх9	— " —	2	0.26	0.52	42	
Дэ3	Дх4	— " —	7	1.2	8.4	42	
Дэ4	Дх5	— " —	7	1.2	8.4	42	
Дэ5	мх2	— " —	5	14,3	71.5	41	
Дэ6	Дх14	— " —	5	0.63	3,2	42	
Дэ7	Дх15	— " —	5	0,63	3,2	42	
ОС1	ОК-24,4	Ограждение стремянки	1	23.6	23.6	40	
		Итого:			2240,2		

Ведомость элементов см лист 15

10198/2

Инв. № подл. | Подпись и дата | Взам. инв. №

Нач. отд.	Капитульский		ТП 708-43.89 КМ
Н. контр.	Учитель		Механизированный приемный пункт на один проходной путь для выгрузки заполнителей бетона из полувагонов
Гл. спец.	Учитель		Стадия Р; Лист 16; Листов
Зав. гр.	Меницборская		
Вед. инж.	Рапопорт		Разрезы к листу 15. Схемы балок и монорельса у осей „В" и „Г".
Провер.	Рапопорт		Харьковский Промстройниипроект
Разраб.	Пащенко		

Привязан:

Инв. №

25738-02 30

Ведомость элементов

Марка	Сечение: Эскиз	поз	Состав	Расчетные усилия: M тс·м	N тс	Q тс	Марка металла	Примечание
Б1			2∠20	1.4		5.9	ВСт3пс6-1	
Б2		1	I20	3.9		4.8	ВСт3сп5-1	
		2	L50×5	конструктивно			ВСт3кп2	
Б3			I20	3.9		4.8	ВСт3сп5-1	
Б4			[14	0.7		1.3	ВСт3кп2	
РФ1			ТиС 140×60×4	0.07		0.08	ВСт3кп	
СВ1			L63×5	по гибкости			ВСт3кп2	
С1			2∠20	1.4	5.9	0.9	ВСт3пс6-1	
АН	—		ПВ 406	конструкт.			ВСт3кп2	

Схема постамента под циклоны

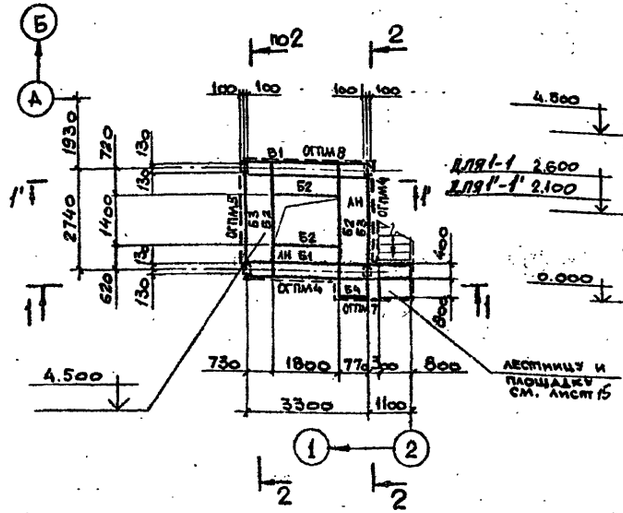

1-1; 1'-1'

2-2

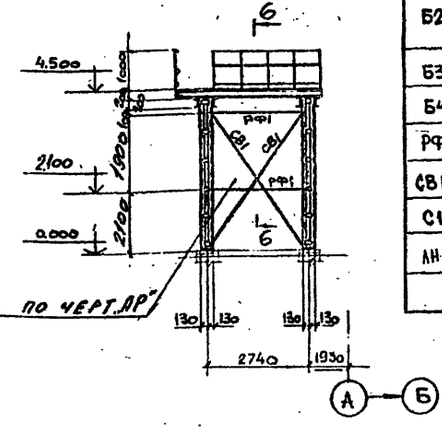

5-5

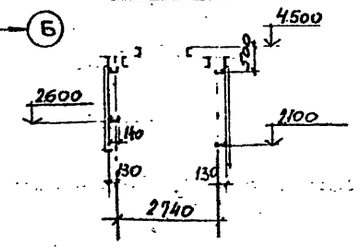

6-6

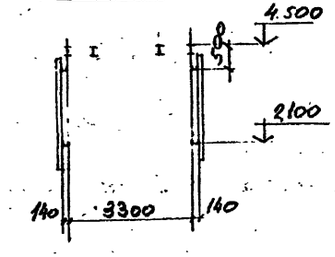

План косоуров и балок на отм. 0.000; -1.900
Схема 1,2

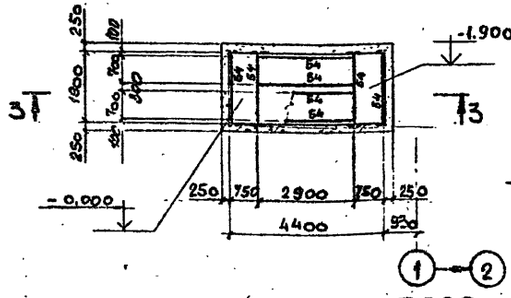

План косоуров и балок на отм. 0.000; -1.900
Схема 3.4

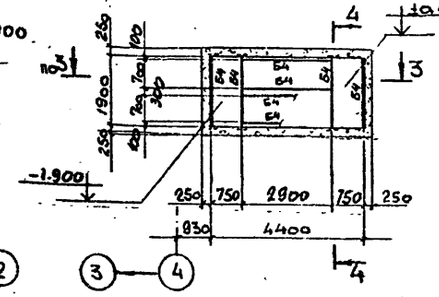

3-3

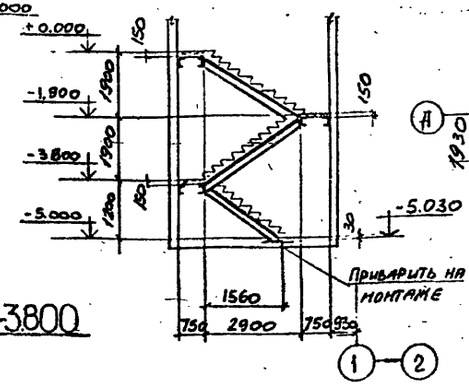

а-а

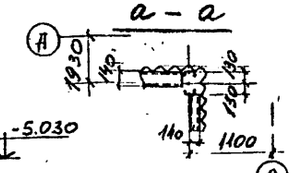

Ведомость элементов по серии 1.450.3-3 см. на листе 16

Конструкции постамента выполнены по аналогии с серией 4.904-46. вып. V

План косоуров и балок на отм. -3.800
Схема 1.2

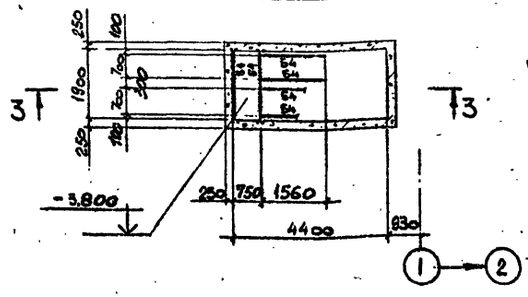

План косоуров и балок на отм. -3.800
Схема 3.4

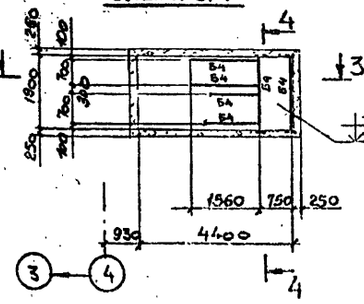

4-4

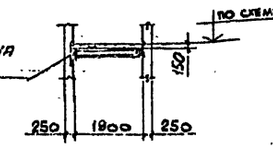

10198/2

Нач. отд.	Капитульник		
Гл. контр.	Учитель		
Гл. спец.	Учитель		
Зав. гр.	Межиборская		
Вед. инж.	Рапопорт		
Провер.	Рапопорт		
Разраб.	Власова		

Привязан:

Инв. №

ТП 708-43.89 КМ

Механизированный приемный пункт на один проходной путь для выгрузки заполнителей бетона из полувагонов

Стадия	Лист	Листов
Р	17	

Схемы постамента под циклоны и косоуров

Харьковский Промстройниипроект

25738-02 31

Инв. № подл. | Подпись и дата | Взам. инв. №

Альбом 2

План съемных щитов и балок на отм. 3.980

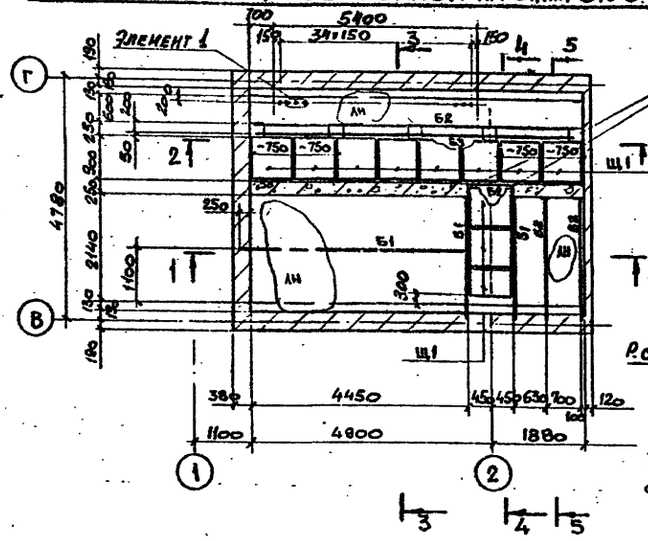

Ведомость элементов

Марка	Сечение: Эскиз	поз.	Состав	Расчетные усилия: M тс·м	N тс	Q тс	Марка металла	Примечание
Б1	[		[16	1.7		1.5	ВСт3-пс6-1	
Б2	[		[10	0.3		0.5	ВСт3кп2	
Б3	2 [1	1	[10	0.3		0.5	ВСт3кп2	
		2	L 50×5				ВСт3пс6	
АН	—		Рифл. ст. S4	конструкт.			ВСт3кп2	ребра - 80×6 через 3~750

3-3

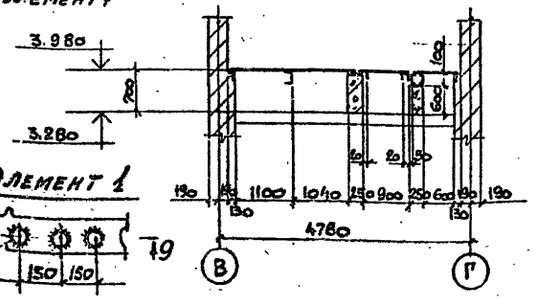

Элемент 1

9-9

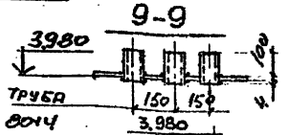

4-4

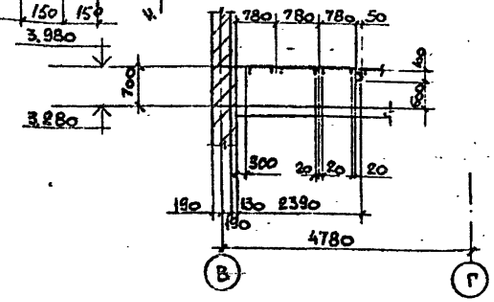

6-6

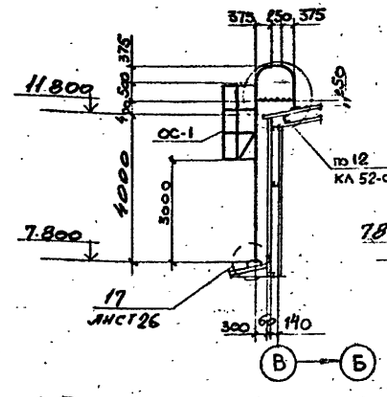

7-7

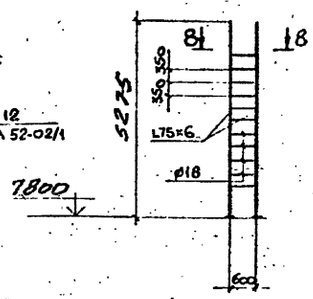

План пожарной лестницы у ряда В

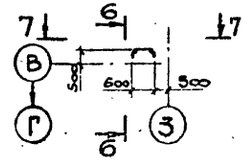

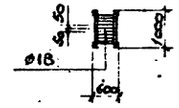

8-8

1-1

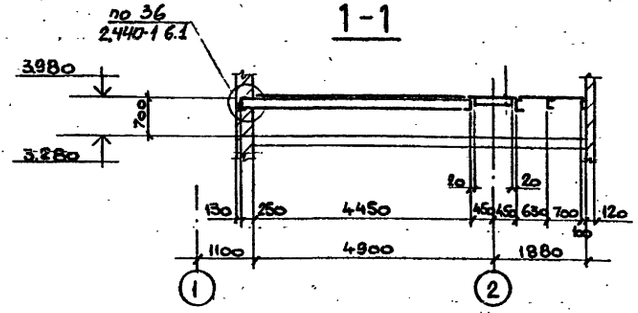

2-2

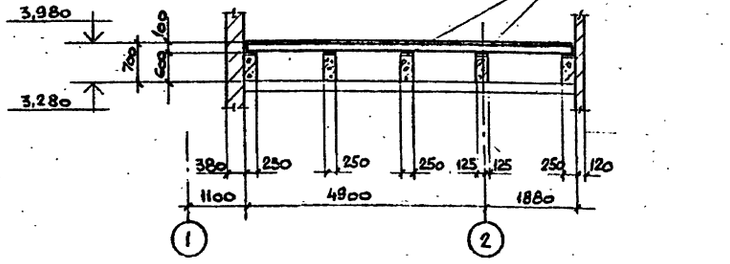

5-5

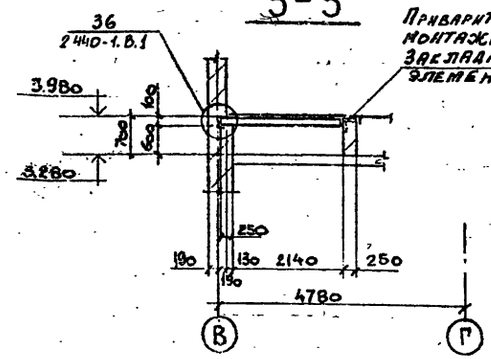

Деталь щита Щ1 см. лист 19.
Ведомость элементов по серии 1.450.3-3 см. лист 16.

10198/2

Привязан:

Инв. №

Нач. отд.	Клипунский		
Н. контр.	Учитель		
Гл. спец.	Учитель		
Зав. гр.	Немиборская		
Вед. инж.	Рапопорт		
Провер.	Рапопорт		
Разраб.	Власова		

ТП 708-43.89 КМ

Механизированный приемный пункт на один продольный путь для выгрузки заполнителей бетона из полувагонов

Стадия	Лист	Листов
Р	18	

Схема балок на отм. 3.980 и пожарной лестницы у ряда В

Харьковский Промстройниипроект

Взамен инв.№ | Подпись и дата | Инв.№ подл.

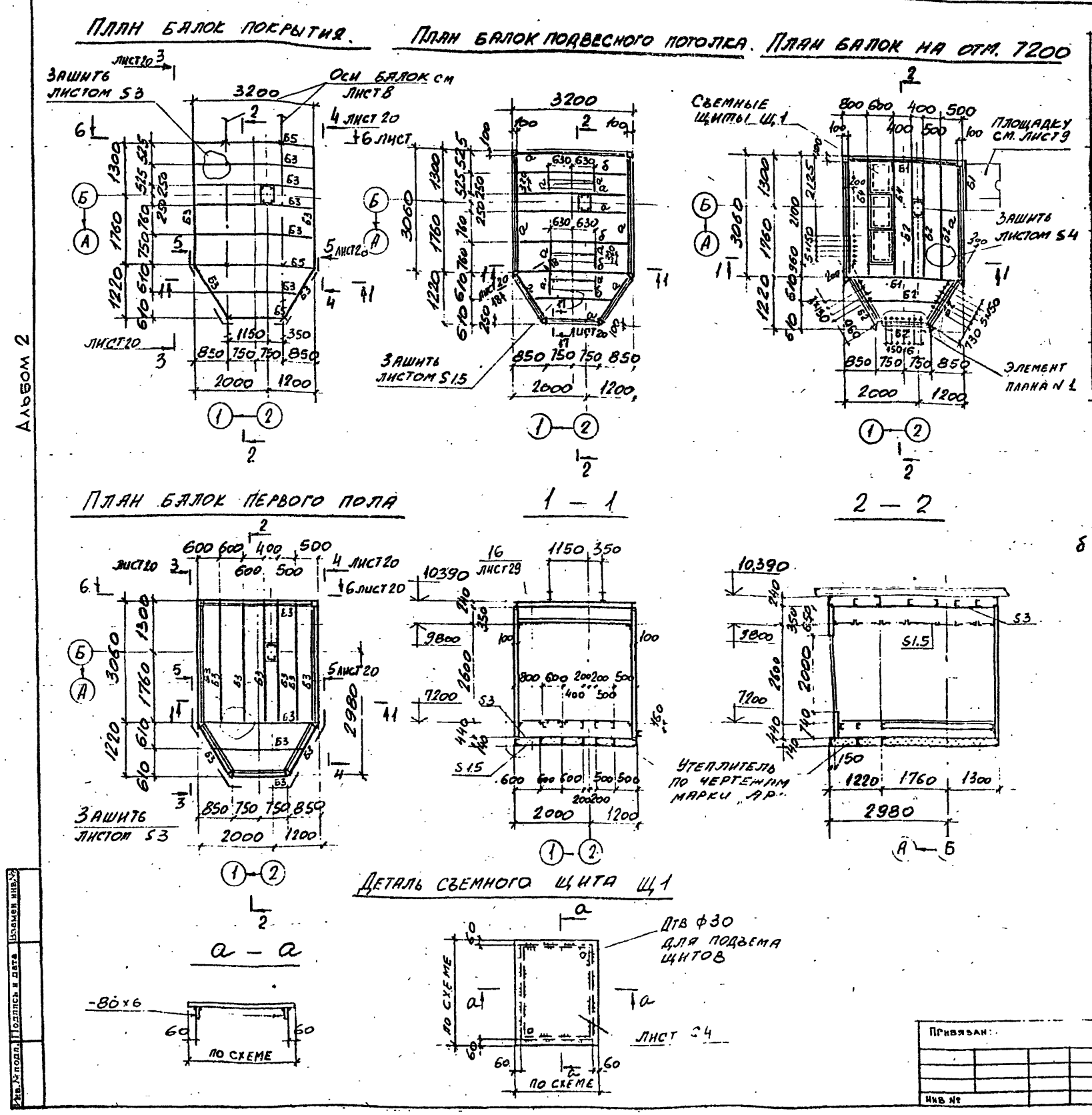
План балок покрытия.
План балок подвесного потолка.
План балок на отм. 7200

План балок первого пола
1 — 1
2 — 2

а — а
Деталь съемного щита Щ1

Ведомость элементов.

Марка	Сечение: Эскиз	Сечение: поз	Сечение: Состав	Расчетные усилия: M тс.м	Расчетные усилия: N т.с	Расчетные усилия: Q тс	Марка металла	Примечание
Б1	[		[14	1.4		1.7	ВСт3кп2	
Б2	[		[10	0.41		0.53	— " —	
Б3	[		Гн [140×60×4	0.1		0.11	ВСт3кп	
Б4	2 ⊤ 1	1 2	[10 L 50×5	0.41		0.53	ВСт3кп2	
С1	□		Гн □ 100×4		4.5		ВСт3сп2	
С2	◁		-S=5		4.5		ВСт3кп2	
С3	▽		-S=5		4.5		— " —	
а	L		L 50×5	конструктивно			ВСт3кп2	
б	⊥L		2L 50×5	—	" —		— " —	
в	[		Гн [60×32×3	—	" —		ВСт3кп	
Б5	[		[24	3.4		4.5		

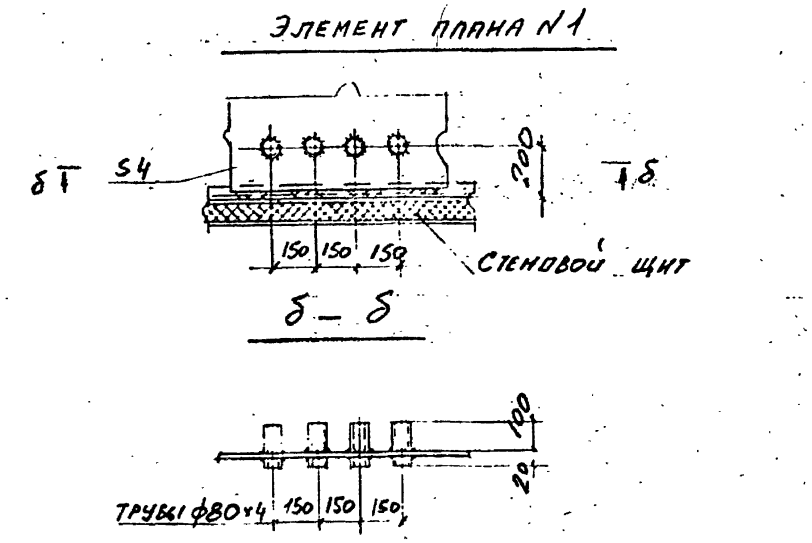
Элемент плана N1

б — б

Альбом 2

10198/2

Нач. отд.	Калитульский		ТП 708-43.89 КМ
Н. контр.	Учитель		Механизированный приемный пункт на один проходной пункт для выгрузки заполнителей бетона из полувагонов.
Гл. спец.	Учитель		Стадия: Р; Лист: 19; Листов:
Зав. гр.	Немиборская		
Вед. инж.	Рапопорт		
Провер.	Рапопорт		Схемы конструкций кабины оператора
Разраб.	Пащенко		Харьковский Промстройниипроект

Привязан:

Инв №

25738-02 33

Альбом 2

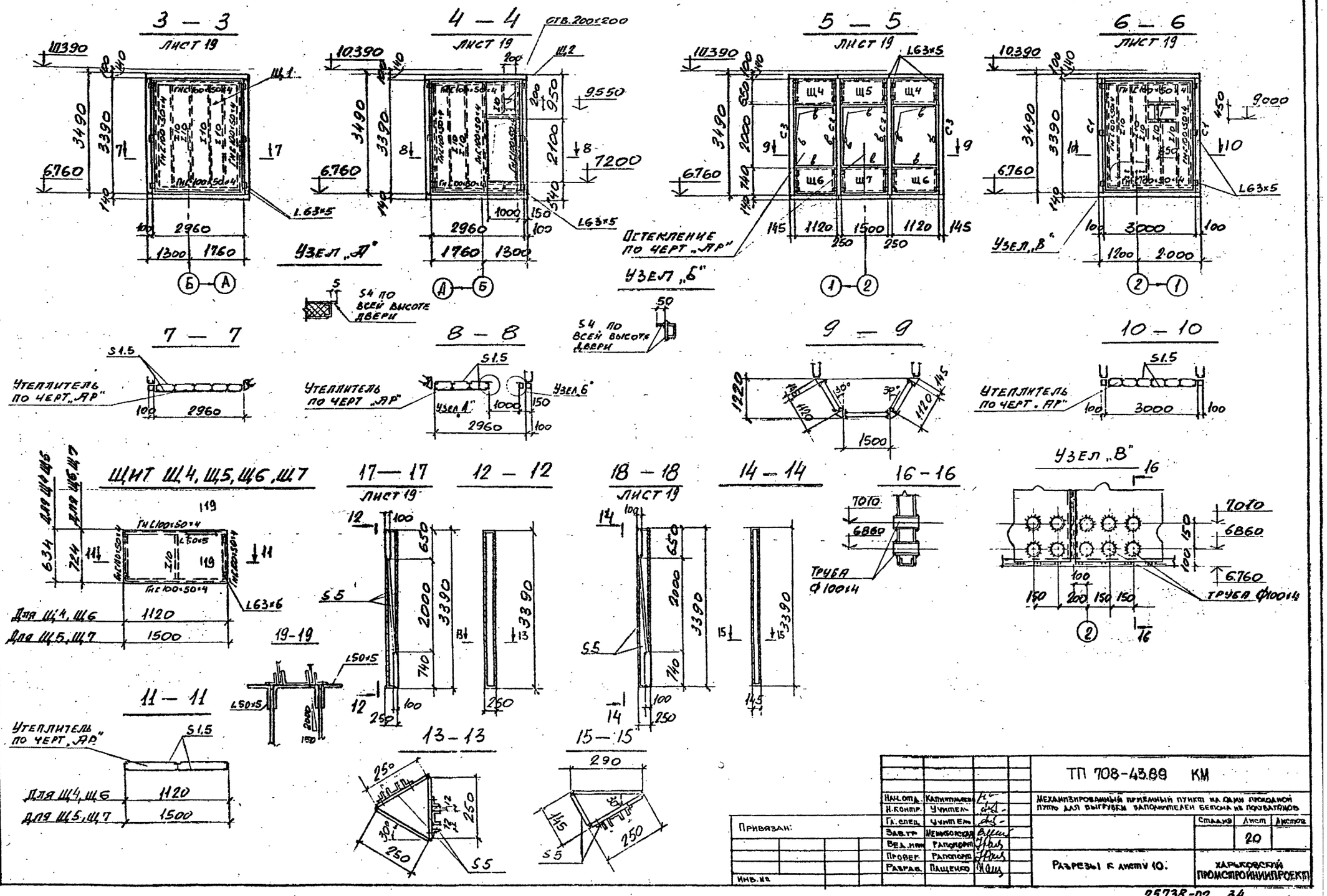

Нач. отд.	Капитальная		
Н. контр.	Учитель		
Гл. спец.	Учитель		
Завтр.	Меньшиковская		
Вед. инж.	Рапопорт		
Провер.	Рапопорт		
Разраб.	Пащенко		

Привязан:

Инв. №

ТП 708-43.89 КМ

МЕХАНИЗИРОВАННЫЙ ПРИЕМНЫЙ ПУНКТ НА ОДИН ПРОХОДНОЙ ПУТЬ ДЛЯ ВЫГРУЗКИ ЗАПОЛНИТЕЛЕЙ БЕТОНА ИЗ ПОЛУВАГОНОВ

Стадия	Лист	Листов
	20	

Разрезы к листу 10.

ХАРЬКОВСКИЙ ПРОМСТРОЙНИИПРОЕКТ

25738-02 34

Альбом 2

План монорельсов на отм.-2500,-2450. Схема №1.

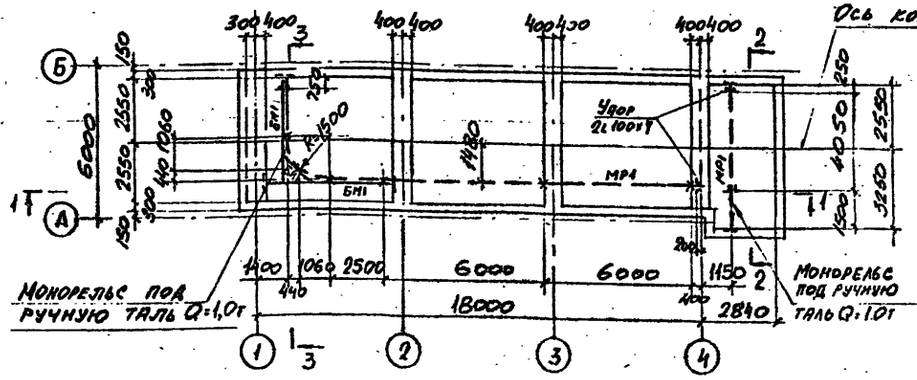

План монорельсов на отм.-2500,-2450. Схема №3

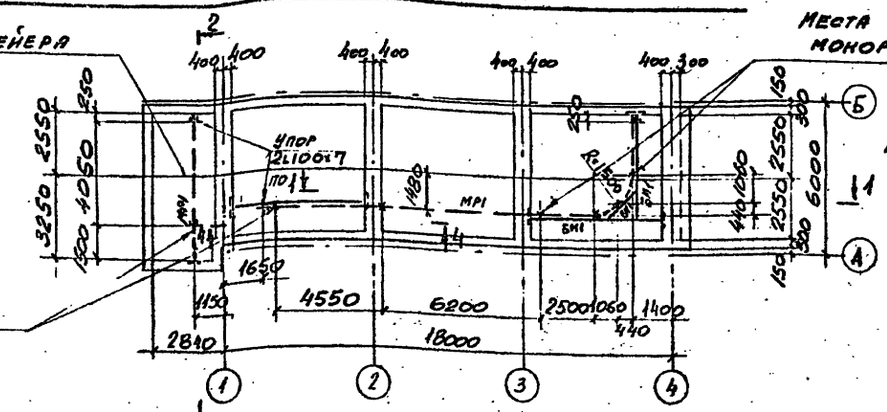

4 — 4

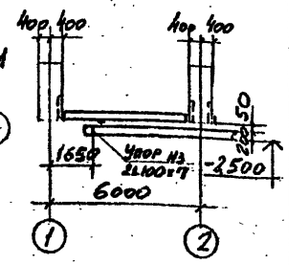

План монорельсов на отм.-2500,-2450. Схема №2.

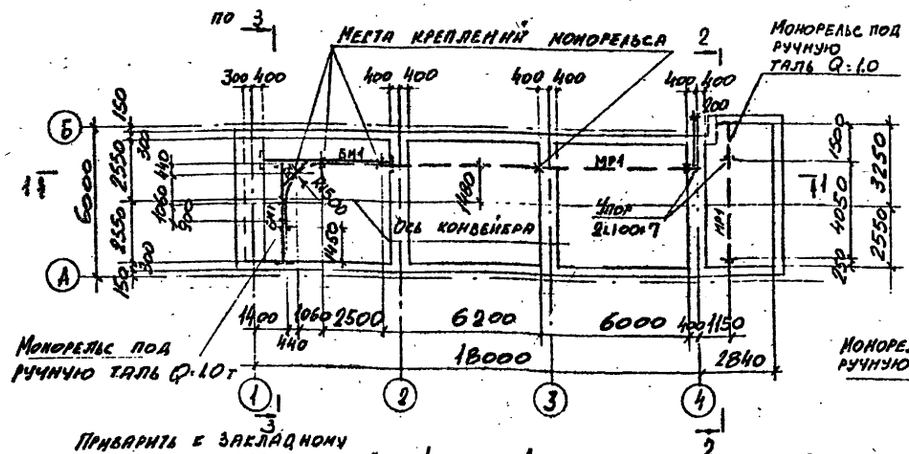

План монорельсов на отм.-2500,-2450. Схема №4

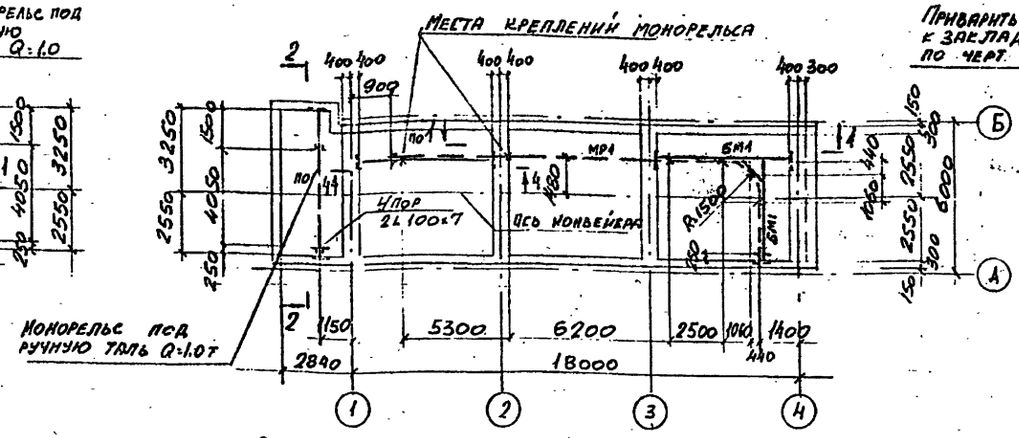

3 — 3

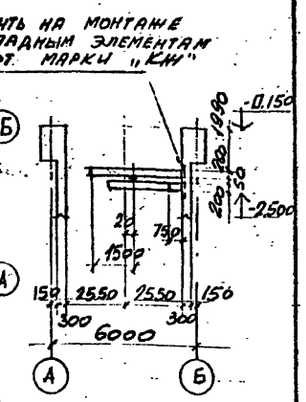

Приварить к закладному элементу по черт марки „КЖ"

1 — 1

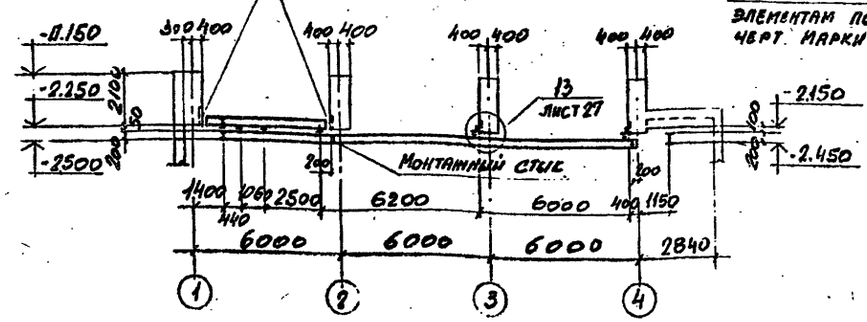

Приварить на монтаже к закладным элементам по черт. марки „КЖ"

2 — 2

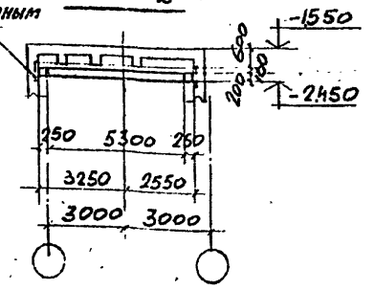

Ведомость элементов см лист 22

10198/2

Нач. отд.	Капитульский		ТП 708-43.89 КМ
Н. контр.	Учитель		Механизированный приемный пункт на один проходной путь для выгрузки заполнителей бетона из полувагонов
Гл. спец.	Учитель		
Зав. гр.	Межиборская		Стадия: Р; Лист: 21; Листов:
Вед. инж.	Рапопорт		
Провер.	Рапопорт		Схемы монорельсов
Разраб.	Пащенко		Харьковский Промстройниипроект

Привязан:

Инв. №

Инв. № подл. | Подпись и дата | Взамен инв. №

Альбом 2

План площадки на отм.-5000. Схема №1

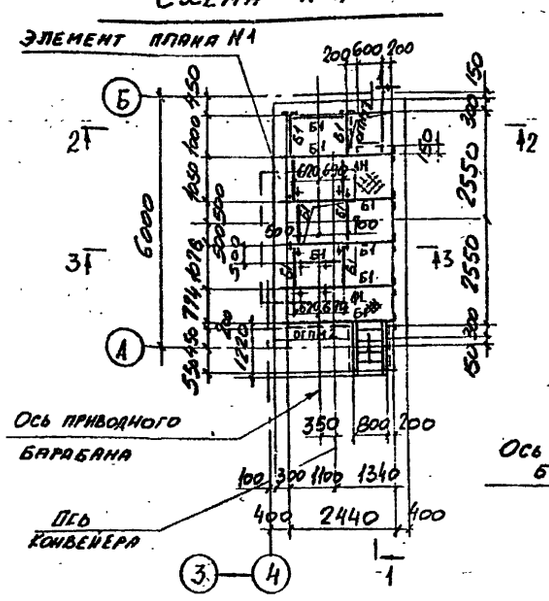

План площадки на отм.-5000. Схема №3

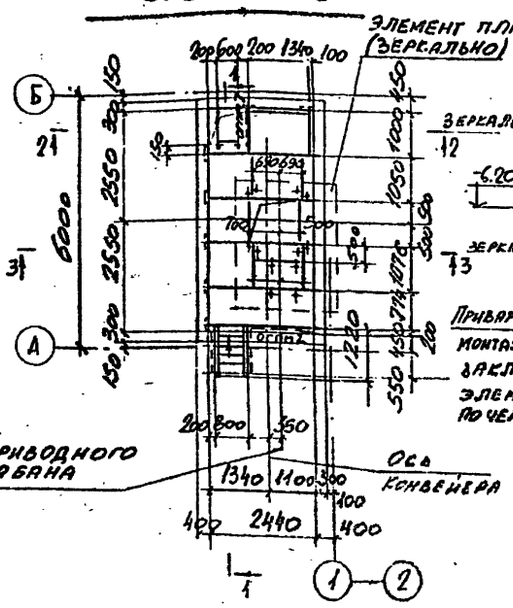

1 — 1

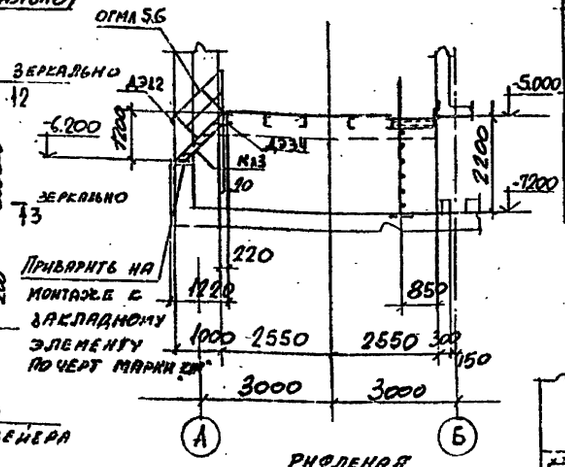

Ведомость элементов для листов 21,22

Марка	Сечение: Эскиз	Поз	Состав	Расчетные усилия: M тс·м	N тс.	Q тс.	Марка металла	Примечание
МР1	I		I20			1.4	ВСт3сп5-1	
БМ1	I		I 26Б1	2.1		1.4	ВСт3пс6-1	
Б1	[		[14	0.7		0.5	ВСт3кп2	
АН	—		Рифленая сталь S4	Конструктивно				

Элемент плана №1

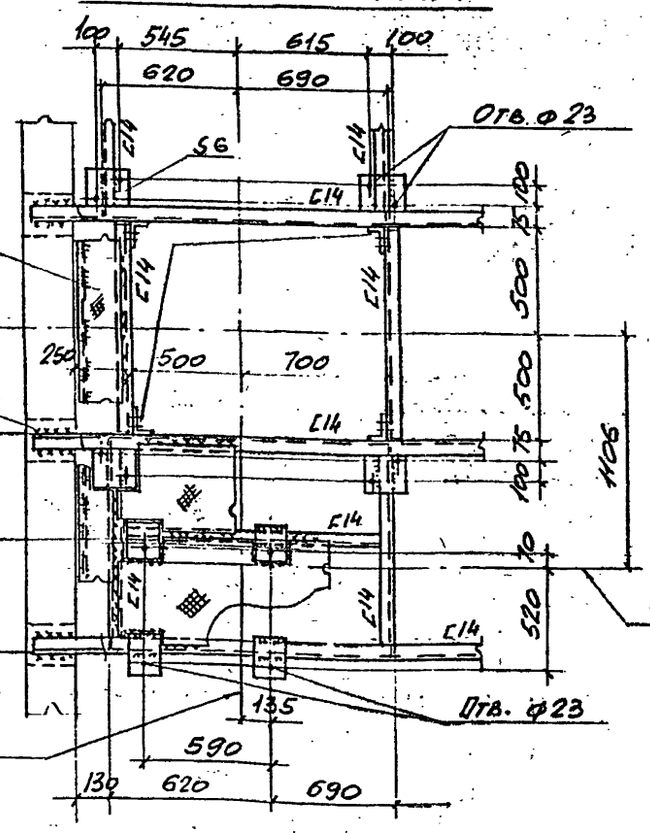

План площадки на отм.-5000. Схема №2.1

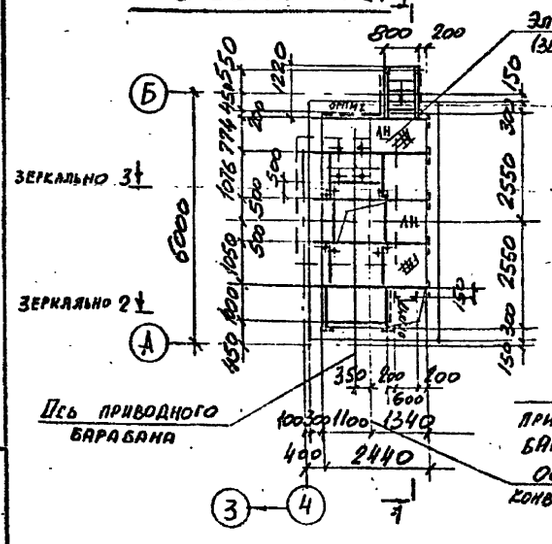

План площадки на отм.-5000. Схема №4

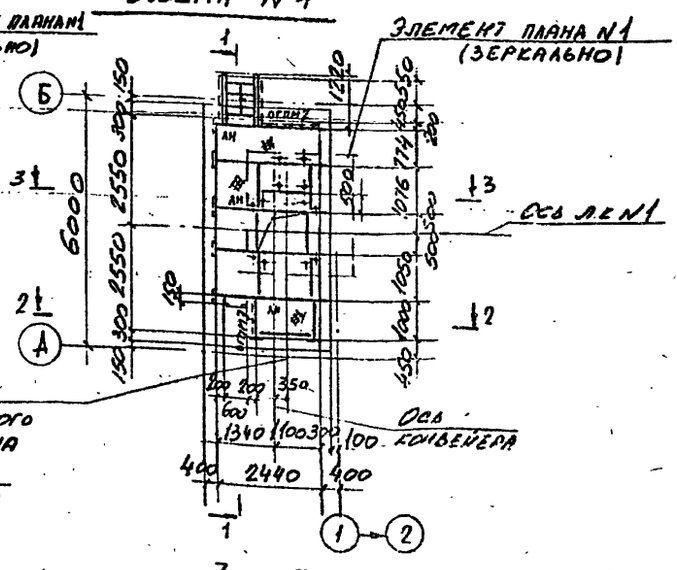

2 — 2

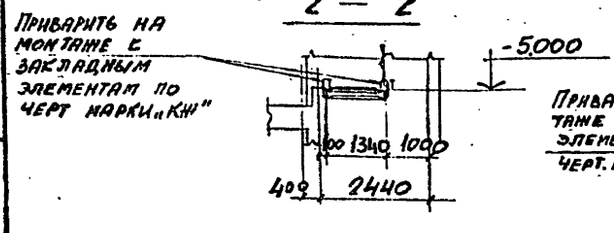

3 — 3

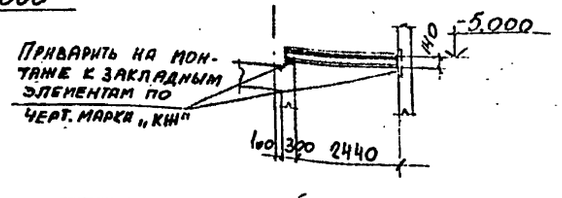

Ведомость элементов по серии 1.450.3-3 ст лист 16.

10198/2

Инв.№подл. | Подпись и дата | Взам.инв.№

Привязан

Инв. №

Нач. отд.	Капитульский		ТП 708-43.89 КМ
Н.контр.	Учитель		Механизированный приемный пункт на один проходной путь для выгрузки заполнителей бетона из полувагонов
Гл.спец.	Учитель		Стадия: Р; Лист: 22; Листов:
Зав.гр.	Жемиборская		Схемы площадок
Вед.инж.	Рапопорт		Харьковский Промстройниипроект
Провер.	Рапопорт		
Разраб.	Пащенко		

25738-02 86

Альбом 2

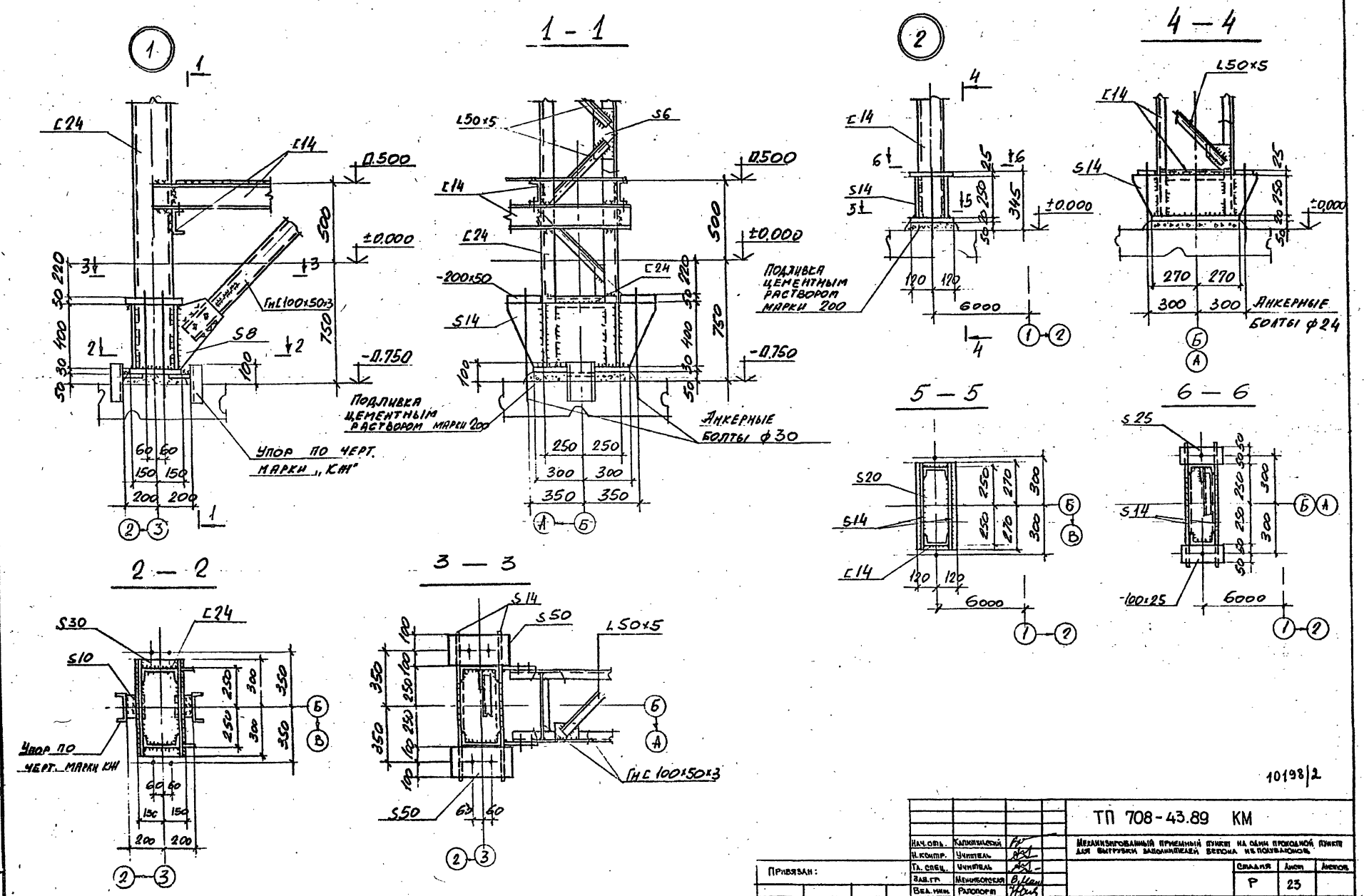

10198/2

Нач.отд.	Калитвинский		ТП 708-43.89 КМ	
Н.контр.	Учитель		Механизированный приемный пункт на один проходной пункт для выгрузки заполнителей бетона из полувагонов	
Гл.спец.	Учитель			
Зав.гр.	Мениборовская		Стадия	Лист	Листов
Вед.инж.	Рапопорт		Р	23	
Провер.	Рапопорт		Узлы 1,2	Харьковский Промстройниипроект	
Разраб.	Пащенко				

Привязан:

Инв. №

Инв. № подл. | Подпись и дата | Взамен инв. №

25738-02 37

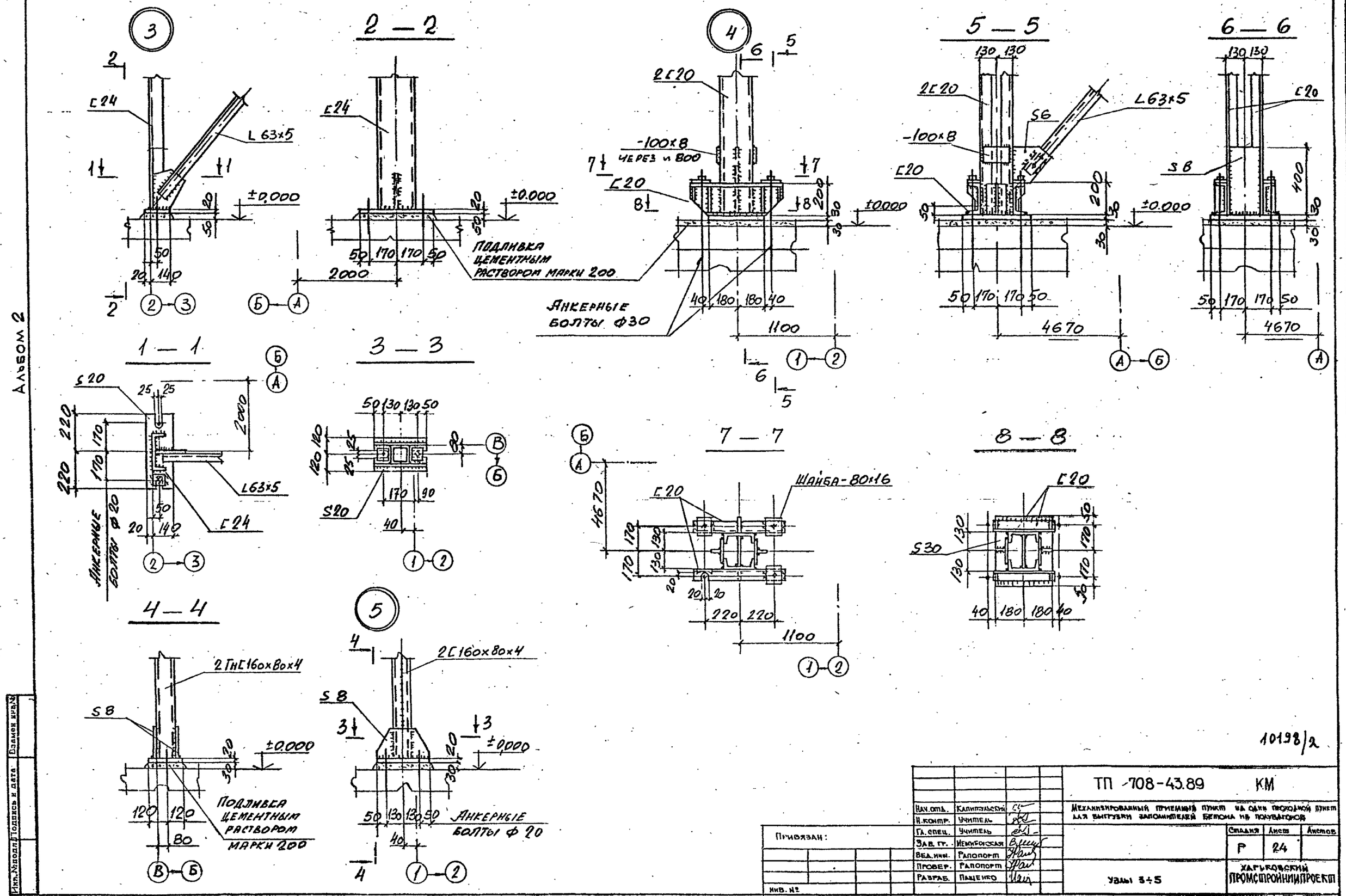

Альбом 2

10198/2

Нач. отд.	Капитульский		ТП -708-43.89	КМ
Н. контр.	Учитель		Механизированный приемный пункт на один проходной пункт для выгрузки заполнителей бетона из полувагонов	
Гл. спец.	Учитель			
Зав. гр.	Межибокская		Стадия: Р	Лист: 24
Вед. инж.	Рапопорт			
Провер.	Рапопорт		Узлы 3÷5	Харьковский Промстройниипроект
Разраб.	Пащенко			

Привязан:

Инв. №

Инв. № подл. | Подпись и дата | Взамен инв. №

25738-02 38

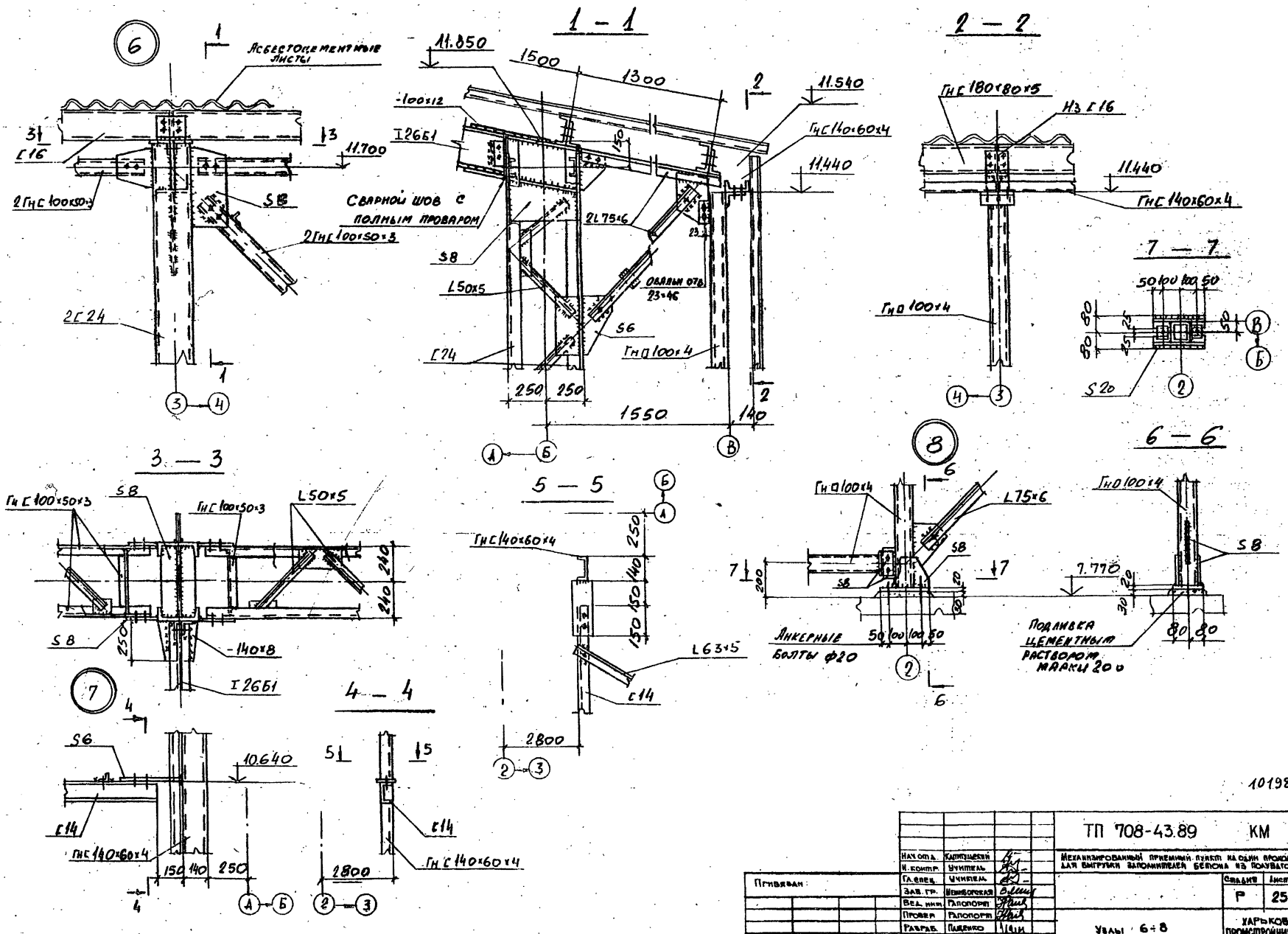

Альбом 2

10198/2

Нач. отд.	Капитуцкий		
Н. контр.	Учитель		
Гл. спец.	Учитель		
Зав. гр.	Немиборская		
Вед. инж.	Рапопорт		
Провер.	Рапопорт		
Разраб.	Пащенко		

Привязан:

Инв. №

ТП 708-43.89 КМ

Механизированный приемный пункт на один проходной путь для выгрузки заполнителей бетона из полувагонов.

Стадия	Лист	Листов
Р	25	

Узлы 6÷8

ХАРЬКОВСКИЙ ПРОМСТРОЙНИЙПРОЕКТ

25738-02 39

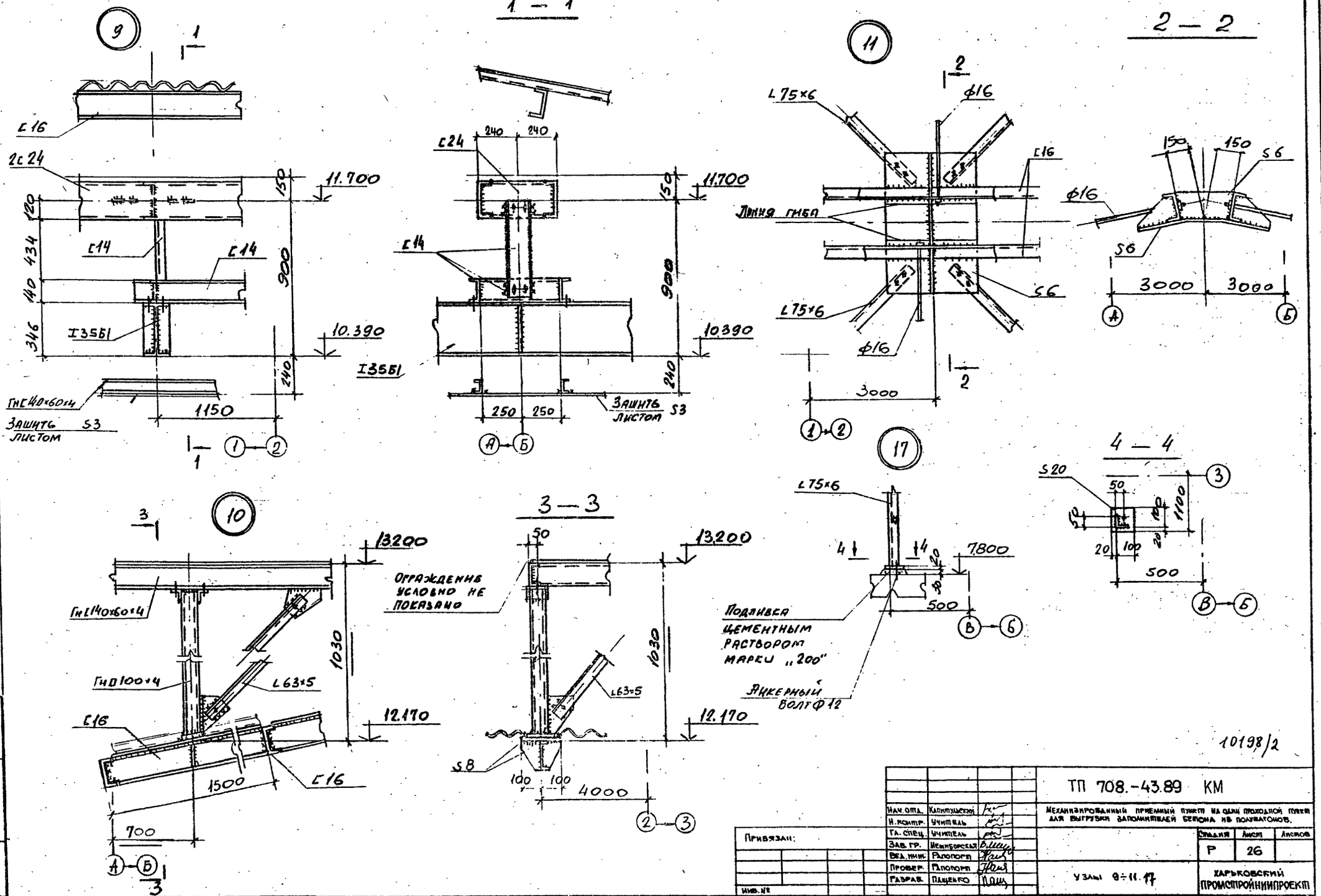

1 — 1
2 — 2
3 — 3
4 — 4
9
10
11
17
Альбом 2
С16
2С24
С14
I35Б1
Гн С140×60×4
Зашить листом S3
11.700
10.390
13.200
12.170
Гн С140×60×4
Гн П100×4
L63×5
Ограждение условно не показано
L75×6
Линия гиба
Подливка цементным раствором марки „200"
Анкерный болт Ф12
7.800
500
3000
1150
1500
700
4000
10198/2
ТП 708.-43.89 КМ
Механизированный приемный пункт на один проходной пункт для выгрузки заполнителей бетона из полувагонов.
Стадия Р
Лист 26
Листов
Узлы 9÷11.17
Харьковский Промстройниипроект
Привязан:
Инв. №
Нач. отд. Капитульский
Н. контр. Учитель
Гл. спец. Учитель
Зав. гр. Немиборская
Вед. инж. Рапопорт
Провер. Рапопорт
Разраб. Пащенко
25738-02 40

Альбом 2

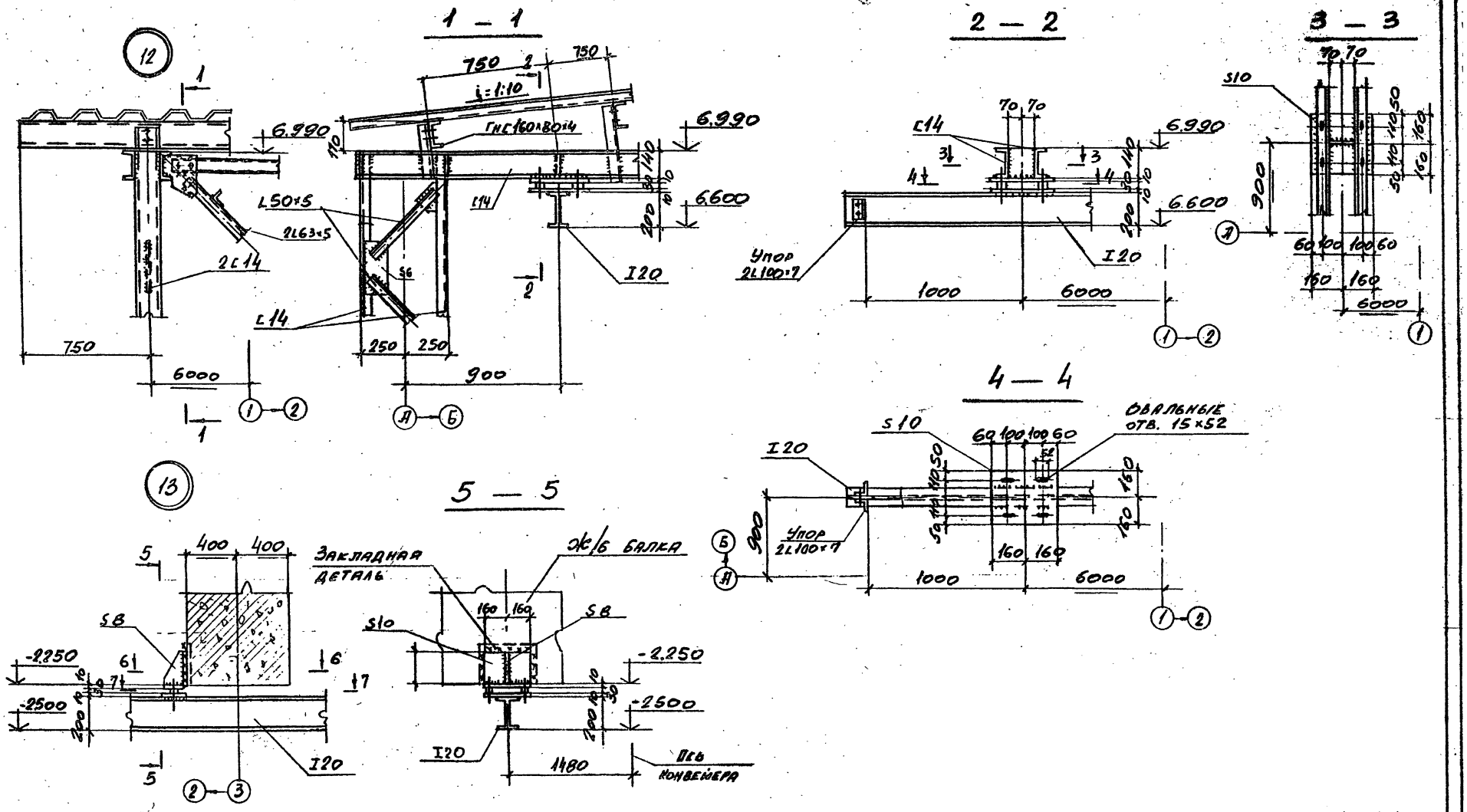

10198/2

Нач. отд.	Калинтульский		ТП 708-43.89 КМ	
Н. контр.	Учитель		Механизированный приемный пункт на один проходной пункт для выгрузки заполнителей бетона из полуватоков.	
Гл. спец.	Учитель			
Зав. гр.	Шевиборская		Стадия	Лист / Листов
Вед. инж.	Рапопорт		Р	27
Провер.	Рапопорт		Узлы 12, 13	Харьковский Промстройниипроект
Разраб.	Пащенко			

Привязан:

Инв. №

25738-02 41

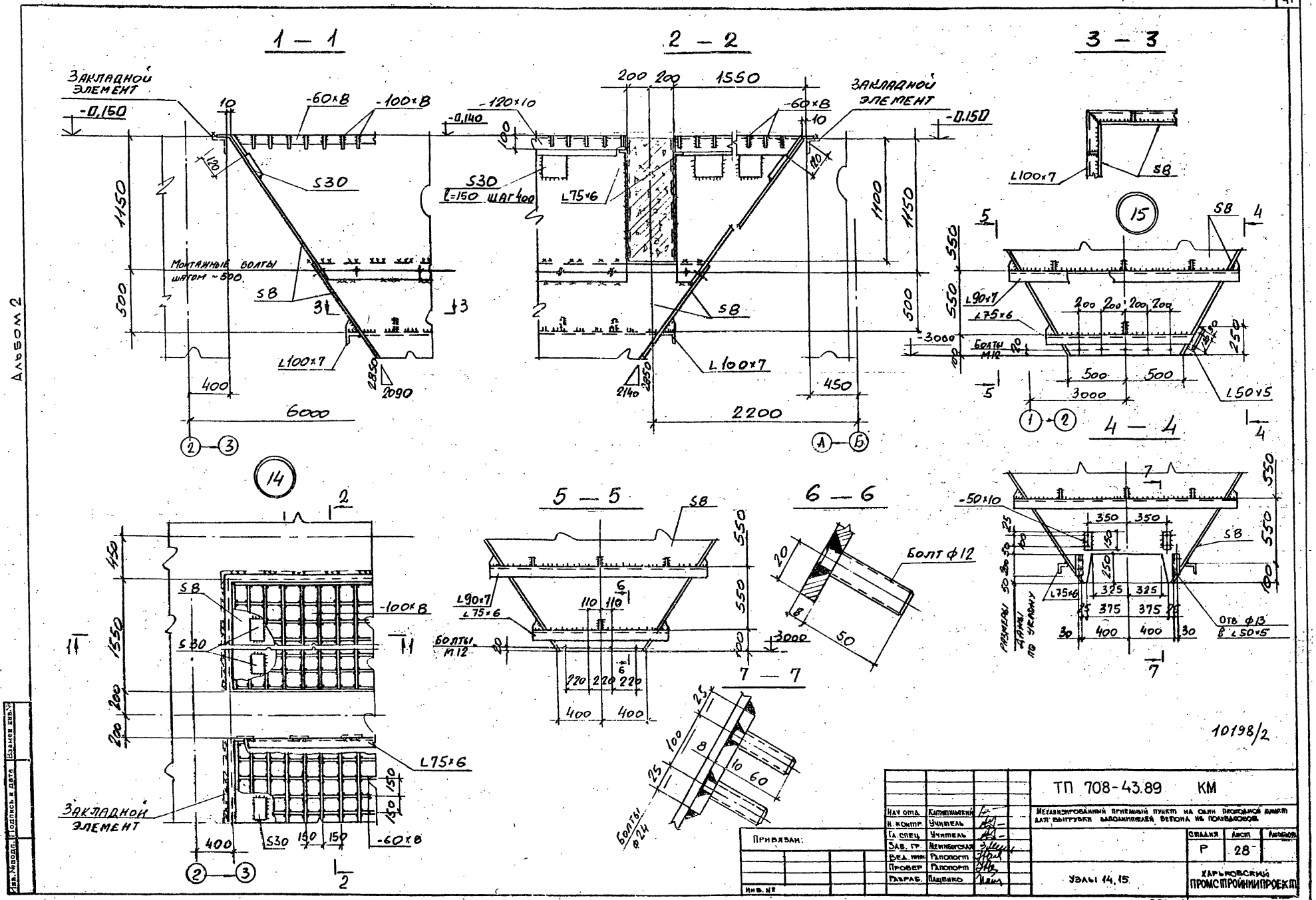
1 — 1
2 — 2
3 — 3
4 — 4
5 — 5
6 — 6
7 — 7
Закладной элемент
-0,150
-0,140
-60×8
-100×8
-120×10
S30
S8
L100×7
L75×6
L90×7
L50×5
Монтажные болты шагом ~500.
Болты М12
Болт ф12
Отв ф13 в L50×5
Размеры даны по уклону
Болты ф24
10198/2
Альбом 2
ТП 708-43.89 КМ
Механизированный приемный пункт на один проходной пункт для выгрузки заполнителей бетона из полувагонов
Нач отд. Капитальский
Н. контр. Учитель
Гл. спец. Учитель
Зав. гр. Межибогская
Вед. инж. Рапопорт
Провер. Рапопорт
Разраб. Пащенко
Привязан:
Инв. №
Стадия Р
Лист 28
Узлы 14, 15.
Харьковский промстройниипроект
25738-02 42

Альбом 2

16

1 — 1

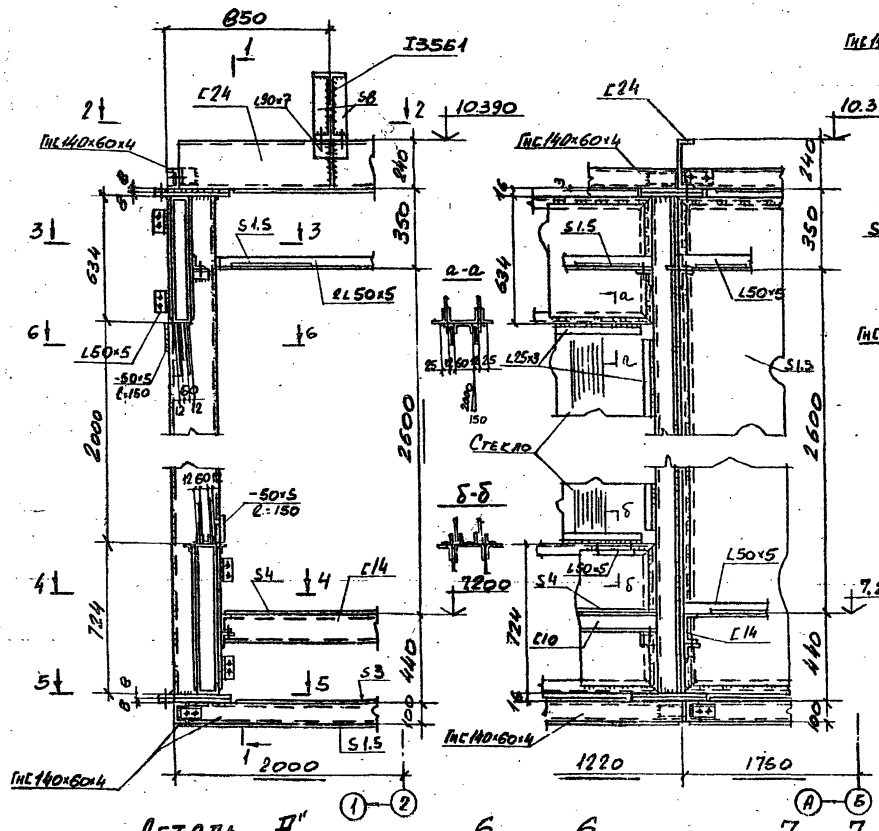

2 — 2

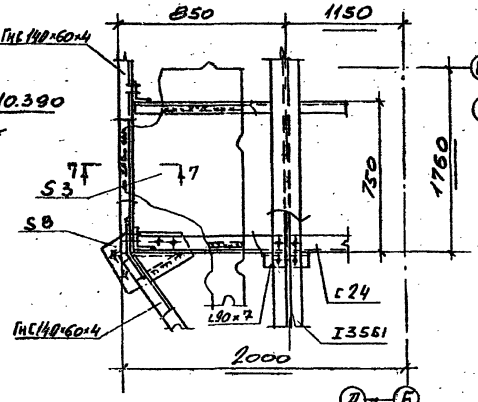

4 — 4

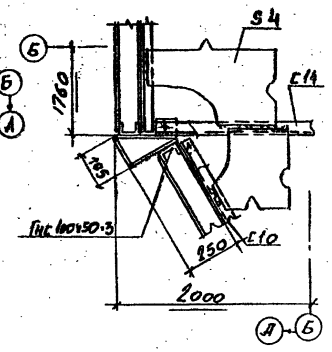

3 — 3

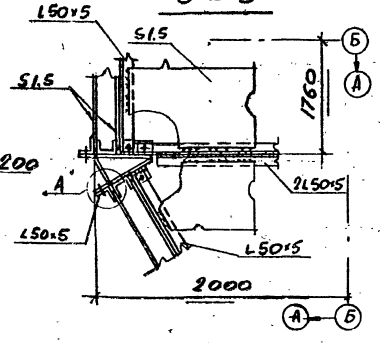

5 — 5

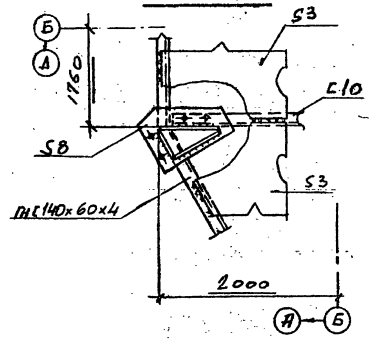

Деталь „А"

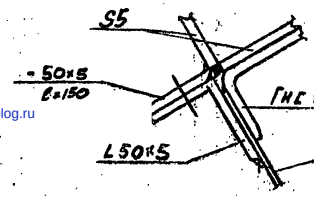

6 — 6

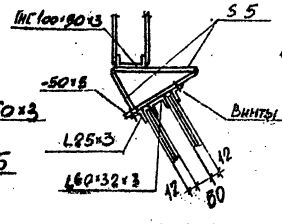

7 — 7

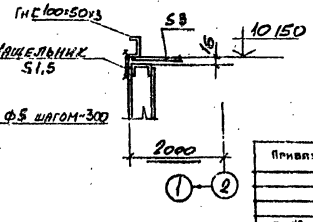

10198/2

Нач. отд.	Калиниченко		ТП 708-43.89. КМ		
Н. контр.	Чунтель				
Гл. спец.	Чунтель				
Зав. гр.	Мелиховская		Механизированный приемный плоть на один проходной путь для выгрузки вагонеток весом на платформе		
Вед. инж.	Паспорин				
Провер.	Паспорин			Стадия	Лист	Листов
Разраб.	Пащенко			Р	89	
			Узел 16	ХАРЬКОВСКИЙ ПРОМСТРОЙНИИПРОЕКТ		

Привязан:

инв. №

25738-02

43

gost.e-ecolog.ru