ТИПОВОЙ ПРОЕКТ
503-7-14.88

СКЛАД ЗАПОЛНИТЕЛЕЙ ПРИРЕЛЬСОВЫЙ ДЛЯ АВТОДОРОЖНОГО СТРОИТЕЛЬСТВА (МОБИЛЬНЫЙ) ВМЕСТИМОСТЬЮ 12,5 тыс. куб. м С РАДИАЛЬНО-ШТАБЕЛИРУЮЩИМ КОНВЕЙЕРОМ

АЛЬБОМ 9.90

ТЕХНОЛОГИЧЕСКИЕ КОНСТРУКЦИИ.
РАДИАЛЬНО-ШТАБЕЛИРУЮЩИЙ КОНВЕЙЕР.
КОНСТРУКТОРСКАЯ ДОКУМЕНТАЦИЯ

ЧАСТЬ 2

МЕХАНИЧЕСКАЯ ЧАСТЬ
(ПРОДОЛЖЕНИЕ)

10110/10

gost.e-ecolog.ru

Привязан

Инв. №

ТИПОВОЙ ПРОЕКТ
503-7-14.88

СКЛАД ЗАПОЛНИТЕЛЕЙ ПРИРЕЛЬСОВЫЙ ДЛЯ АВТОДОРОЖНОГО СТРОИТЕЛЬСТВА (МОБИЛЬНЫЙ) ВМЕСТИМОСТЬЮ 12,5 тыс. куб. м С РАДИАЛЬНО-ШТАБЕЛИРУЮЩИМ КОНВЕЙЕРОМ

АЛЬБОМ 9.90

ЧАСТЬ 2

СОСТАВ ПРОЕКТА

Альбом 1	ПЗ	Пояснительная записка
	ТХ	Технология производства
	ТХ.Н	Общие виды нетиповых технологических конструкций
Альбом 2	АР	Архитектурные решения
	КЖ	Конструкции железобетонные
	ОВ	Отопление и вентиляция
	ВК.	Водопровод и канализация
Альбом 3	КМ	Конструкции металлические
Альбом 4	ЭМ	Силовое электрооборудование
	ЭО	Электрическое освещение
Альбом 5		Задание заводу-изготовителю на комплектные электротехнические устройства
Альбом 6	СО	Спецификации оборудования
Альбом 7	ВМ	Ведомости потребности в материалах
Альбом 8	С	Сметы
Альбом 9.90		Технологические конструкции Радиально-штабелирующий конвейер Конструкторская документация
		часть 1. Механическая часть
		часть 2. Механическая часть (продолжение)
		часть 3. Электротехническая часть

ПРИМЕНЕННЫЕ ТИПОВЫЕ ПРОЕКТЫ

Типовой проект 409-29-74.83 „Механизированный приемный пункт для выгрузки заполнителей бетона на два проходных пути с фронтом на один полувагон"

Альбом XIV.87 Технологические конструкции Люкоподъемник Конструкторская документация (распространяет Киевский филиал ЦИТП)

РАЗРАБОТАН ИНСТИТУТАМИ:
ПРОМТРАНСНИИПРОЕКТ (ведущий)
УКРНИИПРОЕКТСТАЛЬКОНСТРУКЦИЯ
Ч. О. ТЯЖПРОМЭЛЕКТРОПРОЕКТ

Утвержден Госстроем СССР
Протокол от 4 декабря 1986 г. №АЧ-89

Введен в действие Промтрансниипроектом
Приказ от 15.09 1988 г. № 191

Альбом 9.90 введен в действие Промтрансниипроектом, приказ от 08.01.90 г. № 3

Главный инженер института В.И.Поляков
Главный инженер проекта Н.Н.Кузнецов

Привязан

Инв. №

Наименование	Обозначение	Стр	Форм.	Примеч.
Титульный лист		1	А2	
Содержание	5899.00.00.000 ДС	2,3	А2	
Трос	5899.09.00.000 СБ	4	А3	
Трос	5899.09.00.000	4	А4	
Тележка	5899.10.00.000	4	А4	Лист 1
Тележка	5899.10.00.000	5	А4	Лист 2,3
Колесо ходовое	5899.10.01.000	5	А4	Лист 1,2
Тележка	5899.10.00.000 СБ	6,7	А2	Лист 1,2
Колесо ходовое	5899.10.01.000 СБ	8	А3	
Колесо зубчатое	5899.10.01.001	8	А3	
Каток	5899.10.01.002	9	А2	
Крышка	5899.10.01.003	10	А4	
Крышка	5899.10.01.004	10	А4	
Втулка	5899.10.01.005	10	А4	
Прокладка	5899.10.01.006	10	А4	
Муфта	5899.10.02.000	11	А4	
Полумуфта	5899.10.02.001	11	А4	
Муфта	5899.10.02.000 СБ	11	А3	
Полумуфта	5899.10.02.002	12	А3	
Палец	5899.10.02.003	12	А4	
Втулка	5899.10.02.004	12	А5	
Втулка	5899.10.02.005	12	А5	
Рама	5899.10.03.000	13	А4	Лист 1,2
Связь	5899.10.03.002	13	А4	
Полка	5899.10.03.003	13	А4	
Рама	5899.10.03.000 СБ	14,15	А2	Лист 1,2
Полка	5899.10.03.004	16	А4	
Плита	5899.10.03.005	16	А4	
Плита	5899.10.03.006	16	А4	
Плита	5899.10.03.007	16	А4	
Косынка	5899.10.03.008	17	А4	
Полка	5899.10.03.015	17	А4	
Тумба	5899.10.04.000	17	А4	
Шпилька	5899.10.04.001	17	А4	
Тумба	5899.10.04.000 СБ	18	А3	
Плита	5899.10.04.002	18	А4	
Ребро	5899.10.04.003	18	А4	
Ребро	5899.10.04.005	19	А4	
Тумба	5899.10.05.000	19	А4	
Тумба	5899.10.05.000 СБ	19	А4	
Плита	5899.10.05.001	19	А4	
Лыжа	5899.10.06.000	20	А4	
Лыжа	5899.10.06.000 СБ	20	А4	
Планка	5899.10.06.001	20	А4	
Линейка	5899.10.06.002	20	А4	
Захват	5899.10.07.000	21	А4	
Захват левый	5899.10.07.100	21	А4	
Захват	5899.10.07.000 СБ	21	А3	

Наименование	Обозначение	Стр.	Форм.	Примеч.
Захват	5899.10.07.100 СБ	22	А4	
Щека	5899.10.07.101	22	А4	
Винт	5899.10.07.200	22	А4	
Винт	5899.10.07.200 СБ	22	А4	
Болт	5899.10.07.201	23	А4	
Ручка	5899.10.07.202	23	А4	
Гайка	5899.10.07.203	23	А4	
Щека	5899.10.07.001	23	А4	
Планка	5899.10.07.002	24	А4	
Ограждение	5899.10.00.001	24	А4	
Ось	5899.10.00.002	24	А3	
Планка стопорная	5899.10.00.003	25	А4	
Скребок	5899.10.00.004	25	А4	
Шестерня	5899.10.00.005	25	А3	
Ось	5899.10.00.006	26	А4	
Втулка	5899.10.00.007	26	А4	
Прокладка	5899.10.00.008	26	А4	
Прокладка	5899.10.00.009	26	А4	
Секция	5899.11.00.000	27	А4	Лист 1,2
Секция	5899.11.00.000 СБ	27	А3	Лист 3
Секция	5899.11.00.000 СБ	28,29	А2	Лист 1,2
Фасонка	5899.11.00.008	30	А4	
Фасонка	5899.11.00.009	30	А4	
Ось	5899.11.00.011	30	А4	
Накладка	5899.11.00.012	30	А4	
Настил	5899.11.00.014	31	А4	
Плита	5899.11.00.016	31	А4	
Ребро	5899.11.00.017	31	А4	
Настил	5899.12.00.009	31	А4	
Секция	5899.12.00.000	32	А4	Лист 1,2
Секция	5899.12.00.000 СБ	32	А3	Лист 3
Секция	5899.12.00.000 СБ	33,34	А2	Лист 1,2
Секция	5899.13.00.000	35	А4	Лист 1..3
Настил	5899.13.00.016	35	А4	
Секция	5899.13.00.000 СБ	36..38	А2	Лист 1..3
Ребро	5899.13.00.017	39	А4	
Ребро	5899.13.00.018	39	А4	
Опора	5899.13.00.019	39	А4	
Раскос	5899.13.00.021	39	А4	
Секция	5899.14.00.000	40	А4	Лист 1..4
Секция	5899.14.00.000 СБ	41..44	А2	Лист 1..4
Настил	5899.14.00.019	45	А4	
Основание	5899.14.00.021	45	А4	
Ребро	5899.14.00.022	45	А4	
Основание	5899.14.00.023	45	А4	
Ребро	5899.14.00.024	46	А4	

Инв. № подл. | Подпись и дата | Взам. инв. № | Инв. № дубл. | Подпись и дата

Изм.	Лист	№ докум.	Подп.	Дата
Разраб.		Подлесная		
Пров.		Полянский		
Рук.		Заборатный		
Н. контр.		Бондаренко		
Утв.		Боровков		

5899.00.00.000 ДС

Содержание

Лит.	Лист	Листов
О	1	2

Укрниипроектсталь конструкция

Формат А2

Наименование	Обозначение	Стр.	Форм.	Примеч.
Ребро	5899.14.00.025	46	А4	
Ребро	5899.14.00.026	46	А4	
Кронштейн	5899.14.00.031	46	А4	
Связь	5899.14.00.034	47	А4	
Ребро	5899.14.00.035	47	А4	
Фасонка	5899.14.00.037	47	А4	
Фасонка	5899.14.00.038	47	А4	
Коробка соединительная	5899.15.00.000	48	А4	
Накладка	5899.15.00.001	48	А4	
Щека	5899.15.00.002	48	А4	
Стенка	5899.15.00.003	48	А4	
Коробка соединительная	5899.15.00.000СБ	49	А2	
Муфта стяжная	5899.16.00.000СБ	50	А3	
Муфта стяжная	5899.16.00.000	50	А4	
Стяжка	5899.17.00.000	50	А4	
Стяжка	5899.17.00.000СБ	51	А3	
Проушина	5899.17.00.001	51	А4	
Хвостовик	5899.17.00.002	51	А4	
Опора	5899.18.00.000	52	А4	Лист1,2
Связь	5899.18.00.001	52	А4	
Связь	5899.18.00.002	52	А4	
Опора	5899.18.00.000СБ	53,54	А2	Лист1,2
Связь	5899.18.00.003	55	А4	
Направляющая	5899.18.00.004	55	А4	
Ушко	5899.18.00.005	55	А4	
Кольцо	5899.18.00.006	55	А4	
Фасонка	5899.18.00.007	56	А4	
Фасонка	5899.18.00.008	56	А4	
Основание	5899.18.00.009	56	А4	
Основание	5899.18.00.011	56	А4	
Устройство грузовое	5899.19.00.000	57	А4	Лист1,2
Шпилька	5899.19.00.001	57	А4	
Груз	5899.19.00.002	57	А4	
Устройство грузовое	5899.19.00.000СБ	58	А2	
Планка	5899.19.00.003	59	А4	
Планка	5899.19.00.004	59	А4	
Траверса верхняя	5899.19.01.000	59	А4	
Планка	5899.19.01.001	59	А4	
Траверса верхняя	5899.19.01.000СБ	60	А2	
Ребро	5899.19.01.004	61	А4	
Ребро	5899.19.01.005	61	А4	
Щека	5899.19.01.007	61	А4	
Планка	5899.19.01.008	61	А4	
Траверса нижняя	5899.19.02.000	62	А4	
Ребро	5899.19.02.001	62	А4	
Ребро	5899.19.02.002	62	А4	
Плита	5899.19.02.003	62	А4	
Траверса нижняя	5899.19.02.000СБ	63	А2	
Кронштейн	5899.20.00.000	64	А4	
Полка	5899.20.00.001	64	А4	
Полка	5899.20.00.002	64	А4	
Полка	5899.20.00.003	64	А4	

Наименование	Обозначение	Стр.	Форм.	Примеч.
Кронштейн	5899.20.00.000СБ	65	А2	
Стойка	5899.20.00.004	66	А4	
Косынка	5899.20.00.005	66	А4	
Кронштейн	5899.21.00.000	66	А4	
Кронштейн	5899.23.00.001	66	А4	
Кронштейн	5899.21.00.000СБ	67	А2	
Мостик	5899.22.00.000	68	А4	Лист1,2
Полка	5899.22.00.001	68	А4	
Стойка	5899.22.00.002	68	А4	
Мостик	5899.22.00.000СБ	69	А2	
Лестница	5899.23.00.000	70	А4	
Ступенька	5899.23.00.002	70	А4	
Лестница	5899.23.00.000СБ	70	А3	
Упор	5899.23.00.003	71	А4	
Основание	5899.23.00.004	71	А4	
Стойка	5899.24.00.000	71	А4	Лист1,2
Стойка	5899.24.00.000СБ	72,73	А2	Лист1,2
Планка	5899.24.00.003	74	А4	
Ребро	5899.24.00.005	74	А4	
Ребро	5899.24.00.006	74	А4	
Ребро	5899.24.00.009	74	А4	
Ребро	5899.24.00.011	75	А4	
Стяжка	5899.24.01.000	75	А4	
Стяжка	5899.24.01.000СБ	75	А4	
Упор	5899.25.00.000	75	А4	
Упор	5899.25.00.000СБ	76	А3	
Вставка	5899.26.00.000СБ	76	А3	
Вставка	5899.26.00.000	77	А4	
Плита	5899.26.00.001	77	А4	
Опора	5899.26.00.002	77	А4	
Опора	5899.26.00.003	77	А4	
Ограждение	5899.27.00.000	78	А4	
Полка	5899.27.00.001	78	А4	
Ограждение	5899.27.00.000СБ	78	А3	
Лестница	5899.28.00.000	79	А4	
Ребро	5899.28.00.005	79	А4	
Лестница	5899.28.00.000СБ	79	А3	
Ось	5899.00.00.001	80	А4	
Оседержатель	5899.00.00.002	80	А4	
Ось	5899.00.00.003	80	А4	
Шайба	5899.00.00.004	80	А4	
Ось	5899.00.00.005	81	А4	
Вилка	5899.00.00.006	81	А4	
Растяжка	5899.00.00.007	81	А3	
Ось	5899.00.00.008	82	А5	
Ограждение	5899.00.00.009	82	А5	
Накладка	5899.00.00.011	82	А4	
Клин	5899.00.00.013	82	А4	
Косынка	5899.00.00.014	82	А4	

Формат	Зона	Поз.	Обозначение	Наименование	Кол.	Примечание
				Документация		
А3			5899.09.00.000СБ	Сборочный чертеж		
				Стандартные изделия		
		1		Коуш 56 ГОСТ 2224-72	1	
		2		Зажим ЗК-19 ТУ 36-1839-75	5	
		3		Канат 18-Г-1-ОЖ-Л-О-Н-1570 ГОСТ 2688-80		20,2 м

Инв.№подл. | Подп. и дата | Взам.инв.№ | Инв.№дубл. | Подп. и дата

Изм.	Лист	№ докум.	Подп.	Дата	5899 09.00.000		
Разраб.		Клименко			Трос	Лит.	Лист	Листов 1
Пров.		Полонский						
Рук.		Заворотный				Укрниипроектсталь-конструкция		
Н.контр.		Бондаренко						
Утв.								

Инв.№подл. | Подп. и дата

Формат А4

Формат	Зона	Поз.	Обозначение	Наименование	Кол.	Примечание
				Документация		
А2			5899.10.00.000СБ	Сборочный чертеж		
				Сборочные единицы		
А4		1	5899.10.01.000	Колесо ходовое	2	
А4		2	5899.10.02.000	Муфта	2	
А4		3	5899.10.03.000	Рама	1	
А4		4	5899.10.04.000	Тумба	1	
		5	-01	Тумба	1	
А4		6	5899.10.05.000	Тумба	1	
А4		7	5899.10.06.000	Лыжа	1	
А4		8	5899.10.07.000	Захват	2	
				Детали		
А4		9	5899.00.00.004	Шайба	2	
А4		10	5899.10.00.001	Ограждение	2	
А4		11	5899.10.00.002	Ось	2	
А4		12	5899.10.00.003	Планка стопорная	2	
А4		13	5899.10.00.004	Скребок	4	
А3		14	5899.10.00.005	Шестерня	2	
А4		15	5899.10.00.006	Ось	2	
А4		16	5899.10.00.007	Втулка	2	
А4		17	5899.10.00.008	Прокладка	4	
А4		18	5899.10.00.009	Прокладка	4	

Инв.№подл. | Подп. и дата | Взам.инв.№ | Инв.№дубл. | Подп. и дата

Изм.	Лист	№ докум.	Подп.	Дата	5899.10.00.000			
Разраб.		Подгаецкая			Тележка	Лит.	Лист	Листов 3
Пров.		Полонский					1	
Рук.		Заворотный				Укрниипроектсталь-конструкция		
Н.контр.		Бондаренко						
Утв.		Боровков						

Формат А4

5899.09.00.000СБ

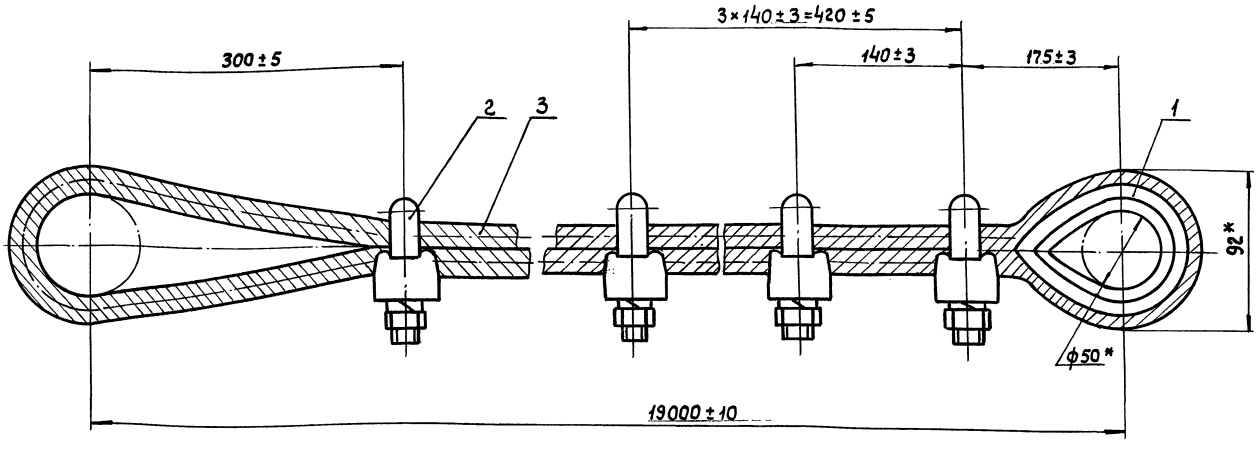

* Размеры для справок.

Изм.	Лист	№ докум.	Подп.	Дата	5899.09.00.000СБ			
Разраб.		Клименко			Трос	Лит.	Масса	Масштаб
Пров.		Полонский				О	28	1:2
Т.контр.		Тимощенко				Лист	Листов 1	
Рук.		Заворотный				Укрниипроектсталь-конструкция		
Н.контр.		Бондаренко						
Утв.								

Инв.№подл. | Подп. и дата | Взам.инв.№ | Инв.№подл. | Подп. и дата

Формат А3

503-7-14.88 Альбом 9.90 Часть 2

Формат	Зона	Поз	Обозначение	Наименование	Кол.	Примечание
				Документация		
А3			5889.10.01.000 СБ	Оборочный чертеж		
				Детали		
А2		1	5899.10.01.001	Колесо зубчатое	1	
А3		2	5899.10.01.002	Каток	1	
А3		3	5899.10.01.003	Крышка	1	
А3		4	5899.10.01.004	Крышка	1	
А4		5	5899.10.01.005	Втулка	1	
А4		6	5899.10.01.006	Прокладка	2	
				Стандартные изделия		
		7		Болт М8-6д×35.58.019	12	
				ГОСТ 7798-70		
		8		Винт ВМ10-6д×50.58.019	6	
				ГОСТ 1491-80		
				Шайбы ГОСТ 6402-70		
		9		8.65Г.019	12	
		10		10.65Г.019	6	
		11		Подшипник 3612	2	
				ГОСТ 5721-75		

Инв. № подл. | Подп. и дата | Взам. инв. № | Инв. № дубл. | Подп. и дата

Изм.	Лист	№ докум.	Подп.	Дата
Разраб.		Клименко		
Пров.		Полонский		
Рук.		Задорожный		
Н. контр.		Бондаренко		
Утв.				

5899.10.01.000

Колесо ходовое

Лит	Лист	Листов
0	1	2

Укрниипроектсталь-конструкция

Формат А4

Формат	Зона	Поз	Обозначение	Наименование	Кол.	Примечание
		12		Кольцо СГ 76-59-7	2	
				ГОСТ 6418-81		
		13		Штифт 10×45	2	
				ГОСТ 3128-70		
		14		Масленка 1.3.УХЛ1	1	
				ГОСТ 19853-74		

Инв. № подл. | Подп. и дата | Взам. инв. № | Инв. № дубл. | Подп. и дата

Изм.	Лист	№ докум.	Подп.	Дата

5899.10.01.000

Лист 2

Формат А4

Формат	Зона	Поз	Обозначение	Наименование	Кол.	Примечание
				Шайба ГОСТ 11371-78		
		45		12.01.019	8	
		46		16.01.019	8	
		48		Шплинт 6,3×50-019	2	
				ГОСТ 397-66		
				Прочие изделия		
		49		Двигатель 4АМС10 05 ЧЕ2У3		43,7кг
				220/380В,50Гц,1М1081,		N=3кВт
				ТУ16-525,561-84		n=1500 об/мин
		50		Редуктор 14125-31,5-51-У3	1	88кг
				ТУ2-056-238-86		
		51		Редуктор 14125-31,5-52-У3	1	88кг
				ТУ2-056-238-86		

Инв. № подл. | Подп. и дата | Взам. инв. № | Инв. № дубл. | Подп. и дата

Изм.	Лист	№ докум.	Подп.	Дата

5899.10.00.000

Лист 3

Формат А4

Формат	Зона	Поз	Обозначение	Наименование	Кол.	Примечание
				Стандартные изделия		
				Болт ГОСТ 7798-70		
		21		М8-6д×25.58.019	6	
		22		М10-6д×50.58.019	4	
		23		М12-6д×35.58.019	8	
		24		М12-6д×45.48.019	4	
		25		М16-6д×60.58.019	4	
				Гайка ГОСТ 5915-70		
		28		М8-6Н.5.019	6	
		29		М10-6Н.5.019	4	
		30		М12-6Н.5.019	12	
		31		М16-6Н.5.019	4	
				Шайба ГОСТ 6402-70		
		34		8.65Г.019	6	
		35		10.65Г.019	4	
		36		12.65Г.019	12	
		37		16.65Г.019	4	
				Шайба ГОСТ 10906-78		
		40		8.019	2	
		41		10.019	4	

Инв. № подл. | Подп. и дата | Взам. инв. № | Инв. № дубл. | Подп. и дата

Изм.	Лист	№ докум.	Подп.	Дата

5899.10.00.000

Лист 2

Формат А4

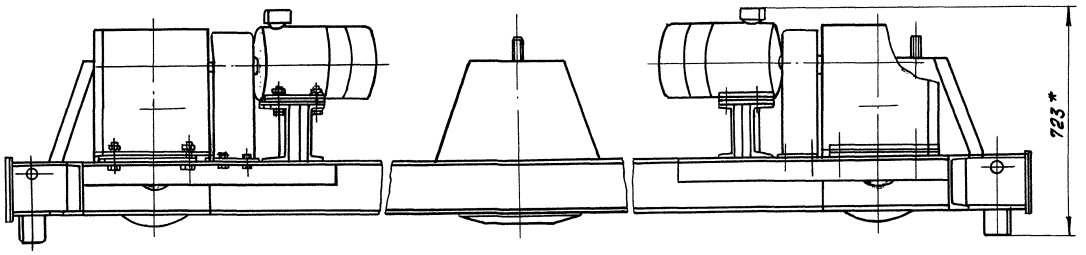

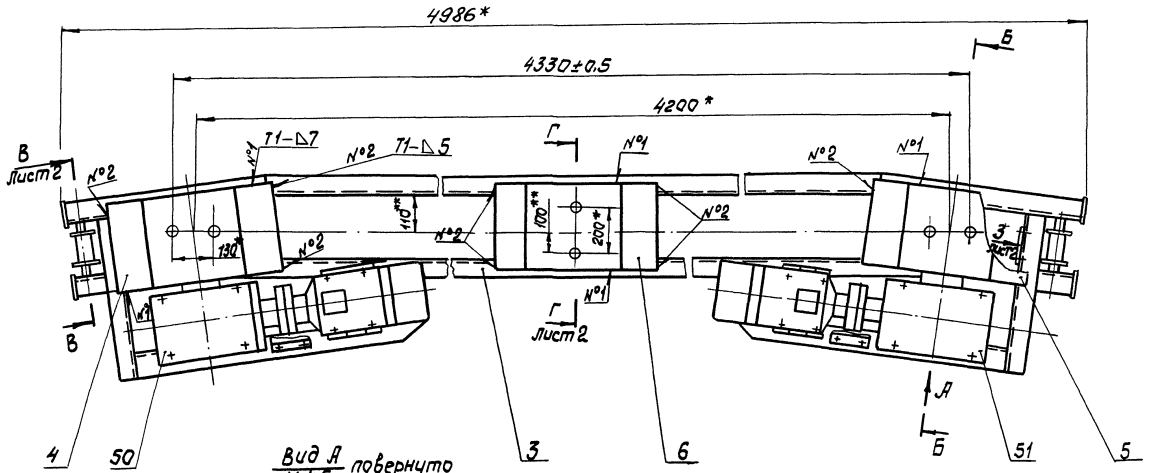

Вид А
М 1:5 повернуто

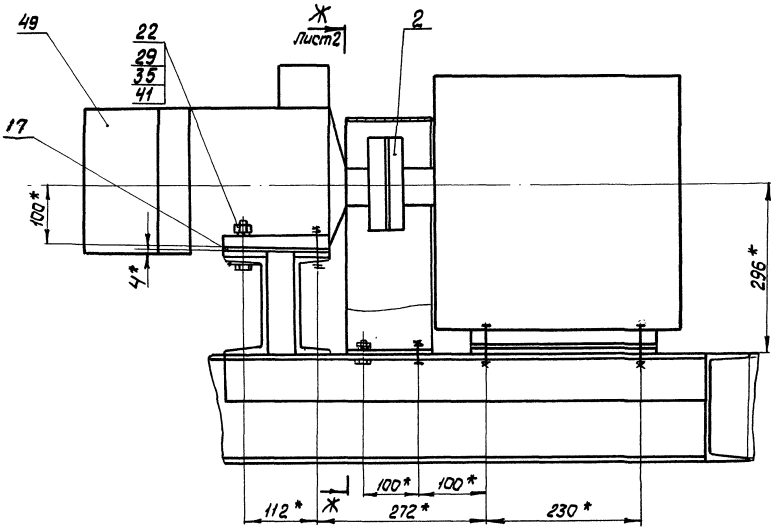

Б-Б
М 1:5 повернуто

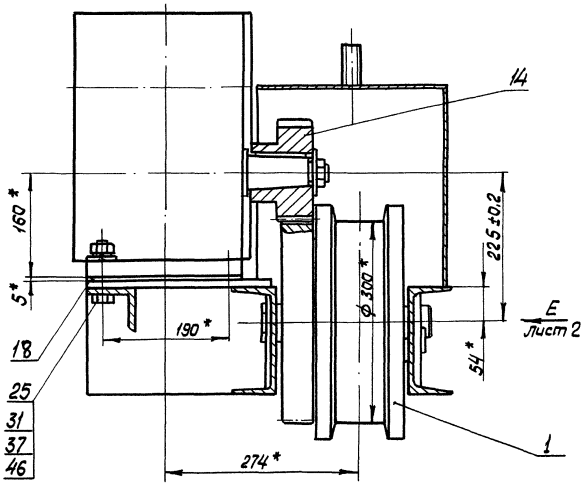

Техническая характеристика

N п/п	Наименование	Ед.	Величина
1	Скорость передвижения	м/сек.	0,4
2	Тяговое усилие	кН	11
3	Электродвигатель 4АНС 100 S4Е2У3	шт	2
	мощность	кВт	3
	скорость вращения	об/мин	1500
4	Редуктор 1Ц125-31,5-51	шт	1
	1Ц125-31,5-52	шт	1
5	Зубчатая передача		
	модуль	m	5
	число зубьев шестерни	Z_1	30
	число зубьев колеса	Z_2	60
6	Общее передаточное число привода	i	63

Технические требования.

1. Сварные швы №1 - по ГОСТ 5264-80,
   №2 - по ГОСТ 11534-75.
2. * Размеры для справок.
3. ** размеры уточнить при сборке.

Изм.	Лист	N докум.	Подпись	Дата
Разраб.		Подвецкая		
Пров.		Полонский		
Т. контр.		Тимошенко		
Рук.		Заварятный		
Н. контр.		Бондаренко		
Утв.		Боровков		

5899.10.00.000 СБ

Тележка

Лит.	Масса	Масштаб
О	770	1:10

Лист 1 Листов 2

Укрнипроектстальконструкция

В - В
М1:2 повернуто, лист1

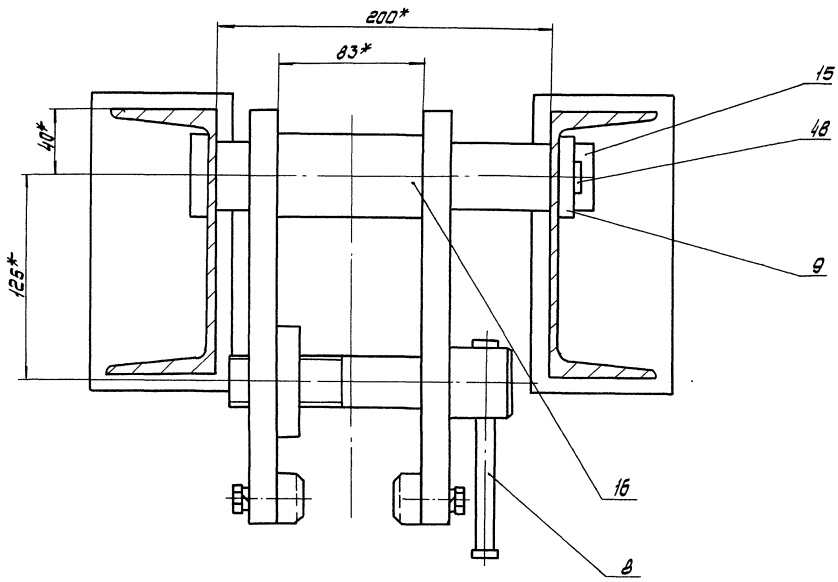

Вид Д
М1:5

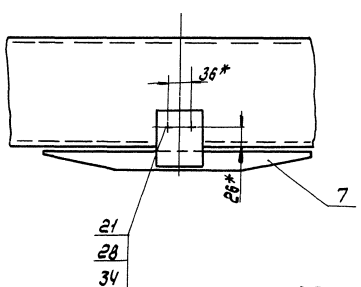

Вид Е лист1
М1:2,5

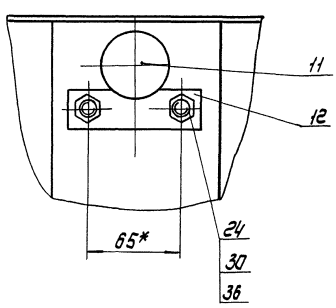

Г — Г
лист1

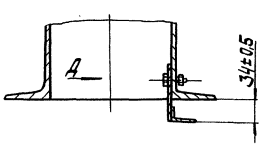

Ж - Ж
М1:5

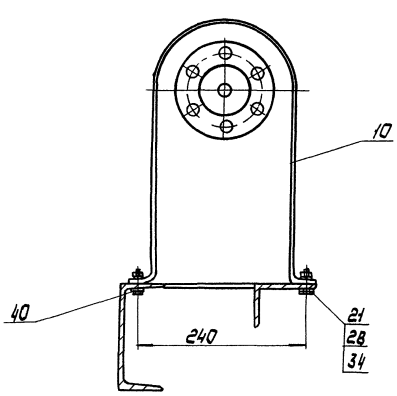

Вид З
М1:5 повернуто, лист1

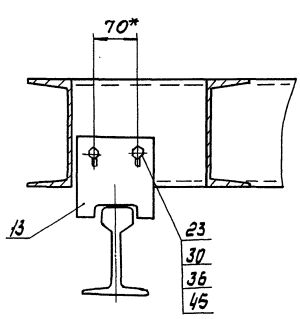

5899.10.01.001

12,5

Вид А

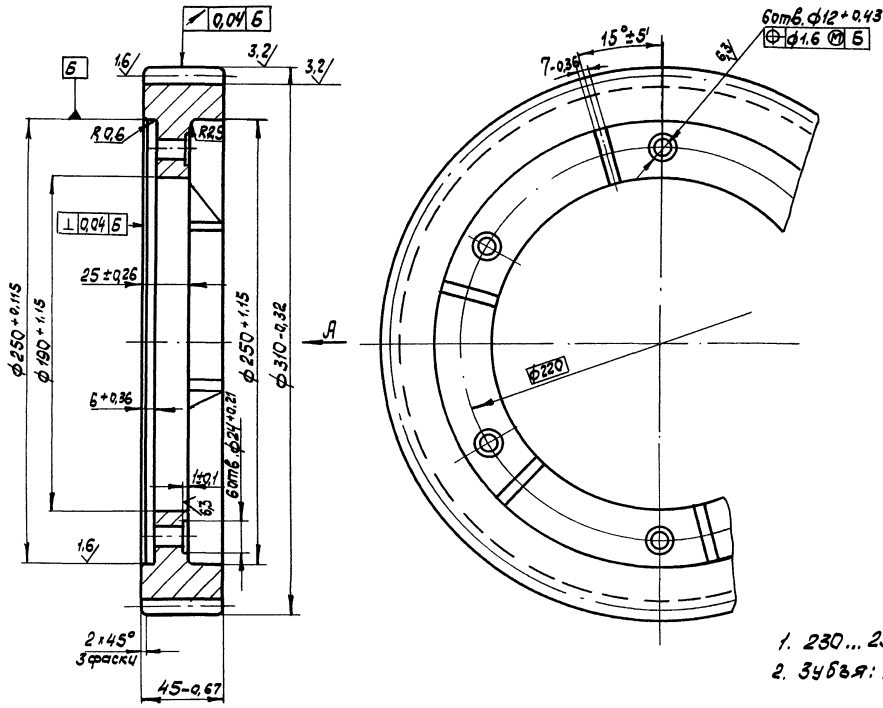

Модуль	m	5
Число зубьев	z	60
Нормальный исходный контур	—	ГОСТ 13755-81
Коэффициент смещения	X	0
Степень точности по ГОСТ 1643-81	—	8-с
Длина общей нормали	W	100,146-0,21-0,31
Делительный диаметр	d	300
Обозначение чертежа сопрягаемой шестерни	—	5899.10.00.005

1. 230...250 НВ.
2. Зубья: ТВЧ h 1,5...2мм; 42...48 HRC э.

					5899.10.01.001	
Изм.	Лист	№ докум.	Подпись	Дата		
Разраб.		К.Лименко			Колесо зубчатое	Лит. 0 / Масса 9,5 / Масштаб 1:2
Пров.		Пономский				Лист / Листов 1
Т.контр.		Тимошенко				
Рук.		Зоворотный			С420 ГОСТ 1412-85	Укрниипроектстальконструкция
Н.контр.		Бондаренко				
Утв.						

Формат А3

Инв.№ подл. | Подпись и дата | Взам.инв.№ | Инв.№ дубл. | Подпись и дата

503-2-14.88 Альбом 9.90 Часть 2

5899.10.01.000 СБ

А-А

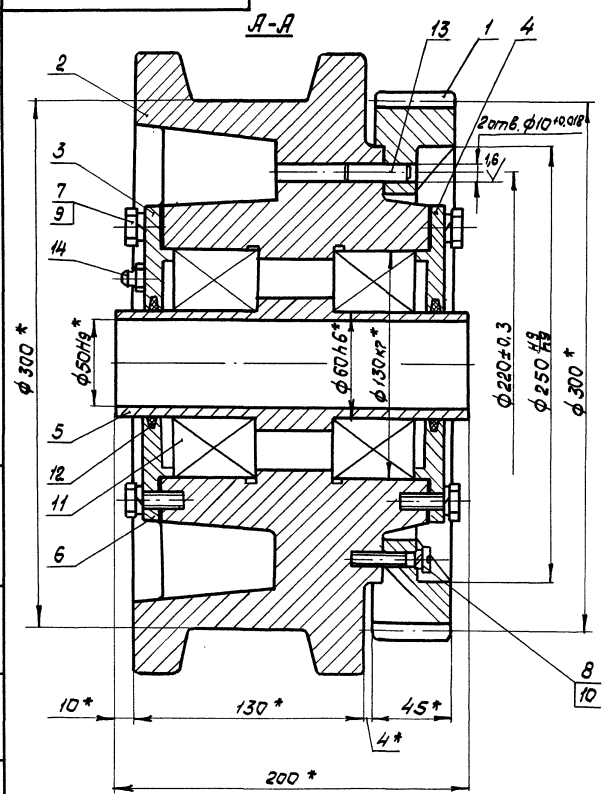

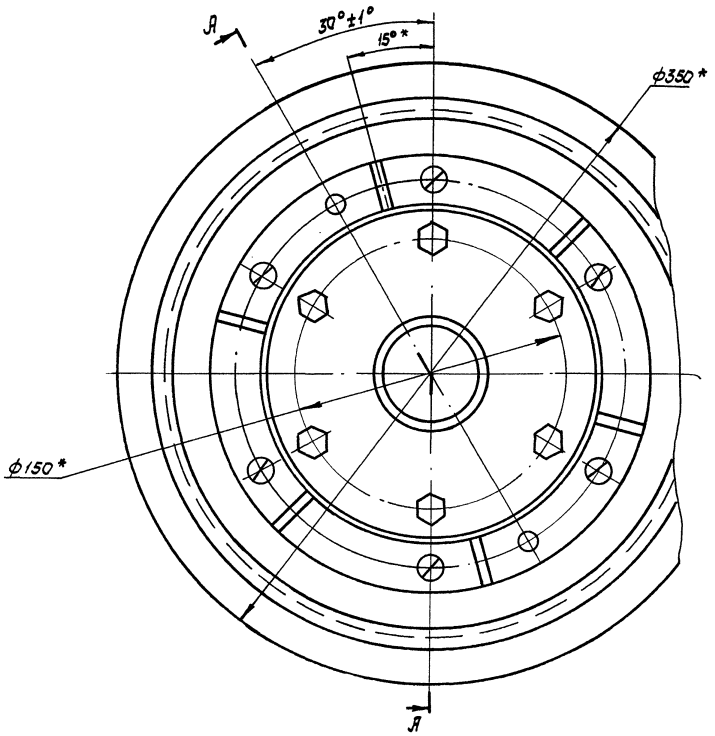

* Размеры для справок.

					5899.10.01.000 СБ	
Изм.	Лист	N докум.	Подпись	Дата		
Разраб.		К.Лименко			Колесо ходовое	Лит. 0 / Масса 65 / Масштаб 1:2
Пров.		Пономский				Лист / Листов 1
Т.контр.		Тимошенко				
Рук.		Зоворотный				Укрниипроектстальконструкция
Н.контр.		Бондаренко				
Утв.						

Формат А3

Инв.№ подл. | Подпись и дата | Взам.инв.№ | Инв.№ дубл. | Подпись и дата

5899.10.01.002

503-7-14.88 Альбом 990 Часть 2

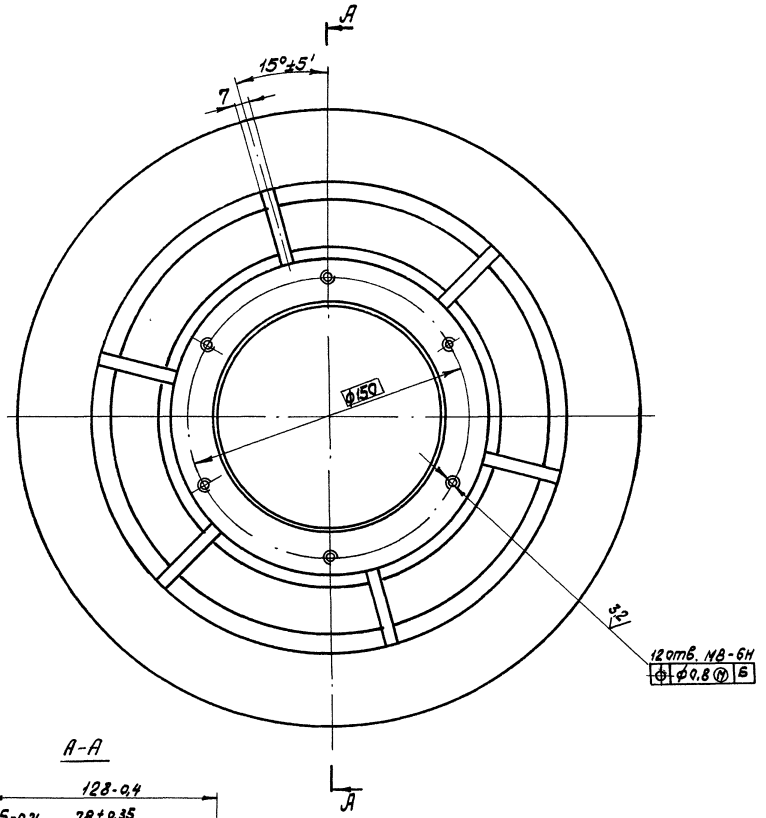

А-А

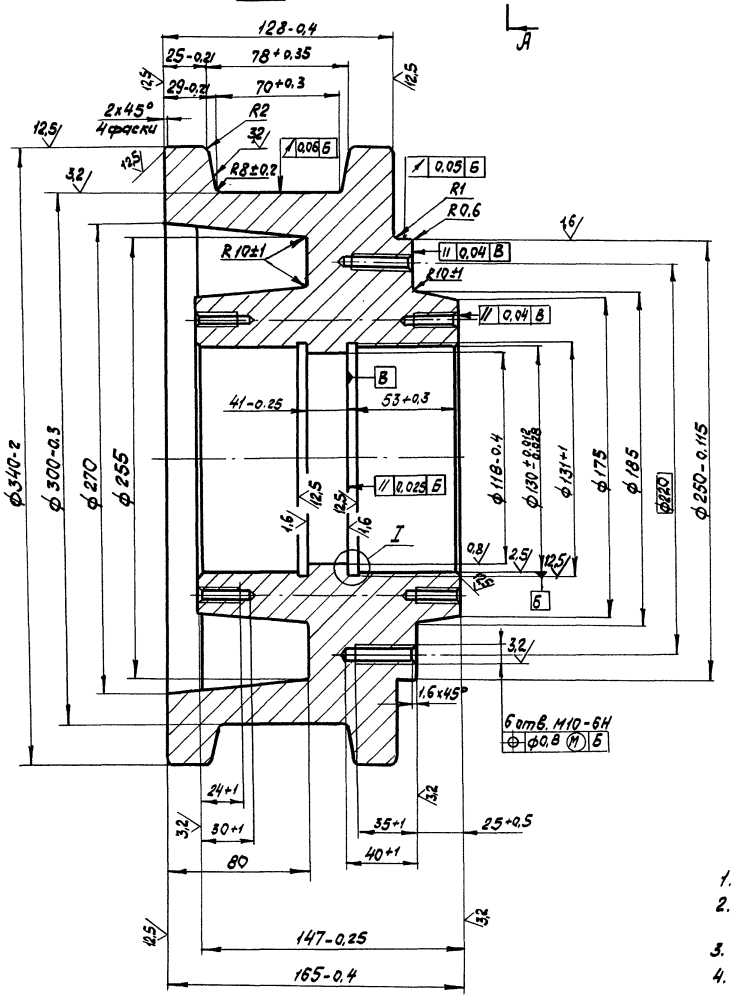

I
М2:1

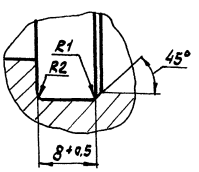

1. 250 ... 269 НВ.
2. Допуски на размеры отливки по III классу точности по ГОСТ 26645-85.
3. Неуказанные литейные радиусы 3...5 мм.
4. Уклоны формовочные по ГОСТ 3212-80.

					5899.10.01.002		
Изм.	Лист	N докум.	Подп.	Дата			
Разраб.		К.Лимченко			Каток	Лит.	Масса / Масштаб
Пров.		Полонский				О	50 / 1:2
Т.контр.		Лимченко				Лист	Листов 1
Рук.		Заворотный					
Н.контр.		Бондаренко			С435 ГОСТ 1412-85	Укрмипроектсталь-конструкция	
Утв.							

Инв. № подл. | Подпись и дата | Взам. инв. № | Инв. № дубл. | Подпись и дата

Формат А2

5899.10.01.005

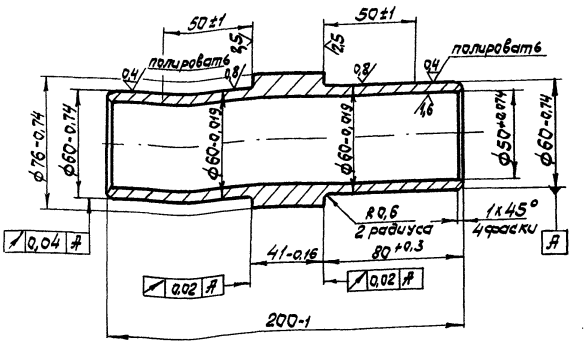

200... 220 НВ.

Изм. Лист	№ докум.	Подпись	Дата	5899.10.01.005	
Разраб.	Клименко			Втулка	Лит. / Масса / Масштаб: 0 / 1 / 1:2
Пров.	Полонский				Лист / Листов 1
Т.контр.	Тимошенко			Сталь 45 ГОСТ 1050-74	Укрниипроектсталь-конструкция
Рук.	Заворотный				
Н.контр.	Бондаренко				
Утв.					

Инв.№ подл. | Подпись и дата | Взам. инв.№ | Инв.№ дубл. | Подпись и дата

Формат А4

5899.10.01.006

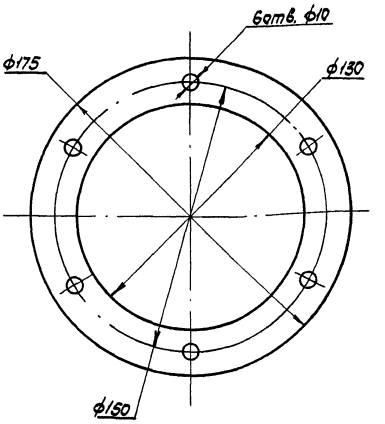

Изм. Лист	№ докум.	Подпись	Дата	5899.10.01.006	
Разраб.	Клименко			Прокладка	Лит. / Масса / Масштаб: 0 / 0,01 / 1:2
Пров.	Полонский				Лист / Листов 1
Т.контр.	Тимошенко			Картон А1 ГОСТ 9347-74	Укрниипроектсталь-конструкция
Рук.	Заворотный				
Н.контр.	Бондаренко				
Утв.					

Инв.№ подл. | Подпись и дата | Взам. инв.№ | Инв.№ дубл. | Подпись и дата

Формат А4

5899.10.01.004

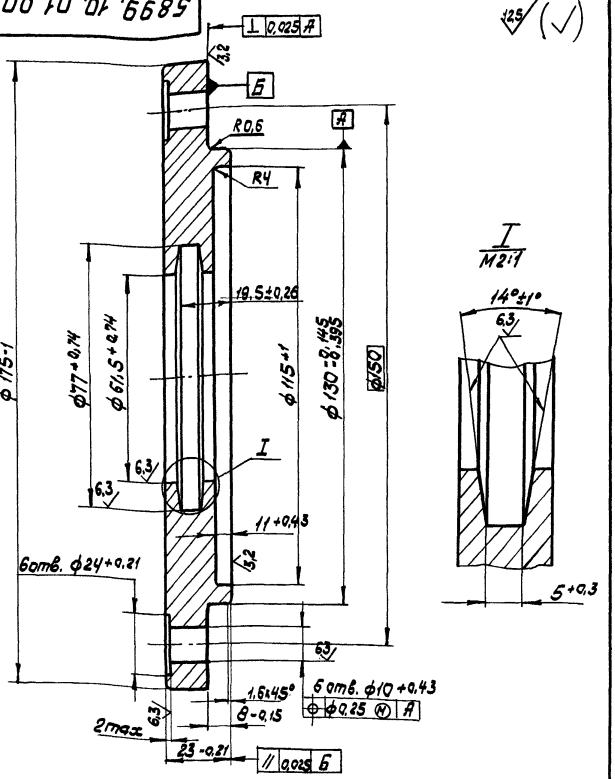

Изм. Лист	№ докум.	Подп.	Дата	5899.10.01.004	
Разраб.	Клименко			Крышка	Лит. / Масса / Масштаб: 0 / 18 / 1:1
Пров.	Полонский				Лист / Листов 1
Т.контр.	Тимошенко			Ст.3 ГОСТ 380-88	Укрниипроектсталь-конструкция
Рук.	Заворотный				
Н.контр.	Бондаренко				
Утв.					

Инв.№ подл. | Подпись и дата | Взам. инв.№ | Инв.№ дубл. | Подпись и дата

Формат А4

5899.10.01.003

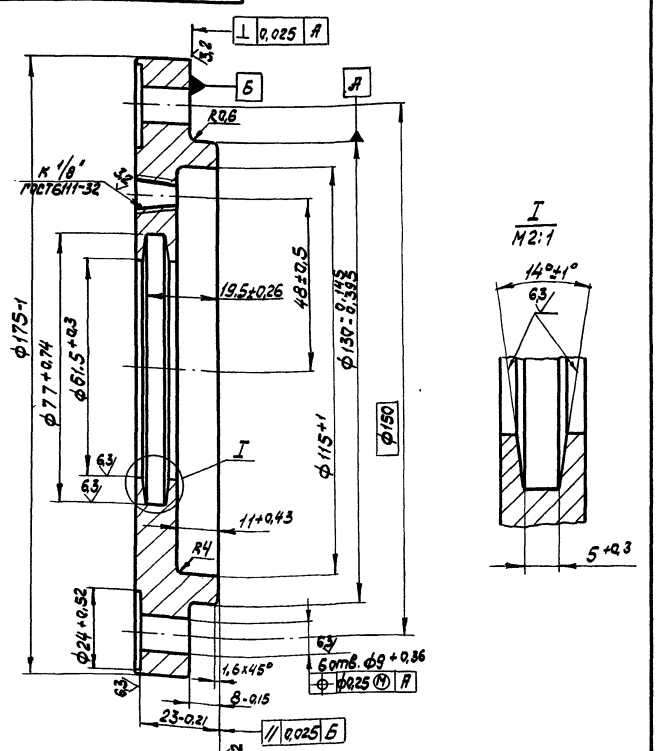

Изм. Лист	№ докум.	Подпись	Дата	5899.10.01.003	
Разраб.	Клименко			Крышка	Лит. / Масса / Масштаб: 0 / 1,9 / 1:1
Пров.	Полонский				Лист / Листов 1
Т.контр.	Тимошенко			Ст 3 ГОСТ 380-88	Укрниипроектсталь-конструкция
Рук.	Заворотный				
Н.контр.	Бондаренко				
Утв.					

Инв.№ подл. | Подпись и дата | Взам. инв.№ | Инв.№ дубл. | Подпись и дата

Формат А4

5899.10.02.000СБ

Альбом 9.90 Часть 2

503-7-14.88

Инв.№подл. | Подп. и дата | Взам.инв.№ | Инв.№дубл. | Подп. и дата

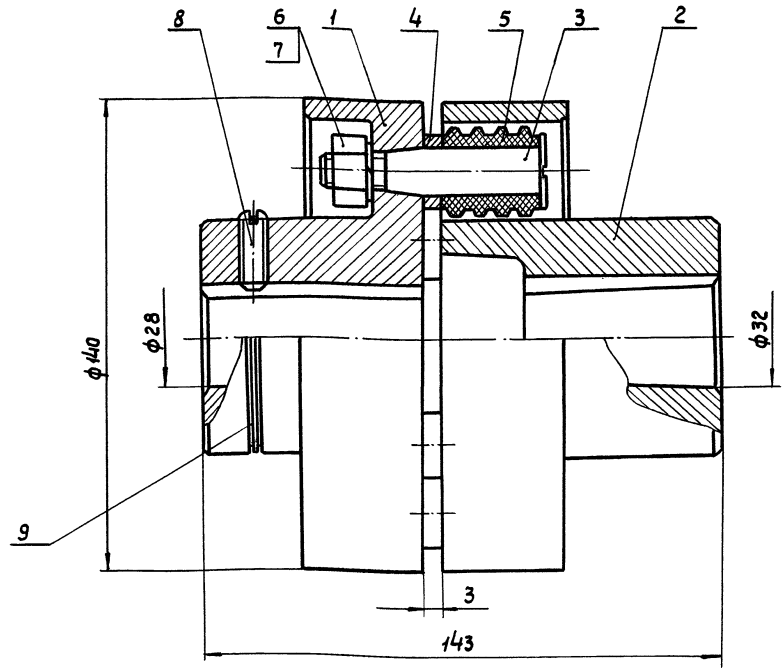

Размеры для справок.

						5899.10.02.000СБ		
Изм.	Лист	№ докум.	Подп.	Дата	Муфта	Лит.	Масса	Масштаб
Разраб.		Клименко				0	6,5	1:1
Пров.		Полонский				Лист	Листов 1	
Т.контр.		Тимошенко				Укрниипроектсталь-конструкция		
Рук.		Заворотный						
Н.контр.		Бондаренко						
Утв.								

Формат А3

5899.10.02.001

12,5

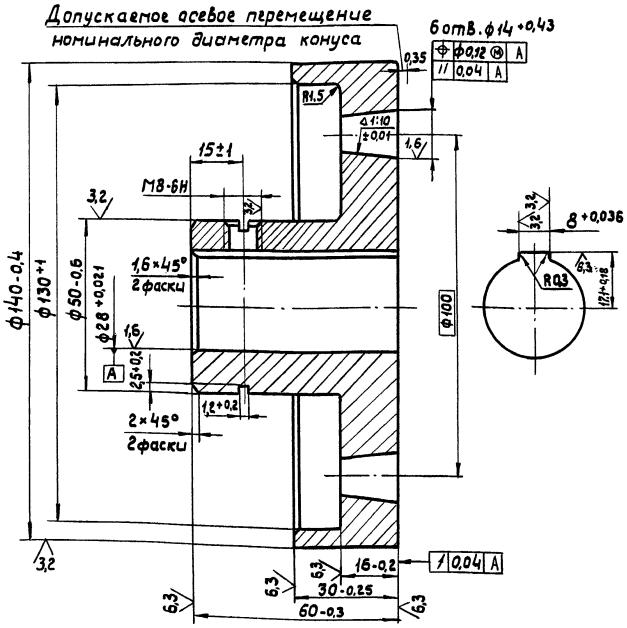

						5899.10.02.001		
Изм.	Лист	№ докум.	Подп.	Дата	Полумуфта	Лит.	Масса	Масштаб
Разраб.		Клименко				0	2,4	1:1
Пров.		Полонский				Лист	Листов 1	
Т.контр.		Тимошенко				Укрниипроектсталь-конструкция		
Рук.		Заворотный						
Н.контр.		Бондаренко						
Утв.								
					Сталь 35 гост 1050-74			

Формат А4

Инв.№подл. | Подп. и дата | Взам.инв.№ | Инв.№дубл. | Подп. и дата

Формат	Зона	Поз.	Обозначение	Наименование	Кол.	Примечание
				Документация		
А3			5899.10.02.000СБ	Сборочный чертеж		
				Детали		
А4		1	5899.10.02.001	Полумуфта	1	
А3		2	5899.10.02.002	Полумуфта	1	
А4		3	5899.10.02.003	Палец	6	
А5		4	5899.10.02.004	Втулка	6	
А6		5	5899.10.02.005	Втулка	6	
				Стандартные изделия		
		6		Гайка М10-6Н.5.05 ГОСТ 5927-70	6	
		7		Шайба 10.65Г.05 ГОСТ 6402-70	6	
		8		Винт М8-6g×10.58.05 ГОСТ 1476-84	1	
		9		Кольцо 50 II 013 ГОСТ 2833-77	1	

						5899.10.02.000		
Изм.	Лист	№ докум.	Подп.	Дата	Муфта	Лит.	Лист	Листов
Разраб.		Клименко				0		1
Пров.		Полонский				Укрниипроектсталь-конструкция		
Рук.		Заворотный						
Н.контр.		Бондаренко						
Утв.								

Формат А4

5899.10.02.003

6,3 (✓)

Допускаемое осевое перемещение номинального диаметра конуса

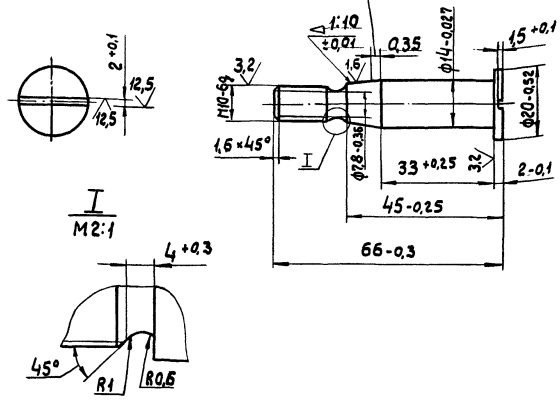

I
M2:1

180...200 НВ.

Изм.	Лист	№ докум.	Подп.	Дата	5899.10.02.003			
Разраб.		Клименко			Палец	Лит.	Масса	Масштаб
Пров.		Полонский				О	0,07	1:1
Т.контр.		Тимошенко				Лист	Листов 1	
Рук.		Заворотный			Сталь 45 ГОСТ 1050-74	Укрниипроектстальконструкция		
Н.контр.		Бондаренко						
Утв.								

Инв.№ подл. | Подп. и дата | Взам. инв.№ | Инв.№ дубл. | Подп. и дата

Формат А4

5899.10.02.004

6,3 (✓)

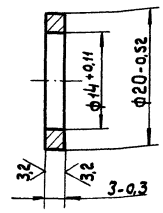

Изм.	Лист	№ докум.	Подп.	Дата	5899.10.02.004			
Разраб.		Клименко			Втулка	Лит.	Масса	Масштаб
Пров.		Полонский				О	0,004	2:1
Т.контр.		Тимошенко				Лист	Листов 1	
Рук.		Заворотный			Ст 3 ГОСТ 380-88	Укрниипроектстальконструкция		
Н.контр.		Бондаренко						
Утв.								

Инв.№ подл. | Подп. и дата | Взам. инв.№ | Инв.№ дубл. | Подп. и дата

Формат А5

5899.10.02.005

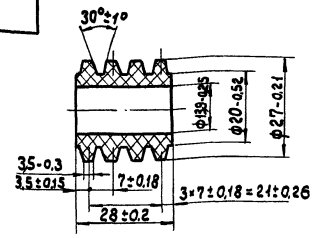

Изм.	Лист	№ докум.	Подп.	Дата	5899.10.02.005			
Разраб.		Клименко			Втулка	Лит.	Масса	Масштаб
Пров.		Полонский				О	0,015	1:1
Т.контр.		Тимошенко				Лист	Листов 1	
Рук.		Заворотный			Пластина I, лист ПМБ-С-40 ГОСТ 7338-77	Укрниипроектстальконструкция		
Н.контр.		Бондаренко						
Утв.								

Инв.№ подл. | Подп. и дата | Взам. инв.№ | Инв.№ дубл. | Подп. и дата

Формат А5

5899.10.02.002

12,5 (✓)

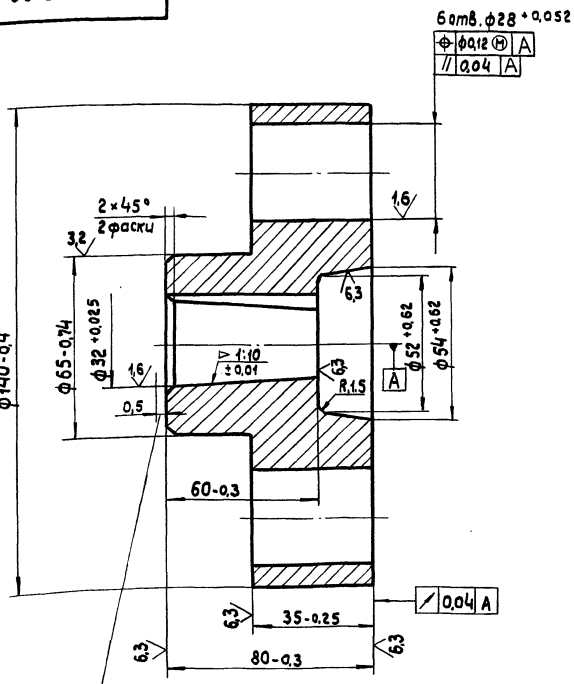

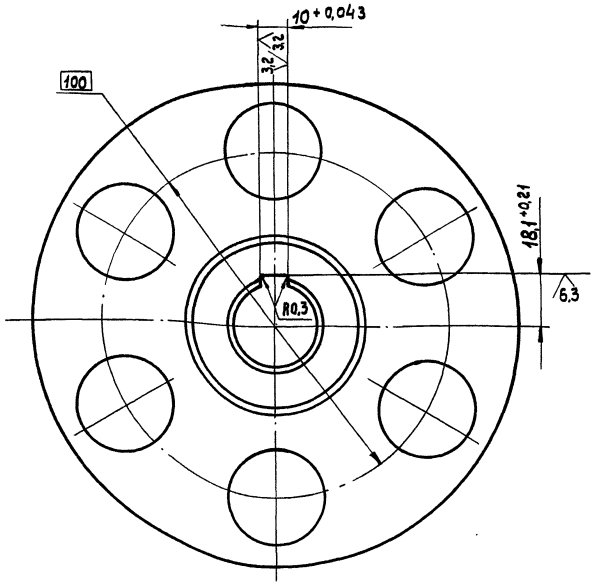

Допускаемое осевое перемещение номинального диаметра конуса

Изм.	Лист	№ докум.	Подп.	Дата	5899.10.02.002			
Разраб.		Клименко			Полумуфта	Лит.	Масса	Масштаб
Пров.		Полонский				О	3,1	1:1
Т.контр.		Тимошенко				Лист	Листов 1	
Рук.		Заворотный			Сталь 35 ГОСТ 1050-74	Укрниипроектстальконструкция		
Н.контр.		Бондаренко						
Утв.								

Инв.№ подл. | Подп. и дата | Взам. инв.№ | Инв.№ дубл. | Подп. и дата

Формат А3

5899.10.03.002

√ (√)

5899.10.03.002 – изображена,
5899.10.03.002-01 – зеркальное отражение.

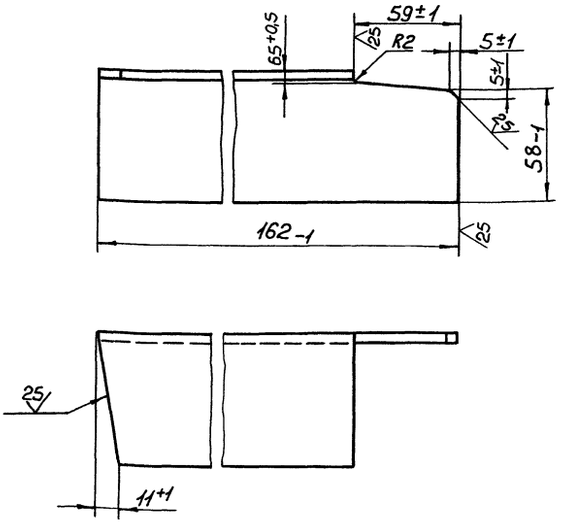

					5899.10.03.002		
Изм.	Лист	№ докум.	Подп.	Дата			
Разраб.		Подгаецкая			Связь	Лит.	Масса	Масштаб
Пров.		Полонский				0	0,85	1:2
Т.контр.		Тимошенко				Лист	Листов 1
Рук.		Заворотный			Уголок 70×70-5-Б-ГОСТ 8509-86 Вст3пс ГОСТ 535-88	Укрниипроектсталь-конструкция	
Н.контр.		Бондаренко					
Утв.							

Инв.№ подл. | Подп. и дата | Взам. инв.№ | Инв.№ дубл. | Подп. и дата

Формат А4

5899.10.03.003

√ (√)

5899.10.03.003 – изображена,
5899.10.03.003-01 – зеркальное отражение.

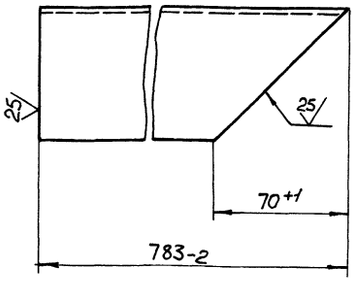

					5899.10.03.003		
Изм.	Лист	№ докум.	Подп.	Дата			
Разраб.		Подгаецкая			Полка	Лит.	Масса	Масштаб
Пров.		Полонский				0	4,2	1:2
Т.контр.		Тимошенко				Лист	Листов 1
Рук.		Заворотный			Уголок 70×70×5-Б-ГОСТ 8509-86 Вст3пс ГОСТ 535-88	Укрниипроектсталь-конструкция	
Н.контр.		Бондаренко					
Утв.							

Инв.№ подл. | Подп. и дата | Взам. инв.№ | Инв.№ дубл. | Подп. и дата

Формат А4

Формат	Зона	Поз.	Обозначение	Наименование	Кол.	Примечание
Б4		12	5899.10.03.010	Опора	4	3,4кг
				Швеллер 18 ГОСТ 8240-72 / Вст3пс ГОСТ 535-88		
				ℓ = 210-1		
Б4		13	5899.10.03.011	Связь	4	0,6кг
				Лист Б-6 ГОСТ 19903-74 / Вст3пс ГОСТ 14637-79		
				110-1 × 74-1		
				Полка		
				Швеллер 16 ГОСТ 8240-72 / Вст3пс ГОСТ 535-88		
Б4		14	5899.10.03.012	ℓ = 604-1	2	8,6кг
Б4		15	5899.10.03.013	ℓ = 200-1	4	2,8кг
Б4		16	5899.10.03.014	Упор	2	0,25кг
				Лист Б-16 ГОСТ 19903-74 / Вст3пс ГОСТ 14637-79		
				90-1 × 20-1		
А4		17	5899.10.03.015	Полка	1	
		18	-01	Полка	1	

					5899.10.03.000		Лист 2
Изм.	Лист	№ докум.	Подп.	Дата			

Инв.№ подл. | Подп. и дата | Взам. инв.№ | Инв.№ дубл. | Подп. и дата

Формат А4

Формат	Зона	Поз.	Обозначение	Наименование	Кол.	Примечание
				Документация		
			5899.10.03.000 СБ	Сборочный чертеж		
				Детали		
Б4		1	5899.10.03.001	Балка	2	53,4кг
				Швеллер 16 ГОСТ 8240-72 / Вст3пс ГОСТ 535-88		
				ℓ = 3760-2		
А4		2	5899.10.03.002	Связь	1	
		3	-01	Связь	1	
А4		4	5899.10.03.003	Опора	1	
		5	-01	Опора	1	
А4		6	5899.10.03.004	Полка	2	
А4		7	5899.10.03.005	Плита	2	
А4		8	5899.10.03.006	Планка	4	
А4		9	5899.10.03.007	Плита	4	
А4		10	5899.10.03.008	Косынка	2	
Б4		11	5899.10.03.009	Ребро	2	0,2кг
				Лист Б-8 ГОСТ 19903-74 / Вст3пс ГОСТ 14637-79		
				200-1 × 160-1		

					5899.10.03.000		
Изм.	Лист	№ докум.	Подп.	Дата			
Разраб.		Подгаецкая			Рама	Лит.	Лист	Листов
Пров.		Полонский				0	1	2
Рук.		Заворотный				Укрниипроектсталь-конструкция	
Н.контр.		Бондаренко					
Утв.		Боровков					

Инв.№ подл. | Подп. и дата | Взам. инв.№ | Инв.№ дубл. | Подп. и дата

Формат А4

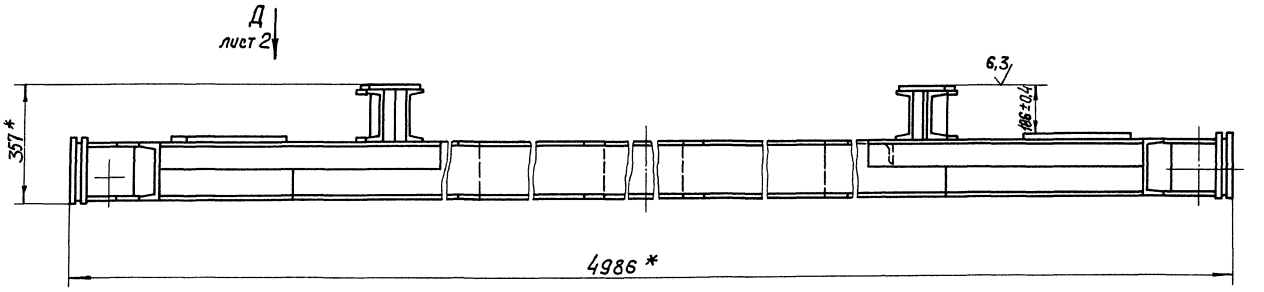

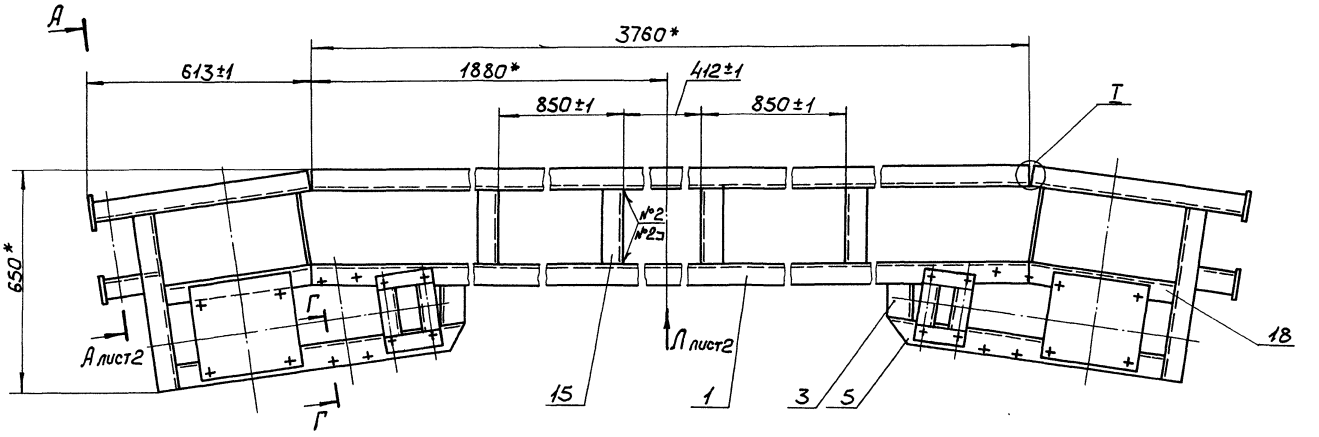

Т
М1:5

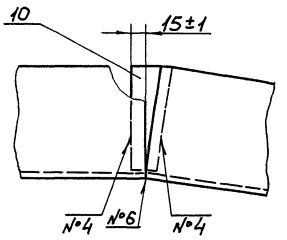

А – А повернуто
М1:5

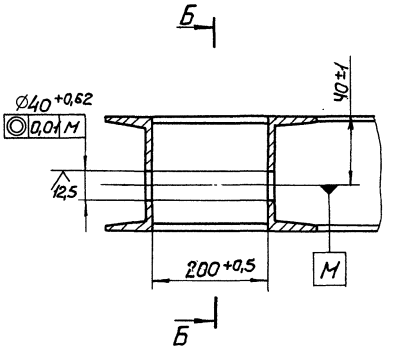

Б – Б
М1:5

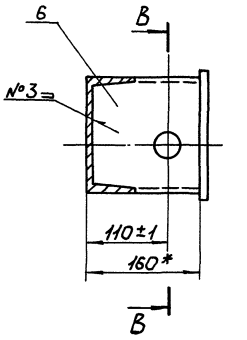

В – В
М1:5

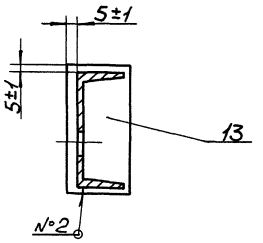

Г – Г повернуто, лист 2
М1:2

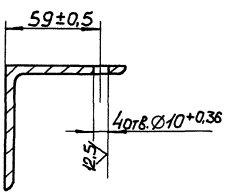

Номер шва	Обозначение	ГОСТ
1	С2	5264-80
2	Т1-△5	
3	Т3-△5	
4	Н1-△4	
5	Т1-△5	11534-75
6	У3	

*Размеры для справок

Изм.	Лист	№ докум.	Подп.	Дата	5899.10.03.000СБ			
Разраб.		Подгаецкая			Рама	Лит.	Масса	Масштаб
Пров.		Полянский				0	194	1:10
Т. контр.		Тимошенко				Лист 1	Листов 2	
Рук.		Заворотный				Укрнилпроектстальконструкция		
Н. контр.		Бондаренко						
Утв.								

Формат А2

Инв.№ подл. | Подп. и дата | Взам. инв.№ | Инв.№ дубл. | Подп. и дата

Вид Д лист 1
М1:4

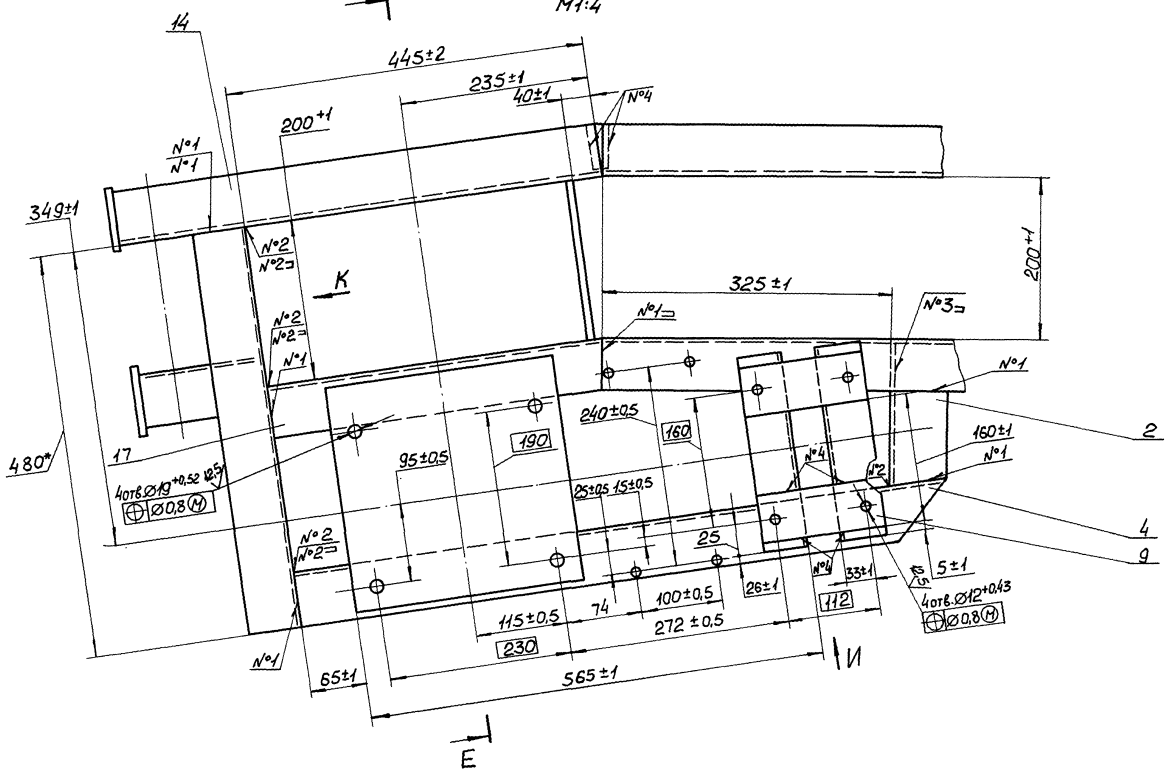

Е – Е повернуто, лист 2
М1:5

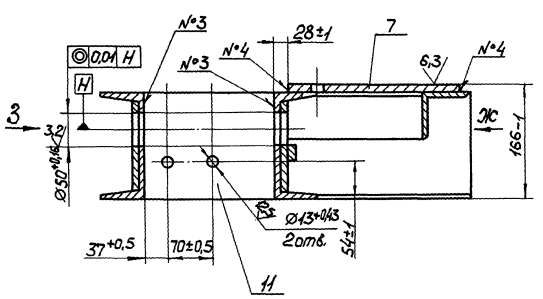

Вид З
М1:5

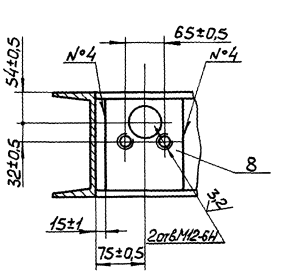

Вид Ж
М1:5

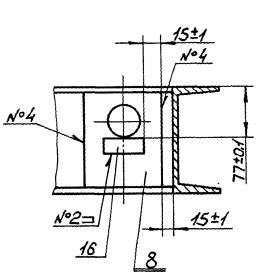

Вид И
М1:5

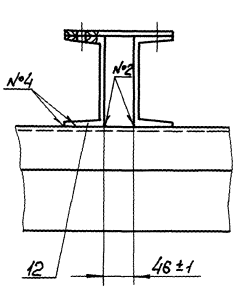

Вид К
М1:5

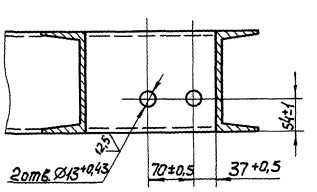

Вид Л лист 1
М1:5

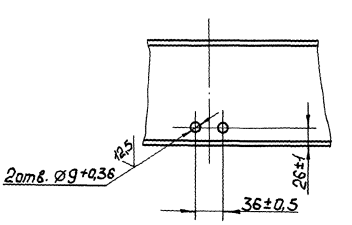

Изм.	Лист	№ докум.	Подп.	Дата	5899.10.03.000 СБ	Лист 2

Инв.№ подл. | Подп. и дата | Взам. инв.№ | Инв.№ дубл. | Подп. и дата

5899.10.03.006

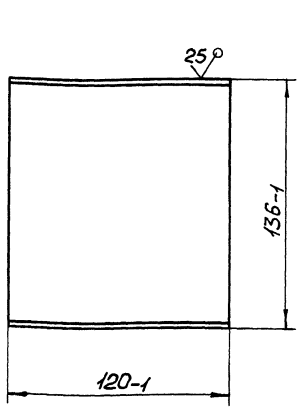

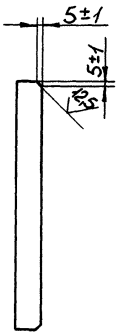

Изм.	Лист	№ докум.	Подп.	Дата
Разраб.		Подгаецкая		
Пров.		Полонский		
Т. контр.		Тимошенко		
Рук.		Заворотный		
Н. контр.		Бондаренко		
Утв.				

5899.10.03.006

Плита

Лит.	Масса	Масштаб
0	1,5	1:2

Лист | Листов 1

Лист Б-12 ГОСТ 19903-74 / ВСт3пс ГОСТ 14637-79

Укрниипроектстальконструкция

Формат А4

5899.10.03.007

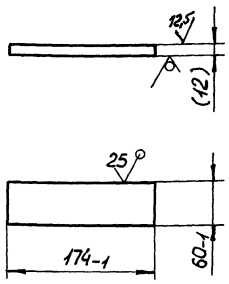

Размер в скобках — после сборки

Изм.	Лист	№ докум.	Подп.	Дата
Разраб.		Подгаецкая		
Пров.		Полонский		
Т. контр.		Тимошенко		
Рук.		Заворотный		
Н. контр.		Бондаренко		
Утв.				

5899.10.03.007

Плита

Лит.	Масса	Масштаб
0	1	1:5

Лист | Листов 1

ВСт3пс ГОСТ 380-88

Укрниипроектстальконструкция

Формат А4

5899.10.03.005

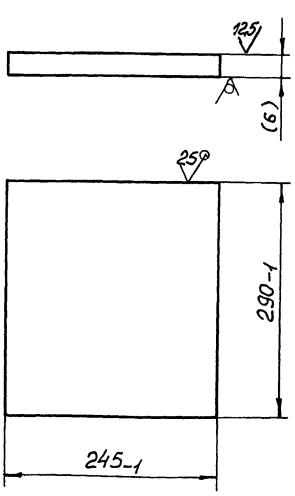

Размер в скобках — после сборки

Изм.	Лист	№ докум.	Подп.	Дата
Разраб.		Подгаецкая		
Пров.		Полонский		
Т. контр.		Тимошенко		
Рук.		Заворотный		
Н. контр.		Бондаренко		
Утв.				

5899.10.03.005

Плита

Лит.	Масса	Масштаб
0	3,3	1:5

Лист | Листов 1

ВСт3пс ГОСТ 380-88

Укрниипроектстальконструкция

Формат А4

5899.10.03.004

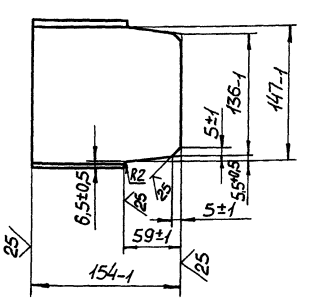

Изм.	Лист	№ докум.	Подп.	Дата
Разраб.		Подгаецкая		
Пров.		Полонский		
Т. контр.		Тимошенко		
Рук.		Заворотный		
Н. контр.		Бондаренко		
Утв.				

5899.10.03.004

Полка

Лит.	Масса	Масштаб
0	1,7	1:4

Лист | Листов 1

Швеллер 16 ГОСТ 8240-72 / ВСт3пс ГОСТ 535-88

Укрниипроектстальконструкция

Формат А4

503-7-14.88 Альбом 9.90 Часть 2

Формат	Зона	Поз.	Обозначение	Наименование	Кол.	Примечание
				Документация		
А3			5899.10.04.000 СБ	Сборочный чертеж		
				Детали		
А4		1	5899.10.04.001	Шпилька	2	
А4		2	5899.10.04.002	Плита	1	
А4		3	5899.10.04.003	Ребро	2	
Б4		4	5899.10.04.004	Ребро	2	6,6 кг
				Лист Б-12 ГОСТ 19903-74 ВСт3пс ГОСТ 14637-79		
				298-1 × 236-1		
А4		5	5899.10.04.005	Ребро	1	
			Различие исполнений 5899.10.04.000 и 5899.10.04.000-01 по сборочному чертежу			

Изм.	Лист	№ докум.	Подп.	Дата
Разраб.		Подгаецкая		
Пров.		Полонский		
Рук.		Заворотный		
Н.контр.		Бондаренко		
Утв.				

5899.10.04.000

Тумба

Лит.	Лист	Листов
О		1

Укрниипроектстальконструкция

Формат А4

5899.10.04.001

6,3 (√)

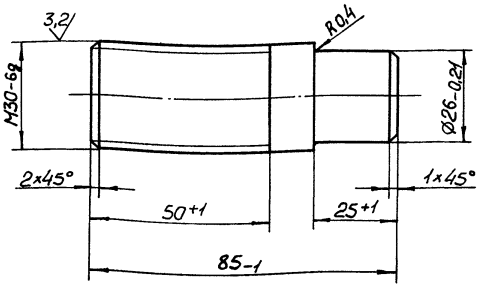

Изм.	Лист	№ докум.	Подп.	Дата
Разраб.		Подгаецкая		
Пров.		Полонский		
Т.контр.		Тимошенко		
Рук.		Заворотный		
Н.контр.		Бондаренко		
Утв.				

5899.10.04.001

Шпилька

Лит.	Масса	Масштаб
О	0,4	1:1
Лист	Листов 1	

Ст3 ГОСТ 380-88

Укрниипроектстальконструкция

Формат А4

5899.10.03.015

(√)

5899.10.03.015 – изображено,
5899.10.03.015-01 – зеркальное отражение

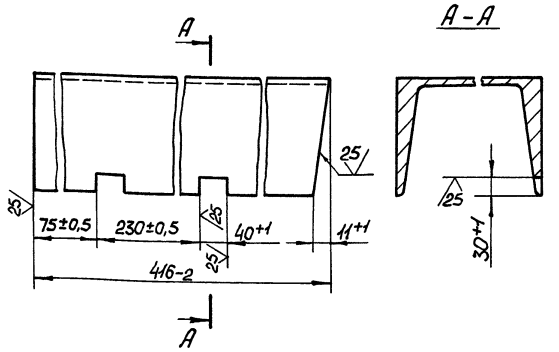

Изм.	Лист	№ докум.	Подп.	Дата
Разраб.		Подгаецкая		
Пров.		Полонский		
Т.контр.		Тимошенко		
Рук.		Заворотный		
Н.контр.		Бондаренко		
Утв.				

5899.10.03.015

Полка

Лит.	Масса	Масштаб
О	5,8	1:2
Лист	Листов 1	

Швеллер 16 ГОСТ 8240-72 ВСт3пс ГОСТ 535-88

Укрниипроектстальконструкция

Формат А4

5899.10.03.008

(√)

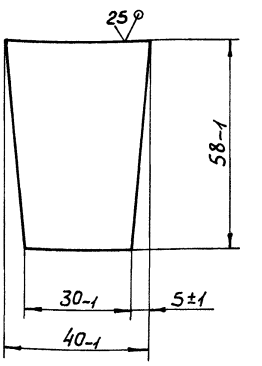

Изм.	Лист	№ докум.	Подп.	Дата
Разраб.		Подгаецкая		
Пров.		Полонский		
Т.контр.		Тимошенко		
Рук.		Заворотный		
Н.контр.		Бондаренко		
Утв.				

5899.10.03.008

Косынка

Лит.	Масса	Масштаб
О	0,1	1:1
Лист	Листов 1	

Лист Б-6 ГОСТ 19903-74 ВСт3пс ГОСТ 14637-79

Укрниипроектстальконструкция

Формат А4

5899. 10. 04. 002

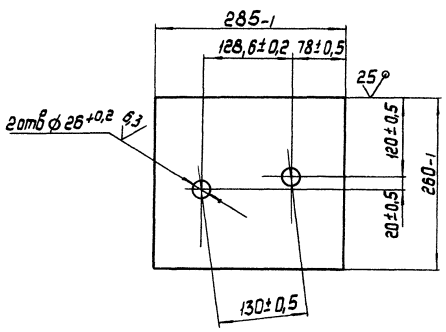

Изм.	Лист	№ докум.	Подп.	Дата	5899. 10. 04. 002	Лит.	Масса	Масштаб
Разраб.		Подгецкая			Плита	0	9,2	1:5
Пров.		Полонский				Лист	Листов 1	
Т. контр.		Тимошенко			Лист Б-16 ГОСТ 19903-74 / ВСт3пс ГОСТ 14637-79	Укрниипроектстальконструкция		
Рук.		Заворотный						
Н. контр.		Бондаренко						
Утв.								

Инв. № подл. | Подпись и дата | Взам. инв. № | Инв. № дубл. | Подпись и дата

Формат А4

5899. 10. 04. 003

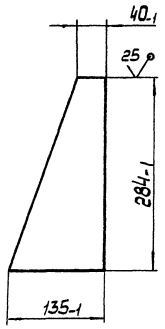

Изм.	Лист	№ докум.	Подп.	Дата	5899. 10. 04. 003	Лит.	Масса	Масштаб
Разраб.		Подгецкая			Ребро	0	2,4	1:5
Пров.		Полонский				Лист	Листов 1	
Т. контр.		Тимошенко			Лист Б-12 ГОСТ 19903-74 / ВСт3пс ГОСТ 14637-79	Укрниипроектстальконструкция		
Рук.		Заворотный						
Н. контр.		Бондаренко						
Утв.								

Инв. № подл. | Подпись и дата | Взам. инв. № | Инв. № дубл. | Подпись и дата

Формат А4

5899. 10. 04. 000СБ

5899 10.04.000

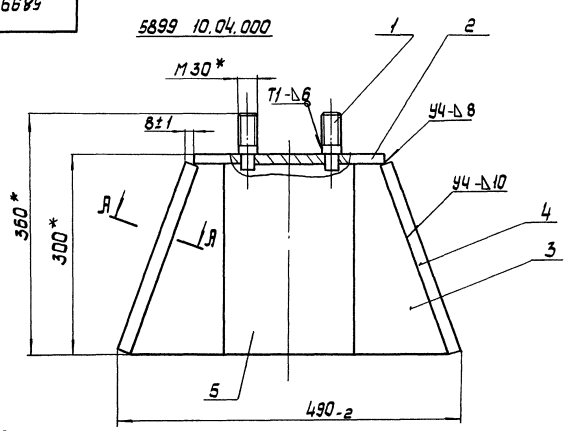

5899. 10.04.000-01 зеркальное отражение
Остальное см. 5899. 10. 04. 000

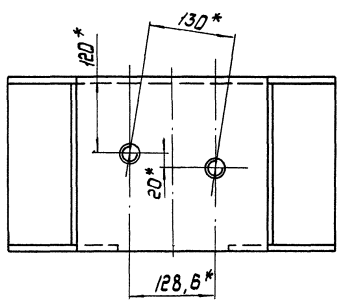

А—А
М1:2 повернуто

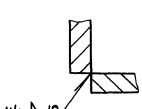

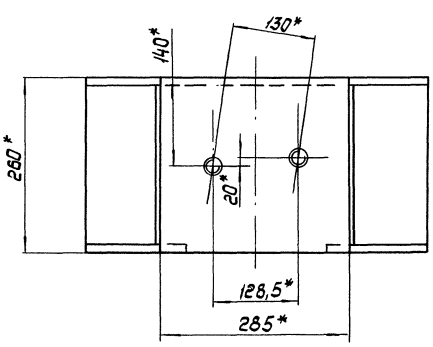

1. Сварные швы - по ГОСТ 5264-80.
2.* Размеры для справок

Изм.	Лист	№ докум.	Подп.	Дата	5899. 10. 04. 000СБ	Лит.	Масса	Масштаб
Разраб.		Подгецкая			Тумба	0	32	1:5
Пров.		Полонский				Лист	Листов 1	
Т. контр.		Тимошенко				Укрниипроектстальконструкция		
Рук.		Заворотный						
Н. контр.		Бондаренко						
Утв.		Боровков						

Инв. № подл. | Подпись и дата | Взам. инв. № | Инв. № дубл. | Подпись и дата

Формат А3

503-7-14.88 Альбом 9.90 Часть 2

5899. 10. 05. 000СБ

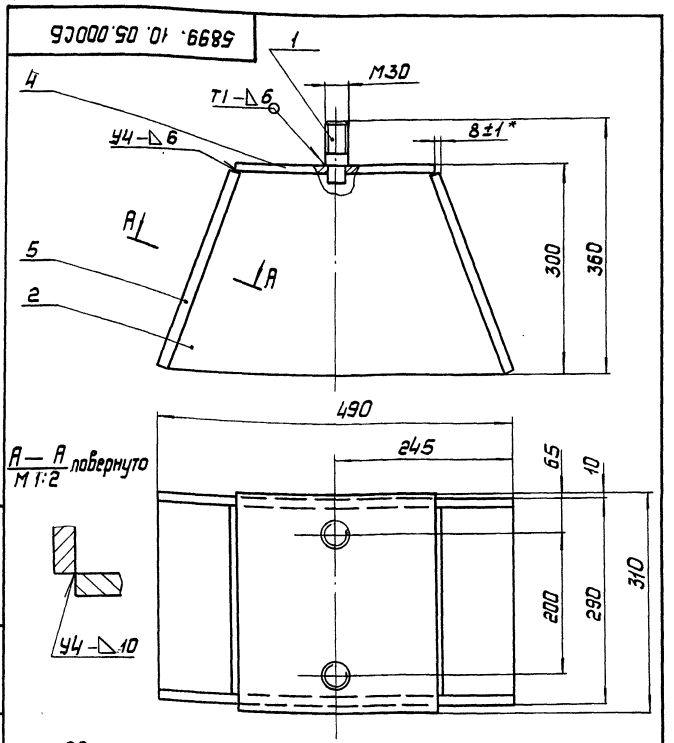

1. Сварные швы - по ГОСТ 5264 - 80.
2. Размеры для справок.
3. * Размер исполнительный

Изм.	Лист	№ докум.	Подп.	Дата
Разраб.		Победецкая		
Пров.		Полонский		
Т.контр.		Тимошенко		
Рук.		Забратный		
Н.контр.		Бондаренко		
Утв.				

5899. 10.05.000СБ

Тумба

Лит.	Масса	Масштаб
О	45,4	1:5
Лист	Листов 1	

Укрниипроектстальконструкция

Формат А4

5899. 10.05.001

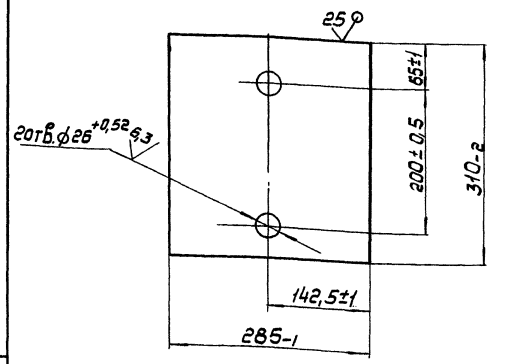

Изм.	Лист	№ докум.	Подп.	Дата
Разраб.		Победецкая		
Пров.		Полонский		
Т.контр.		Тимошенко		
Рук.		Забратный		
Н.контр.		Бондаренко		
Утв.				

5899. 10.05.001

Плита

Лит.	Масса	Масштаб
О	11	1:5
Лист	Листов 1	

Лист Б-16 ГОСТ 19903-74 ВСт3пс ГОСТ 14637-79

Укрниипроектстальконструкция

Формат А4

Формат	Зона	Поз.	Обозначение	Наименование	Кол.	Примечание
				Документация		
А4			5899. 10.05.000СБ	Сборочный чертеж		
				Детали		
А4		1	5899. 10.04.001	Шпилька	2	
А4		2	5899. 10.04.003	Ребро	2	
А4		4	5899. 10.05.001	Плита	1	
Б4		5	5899. 10.05.002	Ребро	2	7,4 кг
				Лист Б-12 ГОСТ 19903-74 ВСт3пс ГОСТ 14637-79		
				298-1 × 266-1		

Изм.	Лист	№ докум.	Подп.	Дата
Разраб.		Победецкая		
Пров.		Полонский		
Т.контр.		Тимошенко		
Рук.		Забратный		
Н.контр.		Бондаренко		
Утв.				

5899. 10.05.000

Тумба

Лит.	Лист	Листов
О		1

Укрниипроектстальконструкция

Формат А4

5899. 10.04.005

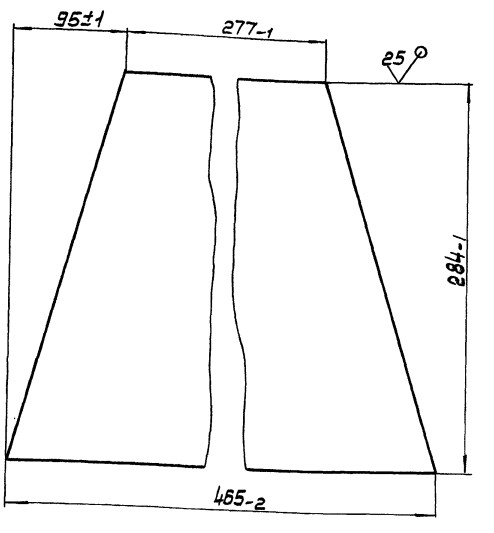

Изм.	Лист	№ докум.	Подп.	Дата
Разраб.		Победецкая		
Пров.		Полонский		
Т.контр.		Тимошенко		
Рук.		Забратный		
Н.контр.		Бондаренко		
Утв.				

5899. 10.04.005

Ребро

Лит.	Масса	Масштаб
О	9,8	1:2,5
Лист	Листов 1	

Лист Б-12 ГОСТ 19903-74 ВСт3пс ГОСТ 14637-79

Укрниипроектстальконструкция

Формат А4

503-7-14.88 Альбом 9.90 Часть 2

5899.10.06.001

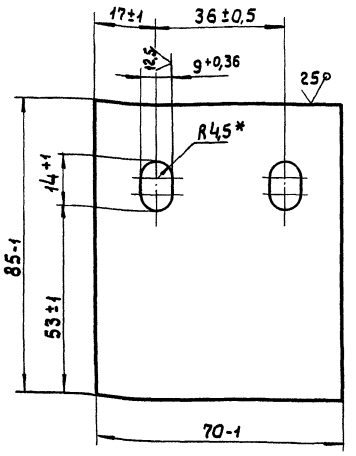

* Размер для справок.

Изм.	Лист	№ докум.	Подп.	Дата
Разраб.		Клименко		
Пров.		Полонский		
Т.контр.		Тимошенко		
Рук.		Заворотный		
Н.контр.		Бондаренко		
Утв.				

5899.10.06.001

Планка

Лит.	Масса	Масштаб
0	0,3	1:1

Лист | Листов 1

Лист Б-6 ГОСТ 19903-74 / Ст3пс ГОСТ 14637-79

Укрниипроектсталь-конструкция

Формат А4

5899.10.06.002

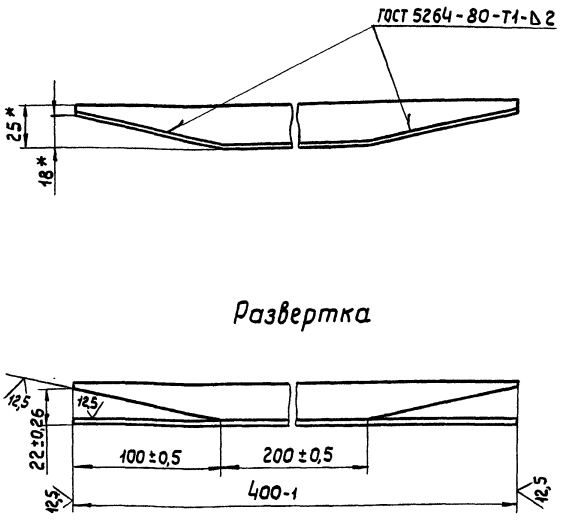

* Размеры для справок.

Изм.	Лист	№ докум.	Подп.	Дата
Разраб.		Клименко		
Пров.		Полонский		
Т.контр.		Тимошенко		
Рук.		Заворотный		
Н.контр.		Бондаренко		
Утв.				

5899.10.06.002

Линейка

Лит.	Масса	Масштаб
0	1	1:2

Лист | Листов 1

Уголок 40×25×4-Б ГОСТ 8510-86 / Ст3пс ГОСТ 535-88

Укрниипроектсталь-конструкция

Формат А4

5899.10.06.000СБ

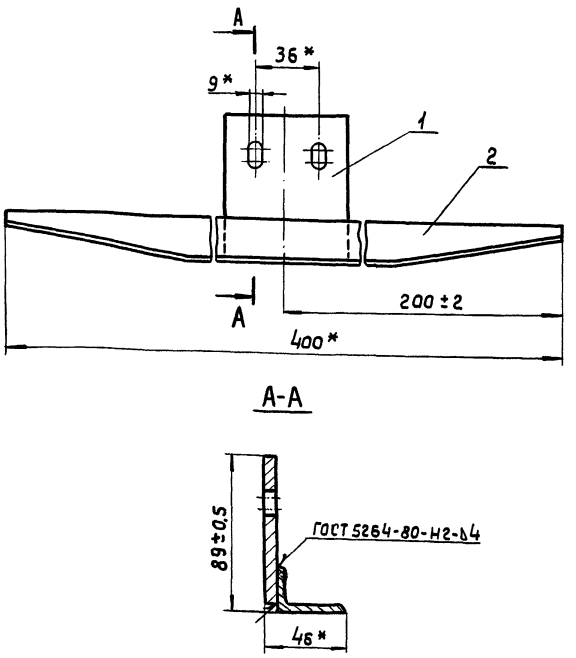

* Размеры для справок.

Изм.	Лист	№ докум.	Подп.	Дата
Разраб.		Клименко		
Пров.		Полонский		
Т.контр.		Тимошенко		
Рук.		Заворотный		
Н.контр.		Бондаренко		
Утв.				

5899.10.06.000СБ

Лыжа

Лит.	Масса	Масштаб
0	1,3	1:2

Лист | Листов 1

Укрниипроектсталь-конструкция

Формат А4

Формат	Зона	Поз.	Обозначение	Наименование	Кол.	Примечание
				Документация		
А4			5899.10.06.000СБ	Сборочный чертеж		
				Детали		
А4		1	5899.10.06.001	Планка	1	
А4		2	5899.10.06.002	Линейка	1	

Изм.	Лист	№ докум.	Подп.
Разраб.		Клименко	
Пров.		Полонский	
Рук.		Заворотный	
Н.контр.		Бондаренко	
Утв.			

5899.10.06.000

Лыжа

Лит.	Лист	Листов
0		1

Укрниипроектсталь-конструкция

Формат А4

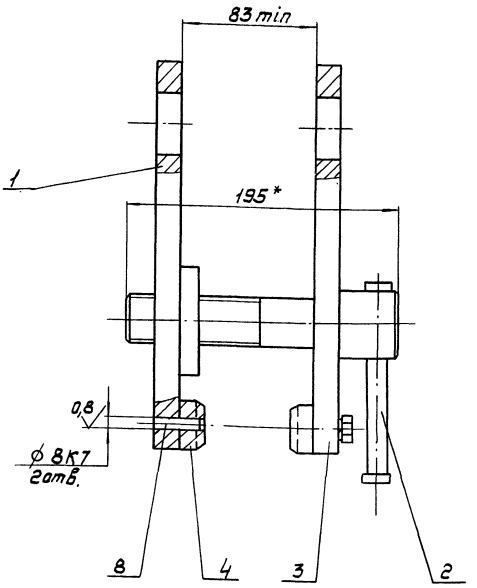

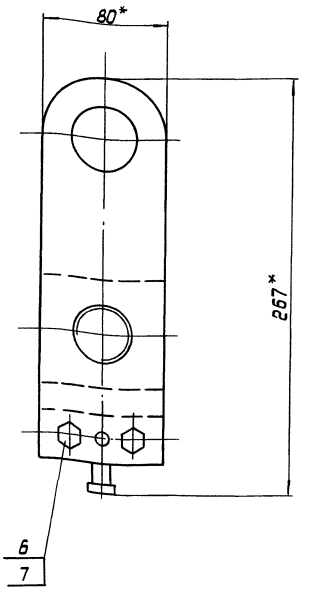

* Размеры для справок

Изм.	Лист	№ докум.	Подп.	Дата	5899. 10.07.000СБ			
Разраб.		Павлецкая			Захват	Лит.	Масса	Масштаб
Пров.		Полонский				О	6,8	1:2
Т. контр.		Тимошенко				Лист	Листов 1	
Рук.		Заворотный				Укрниипроектстальконструкция		
Н. контр.		Бондаренко						
Утв.		Боровков						

Формат А3

Формат	Зона	Поз.	Обозначение	Наименование	Кол.	Примечание
				Документация		
А4			5899. 10.07.100СБ	Сборочный чертеж		
				Детали		
А4		1	5899. 10.07.101	Щека	1	
Б4		2	5899. 10.07.102	Планка	1	0,5 кг
				Лист Б-12 ГОСТ 19903-74 / ВСт3пс ГОСТ 14637-79		
				70-1 × 80-1		

Изм.	Лист	№ докум.	Подп.	Дата	5899. 10.07.100			
Разраб.		Павлецкая			Захват левый	Лит.	Масса	Масштаб
Пров.		Полонский				О		
Рук.		Заворотный				Лист	Листов 1	
Н. контр.		Бондаренко				Укрниипроектстальконструкция		
Утв.								

Формат А4

Формат	Зона	Поз.	Обозначение	Наименование	Кол.	Примечание
				Документация		
А4			5899. 10.07.000СБ	Сборочный чертеж		
				Сборочные единицы		
А4		1	5899. 10.07.100	Захват левый	1	
А4		2	5899. 10.07.200	Винт	1	
				Детали		
А4		3	5899. 10.07.001	Щека	1	
А4		4	5899. 10.07.002	Планка	2	
				Стандартные изделия		
		6		Болт М12-6g×30.58.019 ГОСТ 7798-70	4	
		7		Шайба 12.65Г.019 ГОСТ 6402-70	4	
		8		Штифт 8×30 ГОСТ 3128-70	2	

Изм.	Лист	№ докум.	Подп.	Дата	5899. 10.07.000			
Разраб.		Павлецкая			Захват	Лит.	Масса	Масштаб
Пров.		Полонский				О		
Рук.		Заворотный				Лист	Листов 1	
Н. контр.		Бондаренко				Укрниипроектстальконструкция		
Утв.								

Формат А4

Формат	Зона	Поз.	Обозначение	Наименование	Кол.	Примечание
				Документация		
А4			5899.10.07.200СБ	Сборочный чертеж		
				Детали		
А4		1	5899.10.07.201	Болт	1	
А4		2	5899.10.07.202	Ручка	1	
А4		3	5899.10.07.203	Гайка	2	

Инв.№подл. | Подпись и дата | Взам.инв.№ | Инв.№дубл. | Подпись и дата

Изм.	Лист	№ докум.	Подп.	Дата
Разраб.		Подвецкая		
Пров.		Полонский		
Рук.		Заворотный		
Н.контр.		Бондаренко		
Утв.				

5899.10.07.200

Винт

Лит.	Лист	Листов
О		1

Укрниипроектстальконструкция

формат А4

5899.10.07.200СБ

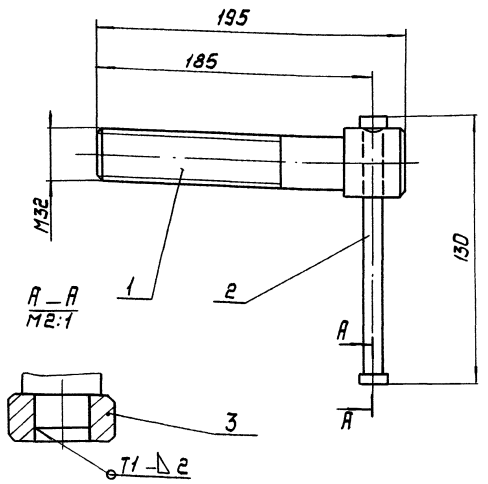

1. Сварные швы - по ГОСТ 5264-80.
2. Размеры для справок

5899.10.07.200СБ

Винт

Изм.	Лист	№ докум.	Подп.	Дата
Разраб.		Подвецкая		
Пров.		Полонский		
Т.контр.		Тимошенко		
Рук.		Заворотный		
Н.контр.		Бондаренко		
Утв.				

Лит.	Масса	Масштаб
О	1,5	1:2
Лист	Листов 1	

Укрниипроектстальконструкция

формат А4

5899.10.07.101

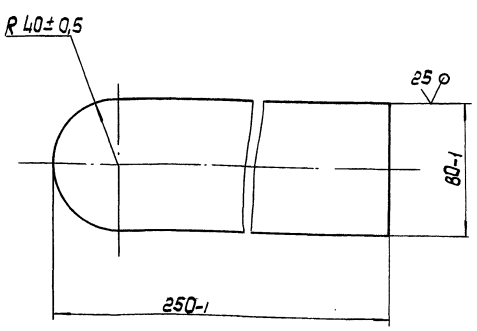

5899.10.07.101

Щека

Изм.	Лист	№ докум.	Подп.	Дата
Разраб.		Подвецкая		
Пров.		Полонский		
Т.контр.		Тимошенко		
Рук.		Заворотный		
Н.контр.		Бондаренко		
Утв.				

Лит.	Масса	Масштаб
О	2,4	1:2
Лист	Листов 1	

Лист 6-16 ГОСТ 19903-74
ВСт3пс ГОСТ 14637-79

Укрниипроектстальконструкция

5899.10.07.100СБ

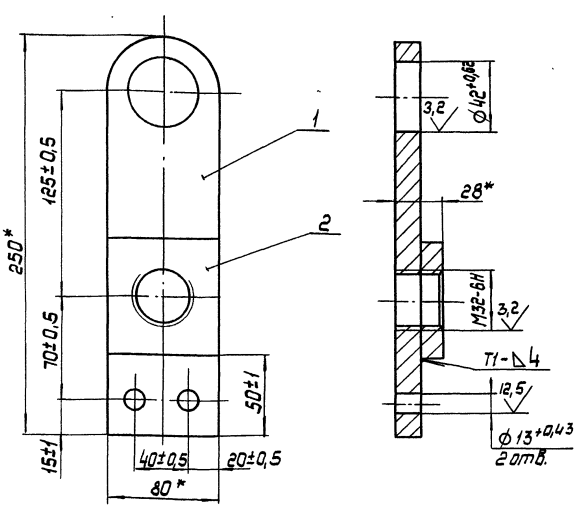

1. Сварные швы - по ГОСТ 5264-80.
2.* Размеры для справок

5899.10.07.100СБ

Захват

Изм.	Лист	№ докум.	Подп.	Дата
Разраб.		Подвецкая		
Пров.		Полонский		
Т.контр.		Тимошенко		
Рук.		Заворотный		
Н.контр.		Бондаренко		
Утв.				

Лит.	Масса	Масштаб
О	2,4	1:2
Лист	Листов 1	

Укрниипроектстальконструкция

5899.10.07.203

12,5 (V)

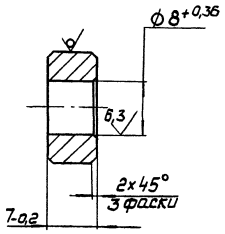

Изм.	Лист	№ докум.	Подп.	Дата	5899.10.07.203			
Разраб.		Пафелецкая			Гайка	Лит.	Масса	Масштаб
Пров.		Полонский				О	0,01	2:1
Т.контр.		Тимошенко				Лист	Листов 1	
Рук.		Заворотный			Круг 16-В ГОСТ 2590-88 / ВСт3пс ГОСТ 535-88	Укрниипроектстальконструкция		
Н.контр.		Бондаренко						
Утв.								

Инв.№ подл. | Подпись и дата | Взам. инв.№ | Инв.№ дубл. | Подпись и дата

Формат А4

5899.10.07.001

12,5 (V)

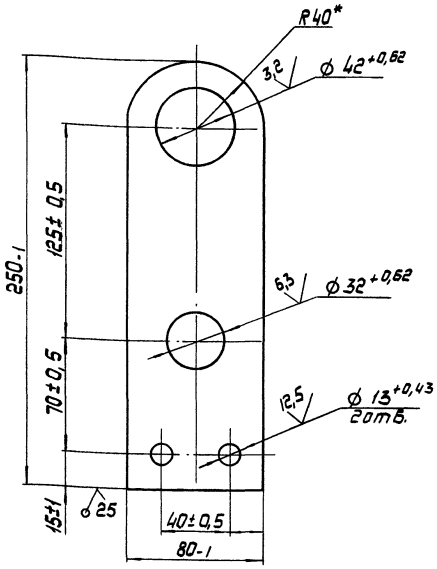

* Размер для справок.

Изм.	Лист	№ докум.	Подп.	Дата	5899.10.07.001			
Разраб.		Пафелецкая			Щека	Лит.	Масса	Масштаб
Пров.		Полонский				О	2,3	1:2
Т.контр.		Тимошенко				Лист	Листов 1	
Рук.		Заворотный			Лист Б-16 ГОСТ 19903-74 / ВСт3пс ГОСТ 14637-79	Укрниипроектстальконструкция		
Н.контр.		Бондаренко						
Утв.								

Инв.№ подл. | Подпись и дата | Взам. инв.№ | Инв.№ дубл. | Подпись и дата

Формат А4

5899.10.07.202

12,5 (V)

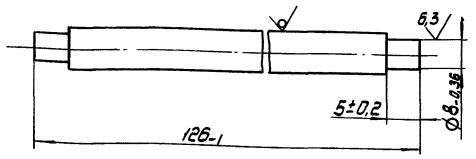

Изм.	Лист	№ докум.	Подп.	Дата	5899.10.07.202			
Разраб.		Пафелецкая			Ручка	Лит.	Масса	Масштаб
Пров.		Полонский				О	0,1	1:1
Т.контр.		Тимошенко				Лист	Листов 1	
Рук.		Заворотный			Круг 12-В ГОСТ 2590-88 / ВСт3пс ГОСТ 535-88	Укрниипроектстальконструкция		
Н.контр.		Бондаренко						
Утв.								

Инв.№ подл. | Подпись и дата | Взам. инв.№ | Инв.№ дубл. | Подпись и дата

Формат А4

5899.10.07.201

12,5 (V)

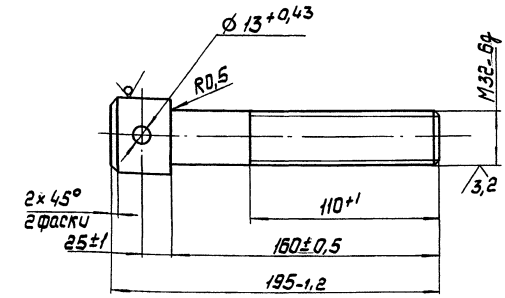

Изм.	Лист	№ докум.	Подп.	Дата	5899.10.07.201			
Разраб.		Пафелецкая			Болт	Лит.	Масса	Масштаб
Пров.		Полонский				О	1,4	1:2
Т.контр.		Тимошенко				Лист	Листов 1	
Рук.		Заворотный			Круг 42-В ГОСТ 2590-88 / 35 ГОСТ 1050-74	Укрниипроектстальконструкция		
Н.контр.		Бондаренко						
Утв.								

Инв.№ подл. | Подпись и дата | Взам. инв.№ | Инв.№ дубл. | Подпись и дата

Формат А4

6,3 (√)

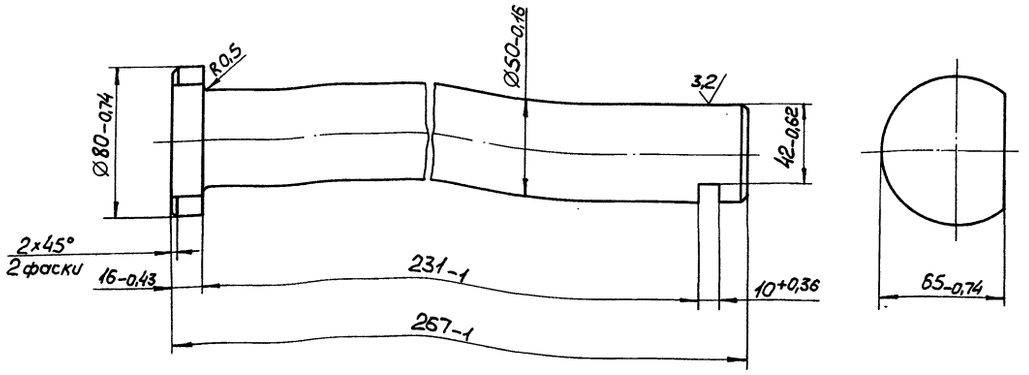

200...220 НВ

					5899.10.00.002		
Изм.	Лист	№ докум.	Подп.	Дата			
Разраб.		Подгаецкая			Ось	Лит.	Масса	Масштаб
Пров.		Полонский				0	4,5	1:2
Т.контр.		Тимошенко				Лист	Листов 1
Рук.		Заворотный					
Н.контр.		Бондаренко			Сталь 45 ГОСТ 1050-74	Укрниипроектсталь-конструкция	
Утв.							

Формат А3

6,3 (√)

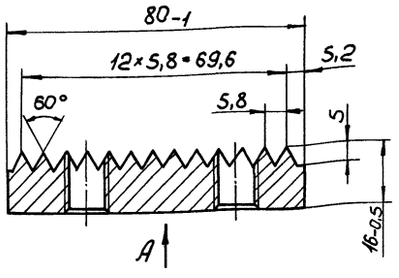

Вид А

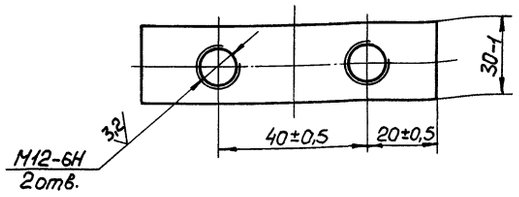

1. 52...57 HRCэ.
2. Неуказанные предельные отклонения размеров по $\pm\frac{JT14}{2}$.

					5899.10.07.002		
Изм.	Лист	№ докум.	Подп.	Дата			
Разраб.		Подгаецкая			Планка	Лит.	Масса	Масштаб
Пров.		Полонский				0	0,3	1:1
Т.контр.		Тимошенко				Лист	Листов 1
Рук.		Заворотный					
Н.контр.		Бондаренко			Сталь УВА ГОСТ 1435-74	Укрниипроектсталь-конструкция	
Утв.							

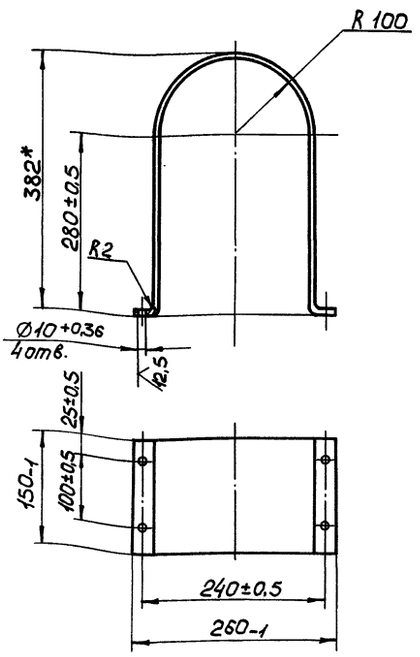

					5899.10.00.001		
Изм.	Лист	№ докум.	Подп.	Дата			
Разраб.		Подгаецкая			Ограждение	Лит.	Масса	Масштаб
Пров.		Полонский				0	1,5	1:5
Т.контр.		Тимошенко				Лист	Листов 1
Рук.		Заворотный					
Н.контр.		Бондаренко			Лист Б-2 ГОСТ 19903-74 ВСт3пс ГОСТ 16523-74	Укрниипроектсталь-конструкция	
Утв.							

Инв.№ подл. | Подп. и дата | Взам. инв.№ | Инв.№ дубл. | Подп. и дата

5899.10.00.005

Альбом 990 Часть 2

503-7-14.88

Инв.№ подл. | Подпись и дата | Взам.инв.№ | Инв.№ дубл. | Подпись и дата

12,5

Модуль	m	5
Число зубьев	z	30
Нормативный исходный контур	—	ГОСТ 13755-81
Коэффициент смещения	x	0
Степень точности по ГОСТ 1643-81	—	8-С
Длина общей нормали	W	$53{,}763^{-0{,}180}_{-0{,}265}$
Делительный диаметр	d	150
Обозначение чертежа сопрягаемой детали	—	5899.10.01.001

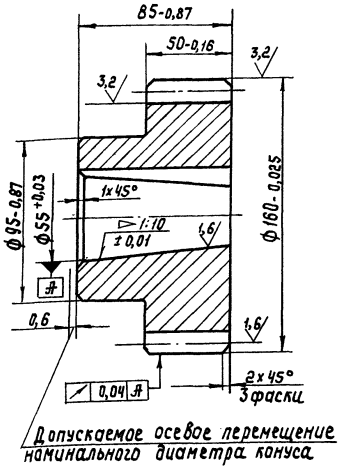

Допускаемое осевое перемещение номинального диаметра конуса

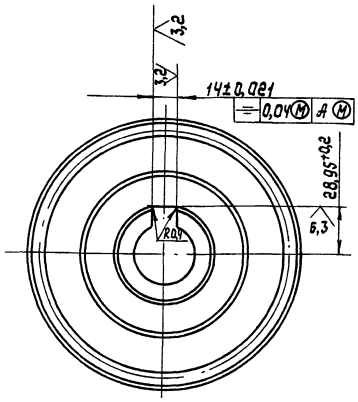

230... 250 НВ

					5899.10.00.005		
Изм.	Лист	№ докум.	Подп.	Дата			
Разраб.		Подгаецкая			Шестерня	Лит.	Масса	Масштаб
Пров.		Полонский				О	7,6	1:2
Т.контр.		Тимошенко				Лист	Листов 1
Рук.		Заворотный					
Н.контр.		Бондаренко			Сталь 45 ГОСТ 1050-74	Укрниипроектсталь конструкция	
Утв.							

Формат А3

5899.10.00.004

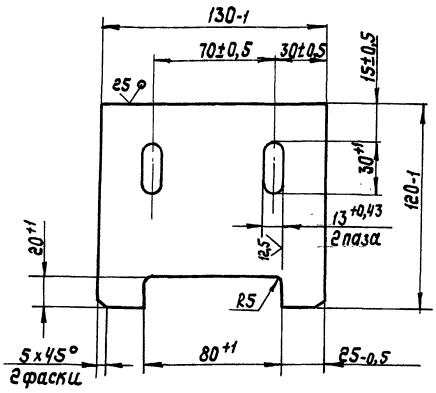

					5899.10.00.004		
Изм.	Лист	№ докум.	Подп.	Дата			
Разраб.		Подгаецкая			Скребок	Лит.	Масса	Масштаб
Пров.		Полонский				О	1	1:2
Т.контр.		Тимошенко				Лист	Листов 1
Рук.		Заворотный					
Н.контр.		Бондаренко			Лист Б-10 ГОСТ 19903-74 ВСт3пс ГОСТ 14637-79	Укрниипроектсталь-конструкция	
Утв.							

Формат А4

5899.10.00.003

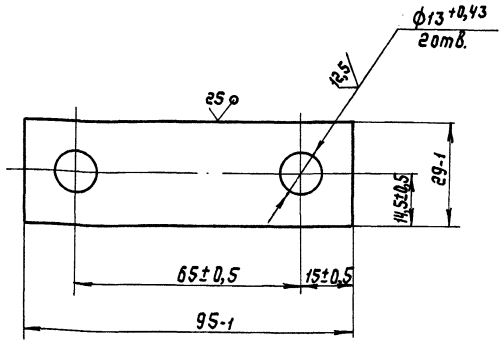

					5899.10.00.003		
Изм.	Лист	№ докум.	Подп.	Дата			
Разраб.		Подгаецкая			Планка стопорная	Лит.	Масса	Масштаб
Пров.		Полонский				О	0,15	1:1
Т.контр.		Тимошенко				Лист	Листов 1
Рук.		Заворотный					
Н.контр.		Бондаренко			Лист Б-8 ГОСТ 19903-74 ВСт3пс ГОСТ 14637-79	Укрниипроектсталь конструкция	
Утв.							

Формат А4

5899.10.00.008

12,5 (√)

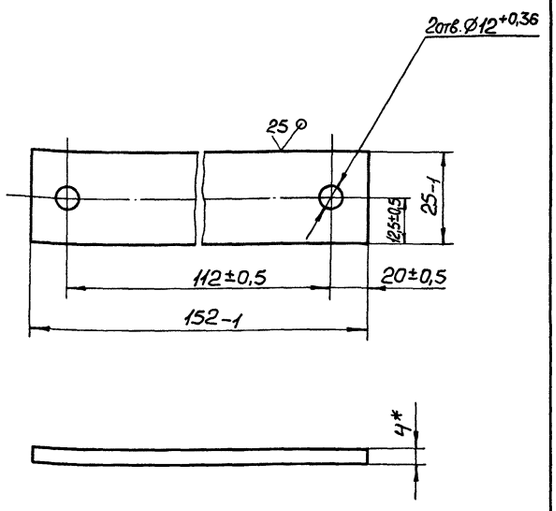

* Размер уточнить при сборке

Изм.	Лист	№ докум.	Подп.	Дата	5899.10.00.008			
Разраб.		Подгаецкая			Прокладка	Лит.	Масса	Масштаб
Пров.		Полонский				0	0,1	1:2
Т.контр.		Тимошенко				Лист	Листов 1	
Рук.		Заворотный			Ст 3 ГОСТ 380-88	Укрниипроектсталь-конструкция		
Н.контр.		Бондаренко						
Утв.								

Формат А4

5899.10.00.009

12,5 (√)

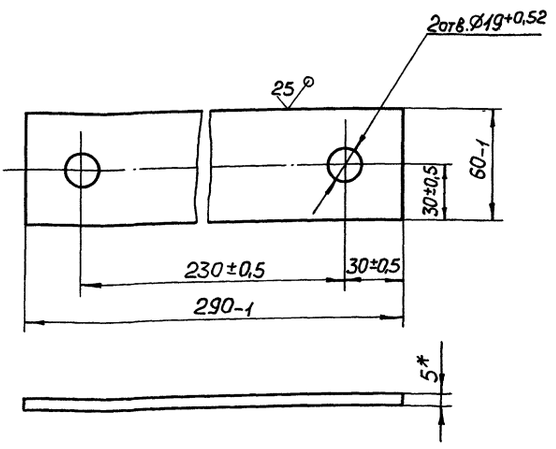

* Размер уточнить при сборке

Изм.	Лист	№ докум.	Подп.	Дата	5899.10.00.009			
Разраб.		Подгаецкая			Прокладка	Лит.	Масса	Масштаб
Пров.		Полонский				0	0,6	1:2
Т.контр.		Тимошенко				Лист	Листов 1	
Рук.		Заворотный			Ст 3 ГОСТ 380-88	Укрниипроектсталь-конструкция		
Н.контр.		Бондаренко						
Утв.								

Формат А4

5899.10.00.007

(√)

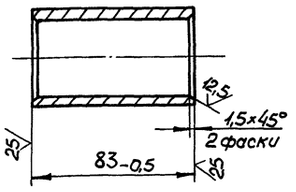

Изм.	Лист	№ докум.	Подп.	Дата	5899.10.00.007			
Разраб.		Подгаецкая			Втулка	Лит.	Масса	Масштаб
Пров.		Полонский				0	0,4	1:2
Т.контр.		Тимошенко				Лист	Листов 1	
Рук.		Заворотный			Труба 50×3,5 ГОСТ 8732-78 / ВСт3пс ГОСТ 8731-87	Укрниипроектсталь-конструкция		
Н.контр.		Бондаренко						
Утв.								

Формат А4

5899.10.00.006

6,3 (√)

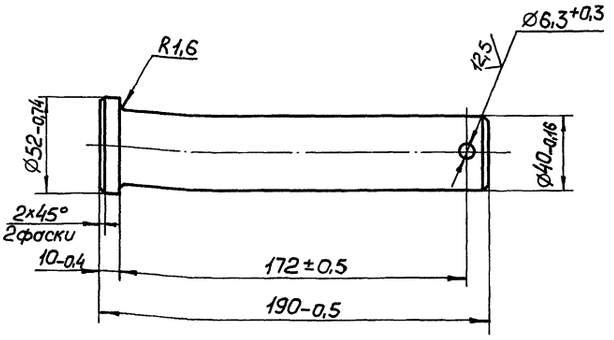

Изм.	Лист	№ докум.	Подп.	Дата	5899.10.00.006			
Разраб.		Подгаецкая			Ось	Лит.	Масса	Масштаб
Пров.		Полонский				0	1,9	1:2
Т.контр.		Тимошенко				Лист	Листов 1	
Рук.		Заворотный			Ст 3 ГОСТ 380-88	Укрниипроектсталь-конструкция		
Н.контр.		Бондаренко						
Утв.								

Формат А4

Инв.№ подл. | Подп. и дата | Взам. инв.№ | Инв.№ дубл. | Подп. и дата

5899.11.00.000СБ

503-7-14.88 Альбом 90 Часть 2

Инв.№подл. | Подп. и дата | Взам.инв.№ | Инв.№дубл. | Подп. и дата

I
М1:5
лист 1

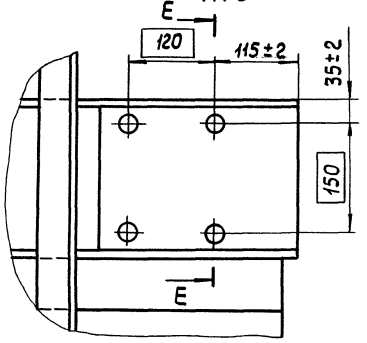

II
М1:5
лист 1

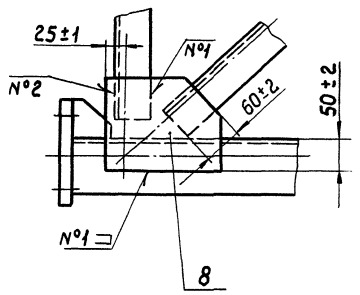

III
М1:5
лист 1

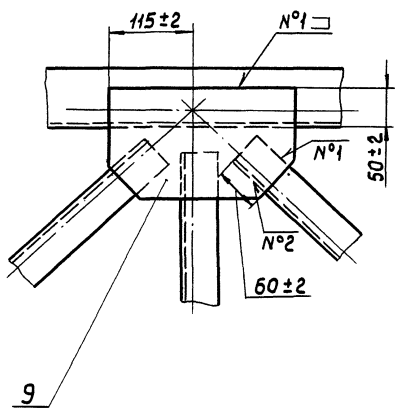

Ж-Ж
М1:1
лист 1

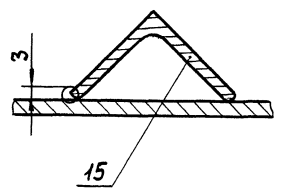

E-E
М1:2,5

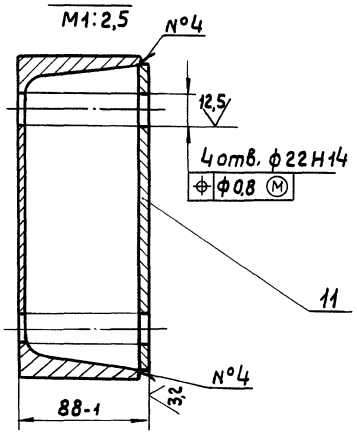

Изм.	Лист	№ докум.	Подп.	Дата	5899 11.00.000СБ	Лист 3

Формат А3

Формат	Зона	Поз.	Обозначение	Наименование	Кол.	Примечание
А4		11	5899.11.00.012	Накладка	2	
Б4		12	5899.11.00.013	Накладка	2	2 кг
				Лист Б-6 ГОСТ 19903-74 / ВСт3пс ГОСТ 14637-79		
				200-2 × 210-2		
А4		13	5899.11.00.014	Настил	2	
Б4		15	5899.11.00.015	Поперечина	24	0,9 кг
				Уголок 32×32×3-Б ГОСТ 8509-86 / ВСт3пс ГОСТ 535-88		
				ℓ=590-3		
А4		16	5899.11.00.016	Плита	2	
А4		17	5899.11.00.017	Ребро	4	
				Материалы		
		18		Лента 3×40 ВСт2пс ГОСТ 6009-74	14,5	м
		19		Лента 3×100 ВСт2пс ГОСТ 6009-74	14,5	м
		20		Лента 3×170 ВСт2пс ГОСТ 6009-74	12,5	м

Изм.	Лист	№ докум.	Подп.	Дата	5899.11.00.000	Лист 2

Формат А4

Формат	Зона	Поз.	Обозначение	Наименование	Кол.	Примечание
				Документация		
*)			5899.11.00.000СБ	Сборочный чертеж		*) А3; А2
				Детали		
Б4		1	5899.11.00.001	Балка	2	153 кг
				Швеллер 22 ГОСТ 8240-72 / ВСт3пс ГОСТ 535-88		
				ℓ=7278-4		
Б4		2	5899.11.00.002	Поручень	2	27,3 кг
				Уголок 50×50×5-Б ГОСТ 8509-86 / ВСт3пс ГОСТ 535-88		
				ℓ=7250-4		
				Связь		
				Уголок 50×50×5-Б ГОСТ 8509-86 / ВСт3пс ГОСТ 535-88		
Б4		3	5899.11.00.003	ℓ=960-2	7	3,6 кг
Б4		4	5899.11.00.004	ℓ=1380-3	6	5,2 кг
Б4		5	5899.11.00.005	ℓ=2670-3	6	10 кг
				Стойка		
				Уголок 50×50×5-Б ГОСТ 8509-86 / ВСт3пс ГОСТ 535-88		
Б4		6	5899.11.00.006	ℓ=320-2	12	1,2 кг
Б4		7	5899.11.00.007	ℓ=1035-2	12	3,9 кг
А4		8	5899.11.00.008	Фасонка	2	
А4		9	5899.11.00.009	Фасонка	5	
А4		10	5899.11.00.011	Ось	2	

Изм.	Лист	№ докум.	Подп.	Дата	5899.11.00.000		
Разраб.		Тимощенко			Секция	Лит.	Лист 1 / Листов 2
Пров.		Полонский				0	
Рук.		Заворотный				Укрниипроектстальконструкция	
Н.контр.		Бомбаренко					
Утв.		Боравков					

Формат А4

Подп. и дата | Инв.№подл.

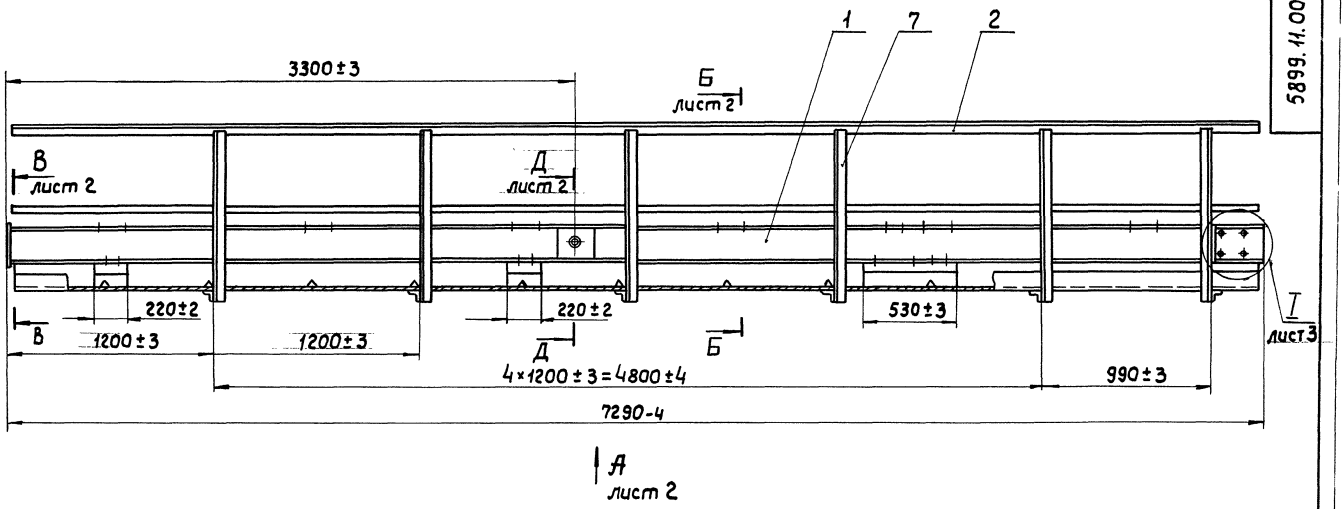

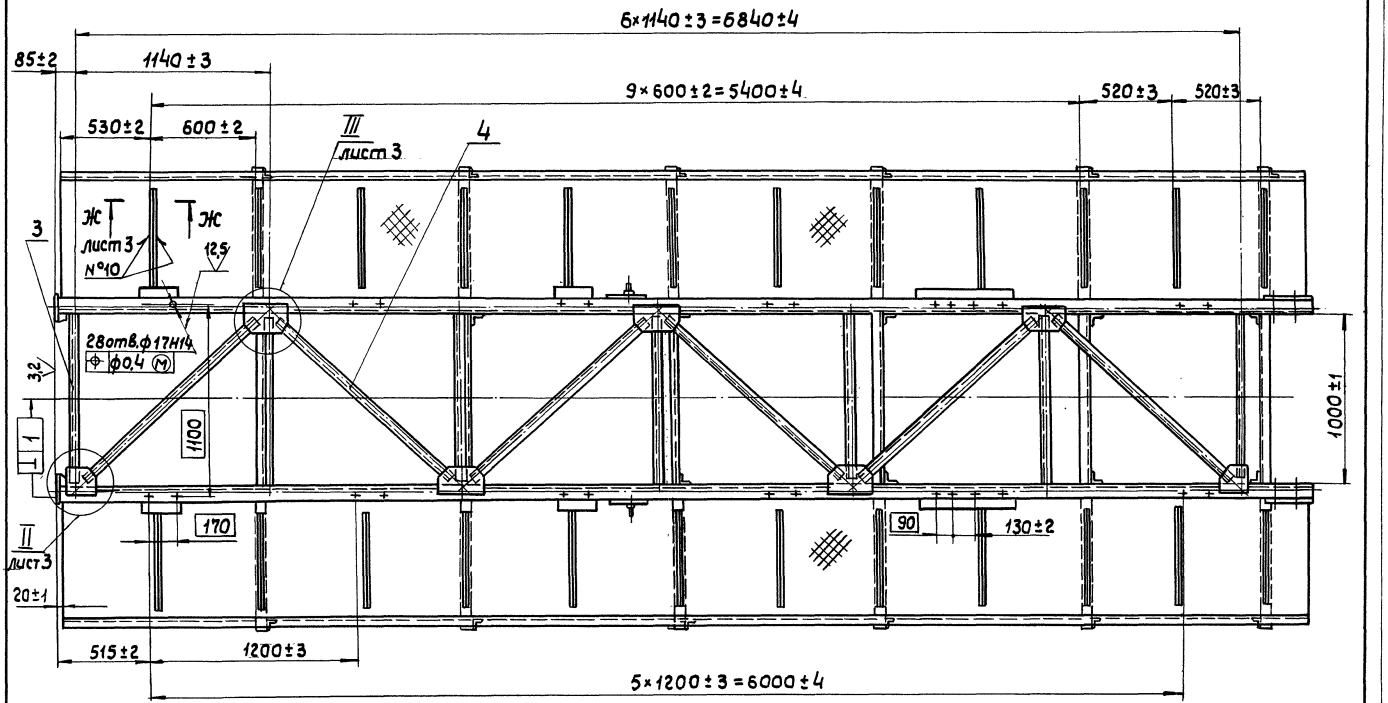

Номер шва	Обозначение шва
1	Н1 - △4
2	Т1 - △4
3	С2
4	У4 - △4
5	Н1 - △4 - 50/150
6	Т1 - △4 - 50/150
7	Т1 - △5
8	Н1 - △3
9	Т1 - △3 - 50/150
10	Сварка ручная дуговая - 50/150

1. Сварные швы - по ГОСТ 5264-80, кроме шва №10.
2. * Размеры для справок.

Изм.	Лист	№ докум.	Подп.	Дата
Разраб.		Тимошенко		
Пров.		Заворотный		
Т. контр.		Полянский		
Рук.		Заворотный		
Н. контр.		Бондаренко		
Утв.		Баровков		

5899.11.00.000СБ

Секция

Лит.	Масса	Масштаб
0	840	1:20

Лист 1 | Листов 2

Укрниипроектстальконструкция

Формат А2

Инв.№подл. | Подп. и дата | Взам.инв.№ | Инв.№дубл. | Подп. и дата

Вид А лист 1

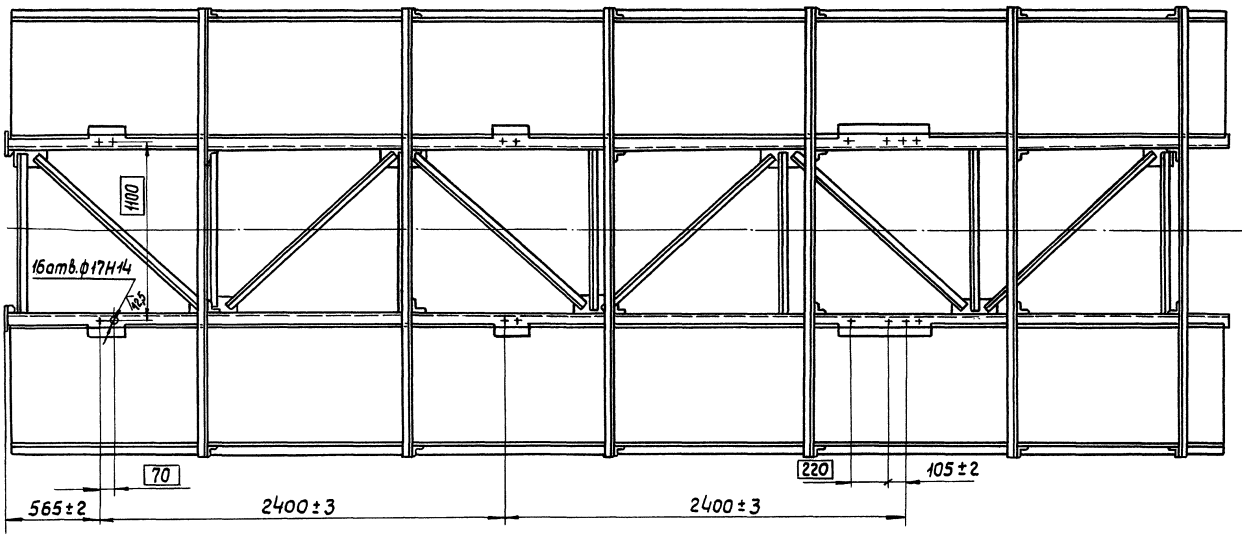

Б – Б
М1:10 лист 1

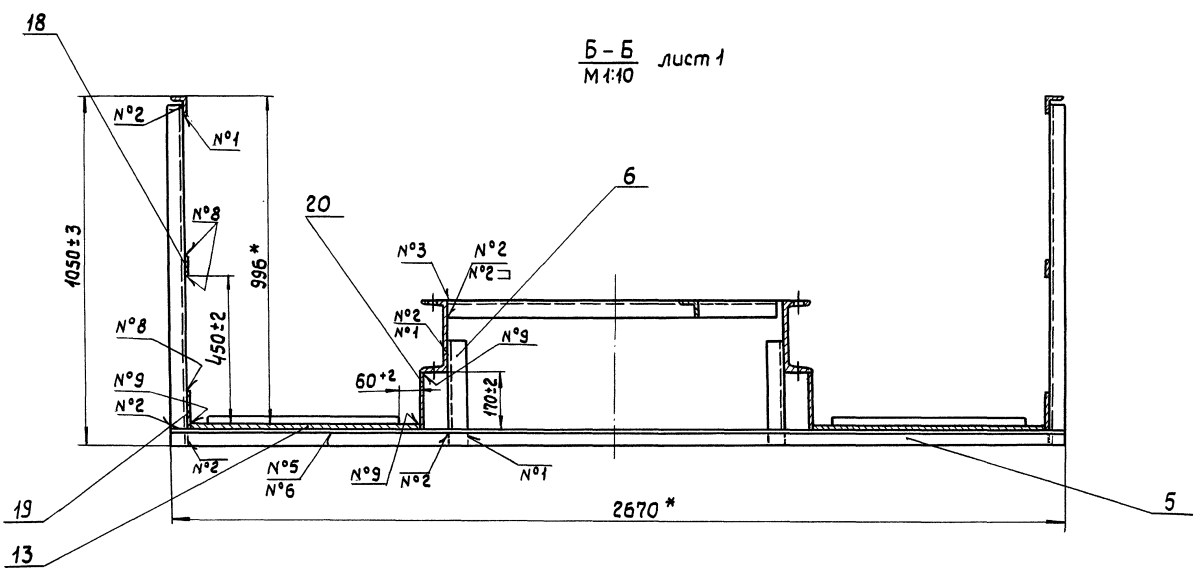

В – В
М1:10 лист 1

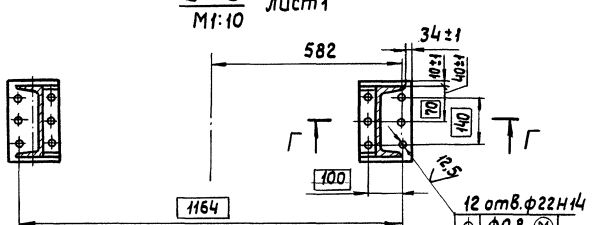

Д – Д
М1:2,5 лист 1

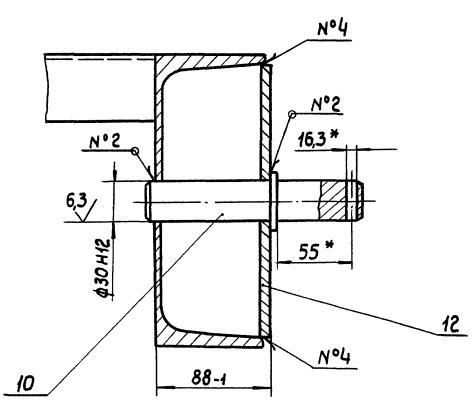

Г – Г
М1:2

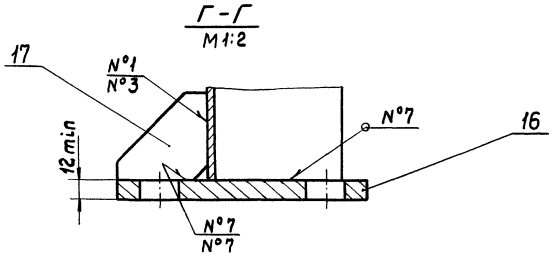

12,5

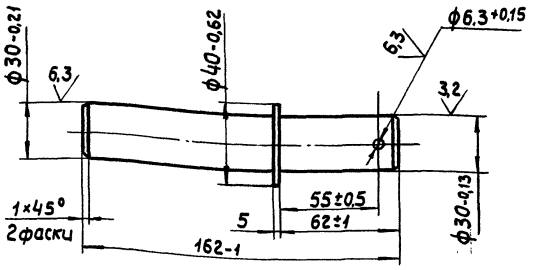

Изм.	Лист	N° докум.	Подп.	Дата	5899.11.00.011		
Разраб.		Подгаецкая			Ось	Лит.	Масса / Масштаб
Пров.		Паланский				0	0,9 / 1:2
Т.контр.		Тимошенко				Лист	Листов 1
Рук.гр.		Заворотный			Ст3 ГОСТ 380-88	Укрниипроектсталь конструкция	
Н.контр.		Бондаренко					
Утв.							

Формат А4

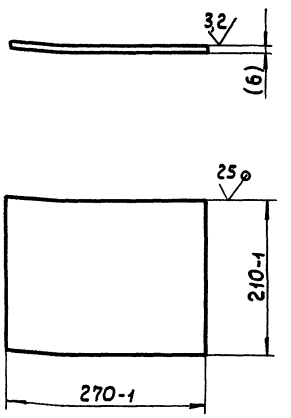

Размер в скобках - после сборки.

Изм.	Лист	N° докум.	Подп.	Дата	5899.11.00.012		
Разраб.		Подгаецкая			Накладка	Лит.	Масса / Масштаб
Пров.		Паланский				0	2,7 / 1:5
Т.контр.		Тимошенко				Лист	Листов 1
Рук.гр.		Заворотный			Ст3 ГОСТ 380-88	Укрниипроектсталь конструкция	
Н.контр.		Бондаренко					
Утв.							

Формат А4

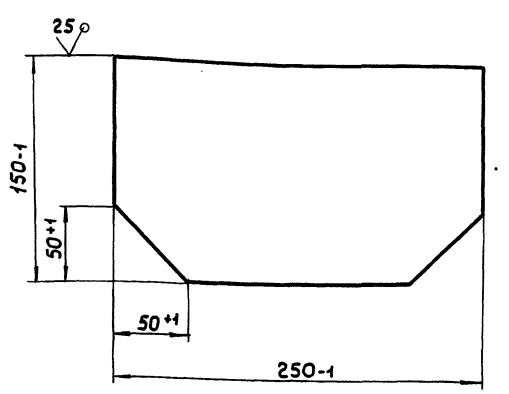

Изм.	Лист	N° докум.	Подп.	Дата	5899.11.00.009		
Разраб.		Подгаецкая			Фасонка	Лит.	Масса / Масштаб
Пров.		Паланский				0	1,6 / 1:2
Т.контр.		Тимошенко				Лист	Листов 1
Рук.гр.		Заворотный			Лист Б-6 ГОСТ 19903-74	Укрниипроектсталь конструкция	
Н.контр.		Бондаренко			В Ст3 пс ГОСТ 14637-79		
Утв.							

Формат А4

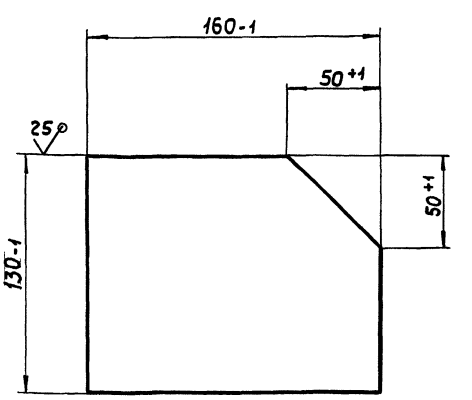

Изм.	Лист	N° докум.	Подп.	Дата	5899.11.00.008		
Разраб.		Подгаецкая			Фасонка	Лит.	Масса / Масштаб
Пров.		Паланский				0	1 / 1:2
Т.контр.		Тимошенко				Лист	Листов 1
Рук.гр.		Заворотный			Лист Б-6 ГОСТ 19903-74	Укрниипроектсталь конструкция	
Н.контр.		Бондаренко			В Ст3 пс ГОСТ 14637-79		
Утв.							

Формат А4

Инв.№ подл. | Подп. и дата | Взам.инв.№ | Инв.№ дубл. | Подпись и дата

503-7-14.88 Альбом 9.90 Часть 2

5899. 11. 00. 017

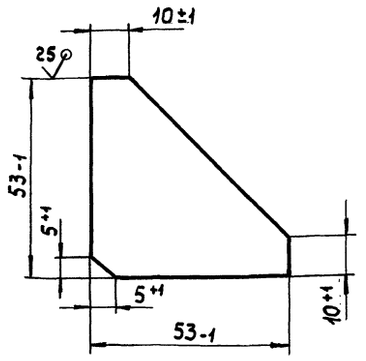

Изм.	Лист	№ докум.	Подп.	Дата
Разраб.		Подгаецкая		
Пров.		Полонский		
Т.контр.		Тимошенко		
Рук.гр.		Заворотный		
Н.контр.		Бондаренко		
Утв.				

5899. 11. 00. 017

Ребро

Лит.	Масса	Масштаб
0	0,1	1:1

Лист | Листов 1

Лист Б-6 ГОСТ 19903-74 / В Ст 3 пс ГОСТ 14637-79

Укрниипроектсталь-конструкция

Формат А4

5899. 12. 00. 009

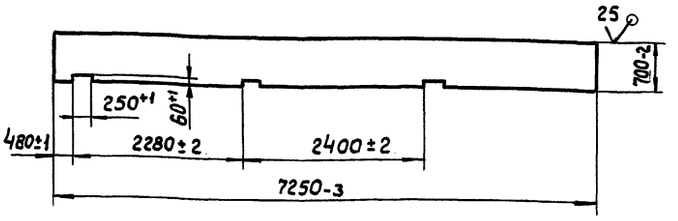

Изм.	Лист	№ докум.	Подп.	Дата
Разраб.		Подгаецкая		
Пров.		Полонский		
Т.контр.		Тимошенко		
Рук.		Заворотный		
Н.контр.		Бондаренко		
Утв.				

5899. 12. 00. 009

Настил

Лит.	Масса	Масштаб
0	80	1:50

Лист | Листов 1

Лист ПВ1 406 ГОСТ 8706-78 / В Ст 3 кп 2 ГОСТ 380-88

Укрниипроектсталь-конструкция

Формат А4

5899. 11. 00. 016

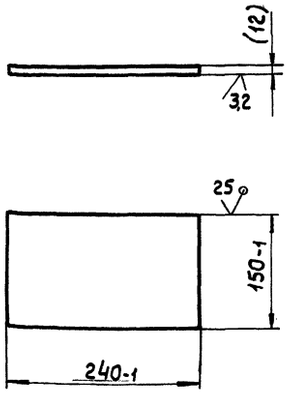

Размер в скобках - после сборки

Изм.	Лист	№ докум.	Подп.	Дата
Разраб.		Подгаецкая		
Пров.		Полонский		
Т.контр.		Тимошенко		
Рук.		Заворотный		
Н.контр.		Бондаренко		
Утв.				

5899. 11. 00. 016

Плита

Лит.	Масса	Масштаб
0	0,3	1:5

Лист | Листов 1

Ст 3 ГОСТ 380-88

Укрниипроектсталь-конструкция

Формат А4

5899-11. 00. 014

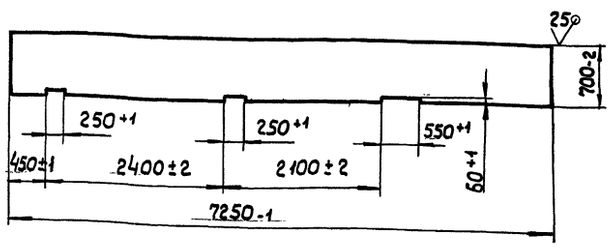

Допускается изготовление детали из частей со сваркой С2 по ГОСТ 5264-80.

Изм.	Лист	№ докум.	Подп.	Дата
Разраб.		Подгаецкая		
Пров.		Полонский		
Т.контр.		Тимошенко		
Рук.		Заворотный		
Н.контр.		Бондаренко		
Утв.				

5899. 11. 00. 014

Настил

Лит.	Масса	Масштаб
0	80	1:50

Лист | Листов 1

Лист ПВ1 406 ГОСТ 8706-78 / В Ст 3 кп 2 ГОСТ 380-88

Укрниипроектсталь-конструкция

Формат А4

Инв. № подл. | Подп. и дата | Взам. инв. № | Инв. № дубл. | Подп. и дата

5899.12.00.000 СБ

303-2-14.88 Альбом 9.90 Часть 2

I
М1:5 лист 1

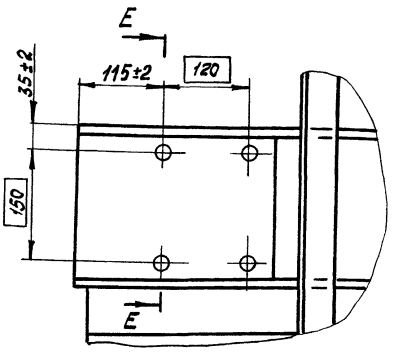

II
М1:5 лист 1

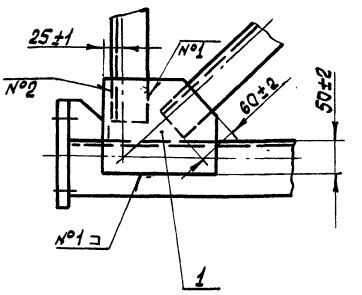

Ж-Ж
М1:1 лист 1

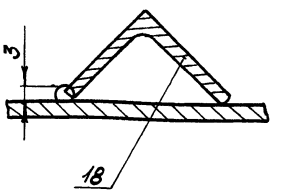

III
М1:5 лист 1

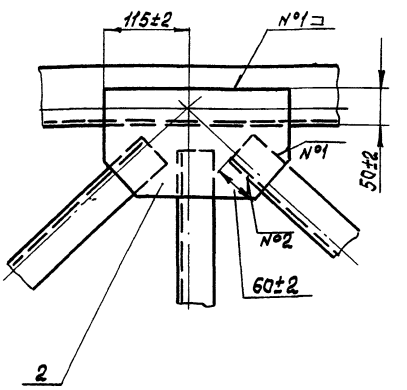

Е - Е
М1:2,5

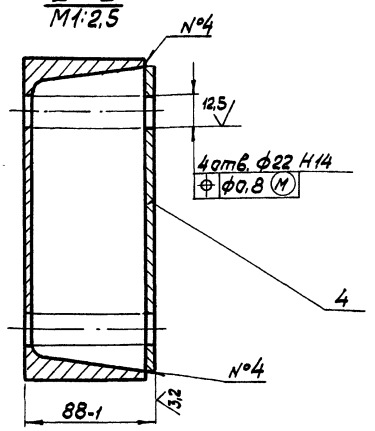

Изм.	Лист	№ докум.	Подпись	Дата	5899.12.00.000 СБ	Лист 3

Формат А3

Формат	Зона	Поз.	Обозначение	Наименование	Кол.	Примечание
				Стойка		
				Уголок 50×50×5-Б-ГОСТ 8509-86 / Ст3пс ГОСТ 535-88		
Б4		14	5899.12.00.006	ℓ=320-2	14	1,2кг
Б4		15	5899.12.00.007	ℓ=1035-2	14	3,9кг
Б4		16	5899.12.00.008	Накладка	2	2кг
				Лист Б-6 ГОСТ 19903-74 / Ст3пс ГОСТ 14637-79		
				200-2 × 210-2		
Д4		17	5899.12.00.009	Настил	2	
Б4		18	5899.12.00.011	Поперечина	24	0,9кг
				Уголок 32×32×3-Б-ГОСТ 8509-86 / Ст3пс ГОСТ 535-88		
				ℓ=590-3		
				Материалы		
		21		Лента 3×40 Б Ст 2пс ГОСТ 6009-74	14,5	м
		22		Лента 3×100 Б Ст 2пс ГОСТ 6009-74	14,5	м
		23		Лента 3×170 Б Ст 2пс ГОСТ 6009-74	12,5	м

Изм.	Лист	№ докум.	Подпись	Дата	5899.12.00.000	Лист 2

Формат А4

Формат	Зона	Поз.	Обозначение	Наименование	Кол.	Примечание
				Документация		
*)			5899.12.00.000 СБ	Сборочный чертеж		*) А3; А2
				Детали		
Д4		1	5899.11.00.008	Фасонка	2	
Д4		2	5899.11.00.009	Фасонка	5	
Д4		3	5899.11.00.011	Ось	2	
Д4		4	5899.11.00.012	Накладка	2	
Д4		5	5899.11.00.016	Плита	2	
Д4		6	5899.11.00.017	Ребро	4	
Б4		9	5899.12.00.001	Балка	2	153кг
				Швеллер 22 ГОСТ 8240-72 / Ст3пс ГОСТ 535-88		
				ℓ=7278-4		
Б4		10	5899.12.00.002	Поручень	2	27,3
				Уголок 50×50×5-Б-ГОСТ 8509-86 / Ст3пс ГОСТ 535-88		
				ℓ=7250-4		
				Сварка		
				Уголок 50×50×5-Б-ГОСТ 8509-86 / Ст3пс ГОСТ 535-88		
Б4		11	5899.12.00.003	ℓ=960-2	7	3,6кг
Б4		12	5899.12.00.004	ℓ=1395-3	6	5,3кг
Б4		13	5899.12.00.005	ℓ=2670-3	7	10кг

Изм.	Лист	№ докум.	Подпись	Дата	5899.12.00.000		
Разраб.		Умашенко			Секция	Лит. 0	Лист 1	Листов 3
Пров.		Лопонский				Укрнипроектсталь-конструкция		
Рук.		Заворотный						
Н.контр.		Бондаренко						
Утв.		Боровков						

Формат А4

Инв. № подл. | Подпись и дата | Взам. инв. № | Инв. № дубл. | Подпись и дата

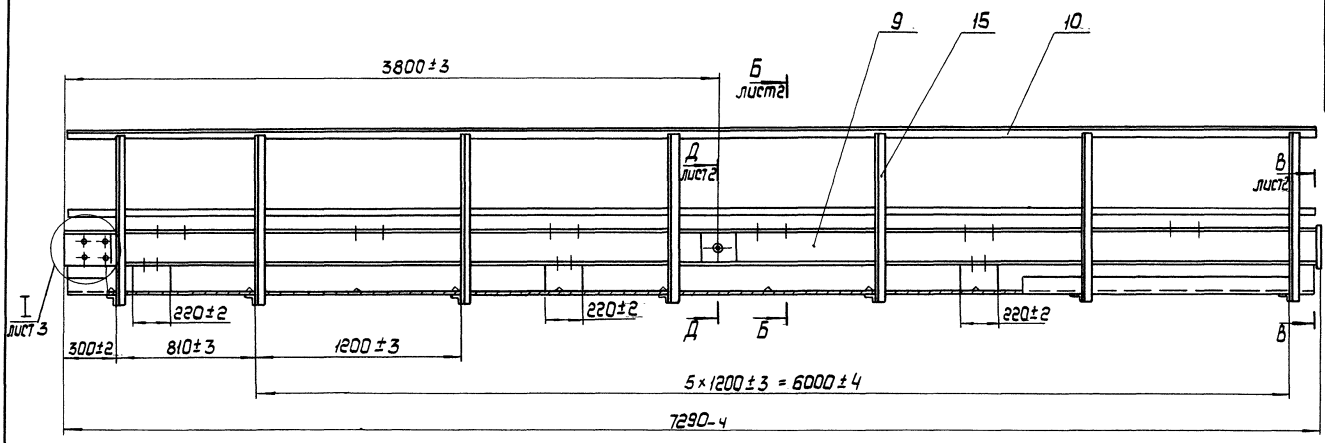

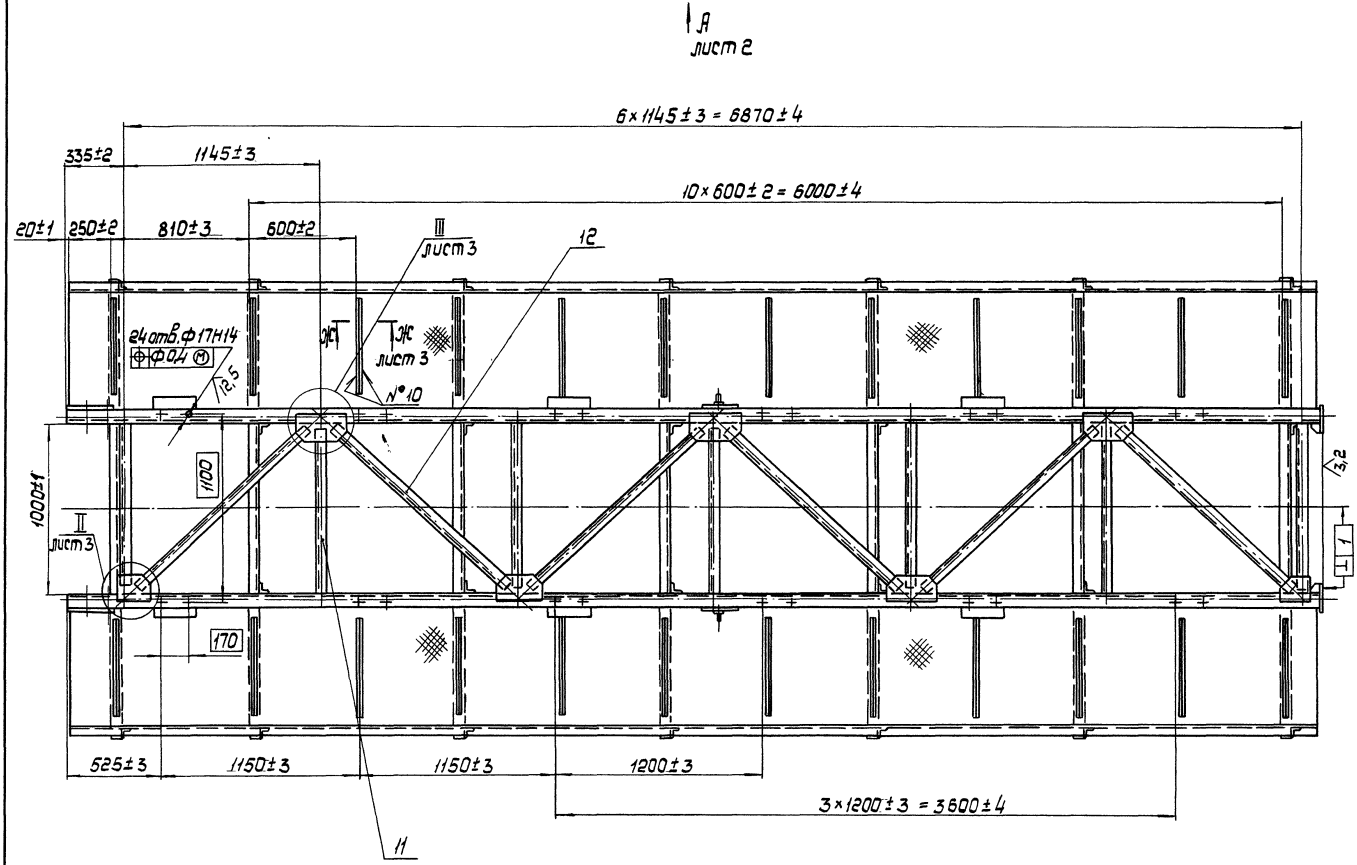

Номер шва	Обозначение шва
1	Н1 –△ 4
2	Т1 –△ 4
3	С2
4	У4 –△ 4
5	Н1 –△ 4-50/150
6	Т1 –△ 4-50/150
7	Т1 –△ 5
8	Н1 –△ 3
9	Т1 –△ 3-50/150
10	Сварка ручная дуговая – 50/150

1. Сварные швы - по ГОСТ 5264-80, кроме шва №10.
2. * Размеры для справок.

Изм.	Лист	№ докум.	Подп.	Дата	5899-12.00.000СБ
Разраб.		Тимошенко			Секция
Пров.		Поломский			
Т. контр.		Тимошенко			
Рук.		Заворотный			
Н. контр.		Бондаренко			
Утв.		Боровков			

Лит.	Масса	Масштаб
О	860	1:20
Лист 1	Листов 3	

Укрниипроектсталь конструкция

Формат А2

Инв. № подл. | Подпись и дата | Взам. инв. № | Инв. № дубл. | Подпись и дата

Вид А лист 1

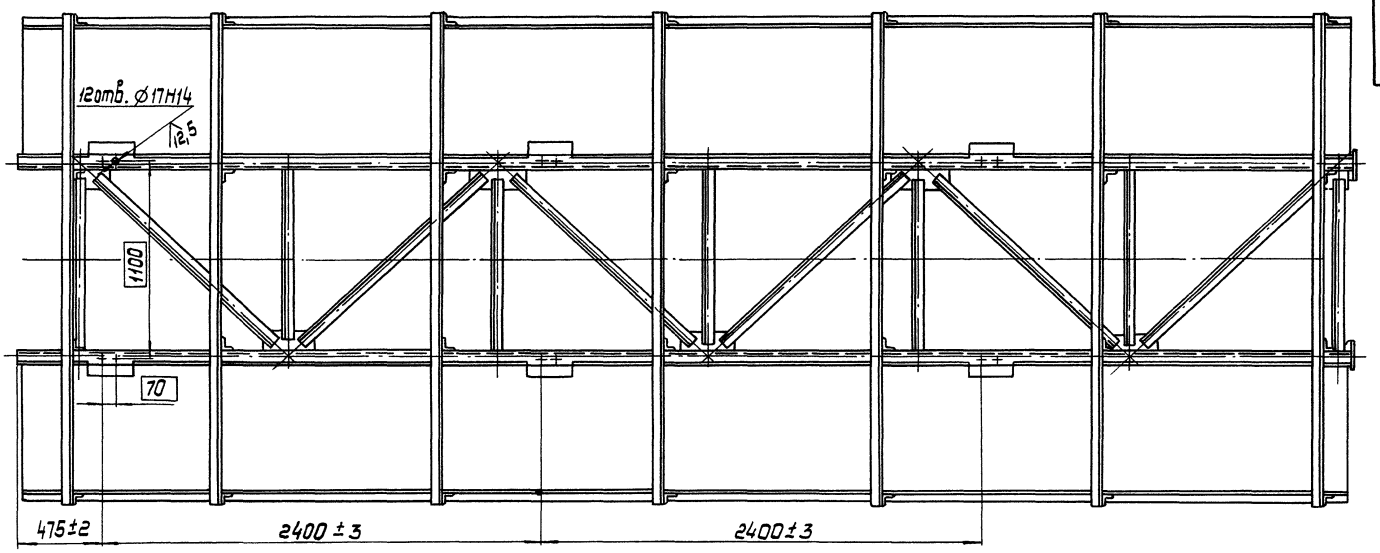

Б — Б
М 1:10 лист 1

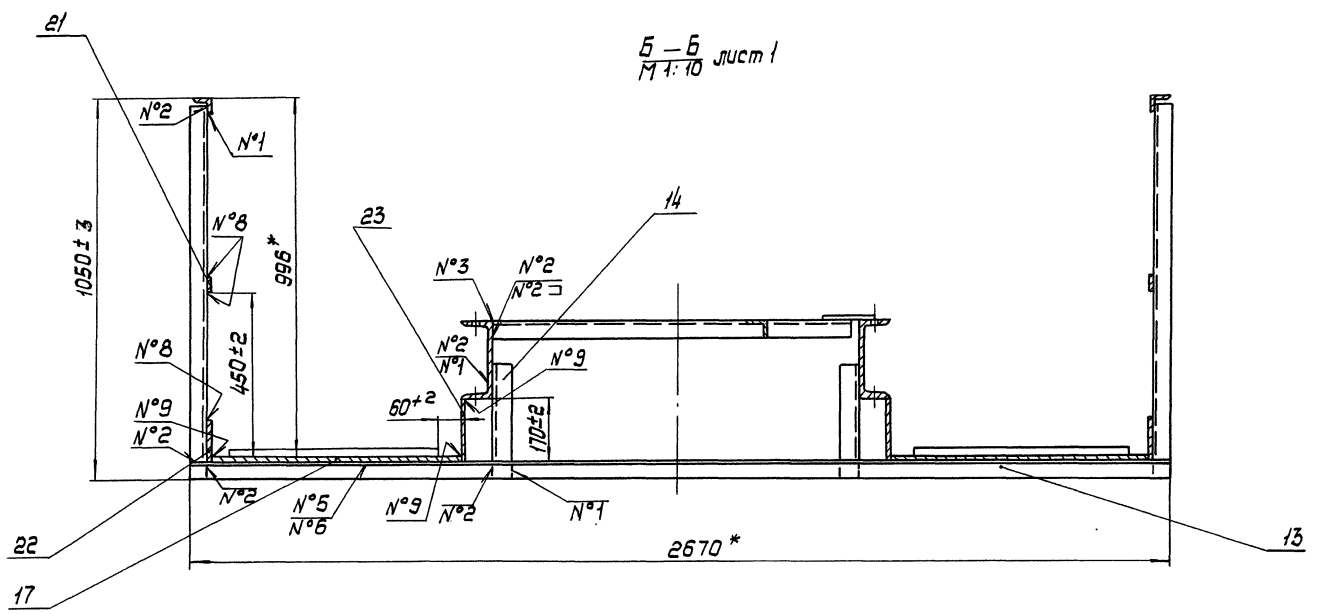

В — В
М 1:10 лист 1

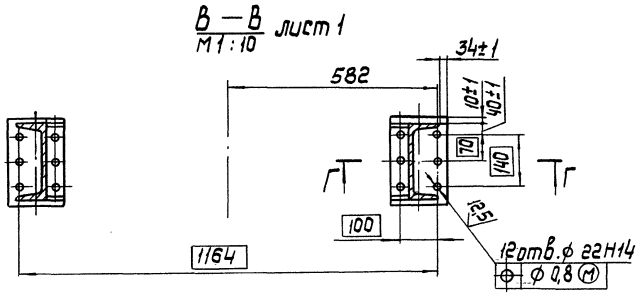

Г — Г
М 1:2

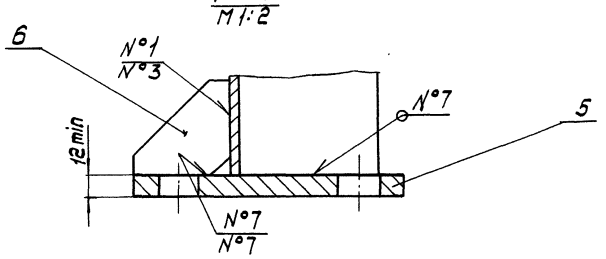

Д — Д
М 1:2,5 лист 1

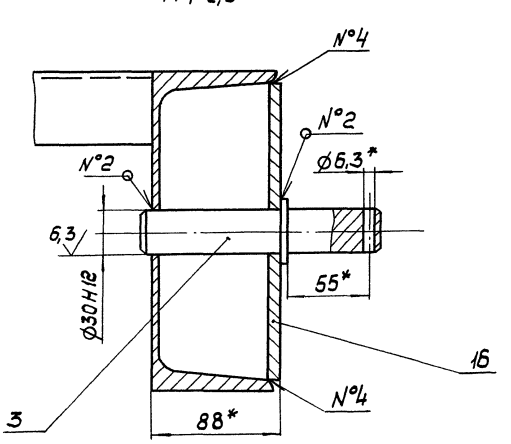

503-т-14.88 Альбом 9.90 Часть 2

Формат	Зона	Поз.	Обозначение	Наименование	Кол.	Примечание
				Материалы		
		31		Лента 3×40-БСт2пс ГОСТ 6009-74	14,1	м
		32		Лента 3×100 БСт2пс ГОСТ 6009-74	14,1	м
		33		Лента 3×170 БСт2пс ГОСТ 6009-74	13	м

Инв.№ подл. | Подпись и дата | Взам. инв.№ | Инв.№ дубл. | Подпись и дата

Изм.	Лист	№ докум.	Подп.	Дата	5899.13.00.000	Лист 3

Формат А4

5899.13.00.016

25°

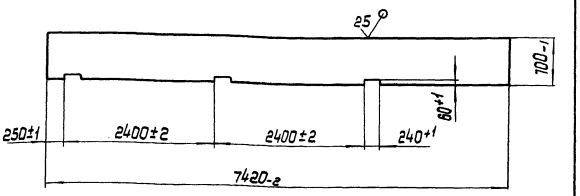

Допускается изготовление детали из частей. Сварной шов в местах стыка - С2 ГОСТ 5264-80.

Инв.№ подл. | Подпись и дата | Взам. инв.№ | Инв.№ дубл. | Подпись и дата

Изм.	Лист	№ докум.	Подп.	Дата	5899.13.00.016			
Разраб.		Подгецкая			Настил	Лит. О	Масса 82	Масштаб 1:50
Пров.		Полонский				Лист	Листов 1	
Т.контр.		Тимошенко						
Рук.гр.		Заворотный			Лист ПВ1 406 ГОСТ 8706-78 / ВСт3кп2 ГОСТ 380-88	Укрниипроектстальконструкция		
Н.контр.		Бондаренко						
Утв.								

Формат А4

Формат	Зона	Поз.	Обозначение	Наименование	Кол.	Примечание
				Связь		
				Уголок 50×50×5-Б ГОСТ 8509-86 / ВСт3пс ГОСТ 535-88		
Б4		14	5899.13.00.007	ℓ = 445-2	2	1,7 кг
Б4		15	5899.13.00.008	ℓ = 960-2	7	3,6 кг
Б4		16	5899.13.00.009	ℓ = 1390-3	6	5,2 кг
Б4		17	5899.13.00.011	ℓ = 2570-3	1	9,7 кг
Б4		18	5899.13.00.012	ℓ = 2670-3	6	10 кг
Б4		19	5899.13.00.013	Накладка	4	2 кг
				Лист Б-6 ГОСТ 19903-74 / ВСт3пс ГОСТ 14637-79		
				200-2 × 210-2		
Б4		20	5899.13.00.014	Поперечина	24	0,9 кг
				Уголок 32×32×3-Б ГОСТ 8509-86 / ВСт3пс ГОСТ 535-88		
				ℓ = 590-3		
Б4		21	5899.13.00.015	Плита	2	10,2 кг
				Лист Б-12 ГОСТ 19903-74 / ВСт3пс ГОСТ 14637-79		
				225-2 × 485-3		
А4		22	5899.13.00.016	Настил	2	
А4		23	5899.13.00.017	Ребро	2	
		24	-01	Ребро	2	
А4		25	5899.13.00.018	Ребро	2	
А4		26	5899.13.00.019	Опора	2	
А4		27	5899.13.00.021	Раскос	2	
Б4		28	5899.13.00.022	Плита	2	0,7 кг
				Лист Б-6 ГОСТ 19903-74 / ВСт3пс ГОСТ 14637-79		
				90-2 × 150-2		

Инв.№ подл. | Подпись и дата | Взам. инв.№ | Инв.№ дубл. | Подпись и дата

Изм.	Лист	№ докум.	Подп.	Дата	5890.13.00.000	Лист 2

Формат А4

Формат	Зона	Поз.	Обозначение	Наименование	Кол.	Примечание
				Документация		
А2			5899.13.00.000СБ	Сборочный чертеж		
				Детали		
А4		1	5899.11.00.008	Фасонка	2	
А4		2	5899.11.00.009	Фасонка	5	
А4		3	5899.11.00.011	Ось	4	
А4		4	5899.11.00.016	Плита	2	
А4		5	5899.11.00.017	Ребро	4	
Б4		8	5899.13.00.001	Балка	2	152,6 кг
				Швеллер 22 ГОСТ 8240-72 / ВСт3пс ГОСТ 535-88		
				ℓ = 7266-4		
				Поручень		
				Уголок 50×50×5-Б ГОСТ 8509-86 / ВСт3пс ГОСТ 535-88		
Б4		9	5899.13.00.002	ℓ = 2670-3	1	10 кг
Б4		10	5899.13.00.003	ℓ = 7420-4	2	28 кг
				Стойка		
				Уголок 50×50×3-Б ГОСТ 8509-86 / ВСт3пс ГОСТ 535-88		
Б4		11	5899.13.00.004	ℓ = 320-2	12	1,2 кг
Б4		12	5899.13.00.005	ℓ = 1035-2	12	3,9 кг
Б4		13	5899.13.00.006	ℓ = 1310-2	2	5 кг

Инв.№ подл. | Подпись и дата | Взам. инв.№ | Инв.№ дубл. | Подпись и дата

Изм.	Лист	№ докум.	Подп.	Дата	5899.13.00.000			
Разраб.		Тимошенко			Секция	Лит. О	Лист 1	Листов 3
Пров.		Полонский						
Рук.		Заворотный				Укрниипроектстальконструкция		
Н.контр.		Бондаренко						
Утв.		Бородков						

Формат А4

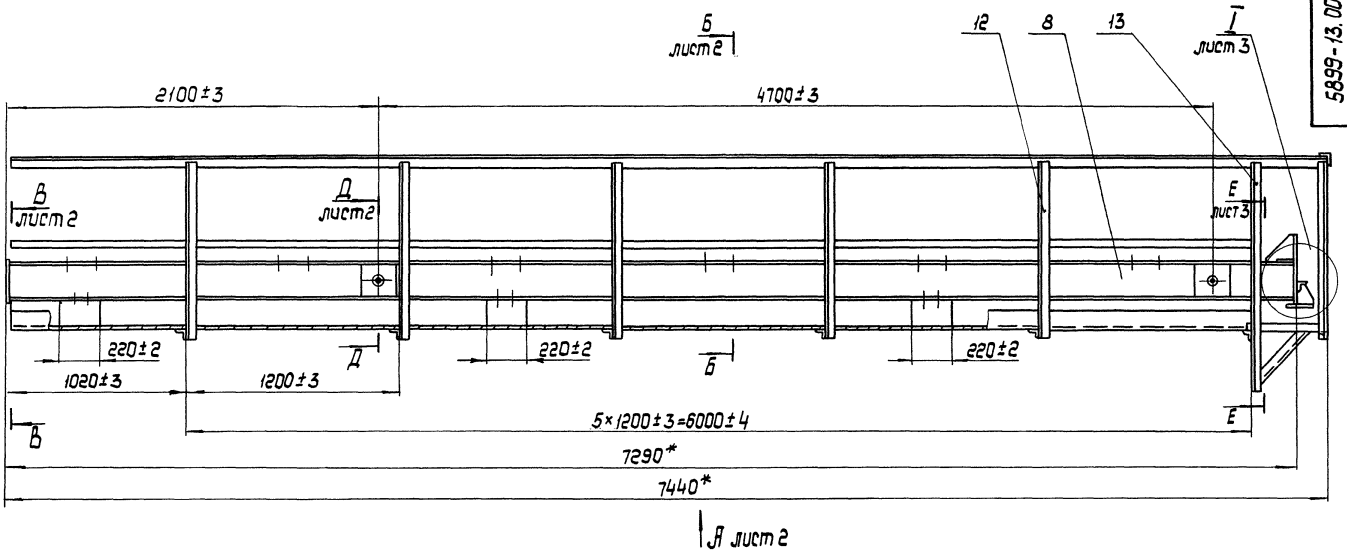

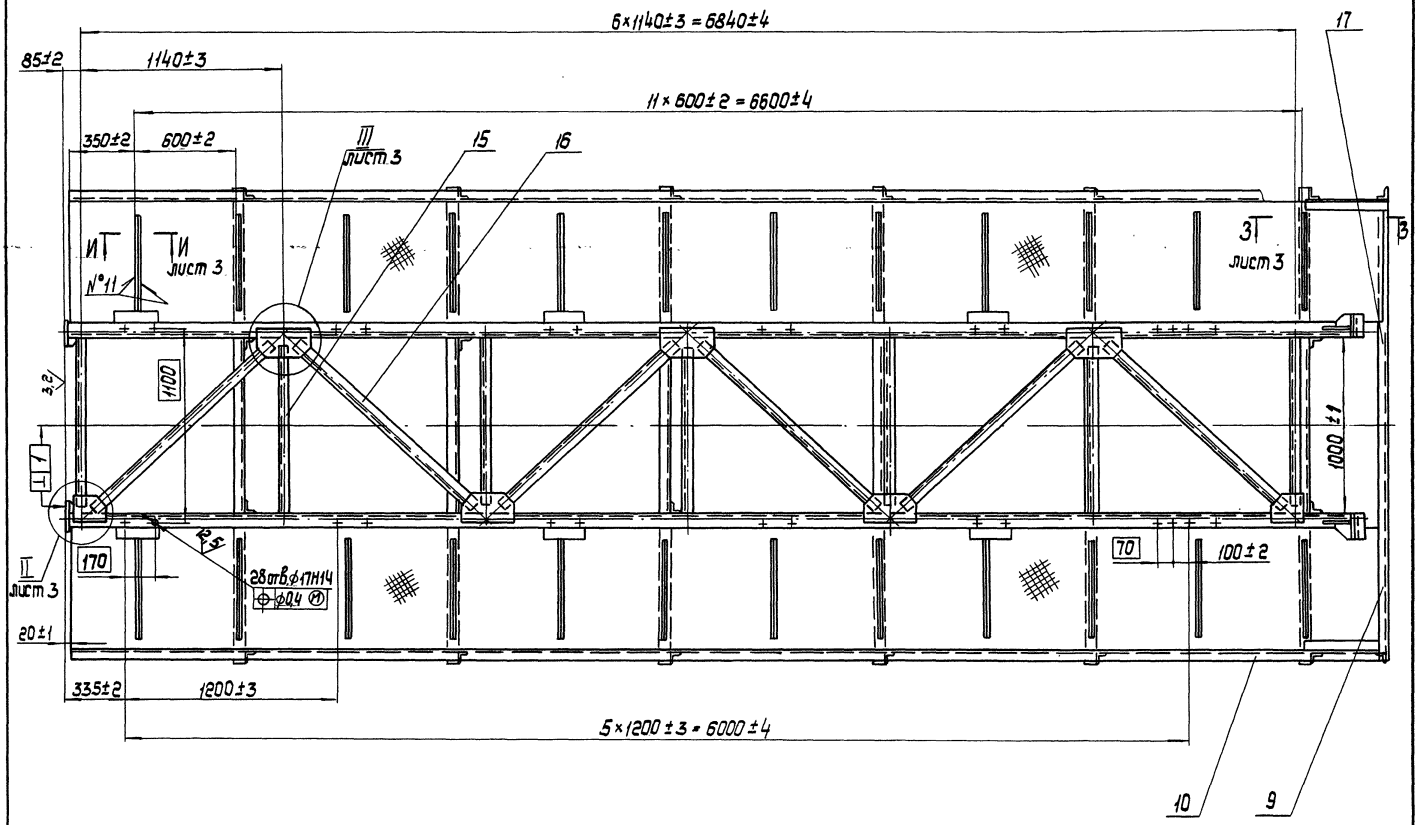

Номер шва	Обозначение шва
1	Н1 –△ 4
2	Т1 –△ 4
3	С2
4	У4 –△ 4
5	Н1 –△ 4–50/150
6	Т1 –△ 4–50/150
7	Т1 –△ 5
8	Н1 –△ 3
9	Т1 –△ 3–50/150
10	Т6 –
11	Сварка ручная дуговая - 50/150

1. Сварные швы - по ГОСТ 5264-80, кроме шва №11.
2. *Размеры для справок

Изм.	Лист	№ докум.	Подп.	Дата
Разраб.		Тимошенко		
Пров.		Полонский		
Т.контр.		Подгорецкая		
Рук.		Заворотный		
Н.контр		Бондаренко		
Утв.		Боровков		

5899-13.00.000СБ

Секция

Лит.	Масса	Масштаб
О	912	1:20

Лист | Листов 3

Укрниипроектстальконструкция

формат А2

Инв.№ подл. | Подпись и дата | Взам. инв.№ | Инв.№ дубл. | Подпись и дата

Вид И лист 1

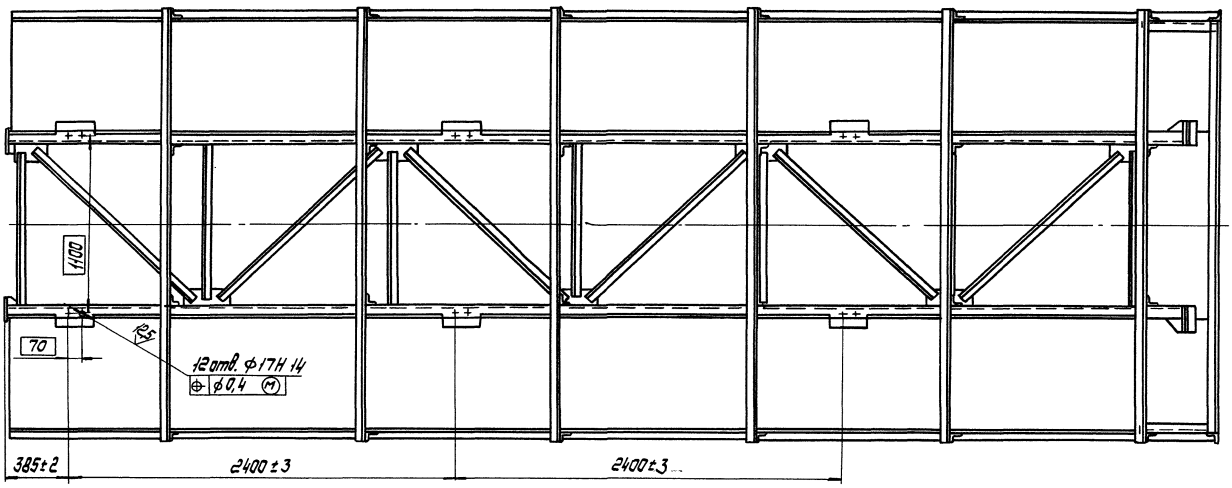

Б—Б
М1:10 лист 1

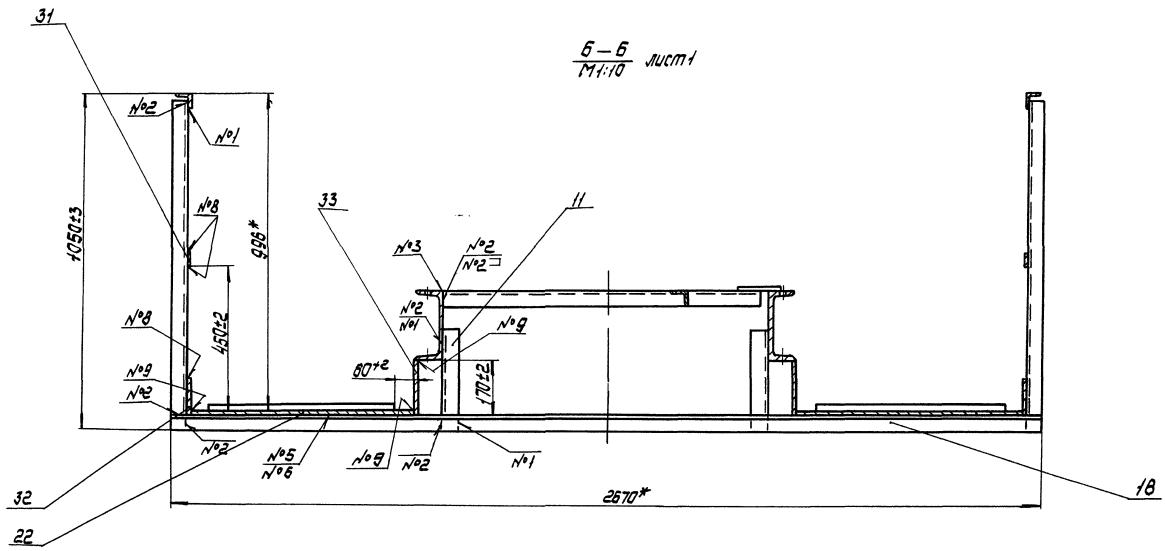

В—В
М1:10 лист 1

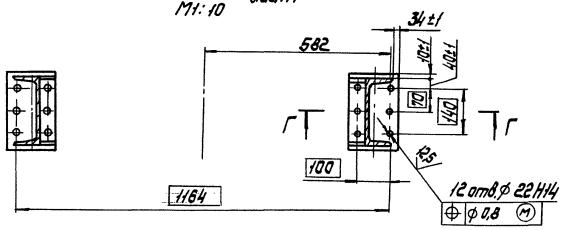

Г—Г
М1:2

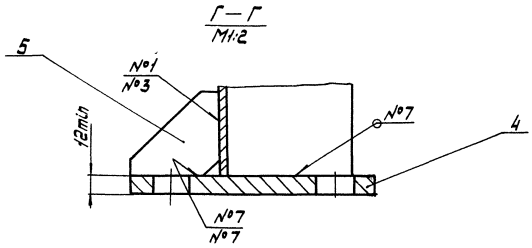

Д—Д
М1:2,5

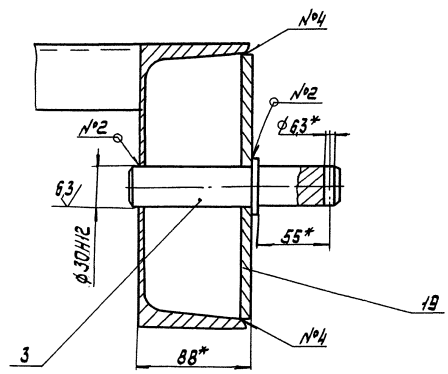

Инв. № подл. | Подп. и дата | Взам. инв. № | Инв. № дубл. | Подп. и дата

Е – Е
М1:5 лист 1

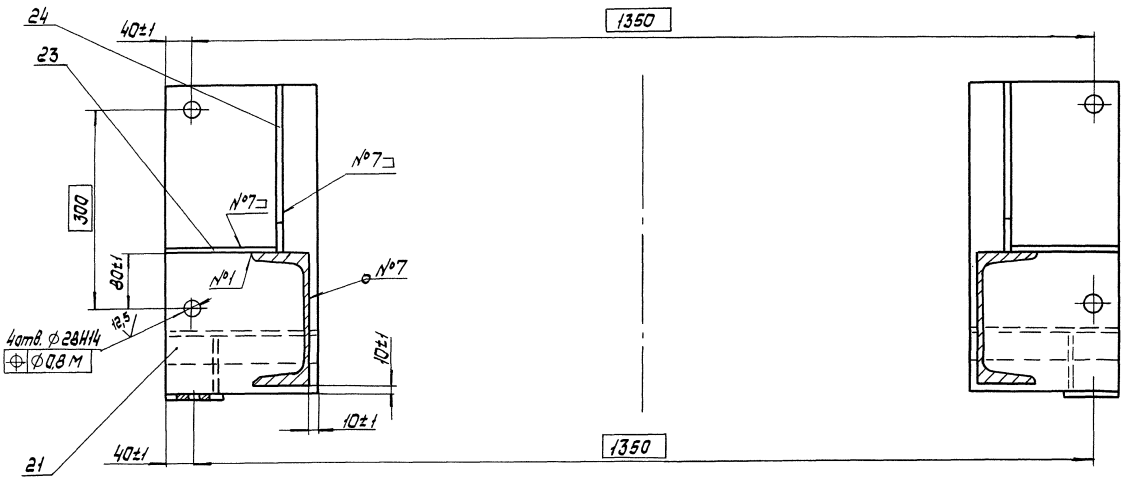

I
М1:2,5 лист 1

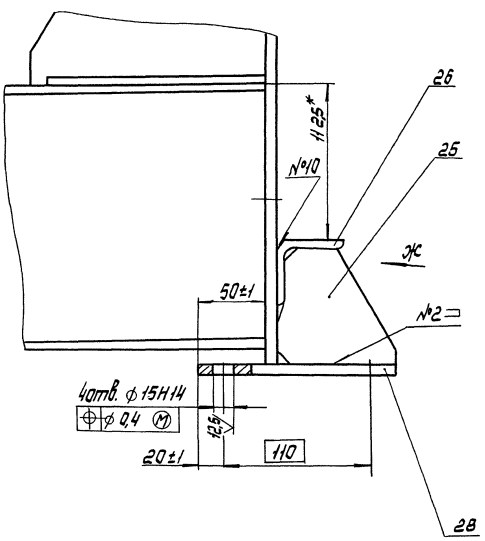

Вид Ж
М1:5

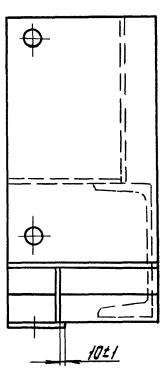

3 – 3
М1:10 лист 1

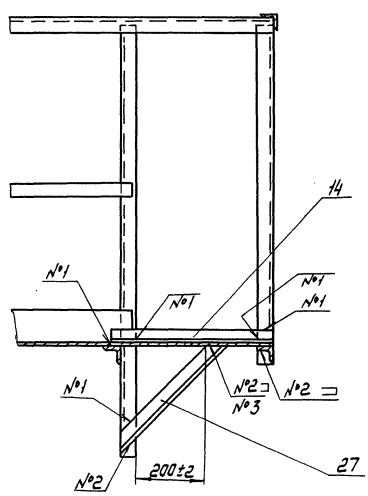

II
М1:5 лист 1

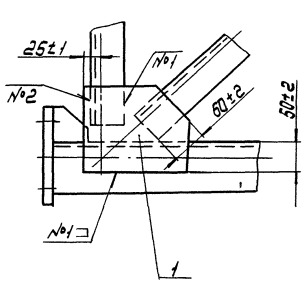

III
М1:5 лист 1

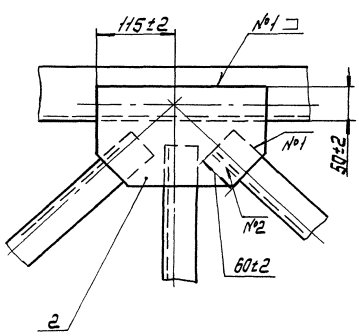

И – И
М1:1 лист 1

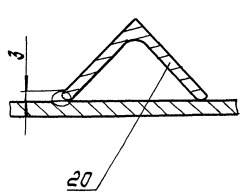

5899.13.00.019

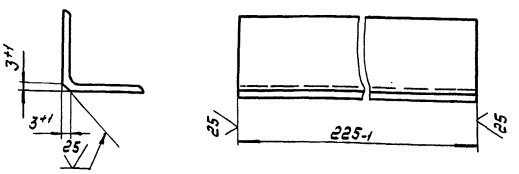

Изм.	Лист	№ докум.	Подп.	Дата
Разраб.		Подвецкая		
Пров.		Полонский		
Т.контр.		Тимошенко		
Рук. гр.		Заворотный		
Н.контр.		Банбаренко		
Утв.				

5899.13.00.019

Опора

Лит.	Масса	Масштаб
О	0,8	1:2
Лист	Листов 1	

Уголок 50×50×5Б-ГОСТ 8509-86 / Вст3пс ГОСТ 535-88

Укрнилипроектсталь-конструкция

Формат А4

5899.13.00.021

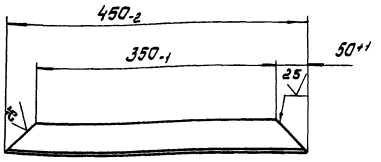

Изм.	Лист	№ докум.	Подп.	Дата
Разраб.		Подвецкая		
Пров.		Полонский		
Т.контр.		Тимошенко		
Рук. гр.		Заворотный		
Н.контр.		Банбаренко		
Утв.				

5899.13.00.021

Раскос

Лит.	Масса	Масштаб
О	1,6	1:5
Лист	Листов 1	

Уголок 50×50×5-Б ГОСТ 8509-86 / Вст3пс ГОСТ 535-88

Укрнилипроектсталь-конструкция

Формат А4

5899.13.00.018

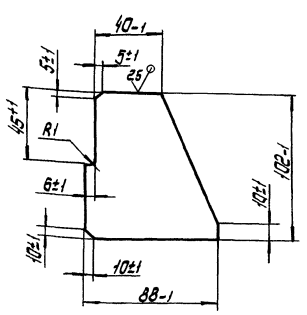

Изм.	Лист	№ докум.	Подп.	Дата
Разраб.		Подвецкая		
Пров.		Полонский		
Т.контр.		Тимошенко		
Рук.		Заворотный		
Н.контр.		Банбаренко		
Утв.				

5899.13.00.018

Ребро

Лит.	Масса	Масштаб
О	0,3	1:2
Лист	Листов 1	

Лист 6-6 ГОСТ 19903-74 / Вст3пс ГОСТ 14637-79

Укрнилипроектсталь-конструкция

Формат А4

5899.13.00.017

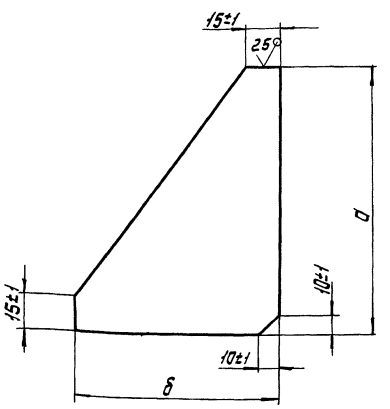

Обозначение	Размеры, мм		Масса
	а	б	кг
5899.13.00.017	160	160	0,6
-01	255	175	2,2

Изм.	Лист	№ докум.	Подп.	Дата
Разраб.		Подвецкая		
Пров.		Полонский		
Т.контр.		Тимошенко		
Рук.		Заворотный		
Н.контр.		Банбаренко		
Утв.				

5899.13.00.017

Ребро

Лит.	Масса	Масштаб
О	см. табл.	-
Лист	Листов 1	

Лист 6-6 ГОСТ 19903-74 / Вст3пс ГОСТ 14637-79

Укрнилипроектсталь-конструкция

Формат А4

Формат	Зона	Поз.	Обозначение	Наименование	Кол.	Примечание
				Ребро		
				Лист $\frac{\text{Б-6 ГОСТ 19903-74}}{\text{Вст3пс ГОСТ 14637-79}}$		
Б4		30	5899.14.00.027	160-2 х 320-2	2	2,4 кг
Б4		31	5899.14.00.028	200-2 х 450-2	2	4,2 кг
Б4		32	5899.14.00.029	Связь	2	9,3 кг
				Уголок $\frac{\text{70х70х7-Б ГОСТ 8509-86}}{\text{Вст3пс ГОСТ 535-88}}$		
				2=1250-3		
А4		33	5899.14.00.031	Кронштейн	2	
		34	-01	Кронштейн	2	
Б4		35	5899.14.00.032	Настил	2	4,7 кг
				Лист $\frac{\text{Б-4 ГОСТ 19903-74}}{\text{Вст3пс ГОСТ 14637-79}}$		
				120-2 х 1250-3		
Б4		36	5899.14.00.033	Ребро	1	3,2 кг
				Лист $\frac{\text{Б-4 ГОСТ 19903-74}}{\text{Вст3пс ГОСТ 14637-79}}$		
				80-2 х 1250-3		
Б4		37	5899.14.00.034	Связь	1	
		38	-01	Связь	1	
		39	-02	Связь	1	
		40	-03	Связь	1	
А4		41	5899.14.00.035	Ребро	2	
Б4		42	5899.14.00.036	Накладка	2	6,8 кг
				Лист $\frac{\text{Б-22 ГОСТ 19903-74}}{\text{Вст3пс ГОСТ 14637-79}}$		
				100-2 х 400-2		
А4		43	5899.14.00.037	Фасонка	2	
А4		44	5899.14.00.038	Фасонка	4	

Инв.№ подл. | Подпись и дата | Взам. инв.№ | Инв.№ дубл. | Подпись и дата

Изм. Лист № докум. Подп. Дата

5899.14.00.000 Лист 3

Формат А4

Формат	Зона	Поз.	Обозначение	Наименование	Кол.	Примечание
Б4		45	5899.14.00.039	Связь	2	17,1 кг
				Швеллер $\frac{\text{14 ГОСТ 8240-72}}{\text{Вст3пс ГОСТ 535-88}}$		
				2=1390-3		
				Материалы		
		50		Лента 3х40 Бст2 пс ГОСТ 6009-74	10	м
		51		Лента 3х100 Бст2пс ГОСТ 6009-74	10	м
		52		Лента 3х170 Бст2пс ГОСТ 6009-74	11,5	м

Инв.№ подл. | Подпись и дата | Взам. инв.№ | Инв.№ дубл. | Подпись и дата

Изм. Лист № докум. Подп. Дата

5899.14.00.000 Лист 4

Формат А4

Формат	Зона	Поз.	Обозначение	Наименование	Кол.	Примечание
Б4		14	5899.14.00.009	Связь	4	7,3 кг
				Швеллер $\frac{\text{18 ГОСТ 8240-72}}{\text{Вст3пс ГОСТ 535-88}}$		
				2=445-2		
				Стойка		
				Уголок $\frac{\text{50х50х5-Б ГОСТ 8509-86}}{\text{Вст3пс ГОСТ 535-88}}$		
Б4		15	5899.14.00.011	2=320-2	16	1,2 кг
Б4		16	5899.14.00.012	2=1035-2	14	3,9 кг
				Связь		
				Уголок $\frac{\text{50х50х5-Б ГОСТ 8509-86}}{\text{Вст3пс ГОСТ 535-88}}$		
Б4		17	5899.14.00.013	2=125-2	2	0,5 кг
Б4		18	5899.14.00.014	2=960-2	4	3,6 кг
Б4		19	5899.14.00.015	2=1000-2	2	3,8 кг
Б4		20	5899.14.00.016	2=1280-2	5	4,8 кг
Б4		21	5899.14.00.017	Накладка	4	2 кг
				Лист $\frac{\text{Б-6 ГОСТ 19903-74}}{\text{Вст3пс ГОСТ 14637-79}}$		
				200-2 х 210-2		
Б4		22	5899.14.00.018	Поперечина	18	0,9 кг
				Уголок $\frac{\text{32х32х3-Б ГОСТ 8509-86}}{\text{Вст3пс ГОСТ 535-88}}$		
				2=590-3		
А4		23	5899.14.00.019	Настил	2	
А4		24	5899.14.00.021	Основание	2	
А4		25	5899.14.00.022	Ребро	4	
А4		26	5899.14.00.023	Основание	4	
А4		27	5899.14.00.024	Ребро	4	
А4		28	5899.14.00.025	Ребро	6	
А4		29	5899.14.00.026	Ребро	2	

Инв.№ подл. | Подпись и дата | Взам. инв.№ | Инв.№ дубл. | Подпись и дата

Изм. Лист № докум. Подп. Дата

5899.14.00.000 Лист 2

Формат А4

Формат	Зона	Поз.	Обозначение	Наименование	Кол.	Примечание
				Документация		
А2			5899.14.00.000 СБ	Сборочный чертеж		
				Детали		
А4		1	5899.11.00.011	Ось	4	
А4		2	5899.11.00.016	Плита	2	
А4		3	5899.11.00.017	Ребро	4	
Б4		6	5899.14.00.001	Балка	2	113 кг
				Швеллер $\frac{\text{22 ГОСТ 8240-72}}{\text{Вст3пс ГОСТ 535-88}}$		
				2=5395-4		
				Балка		
				Швеллер $\frac{\text{18 ГОСТ 8240-72}}{\text{Вст3пс ГОСТ 535-88}}$		
Б4		7	5899.14.00.002	2=1250-3	1	20,4 кг
Б4		8	5899.14.00.003	2=4205-4	2	68,5 кг
Б4		9	5899.14.00.004	2=1390-3	2	22,7 кг
				Связь		
				Уголок $\frac{\text{50х50х5-Б ГОСТ 8509-86}}{\text{Вст3пс ГОСТ 535-88}}$		
Б4		10	5899.14.00.005	2=360-2	2	1,4 кг
Б4		11	5899.14.00.006	2=2570-3	1	9,7 кг
Б4		12	5899.14.00.007	2=2670-3	8	10 кг
Б4		13	5899.14.00.008	2=4235-4	2	16 кг

Инв.№ подл. | Подпись и дата | Взам. инв.№ | Инв.№ дубл. | Подпись и дата

Изм. Лист № докум. Подп. Дата

5899.14.00.000

Разраб.	Тимошенко		
Пров.	Полосный		
Рук.	Заворотный		
Н.контр.	Бондаренко		
Утв.	Бородкой		

Секция

Лит. 0 | Лист 1 | Листов 4

Укрниипроектстальконструкция

Формат А4

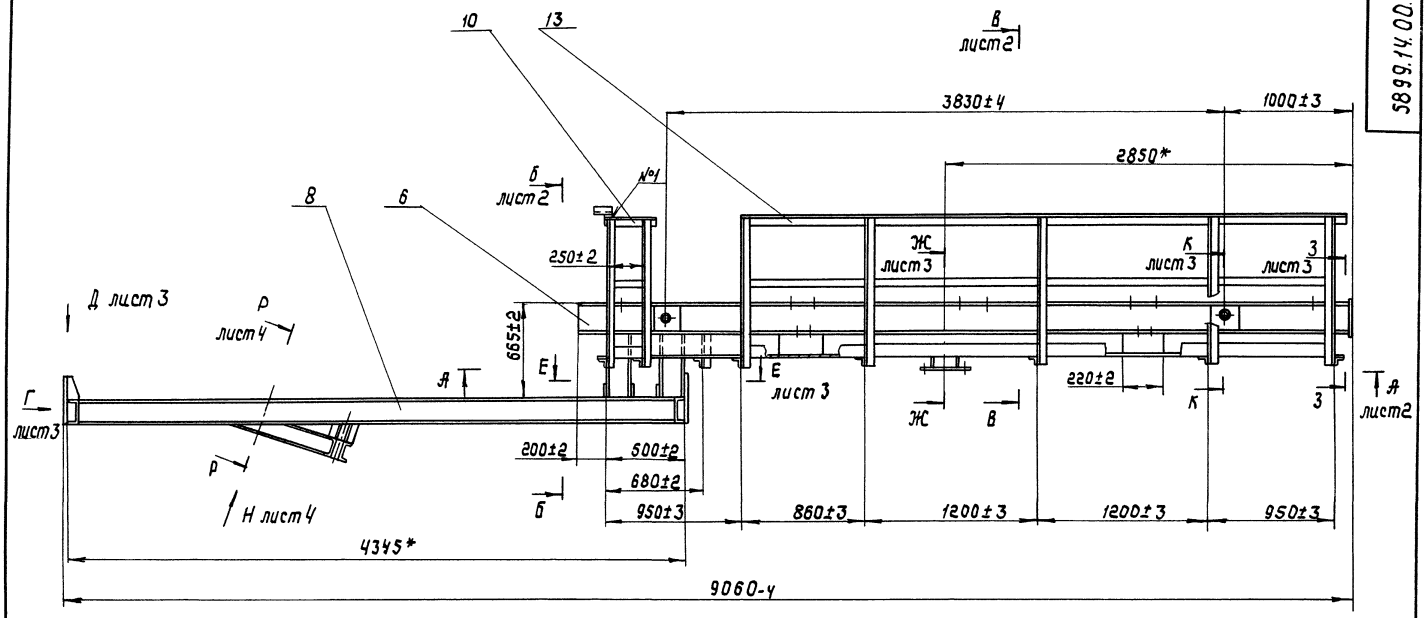

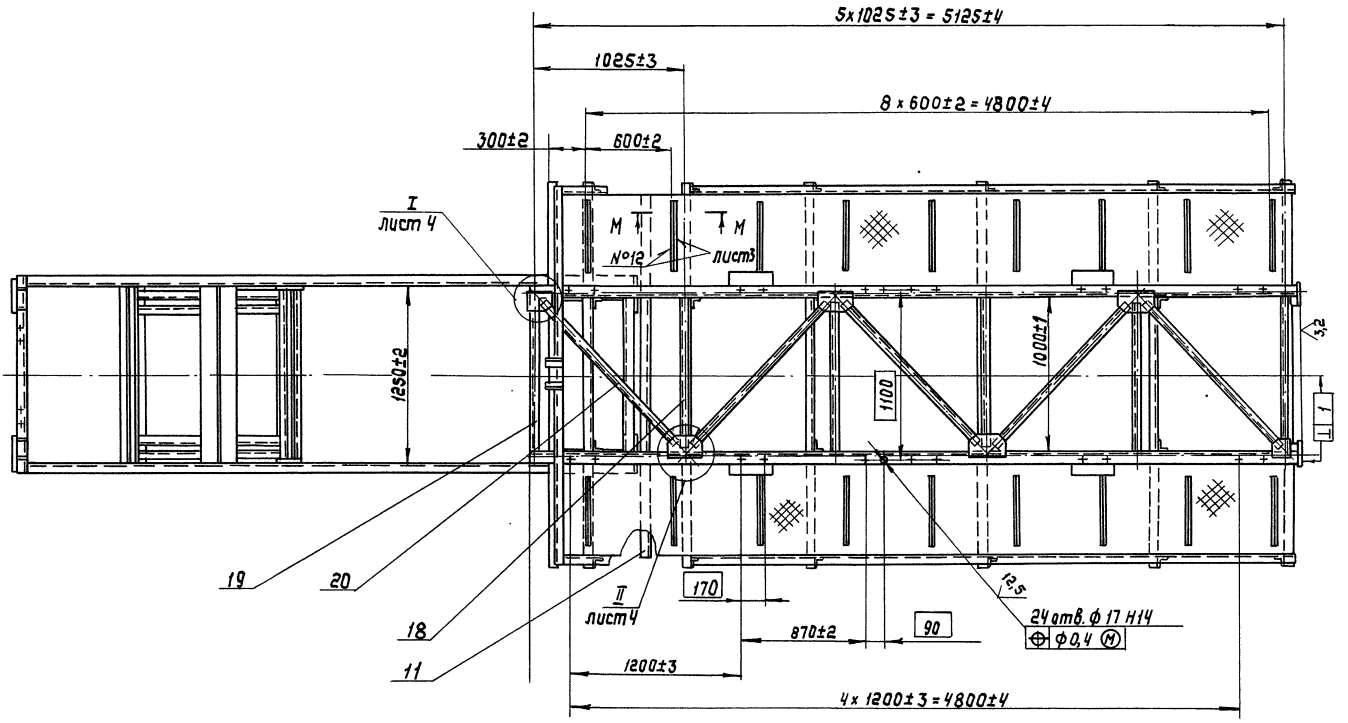

Номер шва	Обозначение шва	Номер шва	Обозначение шва
1	Н1- △ 4	7	Т1- △ 5
2	Т1- △ 4	8	Н1- △ 3
3	С2	9	Т1- △ 3-50/150
4	У4- △ 4	10	Н1- △ 5
5	Н1- △ 4-50/150	11	У1 - ○ 12,5
6	Т1- △ 4-50/150	12	Сварка ручная дуговая 50/150

1. Сварные швы - по ГОСТ 5264-80, кроме швов №11, №12. Шов №11 - по ГОСТ 11534-75.
2. * Размеры для справок.

Изм.	Лист	№ докум.	Подп.	Дата
Разраб.		Гимашенко		
Пров.		Полонский		
Т. контр.		Подгаецкая		
Рук.		Заворотный		
Н. контр.		Бондаренко		
Утв.		Боровков		

5899.14.00.000 СБ

Секция

Лит.	Масса	Масштаб
О	1152	1:25

Лист 1 Листов 4

Укрниипроектсталь конструкция

Формат А2

Инв.№подл. | Подпись и дата | Взам.инв.№ | Инв.№дубл. | Подпись и дата

А-А
М1:15 лист 1

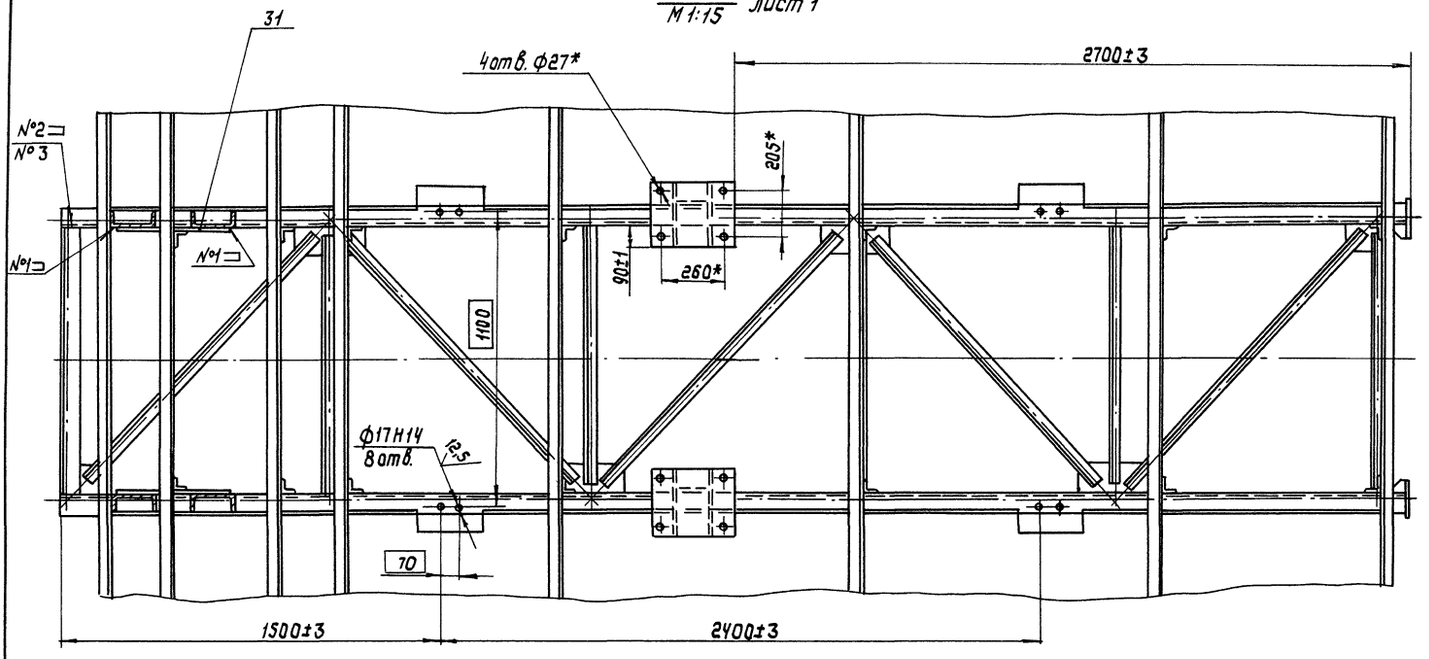

Б-Б
М1:10 лист 1

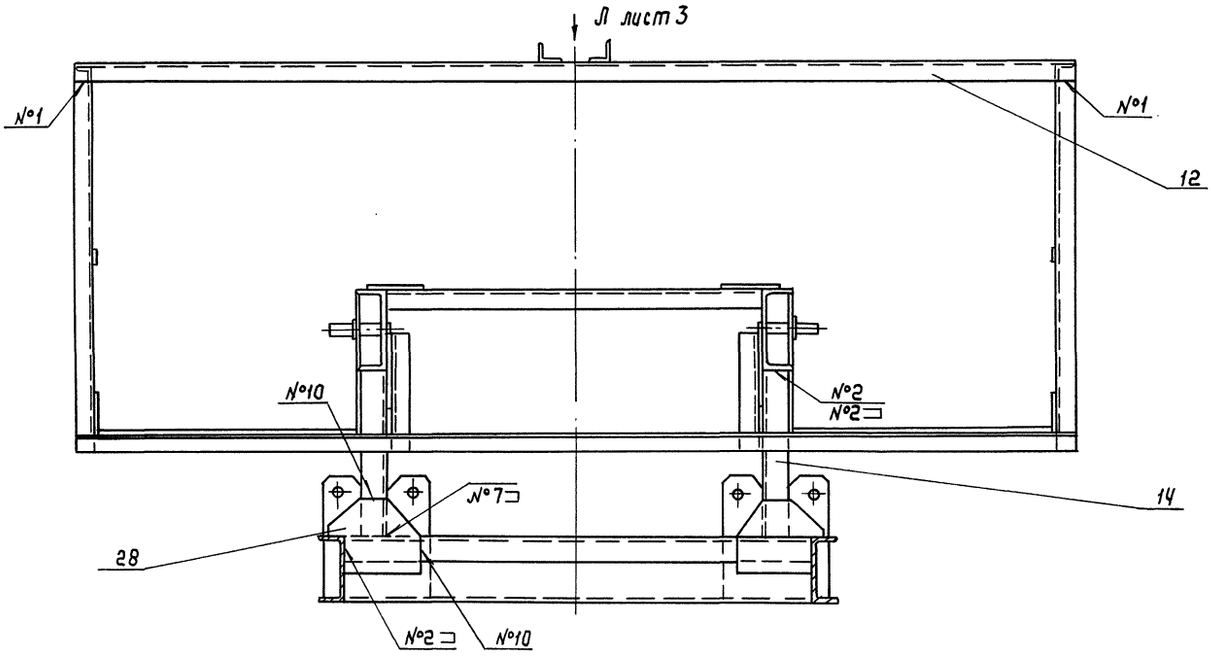

В-В
М1:10 лист 1

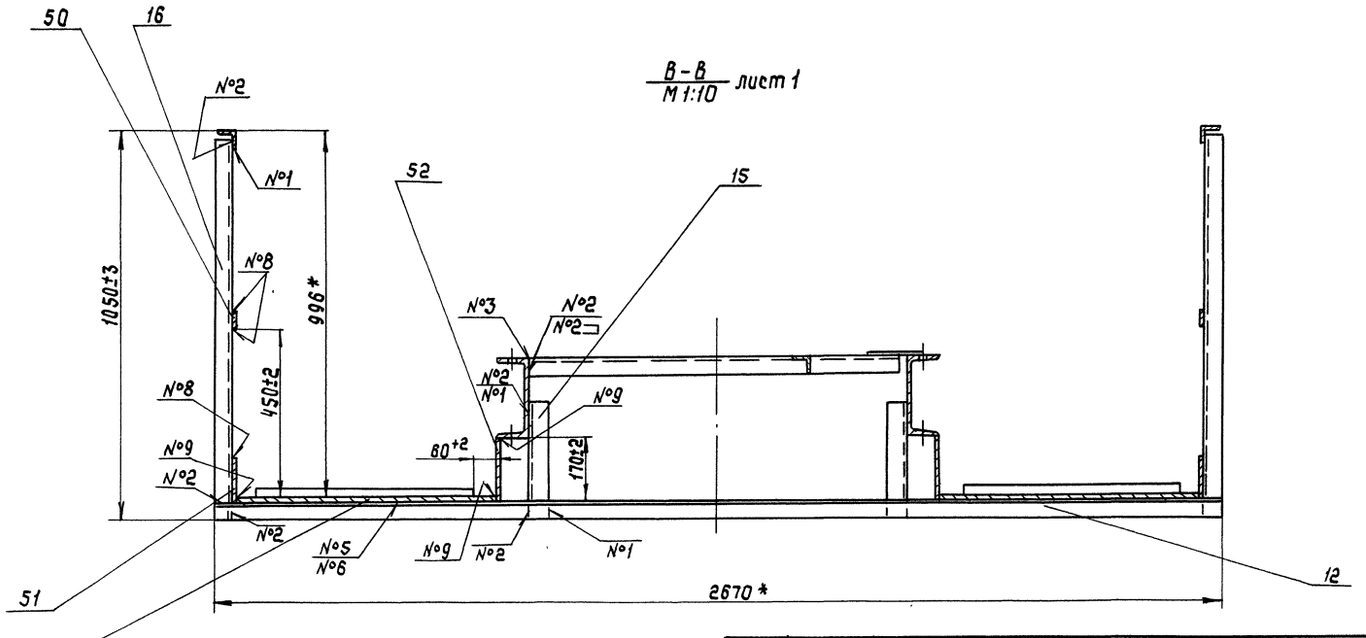

Вид Г
М 1:10 лист 1

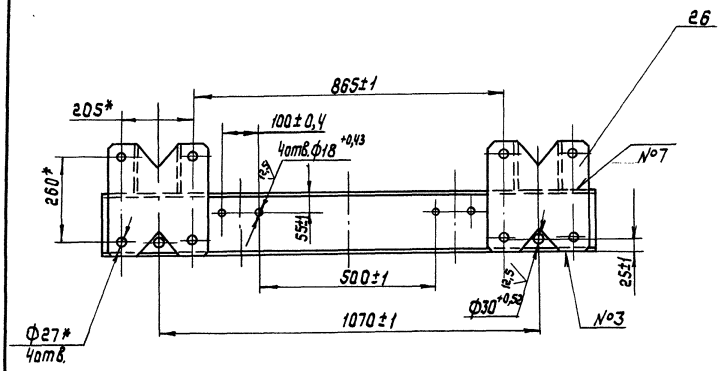

Е-Е
М 1:10 лист 1

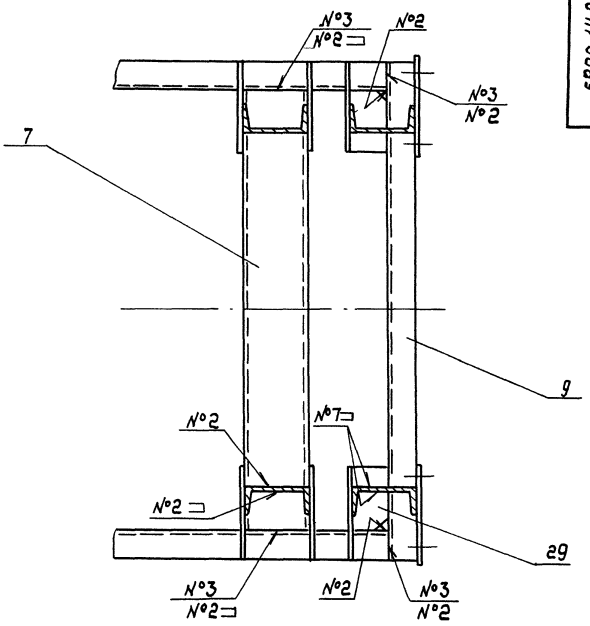

Вид Д
М 1:10 лист 1

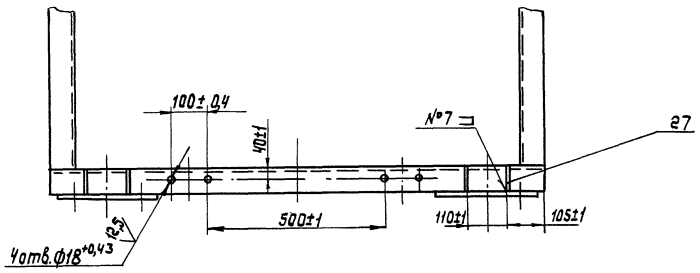

3-3
М 1:10 лист 1

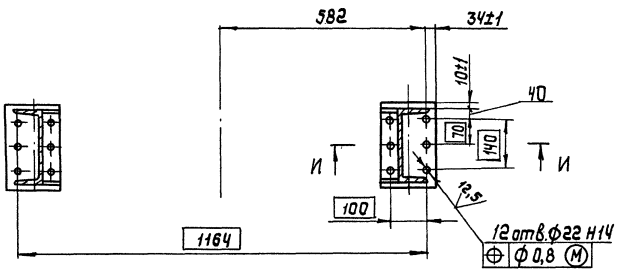

Ж-Ж
М 1:10 лист 1

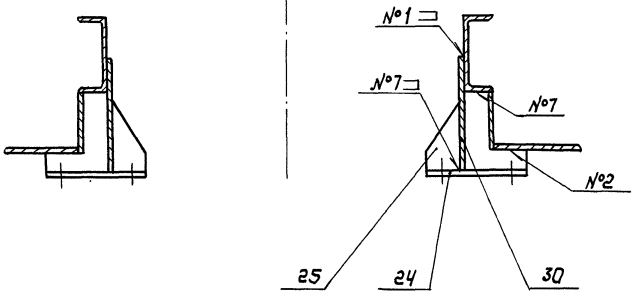

И-И
М 1:2

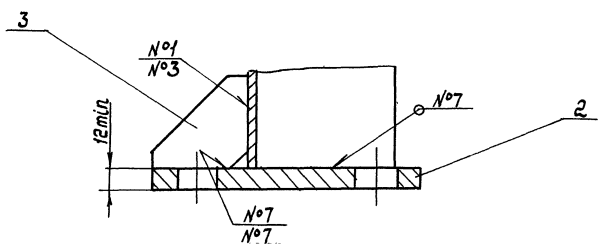

К-К
М 1:2,5 лист 1

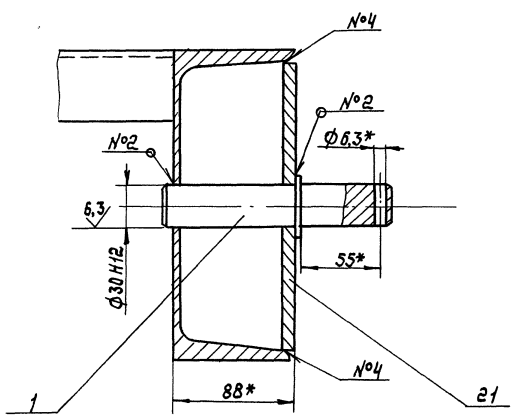

Вид Л
М 1:5 лист 2

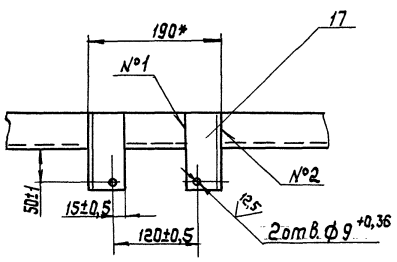

М-М
М 1:1 лист 1

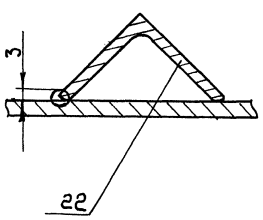

Вид Н
М 1:10 лист 1

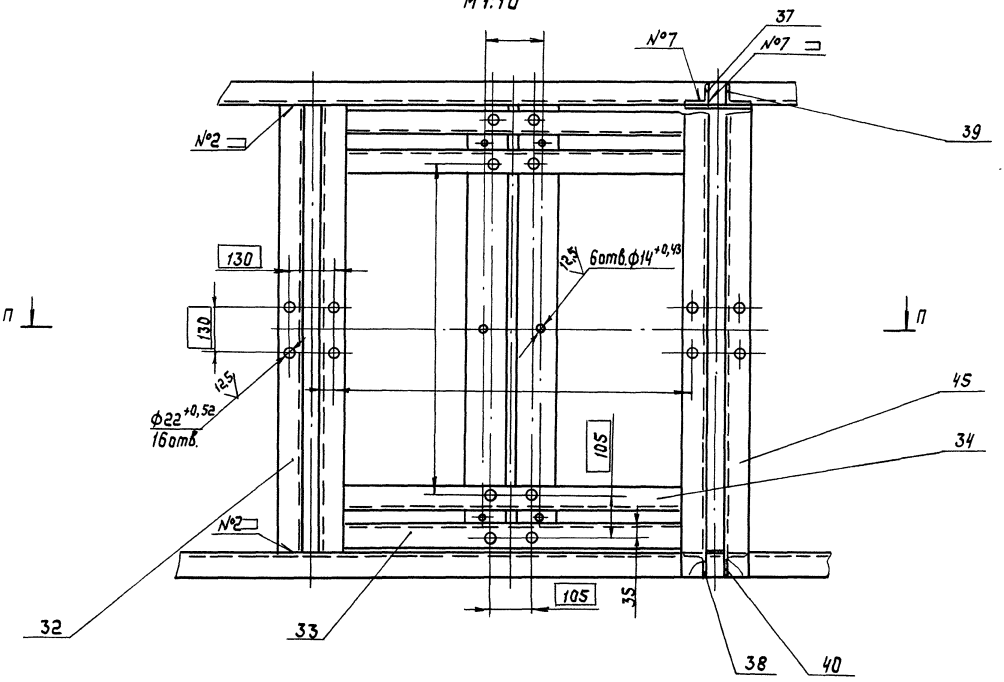

П-П
М 1:10

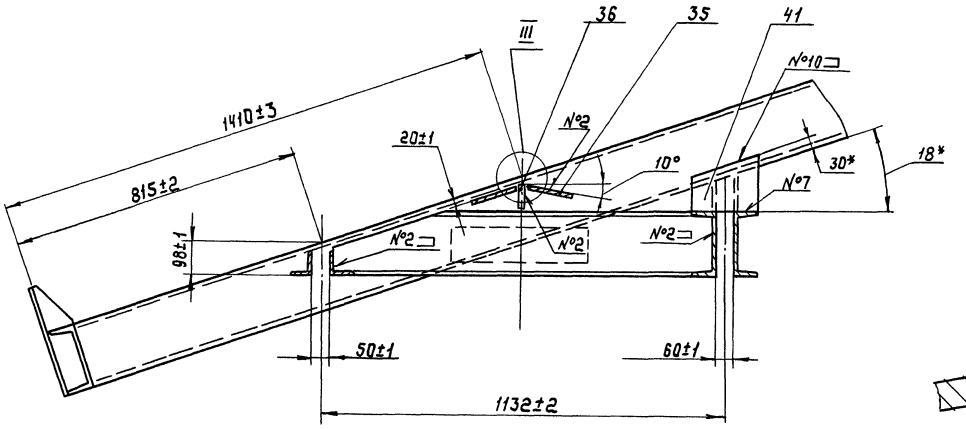

III
М 2:1

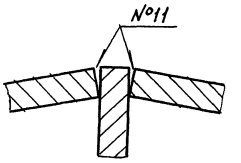

Р - Р
М 1:10 лист 1

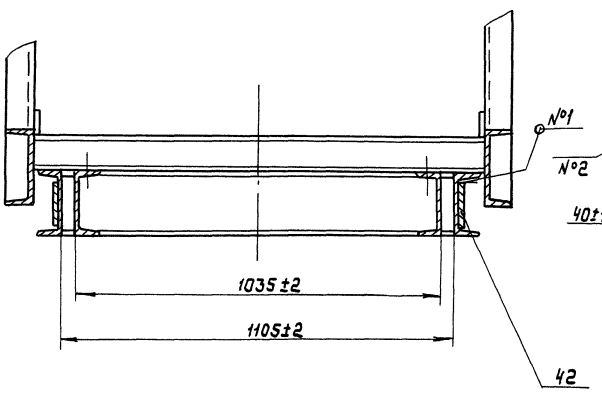

I
М 1:5 лист 1

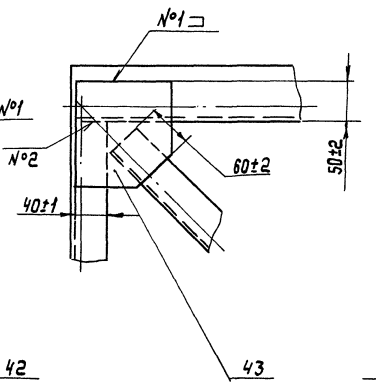

II
М 1:5 лист 1

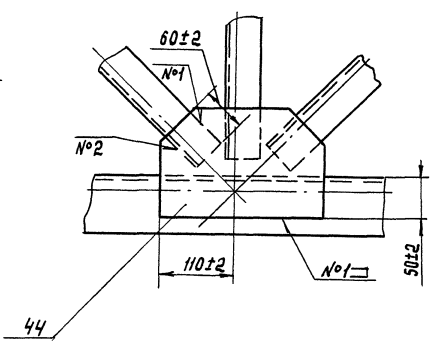

5899.14.00.022

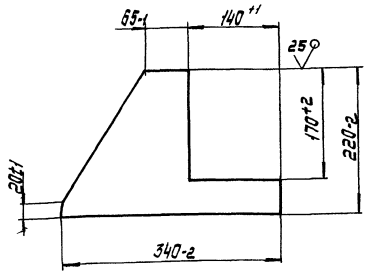

Изм. Лист	№ докум.	Подп.	Дата	5899.14.00.022	
Разраб.	Подсевкин			Ребро	Лит. 0 / Масса 1,5 / Масштаб 1:5
Пров.	Паланский				Лист / Листов 1
Т.контр.	Литошенко			Лист Б-6 ГОСТ 19903-74 / ВСт3пс ГОСТ 14637-79	Укрниипроектстальконструкция
Рук.	Заворотный				
Н.контр.	Бондаренко				
Утв.					

Инв.№ подл. | Подп. и дата | Взам. инв.№ | Инв.№ дубл. | Подп. и дата

Формат А4

5899.14.00.023

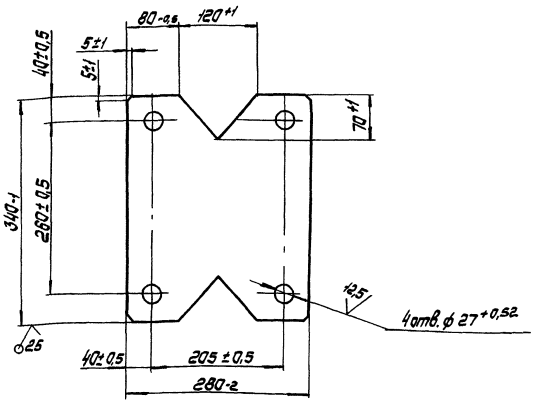

Изм. Лист	№ докум.	Подп.	Дата	5899.14.00.023	
Разраб.	Подсевкин			Основание	Лит. 0 / Масса 6,7 / Масштаб 1:5
Пров.	Паланский				Лист / Листов 1
Т.контр.	Литошенко			Лист Б-10 ГОСТ 19903-74 / ВСт3пс ГОСТ 14637-79	Укрниипроектстальконструкция
Рук.	Заворотный				
Н.контр.	Бондаренко				
Утв.					

Инв.№ подл. | Подп. и дата | Взам. инв.№ | Инв.№ дубл. | Подп. и дата

Формат А4

5899.14.00.021

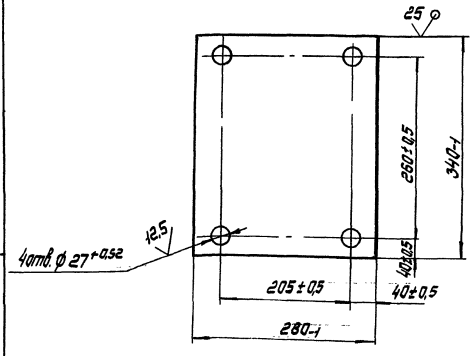

Изм. Лист	№ докум.	Подп.	Дата	5899.14.00.021	
Разраб.	Подсевкин			Основание	Лит. 0 / Масса 7,4 / Масштаб 1:5
Пров.	Паланский				Лист / Листов 1
Т.контр.	Литошенко			Лист Б-10 ГОСТ 19903-74 / ВСт3пс ГОСТ 14637-79	Укрниипроектстальконструкция
Рук.	Заворотный				
Н.контр.	Бондаренко				
Утв.					

Инв.№ подл. | Подп. и дата | Взам. инв.№ | Инв.№ дубл. | Подп. и дата

Формат А4

5899.14.00.019

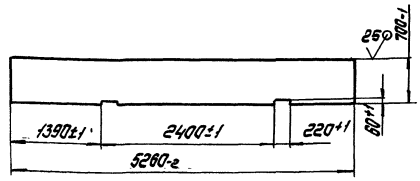

Допускается изготовление детали из частей. Сварной шов в местах стыка - с2 ГОСТ 5264-80.

Изм. Лист	№ докум.	Подп.	Дата	5899.14.00.019	
Разраб.	Подсевкин			Настил	Лит. 0 / Масса 57,8 / Масштаб 1:50
Пров.	Паланский				Лист / Листов 1
Т.контр.	Литошенко			Лист 406 ГОСТ 8706-78 / ВСт3кп2 ГОСТ 380-88	Укрниипроектстальконструкция
Рук.	Заворотный				
Н.контр.	Бондаренко				
Утв.					

Инв.№ подл. | Подп. и дата | Взам. инв.№ | Инв.№ дубл. | Подп. и дата

Формат А4

5899.14.00.026

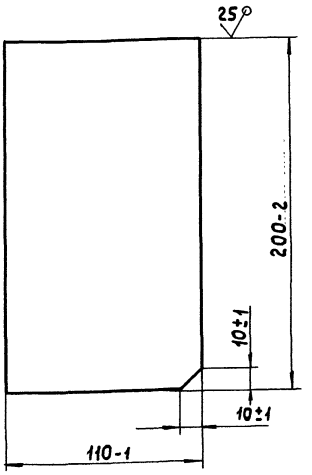

Изм.	Лист	№ докум.	Подп.	Дата
Разраб.		Подгаецкая		
Пров.		Полонский		
Т.контр.		Тимошенко		
Рук.		Заворотный		
Н.контр.		Бондаренко		
Утв.				

5899.14.00.026

Ребро

Лит.	Масса	Масштаб
О	1,0	1:2

Лист | Листов 1

Лист: Б-6 ГОСТ 19903-74 / ВСт3пс ГОСТ 14637-79

Укрниипроектсталь-конструкция

Формат А4

Инв.№ подл. | Подп. и дата | Взам.инв.№ | Инв.№ дубл. | Подп. и дата

5899.14.00.034

5899.14.00.029 - изображено,
5899.14.00.029-01 - зеркальное отражение

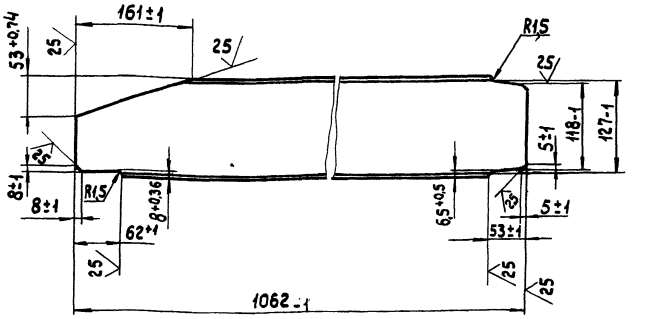

Изм.	Лист	№ докум.	Подп.	Дата
Разраб.		Подгаецкая		
Пров.		Полонский		
Т.контр.		Тимошенко		
Рук.		Заворотный		
Н.контр.		Бондаренко		
Утв.				

5899.14.00.031

Кронштейн

Лит.	Масса	Масштаб
О	11,8	1:5

Лист | Листов 1

Швеллер 14 ГОСТ 8240-72 / ВСт3пс ГОСТ 535-88

Укрниипроектсталь-конструкция

Формат А4

Инв.№ подл. | Подп. и дата | Взам.инв.№ | Инв.№ дубл. | Подп. и дата

5899.14.00.025

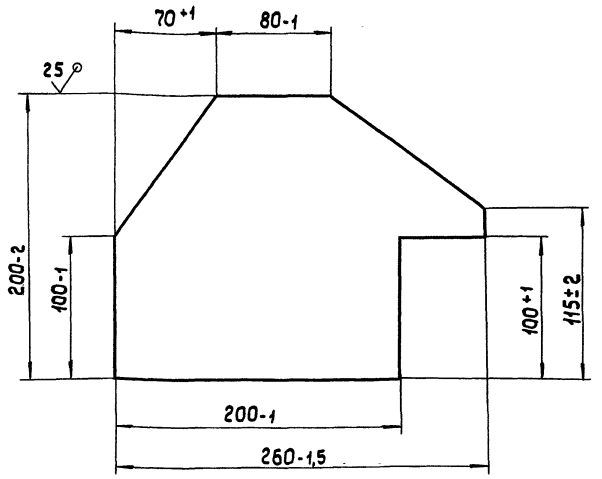

Изм.	Лист	№ докум.	Подп.	Дата
Разраб.		Подгаецкая		
Пров.		Полонский		
Т.контр.		Тимошенко		
Рук.		Заворотный		
Н.контр.		Бондаренко		
Утв.				

5899.14.00.025

Ребро

Лит.	Масса	Масштаб
О	1,7	1:2,5

Лист | Листов 1

Лист: Б-6 ГОСТ 19903-74 / ВСт3пс ГОСТ 14637-79

Укрниипроектсталь-конструкция

Формат А4

Инв.№ подл. | Подп. и дата | Взам.инв.№ | Инв.№ дубл. | Подп. и дата

5899.14.00.024

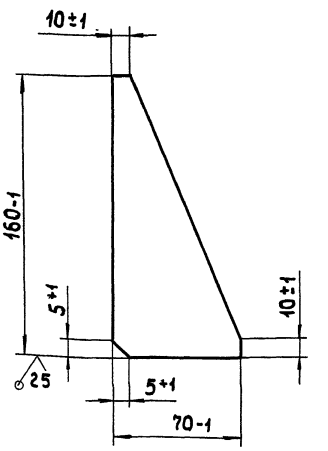

Изм.	Лист	№ докум.	Подп.	Дата
Разраб.		Подгаецкая		
Пров.		Полонский		
Т.контр.		Тимошенко		
Рук.		Заворотный		
Н.контр.		Бондаренко		
Утв.				

5899.14.00.024

Ребро

Лит.	Масса	Масштаб
О	0,9	1:2

Лист | Листов 1

Лист: Б-12 ГОСТ 19903-74 / ВСт3пс ГОСТ 14637-79

Укрниипроектсталь-конструкция

Формат А4

Инв.№ подл. | Подп. и дата | Взам.инв.№ | Инв.№ дубл. | Подп. и дата

5899.14.00.037

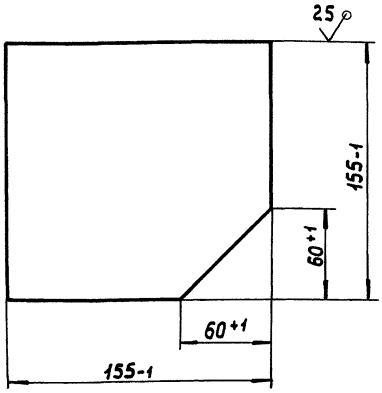

Изм.	Лист	№ докум.	Подп.	Дата
Разраб.		Подгаецкая		
Пров.		Полонский		
Т.контр.		Тимошенко		
Рук.		Заворотный		
Н.контр.		Бондаренко		
Утв.				

5899.14.00.037

Фасонка

Лит.	Масса	Масштаб
0	1,0	1:2
Лист	Листов 1	

Лист Б-6 ГОСТ 19903-74
ВСт3пс ГОСТ 14637-79

Укрниипроектсталь конструкция

Формат А4

5899.14.00.038

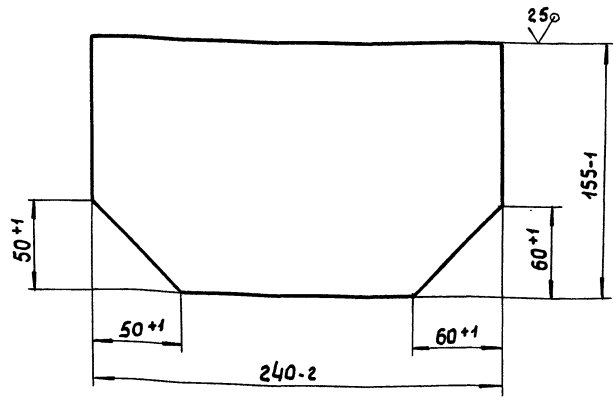

Изм.	Лист	№ докум.	Подп.	Дата
Разраб.		Подгаецкая		
Пров.		Полонский		
Т.контр.		Тимошенко		
Рук.		Заворотный		
Н.контр.		Бондаренко		
Утв.				

5899.14.00.038

Фасонка

Лит.	Масса	Масштаб
0	1,5	1:2
Лист	Листов 1	

Лист Б-6 ГОСТ 19903-74
ВСт3пс ГОСТ 14637-79

Укрниипроектсталь конструкция

Формат А4

5899.14.00.035

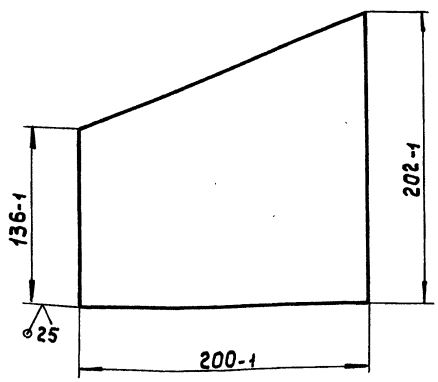

Изм.	Лист	№ докум.	Подп.	Дата
Разраб.		Подгаецкая		
Пров.		Полонский		
Т.контр.		Тимошенко		
Рук.		Заворотный		
Н.контр.		Бондаренко		
Утв.				

5899.14.00.035

Ребро

Лит.	Масса	Масштаб
0	1,9	1:2,5
Лист	Листов 1	

Лист Б-6 ГОСТ 19903-74
ВСт3пс ГОСТ 14637-79

Укрниипроектсталь конструкция

Формат А4

5899.14.00.034

Рис. 1

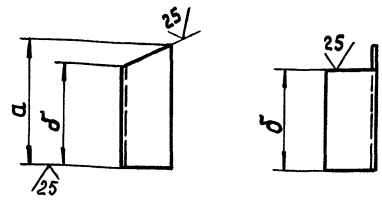

Рис. 2
зеркальное отражение



Обозначение	Рис.	Размеры, мм		Масса, кг
		а	б	
5899.14.00.033	1	126	103	0,8
-01	2			
-02	1	170	147	1,1
-03	2			

Изм.	Лист	№ докум.	Подп.	Дата
Разраб.		Подгаецкая		
Пров.		Полонский		
Т.контр.		Тимошенко		
Рук.		Заворотный		
Н.контр.		Бондаренко		
Утв.				

5899.14.00.034

Связь

Лит.	Масса	Масштаб
0	см. табл.	—
Лист	Листов 1	

Уголок 70×70×7-Б ГОСТ 8509-86
ВСт3пс ГОСТ 535-88

Укрниипроектсталь конструкция

Формат А4

Инв.№подл. | Подп. и дата | Взам.инв.№ | Инв.№дубл. | Подп. и дата

5899.15.00.002

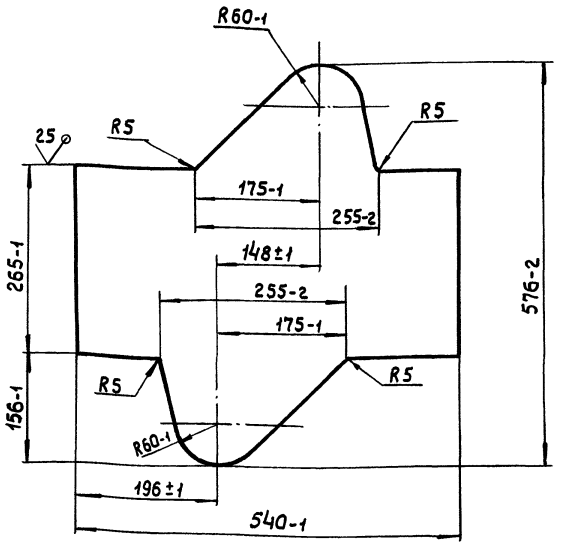

Изм.	Лист	№ докум.	Подп.	Дата
Разраб.		Подгаецкая		
Пров.		Полонский		
Т.контр.		Тимошенко		
Рук.		Заворотный		
Н.контр.		Бондаренко		
Утв.				

5899.15.00.002

Щека

Лит.	Масса	Масштаб
0	21	1:5

Лист | Листов 1

Лист Б-12 ГОСТ 19903-74 / ВСт3пс ГОСТ 14637-79

Укрниипроектстальконструкция

Формат А4

5899.15.00.003

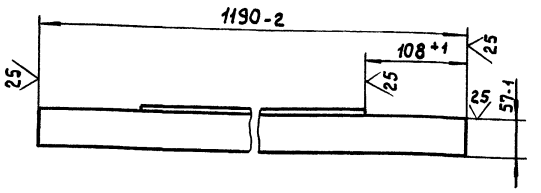

Изм.	Лист	№ докум.	Подп.	Дата
Разраб.		Подгаецкая		
Пров.		Полонский		
Т.контр.		Тимошенко		
Рук.		Заворотный		
Н.контр.		Бондаренко		
Утв.				

5899.15.00.003

Стяжка

Лит.	Масса	Масштаб
0	6,2	1:5

Лист | Листов 1

Уголок 63×63×6-Б-ГОСТ 8509-86 / ВСт3пс ГОСТ 535-88

Укрниипроектстальконструкция

Формат А4

5899.15.00.001

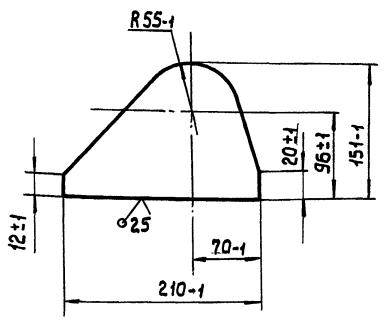

Изм.	Лист	№ докум.	Подп.	Дата
Разраб.		Подгаецкая		
Пров.		Полонский		
Т.контр.		Тимошенко		
Рук.		Заворотный		
Н.контр.		Бондаренко		
Утв.				

5899.15.00.001

Накладка

Лит.	Масса	Масштаб
0	2,7	1:5

Лист | Листов 1

Лист Б-12 ГОСТ 19903-74 / ВСт3пс ГОСТ 14637-79

Укрниипроектстальконструкция

Формат А4

Формат	Зона	Поз.	Обозначение	Наименование		Примечание
				Документация		
А2			5899.15.00.000 СБ	Сборочный чертеж		
				Детали		
А4		1	5899.15.00.001	Накладка	8	
А4		2	5899.15.00.002	Щека	4	
А4		3	5899.15.00.003	Стяжка	2	
Б4		4	5899.15.00.004	Стяжка	2	7кг
				Уголок 63×63×6-Б-ГОСТ 8509-86 / ВСт3пс ГОСТ 535-88		
				ℓ = 1226-2		
Б4		5	5899.15.00.005	Полка	4	4,5кг
				Лист Б-12 ГОСТ 19903-74 / ВСт3пс ГОСТ 14637-79		
				540-2 × 88-1		

Изм.	Лист	№ докум.	Подп.	Дата
Разраб.		Подгаецкая		
Пров.		Полонский		
Рук.		Заворотный		
Н.контр.		Бондаренко		
Утв.		Боровков		

5899.15.00.000

Коробка соединительная

Лит.	Лист	Листов
0		1

Укрниипроектстальконструкция

Формат А4

Инв.№ подл. | Подп. и дата | Взам.инв.№ | Инв.№ дубл. | Подп. и дата

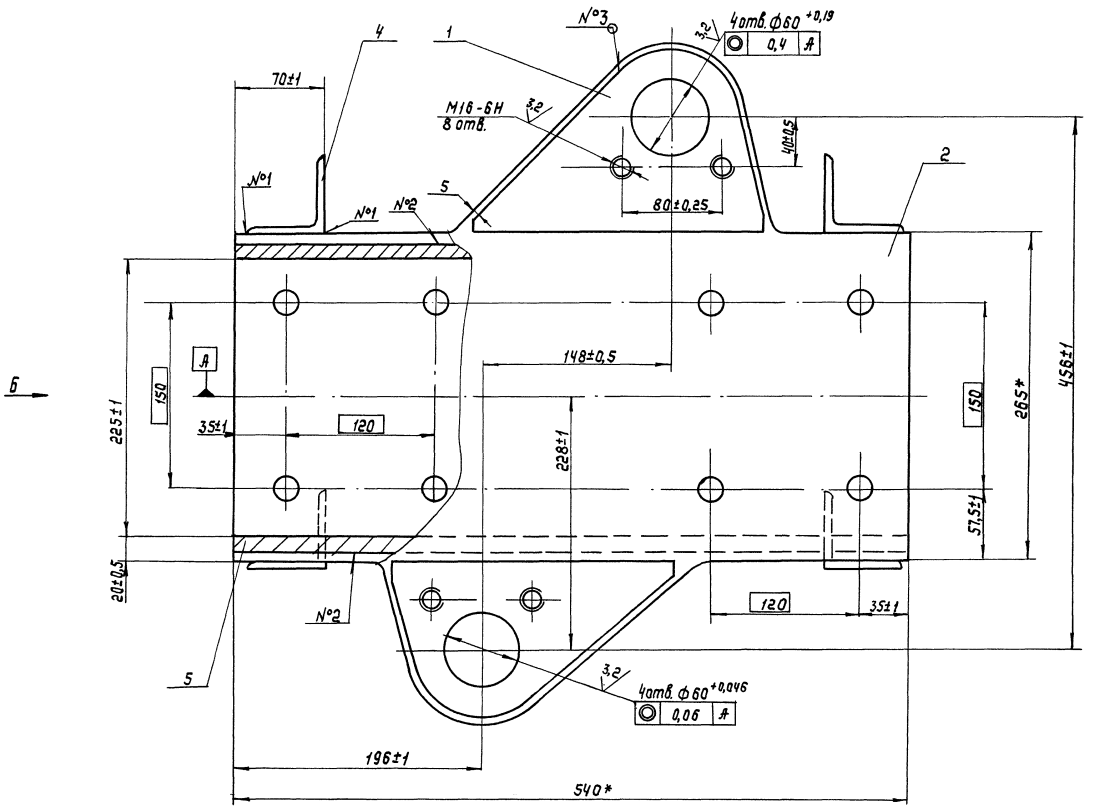

Вид Б
М1:5

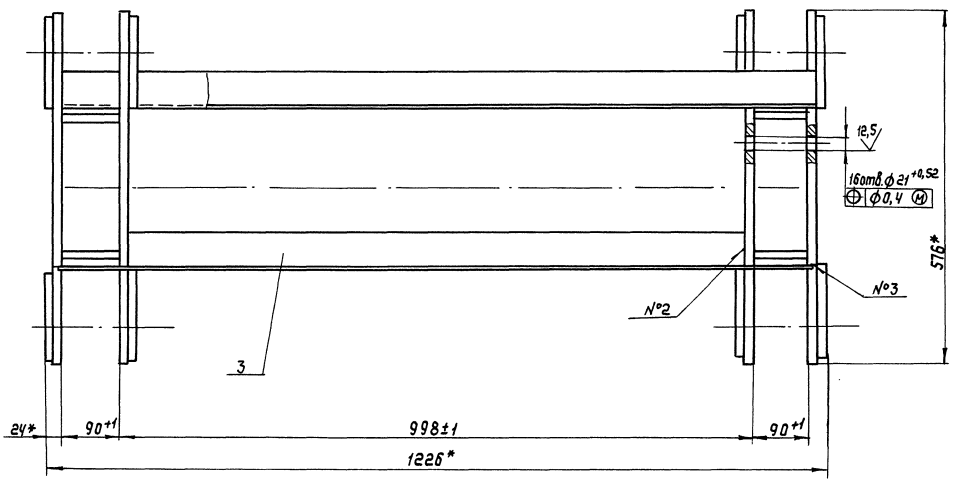

1. Сварные швы - по ГОСТ 5264-80.
2. * Размеры для справок

Номер шва	Обозначение шва
1	Т1- △5
2	Т1- △10
3	Н1- △5

				5899.15.00.000 СБ	
Изм.	Лист	№докум.	Подп.	Дата	
Разраб.		Подсецкая			Каробка соединительная
Пров.		Полонский			
Т.контр.		Тимошенко			
Рук.		Заворотный			
Н.контр.		Бондаренко			
Утв.		Воробков			

Лит.	Масса	Масштаб
О	150	1:2,5
Лист	Листов 1	
Укрниипроектсталь-конструкция		

Формат А2

Инв.№подл. | Подпись и дата | Взам.инв.№ | Инв.№дубл. | Подпись и дата

503-7-14.88 Альбом 9.90 Часть 2

Формат	Зона	Поз.	Обозначение	Наименование	Кол.	Примечание
				Документация		
А3			5899.16.00.000 СБ	Сборочный чертеж		
				Детали		
Б4		1	5899.16.00.001	Связь	2	0.62кг
				Лист $\frac{Б\text{-}12\ ГОСТ\ 19903\text{-}74}{ВСТ\ 3пс\ ГОСТ\ 14637\text{-}79}$		
				28-1 × 236-2		
Б4		2	5899.16.00.002	Гайка	2	0,34кг
				Квадрат $\frac{В\text{-}38\ ГОСТ\ 2591\text{-}88}{ВСТ\ 3пс\ ГОСТ\ 535\text{-}88}$		
				ℓ=30-1		

Изм.	Лист	№ докум.	Подпись	Дата
Разраб.		Подгаецкая		
Пров.		Полонский		
Рук.		Заворотный		
Н. конт.		Бондаренко		
Утв.		Боровков		

5899.16.00.000

Муфта стяжная

Лит.	Лист	Листов
0		1

Укрниипроектсталь-конструкция

формат А4

Формат	Зона	Поз.	Обозначение	Наименование	Кол.	Примечание
				Документация		
А3			5899.17.00.000 СБ	Сборочный чертеж		
				Детали		
А4		1	5899.17.00.001	Проушина	1	
А4		2	5899.17.00.002	Тяга	1	

Изм.	Лист	№ докум.	Подпись	Дата
Разраб.		Подгаецкая		
Пров.		Полонский		
Рук.		Заворотный		
Н. контр.		Бондаренко		
Утв.		Боровков		

5899.17.00.000

Стяжка

Лит.	Лист	Листов
0		1

Укрниипроектсталь-конструкция

формат А4

5899.16.00.000 СБ

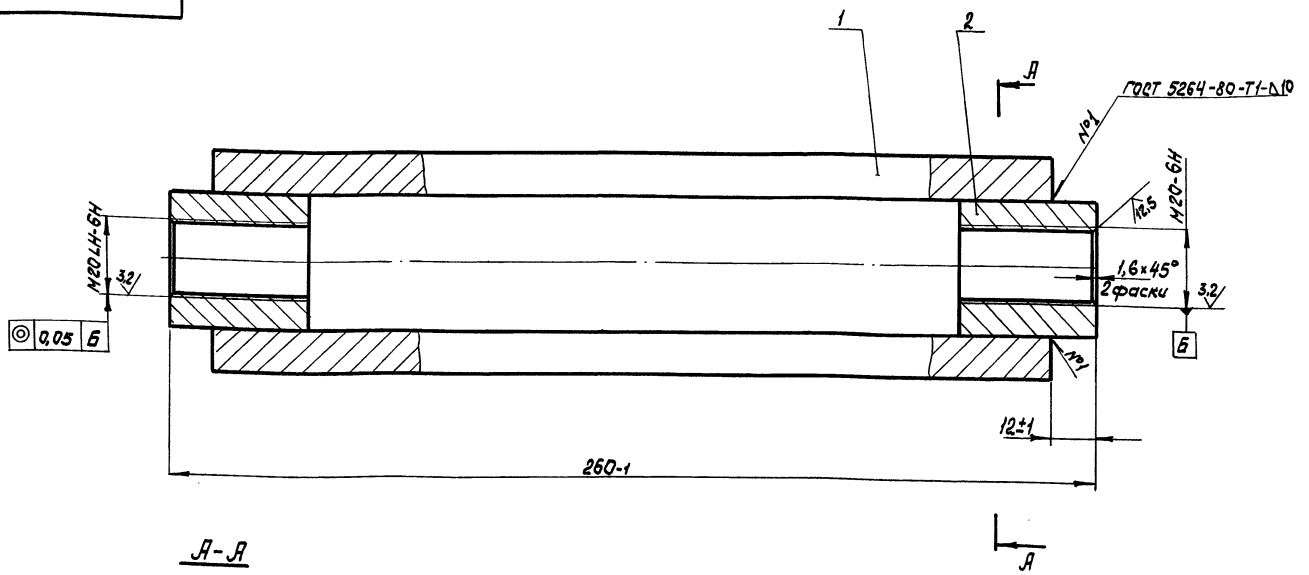

А-А

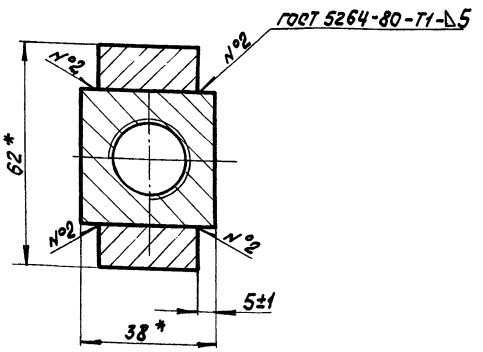

* Размеры для справок.

Изм.	Лист	№ докум.	Подпись	Дата
Разраб.		Подгаецкая		
Пров.		Полонский		
Т. контр.		Тимошенко		
Рук.		Заворотный		
Н. конт.		Бондаренко		
Утв.		Боровков		

5899.16.00.000 СБ

Муфта стяжная

Лит.	Масса	Масштаб
0	1,9	1:1

Лист | Листов 1

Укрниипроектсталь-конструкция

формат А3

Инв. № подл. | Подпись и дата | Взам. инв. № | Инв. № дубл. | Подпись и дата

5899.17.00.001

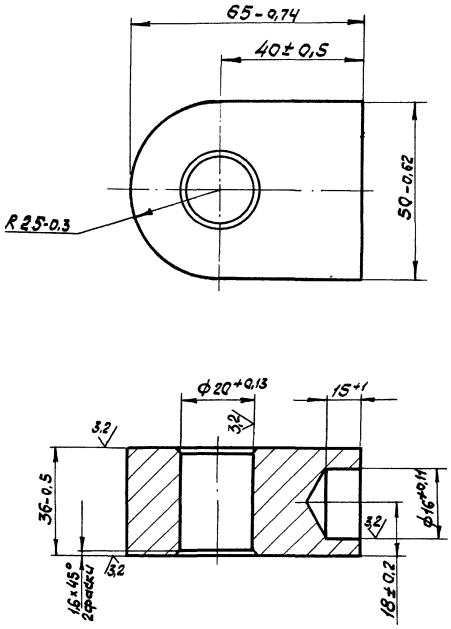

Изм.	Лист	№ докум.	Подпись	Дата	5899.17.00.001			
Разраб.		Подгаецкая			Проушина	Лит.	Масса	Масштаб
Пров.		Полонский				0	0,7	1:1
Т.контр.		Тимошенко				Лист	Листов 1	
Рук.		Заворотный			Ст.3пс ГОСТ 380-88	Укрниипроектсталь конструкция		
Н.контр.		Бондаренко						
Утв.								

Инв. № подл. | Подпись и дата | Взам. инв. № | Инв. № дубл. | Подпись и дата

Формат А4

5899.17.00.002

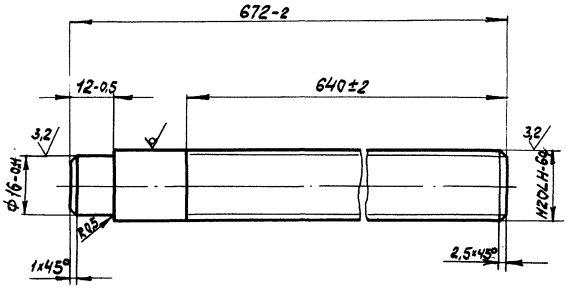

Изм.	Лист	№ докум.	Подпись	Дата	5899.17.00.002			
Разраб.		Подгаецкая			Хвостовик	Лит.	Масса	Масштаб
Пров.		Полонский				0	1,6	1:1
Т.контр.		Тимошенко				Лист	Листов 1	
Рук.		Заворотный			Круг 20-В ГОСТ 2590-88 / В Ст3пс ГОСТ 535-88	Укрниипроектсталь конструкция		
Н.контр.		Бондаренко						
Утв.								

Инв. № подл. | Подпись и дата | Взам. инв. № | Инв. № дубл. | Подпись и дата

Формат А4

5899.17.00.000 СБ

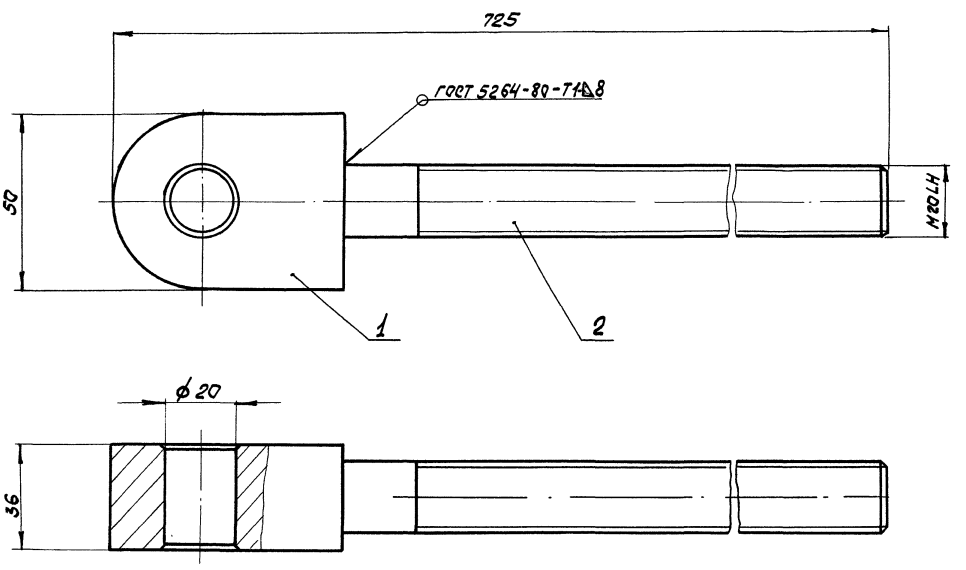

Размеры для справок.

Изм.	Лист	№ докум.	Подпись	Дата	5899.17.00.000 СБ			
Разраб.		Подгаецкая			Стяжка	Лит.	Масса	Масштаб
Пров.		Полонский				0	2,3	1:1
Т.контр.		Тимошенко				Лист	Листов 1	
Рук.		Заворотный				Укрниипроектсталь-конструкция		
Н.контр.		Бондаренко						
Утв.		Боробков						

Инв. № подл. | Подпись и дата | Взам. инв. № | Инв. № дубл. | Подпись и дата

Формат А3

5899.18.00.001

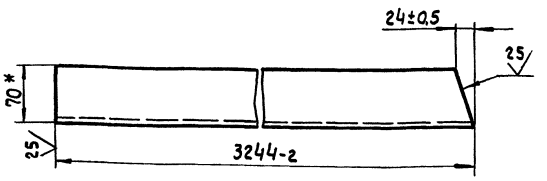

* Размер для справок.

Изм.	Лист	№ докум.	Подп.	Дата
Разраб.		Тимошенко		
Пров.		Заворотный		
Т.контр.		Полонский		
Рук.		Заворотный		
Н.контр.		Бондаренко		
Утв.				

5899.18.00.001

Связь

Лит.	Масса	Масштаб
0	52,7	1:4

Лист | Листов 1

Швеллер 18 ГОСТ 8240-72 / Вст3пс ГОСТ 535-88

Укрниипроектстальконструкция

Формат А4

5899.18.00.002

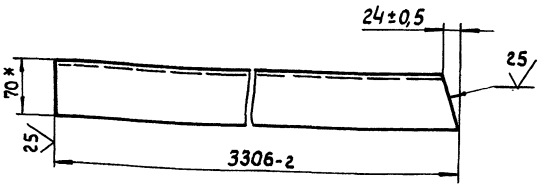

* Размер для справок.

Изм.	Лист	№ докум.	Подп.	Дата
Разраб.		Тимошенко		
Пров.		Заворотный		
Т.контр.		Полонский		
Рук.		Заворотный		
Н.контр.		Бондаренко		
Утв.				

5899.18.00.002

Связь

Лит.	Масса	Масштаб
0	53,7	1:4

Лист | Листов 1

Швеллер 18 ГОСТ 8240-72 / Вст3пс ГОСТ 535-88

Укрниипроектстальконструкция

Формат А4

Формат	Зона	Поз.	Обозначение	Наименование	Кол.	Примечание
				Швеллер 18 ГОСТ 8240-72 / Вст3пс ГОСТ 535-88		
Б4		17	5899.18.00.014	ℓ = 190-2	2	3,1кг
Б4		18	5899.18.00.015	ℓ = 350-2	1	5,7кг
Б4		19	5899.18.00.016	ℓ = 1010-3	2	16,4кг
Б4		20	5899.18.00.017	ℓ = 1200-3	1	19,6кг
Б4		21	5899.18.00.018	ℓ = 1475-3	1	24кг
Б4		22	5899.18.00.019	ℓ = 1910-3	2	32кг
Б4		23	5899.18.00.021	Кольцо	2	0,64кг
				Лист Б-14 ГОСТ 19903-74 / Вст3пс ГОСТ 535-88		
				ф100-1 × ф50+1		

Изм.	Лист	№ докум.	Подп.	Дата

5899.18.00.000

Лист 2

Формат А4

Формат	Зона	Поз.	Обозначение	Наименование	Кол.	Примечание
				Документация		
А2			5899.18.00.000 СБ	Сборочный чертеж		
				Детали		
А4		1	5899.18.00.001	Связь	2	
А4		2	5899.18.00.002	Связь	2	
А4		3	5899.18.00.003	Связь	1	
А4		4	5899.18.00.004	Направляющая	1	
		5	-01	Направляющая	1	
А4		6	5899.18.00.005	Ушко	2	
А4		7	5899.18.00.006	Кольцо	2	
А4		8	5899.18.00.007	Фасонка	4	
		9	-01	Фасонка	4	
А4		10	5899.18.00.008	Фасонка	2	
		11	-01	Фасонка	2	
		12	-02	Фасонка	2	
А4		13	5899.18.00.009	Основание	2	
А4		14	5899.18.00.011	Основание	1	
				Накладка		
				Лист Б-6 ГОСТ 19903-74 / Вст3пс ГОСТ 14637-79		
Б4		15	5899.18.00.012	160-2 × 270-2	4	1,2кг
Б4		16	5899.18.00.013	285-2 × 270-2	4	3,4кг

Изм.	Лист	№ докум.	Подп.	Дата
Разраб.		Тимошенко		
Пров.		Заворотный		
Рук.		Заворотный		
Н.контр.		Бондаренко		
Утв.		Воровков		

5899.18.00.000

Опора

Лит.	Лист	Листов
	1	2

Укрниипроектстальконструкция

Формат А4

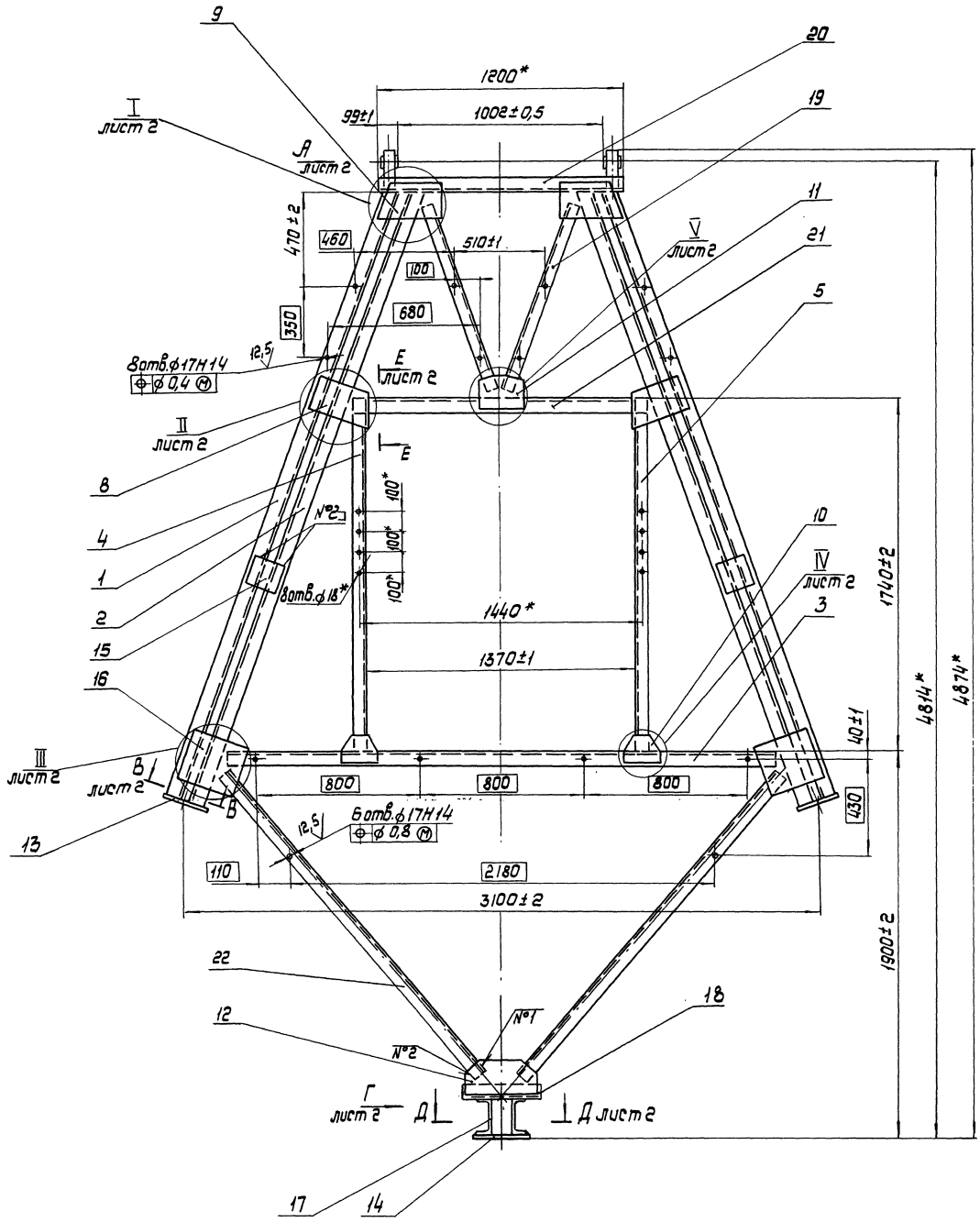

1. Сварные швы - по ГОСТ 5264-80 кроме шва №6. Шов №6 - по ГОСТ 11534-75.
2. * Размеры для справок

Номер шва	Обозначение шва
1	Т1 — △ 5
2	Н1 — △ 5
3	Т1 — △ 4
4	Т3 — △ 5
5	Н1 — △ 4
6	Т1

Изм.	Лист	№ докум.	Подп.	Дата
Разраб.		Тимашенко		
Пров.		Заворотный		
Т. контр.		Пароянский		
Рук.		Заворотный		
Н. контр.		Бондаренко		
Утв.		Баровков		

5899.18.00.000СБ

Опора

Лит.	Масса	Масштаб
О	545	1:15

Лист 1 Листов 2

Укрниипроектсталь-конструкция

Формат А2

Инв.№подл. | Подпись и дата | Взам.инв.№ | Инв.№дубл. | Подпись и дата

Вид А
М1:2,5 лист 1

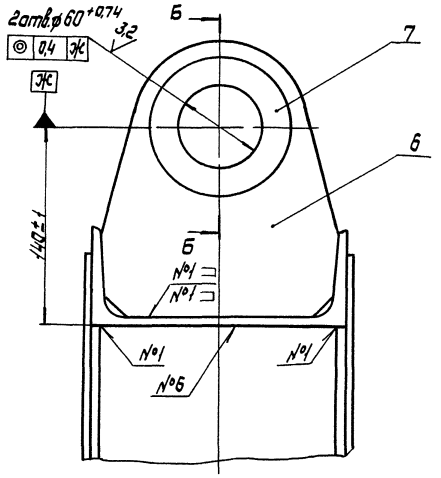

Б — Б
М1:2,5

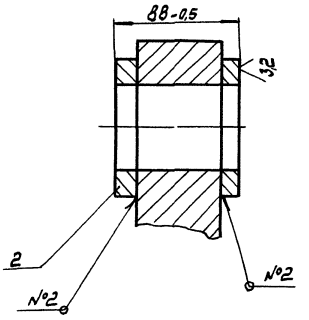

В — В
М1:4 лист 1

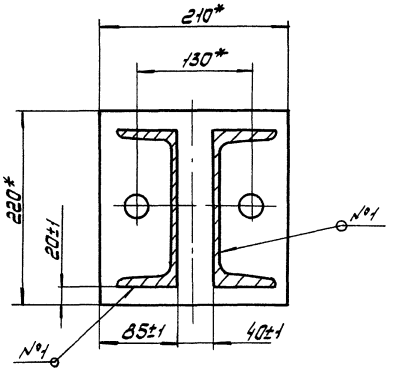

Вид Г
М1:4 лист 1

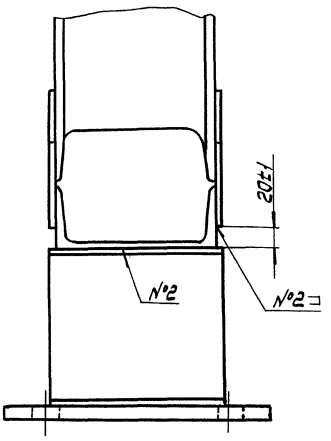

Д — Д
М1:4 лист 1

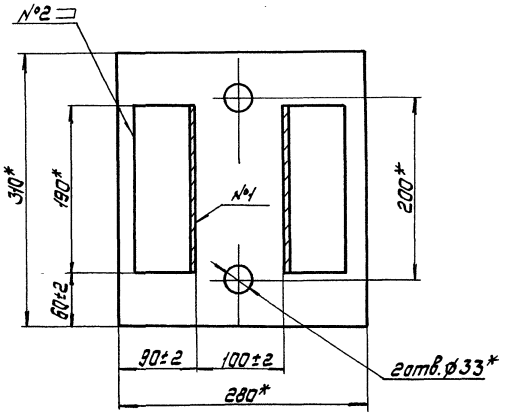

Е — Е
М1:4 лист 1

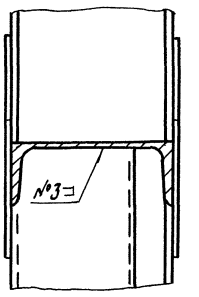

I
М1:4 лист 1

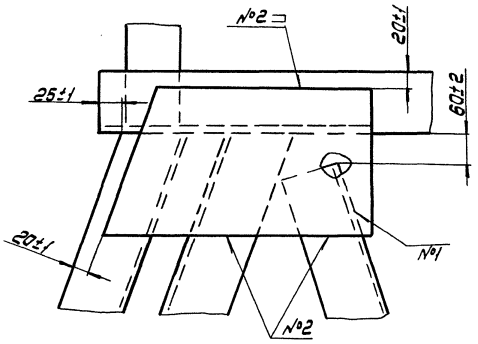

II
М1:4 лист 1

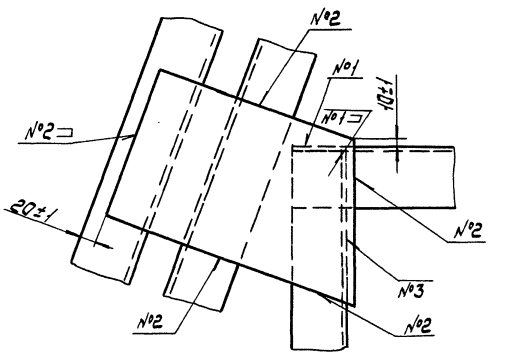

III
М1:4 лист 1

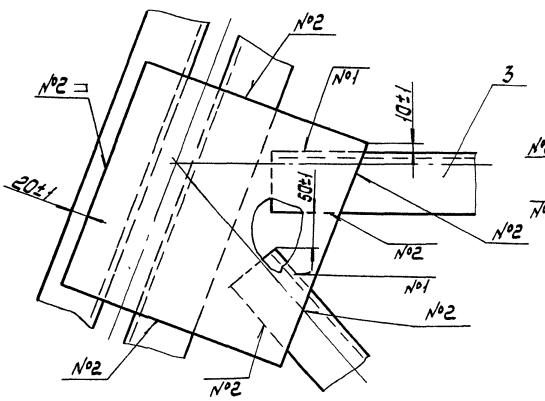

IV
М1:4 лист 1

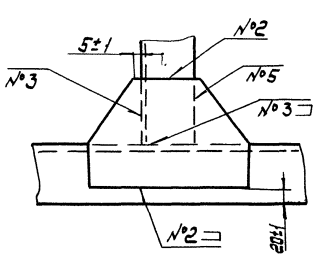

V
М1:4 лист 2

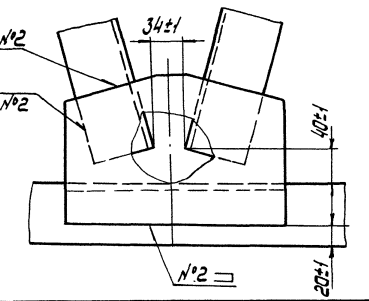

503-2-14.88 Альбом 9.90 Часть 2

5899.18.00.005

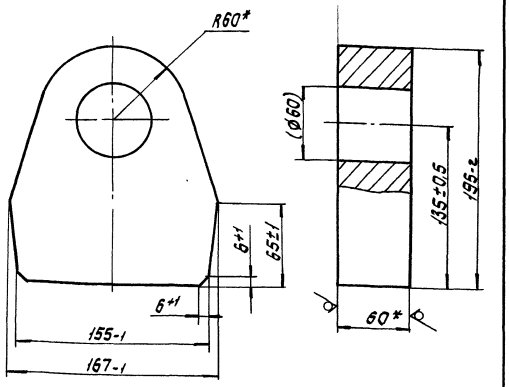

1. Размер в скобках – после сборки.
2.* Размеры для справок.

Изм.	Лист	№ докум.	Подп.	Дата	5899.18.00.005	Лит.	Масса	Масштаб
Разраб.		Тимошенко			Ушко	0	11	1:2,5
Пров.		Заворотный				Лист	Листов 1	
Т.контр.		Полонский			Лист Б-60 ГОСТ 19903-74 / 8Ст3пс ГОСТ 14637-79	Укрниипроектсталь-конструкция		
Рук.		Заворотный						
Н.контр.		Бондаренко						
Утв.								

Формат А4

5899.18.00.006

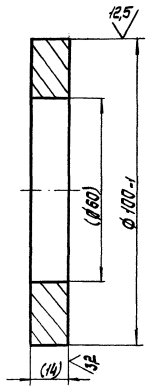

Размер в скобках – после сборки.

Изм.	Лист	№ докум.	Подп.	Дата	5899.18.00.006	Лит.	Масса	Масштаб
Разраб.		Тимошенко			Кольцо	0	0,55	1:1
Пров.		Заворотный				Лист	Листов 1	
Т.контр.		Полонский			8Ст3пс ГОСТ 380-88	Укрниипроектсталь-конструкция		
Рук.		Заворотный						
Н.контр.		Бондаренко						
Утв.								

Формат А4

5899.18.00.004

5899.18.00.004 – изображено,
5899.18.00.004-01 – зеркальное отражение

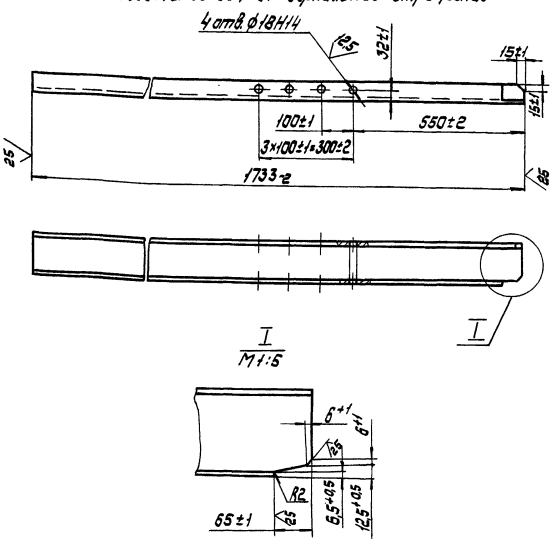

Изм.	Лист	№ докум.	Подп.	Дата	5899.18.00.004	Лит.	Масса	Масштаб
Разраб.		Тимошенко			Направляющая.	0	21	1:5
Пров.		Заворотный				Лист	Листов 1	
Т.контр.		Полонский			Швеллер 14 ГОСТ 8240-72 / 8Ст3пс ГОСТ 535-88	Укрниипроектсталь-конструкция		
Рук.		Заворотный						
Н.контр.		Бондаренко						
Утв.								

Формат А4

5899.18.00.003

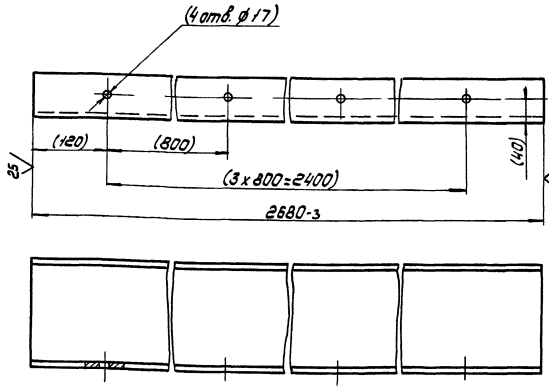

Размеры в скобках – после сборки.

Изм.	Лист	№ докум.	Подп.	Дата	5899.18.00.003	Лит.	Масса	Масштаб
Разраб.		Тимошенко			Связь	0	43,7	1:5
Пров.		Заворотный				Лист	Листов 1	
Т.контр.		Полонский			Швеллер 18 ГОСТ 8240-72 / 8Ст3пс ГОСТ 535-88	Укрниипроектсталь-конструкция		
Рук.		Заворотный						
Н.контр.		Бондаренко						
Утв.								

Формат А4

5899.18.00.009

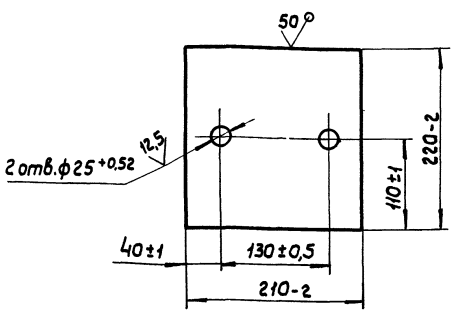

Изм.	Лист	№ докум.	Подп.	Дата
Разраб.		Тимошенко		
Пров.		Заворотный		
Т.контр.		Полонский		
Рук.		Заворотный		
Н.контр.		Бондаренко		
Утв.				

5899.18.00.009

Основание

Лит.	Масса	Масштаб
О	5,5	1:4
Лист	Листов 1	

Лист Б-16 ГОСТ 19903-74
ВСт3пс ГОСТ 14637-79

Укрниипроектсталь-конструкция

Формат А4

5899.18.00.011

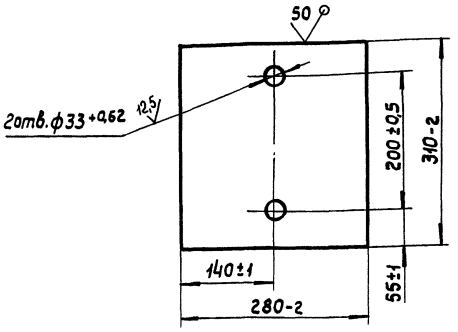

Изм.	Лист	№ докум.	Подп.	Дата
Разраб.		Тимошенко		
Пров.		Заворотный		
Т.контр.		Полонский		
Рук.		Заворотный		
Н.контр.		Бондаренко		
Утв.				

5899.18.00.011

Основание

Лит.	Масса	Масштаб
О	10,7	1:5
Лист	Листов 1	

Лист Б-16 ГОСТ 19903-74
ВСт3пс ГОСТ 14637-79

Укрниипроектсталь-конструкция

Формат А4

5899.18.00.008

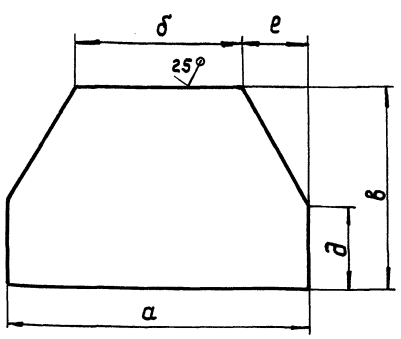

Обозначение	а, мм	б, мм	в, мм	д, мм	е, мм	Масса, кг
5899.18.00.008	190-2	70-2	110-2	50±1	60±1	0,8
-01	230-2	50-2	165-2	130±1	90±1	1,6
-02	380-2	230-2	170-2	100±1	75±1	2,8

Изм.	Лист	№ докум.	Подп.	Дата
Разраб.		Тимошенко		
Пров.		Заворотный		
Т.контр.		Полонский		
Рук.		Заворотный		
Н.контр.		Бондаренко		
Утв.				

5899.18.00.008

Фасонка

Лит.	Масса	Масштаб
О	см. табл.	—
Лист	Листов 1	

Лист Б-6 ГОСТ 19903-74
ВСт3пс ГОСТ 14637-79

Укрниипроектсталь-конструкция

Формат А4

5899.18.00.007

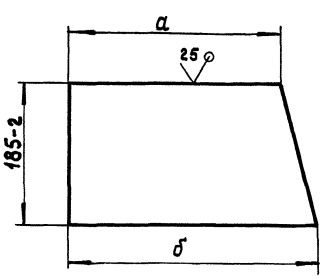

Обозначение	а, мм	б, мм	Масса, кг
5899.18.00.007	225-2	290-2	2,2
	245-2	310-2	2,4

Изм.	Лист	№ докум.	Подп.	Дата
Разраб.		Тимошенко		
Пров.		Заворотный		
Т.контр.		Полонский		
Рук.		Заворотный		
Н.контр.		Бондаренко		
Утв.				

5899.18.00.007

Фасонка

Лит.	Масса	Масштаб
О	см. табл.	—
Лист	Листов 1	

Лист Б-6 ГОСТ 19903-74
ВСт3пс ГОСТ 14637-79

Укрниипроектсталь-конструкция

Формат А4

Инв.№ подл. | Подп. и дата | Взам. инв.№ | Инв.№ дубл. | Подп. и дата

503-7-14.88 Альбом 9.90 Часть 2

5899.19.00.001

12,5

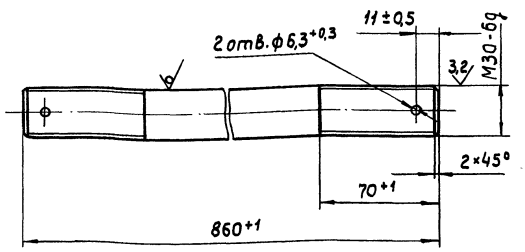

Изм.	Лист	№ докум.	Подп.	Дата
Разраб.		Подгаецкая		
Пров.		Полонский		
Т.контр.		Тимощенко		
Рук.		Заворотный		
Н.контр.		Бондаренко		
Утв.				

5899.19.00.001

Шпилька

Лит.	Масса	Масштаб
0	5,2	1:2

Лист | Листов 1

Круг 30-Б ГОСТ 2590-88
Вст3пс ГОСТ 535-88

Укрниипроектсталь-конструкция

Формат А4

5899.19.00.002

12,5

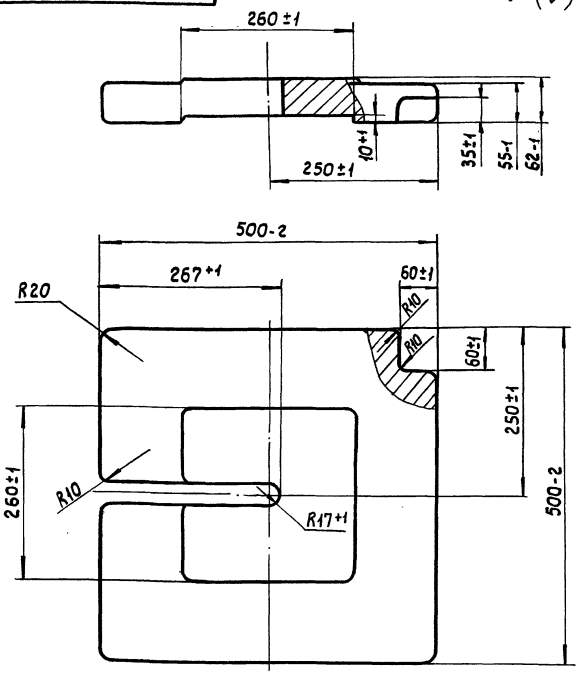

1. Литейные радиусы по ГОСТ 26645-85.
2. Формовочные уклоны по ГОСТ 3212-80.

Изм.	Лист	№ докум.	Подп.	Дата
Разраб.		Подгаецкая		
Пров.		Полонский		
Т.контр.		Тимошенко		
Рук.		Заворотный		
Н.контр.		Бондаренко		
Утв.				

5899.19.00.002

Груз

Лит.	Масса	Масштаб
0	100	1:5

Лист | Листов 1

СЧ 10 ГОСТ 1412-85

Укрниипроектсталь-конструкция

Формат А4

Формат	Зона	Поз.	Обозначение	Наименование	Кол.	Примечание
		14		Шайба 30.019 ГОСТ 10906-78	4	
		16		Шплинт 63×60-019 ГОСТ 397-79	4	

5899.19.00.000

Лист 2

Изм.	Лист	№ докум.	Подп.	Дата

Формат А4

Формат	Зона	Поз.	Обозначение	Наименование	Кол.	Примечание
				Документация		
А2			5899.19.00.000СБ	Сборочный чертеж		
				Сборочные единицы		
А4		1	5899.19.01.000	Траверса верхняя		
А4		2	5899.19.02.000	Траверса нижняя		
				Детали		
А4		4	5899.19.00.001	Шпилька	2	
А4		5	5899.19.00.002	Груз	16	
А4		6	5899.19.00.003	Планка	2	
А4		7	5899.19.00.004	Планка	2	
				Стандартные изделия		
		9		Болт М12-6g×35.58.019 ГОСТ 7798-70	8	
		10		Гайка М12-6Н.5.019 ГОСТ 5915-70	8	
		11		Гайка М30-6Н.5.019 ГОСТ 5918-73	4	
		12		Шайба 12.65Г.019 ГОСТ 6402-70	8	

Изм.	Лист	№ докум.	Подп.	Дата
Разраб.		Подгаецкая		
Пров.		Полонский		
Рук.		Заворотный		
Н.контр.		Бондаренко		
Утв.		Боровков		

5899.19.00.000

Устройство грузовое

Лит.	Лист	Листов
	1	2

Укрниипроектсталь-конструкция

Формат А4

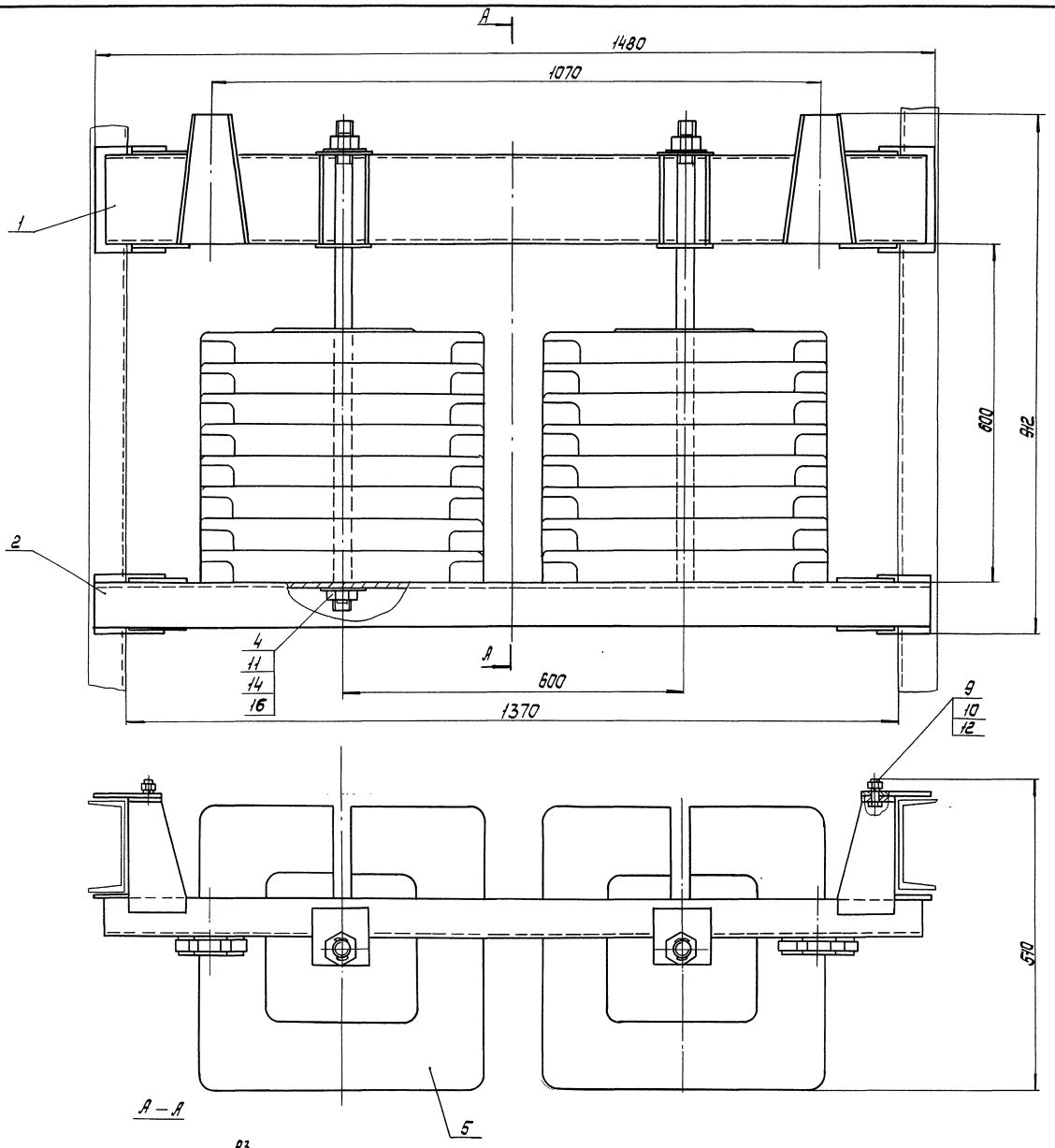

А – А

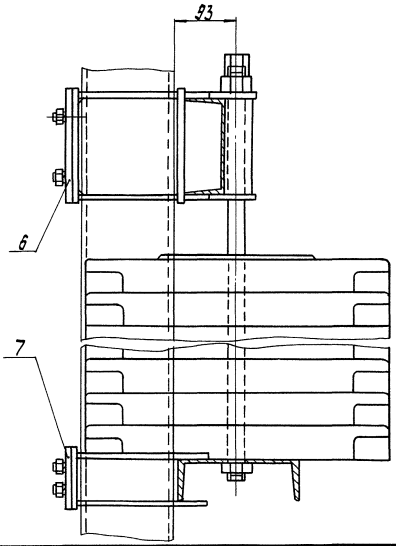

Размеры для справок

					5899.19.00.000 СБ		
Изм.	Лист	№ докум.	Подп.	Дата	Устройство грузовое	Лит.	Масса	Масштаб
Разраб.		Подольский				О	1700	1:5
Пров.		Пилинский				Лист	Листов 1	
Т.контр.		Литвиненко				Укрниипроектстальконструкция		
Рук.		Забарянный						
Н.контр.		Бондаренко						
Утв.		Вороной						

Формат А2

Инв. № подл. | Подпись и дата | Взам. инв. № | Инв. № дубл. | Подпись и дата

503-7-14.88 Альбом 9.90 Часть 2

Формат	Зона	Поз.	Обозначение	Наименование	Кол.	Примечание
				Документация		
А2			5899.19.01.000СБ	Сборочный чертеж		
				Детали		
А4		1	5899.19.01.001	Планка	4	
				Планка Лист Б-10 ГОСТ 19903-74 ВСт3пс ГОСТ 14637-79		
Б4		2	5899.19.01.002	160-1 × 50-1	4	0,62кг
Б4		3	5899.19.01.003	184-1 × 60-1	2	0,87кг
А4		4	5899.19.01.004	Ребро	4	
А4		5	5899.19.01.005	Ребро	2	
Б4		6	5899.19.01.006	Плита Лист Б-6 ГОСТ 19903-74 ВСт3пс ГОСТ 14637-79 184-1 × 60-1	2	0,52кг
А4		7	5899.19.01.007	Щека	4	
А4		8	5899.19.01.008	Планка	4	
Б4		9	5899.19.01.009	Опора	1	20,7кг
				Швеллер 16 ГОСТ 8240-72 ВСт3пс ГОСТ 535-88 ℓ=1460-2		

Инв.№подл. | Подп. и дата | Взам.инв.№ | Инв.№дубл. | Подп. и дата

Изм.	Лист	№ докум.	Подп.	Дата
Разраб.		Подгаецкая		
Пров.		Полонский		
Рук.		Заворотный		
Н.контр.		Бондаренко		
Утв.				

5899.19.01.000

Траверса верхняя

Лит.	Лист	Листов
О		1

Укрниипроектсталь-конструкция

Формат А4

5899.19.01.001

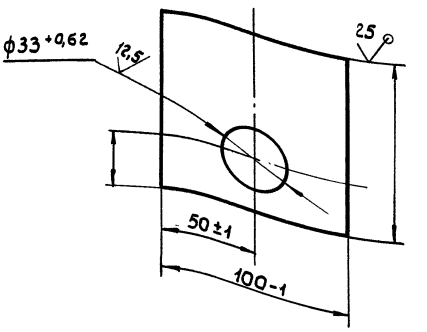

Инв.№подл. | Подп. и дата | Взам.инв.№ | Инв.№дубл. | Подп. и дата

Изм.	Лист	№ докум.	Подп.	Дата
Разраб.		Подгаецкая		
Пров.		Полонский		
Т.контр.		Тимошенко		
Рук.		Заворотный		
Н.контр.		Бондаренко		
Утв.				

5899.19.01.001

Планка

Лит.	Масса	Масштаб
О	0,72	1:2

Лист	Листов 1

Укрниипроектсталь-конструкция

Формат А4

5899.19.00.004

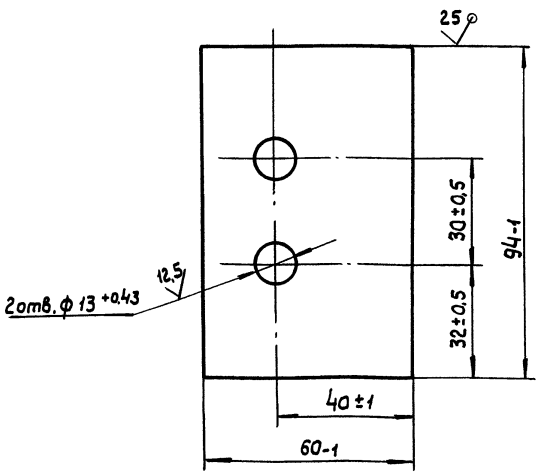

Инв.№подл. | Подп. и дата | Взам.инв.№ | Инв.№дубл. | Подп. и дата

Изм.	Лист	№ докум.	Подп.	Дата
Разраб.		Подгаецкая		
Пров.		Полонский		
Т.контр.		Тимошенко		
Рук.		Заворотный		
Н.контр.		Бондаренко		
Утв.				

5899.19.00.004

Планка

Лит.	Масса	Масштаб
О	0,44	1:1

Лист	Листов 1

Лист Б-10 ГОСТ 19903-74
ВСт3пс ГОСТ 14637-79

Укрниипроектсталь-конструкция

Формат А4

5899.19.00.003

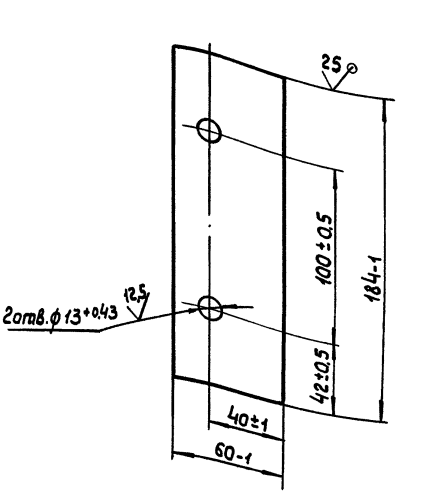

Инв.№подл. | Подп. и дата | Взам.инв.№ | Инв.№дубл. | Подп. и дата

Изм.	Лист	№ докум.	Подп.	Дата
Разраб.		Подгаецкая		
Пров.		Полонский		
Т.контр.		Тимошенко		
Рук.		Заворотный		
Н.контр.		Бондаренко		
Утв.				

5899.19.00.003

Планка

Лит.	Масса	Масштаб
О	0,85	1:2

Лист	Листов 1

Лист Б-10 ГОСТ 19903-74
ВСт3пс ГОСТ 14637-79

Укрниипроектсталь-конструкция

Формат А4

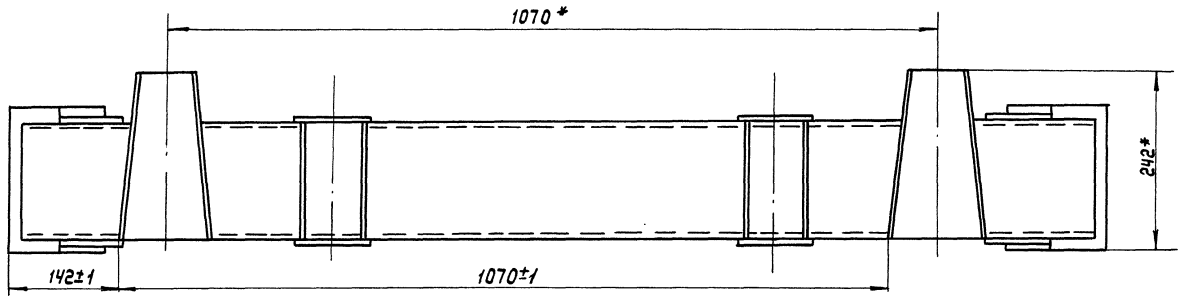

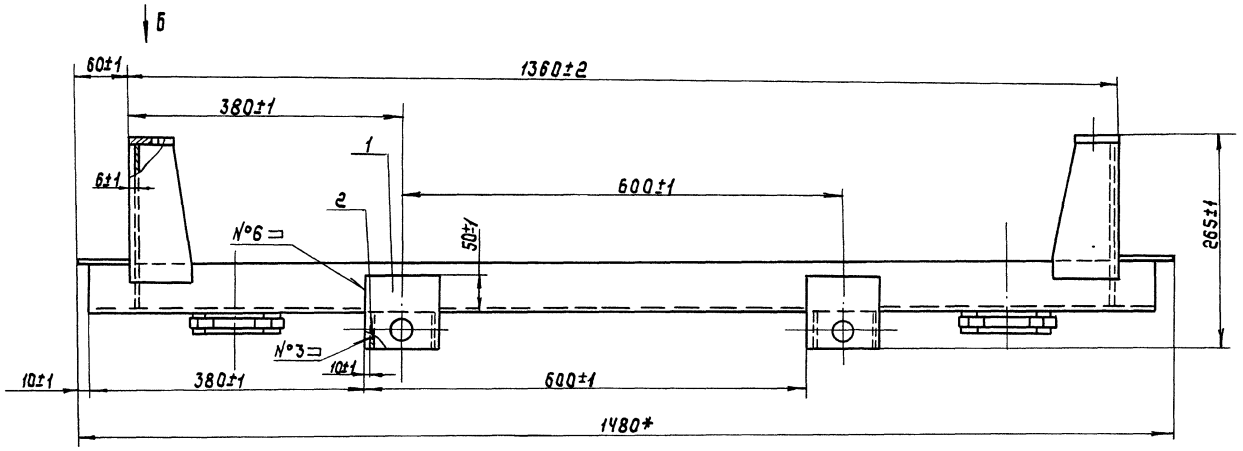

Вид А
М 1:2

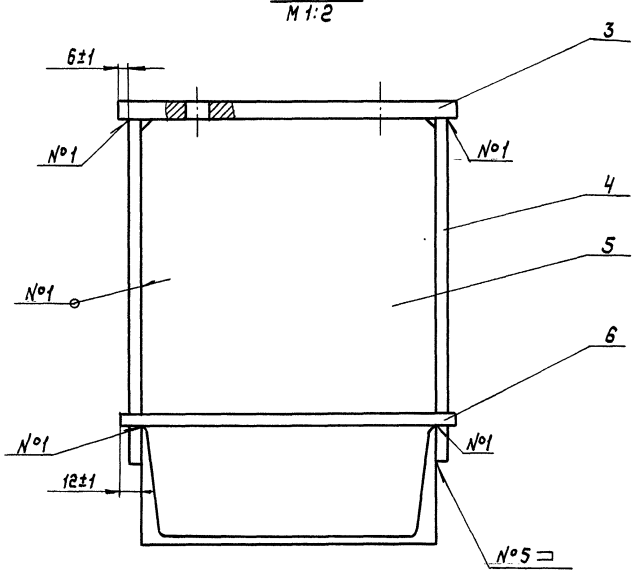

Вид Б
М 1:4

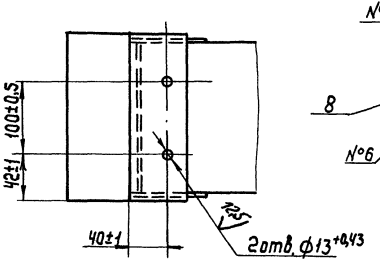

Вид В
М 1:2

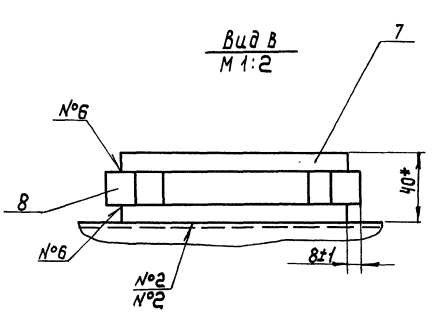

1. Сварные швы - по ГОСТ 5264-80.
2. *Размеры для справок.

Номер шва	Обозначение
1	Т1- △ 5
2	Т1- △ 10
3	Т3- △ 5
4	Т3- △ 10
5	Н1- △ 5
6	Н1- △ 8

Изм.	Лист	№ докум.	Подп.	Дата
Разраб.		Подгаецкая		
Пров.		Полянский		
Т.контр.		Тимошенко		
Рук.		Заворотный		
Н.контр.		Бондаренко		
Утв.				

5899.19.01.000СБ

Траверса верхняя

Лит.	Масса	Масштаб
О	40	1:5

Лист Листов 1

Укрниипроектстальконструкция

Формат А2

Инв.№ подл. | Подпись и дата | Взам.инв.№ | Инв.№ дубл. | Подпись и дата

5899.19.01.007

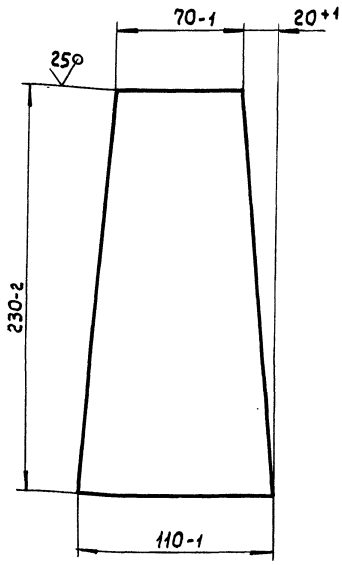

Изм.	Лист	№ докум.	Подп.	Дата
Разраб.		Подгаецкая		
Пров.		Полонский		
Т.контр.		Тимошенко		
Рук.		Заворотный		
Н.контр.		Бондаренко		
Утв.				

5899.19.01.007

Щека

Лит.	Масса	Масштаб
0	1,3	1:2

Лист | Листов 1

Лист 5-10 гост 19903-74 / ВСт3пс гост 14637-79

Укрниипроектсталь-конструкция

Формат А4

5899.19.01.008

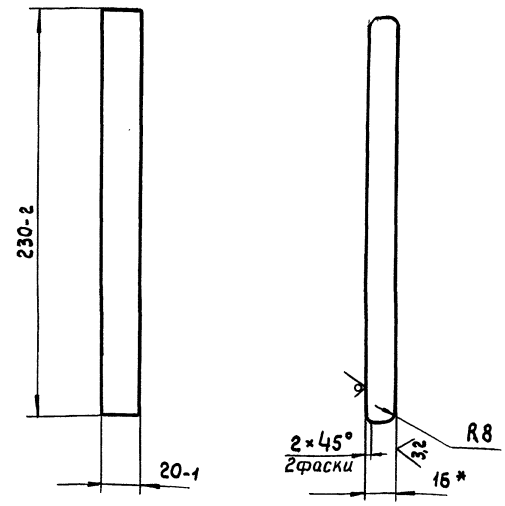

* Размер для справок.

Изм.	Лист	№ докум.	Подп.	Дата
Разраб.		Подгаецкая		
Пров.		Полонский		
Т.контр.		Тимошенко		
Рук.		Заворотный		
Н.контр.		Бондаренко		
Утв.				

5899.19.01.008

Планка

Лит.	Масса	Масштаб
0	0,6	1:1

Лист | Листов 1

Лист 5-16 гост 19903-74 / ВСт3пс гост 14637-79

Укрниипроектсталь-конструкция

Формат А4

5899.19.01.005

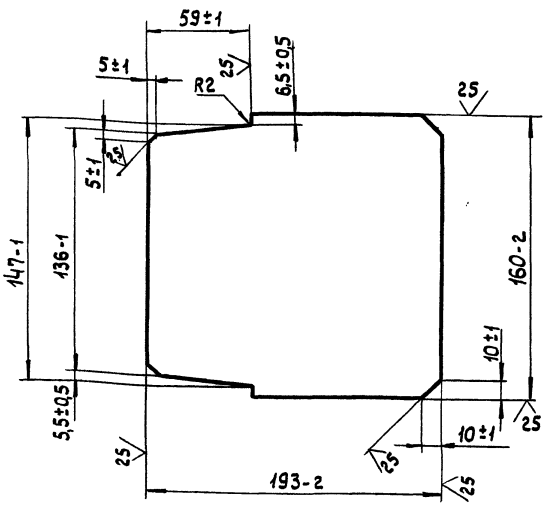

Изм.	Лист	№ докум.	Подп.	Дата
Разраб.		Подгаецкая		
Пров.		Полонский		
Т.контр.		Тимошенко		
Рук.		Заворотный		
Н.контр.		Бондаренко		
Утв.				

5899.19.01.005

Ребро

Лит.	Масса	Масштаб
0	1,3	1:2

Лист | Листов 1

Лист 5-6 гост 19903-74 / ВСт3пс гост 14637-79

Укрниипроектсталь-конструкция

Формат А4

5899.19.01.004

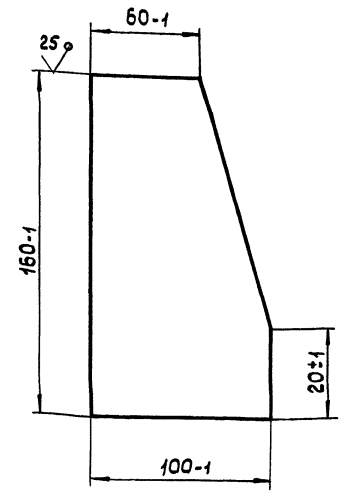

Изм.	Лист	№ докум.	Подп.	Дата
Разраб.		Подгаецкая		
Пров.		Полонский		
Т.контр.		Тимошенко		
Рук.		Заворотный		
Н.контр.		Бондаренко		
Утв.				

5899.19.01.004

Ребро

Лит.	Масса	Масштаб
0	0,62	1:2

Лист | Листов 1

Лист 5-6 гост 19903-74 / ВСт3пс гост 14637-79

Укрниипроектсталь-конструкция

Формат А4

503-7-14.88 Альбом 9.90 Часть 2

5899.19.02.002

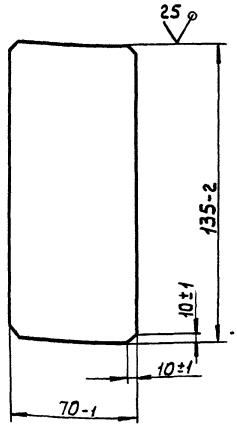

Изм.	Лист	№ докум.	Подп.	Дата
Разраб.		Подгаецкая		
Пров.		Полонский		
Т.контр.		Тимошенко		
Рук.		Заворотный		
Н.контр.		Бондаренко		
Утв.				

5899.19.02.002

Ребро

Лит.	Масса	Масштаб
0	0,43	1:2

Лист | Листов 1

Лист Б-6 ГОСТ 19903-74 / ВСт3пс ГОСТ 14637-79

Укрниипроектсталь-конструкция

Формат А4

5899.19.02.003

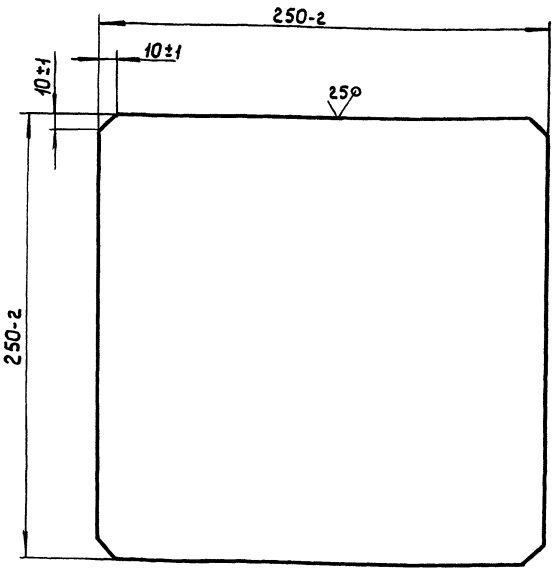

Изм.	Лист	№ докум.	Подп.	Дата
Разраб.		Подгаецкая		
Пров.		Полонский		
Т.контр.		Тимошенко		
Рук.		Заворотный		
Н.контр.		Бондаренко		
Утв.				

5899.19.02.003

Плита

Лит.	Масса	Масштаб
0	4,9	1:2

Лист | Листов 1

Лист Б-10 ГОСТ 19903-74 / ВСт3пс ГОСТ 14637-79

Укрниипроектсталь-конструкция

Формат А4

5899.19.02.001

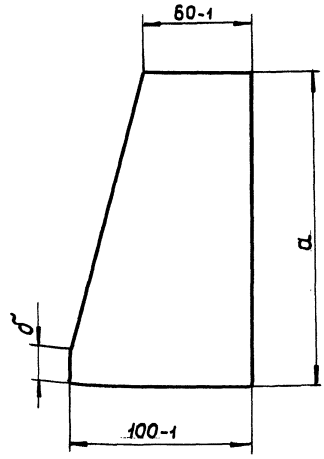

Обозначение	a	б	Масса, кг
5899.19.02.001	135-1	10±1	0,52
-01	155-1	30±1	0,62

Изм.	Лист	№ докум.	Подп.	Дата
Разраб.		Подгаецкая		
Пров.		Полонский		
Т.контр.		Тимошенко		
Рук.		Заворотный		
Н.контр.		Бондаренко		
Утв.				

5899.19.02.001

Ребро

Лит.	Масса	Масштаб
0	см. табл.	1:2

Лист | Листов 1

Лист Б-6 ГОСТ 19903-74 / ВСт3пс ГОСТ 14637-79

Укрниипроектсталь-конструкция

Формат А4

Формат	Зона	Поз.	Обозначение	Наименование		Примечание
				Документация		
А2			5899.19.02.000СБ	Сборочный чертеж		
				Детали		
А4		1	5899.19.02.001	Ребро	2	
		2	-01	Ребро	2	
А4		3	5899.19.02.002	Ребро	2	
А4		4	5899.19.02.003	Плита	2	
Б4		5	5899.19.02.004	Планка	2	0,44 кг
				Лист Б-10 ГОСТ 19903-74 / ВСт3пс ГОСТ 14637-79		
				94-1 × 60-1		
Б4		6	5899.19.02.005	Опора	1	24,1 кг
				Швеллер 18 ГОСТ 8240-72 / ВСт3пс ГОСТ 535-88		
				ℓ = 1480-2		

Изм.	Лист	№ докум.	Подп.	Дата
Разраб.		Подгаецкая		
Пров.		Полонский		
Рук.		Заворотный		
Н.контр.		Бондаренко		
Утв.				

5899.19.02.000

Траверса нижняя

Лит.	Лист	Листов
0		1

Укрниипроектсталь-конструкция

Формат А4

5899.19.02.000СБ

503-7-14.88 Альбом 9.90 Часть 2

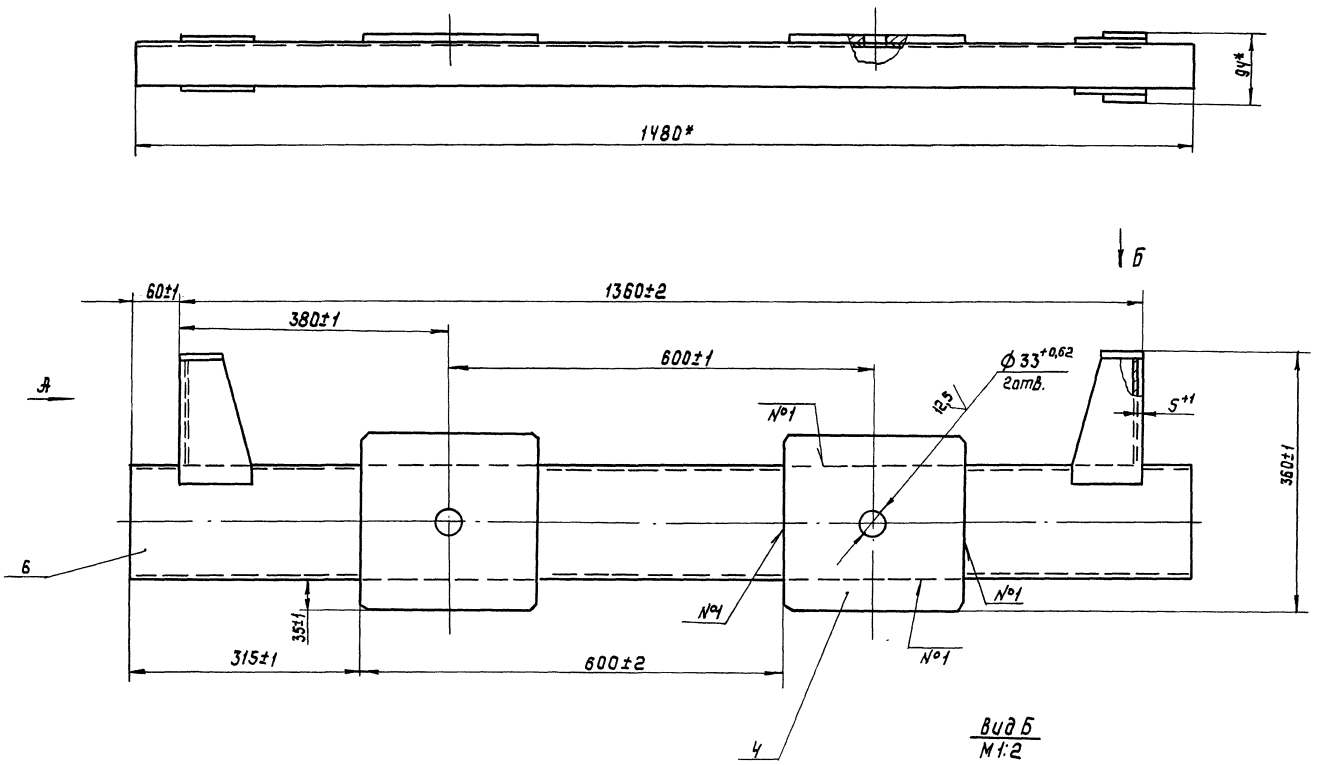

Вид Б
М1:2

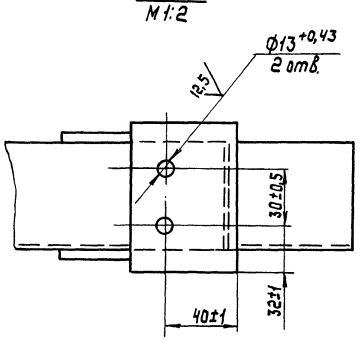

Вид А
М1:2

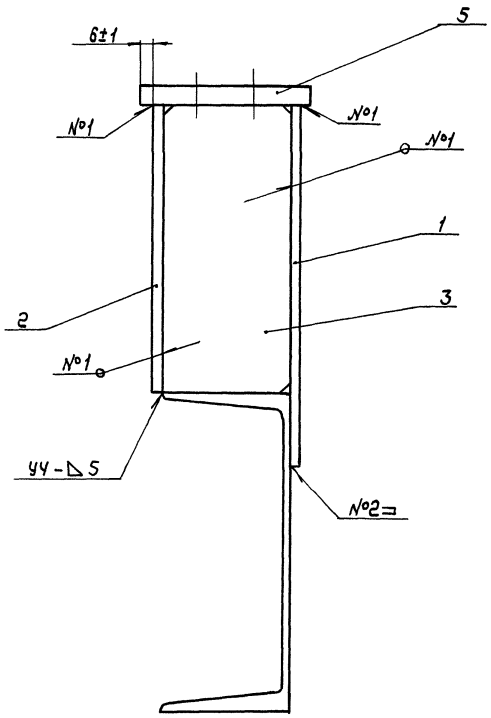

1. Сварные швы - по ГОСТ 5264-80.
2. *Размеры для справок.

Номер шва	Обозначение
1	Т1-⊿5
2	Н1-⊿5

Изм	Лист	№ докум.	Подп.	Дата
Разраб.		Подгаецкая		
Пров.		Полонский		
Т.контр.		Тимошенко		
Рук.		Заворотный		
Н.контр.		Бондаренко		
Утв				

5899.19.02.000 СБ

Траверса нижняя

Лит.	Масса	Масштаб
0	38,5	1:5

Лист | Листов 1

Укрниипроектсталь-конструкция

Формат А2

Инв. № подл. | Подпись и дата | Взам. инв. № | Инв. № дубл. | Подпись и дата

5899.20.00.002

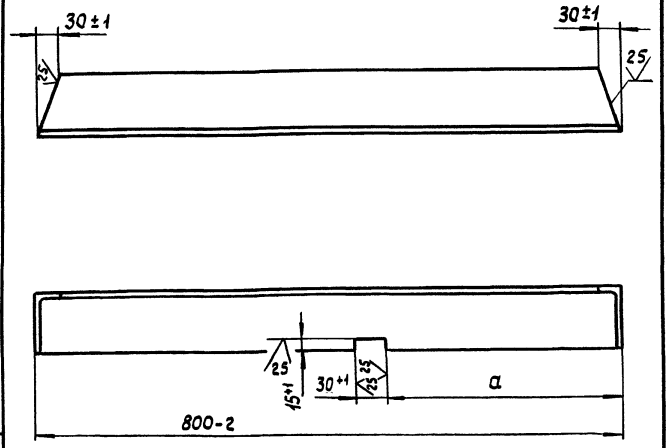

Обозначение	a, мм
5899.20.00.002	335±1
-01	465±1

5899.20.00.002

Изм.	Лист	№ докум.	Подп.	Дата
Разраб.		Клименко		
Пров.		Полонский		
Т.контр.		Тимошенко		
Рук.		Заворотный		
Н.контр.		Бондаренко		
Утв.				

Полка

Лит.	Масса	Масштаб
О	9,6	1:5
Лист	Листов 1	

Уголок 90×90×9-Б-ГОСТ 8509-86 / ВСт3пс ГОСТ 535-88

Укрниипроектстальконструкция

Формат А4

5899.02.00.003

5899.20.00.003 - изображено,

5899.02.00.003-01 - зеркальное отражение

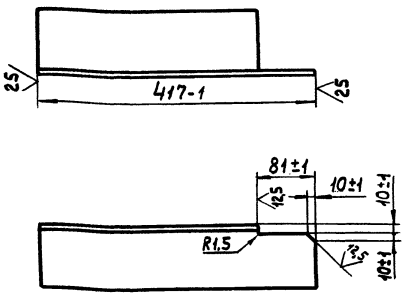

5899.20.00.003

Изм.	Лист	№ докум.	Подп.	Дата
Разраб.		Клименко		
Пров.		Полонский		
Т.контр.		Тимошенко		
Рук.		Заворотный		
Н.контр.		Бондаренко		
Утв.				

Полка

Лит.	Масса	Масштаб
О	4,5	1:5
Лист	Листов 1	

Уголок 90×90×9-Б-ГОСТ 8509-86 / ВСт3пс ГОСТ 535-88

Укрниипроектстальконструкция

Формат А4

5899.20.00.001

5899.20.00.001 - изображено,

5899.20.00.001.01 - зеркальное отражение

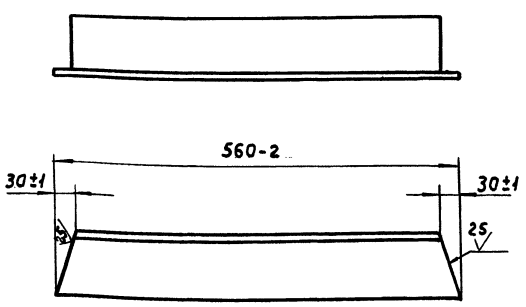

5899.20.00.001

Изм.	Лист	№ докум.	Подп.	Дата
Разраб.		Клименко		
Пров.		Полонский		
Т.контр.		Тимошенко		
Рук.		Заворотный		
Н.контр.		Бондаренко		
Утв.				

Полка

Лит.	Масса	Масштаб
О	6,3	1:5
Лист	Листов 1	

Уголок 90×90×9-Б-ГОСТ 8509-86 / ВСт3пс ГОСТ 535-88

Укрниипроектстальконструкция

Формат А4

Формат	Зона	Поз.	Обозначение	Наименование	Кол.	Примечание
				Документация		
А2			5899.20.00.000 СБ	Сборочный чертеж		
				Детали		
А4		1	5899.20.00.001	Полка	1	
А4		2	5899.20.00.002	Полка	1	
А4		3	5899.20.00.003	Полка	1	
		4	-01	Полка	1	
А4		5	5899.20.00.004	Стойка	1	
		6	-01	Стойка	1	
А4		7	5899.20.00.005	Косынка	2	
Б4		8	5899.20.00.006	Плита	1	5,1 кг
				Лист Б-Б ГОСТ 19903-74 / ВСт3пс ГОСТ 14637-79		
				285-1×380-1		

5899.20.00.000

Изм.	Лист	№ докум.	Подп.	Дата
Разраб.		Клименко		
Пров.		Полонский		
Рук.		Заворотный		
Н.контр.		Бондаренко		
Утв.		Боровков		

Кронштейн

Лит.	Лист	Листов
О		1

Укрниипроектстальконструкция

Формат А4

Инв.№подл. | Подп. и дата | Взам.инв.№ | Инв.№дубл. | Подп. и дата

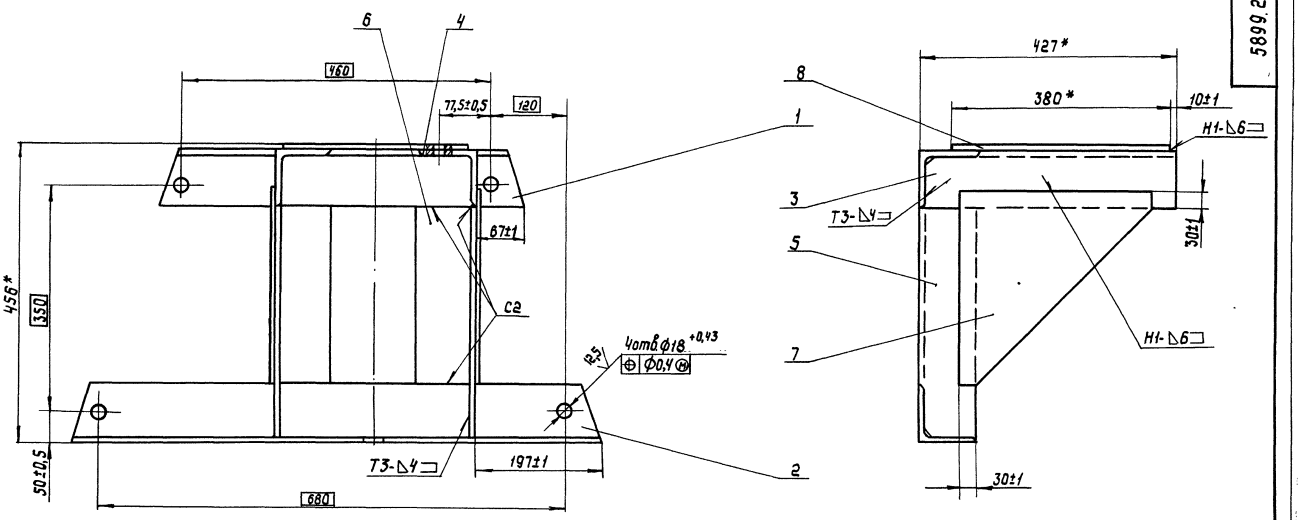

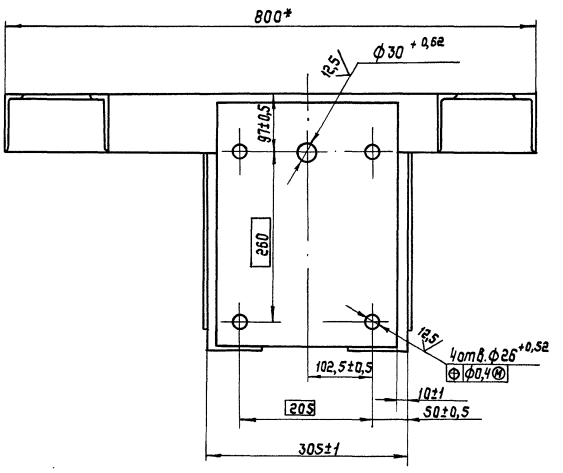

1. Сварные швы - по ГОСТ 5264-80.
2. *Размеры для справок.

						5899.20.00.000 СБ	
Изм.	Лист	№ докум.	Подп.	Дата			
Разраб.		Клименко			Кронштейн	Лит.	Масса	Масштаб
Пров.		Полонский				О	38	1:5
Т. контр.		Тимошенко				Лист	Листов 1	
Рук.		Заворотный				Укрниипроектстальконструкция		
Н. контр.		Банаренко						
Утв.		Воровлов						

Формат А2

Инв. № подл. | Подпись и дата | Взам. инв. № | Инв. № дубл. | Подпись и дата

503-7-14.88 Альбом 9.90 Часть 2

Формат	Зона	Поз.	Обозначение	Наименование	Кол.	Примечание
				Документация		
А2			5899.21.00.000 СБ	Сборочный чертеж		
				Детали		
А4		1	5899.20.00.001	Полка	1	
А4		2	5899.20.00.002-01	Полка	1	
А4		3	5899.20.00.003	Полка	1	
		4	-01	Полка	1	
А4		5	5899.20.00.004	Стойка	1	
		6	-01	Стойка	1	
А4		7	5899.20.00.005	Косынка	2	
Б4		8	5899.21.00.001	Подкладка	1	5,1 кг
				Лист Б-6 ГОСТ 19903-74 / Вст3пс ГОСТ 14637-79		
				285-2 × 380-2		

Изм.	Лист	№ докум.	Подпись	Дата	5899.21.00.000			
Разраб.		Клименко			Кронштейн	Лит.	Лист	Листов 1
Пров.		Полонский				О		
Рук.		Заворотный				Укрниипроектстальконструкция		
Н. контр.		Бондаренко						
Утв.		Боровков						

Инв. № подл. | Подпись и дата | Взам. инв. № | Инв. № дубл. | Подпись и дата

Формат А4

5899.23.00.001

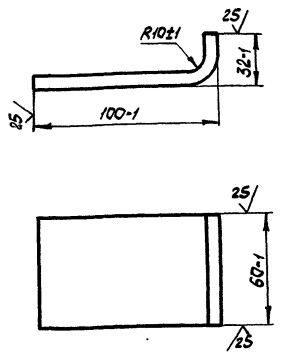

Изм.	Лист	№ докум.	Подпись	Дата	5899.23.00.001			
Разраб.		Клименко			Кронштейн	Лит.	Масса	Масштаб
Пров.		Полонский				О	0,34	1:2
Т. контр.		Тимошенко				Лист	Листов 1	
Рук.		Заворотный				Укрниипроектстальконструкция		
Н. контр.		Бондаренко			Лист Б-6 ГОСТ 19903-74 / Вст3пс ГОСТ 14637-79			
Утв.								

Инв. № подл. | Подпись и дата | Взам. инв. № | Инв. № дубл. | Подпись и дата

Формат А4

5899.20.00.005

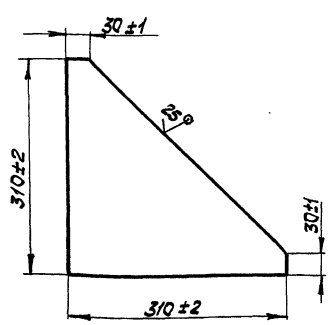

Изм.	Лист	№ докум.	Подпись	Дата	5899.20.00.005			
Разраб.		Клименко			Косынка	Лит.	Масса	Масштаб
Пров.		Полонский				О	2,7	1:5
Т. контр.		Тимошенко				Лист	Листов 1	
Рук.		Заворотный				Укрниипроектстальконструкция		
Н. контр.		Бондаренко			Лист Б-6 ГОСТ 19903-74 / Вст.3пс ГОСТ 14637-79			
Утв.								

Инв. № подл. | Подпись и дата | Взам. инв. № | Инв. № дубл. | Подпись и дата

Формат А4

5899.20.00.004

5899.20.00.004 - изображено,

5899.20.00.004-01 - зеркальное отражение.

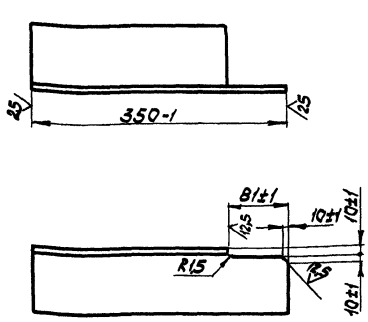

Изм.	Лист	№ докум.	Подпись	Дата	5899.20.00.004			
Разр.		К.Клименко			Стойка	Лит.	Масса	Масштаб
Пров.		Полонский				О	3,7	1:5
Т. контр.		Тимошенко				Лист	Листов 1	
Рук.		Заворотный				Укрниипроектстальконструкция		
Н. контр.		Бондаренко			Уголок 90×90×9-Б-ГОСТ 8509-86 / Вст3пс ГОСТ 535-88			
Утв.								

Инв. № подл. | Подпись и дата | Взам. инв. № | Инв. № дубл. | Подпись и дата

Формат А4

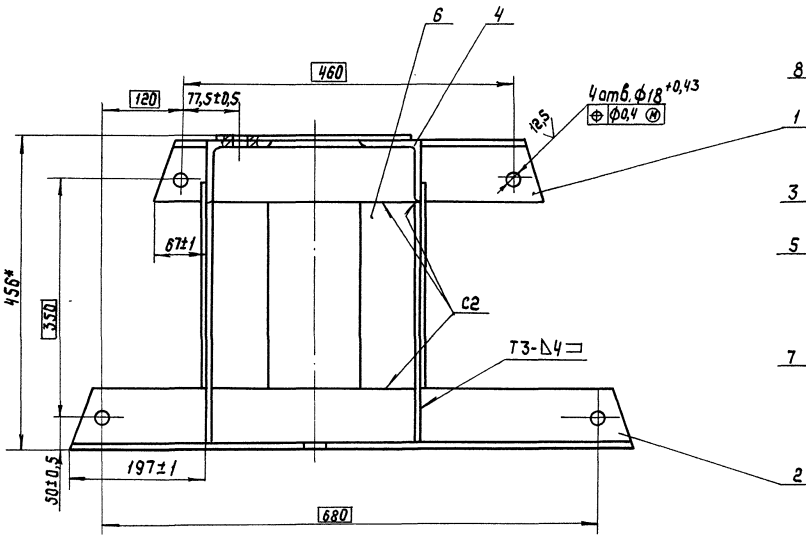

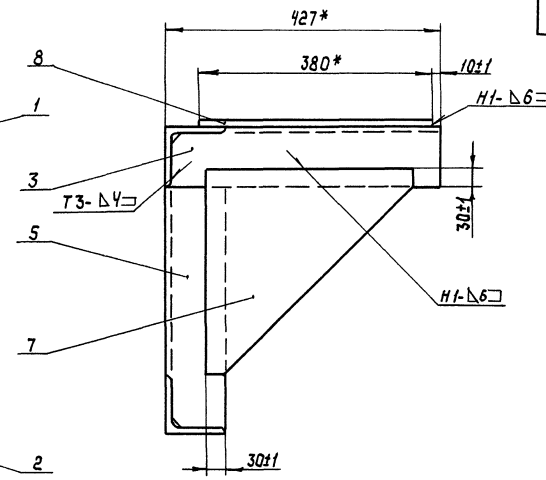

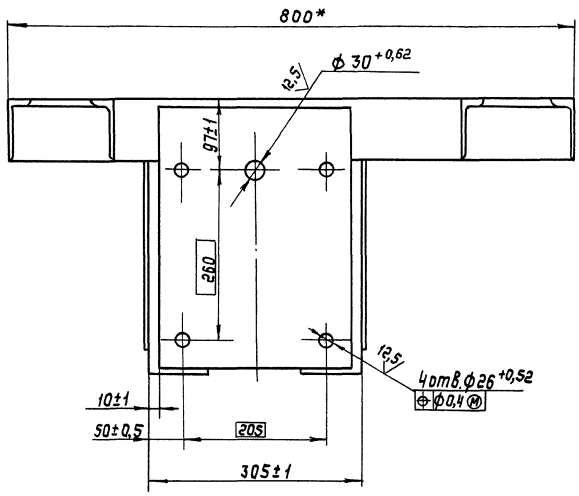

1. Сварные швы - по ГОСТ 5264-80.
2. *Размеры для справок.

						5899.21.00.000СБ	
Изм.	Лист	№ докум.	Подп.	Дата			
Разраб.		Клименко			Кронштейн	Лит.	Масса	Масштаб
Пров.		Палонский				О	38	1:5
Т.контр.		Тимошенко				Лист	Листов 1	
Рук.		Заворотный						
Н.контр.		Бондаренко				Укрниипроектстальконструкция		
Утв.		Баровков						

Формат А2

Инв.№подл. | Подпись и дата | Взам.инв.№ | Инв.№дубл. | Подпись и дата

503-7-14.88 Альбом 9.90 Часть 2

5899.22.00.001

(√)

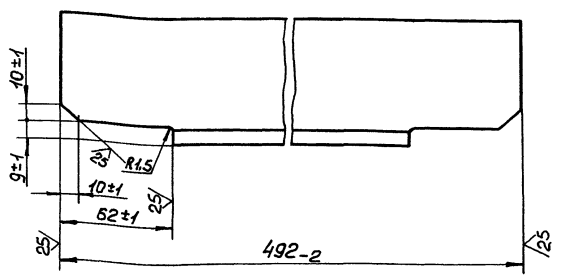

Изм.	Лист	№ докум.	Подп.	Дата	5899.22.00.001		
Разраб.		Клименко			Полка	Лит. 0	Масса 3,5	Масштаб 1:2
Пров.		Полонский				Лист	Листов 1
Т.контр.		Тимошенко			Уголок 70×70×8-Б ГОСТ 8509-86 / Ст3пс ГОСТ 535-88	Укрниипроектсталь-конструкция	
Рук.		Заворотный					
Н.контр.		Бондаренко					
Утв.							

Инв.№ подл. | Подп. и дата | Взам. инв.№ | Инв.№ дубл. | Подп. и дата

Формат А4

5899.22.00.002

(√)

5899.22.00.002 – изображено,

5899.22.00.002-01 – зеркальное отражение

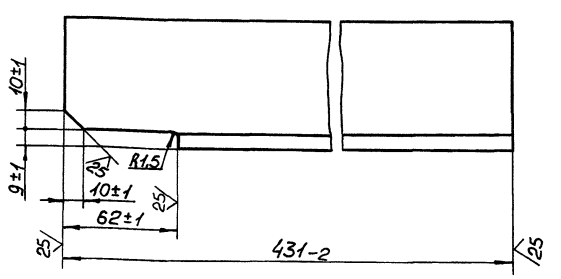

Изм.	Лист	№ докум.	Подп.	Дата	5899.22.00.002		
Разраб.		Клименко			Стойка	Лит. 0	Масса 3,3	Масштаб 1:2
Пров.		Полонский				Лист	Листов 1
Т.контр.		Тимошенко			Уголок 70×70×8-Б ГОСТ 8509-86 / ВСт3пс ГОСТ 535-88	Укрниипроектсталь-конструкция	
Рук.		Заворотный					
Н.контр.		Бондаренко					
Утв.							

Инв.№ подл. | Подп. и дата | Взам. инв.№ | Инв.№ дубл. | Подп. и дата

Формат А4

Формат	Зона	Поз.	Обозначение	Наименование	Кол.	Примечание
				Накладка		
				Лист Б-Б ГОСТ 19903-74 / ВСт3пс ГОСТ 14637-79		
Б4		11	5899.22.00.011	60-1 × 60-1	2	0,17 кг
Б4		12	5899.22.00.012	100-1 × 60-1	4	0,28 кг
Б4		13	5899.22.00.013	Настил	1	19,3 кг
				Лист ПВ1 406 ГОСТ 8706-78 / ВСт3сп2 ГОСТ 380-88		
				2460-3 × 500-2		

Изм.	Лист	№ докум.	Подп.	Дата	5899.22.00.000 Лист 2

Инв.№ подл. | Подп. и дата | Взам. инв.№ | Инв.№ дубл. | Подп. и дата

Формат А4

Формат	Зона	Поз.	Обозначение	Наименование	Кол.	Примечание
				Документация		
А2			5899.22.00.000 СБ	Сборочный чертеж		
				Детали		
А4		1	5899.22.00.001	Полка	4	
А4		2	5899.22.00.002	Стойка	2	
		3	-01	Стойка	2	
				Уголок 70×70×8-Б ГОСТ 8509-86 / ВСт3пс ГОСТ 535-88		
Б4		4	5899.22.00.003	Раскос ℓ = 620-1	4	5 кг
Б4		5	5899.22.00.004	Перекладина ℓ = 2470-2	1	20,7 кг
Б4		6	5899.22.00.005	Связь ℓ = 2700	2	22,6 кг
				Уголок 50×50×4-Б ГОСТ 8509-86 / ВСт3пс ГОСТ 535-88		
Б4		7	5899.22.00.006	Стойка ℓ = 1055-2	4	3,2 кг
Б4		8	5899.22.00.007	Поручень ℓ = 2700-2	1	8,2 кг
Б4		9	5899.22.00.008	Связь	1	3,9 кг
				Полоса 4×50 ГОСТ 103-76 / ВСт3пс ГОСТ 535-88		
				ℓ = 2460-2		
Б4		10	5899.22.00.009	Связь	1	7,8 кг
				Полоса 4×100 ГОСТ 103-76 / ВСт3пс ГОСТ 535-88		
				ℓ = 2460-2		

Изм.	Лист	№ докум.	Подп.	Дата	5899.22.00.000		
Разраб.		Клименко			Мостик	Лит. 0	Лист 1	Листов 2
Пров.		Полонский				Укрниипроектсталь-конструкция	
Рук.		Заворотный					
Н.контр.		Бондаренко					
Утв.		Боровков					

Инв.№ подл. | Подп. и дата | Взам. инв.№ | Инв.№ дубл. | Подп. и дата

Формат А4

5899.22.00.000 СБ

503-7-14.88 Альбом 9.90 Часть 2

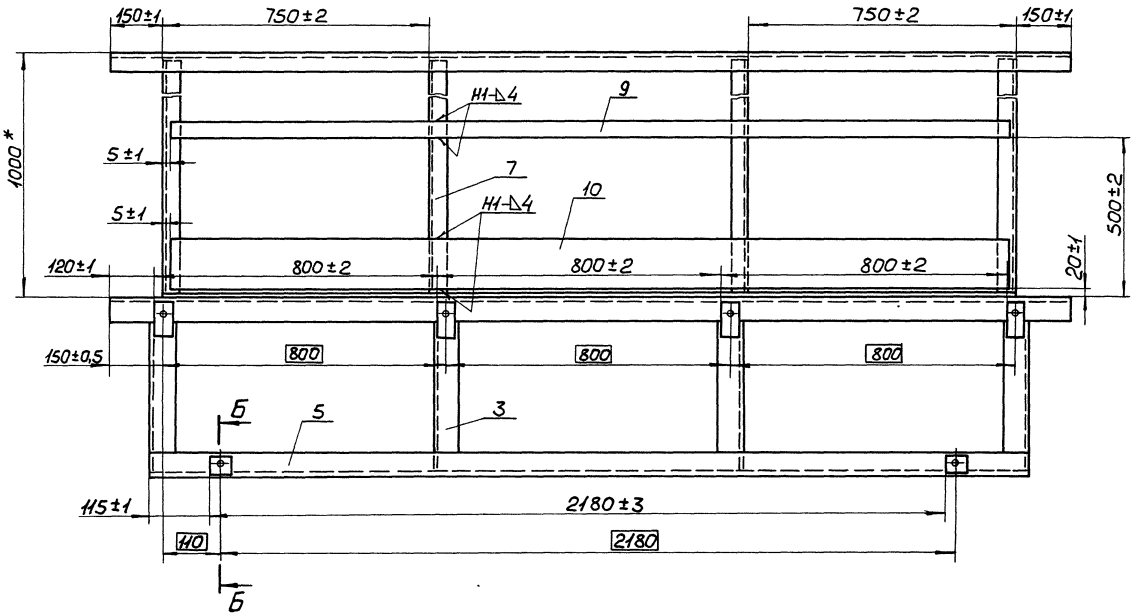

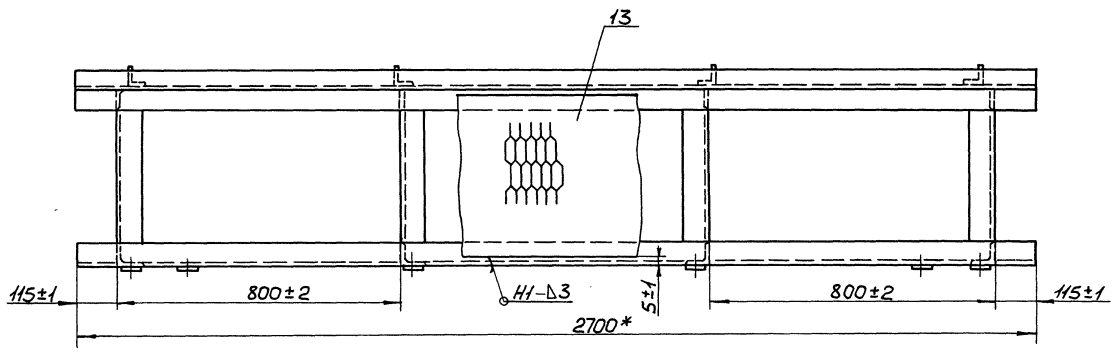

Вид А

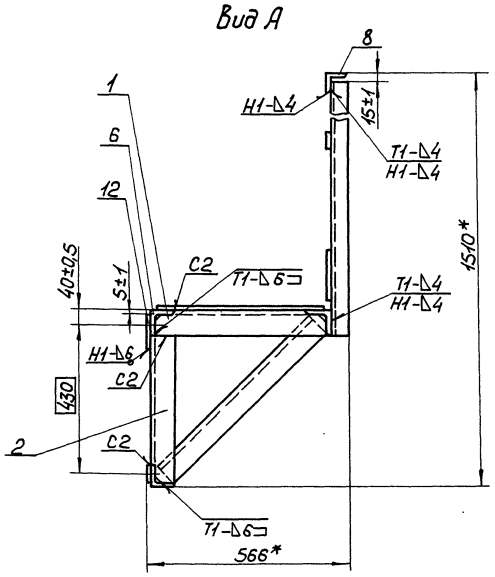

Б-Б
М1:2

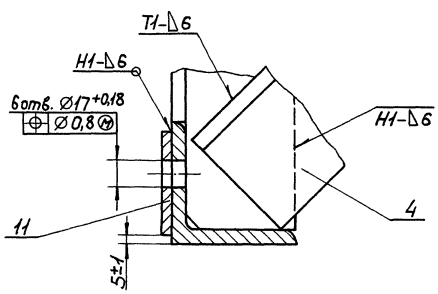

1. Сварные швы — по ГОСТ 5264-80.
2. * Размеры для справок.

					5899.22.00.000 СБ	
Изм.	Лист	№ докум.	Подп.	Дата		
Разраб.		Клименко			Мостик	Лит. 0 / Масса 167 / Масштаб 1:10
Пров.		Полонский				Лист / Листов 1
Т.контр.		Лимошенко				Укрниипроектстальконструкция
Рук.		Заворотный				
Н.контр.		Бондаренко				
Утв.		Боровков				

Формат А2

Инв.№ подл. | Подп. и дата | Взам. инв.№ | Инв.№ дубл. | Подп. и дата

503-7-14.88 Альбом 9.90 Часть 2

5899.23.00.000 СБ

5899.23.00.000 – изображено,
5899.23.00.000-01 – зеркальное отражение

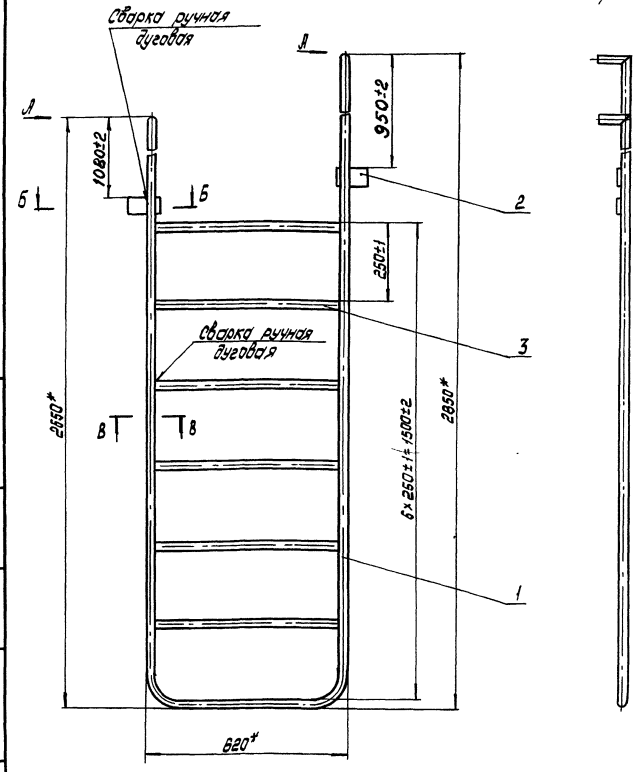

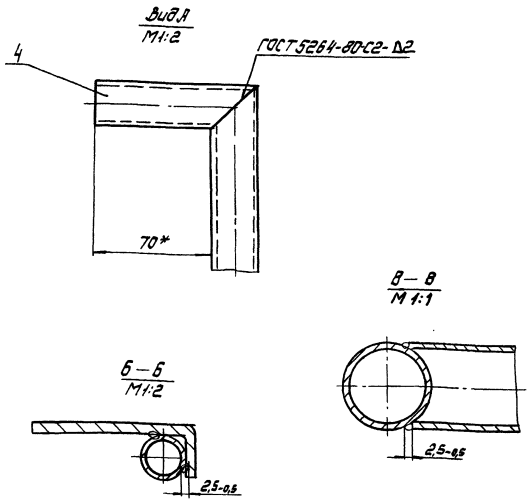

* Размеры для справок.

Изм.	Лист	№ докум.	Подп.	Дата	5899.23.00.000 СБ			
Разраб.		Клименко			Лестница	Лит.	Масса	Масштаб
Пров.		Полонский				0	16	1:10
Т.контр.		Тимошенко				Лист	Листов 1	
Рук.		Заворотный				Укрниипроектсталь-конструкция		
Н.контр.		Бондаренко						
Утв.		Боровков						

Формат А3

Инв. № подл. | Подп. и дата | Взам. инв. № | Инв. № дубл. | Подп. и дата

5899.23.00.002

✓ (✓)

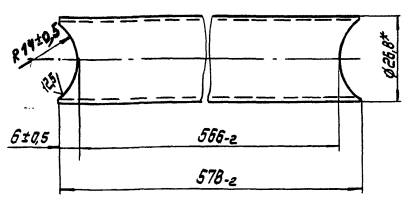

* Размеры для справок

Изм.	Лист	№ докум.	Подп.	Дата	5899.23.00.002			
Разраб.		Клименко			Ступенька	Лит.	Масса	Масштаб
Пров.		Полонский				0	0,9	1:1
Т.контр.		Тимошенко				Лист	Листов 1	
Рук.		Заворотный			Труба 20×2,8 ГОСТ 3262-75	Укрниипроектсталь-конструкция		
Н.контр.		Бондаренко						
Утв.								

Формат А4

Формат	Зона	Поз.	Обозначение	Наименование	Кол.	Примечание
				Документация		
А3			5899.23.00.000 СБ	Сборочный чертеж		
				Детали		
А4		1	5899.23.00.001	Кронштейн	2	
А4		2	5899.23.00.002	Ступенька	6	
А4		3	5899.23.00.003	Упор	2	
			Переменные данные для исполнений:			
				5899.23.00.000		
				Детали		
А4		4	5899.23.00.004	Стойка	1	
				5899.23.00.000-01		
				Детали		
А4		4	5899.23.00.004-01	Стойка	1	

Изм.	Лист	№ докум.	Подп.	Дата	5899.23.00.000			
Разраб.		Клименко			Лестница	Лит.	Лист	Листов
Пров.		Полонский				0		1
Рук.		Заворотный				Укрниипроектсталь-конструкция		
Н.контр.		Бондаренко						
Утв.		Боровков						

Формат А4

Инв. № подл. | Подпись и дата | Взам. инв. № | Инв. № дубл. | Подп. и дата

503-7-14.88 Альбом 9.90 Часть 2

Формат	Зона	Поз.	Обозначение	Наименование	Кол.	Примечание
				Документация		
А2			5899.24.00.000 СБ	Сборочный чертеж		
				Сборочные единицы		
А4		1	5899.24.01.000	Стяжка	1	
		2	-01	Стяжка	1	
				Детали		
Б4		3	5899.24.00.001	Планка	2	2кг
				Лист 6-8 ГОСТ 19903-74 / ВСт3пс ГОСТ 14637-79		
				330-2 × 94-2		
Б4		4	5899.24.00.002	Стойка	2	51,3кг
				Швеллер 18-ГОСТ 8240-72 / ВСт3пс ГОСТ 535-88		
				ℓ=3150-2		
А4		5	5899.24.00.003	Планка	4	
Б4		6	5899.24.00.004	Планка	2	1кг
				Лист 6-4 ГОСТ 19903-74 / ВСт3пс ГОСТ 14637-79		
				190-1 × 180-1		

Инв.№подл. | Подпись и дата | Взам.инв.№ | Инв.№дубл. | Подпись и дата

Изм.	Лист	№ докум.	Подп.	Дата
Разраб.		Подчасилов		
Пров.		Полонский		
Рук.		Заворотный		
Н.контр.		Бондаренко		
Утв.		Воронов		

5899.24.00.000

Стойка

Лит.	Лист	Листов
О	1	2

Укрниипроектстальконструкция

Формат А4

Формат	Зона	Поз.	Обозначение	Наименование	Кол.	Примечание
А4		7	5899.24.00.005	Ребро	1	
А4		8	5899.24.00.006	Ребро	5	
				Стяжка		
				Уголок 50×50×5-Б ГОСТ 8509-86 / ВСт3пс ГОСТ 535-88		
Б4		9	5899.24.00.007	ℓ=1075	2	4,1кг
Б4		10	5899.24.00.008	ℓ=1055-2	2	4кг
А4		11	5899.24.00.009	Ребро	1	
А4		12	5899.24.00.011	Ребро	1	
Б4		13	5899.24.00.012	Планка	2	1кг
				Лист 6-6 ГОСТ 19903-74 / ВСт3пс ГОСТ 14637-79		
				190-1 × 120-1		
Б4		14	5899.24.00.013	Планка	2	2,1кг
				Лист 6-12 ГОСТ 19903-74 / ВСт3пс ГОСТ 14637-79		
				190-1 × 120-1		
Б4		15	5899.24.00.014	Стяжка	1	15,8кг
				Швеллер 18-ГОСТ 8240-72 / ВСт3пс ГОСТ 535-88		
				ℓ=968-2		

Инв.№подл. | Подпись и дата | Взам.инв.№ | Инв.№дубл. | Подпись и дата

5899.24.00.000 Лист 2

Формат А4

5899.23.00.004

5899.23.00.004 - изображено,
5899.23.00.004-01 - зеркальное отражение.

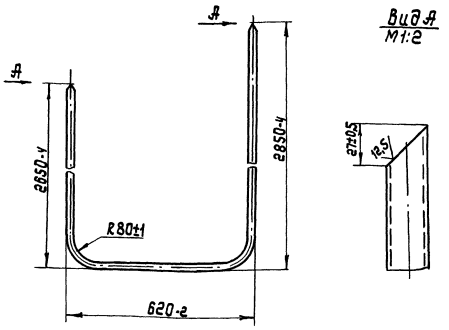

Изм.	Лист	№ докум.	Подп.	Дата
Разраб.		Клименко		
Пров.		Полонский		
Т.контр.		Тимошенко		
Рук.		Заворотный		
Н.контр.		Бондаренко		
Утв.				

5899.23.00.004

Основание

Лит.	Масса	Масштаб
О	10	1:10

Лист	Листов 1

Труба 20×2,8 ГОСТ 3262-75

Укрниипроектстальконструкция

Формат А4

5899.23.00.003

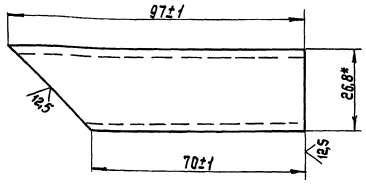

* Размер для справок

Изм.	Лист	№ докум.	Подп.	Дата
Разраб.		Клименко		
Пров.		Полонский		
Т.контр.		Тимошенко		
Рук.		Заворотный		
Н.контр.		Бондаренко		
Утв.				

5899.23.00.003

Упор

Лит.	Масса	Масштаб
О	0,14	1:1

Лист	Листов 1

Труба 20×2,8 ГОСТ 3262-75

Укрниипроектстальконструкция

Формат А4

5899.24.00.000 СБ

503-7-14.88 Альбом 9.90 Часть 2

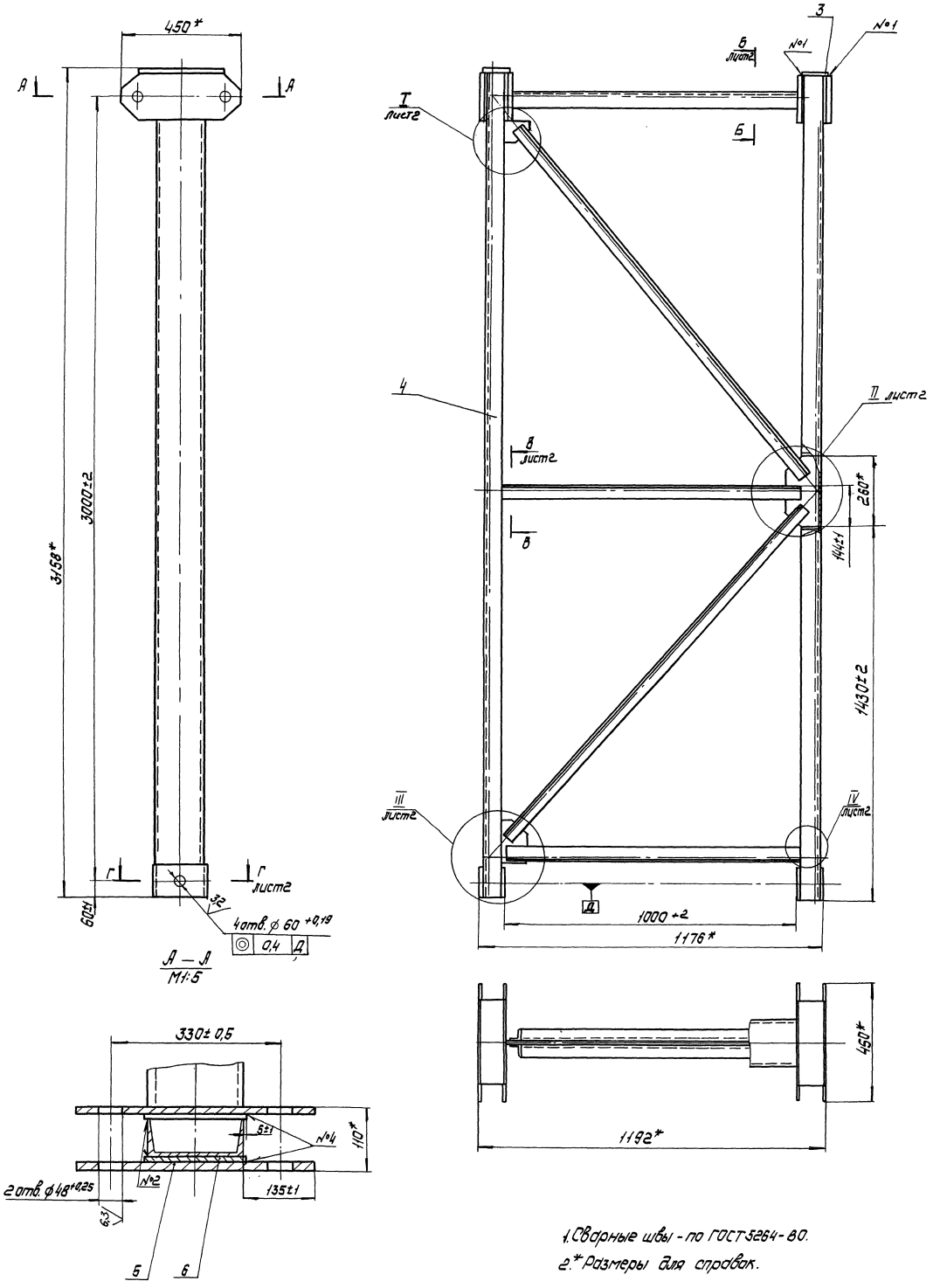

1. Сварные швы - по ГОСТ 5264-80.
2. * Размеры для справок.

Номер шва	Обозначение
1	У4 — ◺ 8
2	Т1 — ◺ 5
3	Т3 — ◺ 5
4	Н1 — ◺ 4

Изм.	Лист	№ докум.	Подп.	Дата
Разраб.		Подгаецкая		
Пров.		Полонский		
Т. контр.		Тимошенко		
Рук.		Заворотный		
Н. контр.		Бондаренко		
Утв.		Боровков		

5899.24.00.000 СБ

Стойка

Лит.	Масса	Масштаб
0	210	1:10

Лист 1 Листов 2

Укрниипроектсталь конструкция

Формат А2

Инв. № подл. | Подп. и дата | Взам. инв. № | Инв. № дубл. | Подп. и дата

I
М1:2
лист1

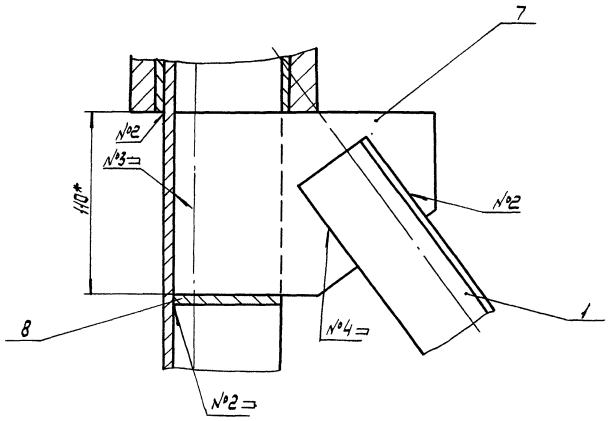

Б — Б
М1:5

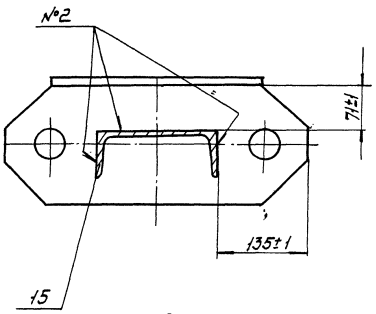

В — В
М1:2

II
М1:2
лист1

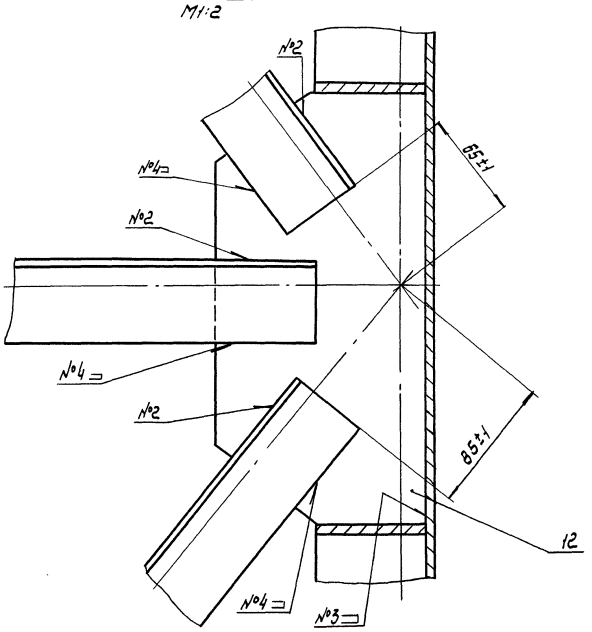

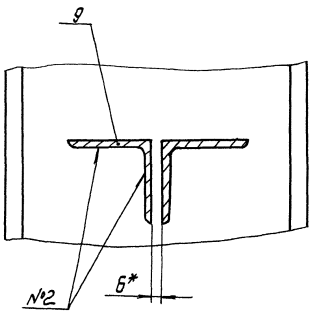

Г — Г
М1:5

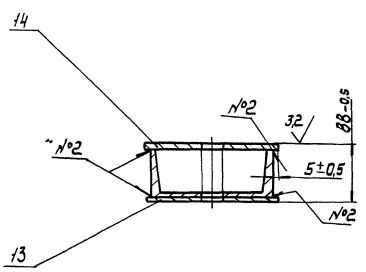

III
М1:2
лист1

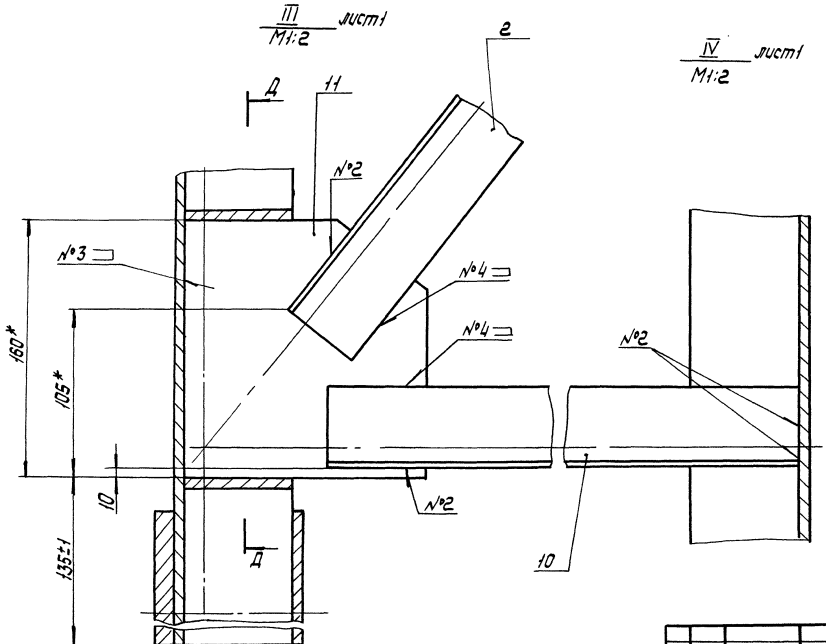

IV
М1:2
лист1

Д — Д
М1:5

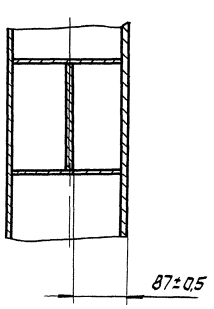

5899.24.00.006

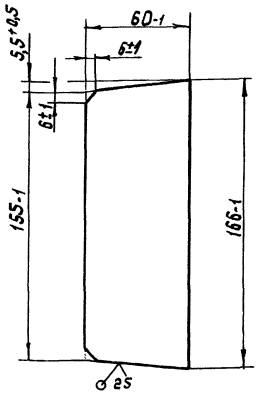

Изм.	Лист	№ докум.	Подп.	Дата
Разраб.		Подгаецкая		
Пров.		Полонский		
Т.контр.		Тимошенко		
Рук.		Заворотный		
Н.контр.		Бондаренко		
Утв.				

5899.24.00.006

Ребро

Лит.	Масса	Масштаб
О	0,45	1:2

Лист Листов 1

Лист Б-6 ГОСТ 19903-74 / ВСт3пс ГОСТ 14637-79

Укрниипроектсталь конструкция

Формат А4

Инв.№ подл. | Подпись и дата | Взам.инв.№ | Инв.№ дубл. | Подпись и дата

5899.24.00.009

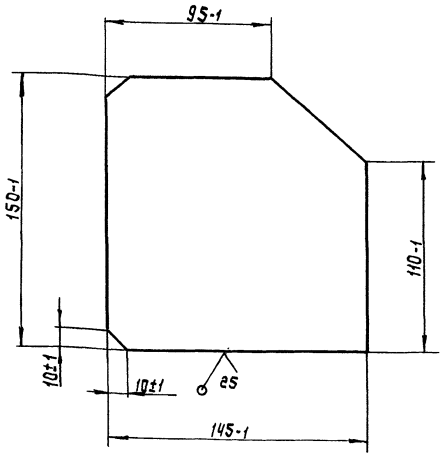

Изм.	Лист	№ докум.	Подп.	Дата
Разраб.		Подгаецкая		
Пров.		Полонский		
Т.контр.		Тимошенко		
Рук.		Заворотный		
Н.контр.		Бондаренко		
Утв.				

5899.24.00.009

Ребро

Лит.	Масса	Масштаб
О	1,0	1:2

Лист Листов 1

Лист Б-6 ГОСТ 19903-74 / ВСт3пс ГОСТ 14637-79

Укрниипроектсталь конструкция

Формат А4

Инв.№ подл. | Подпись и дата | Взам.инв.№ | Инв.№ дубл. | Подпись и дата

5899.24.00.005

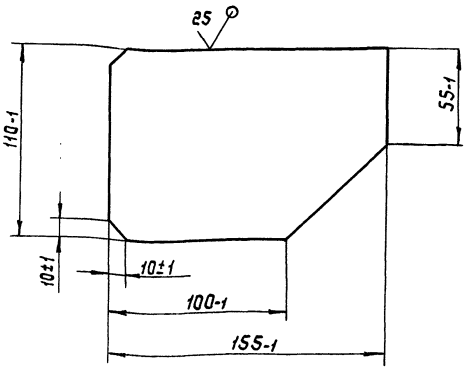

Изм.	Лист	№ докум.	Подп.	Дата
Разраб.		Подгаецкая		
Пров.		Полонский		
Т.контр.		Тимошенко		
Рук.		Заворотный		
Н.контр.		Бондаренко		
Утв.				

5899.24.00.005

Ребро

Лит.	Масса	Масштаб
О	0,65	1:2

Лист Листов 1

Лист Б-6 ГОСТ 19903-74 / ВСт3пс ГОСТ 14637-79

Укрниипроектсталь конструкция

Формат А4

Инв.№ подл. | Подпись и дата | Взам.инв.№ | Инв.№ дубл. | Подпись и дата

5899.24.00.003

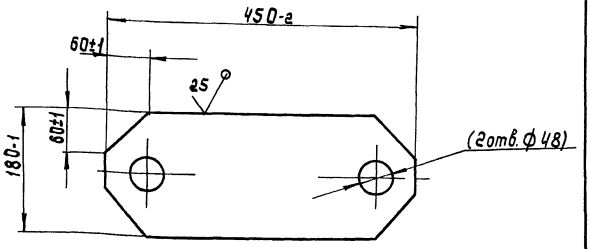

Размеры в скобках - после сборки.

Изм.	Лист	№ докум.	Подп.	Дата
Разраб.		Подгаецкая		
Пров.		Полонский		
Т.контр.		Тимошенко		
Рук.		Заворотный		
Н.контр.		Бондаренко		
Утв.				

5899.24.00.003

Планка

Лит.	Масса	Масштаб
О	8,8	1:5

Лист Листов 1

Лист Б-16 ГОСТ 19903-74 / ВСт3пс ГОСТ 14637-79

Укрниипроектсталь конструкция

Формат А4

Инв.№ подл. | Подпись и дата | Взам.инв.№ | Инв.№ дубл. | Подпись и дата

5899.24.01.000 СБ

503-2-14.88 Альбом 9.90 Часть 2

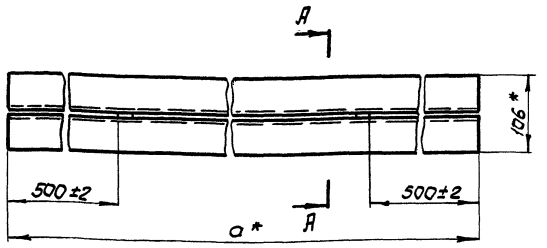

А-А повернуто
М1:2

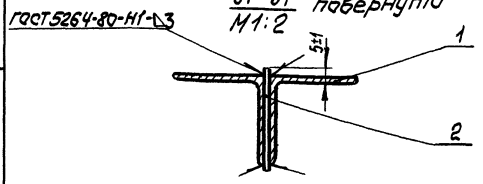

Обозначение	а, мм	Масса, кг
5899.24.01.000	1660	12,7
-01	1610	12,3

* Размеры для справок

Изм.	Лист	№ докум.	Подпись	Дата
Разраб.		Подгаецкая		
Пров.		Полонский		
Т. контр.		Лимошенко		
Рук.		Заворотный		
Н. контр.		Бондаренко		
Утв.				

5899.24.01.000 СБ

Стяжка

Лит.	Масса	Масштаб
О	см. табл.	1:5
Лист	Листов 1	

Укрниипроектстальконструкция

Формат А4

Формат	Зона	Поз.	Обозначение	Наименование	Кол.	Примечание
				Документация		
А3			5899.25.00.000 СБ	Сборочный чертеж		
				Детали		
Б4		1	5899.25.00.001	Ползун	1	1,6 кг
				Швеллер 18 ГОСТ 8240-72 / В Ст3пс ГОСТ 535-88		
				L = 100-1		
Б4		2	5899.25.00.001	Бобышка	1	1 кг
				Квадрат 50-В ГОСТ 2591-88 / В Ст3пс ГОСТ 535-88		
				L = 50-1		

Изм.	Лист	№ докум.	Подпись	Дата
Разраб.		Подгаецкая		
Пров.		Полонский		
Рук.		Заворотный		
Н. контр.		Бондаренко		
Утв.		Боровков		

5899.25.00.000

Упор

Лит.	Лист	Листов
О		1

Укрниипроектстальконструкция

Формат А4

Формат	Зона	Поз.	Обозначение	Наименование	Кол.	Примечание
				Документация		
А4			5899.24.01.000 СБ	Сборочный чертеж		
				Детали		
Б4		1	5899.24.01.001	Планка	2	0,14 кг
				Лист Б-6 ГОСТ 19903-74 / Ст3пс ГОСТ 14637-79		
				50-1 × 60-1		
				Переменные данные для исполнений:		
				5899.24.01.000		
				Детали		
Б4		2	5899.24.01.002	Планка	2	6,2 кг
				Уголок 56 х 50 х 5-Б ГОСТ 8509-86 / Ст3пс ГОСТ 535-88		
				ℓ = 1660-2		
				5899.24.01.000-01		
				Детали		
Б4		3	5899.24.01.003	Планка	2	6 кг
				Уголок 50 х 50 х 5-Б ГОСТ 8509-86 / В Ст3пс ГОСТ 535-88		
				ℓ = 1610-2		

Изм.	Лист	№ докум.	Подпись	Дата
Разраб.		Подгаецкая		
Пров.		Полонский		
Т. контр.		Лимошенко		
Рук.		Заворотный		
Н. контр.		Бондаренко		
Утв.				

5899.24.01.000

Стяжка

Лит.	Лист	Листов
О		1

Укрниипроектстальконструкция

Формат А4

5899.24.00.011

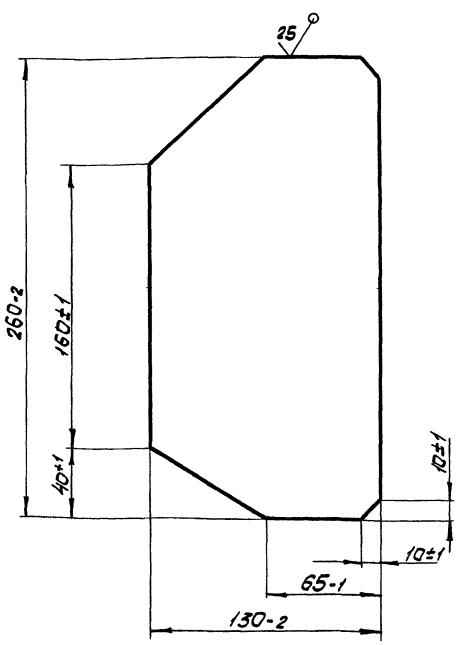

Изм.	Лист	№ докум.	Подпись	Дата
Разраб.		Подгаецкая		
Пров.		Полонский		
Т. контр.		Лимошенко		
Рук.		Заворотный		
Н. контр.		Бондаренко		
Утв.				

5899.24.00.011

Ребро

Лит.	Масса	Масштаб
О	1,4	1:2
Лист	Листов 1	

Лист Б-6 ГОСТ 19903-74 / Ст3пс ГОСТ 14637-79

Укрниипроектстальконструкция

Формат А4

503-7-14.88 Альбом 9.90 Часть 2

5899.26.00.000 СБ

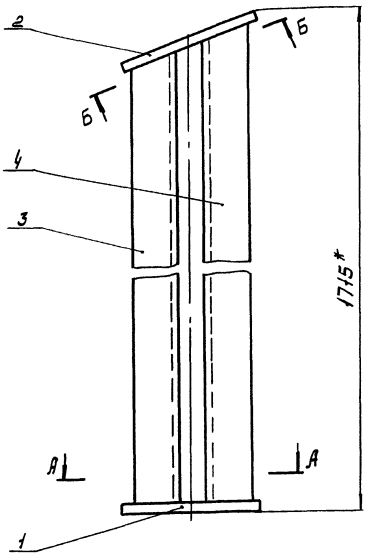

А–А

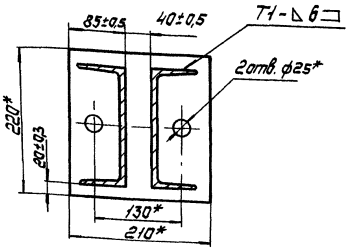

Б–Б повернуто

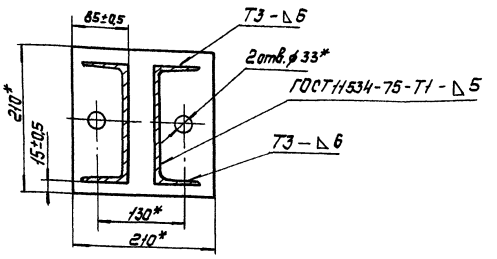

1. Сварные швы – по ГОСТ 5264-80, кроме швов указанных особо.
2. * Размеры для справок.

Изм.	Лист	№ докум.	Подп.	Дата	5898.26.00.000 СБ			
Разраб.		Клименко			Вставка	Лит.	Масса	Масштаб
Пров.		Полонский				0	66	1:5
Т.контр.		Тимошенко				Лист	Листов 1	
Рук.		Заворотный				Укрниипроектсталь-конструкция		
Н.контр.		Бондаренко						
Утв.		Баровков						

Формат А3

Инв. № подл. | Подпись и дата | Взам. инв. № | Инв. № дубл. | Подпись и дата

5899.25.00.000 СБ

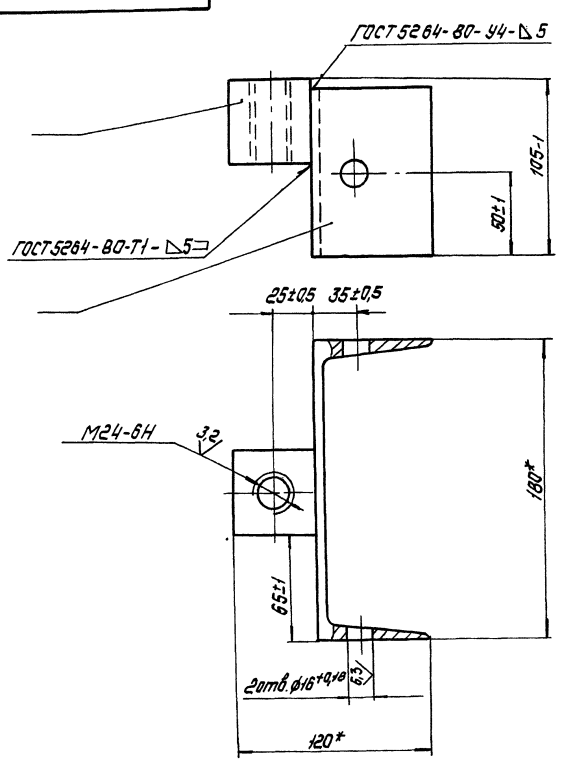

* Размеры для справок.

Изм.	Лист	№ докум.	Подп.	Дата	5899.25.00.000 СБ			
Разраб.		Подгаецкая			Упор	Лит.	Масса	Масштаб
Пров.		Полонский				0	1,5	1:2
Т.контр.		Тимошенко				Лист	Листов 1	
Рук.		Заворотный				Укрниипроектсталь-конструкция		
Н.контр.		Бондаренко						
Утв.		Баровков						

Формат А3

Инв. № подл. | Подпись и дата | Взам. инв. № | Инв. № дубл. | Подпись и дата

5899.26.00.002

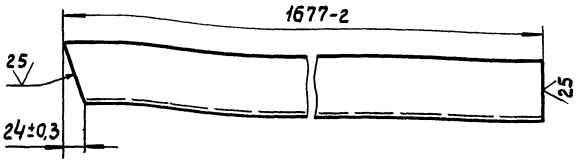

Изм.	Лист	№ докум.	Подп.	Дата
Разраб.		Клименко		
Пров.		Полонский		
Т.контр.		Тимошенко		
Рук.		Заворотный		
Н.контр.		Бондаренко		
Утв.				

5899.26.00.002

Опора

Швеллер 18 ГОСТ 8240-72 / В Ст3пс ГОСТ 535-88

Лит.	Масса	Масштаб
О	27,5	1:4
Лист	Листов 1	

Укрниипроектсталь-конструкция

Формат А4

5899.26.00.003

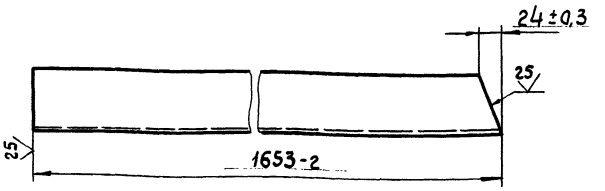

Изм.	Лист	№ докум.	Подп.	Дата
Разраб.		Клименко		
Пров.		Полонский		
Т.контр.		Тимошенко		
Рук.		Заворотный		
Н.контр.		Бондаренко		
Утв.				

5899.26.00.003

Опора

Швеллер 18 ГОСТ 8240-72 / В Ст3пс ГОСТ 535-88

Лит.	Масса	Масштаб
О	27	1:4
Лист	Листов 1	

Укрниипроектсталь-конструкция

Формат А4

5899.26.00.001

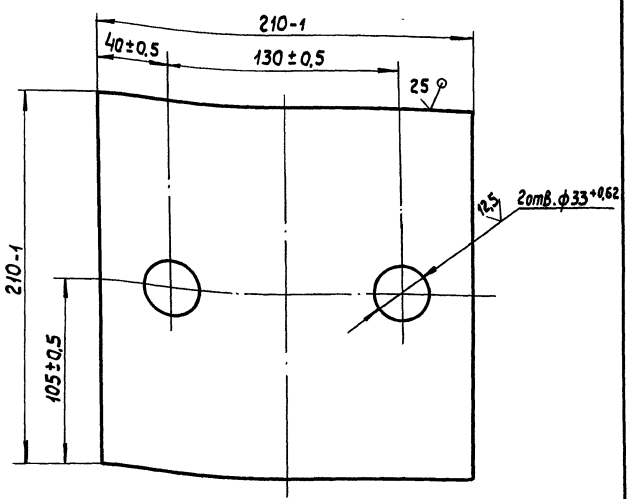

Изм.	Лист	№ докум.	Подп.	Дата
Разраб.		Клименко		
Пров.		Полонский		
Т.контр.		Тимошенко		
Рук.		Заворотный		
Н.контр.		Бондаренко		
Утв.				

5899.26.00.001

Плита

Лист 6-16 ГОСТ 19903-74 / В Ст3пс ГОСТ 14637-79

Лит.	Масса	Масштаб
О	5,3	1:2
Лист	Листов 1	

Укрниипроектсталь-конструкция

Формат А4

Формат	Зона	Поз.	Обозначение	Наименование	Кол.	Примечание
				Документация		
А3			5899.26.00.000 СБ	Сборочный чертеж		
				Детали		
А4		1	5899.18.00.009	Основание	1	
А4		2	5899.26.00.001	Плита	1	
А4		3	5899.26.00.002	Опора	1	
А4		4	5899.26.00.003	Опора	1	

Изм.	Лист	№ докум.	Подп.	Дата
Разраб.		Клименко		
Пров.		Полонский		
Рук.		Заворотный		
Н.контр.		Бондаренко		
Утв.		Воровсков		

5899.26.00.000

Вставка

Лит.	Лист	Листов
О		1

Укрниипроектсталь-конструкция

Формат А4

Инв.№подл. | Подп. и дата | Взам.инв.№ | Инв.№дубл. | Подп. и дата

5899.27.00.000 СБ

Альбом 9.90 Часть 2

503-7-14.88

Инв.№ подл. | Подпись и дата | Взам. инв.№ | Инв.№ дубл. | Подпись и дата

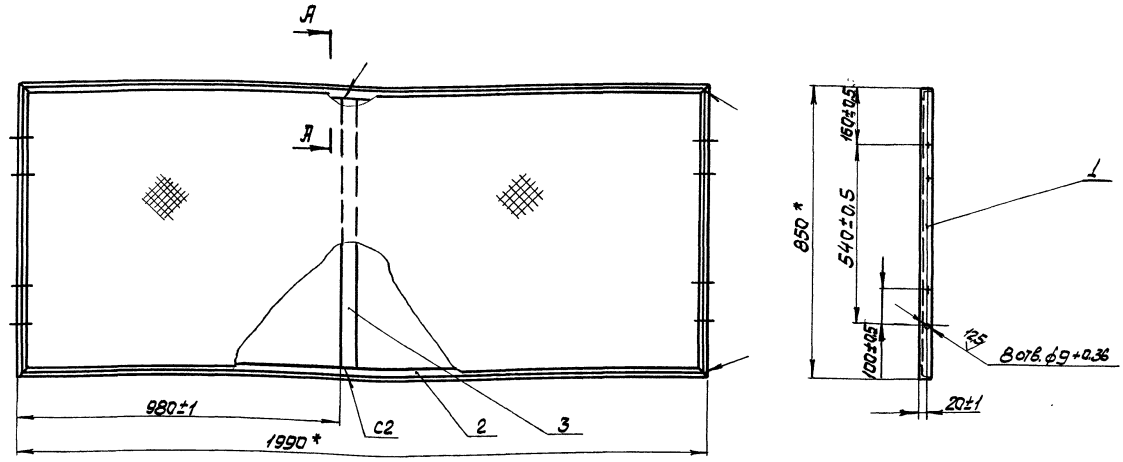

А - А
М1:1

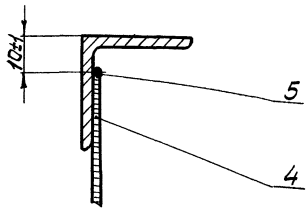

1. Сварные швы - по ГОСТ 5264-80.
2. Сетку окантовать проволокой, проволоку приварить к раме газовой сваркой швом 10/100 - △1.
3*. Размеры для справок.

					5899.27.00.000 СБ	
Изм.	Лист	N докум.	Подпись	Дата		
Разраб.		Подгаецкая			Ограждение	Лит. 0 / Масса 12 / Масштаб 1:10
Пров.		Полонский				Лист / Листов 1
Т.контр.		Тимошенко				Укрниипроектсталь конструкция
Рук.		Заворотный				
Н.контр.		Бондаренко				
Утв.		Боровков				

Формат А3

5899.27.00.001

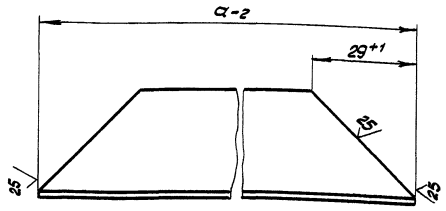

Обозначение	а, мм	Масса, кг
5899.27.00.001	850	1,2
-01	1990	2,9

Изм.	Лист	N докум.	Подпись	Дата	5899.27.00.001		
Разраб.		Подгаецкая			Полка	Лит. 0 / Масса см. табл. / Масштаб 1:1	
Пров.		Полонский				Лист / Листов 1	
Т.контр.		Тимошенко			Уголок 32х32х3-Б-ГОСТ 8509-86 Вст3пс ГОСТ 535-88	Укрниипроектсталь конструкция	
Рук.гр.		Заворотный					
Н.контр.		Бондаренко					
Утв.							

Формат А4

Формат	Зона	Поз.	Обозначение	Наименование	Кол.	Примечание
				Документация		
А3			5899.27.00.000 СБ	Сборочный чертеж		
				Детали		
А4		1	5899.27.00.001	Полка	2	
		2	-01	Полка	2	
Б4		3	5899.27.00.002	Стяжка	1	0,9 кг
				Лента 40х3 Б Ст2пс ГОСТ 6009-74 ℓ = 786-1		
				Материалы		
		4		Сетка Р-12-1,6 ГОСТ 5336-80	1,4	м²
		5		Проволока 3-1 ГОСТ 3282-74	5,6	м

Изм.	Лист	N докум.	Подп.	Дата	5899.27.00.000		
Разраб.		Подгаецкая			Ограждение	Лит. 0 / Лист / Листов 1	
Пров.		Полонский				Укрниипроектсталь конструкция	
Рук.		Заворотный					
Н.контр.		Бондаренко					
Утв.		Боровков					

Формат А4

5899.28.00.000 СБ

5899.28.00000

Вид А
М1:5

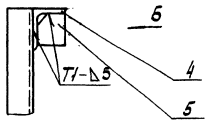

5899.28.00.000-01
остальное-см. 5899.28.00000

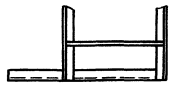

Вид Б
М1:5

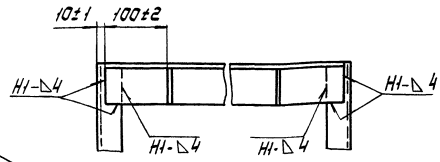

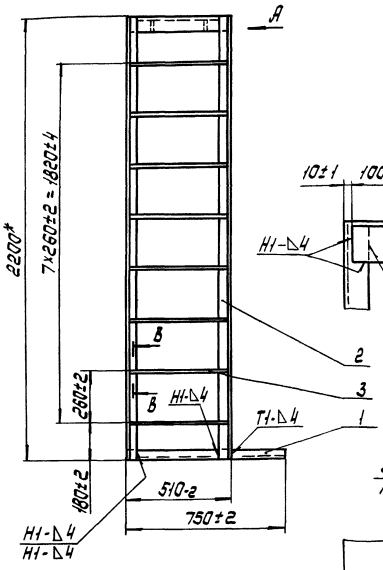

В — В
М1:1

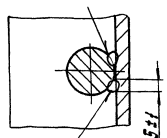

Сварка ручная дуговая

1. Сварные швы - по ГОСТ 5264-80, кроме указанных особо.
2.* Размеры для справок.

Изм.	Лист	№ докум.	Подп.	Дата	5899.28.00.000 СБ			
Разраб.		Литошенко			Лестница	Лит.	Масса	Масштаб
Пров.		Забарянский				О	25	1:15
Т.контр.		Папинский				Лист	Листов 1	
Рук.		Забарянский				Укрниипроектстальконструкция		
Н.контр.		Бондаренко						
Утв.		Бородков						

Формат А3

Инв.№ подл. | Подпись и дата | Взам. инв.№ | Инв.№ дубл. | Подпись и дата

5899.28.00.005

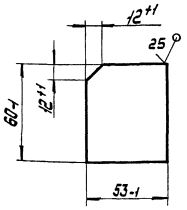

Изм.	Лист	№ докум.	Подп.	Дата	5899.28.00.005			
Разраб.		Литошенко			Ребро	Лит.	Масса	Масштаб
Пров.		Забарянский				О	0,1	1:2
Т.контр.		Папинский				Лист	Листов 1	
Рук.		Забарянский				Укрниипроектстальконструкция		
Н.контр.		Бондаренко						
Утв.								

Б-4 ГОСТ 19903-74
Лист - Вст3пс ГОСТ 14637-79

Формат А4

Инв.№ подл. | Подпись и дата | Взам. инв.№ | Инв.№ дубл. | Подпись и дата

Формат	Зона	Поз.	Обозначение	Наименование	Кол.	Примечание
				Документация		
А3			5899.28.00.000СБ	Сборочный чертеж		
				Детали		
				Стойка		
Б4		1	5899.28.00.001	Уголок 50х50х4-Б ГОСТ 8509-86 / Вст3пс ГОСТ 535-88 ℓ = 740-2	1	2,5кг
Б4		2	5899.28.00.002	ℓ = 2200-3	2	6,7кг
Б4		3	5899.28.00.003	Ступенька	8	0,8кг
				Круг 16-В ГОСТ 2590-88 / Вст3пс ГОСТ 535-88 ℓ = 490-2		
Б4		4	5899.28.00.004	Кронштейн	1	2,6кг
				Уголок 70х70х5-Б ГОСТ 8510-86 / Вст3пс ГОСТ 535-88 ℓ = 490-2		
Д4		5	5899.28.00.005	Ребро	2	
				Различие исполнений и 5899.28.00.000-01 чертежу	5899.28.00.000 по сборочному	

Изм.	Лист	№ докум.	Подп.	Дата	5899.28.00.000			
Разраб.		Литошенко			Лестница	Лит.	Лист	Листов
Пров.		Забарянский				О	1	1
Рук.		Забарянский				Укрниипроектстальконструкция		
Н.контр.		Бондаренко						
Утв.		Бородков						

Формат А4

5899.00.00.003

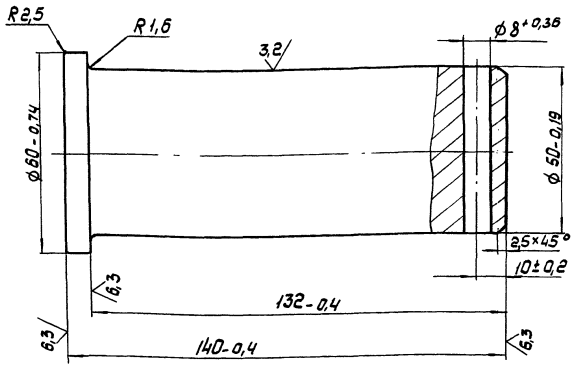

179... 207 НВ

Изм.	Лист	№ докум.	Подп.	Дата
Разраб.		Клименко		
Пров.		Пономский		
Т.контр.		Тимошенко		
Рук.		Заворотный		
Н.контр.		Бондаренко		
Утв.				

5899.00.00.003

Ось

Лит.	Масса	Масштаб
О	2,2	1:1

Лист | Листов 1

Сталь 45 ГОСТ 1050-74

Укрниипроектсталь-конструкция

Формат А4

Инв.№ подл. | Подпись и дата | Взам.инв.№ | Инв.№ дубл. | Подпись и дата

5899.00.00.004

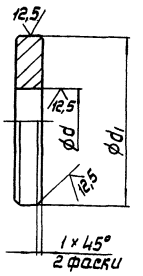

Обозначение	Размеры, мм		Масса, кг
	d	d_1	
5899.00.00.004	41+1	52+1	0,04
-01	50-0,3	100-1	0,36

Изм.	Лист	№ докум.	Подп.	Дата
Разраб.		Лабенецкая		
Пров.		Пономский		
Т.контр.		Тимошенко		
Рук.		Заворотный		
Н.контр.		Бондаренко		
Утв.				

5899.00.00.004

Шайба

Лит.	Масса	Масштаб
О	См. табл.	—

Лист | Листов 1

Лист Б-8 ГОСТ 19903-74 ВСт3пс ГОСТ 14637-79

Укрниипроектсталь-конструкция

Формат А4

Инв.№ подл. | Подпись и дата | Взам.инв.№ | Инв.№ дубл. | Подпись и дата

5899.00.00.002

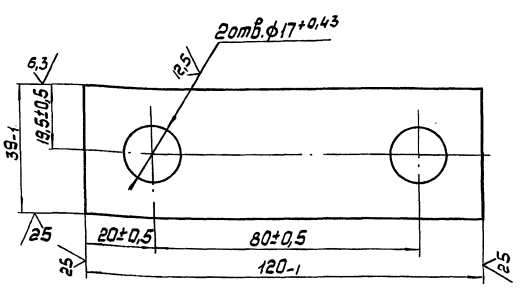

Изм.	Лист	№ докум.	Подп.	Дата
Разраб.		Клименко		
Пров.		Пономский		
Т.контр.		Тимошенко		
Рук.		Заворотный		
Н.контр.		Бондаренко		
Утв.				

5899.00.00.002

Оседержатель

Лит.	Масса	Масштаб
О	0,33	1:1

Лист | Листов 1

Лист Б-10 ГОСТ 19903-74 ВСт3пс ГОСТ 14637-79

Укрниипроектсталь-конструкция

Формат А4

Инв.№ подл. | Подпись и дата | Взам.инв.№ | Инв.№ дубл. | Подпись и дата

5899.00.00.001

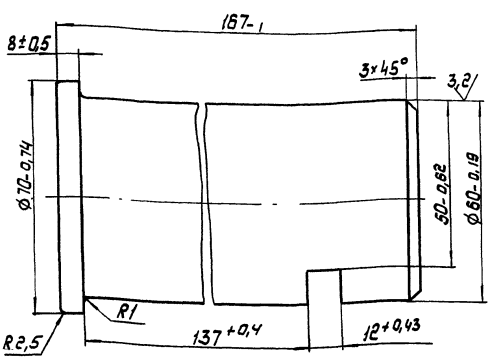

179... 207 НВ

Изм.	Лист	№ докум.	Подп.	Дата
Разраб.		Клименко		
Пров.		Пономский		
Т.контр.		Тимошенко		
Рук.		Заворотный		
Н.контр.		Бондаренко		
Утв.				

5899.00.00.001

Ось

Лит.	Масса	Масштаб
О	3,7	1:1

Лист | Листов 1

Сталь 45 ГОСТ 1050-74

Укрниипроектсталь-конструкция

Формат А4

Инв.№ подл. | Подпись и дата | Взам.инв.№ | Инв.№ дубл. | Подпись и дата

5899.00.00.007

Альбом 9.90 Часть 2

503-7-14.88

Инв.№подл. | Подпись и дата | Взам.инв.№ | Инв.№дубл. | Подпись и дата

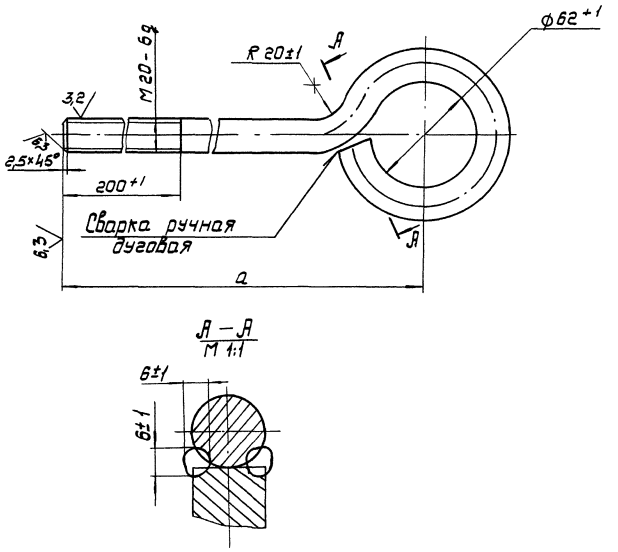

Обозначение	а, мм	Масса, кг
5899.00.00.007	3100±4	8,1
– 01	4840±6	12,4
– 02	7850±8	19,8
– 03	8870±9	22,3
– 04	11670±10	29,2
– 05	12530±10	31,3

Изм.	Лист	№ докум.	Подп.	Дата	5899.00.00.007			
Разраб.		Клименко			Растяжка	Лит.	Масса	Масштаб
Пров.		Поломский				О	См. табл.	1:2
Т.контр.		Тимошенко				Лист	Листов 1	
Рук.		Заворотный			Круг 20-В ГОСТ 2590-88 / ВСт3пс ГОСТ 535-88	Укрниипроектстальконструкция		
Н.контр.		Бондаренко						
Утв.								

Формат А3

5899.00.00.006

12,5

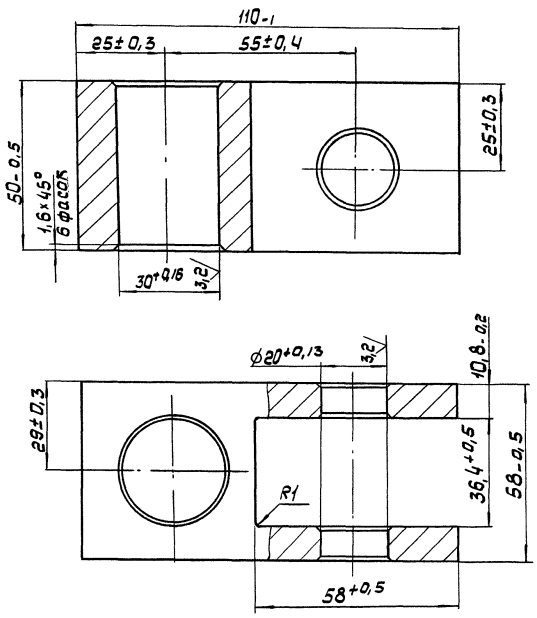

179... 207 НВ

Изм.	Лист	№ докум.	Подп.	Дата	5899.00.00.006			
Разраб.		Клименко			Вилка	Лит.	Масса	Масштаб
Пров.		Поломский				О	1,7	1:1
Т.контр.		Тимошенко				Лист	Листов 1	
Рук.		Заворотный			Сталь 45 ГОСТ 1050-74	Укрниипроектстальконструкция		
Н.контр.		Бондаренко						
Утв.								

Формат А4

Инв.№подл. | Подпись и дата | Взам.инв.№ | Инв.№дубл. | Подпись и дата

5899.00.00.005

12,5

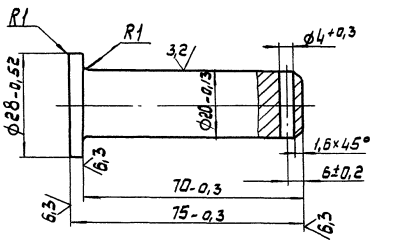

179... 207 НВ

Изм.	Лист	№ докум.	Подп.	Дата	5899.00.00.005			
Разраб.		Клименко			Ось	Лит.	Масса	Масштаб
Пров.		Поломский				О	0,2	1:1
Т.контр.		Тимошенко				Лист	Листов 1	
Рук.		Заворотный			Сталь 45 ГОСТ 1050-74	Укрниипроектстальконструкция		
Н.контр.		Бондаренко						
Утв.								

Формат А4

Инв.№подл. | Подпись и дата | Взам.инв.№ | Инв.№дубл. | Подпись и дата

5899.00.00.013

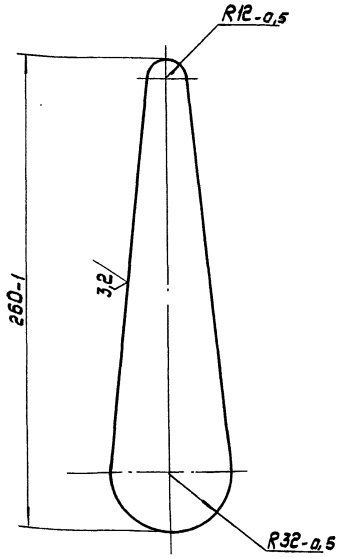

Изм.	Лист	№ докум.	Подп.	Дата
Разраб.		Клименко		
Пров.		Полонский		
Т.контр.		Тимошенко		
Рук.		Заворотный		
Н.контр.		Бондаренко		
Утв.				

5899.00.00.013

Клин

Лит.	Масса	Масштаб
О	1,6	1:2

Лист | Листов 1

Лист 5-18 ГОСТ 19903-74 / ВСт3пс ГОСТ 14637-79

Укрниипроектсталь-конструкция

Формат А4

5899.00.00.014

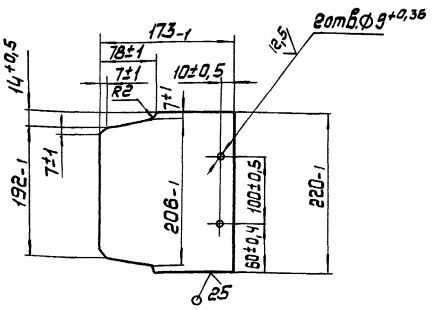

Изм.	Лист	№ докум.	Подп.	Дата
Разраб.		Клименко		
Пров.		Полонский		
Т.контр.		Тимошенко		
Рук.		Заворотный		
Н.контр.		Бондаренко		
Утв.				

5899.00.00.014

Косынка

Лит.	Масса	Масштаб
О	1,7	1:5

Лист | Листов 1

Лист 5-6 ГОСТ 19903-74 / ВСт3пс ГОСТ 14637-79

Укрниипроектсталь-конструкция

Формат А4

5899.00.00.011

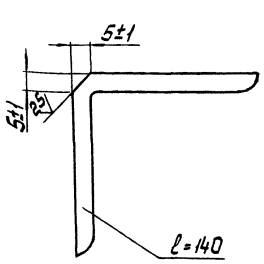

Изм.	Лист	№ докум.	Подп.	Дата
Разраб.		Клименко		
Пров.		Полонский		
Т.контр.		Тимошенко		
Рук.		Заворотный		
Н.контр.		Бондаренко		
Утв.				

5899.00.00.011

Накладка

Лит.	Масса	Масштаб
О	0,5	1:1

Лист | Листов 1

Уголок 50×50×5-6 ГОСТ 8509-86 / ВСт3пс ГОСТ 535-88

Укрниипроектсталь-конструкция

Формат А4

5899.00.00.009

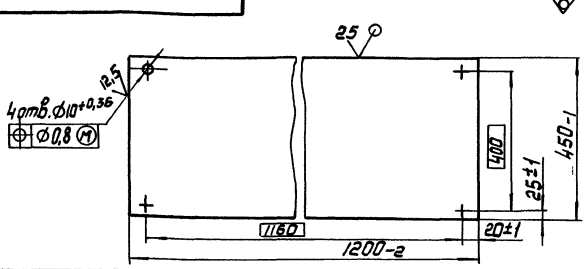

Изм.	Лист	№ докум.	Подп.	Дата
Разраб.		Подгалецкая		
Пров.		Полонский		
Т.контр.		Тимошенко		
Рук.		Заворотный		
Н.контр.		Бондаренко		
Утв.				

5899.00.00.009

Ограждение

Лит.	Масса	Масштаб
О	8,5	1:10

Лист | Листов 1

Лист 5-2 ГОСТ 19903-74 / ВСт3пс ГОСТ 16523-74

Укрниипроектсталь-конструкция

Формат А5

5899.00.00.008

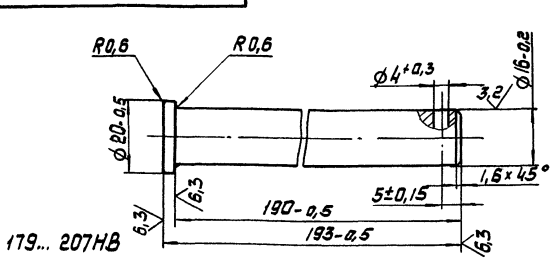

Изм.	Лист	№ докум.	Подп.	Дата
Разраб.		Подгалецкая		
Пров.		Полонский		
Т.контр.		Тимошенко		
Рук.		Заворотный		
Н.контр.		Бондаренко		
Утв.				

5899.00.00.008

Ось

Лит.	Масса	Масштаб
О	0,3	1:1

Лист | Листов 1

Ст3 ГОСТ 380-88

Укрниипроектсталь-конструкция

Формат А5

Инв.№ подл. | Подпись и дата | Взам. инв.№ | Инв.№ дубл. | Подпись и дата

gost.e-ecolog.ru