ТИПОВОЙ ПРОЕКТ
503-7-14.88

СКЛАД ЗАПОЛНИТЕЛЕЙ ПРИРЕЛЬСОВЫЙ ДЛЯ АВТОДОРОЖНОГО СТРОИТЕЛЬСТВА (МОБИЛЬНЫЙ) ВМЕСТИМОСТЬЮ 12,5 тыс. куб.м С РАДИАЛЬНО-ШТАБЕЛИРУЮЩИМ КОНВЕЙЕРОМ

АЛЬБОМ 9.90

ТЕХНОЛОГИЧЕСКИЕ КОНСТРУКЦИИ.
РАДИАЛЬНО-ШТАБЕЛИРУЮЩИЙ КОНВЕЙЕР.
КОНСТРУКТОРСКАЯ ДОКУМЕНТАЦИЯ

ЧАСТЬ 1

МЕХАНИЧЕСКАЯ ЧАСТЬ

10110/09

gost.e-ecolog.ru

Привязан

Инв. №

ТИПОВОЙ ПРОЕКТ
503-7-14.88

СКЛАД ЗАПОЛНИТЕЛЕЙ ПРИРЕЛЬСОВЫЙ ДЛЯ АВТОДОРОЖНОГО СТРОИТЕЛЬСТВА (МОБИЛЬНЫЙ) ВМЕСТИМОСТЬЮ 12,5 тыс. куб. м С РАДИАЛЬНО-ШТАБЕЛИРУЮЩИМ КОНВЕЙЕРОМ

АЛЬБОМ 9.90

СОСТАВ ПРОЕКТА

Альбом 1	ПЗ	Пояснительная записка
	ТХ	Технология производства
	ТХ.Н	Общие виды нетиповых технологических конструкций
Альбом 2	АР	Архитектурные решения
	КЖ	Конструкции железобетонные
	ОВ	Отопление и вентиляция
	ВК	Водопровод и канализация
Альбом 3	КМ	Конструкции металлические
Альбом 4	ЭМ	Силовое электрооборудование
	ЭО	Электрическое освещение
Альбом 5		Задание заводу-изготовителю на комплектные электротехнические устройства
Альбом 6	СО	Спецификации оборудования
Альбом 7	ВМ	Ведомости потребности в материалах
Альбом 8	С	Сметы
Альбом 9.90		Технологические конструкции Радиально-штабелирующий конвейер Конструкторская документация Часть 1. Механическая часть Часть 2. Механическая часть (продолжение) Часть 3. Электротехническая часть

ПРИМЕНЕННЫЕ ТИПОВЫЕ ПРОЕКТЫ

Типовой проект 409-29-74.83	Механизированный приемный пункт для выгрузки заполнителей бетона на два проходных пути с фронтом на один полувагон"
Альбом XIV.87	Технологические конструкции Люкоподъемник Конструкторская документация (распространяет Киевский филиал ЦИТП)

РАЗРАБОТАН ИНСТИТУТАМИ:
ПРОМТРАНСНИИПРОЕКТ (ВЕДУЩИЙ)
УКРНИИПРОЕКТСТАЛЬКОНСТРУКЦИЯ
Ч. О. ТЯЖПРОМЭЛЕКТРОПРОЕКТ

Утвержден Госстроем СССР
Протокол от 4 декабря 1986 г. иАЧ-89

Введен в действие Промтрансниипроектом
Приказ от 15.09 1988 г. № 191

Альбом 9.90 введен в действие Промтрансниипроектом, приказ от 08.01.90 г. № 3

Главный инженер института В.И.Поляков
Главный инженер проекта Н.Н.Кузнецов

Привязан

Инв. №

503-7-44.88 Альбом 9.90 Часть 1

Наименование	Обозначение	Стр.	Формат	Примечание
Паспорт	5899.00.00.000ПС	4...6	А4	лист1.12
Ведомость спецификаций	5899.00.00.000ВС	7..8	А3	
Ведомость покупных	5899.00.00.000ВП	8...13	А3	лист1...
изделий				
Конвейер радиально-	5899.00.00.000	14,15	А4	лист1..7
штабелирующий				
Конвейер радиально-	5899.00.00.000СБ	16.24	А2	лист1...9
штабелирующий				
Станция приводная	5899.01.00.000	25	А4	лист1..4
Станция приводная	5899.01.00.000СБ	26..28	А2...А3	лист1...3
Рама	5899.01.01.000	28.29	А4	лист1...6
Втулка	5899.01.01.001	29	А4	
Рама	5899.01.01.000СБ	30..34	А2	лист1...5
Шайба	5899.01.01.002	35	А4	
Шайба	5899.01.01.003	35	А4	
Стенка	5899.01.01.004	35	А4	
Балка	5899.01.01.006	35	А4	
Стойка	5899.01.01.007	36	А4	
Ребро	5899.01.01.008	36	А4	
Ребро	5899.01.01.009	36	А4	
Ребро	5899.01.01.015	36	А4	
Стенка	5899.01.01.016	37	А4	
Ребро	5899.01.01.017	37	А4	
Перемычка	5899.01.01.018	37	А4	
Стойка	5899.01.01.021	37	А4	
Балка	5899.01.01.022	38	А4	
Палец	5899.01.01.024	38	А4	
Стенка	5899.01.01.025	38	А4	
Стойка	5899.01.01.026	38	А4	
Балка	5899.01.01.031	39	А4	
Настил	5899.01.01.032	39	А4	
Настил	5899.01.01.033	39	А4	
Балка	5899.01.01.039	39	А4	
Ребро	5899.01.01.042	40	А4	
Стойка	5899.01.01.044	40	А4	
Ребро	5899.01.01.046	40	А4	
Кронштейн	5899.01.01.051	40	А4	
Ребро	5899.01.01.055	41	А4	
Кронштейн	5899.01.02.000	41	А4	
Кронштейн	5899.01.02.000 СБ	41	А3	
Косынка	5899.01.02.005	42	А4	
Ребро	5899.01.02.006	42	А4	
Ограждение	5899.01.03.000	42	А4	
Уголок	5899.01.03.001	42	А4	
Ограждение	5899.01.03.000СБ	43	А3	
Стойка	5899.01.03.002	43	А4	
Лист боковой	5899.01.03.003	43	А4	

Наименование	Обозначение	Стр.	Формат	Примечание
Лист верхний	5899.01.03.004	44	А4	
Муфта тормозная	5899.01.04.000	44	А4	
Муфта тормозная	5899.01.04.000СБ	44	А4	
Палец	5899.01.04.003	44	А4	
Полумуфта	5899.01.04.001	45	А3	
Полумуфта	5899.01.04.002	45	А3	
Втулка распорная	5899.01.04.004	46	А4	
Втулка упругая	5899.01.04.005	46	А4	
Муфта тормозная	5899.01.05.000	46	А4	
Муфта тормозная	5899.01.05.000СБ	46	А4	
Полумуфта	5899.01.05.001	47	А3	
Винт упорный	5899.01.00.002	47	А3	
Кажух	5899.01.00.001	48	А4	
Воронка приемная	5899.02.00.000	48	А4	лист1,2
Воронка	5899.02.01.000	48	А4	
Воронка приемная	5899.02.00.000СБ	49	А2	
Воронка	5899.02.01.000СБ	50	А3	
Пояс	5899.02.01.001	50	А4	
Воронка	5899.02.01.002	50	А4	
Плита	5899.02.01.003	51	А4	
Ребро	5899.02.01.004	51	А4	
Латак	5899.02.02.000	51	А4	
Стенка боковая	5899.02.02.001	51	А4	
Латак	5899.02.02.000СБ	52	А3	
Стенка задняя	5899.02.02.002	52	А4	
Кронштейн	5899.02.02.003	52	А4	
Уголок	5899.02.02.004	53	А4	
Обвязка	5899.02.02.005	53	А4	
Ребро	5899.02.02.006	53	А4	
Стойка передняя	5899.02.03.000	53	А4	
Стойка передняя	5899.02.03.000СБ	54	А4	
Стойка задняя	5899.02.04.000	54	А4	
Стойка задняя	5899.02.04.000СБ	54	А4	
Прокладка	5899.02.00.001	54	А4	
Прокладка	5899.02.00.002	55	А4	
Планка	5899.02.00.003	55	А4	
Планка	5899.02.00.004	55	А4	
Каток	5899.03.00.000	55,56	А4	лист1,2
Каток	5899.03.00.000СБ	56	А3	
Кронштейн	5899.03.01.000	56	А4	
Кронштейн	5899.03.01.000СБ	57	А3	
Щека	5899.03.01.001	57	А4	
Ребро	5899.03.01.002	57	А4	
Бабышка	5899.03.01.003	58	А4	
Пластина	5899.03.01.004	58	А4	
Ролик	5899.03.00.001	58	А4	
Ось	5899.03.00.002	58	А4	

Изм.	Лист	№ докум.	Подп.	Дата
Разраб.		Жарова А		
Пров.		Жукова		
Н.контр.		Бузукова		
Утв.		Кузнецов		

5899.00.00.000 ДС

Содержание альбома

Лит	Лист	Листов
О	1	2

ПРОМТРАНСНИИПРОЕКТ

Наименование	Обозначение	Стр.	Формат	Примечание
Втулка	5899.03.00.003	59	А4	
Ролик одинарный	5899.04.00.000	59	А4	лист 1,2
Кронштейн	5899.04.01.000	59	А4	
Ролик одинарный	5899.04.00.000СБ	60	А3	
Кронштейн	5899.04.01.000СБ	60	А3	
Втулка	5899.04.01.001	61	А4	
Ребро	5899.04.01.002	61	А4	
Косынка	5899.04.01.003	61	А4	
Пластина	5899.04.01.004	61	А4	
Каток	5899.04.00.001	62	А4	
Ось	5899.04.00.002	62	А4	
Крышка	5899.04.00.003	62	А4	
Прокладка	5899.04.00.004	62	А4	
Ролик двойной	5899.05.01.000	63	А4	лист 1,2
Кронштейн	5899.05.01.000	63	А4	
Втулка	5899.05.01.001	63	А4	
Ролик двойной	5899.05.01.000СБ	64	А2	
Кронштейн	5899.05.01.000 СБ	65	А3	
Косынка	5899.05.01.002	65	А4	
Ребро	5899.05.01.003	65	А4	
Пластина	5899.05.01.004	66	А4	
Балансир	5899.05.00.001	66	А3	
Ось	5899.05.00.002	66	А4	
Круг катания	5899.06.00.000	67	А4	
Круг катания	5899.06.00.000 СБ	67	А4	
Основание верхнее	5899.06.00.001	67	А4	
Основание нижнее	5899.06.00.002	67	А4	
Труба	5899.06.00.003	68	А4	
Упор	5899.07.00.000	68	А4	
Упор	5899.07.00.000СБ	68	А3	
Ребро	5899.07.00.001	69	А4	
Лестница	5899.08.00.000	69	А4	
Лестница	5899.08.00.000СБ	69	А3	
Труба	5899.08.00.001	70	А4	
Пластина	5899.08.00.002	70	А4	
Пластина	5899.08.00.003	70	А4	

Наименование	Обозначение	Стр.	Формат	Примечание

Часть 1
Альбом 9.90
503-2-14.88

Содержание

		Лист
1.	Назначение	4
2.	Техническая характеристика	4
3.	Устройство и принцип работы	5
4.	Указание мер безопасности	8
5.	Подготовка к работе	9
6.	Техническое обслуживание	10
7.	Свидетельство о приемке	11
8.	Гарантийное обязательство	12
9.	Сведения о рекламациях	12

Инв. № подл. | Подп. и дата | Взам. инв. № | Инв. № дубл. | Подп. и дата

Изм.	Лист	№ докум.	Подп.	Дата	5899.00.00.000 ПС		
Разраб.		Романова			Конвейер радиально-штабелирующий Паспорт	Лит.	Лист 3 / Листов 12
Пров.		Жуков				ПРОМТРАНСНИИПРОЕКТ	
Н.контр.		Бузукова					
Утв		Кузнецов					

Формат А4

1. Назначение

Конвейер радиально-штабелирующий предназначен для открытого складирования инертных материалов в веерные штабели высотой до 9 м на дуге с центральным углом 260°.

2. Техническая характеристика

2.1.	Производительность, м³/ч	300
2.1.1.	Ширина ленты, м	0,8
2.1.2.	Скорость ленты, м/с	2,0
2.2.	Привод конвейера - 2-х барабанный	
2.2.1	Мощность привода конвейера, кВт	33
2.2.1.1.	Мощность 1-го барабана, кВт	24
2.2.1.2.	Мощность 2-го барабана, кВт	9
2.3.	Мощность привода поворота конвейера, кВт	6
2.4.	Габаритные размеры	
2.4.1.	Длина, м	30,3
2.4.2.	Ширина, м	4,9
2.4.3.	Высота, м	10,9
2.5.	Угол наклона, град.	18
2.6.	Масса, т	14,2

Инв. № подл. | Подп. и дата | Взам. инв. № | Инв. № дубл. | Подп. и дата

Изм.	Лист	№ докум.	Подп.	Дата	5899.00.00.000 ПС	Лист 4

Формат А4

(наименование министерства)

(наименование предприятия-изготовителя)

Конвейер
радиально-штабелирующий
(наименование изделия)

5899.00.00.000
(индекс изделия)

Паспорт
(наименование документа)

5899.00.00.000 ПС
(обозначение документа)

19 г.

Инв. № подл. | Подп. и дата | Взам. инв. № | Инв. № дубл. | Подп. и дата

Формат А4

Конвейер
радиально-штабелирующий
(наименование изделия)

5899.00.00.000
(индекс изделия)

Паспорт
(наименование документа)

5899.00.00.000 ПС
(обозначение документа)

Инв. № подл. | Подп. и дата | Взам. инв. № | Инв. № дубл. | Подп. и дата

Формат А4

устройством.

3.12. Предохранительные устройства.

3.12.1. Для остановки конвейера при сходе ленты в сторону с двух сторон конвейера установлены выключающие устройства.

3.12.2. Для аварийной остановки конвейера с двух сторон конвейера по всей длине установлены выключающие канатные устройства.

3.13. Для контроля движения и скорости ленты на конвейере установлен датчик скорости. При температуре ниже минус 10°С контроль осуществляется визуально.

4. Указание мер безопасности

4.1. Должны быть установлены все предусмотренные кожухи и ограждения.

4.2. Запрещается устранять неисправности во время эксплуатации конвейера.

4.3. В темное время суток место работы конвейера должно быть освещено.

4.4. В зимнее время не допускать скопления снега на площадках обслуживания.

4.5. Запрещается проход людей под конвейером во время его работы.

3.6. Рама конвейера состоит из 4-х секций, соединяемых болтами.

3.7. Средняя часть выполняется составной.

3.8. Ходовая тележка передвигается по дуговому рельсу на двух двухребордных колесах, имеющих независимые приводы, состоящие из электродвигателей, червячных редукторов и открытых цилиндрических зубчатых передач.

3.9. Натяжение ленты осуществляется путем перемещения рамы приводной станции, установленной на катках, под действием собственного веса и грузового натяжного устройства, соединенного с рамой приводной станции трос-блочной системой. Ослабление натяжения ленты в период ремонта или простоя осуществляется двумя специальными винтами, имеющимися на раме приводной станции.

3.10. Для технического обслуживания конвейер оборудован площадками с ограждениями.

3.11. Очистка рабочей стороны ленты от налипшего материала осуществляется скребком, внутренней стороны - очистным плужковым

3. Устройство и принцип работы

3.1. Конвейер радиально-штабелирующий (далее конвейер) представляет собой ленточный конвейер с двухбарабанным хвостовым приводом, грузовой натяжной станцией и желобчатой лентой. Конвейер расположен под углом 18° к горизонту.

3.2. Конвейер смонтирован на металлической раме, опирающейся в средней части на ходовую тележку, передвигающуюся по криволинейному ходовому пути.

3.3. Хвостовая часть опирается на опорно-поворотное устройство.

3.4. Приводная станция состоит из двух приводных барабанов, двух коническо-цилиндрических редукторов и двух асинхронных электродвигателей. На раме приводной станции расположен также оборотный и отклоняющий барабан, прямые роликоопоры и приемная воронка.

3.5. Опорно-поворотное устройство состоит из закрепленного на фундаменте опорного круга, по которому перемещаются конические опорные катки рамы конвейера.

7. Свидетельство о приемке

Конвейер радиально-штабелирующий заводской номер _____ соответствует конструкторской документации 5899.00.00.000 и признан годным к эксплуатации.

Изделие подвергнуто консервации и упаковке согласно требованиям, предусмотренным техническими условиями завода-изготовителя

Срок консервации _____

Дата выпуска _____

Начальник отдела
технического контроля

8. Гарантийные обязательства

Гарантийный срок устанавливается 12 месяцев со дня ввода конвейера в эксплуатацию, но не более 18 месяцев со дня получения потребителем.

В пределах гарантийного срока завод-изготовитель обязуется безвозмездно устранять все неисправности при условии соблюдения потребителем правил, изложенных в паспорте.

9. Сведения о рекламациях

Номер и дата рекламации	Краткое содержание рекламации	Меры, принятые заводом-изготовителем по рекламации
1	2	3

6. Техническое обслуживание

6.1. Техническое обслуживание по пунктам раздела 5.

6.2. Проверить и при необходимости отрегулировать:

- установку скребков;
- срабатывание канатного выключающего устройства;
- срабатывание устройства от схода ленты на сторону.

6.3. Проверить скорость ленты.

6.4. Проверить на нагрев:

- подшипники барабанов и роликоопор;
- двигатели;
- редукторы.

6.5. Проверить надежность всех болтовых соединений.

6.6. Проверить состояние канатов натяжного устройства.

6.7. Техническое обслуживание производить не реже одного раза в месяц.

5. Подготовка к работе

5.1. Произвести внешний осмотр составных частей.

5.2. Рельс должен быть очищен от грязи, снега и посторонних предметов.

5.3. Проверить работу без нагрузки.

5.4. Проверить, чтобы вращались все ролики и неприводные барабаны.

5.5. Проверить состояние ленты.

№строки	Обозначение	Наименование	Куда входит: Обозначение	Куда входит: Кол.		Примечание
1	5899.10.01.000	Колесо ходовое	5899.10.00.000	2	2	
2	5899.10.02.000	Муфта	5899.10.00.000	2	2	
3	5899.10.03.000	Рама	5899.10.00.000	1	1	
4	5899.10.04.000	Тумба	5899.10.00.000	1	1	
5	-01	Тумба	5899.10.00.000	1	1	
6	5899.10.05.000	Тумба	5899.10.00.000	1	1	
7	5899.10.06.000	Лыжа	5899.10.00.000	1	1	
8	5899.10.07.000	Захват	5899.10.00.000	2	2	
9	5899.10.07.100	Захват левый	5899.10.00.000	2	2	
10	5899.10.07.200	Винт	5899.10.00.000	2	2	
11	5899.11.00.000	Секция	5899.00.00.000	1	1	
12	5899.12.00.000	Секция	5899.00.00.000	1	1	
13	5899.13.00.000	Секция	5899.00.00.000	1	1	
14	5899.14.00.000	Секция	5899.00.00.000	1	1	
15	5899.15.00.000	Коробка соединительная	5899.00.00.000	1	1	
16	5899.16.00.000	Муфта стяжная	5899.00.00.000	12	12	
17	5899.17.00.000	Стяжка	5899.00.00.000	12	12	
18	5899.18.00.000	Опора	5899.00.00.000	1	1	
19	5899.19.00.000	Устройство грузовое	5899.00.00.000	1	1	
20	5899.19.01.000	Траверса верхняя	5899.19.00.000	1	1	
21	5899.19.02.000	Траверса нижняя	5899.19.00.000	1	1	
22	5899.20.00.000	Кронштейн	5899.00.00.000	1	1	
23	5899.21.00.000	Кронштейн	5899.00.00.000	1	1	
24	5899.22.00.000	Мостик	5899.00.00.000	1	1	
25	5899.23.00.000	Лестница	5899.00.00.000	1	1	
26	-01	Лестница	5899.00.00.000	1	1	
27	5899.24.00.000	Стойка	5899.00.00.000	1	1	
28	5899.24.01.000	Стяжка	5899.24.00.000	1	1	
29	-01	Стяжка	5899.24.00.000	1	1	

Инв.№ подл. | Подп. и дата | Взам. инв.№ | Инв.№ дубл. | Подп. и дата

Изм.	Лист	№ докум.	Подп.	Дата	5899.00.00.000 ВС	Лист 2

№строки	Обозначение	Наименование	Куда входит: Обозначение	Куда входит: Кол.		Примечание
1	5899.00.00.000	Конвейер радиально-штабелирующий				
2	5899.01.00.000	Станция приводная	5899.00.00.000	1	1	
3	5899.01.01.000	Рама	5899.01.00.000	1	1	
4	5899.01.02.000	Кронштейн	5899.01.00.000	1	1	
5	-01	Кронштейн	5899.01.00.000	1	1	
6	5899.01.03.000	Ограждение	5899.01.00.000	1	1	
7	5899.01.04.000	Муфта тормозная	5899.01.00.000	1	1	
8	5899.01.05.000	Муфта тормозная	5899.01.00.000	1	1	
9	5899.02.00.000	Воронка приемная	5899.00.00.000	1	1	
10	5899.02.01.000	Воронка	5899.02.00.000	1	1	
11	5899.02.02.000	Лоток	5899.02.00.000	1	1	
12	5899.02.03.000	Стойка передняя	5899.02.00.000	2	2	
13	5899.02.04.000	Стойка задняя	5899.02.00.000	2	2	
14	5899.03.00.000	Каток	5899.00.00.000	4	4	
15	5899.03.01.000	Кронштейн	5899.03.00.000	1	4	
16	5899.04.00.000	Ролик одинарный	5899.00.00.000	2	2	
17	5899.04.01.000	Кронштейн	5899.04.00.000	1	2	
18	5899.05.00.000	Ролик двойной	5899.00.00.000	2	2	
19	5899.05.01.000	Кронштейн	5899.05.00.000	1	2	
20	5899.06.00.000	Круг катания	5899.00.00.000	1	1	
21	5899.07.00.000	Упор	5899.00.00.000	2	2	
22	5899.08.00.000	Лестница	5899.00.00.000	2	2	
23	5899.09.00.000	Трос	5899.00.00.000	2	2	
24	5899.10.10.000	Тележка	5899.00.00.000	1	1	

Инв.№ подл. | Подпись и дата | Взам. инв.№ | Инв.№ дубл. | Подпись и дата

Изм.	Лист	№ докум.	Подп.	Дата	5899.00.00.000 ВС		
Разраб.		Романова			Конвейер радиально-штабелирующий Ведомость спецификаций	Лит.	Лист 1 / Листов 3
Провер.		Жуков				Госстрой СССР Промтрансниипроект	
Н.контр.		Бузукова					
Утв.		Кузнецов					

№ строки	Наименование	Код ОКП	Обозначение документа на поставку	Поставщик	Куда входит (обозначение)	Количество: на изделие	Количество: в комплекты	Количество: на регулир.	Количество: Всего	Примечание
1										
2	Барабаны		Каталог I-87	Николаевский машино						
3	Е101-4-87 8050-80		„Союзпроммеханизация"	строительный з-д	5899.01.00.000	2			2	
4	Е101-5-87 8031.5-50			подъемно-транспортно-	01.00.000	1			1	
5				го оборудования						
6	Е101-5-87 8050-80			(327028 г. Николаев	00.00.000	1			1	
7				обл., ул. Энгельса, 49)	01.00.000	1			1	
8									2	
9	Роликоопоры									
10	Е101-6-87 ЖГ-80-127-30				00.00.000	23			23	
11										
12	Е101-8-87 ПГ80-127				00.00.000	1			1	
13					01.00.000	4			4	
14									5	
15	Е101-9-87 НГ80-127				00.00.000	11			11	
16	Е101-12-87 ДЖ80-127-30				00.00.000	4			4	
17										
18	Обойма 250-1 Е101-19-87				00.00.000	8			8	
19										
20	Устройства очистное									
21	плужковое 800									
22	Е101-23-87				00.00.000	1			1	
23										
24	Скребок 800 Е101-24-87				00.00.000	1			1	

Инв.№ подл. | Подп. и дата | Взам. инв.№ | Инв.№ дубл. | Подпись и дата

Изм	Лист	№ докум.	Подп.	Дата
Разраб.		Романова		
Пров.		Жуков		
Н.контр.		Бузукова		
Утв.		Кузнецов		

5899.00.00.000 ВП

Конвейер радиально-штабелирующий. Ведомость покупных изделий

Лит.	Лист	Листов
О	1	11

ПРОМТРАНСНИИПРОЕКТ

№ строки	Обозначение	Наименование	Куда входит: Обозначение	Куда входит: Кол.	Общее кол.	Примечание
1	5899.25.00.000	Упор	5899.00.00.000	1	1	
2	5899.26.00.000	Вставка	5899.00.00.000	1	1	
3	5899.27.00.000	Ограждение	5899.00.00.000	26	26	
4	5899.28.00.000	Лестница	5899.00.00.000	1	1	
5	-01	Лестница	5899.00.00.000	1	1	

Инв.№ подл. | Подп. и дата | Взам. инв.№ | Инв.№ дубл. | Подп. и дата

Изм	Лист	№ докум.	Подп.	Дата

5899.00.00.000 ВС

Лист 3

Часть 1 Альбом 9.90

503-7-144.88

№ строки	Наименование	Код ОКП	Обозначение документа на поставку	Поставщик	Куда входит (обозначение)	Количество: на изделие	в комплекты	на регулир.	всего	Примечание
1	Датчик контроля		ТУ 12.48.226-86	Союзглавэлектро-						
2	скорости ДКС			аппарат г. Москва	5899.00.00.000	1			1	
3										
4	Зажим ЗК-19		ТУ36-1839-75		09.00.000	10			20	
5										
6	Муфты кулачково-									
7	дисковые		ГОСТ 20720-81							
8	1000-70-1.1-55-1.1-У2				01.00.000	1			1	
9	1000-70-1.1-У2				01.00.000	1			1	
10										
11	Масленка 1.3.УХЛ1		ГОСТ 19853-74		10.01.000	2			2	
12										
13	Кауш 56		ГОСТ 2688-80		09.00.000	2			4	
14										
15	Канаты									
16	18-Г-1-ОЖ-Л-О-Н-1570		ГОСТ 2688-80		09.00.000	30			60	м
17	20-Г-Н-1568		ГОСТ 3082-80		00.00.000	58			58	м
18										
19	Лента									
20	2×800×4к БКНЛ-65×3×1×6		ГОСТ 20-85		00.00.000	70			70	м
21										
22	Кольца		ГОСТ 2833-77							
23	50 II 01.3				10.02.000	2			2	
24	70 II 01.3				01.04.000	1			1	
25	80 II 01.3				01.05.000	1			1	
26										
27	Кольцо СП66-50-6		ГОСТ 6308-71		04.00.000	1			2	
28					05.00.000	2			4	
29									6	

Инв.№ подл. | Подпись и дата | Взам. инв.№ | Инв.№ дубл. | Подпись и дата

Изм	Лист	№ докум.	Подп.	Дата	5899.00.00.000 ВП	Лист 3

№ строки	Наименование	Код ОКП	Обозначение документа на поставку	Поставщик	Куда входит (обозначение)	Количество: на изделие	в комплекты	на регулир.	всего	Примечание
1	Устройство от схода		Каталог I-87	Николаевский машино-						
2	ленты на сторону 1000		„Союзпроммеханизация"	строительный з-д						
3	Е 101-28-87			подъемно-транспортно-	5899.00.00.000	2			2	
4				го оборудования						
5	Устройство выключаю-									
6	щее канатное ВК-29-6									
7	Е 101-29-87				00.00.000	2			2	
8										
9	Электродвигатели									
10	4АМС 100S4Е2 У1 50 Гц			з-д „Электродвигатель"						
11	220/380В IM1081 К-3-I		ТУ16-525.561-84	г. Могилев	10.00.000	2			2	
12	4АМС 132М4У1 50 Гц									
13	220/380В IM1081 К-3-I		ТУ16-510.806-83		01.00.000	1			1	
14	4АМС 180М4У1 50 Гц									
15	220/380В IM1081 К-3-I		ТУ16-526.562-84		01.00.000	1			1	
16										
17	Редукторы									
18	КЦ1-250-10-41Ц		ТУ24-9-490-77	ПО „Эскалатор"	01.00.000	1			1	
19	КЦ1-300-10-41Ц			(193048 г. Ленинград,	01.00.000	1			1	
20				17-я линия, 54)						
21	14125-31.5-51-2 У1		ТУ2-056-238-86	Барышский редуктор	10.00.000	1			1	
22	14125-31.5-52-2 У1			ный завод	10.00.000	1			1	
23				(433720, г. Барыш, Улья-						
24				новской обл., ул. Пионер-						
25				ская, 9)						
26	Тормоз ТКГ200		ТУ24-1-1635-77	Елгавский машино-	01.00.000	2			2	
27				строительный завод						
28										
29										

Инв.№ подл. | Подпись и дата | Взам. инв.№ | Инв.№ дубл. | Подпись и дата

Изм	Лист	№ докум.	Подп.	Дата	5899.00.00.000 ВП	Лист 2

№ строки	Наименование	Код ОКП	Обозначение документа на поставку	Поставщик	Куда входит (обозначение)	Количество: на изделие	в компл.	на регулир.	всего	Примечание
1	Болты		ГОСТ 7798-70							
2	М12-6g×30.58.019				5899.10.07.000	8			8	
3	М12-6g×35.58.019				01.00.000	4			4	
4					10.00.000	8			8	
5					19.00.000	8			8	
6									20	
7	М12-6g×40.58.019				00.00.000	148			148	
8					02.00.000	13			13	
9									161	
10	М12-6g×45.58.019				10.00.000	4			4	
11	М12-6g×50.58.019				01.00.000	4			4	
12	М16-6g×30.58.019				00.00.000	14			14	
13					01.00.000	8			8	
14									22	
15	М16-6g×35.58.019				02.00.000	16			16	
16	М16-6g×40.58.019				00.00.000	16			16	
17					01.00.000	24			24	
18									40	
19	М16-6g×50.58.019				00.00.000	6			6	
20	М16-6g×60.58.019				10.00.000	4			4	
21	М20-6g×45.58.019				00.00.000	40			40	
22	М20-6g×60.58.019				00.00.000	16			16	
23	М20-6g×70.58.019				01.00.000	14			14	
24	М20-6g×110.58.019				00.00.000	16			16	
25	М20-6g×135.58.019				00.00.000	16			16	
26	М24-6g×60.58.019				00.00.000	32			32	
27	М24-6g×105.58.019				00.00.000	6			6	
28					01.00.000	12			12	
29									18	

Инв.№ подл. | Подпись и дата | Взам. инв.№ | Инв.№ дубл. | Подпись и дата

Изм.	Лист	№ докум.	Подп.	Дата	5899.00.00.000 ВП	Лист 5

№ строки	Наименование	Код ОКП	Обозначение документа на поставку	Поставщик	Куда входит (обозначение)	Количество: на изделие	в компл.	на регулир.	всего	Примечание
1	Кольцо СГ 76-59-7		ГОСТ 6418-81		5899.10.01.000	4			4	
2										
3	Кольцо В 90		ГОСТ 13941-86		03.00.000	1			4	
4										
5	Шпонки		ГОСТ 23360-78							
6	10×8×70				01.00.000	1			1	
7	12×8×70				01.00.000	2			2	
8	16×10×90				01.00.000	2			2	
9	20×12×110				01.00.000	3			3	
10										
11	Подшипник 7510Н		ГОСТ 333-79		04.00.000	2			4	
12					05.00.000	2			4	
13									8	
14	Подшипник 3612		ГОСТ 5721-75		10.01.000	4			4	
15	Подшипник 60210		ГОСТ 7242-70		03.00.000	2			8	
16										
17	Крепежные									
18	изделия									
19	Болты		ГОСТ 7798-70							
20	М8-6g×20.58.019				00.00.000	8			8	
21	3М8-6g×20.58.019				04.00.000	6			24	
22	М8-6g×25.58.019				10.00.000	6			6	
23	3М8-6g×25.58.019				05.00.000	12			24	
24	М8-6g×30.58.019				00.00.000	104			104	
25	М8-6g×35.58.019				10.01.000	24			24	
26	М10-6g×20.58.019				01.00.000	8			8	
27	М10-6g×30.58.019				00.00.000	2			2	
28	М10-6g×40.58.019				01.00.000	4			4	
29	М10-6g×50.58.019				10.00.000	4			4	

Инв.№ подл. | Подпись и дата | Взам. инв.№ | Инв.№ дубл. | Подпись и дата

Изм.	Лист	№ докум.	Подп.	Дата	5899.00.00.000 ВП	Лист 4

№ строки	Наименование	Код ОКП	Обозначение документа на поставку	Поставщик	Куда входит (обозначение)	Количество: на изделие	в комплекты	на регулир.	Всего	Примечание
1	Гайки		ГОСТ 5915-70							
2	М24-6Н.5.019				5899.00.00.000	36			36	
3					01.00.000	8			8	
4									44	
5	М30-6Н.5.019				00.00.000	6			6	
6										
7	Гайка М20-6Н.5.019		ГОСТ 5916-70		00.00.000	24			24	
8										
9	Гайки		ГОСТ 5918-73							
10	2М30-6Н.5.019				05.00.000	2			4	
11	М30-6Н.5.019				19.00.000	4			4	
12	М36-6Н.5.019				03.00.000	1			4	
13	2М42-6Н.5.019				05.00.000	1			2	
14										
15	Гайка 2М30-6Н.5.019		ГОСТ 5919-73		04.00.000	1			2	
16	Гайка М12-6Н.5.019		ГОСТ 5927-70		01.04.000	8			8	
17					01.05.000	8			8	
18									16	
19	Гайка М36×3-6Н.5.019		ГОСТ 15522-70		01.00.000	2			2	
20										
21										
22	Шайбы		ГОСТ 6402-70							
23	8 65Г 019				00.00.000	112			122	
24					10.00.000	6			6	
25					10.01.000	24			24	
26									152	
27	10 65Г.019				00.00.000	2			2	
28					01.00.000	12			12	
29					10.00.000	4			4	

Инв.№ подл. | Подпись и дата | Взам. инв.№ | Инв.№ дубл. | Подпись и дата

Изм.	Лист	№ докум.	Подп.	Дата.	5899.00.00.000 ВП	Лист 7

№ строки	Наименование	Код ОКП	Обозначение документа на поставку	Поставщик	Куда входит (обозначение)	Количество: на изделие	в комплекты	на регулир.	Всего	Примечание
1	Винты									
2	М8-6g×10.58.019		ГОСТ 1476-84		5899.10.02.000	2			2	
3	М10-6g×18.58.019				01.04.000	1			1	
4	М12-6g×20.58.019				01.05.000	1			1	
5	М10-6g×50.58.019		ГОСТ 1491-80		10.01.000	12			12	
6										
7	Гайки									
8	М8-6Н.5.019		ГОСТ 5915-70		00.00.000	112			112	
9					10.00.000	6			6	
10									118	
11	М10-6Н.5.019				00.00.000	2			2	
12					01.00.000	12			12	
13					10.00.000	4			4	
14					10.02.000	12			12	
15									30	
16	М12-6Н.5.019				00.00.000	148			148	
17					01.00.000	8			8	
18					03.00.000	13			52	
19					10.00.000	12			12	
20					19.00.000	8			8	
21									228	
22	М16-6Н.5.019				00.00.000	48			48	
23					01.00.000	32			32	
24					03.00.000	16			64	
25					10.00.000	4			4	
26									148	
27	М20-6Н.5.019				00.00.000	88			88	
28					01.00.000	14			14	
29									102	

Инв.№ подл. | Подпись и дата | Взам. инв.№ | Инв.№ дубл. | Подпись и дата

Изм.	Лист	№ докум.	Подп.	Дата.	5899.00.00.000 ВП	Лист 6

Часть 1 Альбом 9.90
503-2-14.88

№ строки	Наименование	Код ОКП	Обозначение документа на поставку	Поставщик	Куда входит (обозначение)	Количество: на изделие	в комплекты	на регулир.	Всего	Примечание
1	Шайбы		ГОСТ 10906-78							
2	12.01.019				5899.00.00.000	148			148	
3					01.00.000	8			8	
4									156	
5	16.01.019				00.00.000	30			30	
6					01.00.000	12			12	
7									42	
8	20.01.019				00.00.000	16			16	
9					01.00.000	10			10	
10									26	
11	24.01.019				01.00.000	8			8	
12	30.01.019				10.19.000	4			4	
13										
14	Шайбы		ГОСТ 11371-78							
15	8.01.019				04.00.000	6			12	
16					05.00.000	12			24	
17									36	
18	10.01.019				01.00.000	4			4	
19					10.00.000	8			8	
20									12	
21	12.01.019				00.00.000	148			148	
22					01.00.000	4			4	
23									152	
24	16.01.019				00.00.000	2			2	
25					10.00.000	4			4	
26									6	
27	20.01.019				00.00.000	4			4	
28					01.00.000	4			4	
29									8	

Инв.№ подл. | Подпись и дата | Взам. инв.№ | Инв.№ дубл. | Подпись и дата

Изм.	Лист	№ докум.	Подп.	Дата	5899.00.00.000 ВП	Лист 9

№ строки	Наименование	Код ОКП	Обозначение документа на поставку	Поставщик	Куда входит (обозначение)	Количество: на изделие	в комплекты	на регулир.	Всего	Примечание
1	Шайбы		ГОСТ 6402-70							
2	10 65Г 019				5899.10.01.000	12			12	
3					10.02.000	12			12	
4									42	
5	12.65Г 019				00.00.000	140			140	
6					01.00.000	8			8	
7					01.04.000	8			8	
8					01.05.000	8			8	
9					02.00.000	13			13	
10					10.00.000	12			12	
11					10.07.000	8			8	
12					19.00.000	8			8	
13									205	
14	16 65Г 019				00.00.000	42			42	
15					01.00.000	32			32	
16					02.00.000	16			16	
17					10.00.000	4			4	
18									94	
19	20 65Г 019				00.00.000	88			88	
20					01.00.000	14			14	
21									102	
22	24 65Г 019				00.00.000	36			36	
23					01.00.000	12			12	
24									48	
25	30 65Г 019				00.00.000	6			6	
26										
27	Шайбы		ГОСТ 10906-78							
28	8.01.019				10.00.000	2			2	
29	10.01.019				10.00.000	4			4	

Инв.№ подл. | Подпись и дата | Взам. инв.№ | Инв.№ дубл. | Подпись и дата

Изм.	Лист	№ докум.	Подп.	Дата	5899.00.00.000 ВП	Лист 8

Часть 1
503-7-44.88 Альбом 9.90

№ строки	Наименование	Код ОКП	Обозначение документа на поставку	Поставщик	Куда входит (обозначение)	Количество: на изделие	Количество: в комплекты	Количество: на регулир.	Количество: Всего	Примечание
1	Шплинты		ГОСТ 397-79							
2	6.3 × 50.001				5899.04.00.000	1			2	
3					05.00.000	2			4	
4									6	
5	6.3 × 60.001				19.00.000	4			4	
6	6.3 × 70.001				00.00.000	12			12	
7					03.00.000	1			4	
8									16	
9	6.3 × 90.001				00.00.000	2			2	
10	8 × 80.001				05.00.000	1			2	
11	8 × 100.001				00.00.000	4			4	
12										
13										
14	Штифты		ГОСТ 3128-70							
15	8 × 30				10.07.000	4			4	
16	10 × 45				10.01.000	4			4	
17										
18										
19										
20										
21										
22										
23										
24										
25										
26										
27										
28										
29										

Инв.№ подл. | Подпись и дата | Взам. инв.№ | Инв.№ дубл. | Подпись и дата

Изм.	Лист	№ докум.	Подп.	Дата	5899.00.00.000 ВП	Лист 11

№ строки	Наименование	Код ОКП	Обозначение документа на поставку	Поставщик	Куда входит (обозначение)	Количество: на изделие	Количество: в комплекты	Количество: на регулир.	Количество: Всего	Примечание
1	Шайбы		ГОСТ 11371-78							
2	24.01.019				5899.00.00.000	4			4	
3					01.00.000	13			13	
4									17	
5	30.01.019				00.00.000	12			12	
6					04.00.000	2			4	
7					05.00.000	2			4	
8									20	
9	36.01.019				03.00.000	1			4	
10	42.01.019				00.00.000	2			2	
11					05.00.000	1			2	
12					10.00.000	2			2	
13									10	
14										
15										
16	Шайба 16.01.019		ГОСТ 13463-77		00.00.000	6			6	
17										
18										
19	Шайба 36.01.019		ГОСТ 13465-77		01.00.000	2			2	
20										
21										
22										
23	Шплинты		ГОСТ 397-79							
24	4 × 40.001				00.00.000	2			2	
25	4 × 50.001				00.00.000	12			12	
26	5 × 40.001				01.00.000	2			2	
27	5 × 50.001				10.00.000	2			2	
28										
29										

Инв.№ подл. | Подпись и дата | Взам. инв.№ | Инв.№ дубл. | Подпись и дата

Изм.	Лист	№ докум.	Подп.	Дата	5899.00.00.000 ВП	Лист 10

Часть 1
Альбом 9.90
503-7-14.88

Формат	Зона	Поз.	Обозначение	Обозначение	Кол.	Прим.
	В12	40	5899.00.00.006	Вилка	12	
	*	41	5899.00.00.007	Растяжка	2	В1, А11
	*	42	— 01	Растяжка	2	В2, А12
	*	43	— 02	Растяжка	2	В2, А12
	*	44	— 03	Растяжка	2	В1, А11
	*	45	— 04	Растяжка	2	В1, А11
	*	46	— 05	Растяжка	2	В2, А12
	А13	47	5899.00.00.008	Ось	2	
	В3	48	5899.00.00.009	Ограждение	2	
	В16	49	5899.00.00.011	Накладка	6	
Б4	А2	50	5899.00.00.012	Накладка		
				Лист Б-ПН-6 ГОСТ 19903-74 / ВСт3пс ГОСТ 14637-79		
				710±3 × 140±2	6	4.7кг
А4	А8	51	5899.00.00.013	Клин	2	
А4	В14	52	5899.00.00.014	Косынка	28	
Б4	А16	53	5899.00.00.015	Накладка		
				Лист Б-ПН-6 ГОСТ 19903-74 / ВСт3пс ГОСТ 14637-79		
				400±2 × 200±2	2	3.9кг
				Стандартные изделия		
				Болты ГОСТ 7798-70		
	В5	60		М8-6g × 20.58.019	8	

Изм. | Лист | № докум. | Подп. | Дата

5899.00.00.000

Лист 3

Инв. № подл. | Подпись и дата | Взам. инв. № | Инв. № дубл. | Подпись и дата

Формат	Зона	Поз.	Обозначение	Обозначение	Кол.	Примеч.
	В13	61		М8-6g × 30.58.019	104	
	В18	62		М10-6g × 30.58.019	2	
	*	63		М12-6g × 40.58.019	148	В13, В18
	*	64		М16-6g × 30.58.019	14	А4, А9
	*	65		М16-6g × 40.58.019	16	А4, В12, А13
	А7	66		М16-6g × 50.58.019	6	
	*	67		М20-6g × 45.58.019	40	А10, А12
	*	68		М20-6g × 60.58.019	16	В5, В6
	А3	69		М20-6g × 110.58.019	16	
	А9	70		М20-6g × 135.58.019	16	
	*	71		М24-6g × 60.58.019	32	В5, В12
	*	72		М24-6g × 105.58.019	6	А11, А14
				Гайки ГОСТ 5915-70		
	В12	79		М8-6Н.5.019	112	
	В18	80		М10-6Н.5.019	2	
	*	81		М12-6Н.5.019	148	В13, В18
	*	82		М16-6Н.5.019	48	А4, А7, А9, В12, А13
	*	83		М20-6Н.12.019	88	А3, В6, В6, А9, А10, А12
	*	84		М24-6Н.5.019	36	А11, В12
	В9	85		М30-6Н.5.019	6	
	В11	86		Гайка М20-6Н.5.019		
				ГОСТ 5916-70	24	

Изм. | Лист | № докум. | Подп. | Дата

5899.00.00.000

Лист 4

Инв. № подл. | Подпись и дата | Взам. инв. № | Инв. № дубл. | Подпись и дата

Формат	Зона	Поз.	Обозначение	Обозначение	Кол.	Примеч.
А4	В2	14	5899.14.00.000	Секция	1	
А4	А9	15	5899.15.00.000	Коробка		
				Соединительная	1	
А4	В11	16	5899.16.00.000	Муфта стяжная	12	
А4	В11	17	5899.17.00.000	Стяжка	12	
А4	*	18	5899.18.00.000	Опора	1	В1, В8
А4	В8	19	5899.19.00.000	Устройство грузовое	1	
А4	В8	20	5899.20.00.000	Кронштейн	1	
А4	В8	21	5899.21.00.000	Кронштейн	1	
А4	А7	22	5899.22.00.000	Мостик	1	
А4	В2	23	5899.23.00.000	Лестница	1	
	В2	24	— 01	Лестница	1	
А4	*	25	5899.24.00.000	Стойка	1	В1, В8
А4	А14	26	5899.25.00.000	Упор	1	
А4	А7	27	5899.26.00.000	Вставка	1	
А4	В14	28	5899.27.00.000	Ограждение	26	
А4	А7	29	5899.28.00.000	Лестница	1	
	А7	30	— 01	Лестница	1	
				Детали		
	*	35	5899.00.00.001	Ось	4	В7, А9
	А9	36	5899.00.00.002	Оседержатель	4	
	А12	37	5899.00.00.003	Ось	4	
	А12	38	5899.00.00.004	Шайба	4	
	В11	39	5899.00.00.005	Ось	12	

Изм. | Лист | № докум. | Подп. | Дата

5899.00.00.000

Лист 2

Инв. № подл. | Подпись и дата | Взам. инв. № | Инв. № дубл. | Подпись и дата

Формат	Зона	Поз.	Обозначение	Наименование	Кол.	Примеч.
				Документация		
А4			5899.00.00.000 ПС	Паспорт	1	
А3			5899.00.00.000 ВС	Ведомость		
				спецификаций	1	
А3			5899.00.00.000 ВП	Ведомость покупных		
				изделий	1	
А2			5899.00.00.000 СБ	Сборочный чертеж	1	
А4			5899.00.000	Электротехническая		
				часть	1	
				Сборочные единицы		
А4	В3	1	5899.01.00.000	Станция приводная	1	
А4	*	2	5899.02.00.000	Воронка приемная	1	В2, В3
А4	В3	3	5899.03.00.000	Каток	4	
А4	А3	4	5899.04.00.000	Ролик одинарный	2	
А4	В3	5	5899.05.00.000	Ролик двойной	2	
А4	А4	6	5899.06.00.000	Круг катания	1	
А4	В4	7	5899.07.00.000	Упор	2	
А4	В4	8	5899.08.00.000	Лестница	2	
А4	В4	9	5899.09.00.000	Трос	2	
А4	А7	10	5899.10.00.000	Тележка	1	
А4	В2	11	5899.11.00.000	Секция	1	
А4	В1	12	5899.12.00.000	Секция	1	
А4	В1	13	5899.13.00.000	Секция	1	

Изм. | Лист | № докум. | Подп. | Дата

5899.00.00.000

Разраб.	Жарова		
Пров.	Жуков		
Н.контр.	Бузукова		
Утв.	Кузнецов		

Конвейер радиально-штабелирующий

Лит.	Лист	Листов
	1	7

ПРОМТРАНСНИИПРОЕКТ

Инв. № подл. | Подпись и дата | Взам. инв. № | Инв. № дубл. | Подпись и дата

Формат	Зона	Поз.	Обозначение	Обозначение	Кол.	Примеч.
				Прочие изделия		
	В18	141		Датчик контроля скорости ДКС ТУ12.48.226-86	1	
	А11	142	Е 101-5-87	Барабан 8050-80	1	
	В11	143	Е 101-6-87	Роликоопора желобчатая ЖГ-80-127-30	23	
	В18	144	Е 101-8-87	Роликоопора ПГ80-127	1	
	В11	145	Е 101-9-87	Роликоопора НГ80-127	11	Каталог
	А14	146	Е 101-12-87	Роликоопора ДЖ80-127-30	4	I-87
	В4	147	Е 101-19-87	Обойма 250-1	8	«Союзпромтехмонтаж»
	В18	148	Е 101-23-87	Устройство очистное плужковое 800	1	
	А18	149	Е 101-24-87	Скребок-800	1	
	В18	150	Е 101-28-87	Устройство от схода ленты на сторону 1000	2	
	А16	151	Е 101-29-87	Устройство выключающее канатное ВК-29-6	2	

Инв.№ подл. | Подпись и дата | Взам.инв.№ | Инв.№ дубл. | Подпись и дата

Изм. Лист № докум. Подп. Дата

5899.00.00.000

Лист 7

Инв.№ подл. | Подп. и дата | Взам.инв.№ | Инв.№ дубл. | Подп. и дата

Формат	Зона	Поз.	Обозначение	Обозначение	Кол.	Примеч.
	А4	120		Шайба 16.01.019 ГОСТ 13463-77	6	
				Шплинты ГОСТ 397-79		
	А13	124		4×40.001	2	
	В11	125		4×50.001	12	
	В12	126		6.3×70.001	12	
	А4	127		6.3×90.001	2	
	А12	128		8×100.001	4	
	А16	132		Канат 2.0-Г-Н-160 ГОСТ 3062-80 L=58м		
	А14	135		Лента 2×800×4×БКНЛ-65×3×1×6 ГОСТ 20-85 L=70м		

Инв.№ подл. | Подпись и дата | Взам.инв.№ | Инв.№ дубл. | Подпись и дата

Изм. Лист № докум. Подп. Дата

5899.00.00.000

Лист 6

Формат	Зона	Поз.	Обозначение	Обозначение	Кол.	Примеч.
				Шайбы ГОСТ 6402-70		
	*	93		8 65Г 019	112	В5, В13
	В18	94		10 65Г 019	2	
	*	95		12 65Г 019	140	В13 В18
	*	96		16 65Г 019	42	А4, А7, А9, В12, А13
	*	97		20 65Г 019	88	А3, В5, В6, А9, А10, А12
	*	98		24 65Г 019	36	А11, В12
	В9	99		30 65Г 019	6	
				Шайбы ГОСТ 10906-78		
	*	106		12.01.019	148	В13, В18
	*	107		16.01.019	30	А4, А7, В12, А13
	*	108		20.01.019	16	В5, В6
				Шайбы ГОСТ 11371-78		
	*	113		12.01.019	148	В13, В18
	А6	114		16.01.019	2	
	В11	115		20.01.019	12	
	А11	116		24.01.019	4	
	В12	117		30.01.019	12	
	А9	118		42.01.019	2	

Инв.№ подл. | Подпись и дата | Взам.инв.№ | Инв.№ дубл. | Подпись и дата

Изм. Лист № докум. Подп. Дата

5899.00.00.000

Лист 5

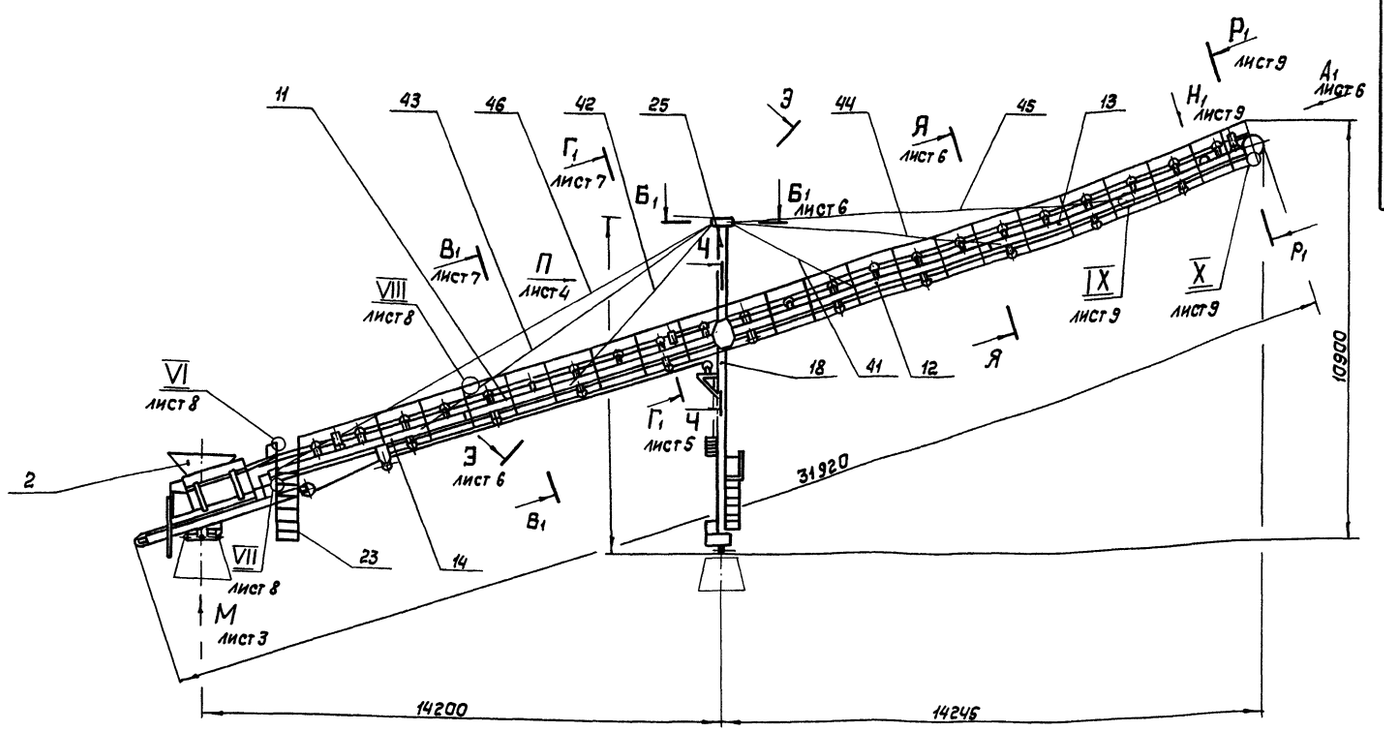

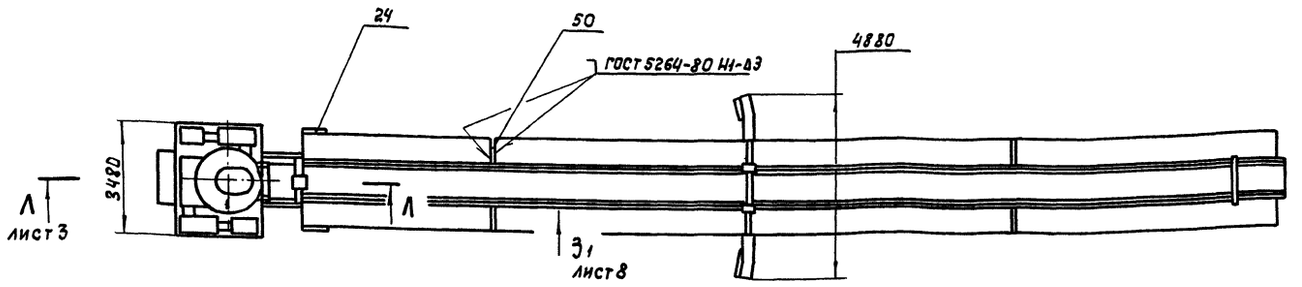



Техническая характеристика

1. Производительность	$м^3/ч$	300
2. Мощность привода конвейера	кВт	33
3. Мощность привода тележки	кВт	6
4. Ширина ленты	м	0.8
5. Угол наклона конвейера	град	18

Технические требования

1. *Размеры для исполнения, остальные для справок
2. Сварка ручная электродуговая, электрод Э42 ГОСТ 9467-75
3. Резьбовые и трущиеся поверхности смазать смазкой Литол-24 ГОСТ 21150-75

				5899.00.00.000 СБ		
Изм.	Лист	№ докум.	Подп.	Дата		
Разраб.		Жарова			Конвейер радиально-штабелирующий сборочный чертеж	Лит. 0 / Масса 12400 / Масштаб 1:100
Пров.		Жуков				Лист 1 / Листов 3
Т.контр.		Степанов				
Н.контр.		Бузукова				ПРОМТРАНСНИИПРОЕКТ
Утв.		Кузнецов				

Инв.№ подл. | Подп. и дата | Взам. инв.№ | Инв.№ дубл. | Подп. и дата

Вид А
М1:10
лист 1

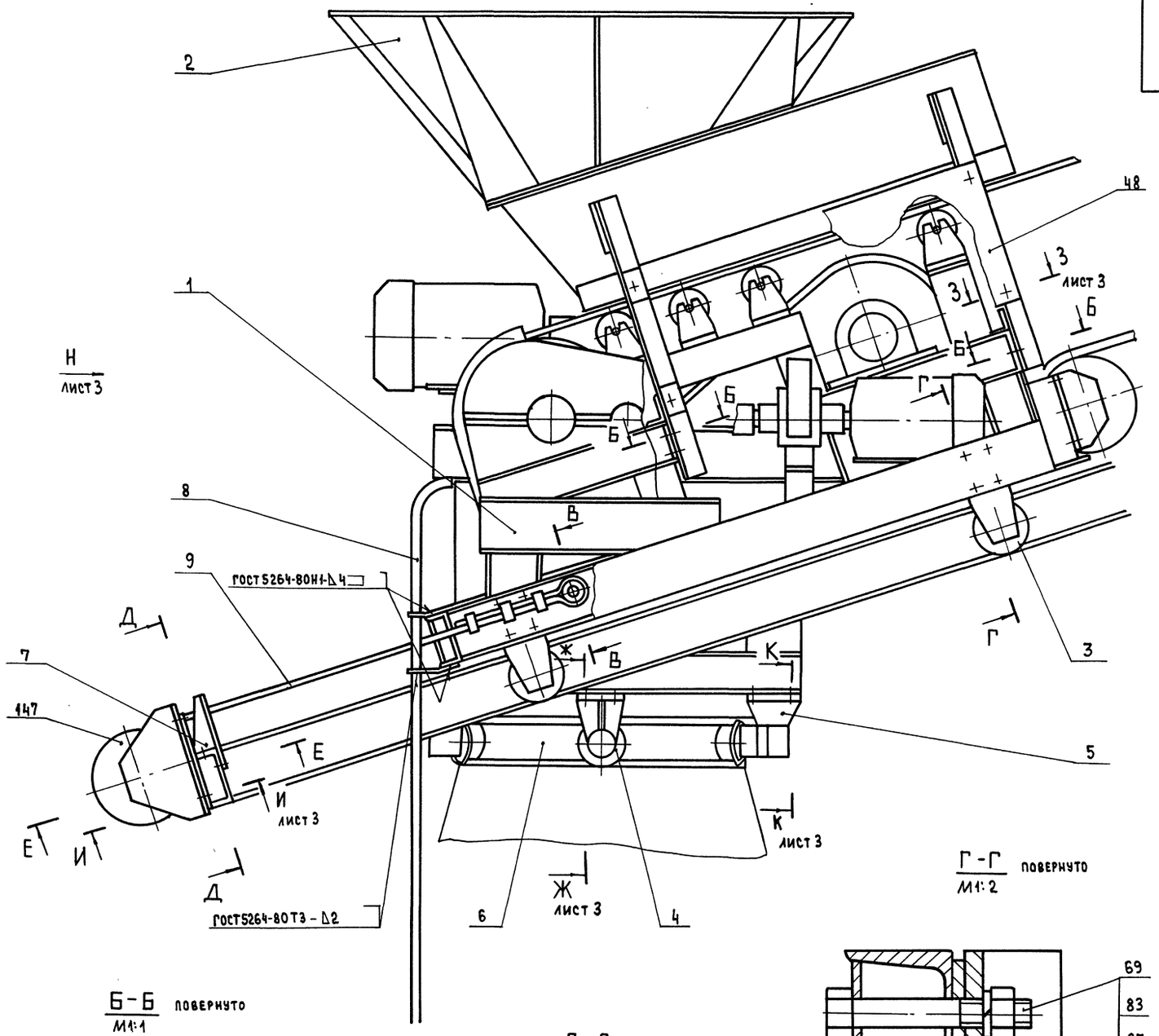

Б-Б повернуто
М1:1

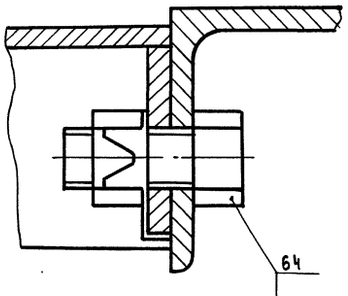

Д-Д
М1:1

В-В повернуто
М1:2

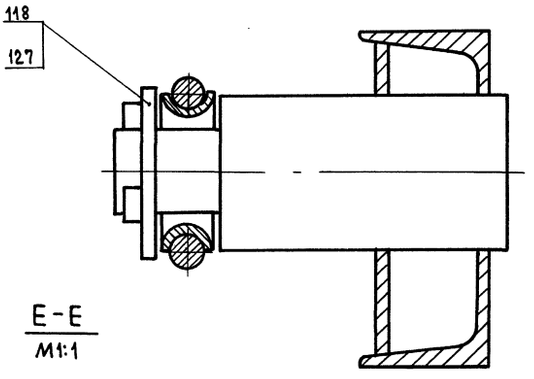

Е-Е
М1:1

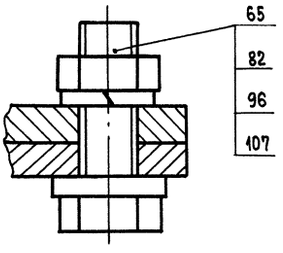

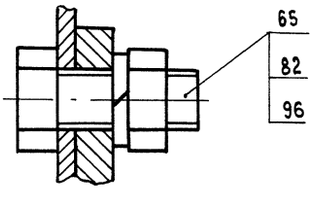

Г-Г повернуто
М1:2

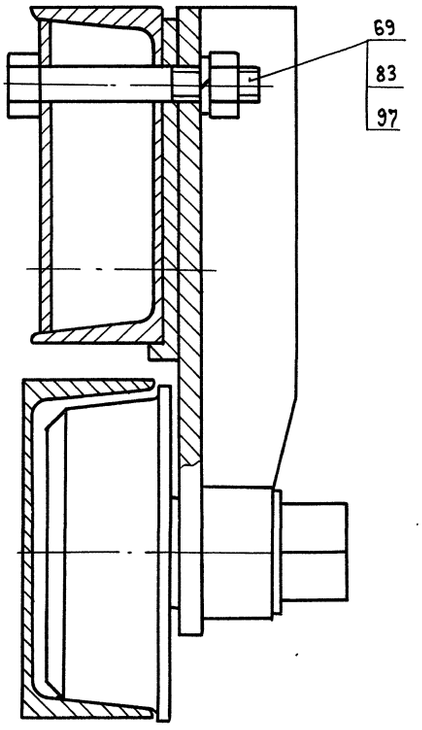

Инв.№ подл.	Подп. и дата	Взам. инв.№	Инв.№ дубл.	Подп. и дата

Изм	Лит.	№ докум	Подп.	Дата	5899.00.00.000СБ	Лист 2

Ж–Ж лист 2
М 1:2

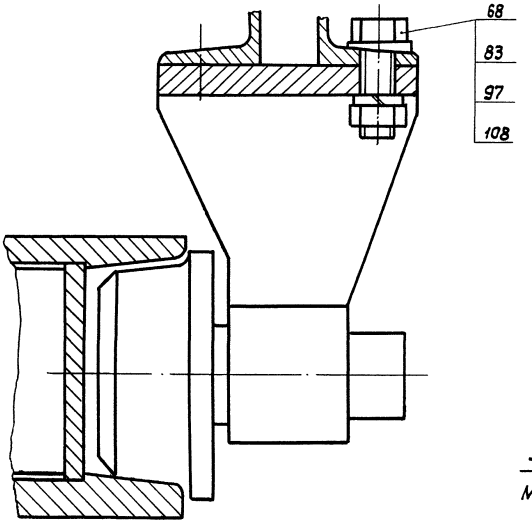

З–З лист 2
М 1:1

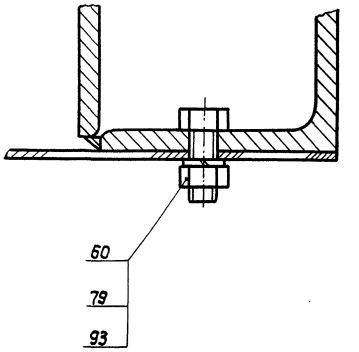

И–И лист 2
М 1:2

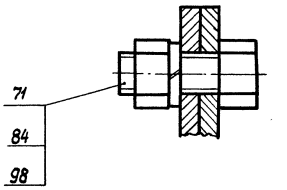

К–К лист 2
М 1:2

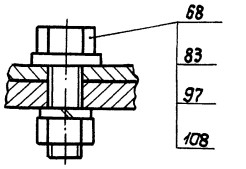

Л–Л лист 1
М 1:10

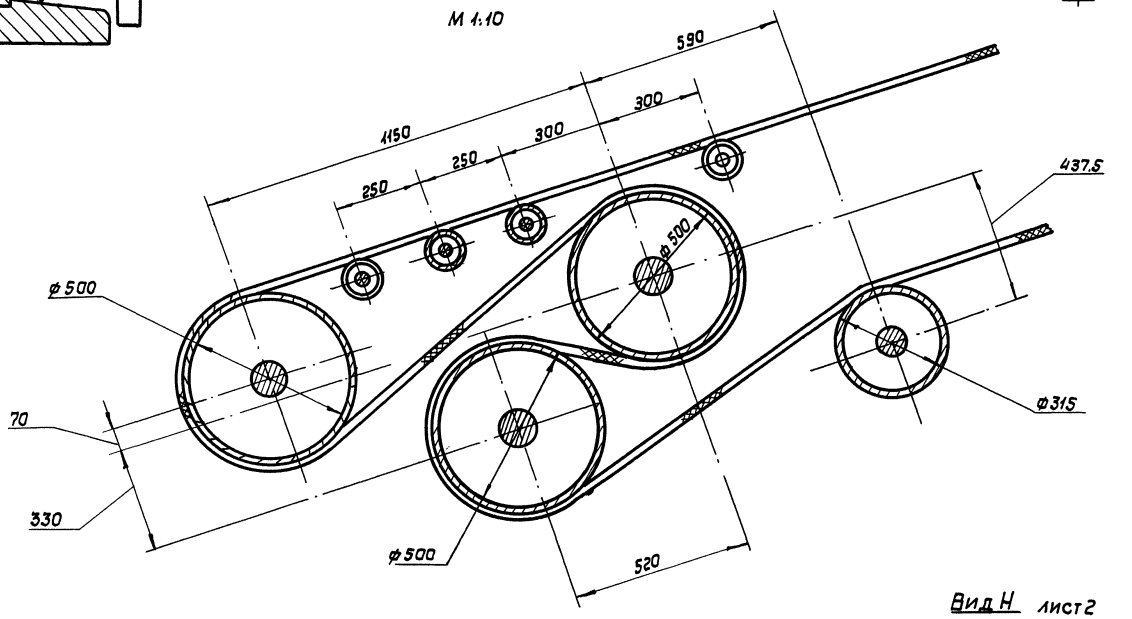

Вид Н лист 2
М 1:20

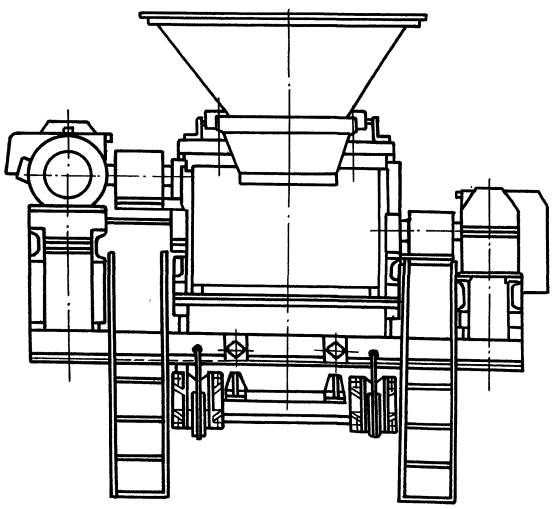

Вид М лист 1
М 1:10

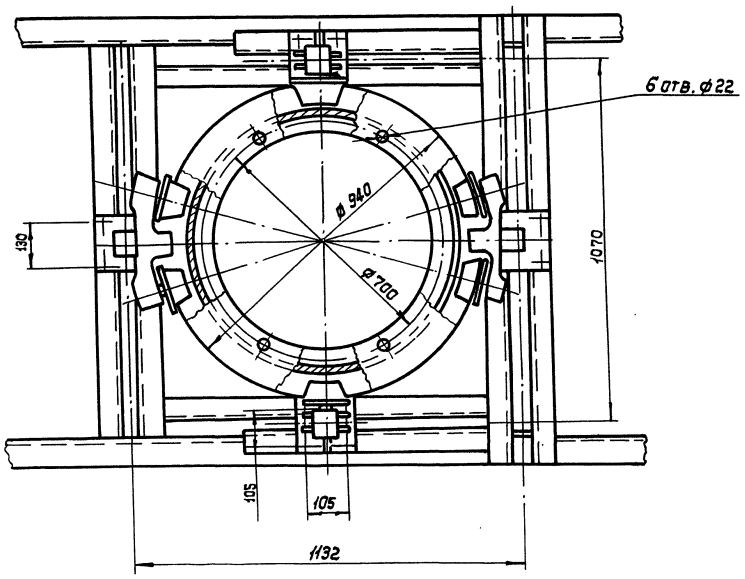

Вид П
М 1:25
лист 1

Вид Р

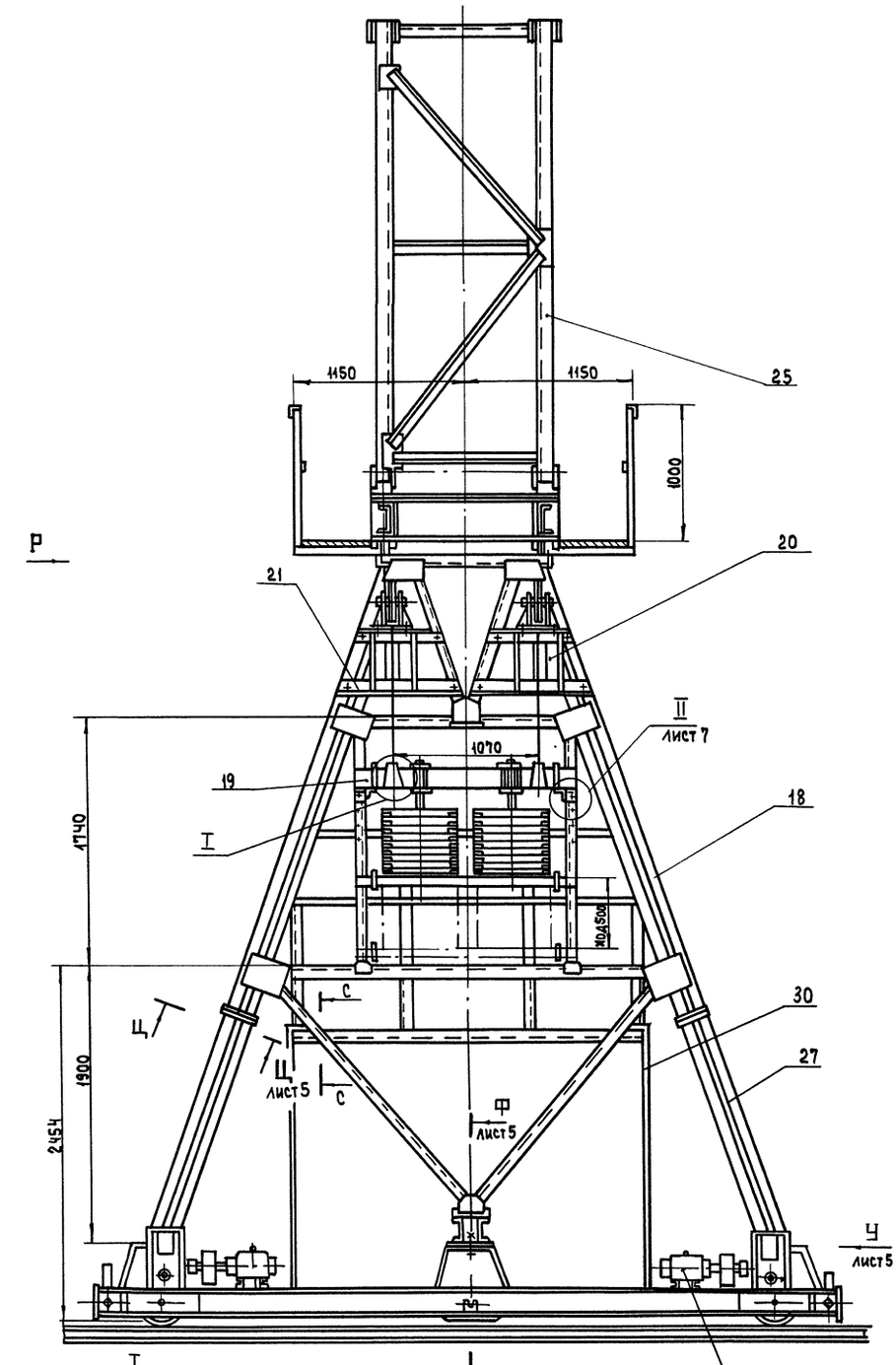

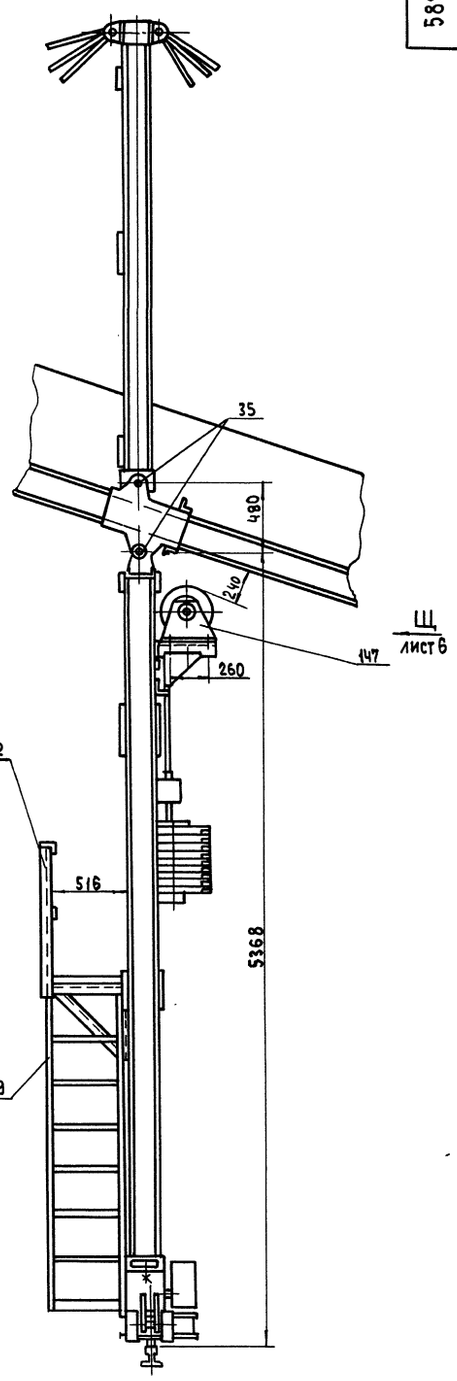

I
М 1:4

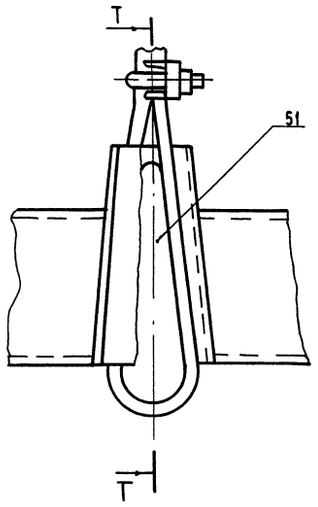

Т-Т
М 1:4

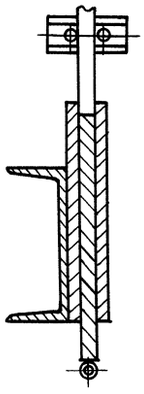

С-С
М 1:2

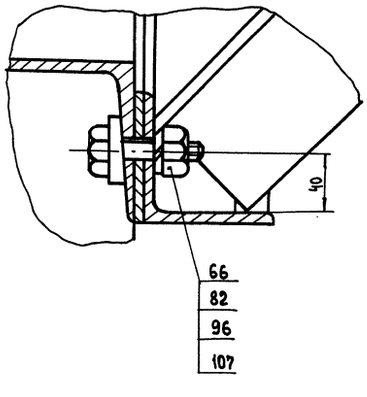

Изм.	Лит.	№ докум.	Подп.	Дата	5899.00.00.000 СБ	Лист 4

Инв. № подл. | Подп. и дата | Взам. инв. № | Инв. № дубл. | Подп. и дата

Формат А2

Вид У
М1:5
лист4

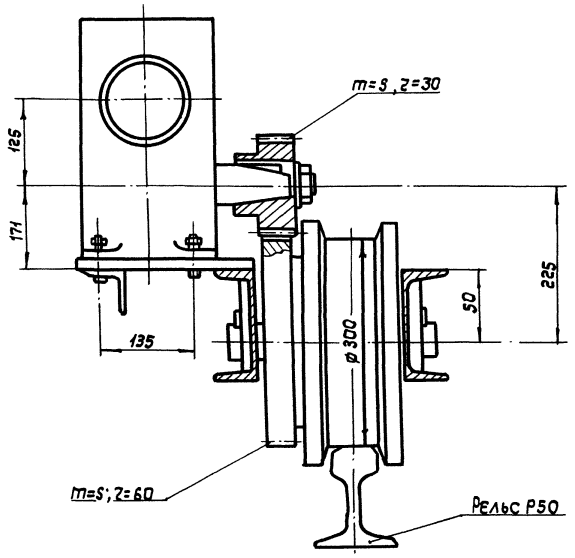

Ф – Ф
М1:5
лист4

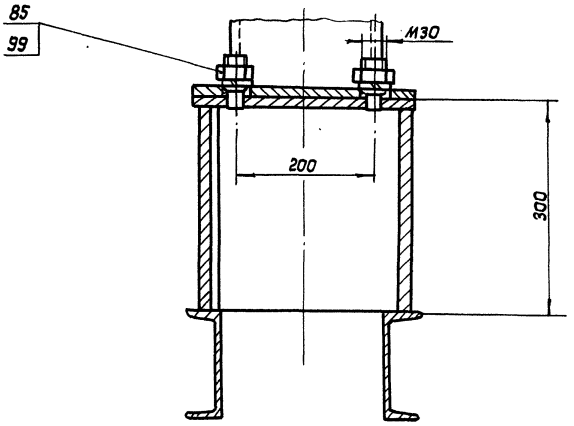

Ч – Ч
М1:2,5
лист1

Ц – Ц
М1:4
повернуто, лист4

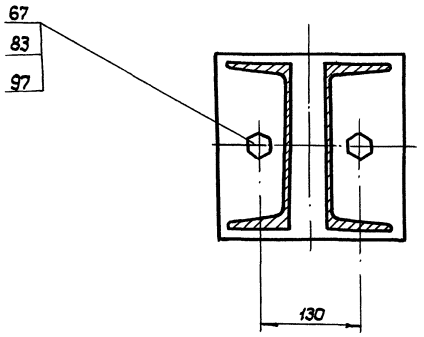

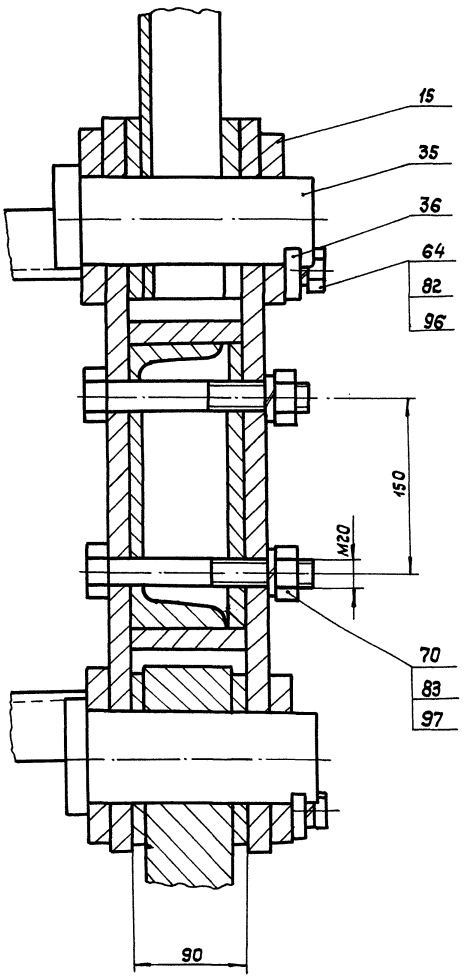

Ш

Вид Ш
М1:5

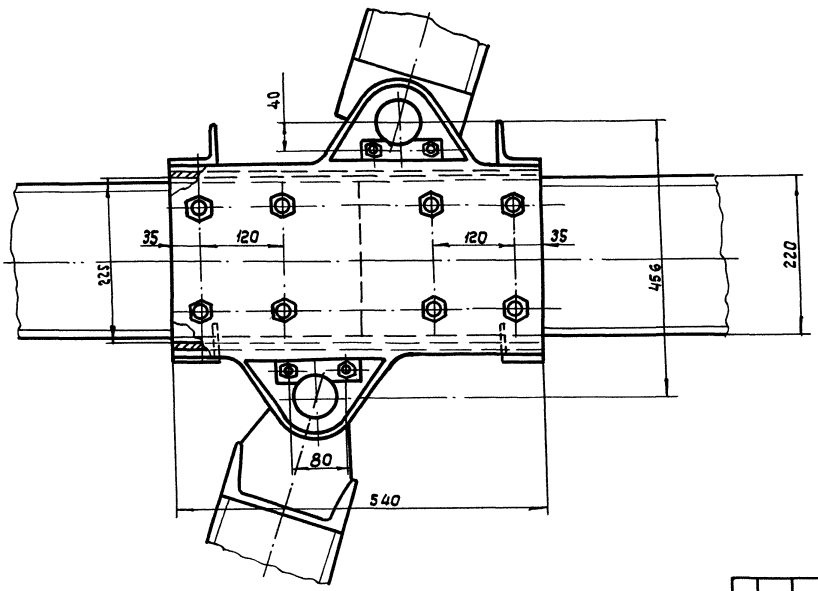

Э-Э
М1:2 повернуто лист 1

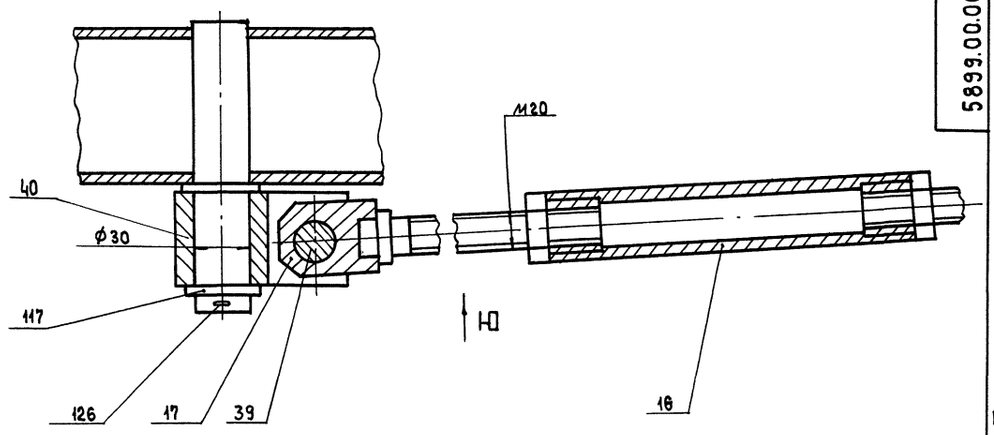

Вид Ш
М1:10 лист 4

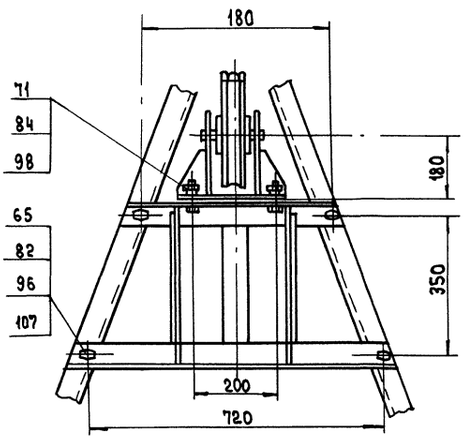

Вид Н

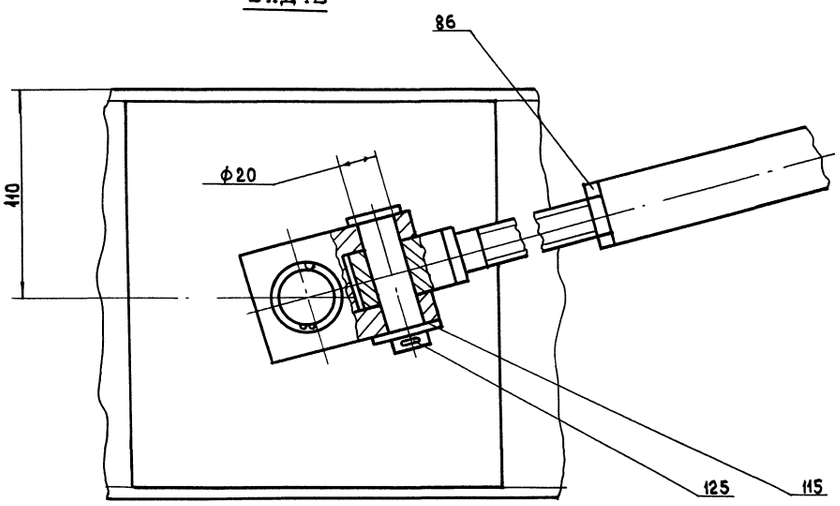

Я-Я
М1:2,5 лист 1

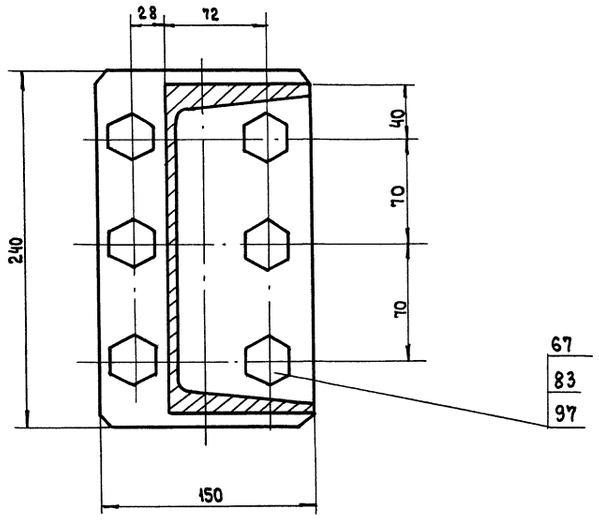

Вид А1
М1:10 лист 1

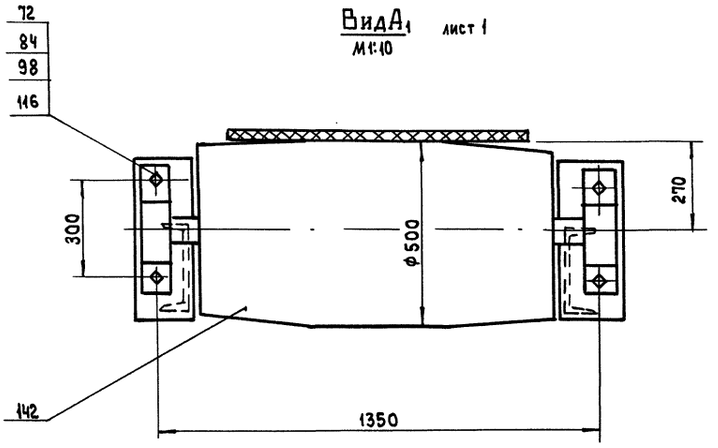

Б1-Б1
М1:2 лист 1

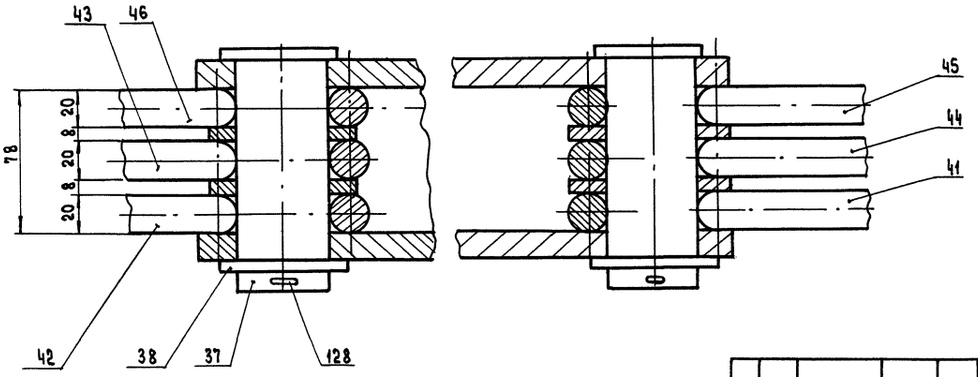

Инв.№ подл.	Подп. и дата	Взам. инв.№	Инв.№ дубл.	Подп. и дата

Изм	Лит.	№докум.	Подп.	Дата	5899.00.00.000 СБ	Лист 6

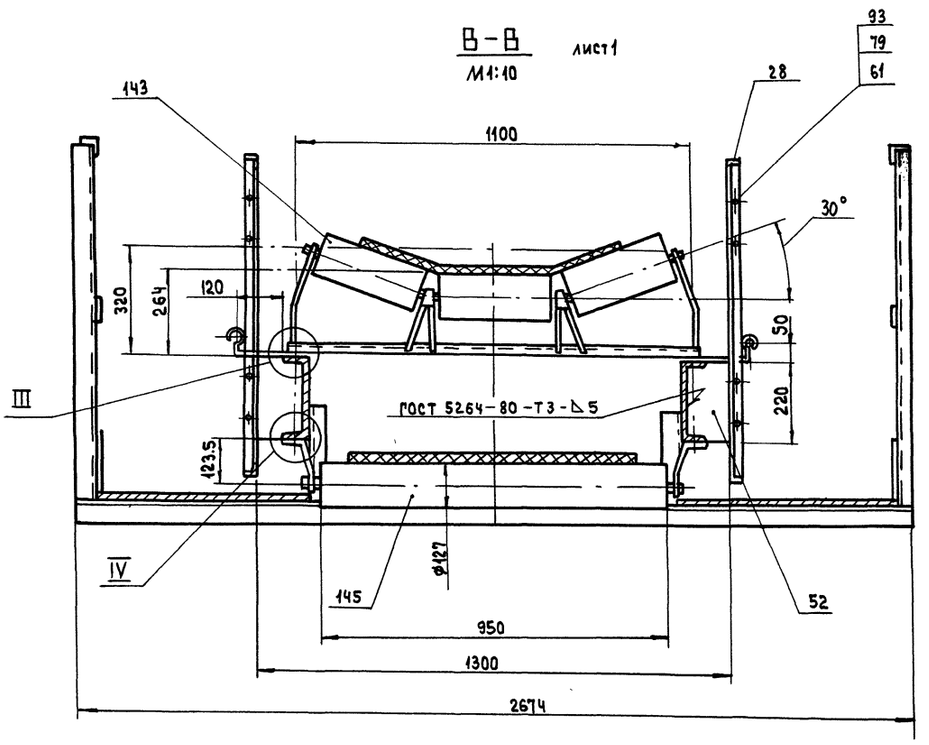
В – В
М1:10
лист 1
143
1100
28
93
79
61
30°
320
264
120
50
220
III
ГОСТ 5264-80-Т3-Δ5
123,5
IV
ф127
145
52
950
1300
2674

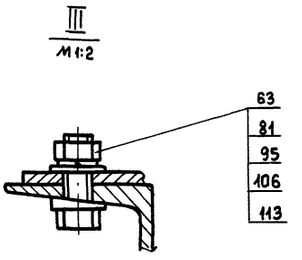
III
М1:2
63
81
95
106
113

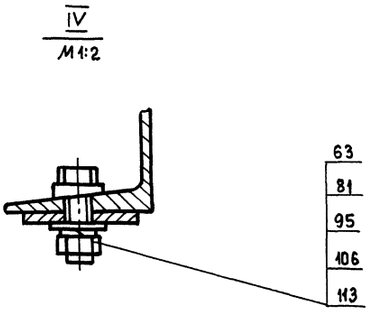
IV
М1:2
63
81
95
106
113

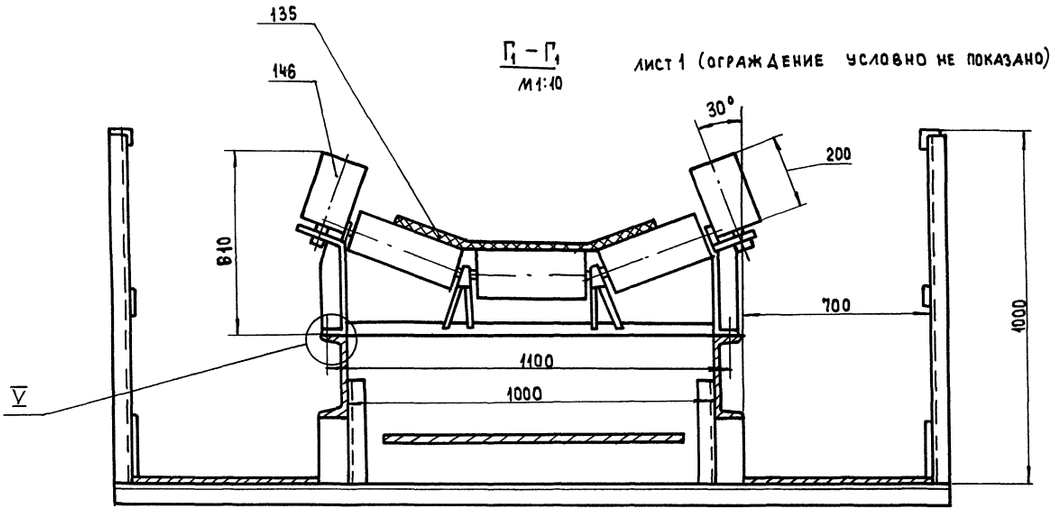
135
146
Г1 – Г1
М1:10
лист 1 (ограждение условно не показано)
30°
200
810
700
1000
1100
1000
V

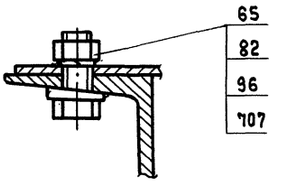
V
М1:2
65
82
96
707

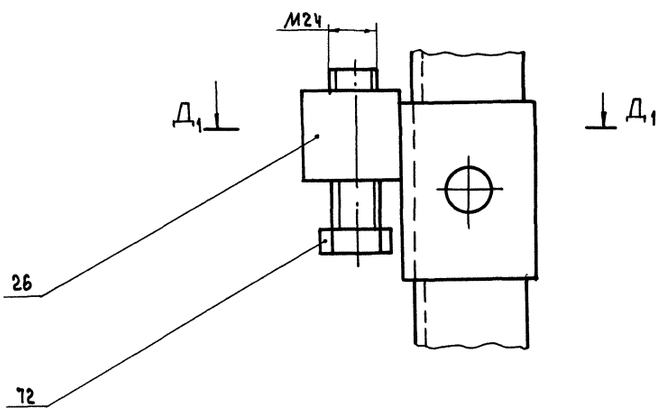
II
М1:2
лист 4
М24
Д1
Д1
26
72

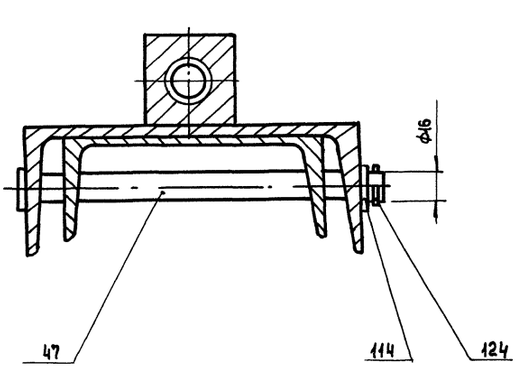
Д1 – Д1
повернуто
ф16
47
114
124

VI
М1:1 лист 1

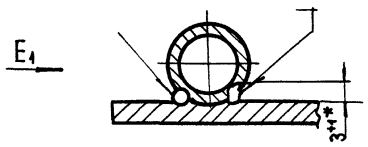

Вид Е1
М1:2 лист 1

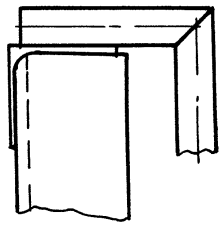

VII
М1:2 лист 1

Вид Ж1

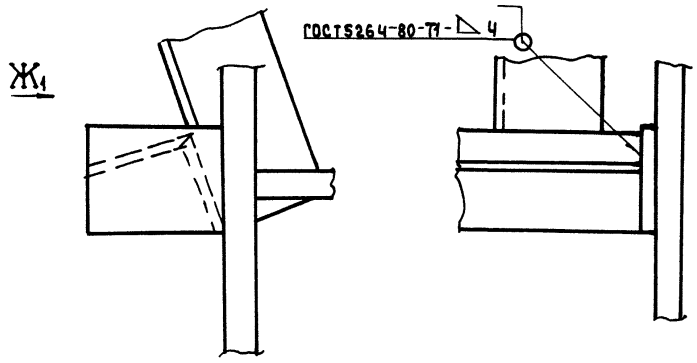

VIII
М1:2 лист 1

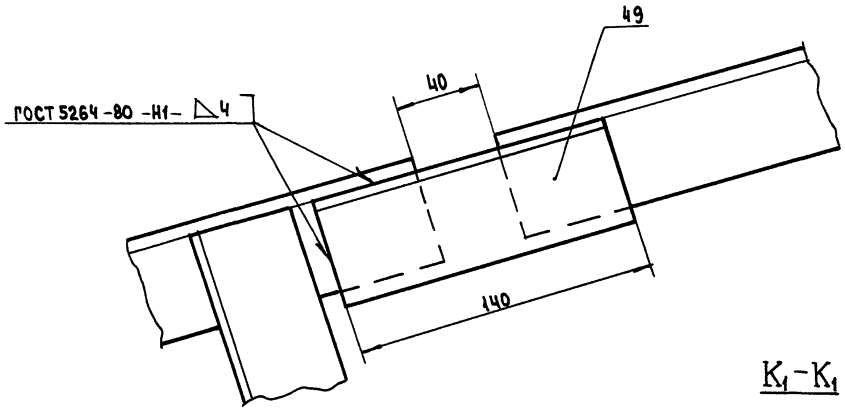

И1-И1 повернуто

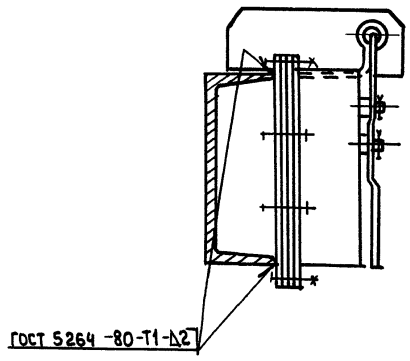

К1-К1 повернуто

Л1

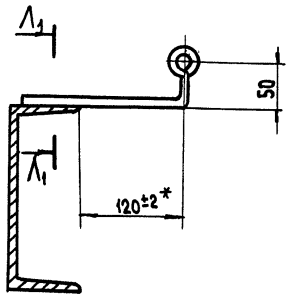

Л1-Л1
М1:1

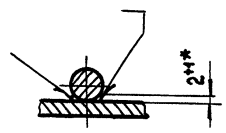

Вид З1
М1:5 лист 1

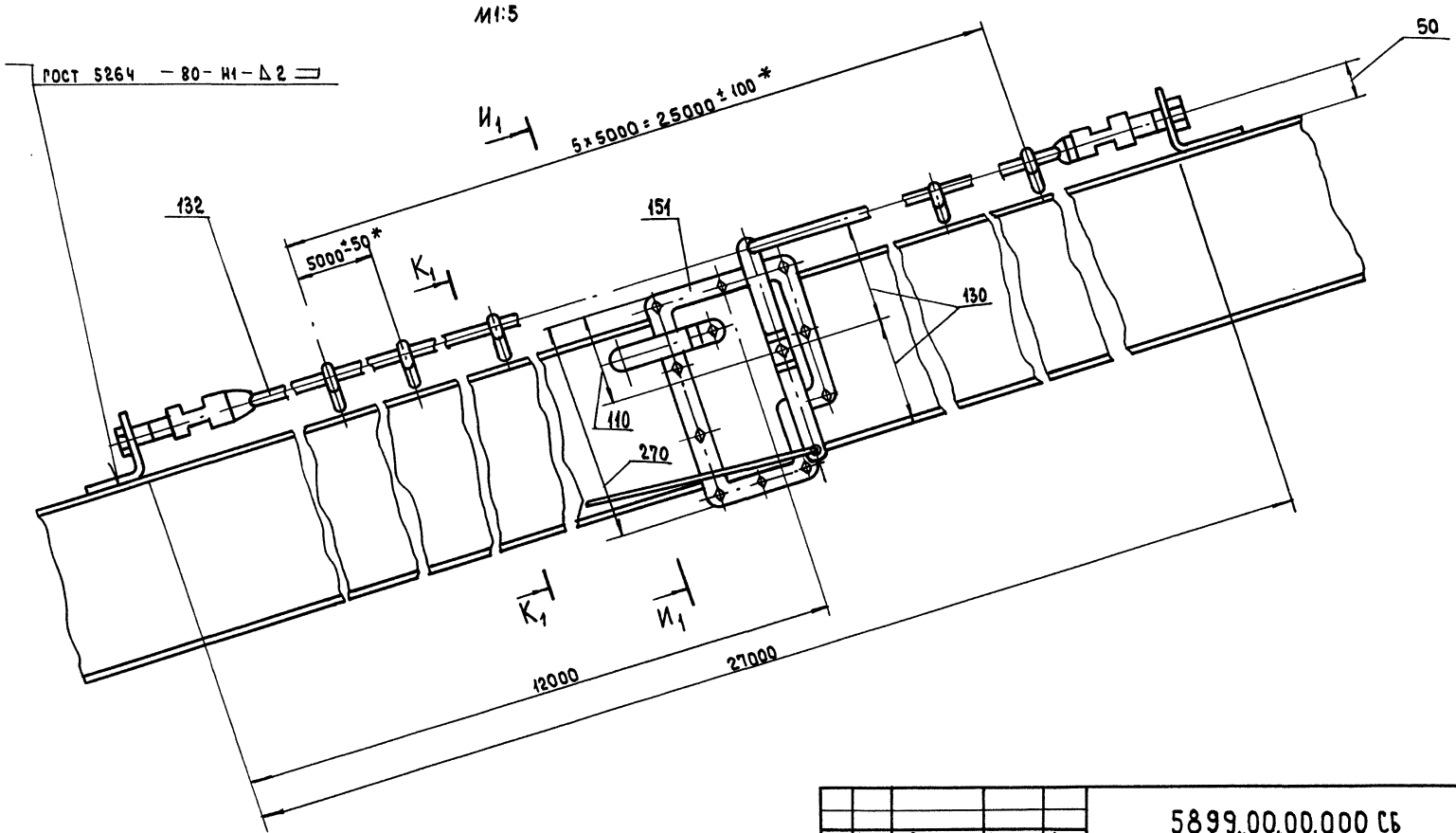

Изм.	Лит.	№ докум.	Подп.	Дата	5899.00.00.000 СБ	Лист 8

Инв. № подл. | Подп. и дата | Взам. инв. № | Инв. № дубл. | Подп. и дата

Вид М1

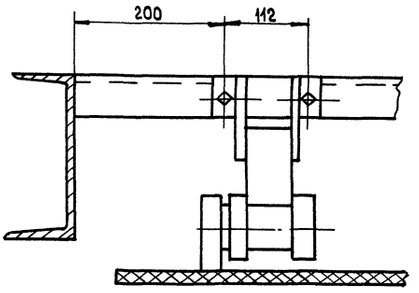

IX лист 1

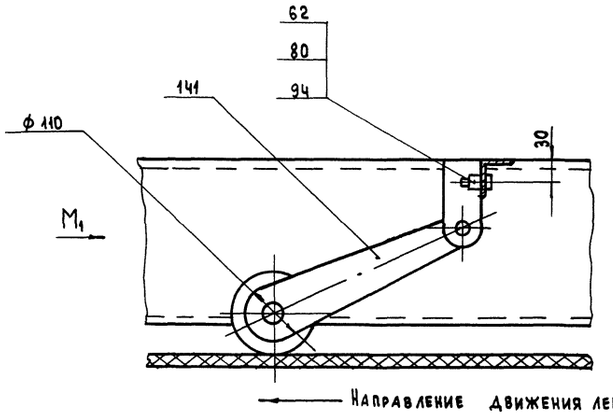

Направление движения ленты

Р1 – Р1
М1:10 лист 1

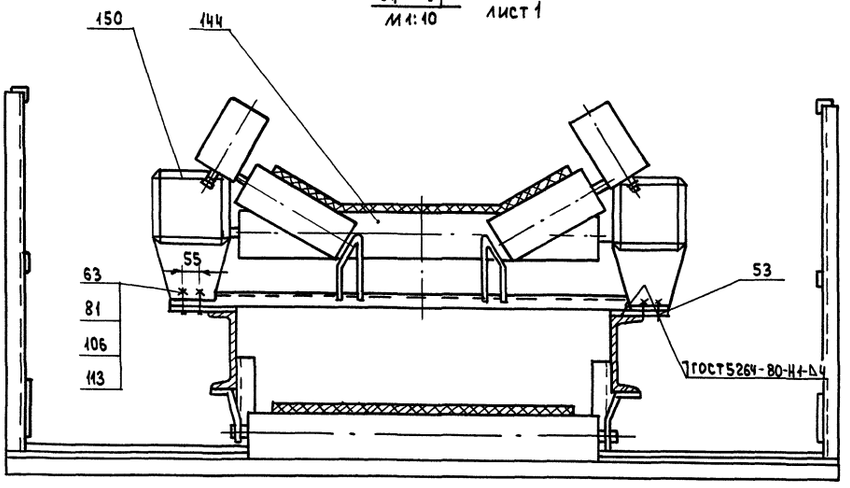

X
М1:10 лист 1

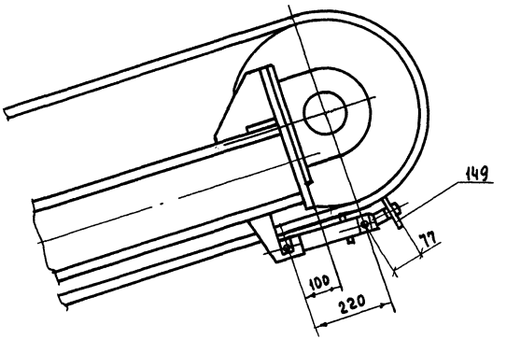

Вид Н1
М1:10 повернуто лист 1

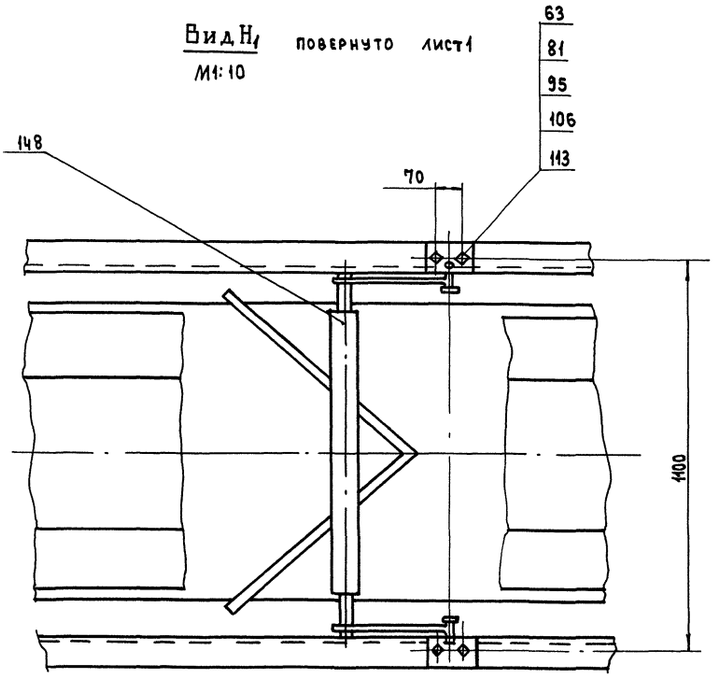

					5899.00.00.000 СБ	Лист 9
Изм.	Лит.	№ докум.	Подп.	Дата		

Инв. № подл. | Подп. и дата | Взам. инв. № | Инв. № дубл. | Подп. и дата

503-2-14.88 Альбом 9.90 Часть 1

Формат	Зона	Поз.	Обозначение	Наименование	Кол.	Примечание
				Шайбы ГОСТ 10906-78		
		45		12.01.019	8	
		46		16.01.019	12	
		47		20.01.019	10	
		48		24.01.019	8	
				Шайбы ГОСТ 11371-78		
		52		10.01.019	4	
		53		12.01.019	4	
		54		20.01.019	4	
		55		24.01.019	15	
		59		Шайба 36.01.019 ГОСТ 13465-77	2	
		64		Шплинт 5×40.001 ГОСТ 397-79	2	
				Шпонки ГОСТ 23360-78		
		67		10×8×70	1	
		68		12×8×70	2	
		69		16×10×90	2	

Инв.№ подл. | Подп. и дата | Взам. инв.№ | Инв.№ дубл. | Подп. и дата

Изм. Лист № докум. Подп. Дата

5899.01.00.000 Лист 3

Формат А4

Формат	Зона	Поз.	Обозначение	Наименование	Кол.	Примечание
		70		20×12×110	3	
				Муфты кулачково-дисковые ГОСТ 20720-81		
		71		1000-70-1.1-55-1.1-У2	1	
		72		1000-70-1.1-У2	1	
				Прочие изделия		
				Двигатели		
		74		4АМС 132 М4 У1 50Гц 220/380 В IM 1081 К-3-I ТУ 16-510.806-83	1	
		75		4АМС 180 М4 У1 50Гц 220/380 В IM 1081 К-3-I ТУ 16-526.562-84	1	
				Редукторы ТУ 24-9-490-77		
		77		Кц1-250-10-41 Ц	1	
		78		Кц1-300-10-41 Ц	1	
		80		Тормоз ТКГ 200 ТУ 24-1-135-77	2	
				Каталог I-87 „Союзпроммеханизация"		
				Барабаны		
		82	Е 101-4-87	8050-80	2	
		83	Е 101-5-87	8031.5-50	1	
		84	Е 101-5-87	8050-80	1	
		86	Е 101-8-87	Роликоопора ПГВО-127	4	

Инв.№ подл. | Подп. и дата | Взам. инв.№ | Инв.№ дубл. | Подп. и дата

Изм. Лист № докум. Подп. Дата

5899.01.00.000 Лист 4

Формат А4

Формат	Зона	Поз.	Обозначение	Наименование	Кол.	Примечание
		15		М10-6g×40.58.019	4	
		16		М12-6g×35.58.019	4	
		17		М12-6g×50.58.019	4	
		18		М16-6g×30.58.019	8	
		19		М16-6g×40.58.019	24	
		20		М20-6g×70.58.019	14	
		21		М24-6g×105.58.019	12	
				Гайки ГОСТ 5915-70		
		26		М10-6Н.5.019	12	
		27		М12-6Н.5.019	8	
		28		М16-6Н.5.019	32	
		29		М20-6Н.5.019	14	
		30		М24-6Н.5.019	8	
		31		Гайка М36×3-6Н.5.019 ГОСТ 15522-70	2	
				Шайбы ГОСТ 6402-70		
		35		10 65Г 019	12	
		36		12 65Г 019	8	
		37		16 65Г 019	32	
		38		20 65Г 019	14	
		39		24 65Г 019	12	

Инв.№ подл. | Подп. и дата | Взам. инв.№ | Инв.№ дубл. | Подп. и дата

Изм. Лист № докум. Подп. Дата

5899.01.00.000 Лист 2

Формат А4

Формат	Зона	Поз.	Обозначение	Наименование	Кол.	Примечание
				Документация		
			5899.01.00.000.СБ	Сборочный чертеж		
				Сборочные единицы		
		1	5899.01.01.000	Рама	1	
		2	5899.01.02.000	Кронштейн	1	
		3	-01	Кронштейн	1	
		4	5899.01.03.000	Ограждение	1	
		5	5899.01.04.000	Муфта тормозная	1	
		6	5899.01.05.000	Муфта тормозная	1	
				Детали		
		9	5899.01.00.001	Кожух	2	
		10	5899.01.00.002	Винт упорный	2	
				Стандартные изделия		
				Болты ГОСТ 7798-70		
		14		М10-6g×20.58.019	8	

Инв.№ подл. | Подп. и дата | Взам. инв.№ | Инв.№ дубл. | Подп. и дата

Изм. Лист № докум. Подп. Дата

5899.01.00.000

Разраб. Жарова

Пров. Жуков

Н. контр. Бузукова

Утв. Кузнецов

Станция приводная

Лит. О | Лист 1 | Листов 4

ПРОМТРАНСНИИПРОЕКТ

Копировал Хлудова

Формат А4

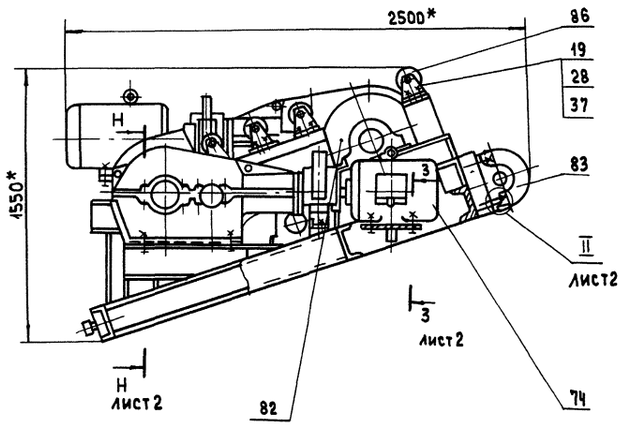

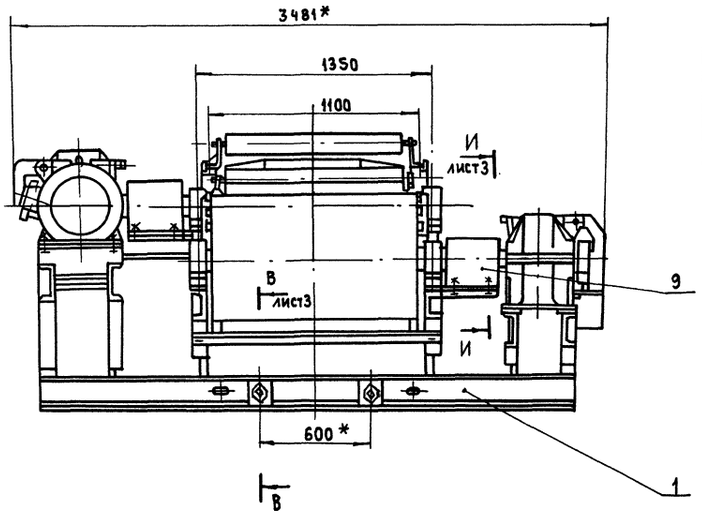

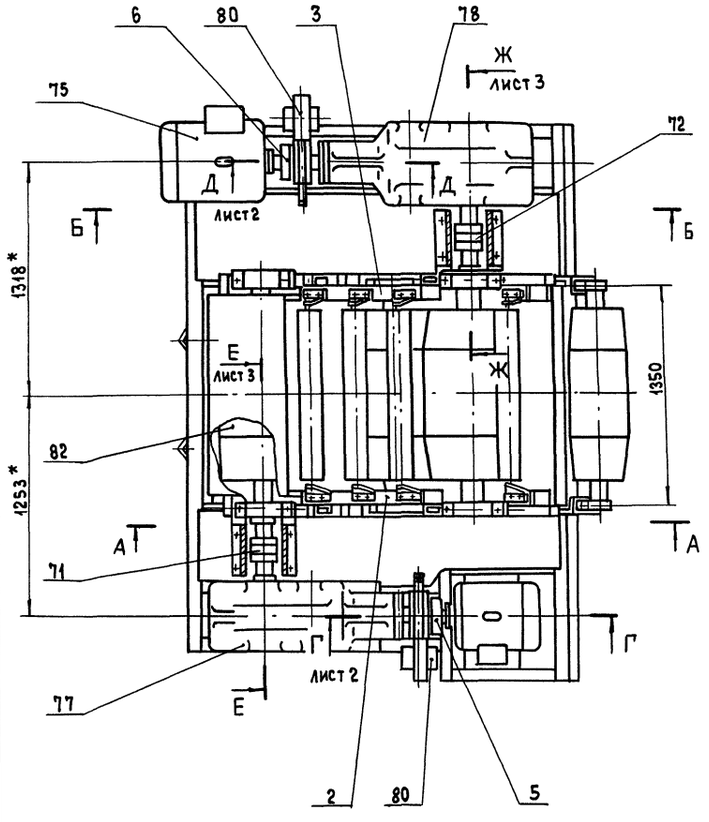

А-А

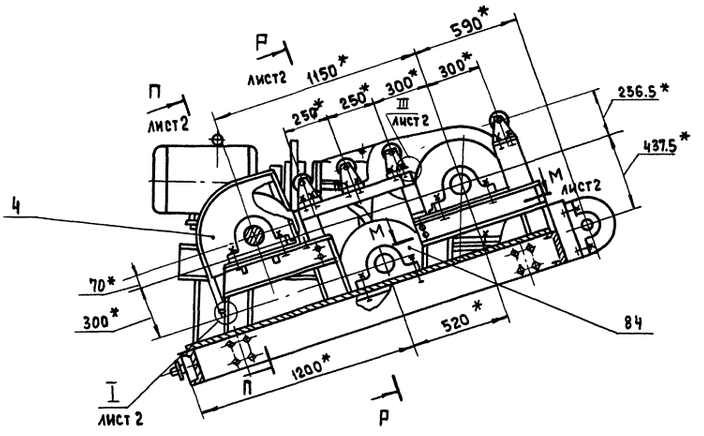

Б-Б

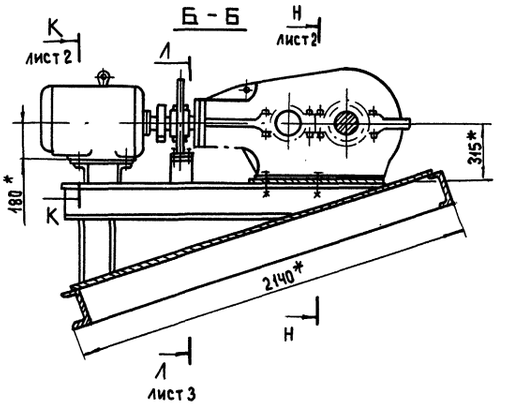

* Размеры для справок

				5899.01.00.000 СБ			
Изм.	Лист	№ докум.	Подп.	Дата	Станция приводная	Лит.	Масса	Масштаб
Разраб.		Жарова				О	3320	1:20
Пров.		Жуков				Лист 1	Листов 3	
Т.контр.		Степанов						
Н.контр.		Бузукова				ПРОМТРАНСНИИПРОЕКТ		
Утв.		Кузнецов						

Инв.№ подл. | Подп. и дата | Взам.инв.№ | Инв.№ дубл. | Подпись и дата

3–3 / М1:2 лист 1

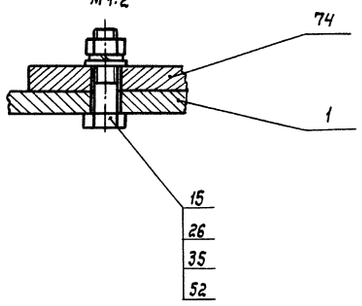

I / М1:2 лист 1

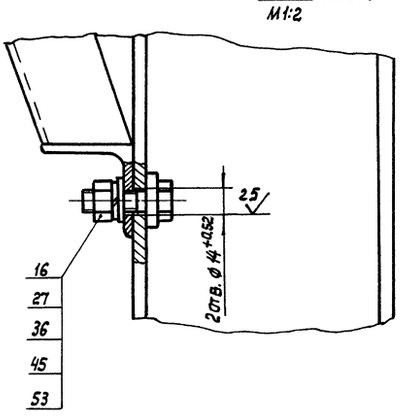

Н–Н / М1:2 лист 1

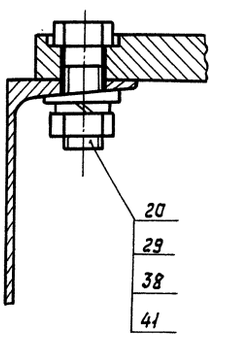

М–М / М1:2 лист 1

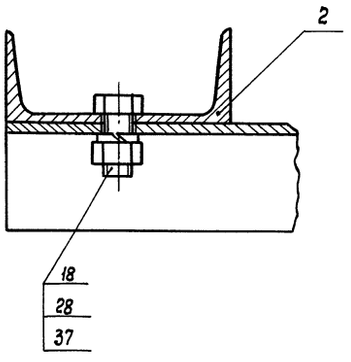

К–К / М1:2 лист 1

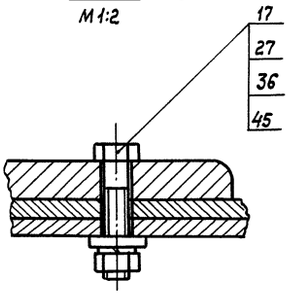

III / М1:2 лист 1

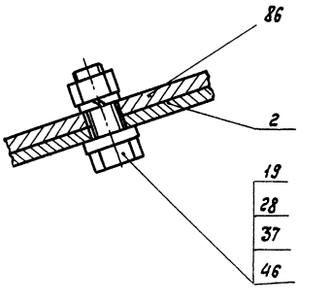

П–П / М1:2 повернуто лист 1

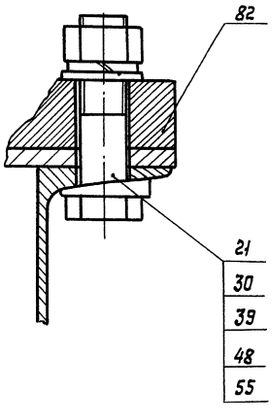

II / М1:2 лист 1

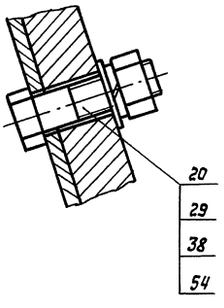

Р–Р / М1:2 лист 1

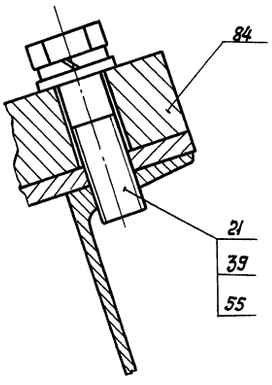

Д–Д / М1:2 лист 1

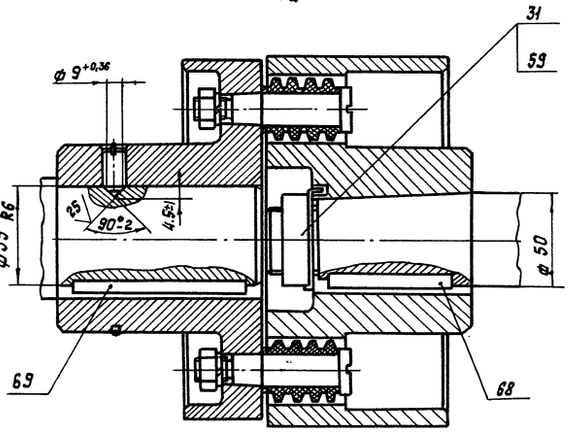

Г–Г / М1:2 лист 1

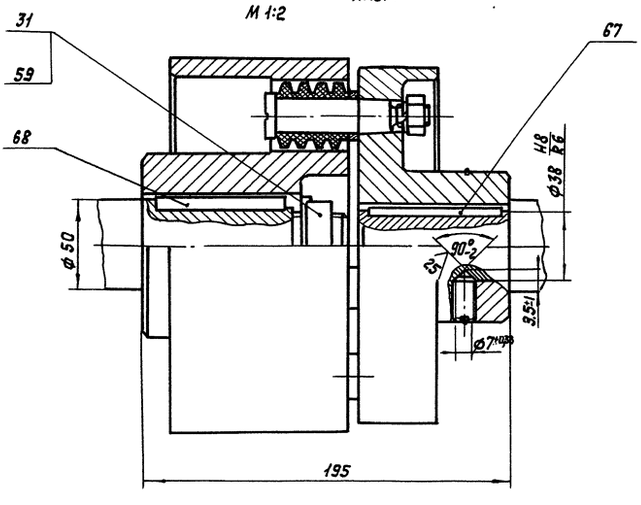

Инв. № подл.	Подп. и дата	Взам. инв. №	Инв. № дубл.	Подпись и дата

Изм.	Лист	№ докум.	Подпись	Дата	5899.01.00.000 СБ	Лист 2

503-2-14.88 Альбом 9.90 Часть 1

Формат	Зона	Поз.	Обозначение	Наименование	Кол.	Примеч.
				Документация		
А2			5899.01.01.000СБ	Сборочный чертеж		
				Детали		
А4	3А	1	5899.01.01.001	Втулка	2	
А4	3А	2	5899.01.01.002	Шайба	4	
А4	4А	3	5899.01.01.003	Шайба	4	
А4	4А	4	5899.01.01.004	Стенка	1	
Б4	4А	5	5899.01.01.005	Втулка	2	0,21 кг
				Труба 36×3 ГОСТ 8734-75 / 820 ГОСТ 8733-87		
				ℓ = 86 ± 1		
А4	6А	6	5899.01.01.006	Балка	1	
А4	5А	7	- 01	Балка	1	
А4	6А	8	5899.01.01.007	Стойка	1	
А4	5А	9	- 01	Стойка	1	
А4	6Б	10	5899.01.01.008	Ребро	2	
А4	6Б	11	5899.01.01.009	Ребро	2	
А4	7Б	12	- 01	Ребро	2	
Б4	6Б	13	5899.01.01.011	Стенка	2	0,85 кг
				Лист 6-ПН-6 ГОСТ 19903-74 / Вст3пс2 ГОСТ 14637-79		
				100 ± 1 × 180 ± 2		

Формат	Зона	Поз.	Обозначение	Наименование	Кол.	Примеч.
Б4	6Б	14	5899.01.01.012	Перемычка	2	1,5 кг
				Уголок 70×70×6-В-ГОСТ 8509-86 / Вст3пс2-1 ГОСТ 535-88		
				ℓ = 235 ± 2		
Б4	6Б	15	5899.01.01.013	Накладка	2	3,45 кг
				Лист 6-ПН-10 ГОСТ 19903-74 / Вст3пс2 ГОСТ 14637-79		
				100 ± 1 × 440 ± 2		
Б4	5Б	16	5899.01.01.014	Плита	1	8,8 кг
				Лист 6-ПН-10 ГОСТ 19903-74 / Вст3пс2 ГОСТ 14637-79		
				220 ± 1 × 510 × 2		
А4	5Б	17	5899.01.01.015	Ребро	1	
А4	5Б	18	5899.01.01.016	Стенка	2	
А4	6А	19	5899.01.01.017	Ребро	8	
А4	4Б	20	- 01	Ребро	8	
А4	7Б	21	5899.01.01.018	Перемычка	2	
Б4	7Б	22	5899.01.01.019	Плита	1	11,9 кг
				Лист 6-ПН-10 ГОСТ 19903-74 / Вст3пс2 ГОСТ 14637-79		
				380 ± 2 × 400 ± 2		
А4	7Б	23	5899.01.01.021	Стойка	1	
А4	7Б	24	- 01	Стойка	1	
А4	7Б	25	5899.01.01.022	Балка	1	
А4	7Б	26	- 01	Балка	1	
Б4	7Б	27	5899.01.01.023	Стенка	2	0,9 кг
				Лист 6-ПН-6 ГОСТ 19903-74 / Вст3пс2 ГОСТ 14637-79		
				100 ± 1 × 190 ± 2		
А4	8А	28	5899.01.01.024	Палец	2	

Изм. Лист № докум. Подп. Дата — 5899.01.01.000 — Лист 2

Изм. Лист № докум. Подп. Дата — 5899.01.01.000 — Разраб. Степанов; Провер. Жуков; Н.контр. Бузукова; Утв. Кузнецов — Рама — Лит. 0 — Лист 1 — Листов 5 — ПРОМТРАНСНИИПРОЕКТ

5899.01.00.000СБ

Е-Е
М1:2 повернуто лист 1

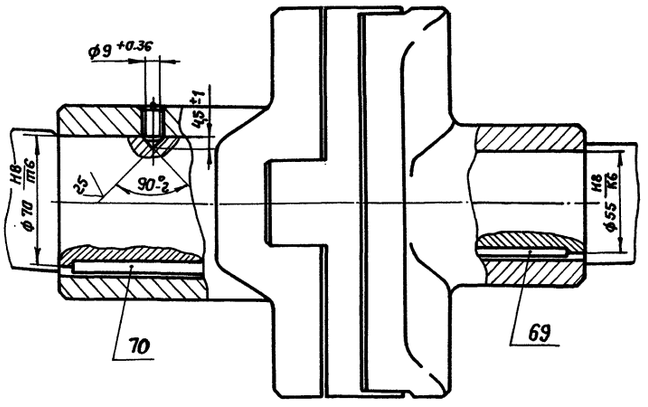

Ж-Ж
М1:2 повернуто лист 1

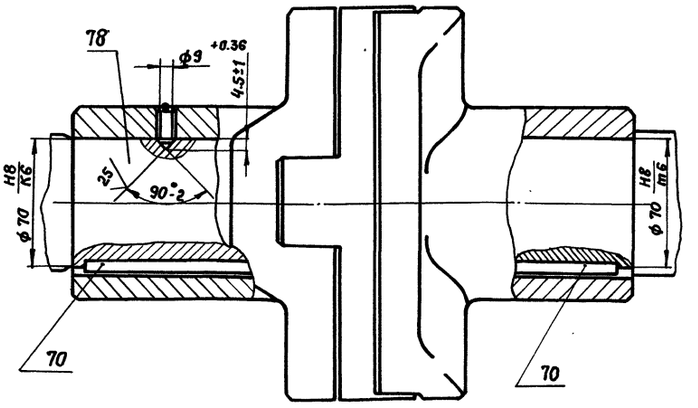

В-В
М1:4 лист 1

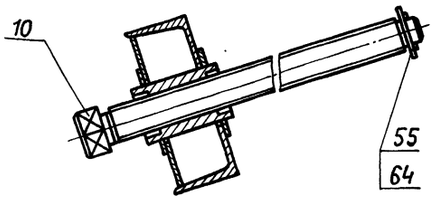

И-И
М1:1 лист 1

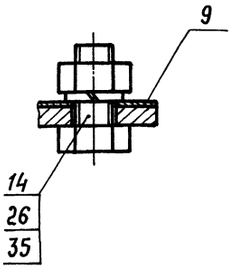

Л-Л
М1:1 лист 1

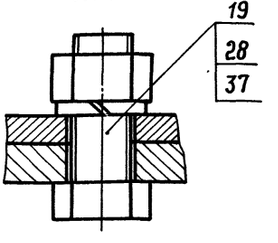

Изм. Лист № докум. Подп. Дата — 5899.01.00.000СБ — Лист 3

Копировал: Формат А3

Инв. № подл. | Подп. и дата | Инв. № дубл. | Взам. инв. № | Подп. и дата

503-7-14.88 Альбом 9.90 Часть 1

Формат	Зона	Поз	Обозначение	Наименование	Кол.	Примеч.
А4	5А	51	5899.01.01.046	Ребро	4	
А4	2В	52	-01	Ребро	2	
А4	1В	53	-02	Ребро	2	
Б4	10В	54	5899.01.01.047	Упор	6	0,34 кг
				Уголок 50×50×5-В-ГОСТ 8509-86 / ВСт3пс2-I-ГОСТ 535-88		
				ℓ = 90 ±1		
Б4	10В	55	5899.01.01.048	Стойка	2	2,8 кг
				Швеллер 14-ГОСТ 8240-72 / ВСт3пс2-I-ГОСТ 535-88		
				ℓ = 230 ±2		
Б4	10В	56	5899.01.01.049	Накладка	2	3,2 кг
				Лист Б-ПН-10 ГОСТ 19903-74 / ВСт3пс2 ГОСТ 14637-79		
				110 ±2 × 370 ±2		
А4	10В	57	5899.01.01.051	Кронштейн	2	
А4	9В	58	-01	Кронштейн	2	
Б4	10В	59	5899.01.01.052	Стойка	4	1,97 кг
				Швеллер 14-ГОСТ 8240-72 / ВСт3пс2-I-ГОСТ 535-88		
				ℓ = 160 ±2		
Б4	10В	60	5899.01.01.053	Кронштейн	2	3,16 кг
				Уголок 90×90×8-В ГОСТ 8509-86 / ВСт3пс2-I-ГОСТ 535-88		
				ℓ = 290 ±2		
Б4	10А	61	5899.01.01.054	Упор	2	0,85 кг
				Лист Б-ПН-10 ГОСТ 19903-74 / ВСт3пс2 ГОСТ 14637-79		
				90 ±2 × 120 ±2		
А4	9А	62	5899.01.01.055	Ребро	4	

5899.01.01.000 — Лист 5

Изм. Лист № докум. Подп. Дата

Формат А4

Подпись и дата | Инв.№ дубл. | Взам. инв.№ | Подпись и дата | Инв.№ подл.

5899.01.01.001

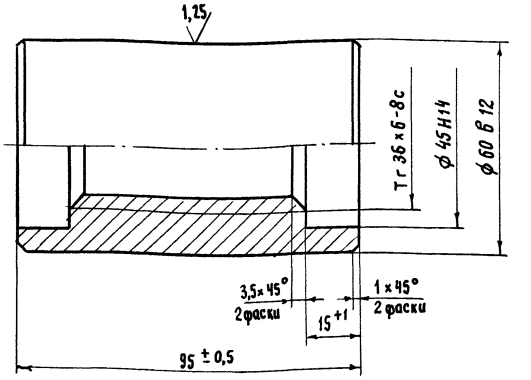

Изм.	Лист	№ докум.	Подп.	Дата	5899.01.01.001		
Разраб.		Романова			Втулка	Лит.	Масса	Масштаб
Пров.		Степанов				О	1,4	1:1
Т. контр.		Степанов				Лист	Листов 1	
Н. контр.		Бузукова			Сталь 20 ГОСТ 1050-74	ПРОМТРАНСНИИПРОЕКТ		
Утв.		Кузнецов						

Формат А4

Формат	Зона	Поз	Обозначение	Наименование	Кол.	Примеч.
Б4	3А	41	5899.01.01.037	Упор	2	0,22 кг
				Уголок 25×25×8-В-ГОСТ 8509-86 / ВСт3пс2-I-ГОСТ 535-88		
				ℓ = 195 ±2		
Б4	6В	42	5899.01.01.038	Стенка	1	32,4 кг
				Лист Б-ПН-6 ГОСТ 19903-74 / ВСт.3пс2 ГОСТ 14637-79		
				220 ±2 × 3126 ±4		
А4	6В	43	5899.01.01.039	Балка	2	
Б4	6В	44	5899.01.01.041	Балка	2	22 кг
				Швеллер 18-ГОСТ 8240-72 / ВСт3пс2-I-ГОСТ 535-88		
				ℓ = 1350 ±3		
А4	5А	45	5899.01.01.042	Ребро	2	
Б4	5А	46	5899.01.01.042	Накладка	4	2,9 кг
				Лист Б-ПН-10 ГОСТ 19903-74 / ВСт3пс2 ГОСТ 14637-79		
				100 ±1 × 370 ±2		
Б4	5А	47	5899.01.01.043	Балка	2	86 кг
				Швеллер 14-ГОСТ 8240-72 / ВСт3пс2-I-ГОСТ 535-88		
				ℓ = 700 ±2		
А4	5А	48	5899.01.01.044	Стойка	1	
А4	10А	49	-01	Стойка	1	
Б4	5А	50	5899.01.01.045	Стенка	4	1,9 кг
				Лист Б-ПН-10 ГОСТ 19903-74 / ВСт3пс2 ГОСТ 14637-79		
				150 ±2 × 162 -2		

5899.01.01.000 — Лист 4

Изм. Лист № докум. Подп. Дата

Подпись и дата | Инв.№ дубл. | Взам. инв.№ | Подпись и дата | Инв.№ подл.

Формат	Зона	Поз.	Обозначение	Наименование	Кол.	Примеч.
А4	8А	29	5899.01.01.025	Стенка	2	
А4	7А	30	5899.01.01.026	Стойка	2	
Б4	7А	31	5899.01.01.027	Накладка	2	1,6 кг
				Лист Б-ПН-10 ГОСТ 19903-74 / ВСт3пс2 ГОСТ 14637-79		
				130 ±2 × 160 ±2		
Б4	7А	32	5899.01.01.028	Балка	2	9,1 кг
				Швеллер 14-ГОСТ 8240-72 / ВСт3пс2-I-ГОСТ 535-88		
				ℓ = 740 ±2		
Б4	7В	33	5899.01.01.029	Балка	2	32,6 кг
				Швеллер 18-ГОСТ 8240-72 / ВСт3пс2-I-ГОСТ 535-88		
				ℓ = 2000 ±3		
А4	7А	34	5899.01.01.031	Балка	1	
А4	10А	35	-01	Балка	1	
А4	4В	36	6899.01.01.032	Настил	1	
А4	4А	37	5899.01.01.033	Настил	1	
Б4	4В	38	5899.01.01.034	Упор	5	0,38 кг
				Уголок 25×25×3-В-ГОСТ 8509-86 / ВСт3пс2-I-ГОСТ 535-88		
				ℓ = 340 ±2		
Б4	4А	39	5899.01.01.035	Упор	4	0,32 кг
				Уголок 25×25×3-В-ГОСТ 8509-86 / ВСт3пс2-I-ГОСТ 535-88		
				ℓ = 290 ±2		
Б4	4В	40	5899.01.01.036	Упор	1	0,46 кг
				Уголок 25×25×3-В-ГОСТ 8509-86 / ВСт3пс2-I-ГОСТ 535-88		
				ℓ = 410 ±2		

5899.01.01.000 — Лист 3

Изм. Лист № докум. Подп. Дата

Подпись и дата | Инв.№ дубл. | Взам. инв.№ | Подпись и дата | Инв.№ подл.

503-7-14.88 Альбом 9.90 Часть 1

5899.01.01.000СБ

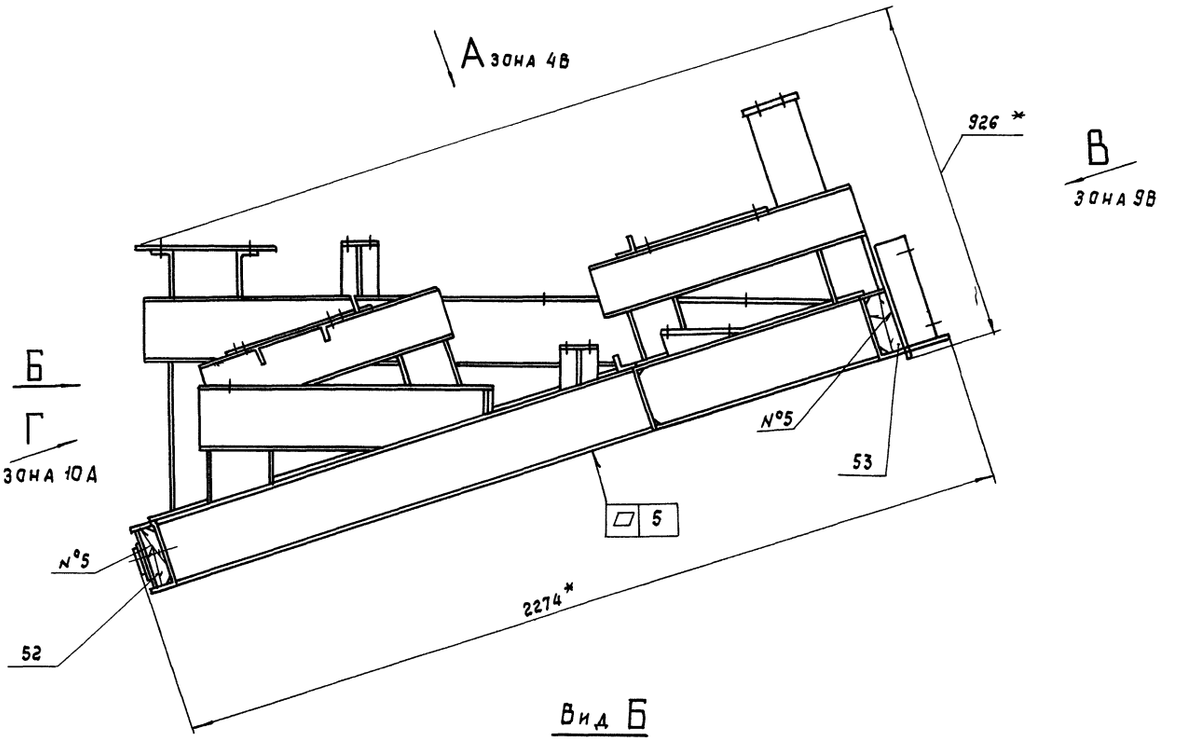

Вид Б

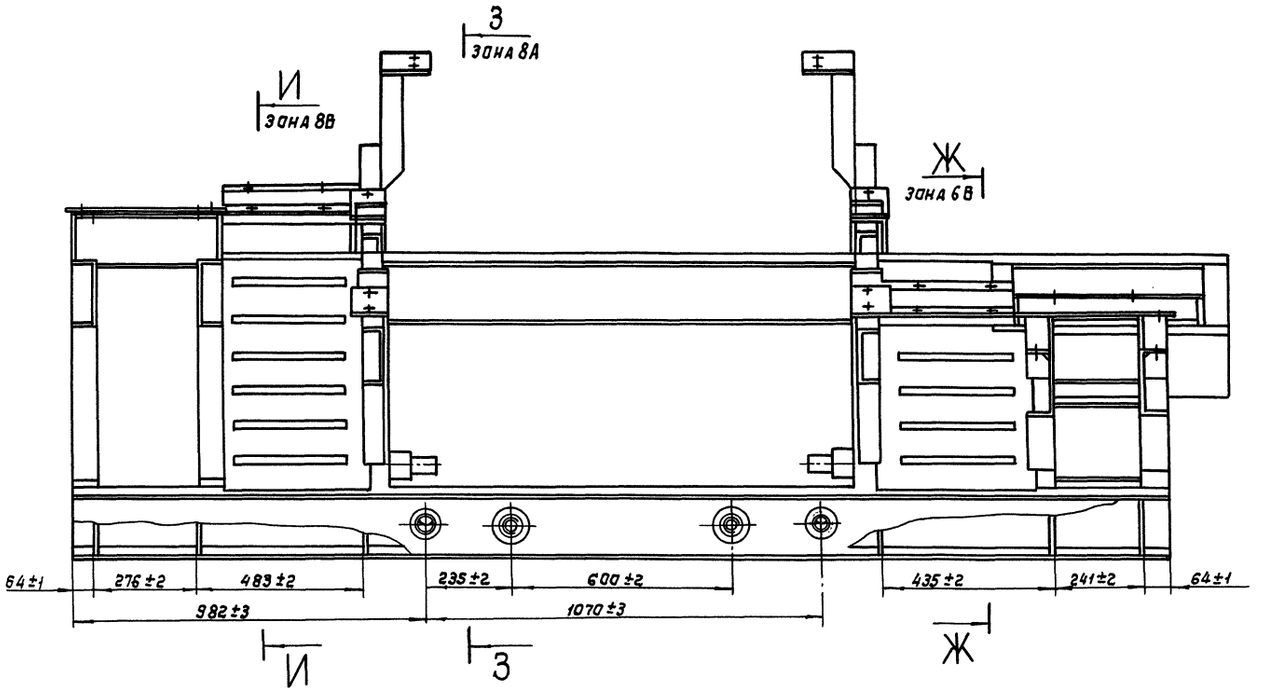

№ шва	Условное обозначение шва сварного соединения
1	Н1 – Δ2 – 30/110
2	Н1 – Δ4
3	С2
4	Т1 – Δ2
5	Т1 – Δ4
6	Т3 – Δ4
7	У5
8	ГОСТ 11534 – 75 – Т1 – 30/110
9	ГОСТ 11534 – 75 – Т2

1.* Размеры для справок

2. Сварные швы по ГОСТ 5264-80, кроме мест указанных особо. Электрод Э42 ГОСТ 9467-75

3. Сварные швы, мешающие сборке, зачистить заподлицо

Изм.	Лист	№ докум.	Подпись	Дата	5899.01.01.000 СБ			
Разраб.		Степанов			Рама Сборочный чертеж	Лит. 0	Масса 560	Масштаб 1:10
Провер.		Жуков				Лист 1	Листов 5	
Т. контр.		Жуков				ПРОИТРАНСНИИПРОЕКТ		
Н. контр.		Бузукова						
Утв.		Кузнецов						

Инв. № подл. | Подп. и дата | Взам. инв. № | Инв. № дубл. | Подп. и дата

Копировал Тит. Формат А2

503-7-14.88 Альбом 3.90 Часть 1

Вид А зона 28

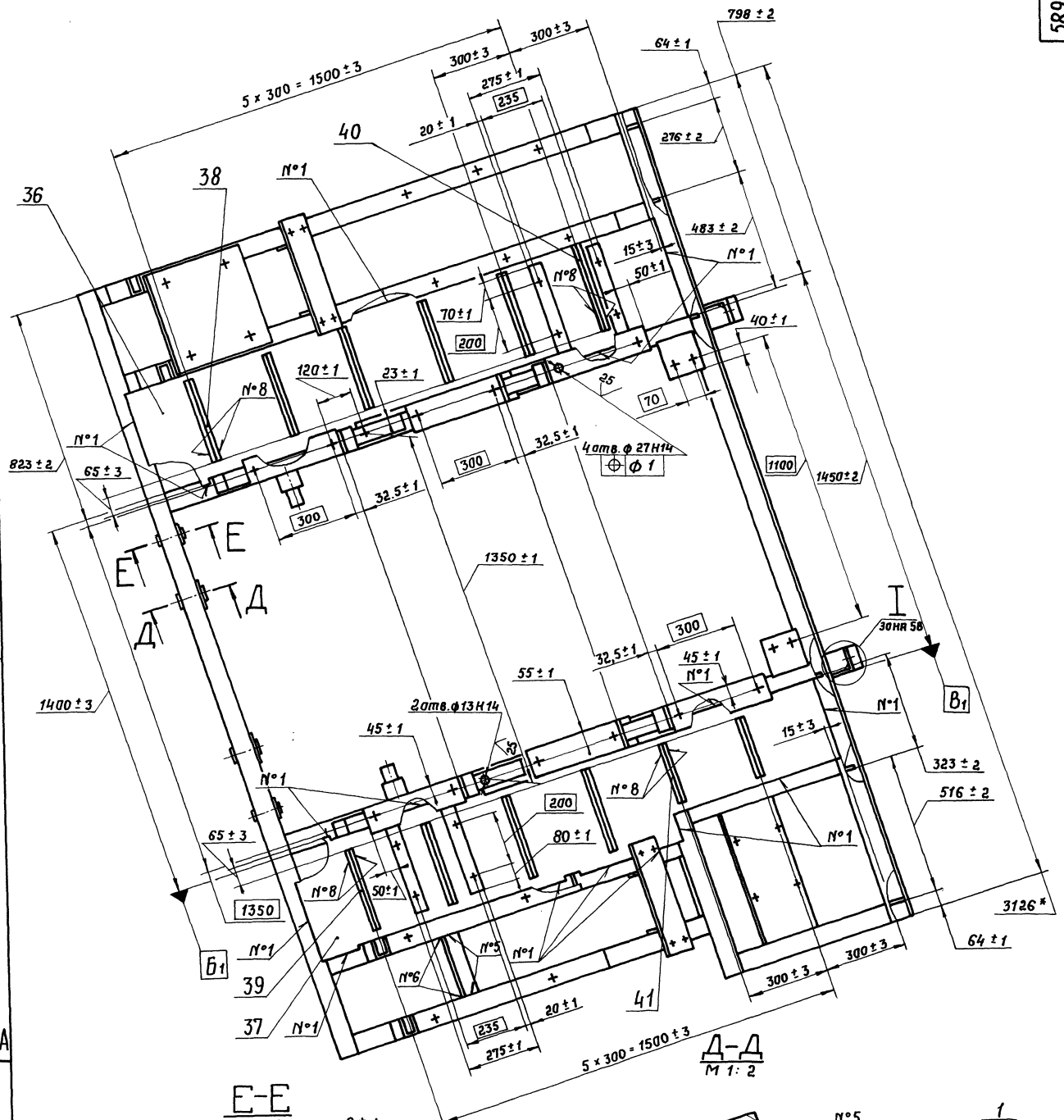

Д-Д
М 1:2

Е-Е
М 1:2

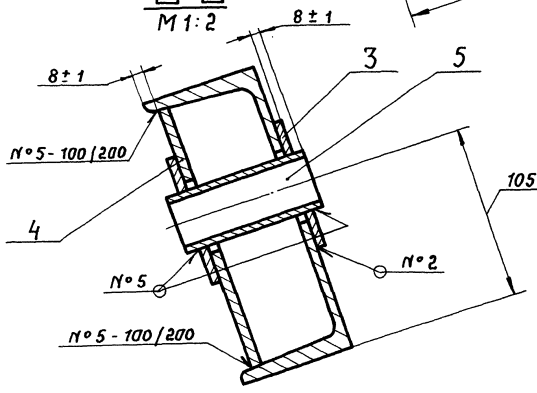

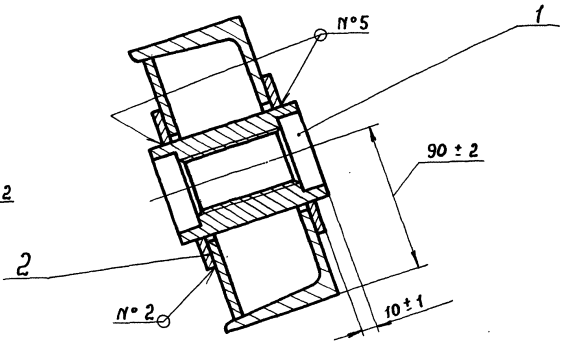

Изм.	Лист	№ докум.	Подпись	Дата

5899.01.01.000СБ

Лист 2

Инв. № подл. | Подп. и дата | Взам. инв. № | Инв. № дубл. | Подп. и дата

Ж-Ж зона 1А

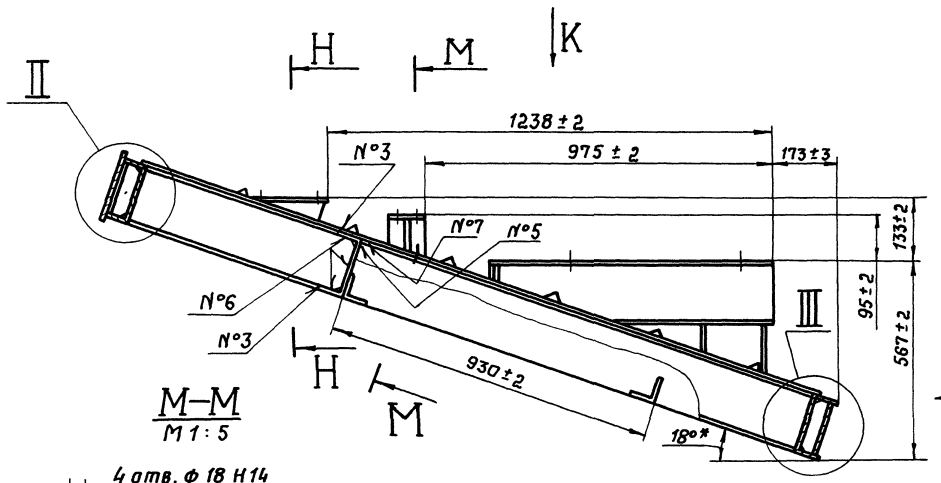

П-П
М 1:5

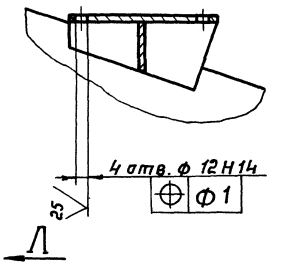

М-М
М 1:5

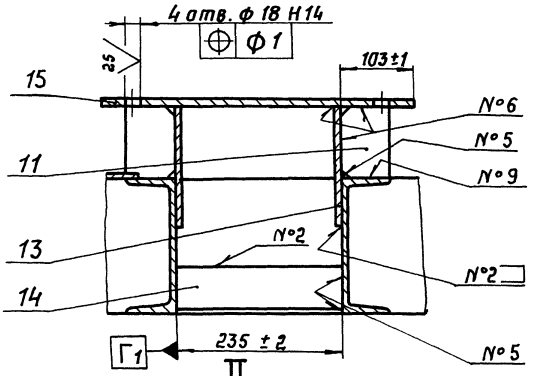

II
М 1:4

Н-Н
М 1:5

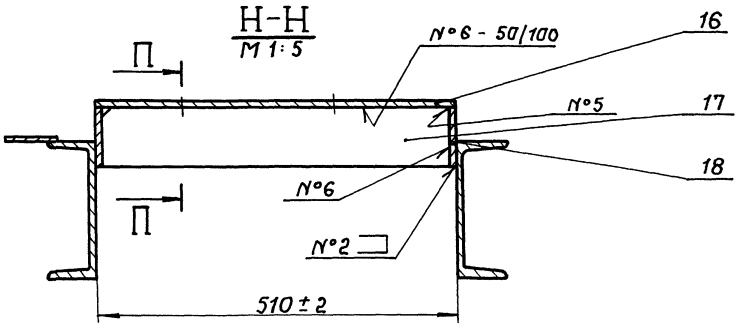

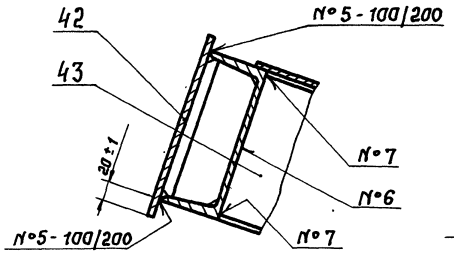

III
М 1:4

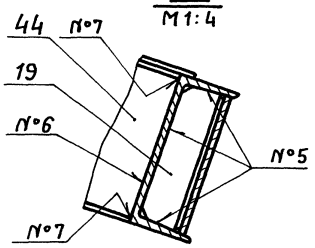

Вид Л
М 1:5

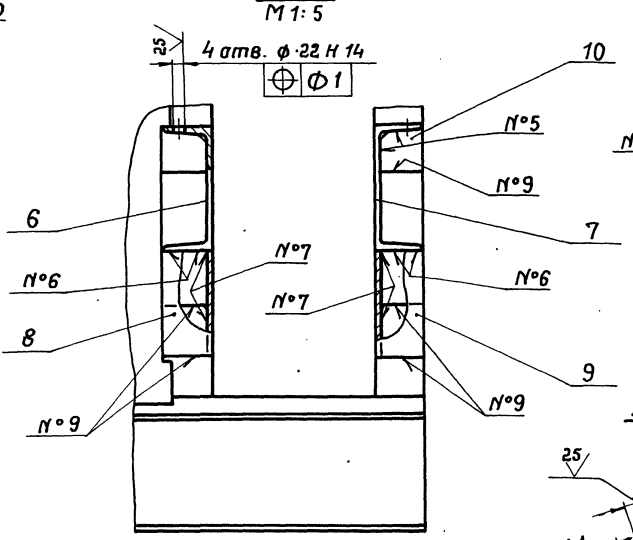

I зона 3В
М 1:4

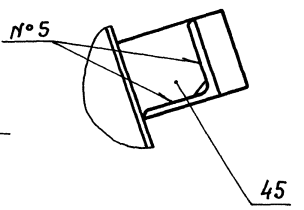

Ц-Ц зона 8А
М 1:5

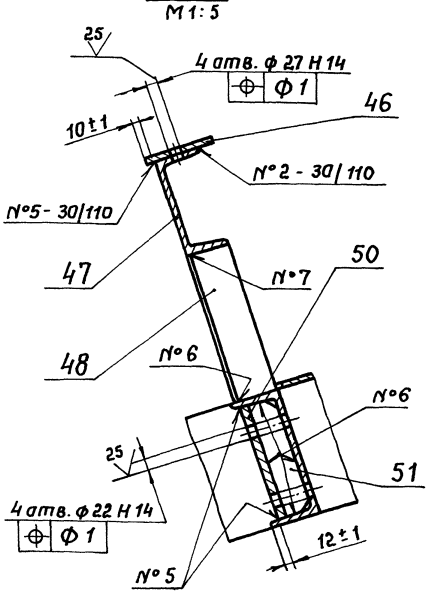

Вид К

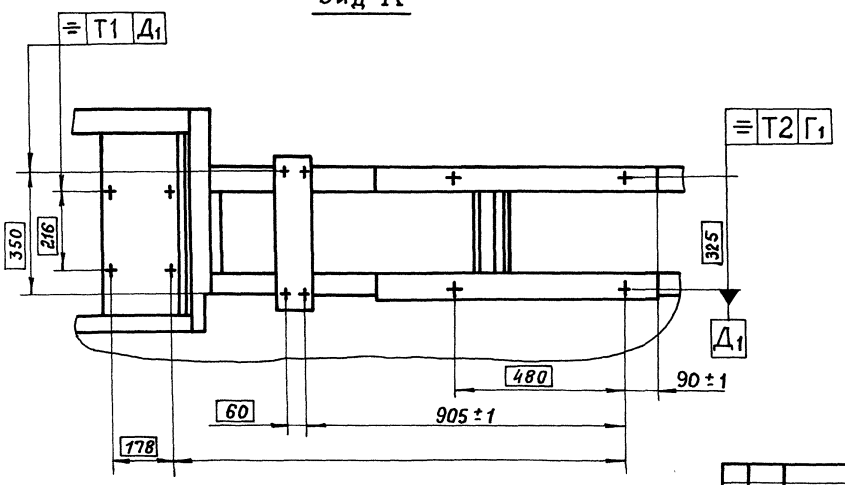

И-И зона 2А

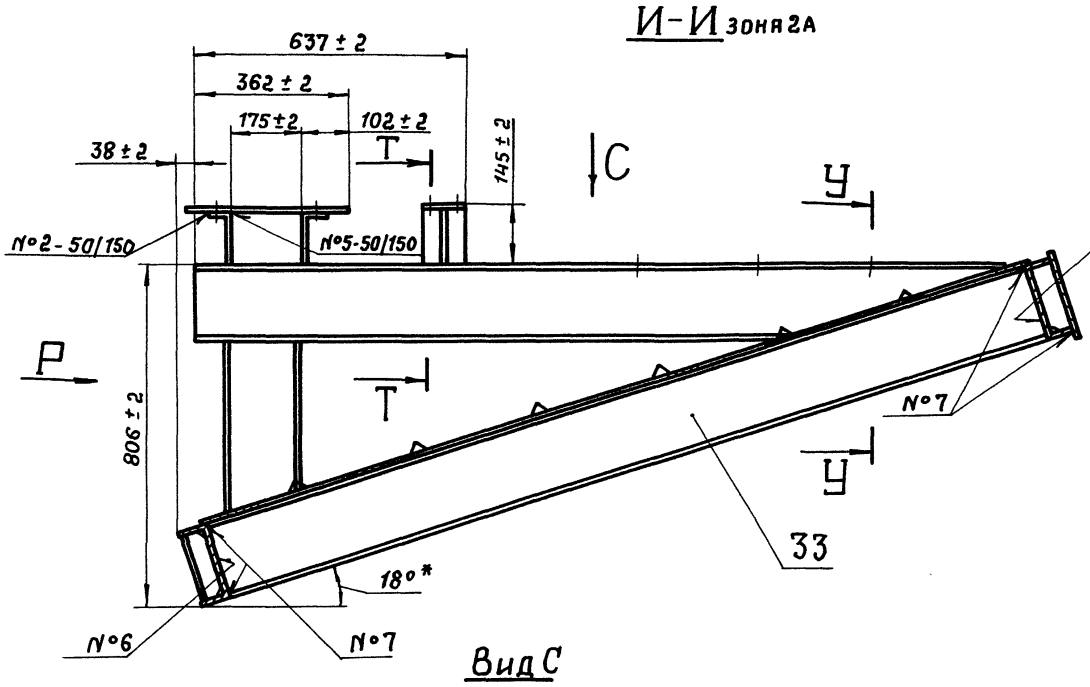

Т-Т
М 1:5

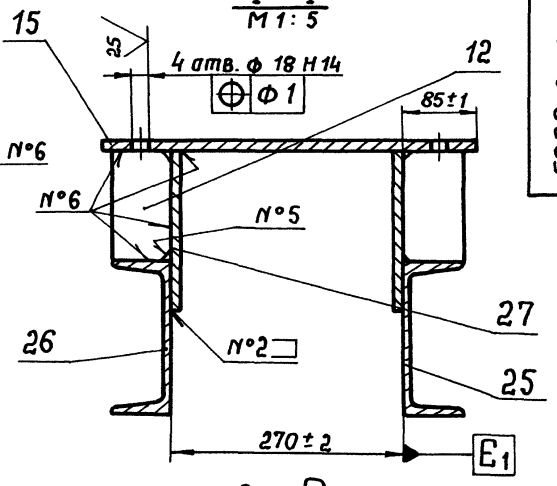

Вид С

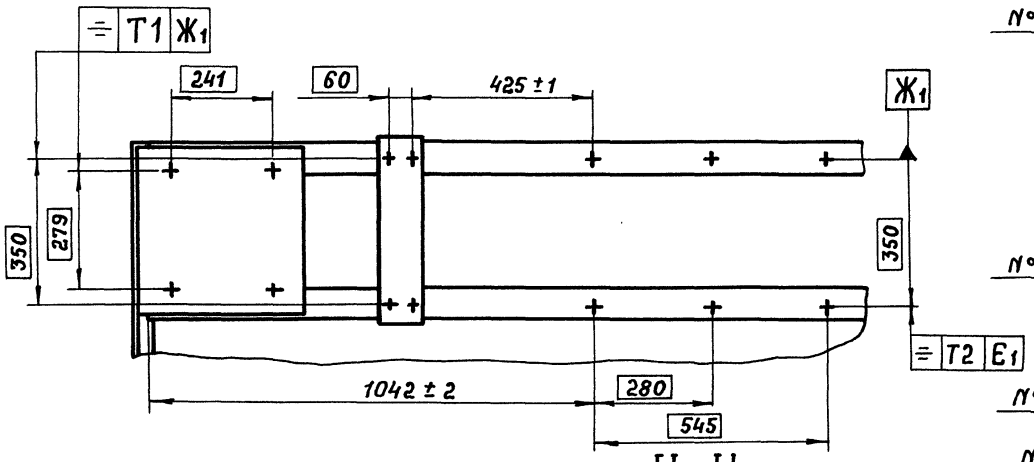

Вид Р
М 1:5

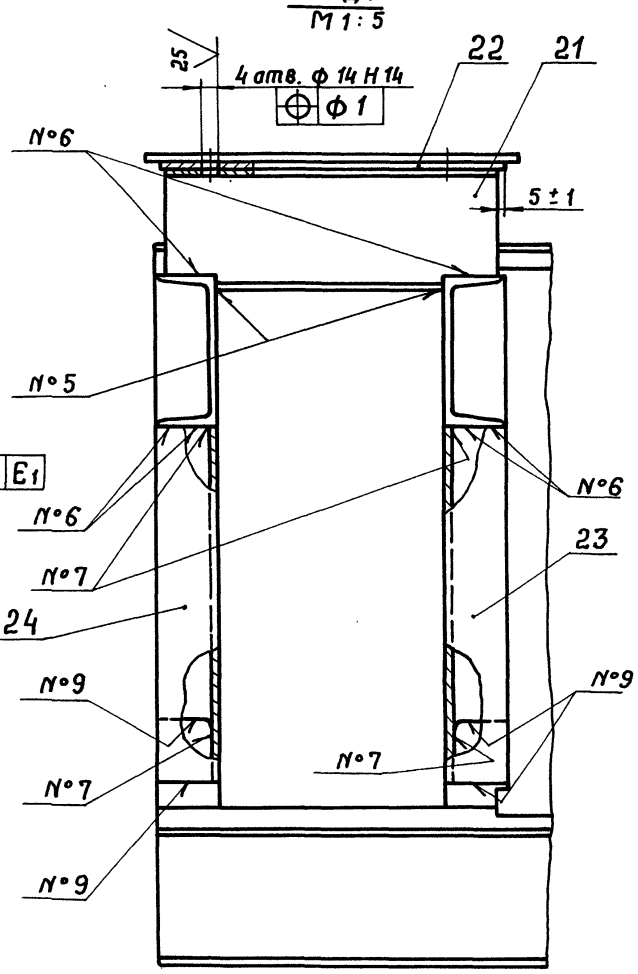

У-У
М 1:5

Ф-Ф
М 1:5

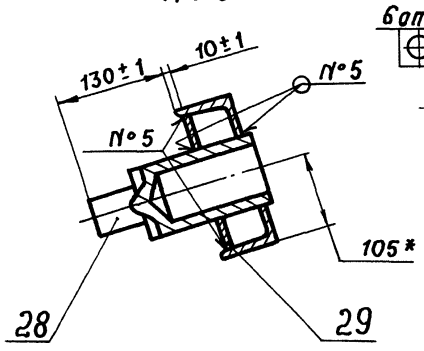

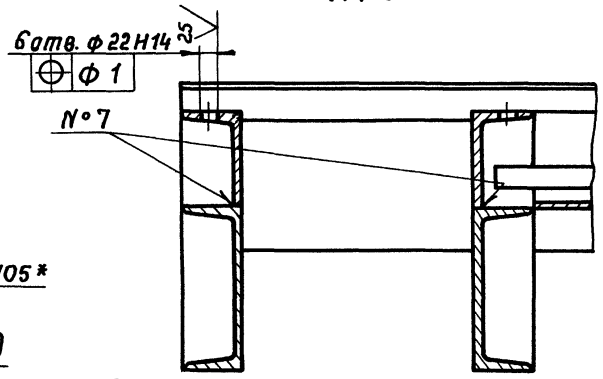

3-3 зона 2А

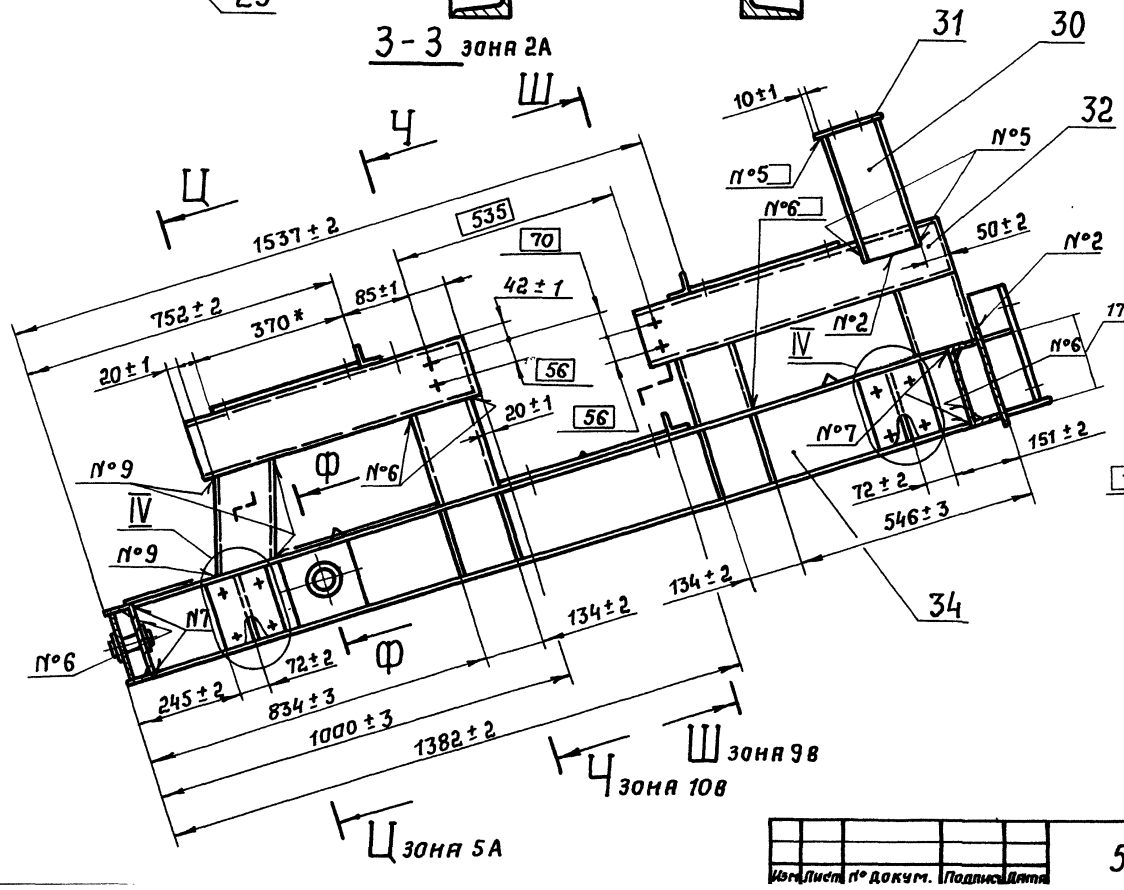

IV
М 1:5

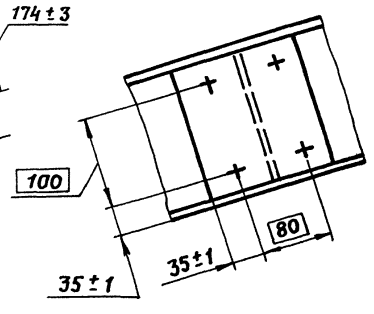

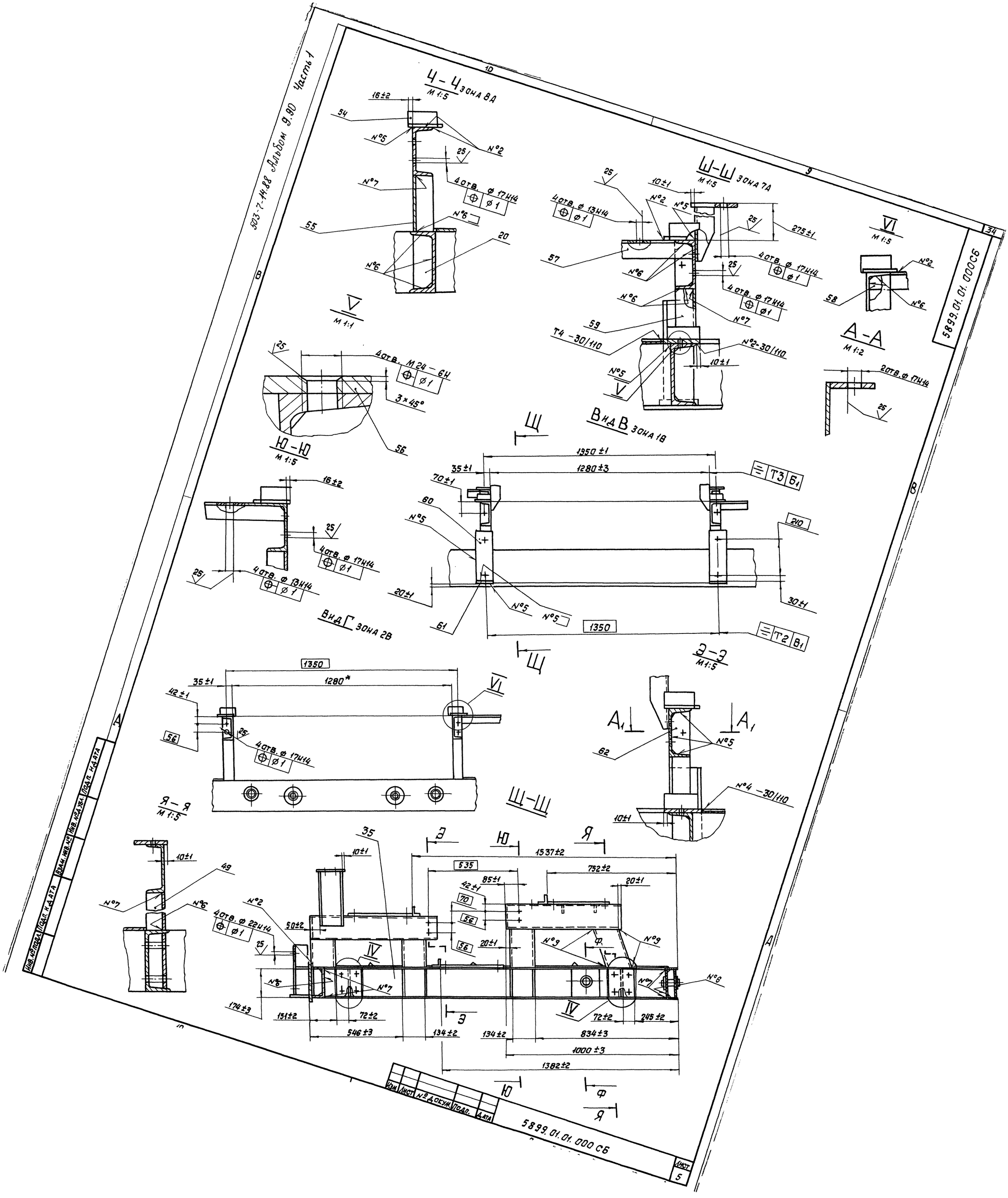

503-7-14.88 Альбом 9.90 Часть 1
5899.01.01.000СБ
Ч-Ч зона 8А
М 1:5
Ш-Ш зона 7А
М 1:5
VI
М 1:5
А-А
М 1:2
V
М 1:1
Ю-Ю
М 1:5
Вид В зона 1В
Вид Г зона 2В
Э-Э
М 1:5
Я-Я
М 1:5
Ш-Ш
Т4 -30/110
№2-30/110
№4 -30/110
4 отв. ф 17Н14
4 отв. ф 13Н14
4 отв. М 24 - 6Н
4 отв. ф 22Н14
3×45°
1350 ±1
1280 ±3
1280*
1537±2
535
752±2
1000 ±3
1382±2
546 ±3
834±3
Изм. Лист № докум. Подп. Дата
5899.01.01.000 СБ
Лист 5

5899.01.01.004

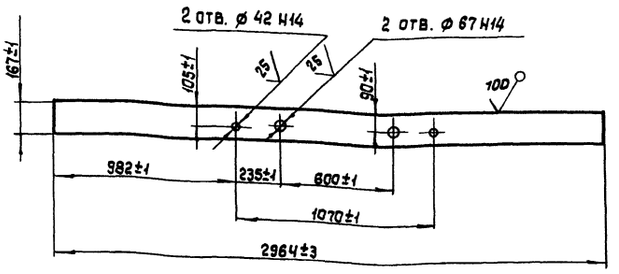

Изм.	Лист	№ докум.	Подп.	Дата	5899.01.01.004			
Разраб.		Романова			Стенка	Лит.	Масса	Масштаб
Пров.		Степанов				0	23,0	1:20
Т.контр.		Степанов				Лист	Листов 1	
Н.контр.		Бузукова			Лист Б-ПН-6 ГОСТ 19903-74 / В Ст 3 пс 2 ГОСТ 14637-79	ПРОМТРАНСНИИПРОЕКТ		
Утв.		Кузнецов						

Инв. № подл. | Подпись и дата | Взам. инв. № | Инв. № дубл. | Подпись и дата

Формат А4

5899.01.01.006

5899.01.01.006

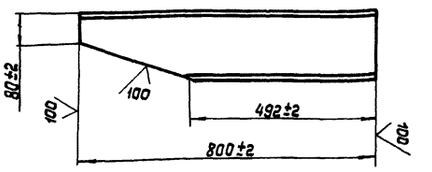

5899.01.01.006-01 - зеркальное отражение
Остальное - см. 5899.01.01.006

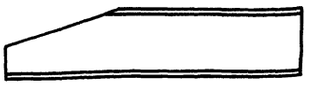

Изм.	Лист	№ докум.	Подп.	Дата	5899.01.01.006			
Разраб.		Романова			Балка	Лит.	Масса	Масштаб
Пров.		Степанов				0	11.8	1:10
Т.контр.		Степанов				Лист	Листов 1	
Н.контр.		Бузукова			Швеллер 18-ГОСТ 8240-72 / В Ст 3 пс 2-1 ГОСТ 535-88	ПРОМТРАНСНИИПРОЕКТ		
Утв.		Кузнецов						

Инв. № подл. | Подпись и дата | Взам. инв. № | Инв. № дубл. | Подпись и дата

Формат А4

5899.01.01.003

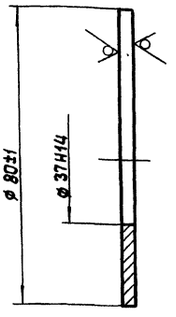

Изм.	Лист	№ докум.	Подп.	Дата	5899.01.01.003			
Разраб.		Романова			Шайба	Лит.	Масса	Масштаб
Пров.		Степанов				0	0,1	1:1
Т.контр.		Степанов				Лист	Листов 1	
Н.контр.		Бузукова			Лист Б-ПН-4 ГОСТ 19903-74 / В Ст 3 пс 2 ГОСТ 14637-79	ПРОМТРАНСНИИПРОЕКТ		
Утв.		Кузнецов						

Инв. № подл. | Подпись и дата | Взам. инв. № | Инв. № дубл. | Подпись и дата

Формат А4

5899.01.01.002

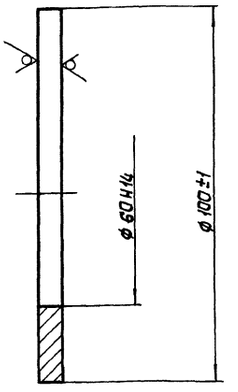

Изм.	Лист	№ докум.	Подп.	Дата	5899.01.01.002			
Разраб.		Романова			Шайба	Лит.	Масса	Масштаб
Пров.		Степанов				0	0,2	1:1
Т.контр.		Степанов				Лист	Листов 1	
Н.контр.		Бузукова			Лист Б-ПН-6 ГОСТ 19903-74 / В Ст 3 пс 2 ГОСТ 14637-79	ПРОМТРАНСНИИПРОЕКТ		
Утв.		Кузнецов						

Инв. № подл. | Подпись и дата | Взам. инв. № | Инв. № дубл. | Подпись и дата

Копировал

Формат А4

503-7-14.88 Альбом 9.90 Часть 1

5899.01.01.009

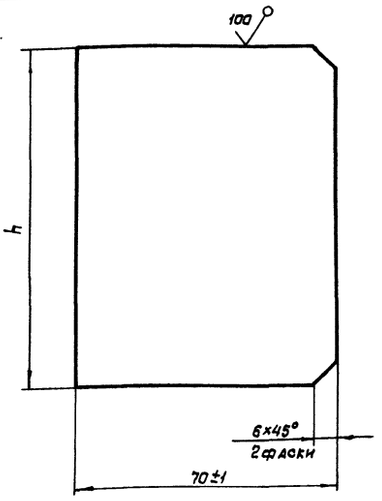

Обозначение	h, мм	масса, кг
5899.01.01.009	91±1	0.3
-01	135±1	0.5

Изм.	Лист	№ докум.	Подп.	Дата
Разраб.	Романова			
Пров.	Степанов			
Т. контр.	Степанов			
Н. контр.	Бузукова			
Утв.	Кузнецов			

5899.01.01.009

Ребро

Лит.	Масса	Масштаб
О	см. табл.	

Лист | Листов 1

Лист Б-ПН-6 ГОСТ 19903-74 / В Ст3пс2 ГОСТ 14637-79

промтрансниипроект

Формат А4

5899.01.01.015

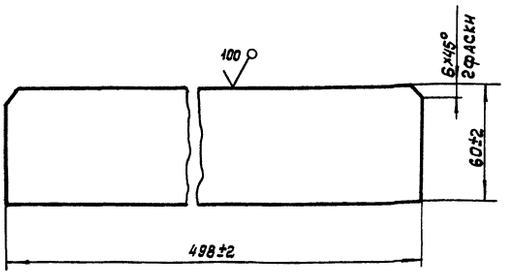

Изм.	Лист	№ докум.	Подп.	Дата
Разраб.	Жарова			
Пров.	Жуков			
Т. контр.	Степанов			
Н. контр.	Бузукова			
Утв.	Кузнецов			

5899.01.01.015

Ребро

Лит.	Масса	Масштаб
О	1.41	М 1:2

Лист | Листов 1

Лист Б-ПН-6 ГОСТ 19903-74 / В Ст 3 сп 2 ГОСТ 14637-79

промтрансниипроект

Формат А4

5899.01.01.008

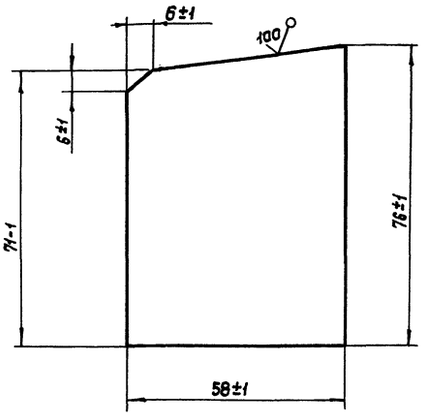

Изм.	Лист	№ докум.	Подп.	Дата
Разраб.	Романова			
Пров.	Степанов			
Т. контр.	Степанов			
Н. контр.	Бузукова			
Утв.	Кузнецов			

5899.01.01.008

Ребро

Лит.	Масса	Масштаб
О	0.2	1:1

Лист | Листов 1

Лист Б-ПН-6 ГОСТ 19903-74 / В Ст3пс2 ГОСТ 14637-79

промтрансниипроект

Формат А4

5899.01.01.007

5899.01.01.007

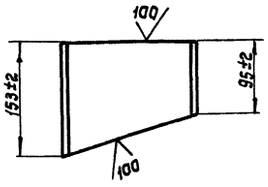

5899.01.01.007-01 – зеркальное отражение
Остальное см. 5899.01.01.007

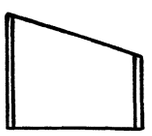

Изм.	Лист	№ докум.	Подп.	Дата
Разраб.	Романова			
Пров.	Степанов			
Т. контр.	Степанов			
Н. контр.	Бузукова			
Утв.	Кузнецов			

5899.01.01.007

Стойка

Лит.	Масса	Масштаб
О	2.0	1:5

Лист | Листов 1

Швеллер 18- ГОСТ 8240-72 / В Ст.3пс2-1 ГОСТ 535-88

промтрансниипроект

Копировал | Формат А4

5899.01.01.018

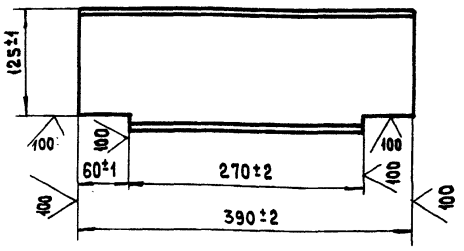

Изм.	Лист	№ докум.	Подп.	Дата
Разраб.		Романова		
Пров.		Степанов		
Т. контр.		Степанов		
Н. контр.		Бузукова		
Утв.		Кузнецов		

5899.01.01.018

Перемычка

Лит. 0 | Масса 4,7 | Масштаб 1:5

Лист | Листов 1

Швеллер 14 – ГОСТ 8240-72 / В Ст 3 пс2-1-ГОСТ 535-88

ПРОМТРАНСНИИПРОЕКТ

Формат А4

5899.01.01.021

5899.01.01.021

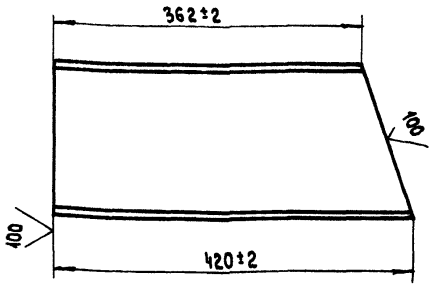

5899.01.01.021-01 – зеркальное отражение

Остальное – см. 5899.01.01.021

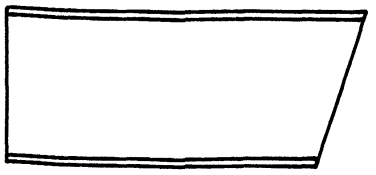

Изм.	Лист	№ докум.	Подп.	Дата
Разраб.		Романова		
Пров.		Степанов		
Т. контр.		Степанов		
Н. контр.		Бузукова		
Утв.		Кузнецов		

5899.01.01.021

Стойка

Лит. 0 | Масса 6,4 | Масштаб 1:5

Лист | Листов 1

Швеллер 18 ГОСТ 8240-72 / В Ст 3 пс2-1 ГОСТ 535-88

ПРОМТРАНСНИИПРОЕКТ

Формат А4

5899.01.01.017

5899.01.01.017

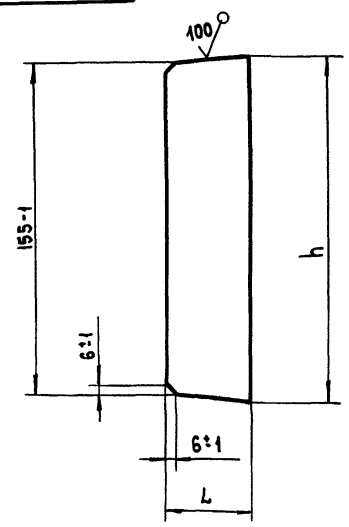

Обозначение	L, мм	h, мм	Масса, кг
5899.01.01.017	40±1	162-1	0.30
-01	55±1	165-1	0.41

Изм.	Лист	№ докум.	Подп.	Дата
Разраб.		Романова		
Пров.		Степанов		
Т. контр.		Степанов		
Н. контр.		Бузукова		
Утв.		Кузнецов		

5899.01.01.017

Ребро

Лит. 0 | Масса см. табл. | Масштаб —

Лист | Листов 1

Лист Б-ПН-6 ГОСТ 19903-74 / В Ст 3 пс 2 ГОСТ 14637-79

ПРОМТРАНСНИИПРОЕКТ

Формат А4

5899.01.01.016

5899.01.01.016

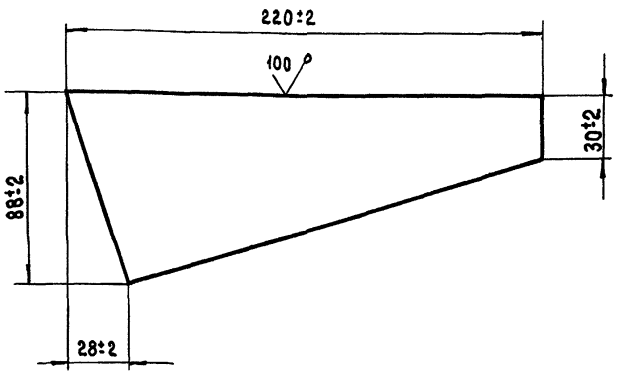

Изм.	Лист	№ докум.	Подп.	Дата
Разраб.		Жарова		
Пров.		Жуков		
Т. контр.		Степанов		
Н. контр.		Бузукова		
Утв.		Кузнецов		

5899.01.01.016

Стенка

Лист. 0 | Масса 0.5 | Масшт. м1:2

Лист | Листов 1

Лист Б-ПН-6 ГОСТ 19903-74 / В Ст 3 пс 2 ГОСТ 14637-79

ПРОМТРАНСНИИПРОЕКТ

5899.01.01.025

(√)

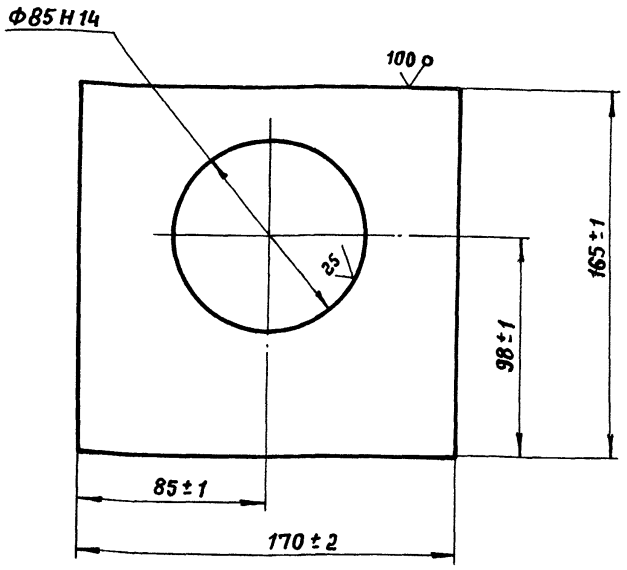

Изм.	Лист	№ докум.	Подп.	Дата	5899.01.01.025		
Разраб.		Жарова			Стенка	Лит.	Масса / Масштаб
Пров.		Жуков				0	1,1 / 1:2
Т.контр.		Степанов				Лист	Листов 1
Н.контр.		Бузукова			Лист 6-ПН-6.0 ГОСТ 19903-74 / 8Сп.3пс ГОСТ 14637-79	ПРОМТРАНСНИИПРОЕКТ	
Утв.		Кузнецов					

Инв.№ подл. | Подпись и дата | Взам. инв.№ | Инв.№ дубл. | Подпись и дата

5899.01.01.026

(√)

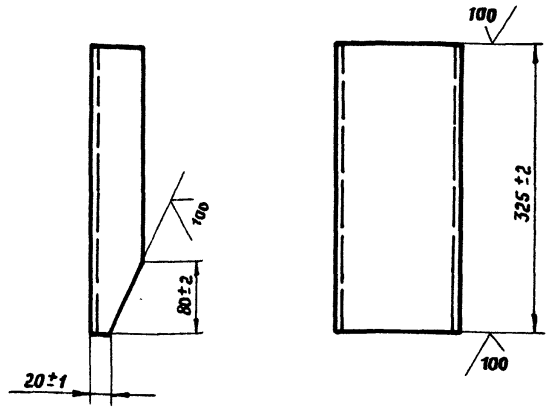

Изм.	Лист	№ докум.	Подп.	Дата	5899.01.01.026		
Разраб.		Романова			Стойка	Лит.	Масса / Масштаб
Пров.		Степанов				0	3,9 / 1:5
Т.контр.		Степанов				Лист	Листов 1
Н.контр.		Бузукова			Швеллер 14-ГОСТ 8240-72 / ВСт3пс2-1-ГОСТ 535-88	ПРОМТРАНСНИИПРОЕКТ	
Утв.		Кузнецов					

Инв.№ подл. | Подпись и дата | Взам. инв.№ | Инв.№ дубл. | Подпись и дата

5899.01.01.024

(√) 25

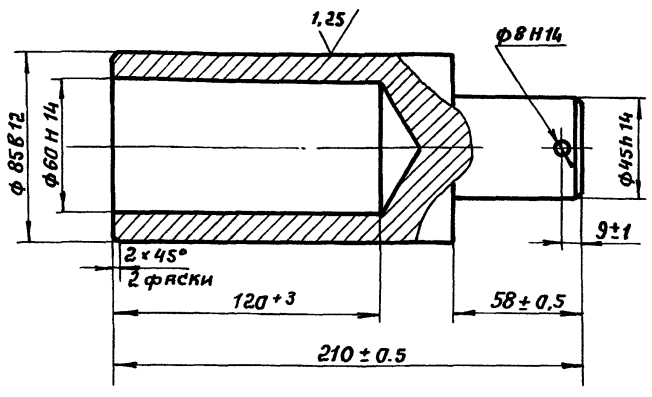

Изм.	Лист	№ докум.	Подп.	Дата	5899.01.01.024		
Разраб.		Жарова			Палец	Лит.	Масса / Масштаб
Пров.		Жуков				0	4,7 / 1:2
Т.контр.		Степанов				Лист	Листов 1
Н.контр.		Бузукова			Сталь 20 ГОСТ 1050-74	ПРОМТРАНСНИИПРОЕКТ	
Утв.		Кузнецов					

Инв.№ подл. | Подпись и дата | Взам. инв.№ | Инв.№ дубл. | Подпись и дата

5899.01.01.022

(√)

5899.01.01.022 - изображено

5899.01.01.022-01 - зеркальное отражение

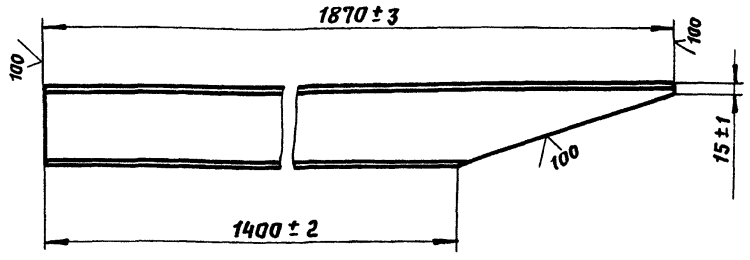

Изм.	Лист	№ докум.	Подп.	Дата	5899.01.01.022		
Разраб.		Жуков			Балка	Лит.	Масса / Масштаб
Пров.		Степанов				0	26,1 / 1:10
Т.контр.		Степанов				Лист	Листов 1
Н.контр.		Бузукова			Швеллер 18 ГОСТ 8240-72 / ВСт3пс ГОСТ 535-88	ПРОМТРАНСНИИПРОЕКТ	
Утв.		Кузнецов					

Инв.№ подл. | Подпись и дата | Взам. инв.№ | Инв.№ дубл. | Подпись и дата

5899.01.01.033

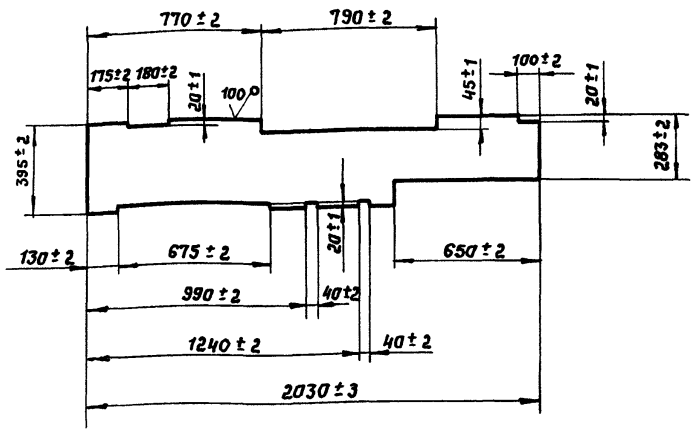

Изм.	Лист	№ докум.	Подп.	Дата
Разраб.		Романова		
Пров.		Степанов		
Т. контр.		Степанов		
Н. контр.		Бузукова		
Утв.		Кузнецов		

5899.01.01.033

Настил

Лит.	Масса	Масшт.
О	10,3	1:20

Лист | Листов 1

Лист 6-ПН-2.0 ГОСТ 19903-74
2-IУ-6 Ст3пс ГОСТ 16523-70

ПРОМТРАНСНИИПРОЕКТ

Инв. № подл. | Подпись и дата | Взам. инв. № | Инв. № дубл. | Подпись и дата

5899.01.01.039

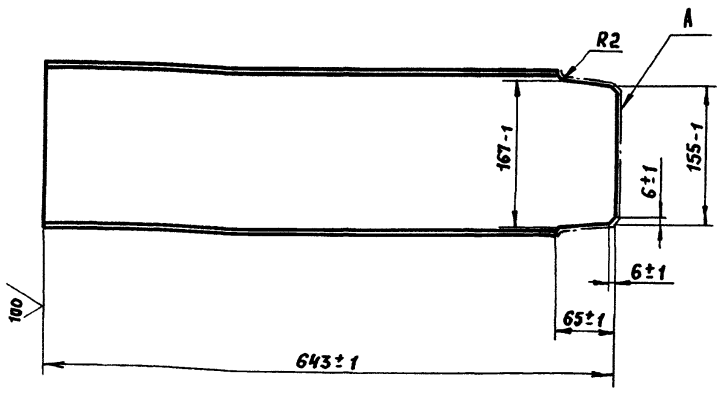

Шероховатость поверхности А- 100

Изм.	Лист	№ докум.	Подп.	Дата
Разраб.		Романова		
Пров.		Степанов		
Т. контр.		Степанов		
Н. контр.		Бузукова		
Утв.		Кузнецов		

5899.01.01.039

Балка

Лит.	Масса	Масшт.
О	10,5	1:5

Лист | Листов 1

Швеллер 18- ГОСТ 8240-72
В Ст3пс2-I ГОСТ 535-88

ПРОМТРАНСНИИПРОЕКТ

Инв. № подл. | Подпись и дата | Взам. инв. № | Инв. № дубл. | Подпись и дата

5899.01.01.032

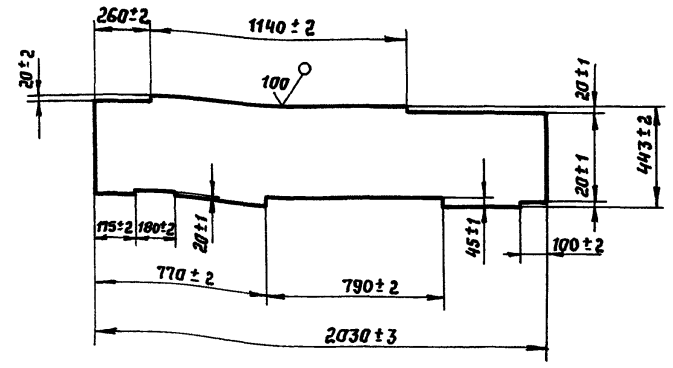

Изм.	Лист	№ докум.	Подп.	Дата
Разраб.		Романова		
Пров.		Степанов		
Т. контр.		Степанов		
Н. контр.		Бузукова		
Утв.		Кузнецов		

5899.01.01.032

Настил

Лит.	Масса	Масшт.
О	13,0	1:20

Лист | Листов 1

Лист 6-ПН-2.0 ГОСТ 19903-74
2-IУ-6 Ст3пс ГОСТ 16523-70

ПРОМТРАНСНИИПРОЕКТ

Инв. № подл. | Подпись и дата | Взам. инв. № | Инв. № дубл. | Подпись и дата

5899.01.01.031

5899.01.01.031- изображено
5899.01.01.031-01- зеркальное отражение

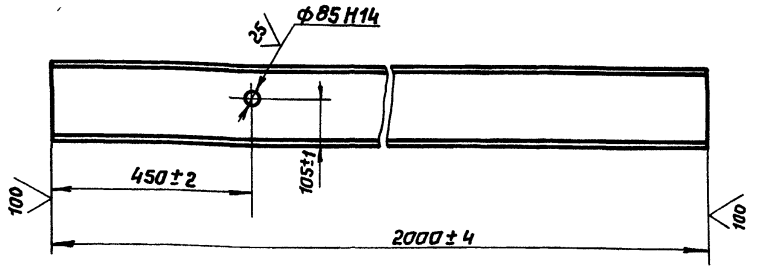

Изм.	Лист	№ докум.	Подп.	Дата
Разраб.		Жарова		
Пров.		Жуков		
Т. контр.		Степанов		
Н. контр.		Бузукова		
Утв.		Кузнецов		

5899.01.01.031

Балка

Лит.	Масса	Масшт.
О	32,6	1:2

Лист | Листов 1

Швеллер 18- ГОСТ 8240-72
В Ст3пс2-I ГОСТ 535-88

ПРОМТРАНСНИИПРОЕКТ

Инв. № подл. | Подпись и дата | Взам. инв. № | Инв. № дубл. | Подпись и дата

5899.01.01.046

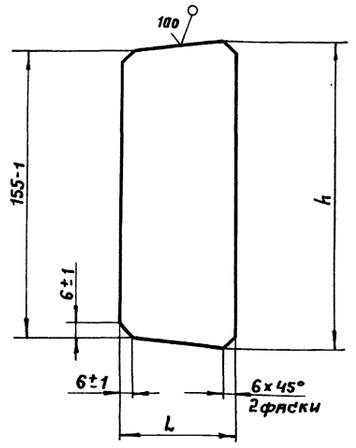

Обозначение	L, мм	h, мм	Масса,кг
5899.01.01.046	40-1	162-1	0,29
-01	49-1	164-1	0,37
-02	63-1	167-1	0,40

Изм.	Лист	№ докум.	Подп.	Дата	5899.01.01.046			
Разраб.		Романова			Ребро	Лит.	Масса	Масшт.
Пров.		Степанов				0	см. табл.	
Т. контр.		Степанов				Лист	Листов 1	
Н. контр.		Бузукова			Лист 6-ПН-6.0 ГОСТ 19903-74 / 8Ст3пс2 ГОСТ 14637-79	ПРОМТРАНСНИИПРОЕКТ		
Утв.		Кузнецов						

Инв.№ подл. | Подпись и дата | Взам. инв.№ | Инв.№ дубл. | Подпись и дата

5899.01.01.051

5899.01.01.051 - изображено

5899.01.01.051-01 - зеркальное отражение

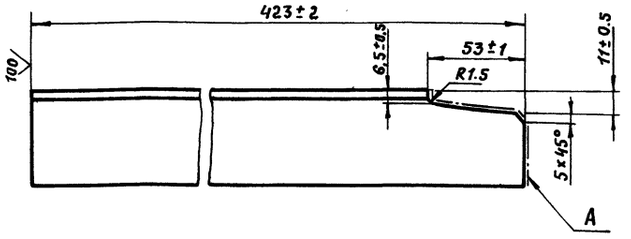

Шероховатость поверхности А - 100

Изм.	Лист	№ докум.	Подп.	Дата	5899.01.01.051			
Разраб.		Жуков			Кронштейн	Лит.	Масса	Масшт.
Пров.		Степанов				0	1,6	1:2
Т. контр.		Степанов				Лист	Листов 1	
Н. контр.		Бузукова			Уголок 50×50×5-В ГОСТ 8509-86 / В Ст3пс ГОСТ 535-88	ПРОМТРАНСНИИПРОЕКТ		
Утв.		Кузнецов						

Инв.№ подл. | Подпись и дата | Взам. инв.№ | Инв.№ дубл. | Подпись и дата

5899.01.01.044

5899.01.01.044 - изображено

5899.01.01.044-01 - зеркальное отражение

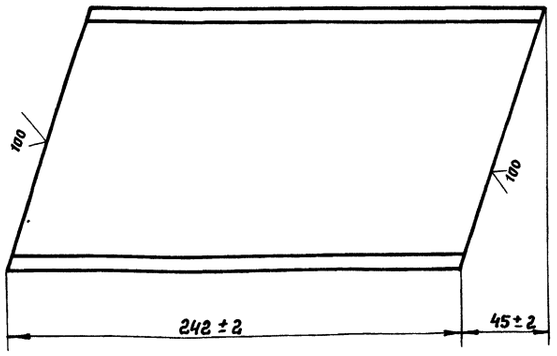

Изм.	Лист	№ докум.	Подп.	Дата	5899.01.01.044			
Разраб.		Жуков			Стойка	Лит.	Масса	Масшт.
Пров.		Степанов				0	3	1:2
Т. контр.		Степанов				Лист	Листов 1	
Н. контр.		Бузукова			Швеллер 14-ГОСТ 8240-72 / В Ст3пс ГОСТ 535-88	ПРОМТРАНСНИИПРОЕКТ		
Утв.		Кузнецов						

Инв.№ подл. | Подпись и дата | Взам. инв.№ | Инв.№ дубл. | Подпись и дата

5899.01.01.042

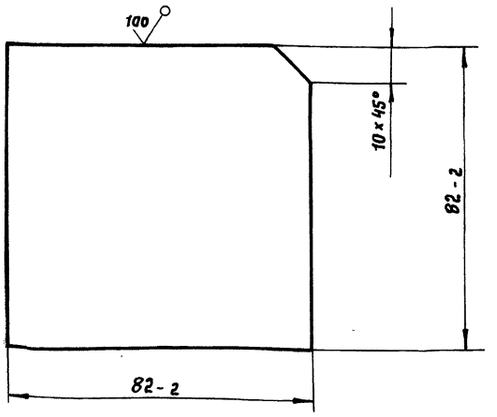

Изм.	Лист	№ докум.	Подп.	Дата	5899.01.01.042			
Разраб.		Романова			Ребро	Лит.	Масса	Масшт.
Пров.		Степанов				0	0,3	1:1
Т. контр.		Степанов				Лист	Листов 1	
Н. контр.		Бузукова			Лист 6-ПН-6,0 ГОСТ 19903-74 / 8Ст3пс2 ГОСТ 14637-79	ПРОМТРАНСНИИПРОЕКТ		
Утв.		Кузнецов						

Инв.№ подл. | Подпись и дата | Взам. инв.№ | Инв.№ дубл. | Подпись и дата

5899.01.02.000СБ

503-7-14.88 Альбом 9.90 Часть 1

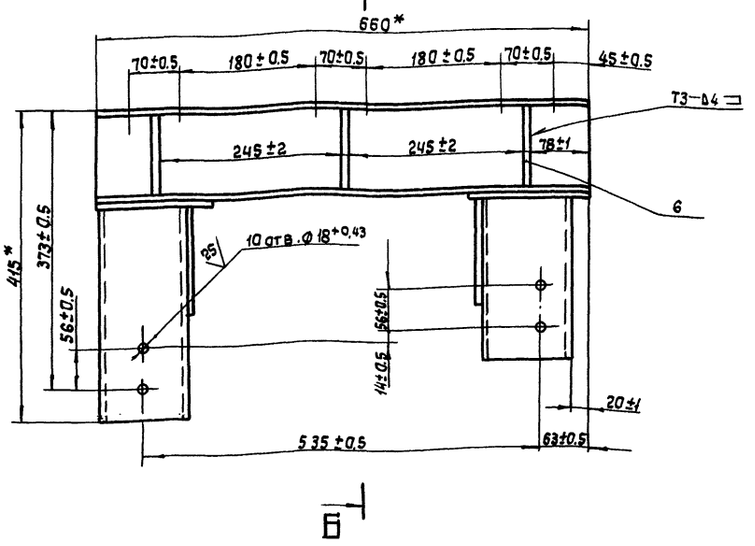

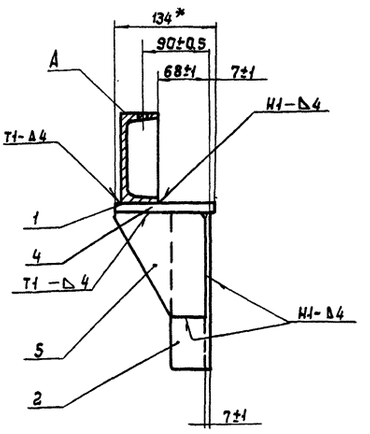

5899.01.02.000СБ-01 - зеркальное отражение
Остальное - см. 5899.01.02.000СБ
М1:10

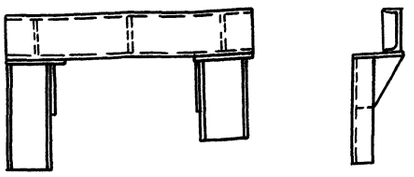

1.*Размеры для справок
2. Сварные швы по ГОСТ 5264-80. Электрод Э-42 ГОСТ 9467-75
3. Смещение осей от плоскости А не более 0.25 мм.

Изм.	Лист	№ докум.	Подп.	Дата	5899.01.02.000СБ			
Разраб.		Жарова			Кронштейн сварочный чертеж	Лит.	Масса	Масштаб
Пров.		Жуков				О	18.5	1:5
Т.контр.		Степанов				Лист	Листов 1	
Н.контр.		Бузукова				ПРОМТРАНСНИИПРОЕКТ		
Утв.		Кузнецов						

Формат А3

Формат	Зона	Поз.	Обозначение	Наименование	Кол.	Примеч.
				Документация		
А3			5899.01.02.000СБ	Сборочный чертеж		
				Детали		
				Швеллер 12 ГОСТ 8240-72 / Вст3пс ГОСТ 535-88		
Б4		1	5899.01.02.001	Балка L = 660±3	1	6.9 кг
Б4		2	5899.01.02.002	Стойка L = 215±2	1	2.3 кг
Б4		3	5899.01.02.003	Стойка L = 285±2	1	3 кг
Б4		4	5899.01.02.004	Прокладка		
				Лист Б-ПН-10 ГОСТ 19903-74 / Вст3пс ГОСТ 14637-79		
				134±1 × 160±1	2	1.7 кг
А4		5	5899.01.02.005	Косынка	2	
А4		6	5899.01.02.006	Ребро	3	
				Различия исполнений		
				5899.01.02.000СБ и 5899.01.02.000СБ-01		
				по сборочному чертежу		

Изм.	Лист	№ докум.	Подп.	Дата	5899.01.02.000			
Разраб.		Жарова			Кронштейн	Лит.	Лист	Листов
Пров.		Жуков				О		1
Н.контр.		Бузукова				ПРОМТРАНСНИИПРОЕКТ		
Утв.		Кузнецов						

5899.01.01.055

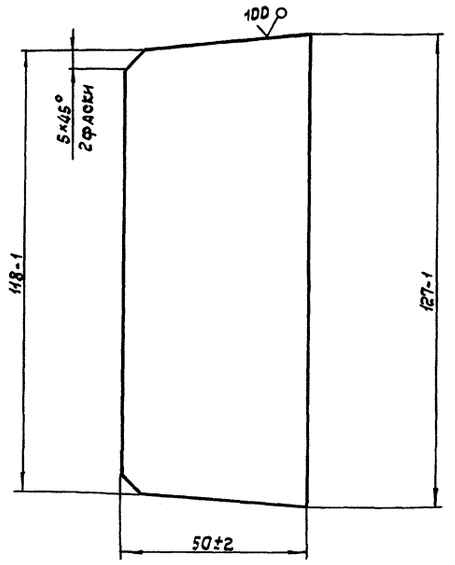

Изм.	Лист	№ докум.	Подп.	Дата	5899.01.01.055			
Разраб.		Жуков			Ребро	Лит.	Масса	Масштаб
Пров.		Степанов				О	0.3	1:1
Т.контр.		Степанов				Лист	Листов 1	
Н.контр.		Бузукова			Лист Б-ПН-6.0 ГОСТ 19903-74 / Вст3пс ГОСТ 14637-79	ПРОМТРАНСНИИПРОЕКТ		
Утв.		Кузнецов						

Формат	Зона	Поз.	Обозначение	Наименование	Кол.	Примеч.
				Документация		
А3			5899.01.03.000 СБ	Сборочный чертеж		
				Детали		
А4		1	5899.01.03.001	Уголок	1	
А4		2	-01	Уголок	1	
А4		3	5899.01.03.002	Стойка	1	
		4	-01	Стойка	1	
А4		5	5899.01.03.003	Лист боковой	2	
А4		6	5899.01.03.004	Лист верхний	1	
Б4		7	5899.01.03.005	Кронштейн		
				Уголок 50×50×5 В ГОСТ 8509-86 / В Ст 3 пс ГОСТ 535-88		
				$\ell = 205 \pm 2$	4	0.8 кг

Инв.№ подл. | Подпись и дата | Взам. инв.№ | Инв.№ дубл. | Подпись и дата

Изм.	Лист	№ докум.	Подп.	Дата	5899.01.03.000			
Разраб.		Жарова			Ограждение	Лит.	Лист	Листов
Пров.		Жуков				О		1
Н.контр.		Бузукова				Промтрансниипроект		
Утв.		Кузнецов						

5899.01.03.001

(V)

5899.01.03.001

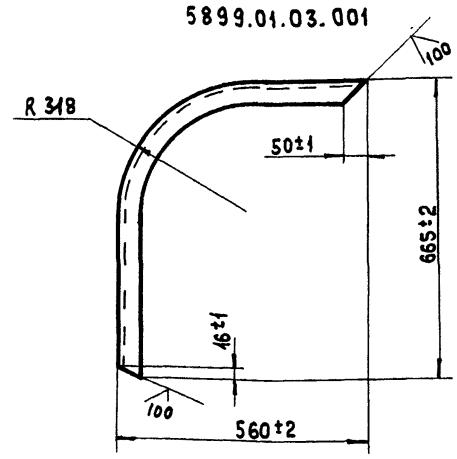

5899.01.03.001 -01 - зеркальное отражение

Остальное - см. 5899.01.03.001

М 1:15

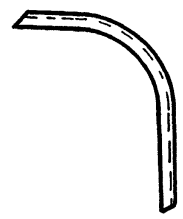

Инв.№ подл. | Подпись и дата | Взам. инв.№ | Инв.№ дубл. | Подпись и дата

Изм.	Лист	№ докум.	Подп.	Дата	5899.01.03.001			
Разраб.		Жарова			Уголок	Лит.	Масса	Масштаб
Пров.		Жуков				О	3.9	1:10
Т.контр.		Степанов				Лист	Листов 1	
Н.контр.		Бузукова			Уголок 50×50×5 В ГОСТ 8509-86 / В Ст 3 пс ГОСТ 535-88	Промтрансниипроект		
Утв.		Кузнецов						

Формат А4

5899.01.02.006

(V)

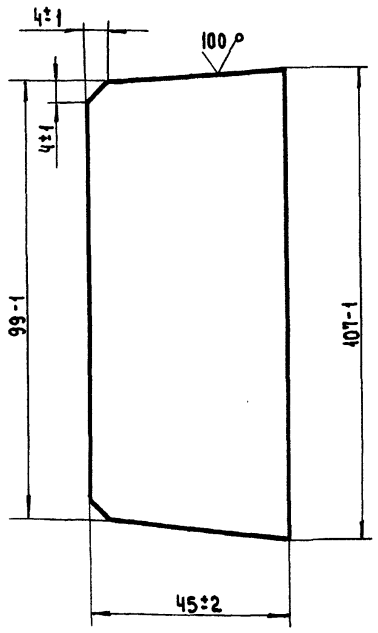

Инв.№ подл. | Подпись и дата | Взам. инв.№ | Инв.№ дубл. | Подпись и дата

Изм.	Лист	N докум.	Подп.	Дата	5899.01.02.006			
Разраб.		Жарова			Ребро	Лит.	Масса	Масштаб
Пров.		Жуков				О	0.2	1:1
Т.контр.		Степанов				Лист	Листов 1	
Н.контр.		Бузукова			Лист Б-ПН-5.0 ГОСТ 19903-74 / В Ст 3 ГОСТ 14637-79	Промтрансниипроект		
Утв.		Кузнецов						

Формат А4

5899.01.02.005

(V)

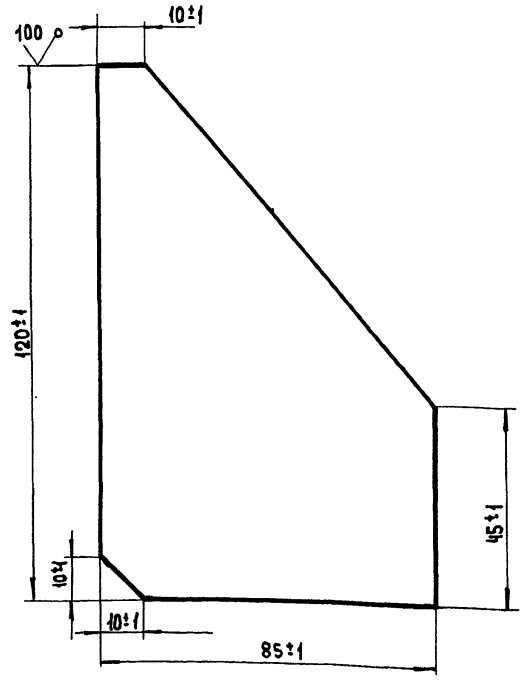

Инв.№ подл. | Подпись и дата | Взам. инв.№ | Инв.№ дубл. | Подпись и дата

Изм.	Лист	№ докум.	Подп.	Дата	5899.01.02.005			
Разраб.		Жарова			Косынка	Лит.	Масса	Масштаб
Пров.		Жуков				О	0.3	М 1:1
Т.контр.		Степанов				Лист	Листов 1	
Н.контр.		Бузукова			Лист Б-ПН-5.0 ГОСТ 19903-74 / В Ст 3 пс ГОСТ 14637-79	Промтрансниипроект		
Утв.		Кузнецов						

Копировал

Формат А4

503-7-14.88 Альбом 9.90 Часть 1

5899.01.03.002

(√)

5899.01.03.002

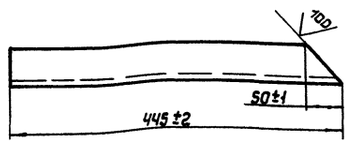

5899.01.03.002 - 01 - Зеркальное отражение
Остальное-см. 5899.01.03.002

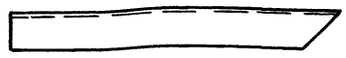

Изм.	Лист	№ докум.	Подп.	Дата	5899.01.03.002			
Разраб.		Жарова			Стойка	Лит.	Масса	Масштаб
Пров.		Жуков				0	1.5	1:5
Т. контр.		Степанов				Лист	Листов 1	
Н. контр.		Бузукова			Уголок 50×50×5 В ГОСТ 8509-86 / ВСт 3пс ГОСТ 535-88	ПРОМТРАНСНИИПРОЕКТ		
Утв.		Кузнецов						

Инв. № подл. | Подпись и дата | Взам. инв. № | Инв. № дубл. | Подпись и дата

Формат А4

5899.01.03.003

(√)

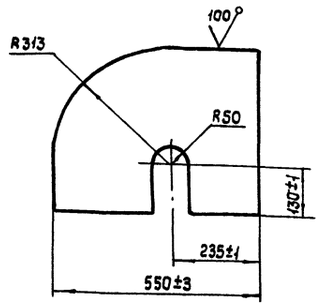

Изм.	Лист	№ докум.	Подп.	Дата	5899.01.03.003			
Разраб.		Жарова			Лист боковой	Лит.	Масса	Масштаб
Пров.		Жуков				D	2.7	1:10
Т. контр.		Степанов				Лист	Листов 1	
Н. контр.		Бузукова			Лист Б-ПН-2.0 ГОСТ 19903-74 / ВСт 3пс ГОСТ 16523-70	ПРОМТРАНСНИИПРОЕКТ		
Утв.		Кузнецов						

Инв. № подл. | Подпись и дата | Взам. инв. № | Инв. № дубл. | Подпись и дата

Формат А4

5899.01.03.000СБ

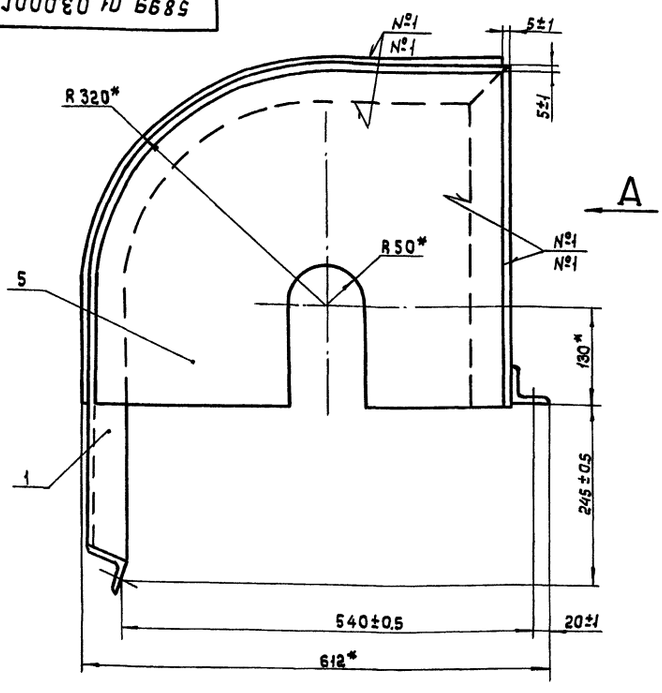

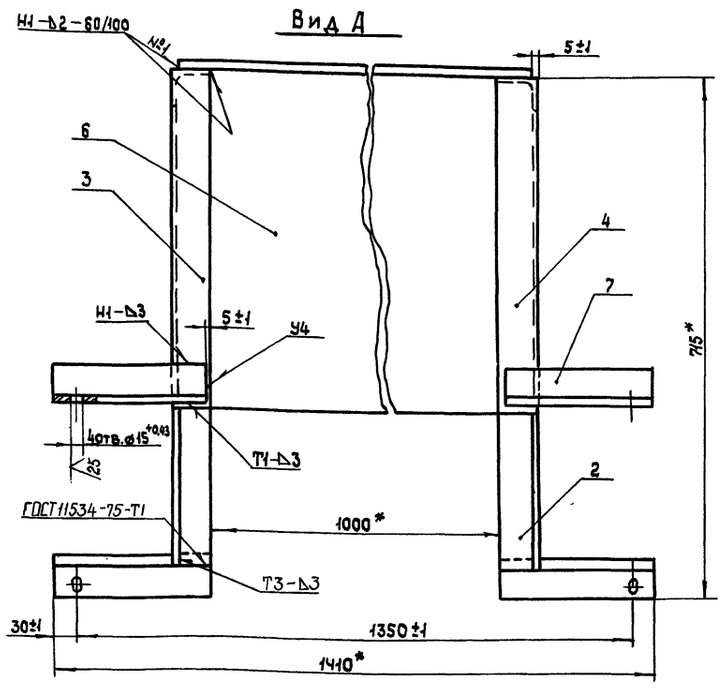

1.* Размеры для справок
2. Сварные швы по ГОСТ 5264-80, кроме указанных особо. Электрод Э-42 ГОСТ 9467-75.

Изм.	Лист	№ докум.	Подп.	Дата	5899.01.03.000СБ			
Разраб.		Жарова			Ограждение Сборочный чертеж	Лит.	Масса	Масштаб
Пров.		Жуков				0	32	1:5
Т. контр.		Степанов				Лист	Листов 1	
Н. контр.		Бузукова				ПРОМТРАНСНИИПРОЕКТ		
Утв.		Кузнецов						

Инв. № подл. | Подпись и дата | Инв. № дубл. | Взам. инв. № | Подпись и дата

Формат А3

503-7-14.88 Альбом 9.90 Часть 1

5899.04.04.000 СБ

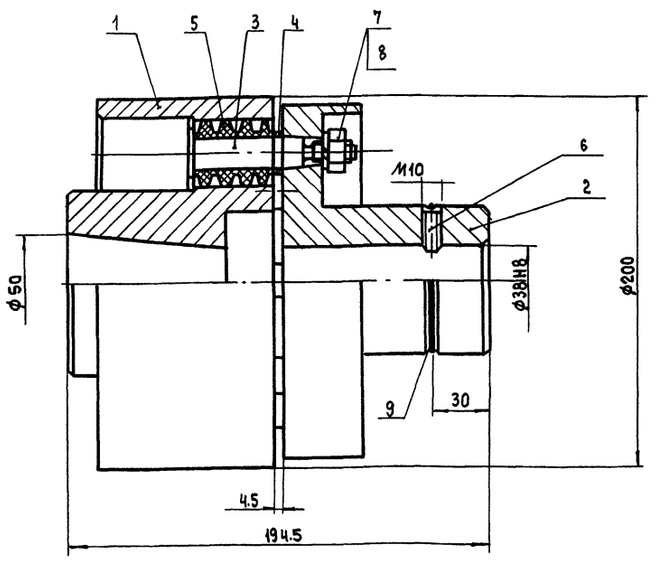

Размеры для справок

					5899.01.04.000 СБ		
Изм	Лист	№ докум.	Подп.		Муфта тормозная Сборочный чертеж	Лит.	Масса	Масштаб
Разраб.		Романова				О	15.5	1:2
Пров.		Жуков				Лист	Листов 1
Т. контр.		Степанов					
Н. контр.		Бузукова			ПРОМТРАНСНИИПРОЕКТ		
Утв.		Кузнецов					

5899.04.04.003

25 (√)

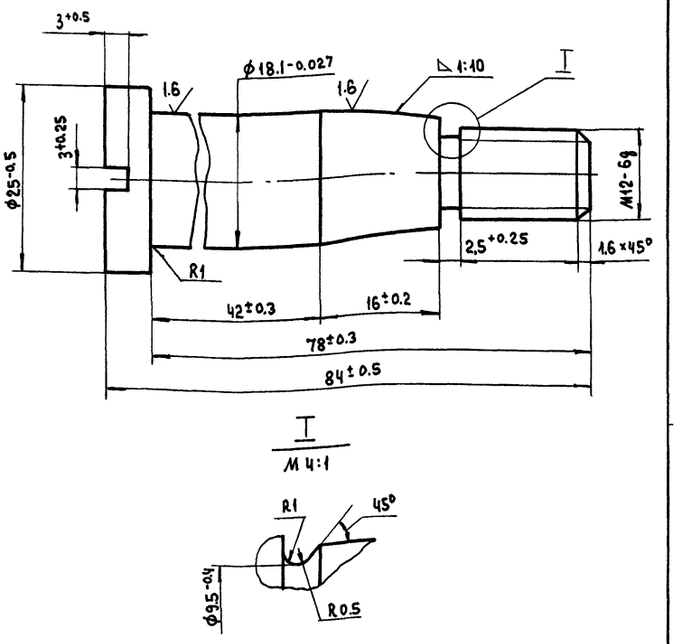

I
M 4:1

32...37 HRCэ

					5899.01.04.003		
Изм	Лист	№ докум.	Подп.	Дата	Палец	Лит.	Масса	Масштаб
Разраб.		Романова				О	0.16	2:1
Пров.		Жуков				Лист	Листов 1
Т. контр.		Степанов					
Н. контр.		Бузукова			Сталь 45 ГОСТ 1050-74	ПРОМТРАНСНИИПРОЕКТ	
Утв		Кузнецов					

Формат	Зона	Поз	Обозначение	Наименование	Кол.	Примеч.
				Документация		
А4			5899.01.04.000 СБ	Сборочный чертеж		
				Детали		
А3		1	5899.01.04.001	Полумуфта	1	
А3		2	5899.01.04.002	Полумуфта	1	
А4		3	5899.01.04.003	Палец	8	
А4		4	5899.01.04.004	Втулка распорная	8	
А4		5	5899.01.04.005	Втулка упругая	8	
				Стандартные изделия		
		6		Винт М10-6g×18.58.019 ГОСТ 1476-84	1	
		7		Гайка М12-6Н.5.05 ГОСТ 5927-70	8	
		8		Шайба 12 65Г 05 ГОСТ 6402-70	8	
		9		Кольцо 70 ц.01.3 ГОСТ 2833-77	1	

					5899.01.04.000		
Изм	Лист	№ докум.	Подп.	Дата	Муфта тормозная	Лит.	Лист	Листов
Разраб.		Романова				О		1
Пров.		Жуков				ПРОМТРАНСНИИПРОЕКТ	
Н. контр.		Бузукова					
Утв.		Кузнецов					

5899.04.03.004

100 (√)

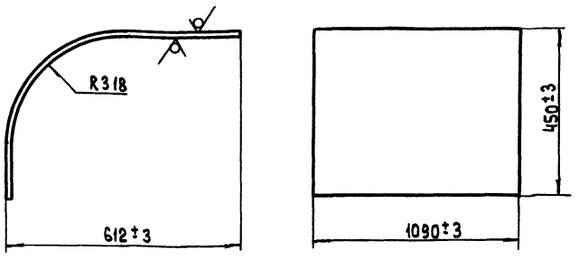

					5899.01.03.004		
Изм	Лист	№ докум.	Подп.	Дата	Лист верхний	Лит.	Масса	Масштаб
Разраб.		Жарова				О	15.8	1:10
Пров.		Жуков				Лист	Листов 1
Т. контр.		Степанов					
Н. контр.		Бузукова			Лист Б-ПН-20 ГОСТ 19903-74 В Ст 3 пс ГОСТ 16523-70	ПРОМТРАНСНИИПРОЕКТ	
Утв.		Кузнецов					

Инв.№ подл. | Подпись и дата | Взам. инв.№ | Инв.№ дубл. | Подпись и дата

25 (V)

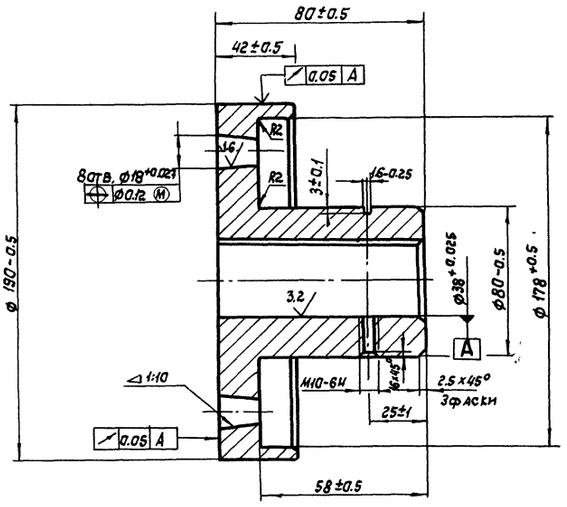

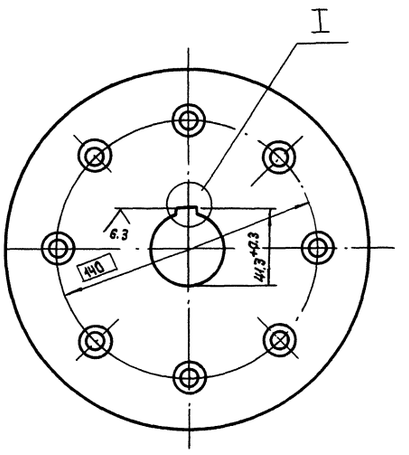

I
М 1:1

156... 197 НВ

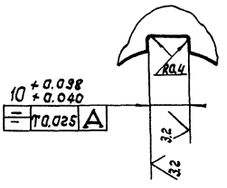

						5899.01.04.002		
Изм.	Лист	№ докум.	Подп.	Дата	Полумуфта	Лит.	Масса	Масштаб
Разраб.		Романова				О	5.7	1:2
Пров.		Жуков				Лист	Листов 1	
Т. контр.		Степанов			Сталь 35 гост 1050-74	ПРОМТРАНСНИИПРОЕКТ		
Н. контр.		Бузукова						
Утв.		Кузнецов						

Формат А3

25 (V)

Вид А

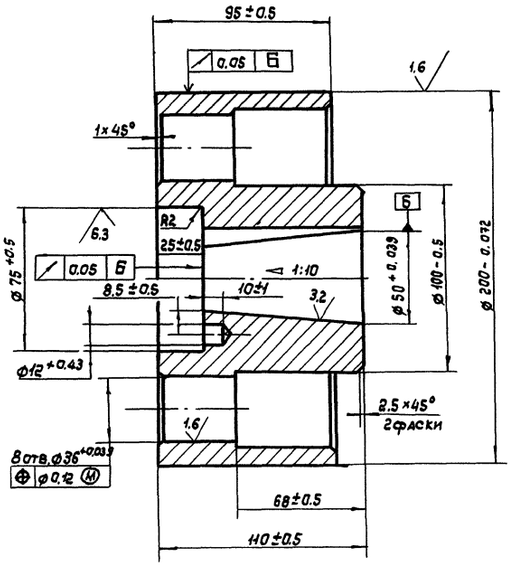

А

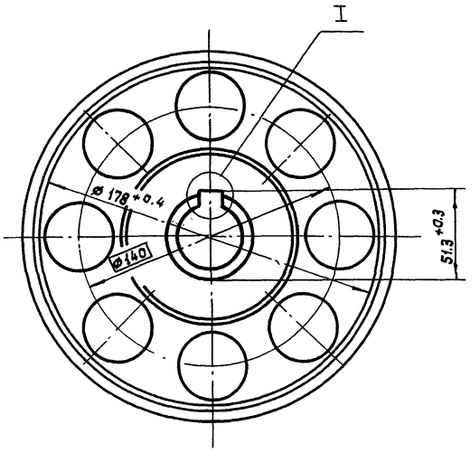

I
М 1:1

187... 229 НВ

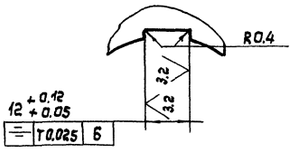

						5899.01.04.001		
Изм.	Лист	№ докум.	Подп.	Дата	Полумуфта	Лит.	Масса	Масштаб
Разраб.		Романова				О	8.1	1:2
Пров.		Жуков				Лист	Листов 1	
Т. контр.		Степанов			Сталь 45 гост 1050-74	ПРОМТРАНСНИИПРОЕКТ		
Н. контр.		Бузукова						
Утв.		Кузнецов						

Инв. № подл. | Подпись и дата | Взам. инв. № | Инв. № дубл. | Подпись и дата

Формат	Зона	Поз.	Обозначение	Наименование	Кол	Примеч.
				Документация		
А4			5899.01.05.000 СБ	Сборочный чертеж		
				Детали		
А		1	5899.01.05.001	Полумуфта	1	
А		2	5899.01.04.001	Полумуфта	1	
А4		3	5899.01.04.003	Палец	8	
А4		4	5899.01.04.004	Втулка распорная	8	
А4		5	5899.01.04.005	Втулка упругая	8	
				Стандартные изделия		
		6		Винт М12-6g×2058.019 ГОСТ 1476-84	1	
		7		Гайка М12 6Н 5.05 ГОСТ 5927-70	8	
		8		Шайба 12 65Г 05 ГОСТ 6402-70	8	
		9		Кольцо 80 II.01.03 ГОСТ 2833-77	1	

Подпись и дата | Инв.№ дубл. | Взам.инв.№ | Подпись и дата | Инв.№ подл.

Изм	Лист	№ докум.	Подп.	Дата
Разраб.		Жарова		
Пров.		Жуков		
Т. контр.		Степанов		
Н. контр.		Бузукова		
Утв.		Кузнецов		

5899.01.05.000

Муфта тормозная

Лит.	Лист	Листов
0		1

ПРОМТРАНСНИИПРОЕКТ

Формат А4

5899.01.05.000 СБ

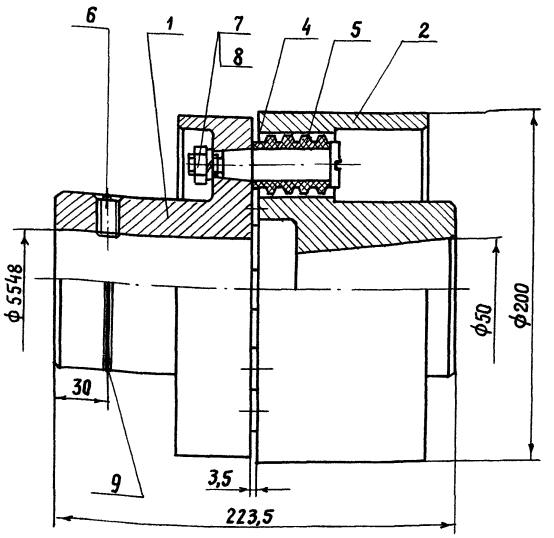

Размеры для справок

Изм	Лист	№ докум.	Подп.	Дата
Разраб.		Жарова		
Пров.		Жуков		
Т. контр.		Степанов		
Н. контр.		Бузукова		
Утв.		Кузнецов		

5899.01.05.000 СБ

Муфта тормозная

Лит.	Масса	Масштаб
0	17,7	1:2
Лист	Листов 1	

ПРОМТРАНСНИИПРОЕКТ

Формат А4

5899.01.04.005

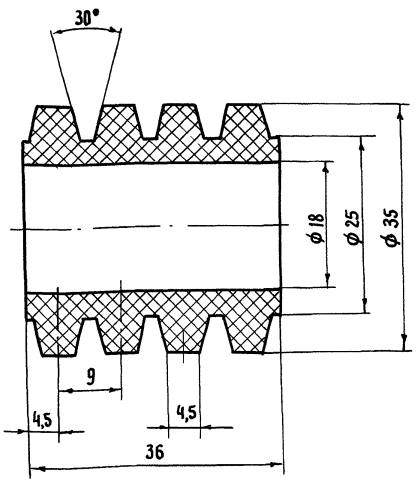

Изм	Лист	№ докум.	Подп.	Дата
Разраб.		Романова		
Пров.		Жуков		
Т. контр.		Степанов		
Н. контр.		Бузукова		
Утв.		Кузнецов		

5899.01.04.005

Втулка упругая

Лит.	Масса	Масштаб
0	0,03	2:1
Лист	Листов 1	

Пластина I, лист ТМКЩ-П ГОСТ 7338-77

ПРОМТРАНСНИИПРОЕКТ

Копировал

Формат А4

5899.01.04.004

25 (√)

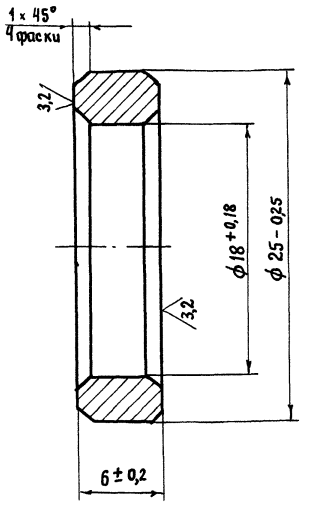

Изм	Лист	№ докум	Подп.	Дата
Разраб.		Романова		
Пров.		Жуков		
Т. контр.		Степанов		
Н. контр.		Бузукова		
Утв.		Кузнецов		

5899.01.04.004

Втулка распорная

Лит.	Масса	Масштаб
D	0,01	4:1
Лист	Листов 1	

Ст.3 ГОСТ 380-88

ПРОМТРАНСНИИПРОЕКТ

Копировал

Формат А4

503-7-14.88 Альбом 9.90 Часть 1

5899.01.00.002

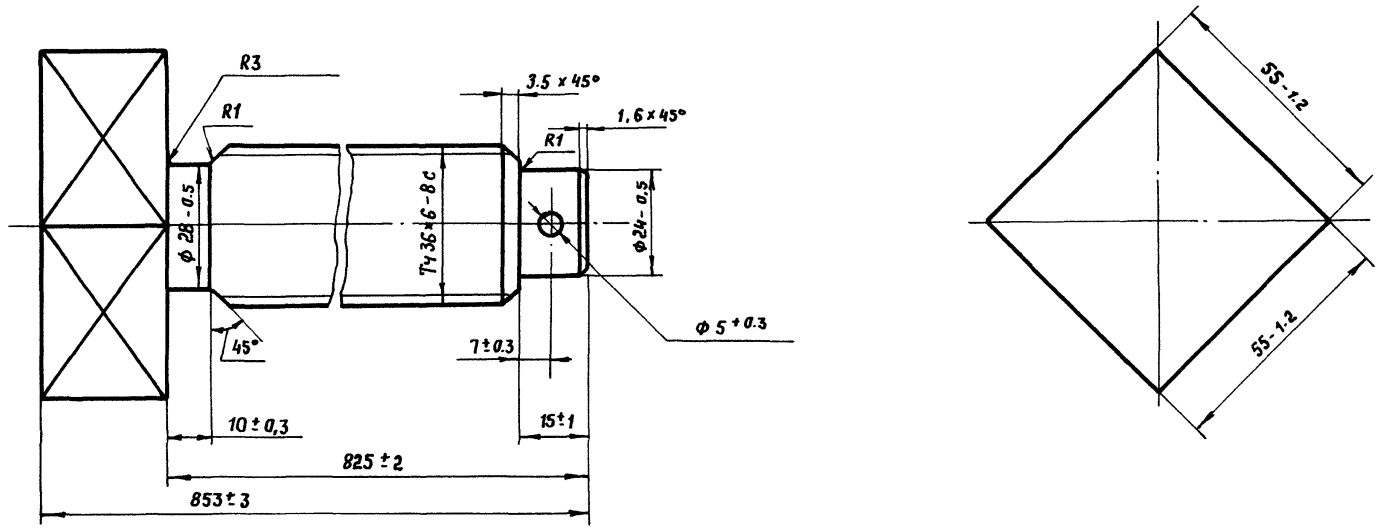

212... 248 НВ

Изм.	Лист	№ докум.	Подп.	Дата	5899.01.00.002			
Разраб.		Романова			Винт упорный	Лит.	Масса	Масшт.
Пров.		Жуков				0	7,3	1:1
Т. контр		Степанов				Лист	Листов 1	
Н. контр.		Бузукова			Сталь 45 ГОСТ 1050-74	ПРОМТРАНСНИИПРОЕКТ		
Утв.		Кузнецов						

Инв. № подл. | Подпись и дата | Взам. инв. № | Инв. № дубл. | Подпись и дата

5899.01.05.001

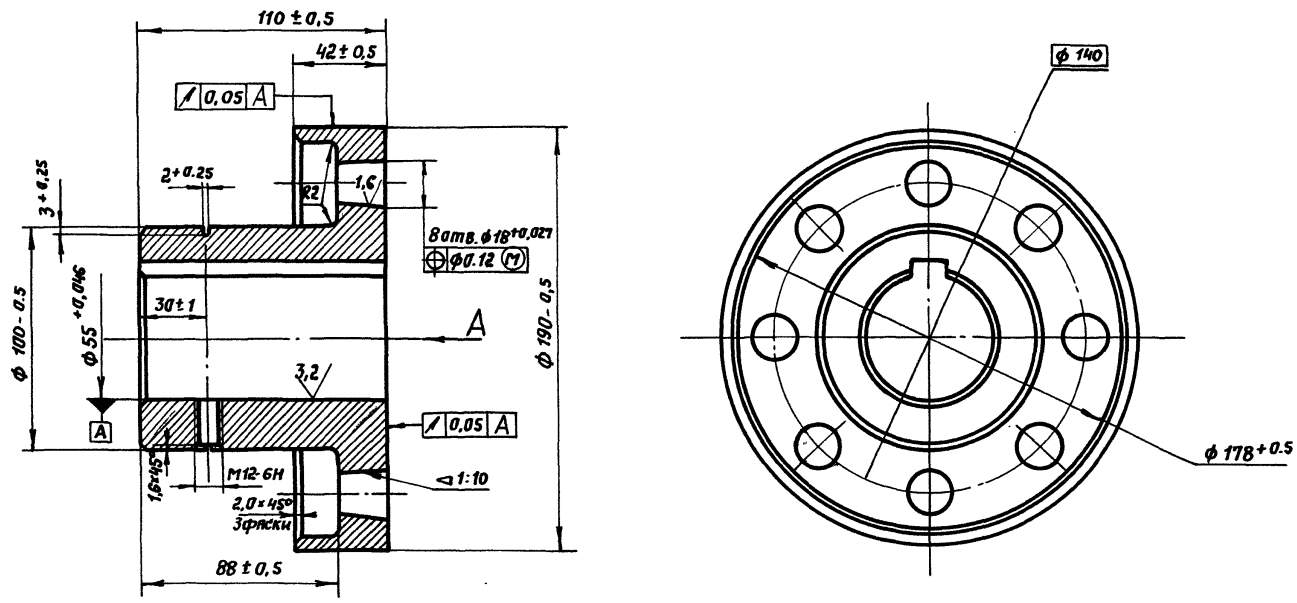

Вид А
М1:1

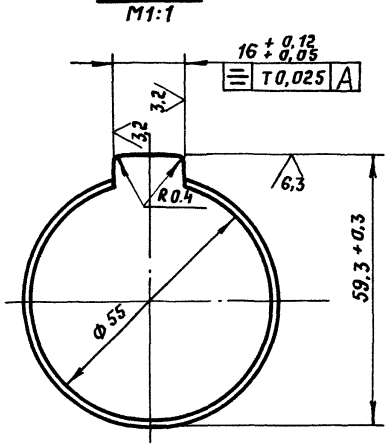

156.... 197 НВ

Изм.	Лист	№ докум.	Подп.	Дата	5899.01.05.001			
Разраб.		Жарова			Полумуфта	Лит.	Масса	Масшт.
Пров.		Жуков				0	8,6	1:2
Т. контр		Степанов				Лист	Листов 1	
Н. контр.		Бузукова			Сталь 35 ГОСТ 1050-74	ПРОМТРАНСНИИПРОЕКТ		
Утв.		Кузнецов						

Инв. № подл. | Подпись и дата | Взам. инв. № | Инв. № дубл. | Подпись и дата

Копировал: Солот — Формат А2

503-7-14.88 Альбом 9.90 Часть 1

Формат	Зона	Поз.	Обозначение	Наименование	Кол.	Примеч.
		17		М16-6g × 35. 58. 019	16	
				Гайки ГОСТ 5915-70		
		19		М12-6Н. 5. 019	13	
		20		М16-6Н. 5. 019	16	
				Шайбы ГОСТ 6402-70		
		22		12 65Г 019	13	
		23		16 65Г 019	16	

5899. 02. 00. 000 Лист 2

Изм. Лист № докум. Подп. Дата

Инв. № подл. | Подпись и дата | Взам. инв. № | Инв. № дубл. | Подпись и дата

Формат	Зона	Поз.	Обозначение	Наименование	Кол.	Примеч.
				Документация		
			5899. 02. 01. 000 СБ	Сварочный чертеж		
				Детали		
		1	5899. 02. 01. 001	Пояс	1	
		2	5899. 02. 01. 002	Воронка	1	
		3	5899. 02. 01. 003	Плита	1	
		4	5899. 02. 01. 004	Ребро	1	
		5	-01	Ребро	2	
		6	-02	Ребро	2	
		7	-03	Ребро	1	
		8	-04	Ребро	2	

5899. 02. 01. 000

Изм. Лист № докум. Подп. Дата

Разраб. Жуков

Пров. Жарова

Н. контр. Бузукова

Утв. Кузнецов

Воронка

Лит 0 | Лист | Листов 1

ПРОМТРАНСНИИПРОЕКТ

Инв. № подл. | Подпись и дата | Взам. инв. № | Инв. № дубл. | Подпись и дата

Формат	Зона	Поз.	Обозначение	Наименование	Кол.	Примеч.
				Документация		
А2			5899. 02. 00. 000 СБ	Сварочный чертеж		
				Сборочные единицы		
А4		1	5899. 02. 01. 000	Воронка	1	
А4		2	5899. 02. 02. 000	Лоток	1	
А4		3	5899. 02. 03. 000	Стойка передняя	1	
А4		4	-01	Стойка передняя	1	
А4		5	5899. 02. 04. 00	Стойка задняя	1	
А4		6	-01	Стойка задняя	1	
				Детали		
А4		9	5899. 02. 00. 001	Прокладка	1	
А4		10	5899. 02. 00. 002	Прокладка	2	
А4		11	5899. 02. 00. 003	Планка	1	
А4		12	5899. 02. 00. 004	Планка	2	
				Стандартные изделия		
				Болты ГОСТ 7798-70		
		16		М12-6g × 40. 58. 019	13	

5899. 02. 00. 000

Изм. Лист № докум. Подп. Дата

Разраб. Романова

Пров. Жуков

Н. контр. Бузукова

Утв. Кузнецов

Воронка приемная

Лит 0 | Лист 1 | Листов 2

ПРОМТРАНСНИИПРОЕКТ

Инв. № подл. | Подпись и дата | Взам. инв. № | Инв. № дубл. | Подпись и дата

5899. 01. 00. 001

25 (√)

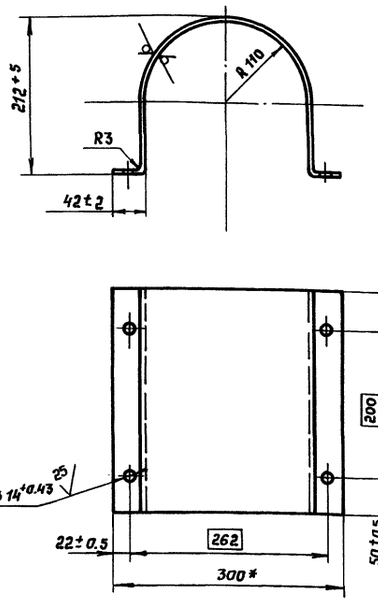

* Размер для справок.

5899. 01. 00. 001

Изм. Лист № докум. Подп. Дата

Разраб. Романова

Пров. Жуков

Т. контр. Степанов

Н. контр. Бузукова

Утв. Кузнецов

Кожух

Лит. 0 | Масса 2,7 | Масшт. 1:5

Лист | Листов 1

Лист 6-ПН-1.0 ГОСТ 19903-74 / В Ст3 пс ГОСТ 16523-70

ПРОМТРАНСНИИПРОЕКТ

Инв. № подл. | Подпись и дата | Взам. инв. № | Инв. № дубл. | Подпись и дата

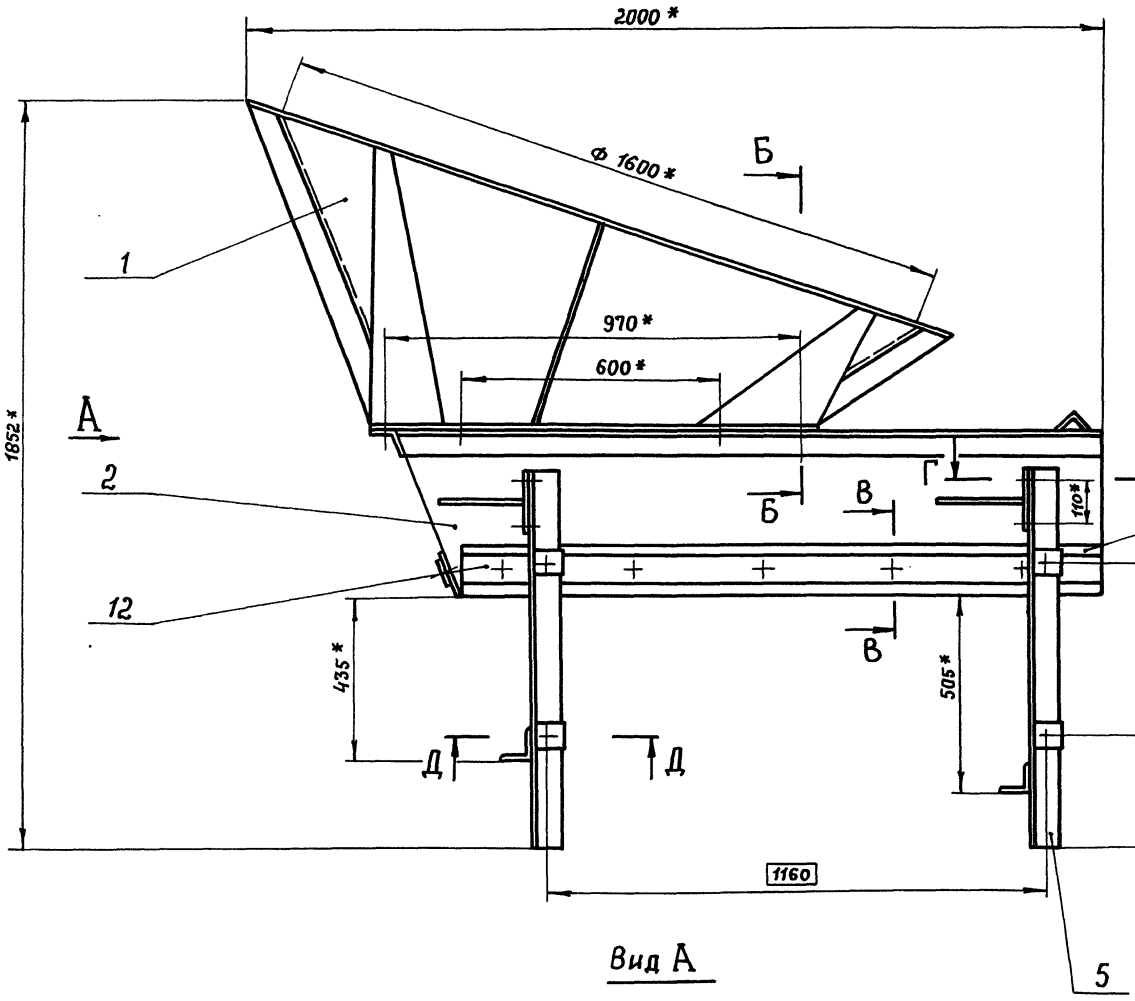

Вид А

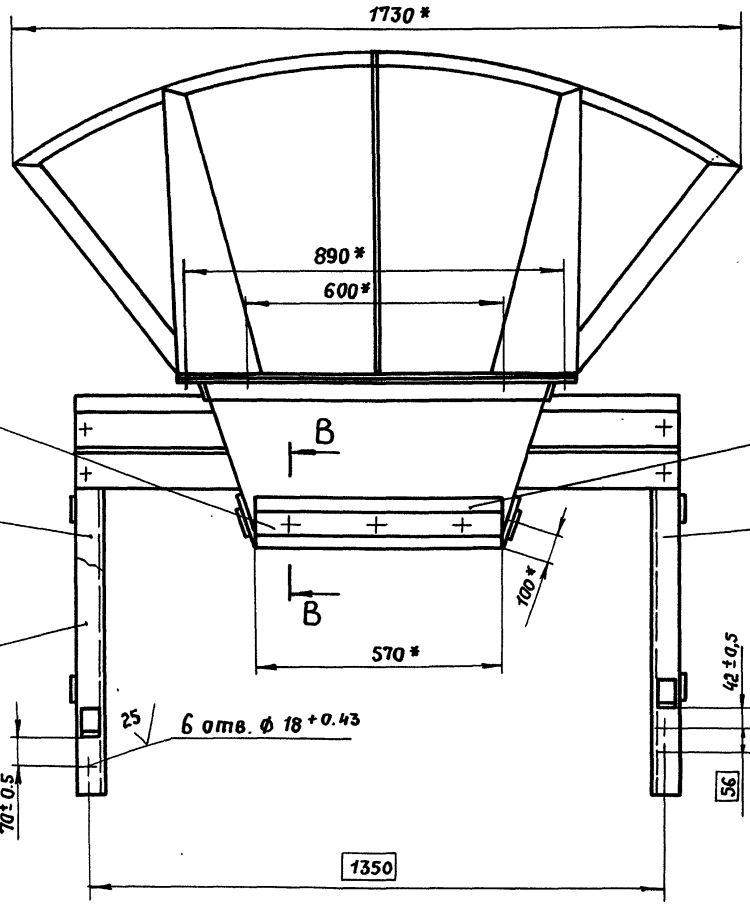

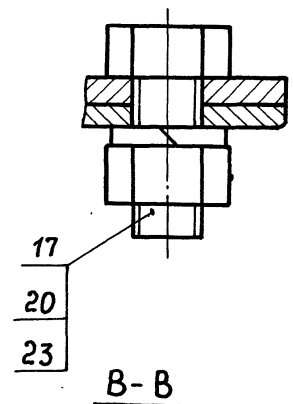

Б - Б
М 1:1

В - В
М 1:1

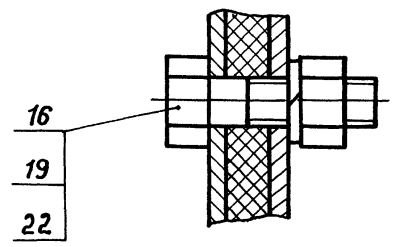

Д-Д
М 2:1

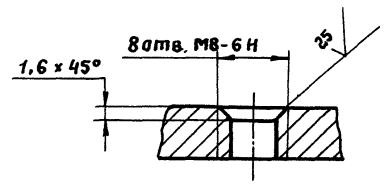

Г Г
М 1:1

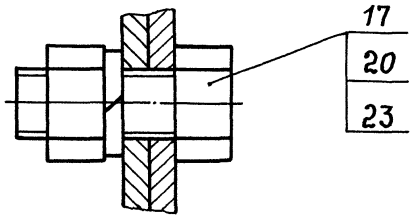

* Размеры для справок.

Изм.	Лист	№ докум.	Подпись	Дата	5899.02.00.000 СБ		
Разраб.		Жуков			Воронка приемная Сборочный чертеж	Лит.	Масса	Масштаб
Пров.		Степанов				0	263.0	1:10
Т. контр.		Степанов				Лист	Листов 1	
Н. контр.		Бузукова				ПРОМТРАНСНИИПРОЕКТ		
Утв.		Кузнецов						

Копировал:

Формат А2

Инв. № подл. | Подп. и дата | Взам. инв. № | Инв. № дубл. | Подпись и дата

503-7-14.88 Альбом 9.90 Часть 1

5899.02.01.001

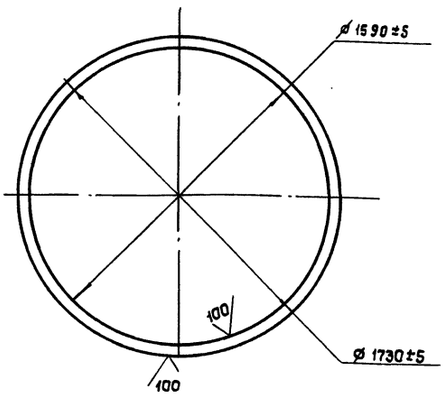

Допускается изготовление из нескольких частей с последующей сваркой
Сварные швы по ГОСТ 5264-80
Электрод Э-42 ГОСТ 9467-75

Изм.	Лист	№ докум.	Подп.	Дата	5899.02.01.001			
Разраб.		Романова			Пояс	Лит.	Масса	Масштаб
Пров.		Жуков				0	7.4	1:20
Т.контр.		Степанов				Лист	Листов 1	
Н.контр.		Бузукова			Лист 6-ПН-4.0 ГОСТ 19903-74 ВСт3пс ГОСТ 14637-79	ПРОМТРАНСНИИПРОЕКТ		
Утв.		Кузнецов						

Инв.№ подл. | Подпись и дата | Взам.инв.№ | Инв.№ дубл. | Подпись и дата

Формат А4

5899.02.01.002

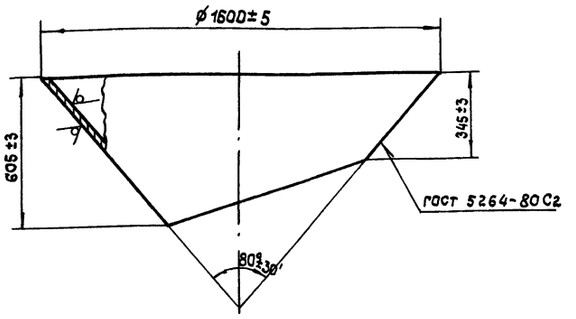

Изм.	Лист	№ докум.	Подп.	Дата	5899.02.01.002			
Разраб.		Жарова			Воронка	Лит.	Масса	Масштаб
Пров.		Жуков				0	46	1:15
Т.контр.		Степанов				Лист	Листов 1	
Н.контр.		Бузукова			Лист 6-ПН-3.0 ГОСТ 19903-74 ВСт3пс ГОСТ 16523-70	ПРОМТРАНСНИИПРОЕКТ		
Утв.		Кузнецов						

Инв.№ подл. | Подпись и дата | Взам.инв.№ | Инв.№ дубл. | Подпись и дата

Формат А4

5899.02.01.000 СБ

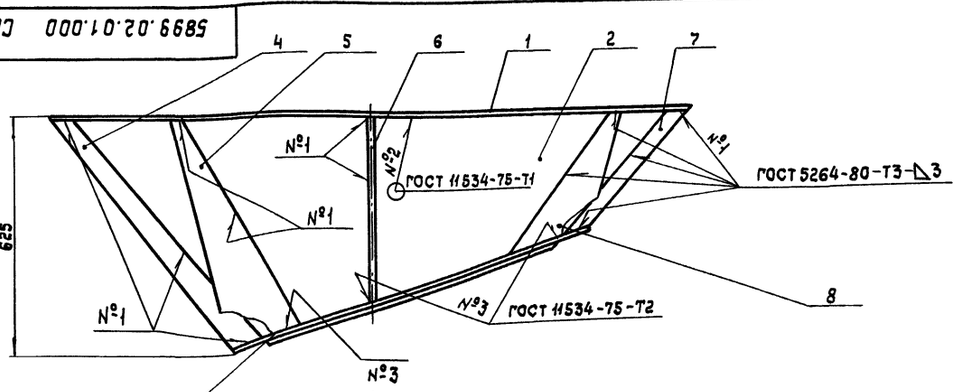

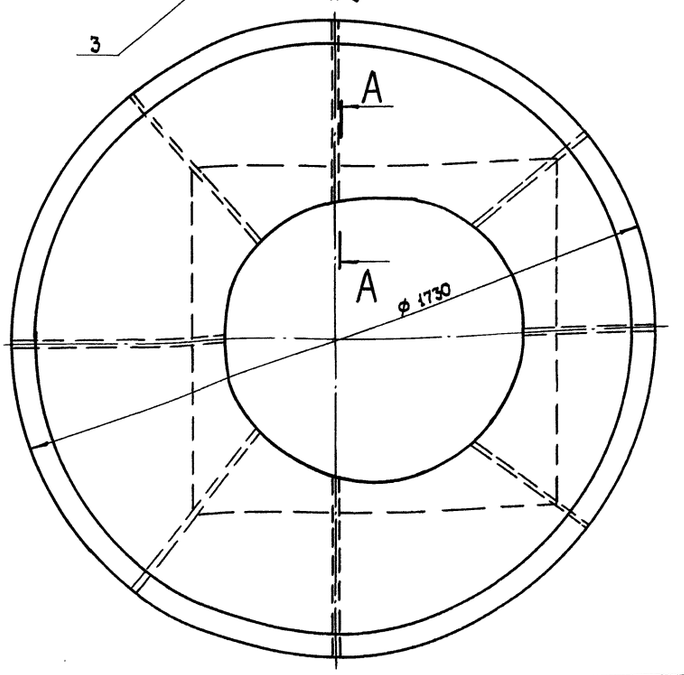

A-A повернуто
М 1:5

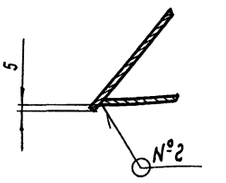

Размеры для справок

Изм.	Лист	№ докум.	Подп.	Дата	5899.02.01.000 СБ			
Разраб.		Жуков			Воронка	Лит.	Масса	Масштаб
Пров.		Степанов				0	102	1:10
Т.контр.		Степанов			Сборочный чертеж	Лист	Листов 1	
Н.контр.		Бузукова				ПРОМТРАНСНИИПРОЕКТ		
Утв.		Кузнецов						

Инв.№ подл. | Подпись и дата | Взам.инв.№ | Инв.№ дубл. | Подпись и дата

503-7-14.88 Альбом 9.90 Часть 1

Формат	Зона	Поз.	Обозначение	Наименование	Кол.	Примеч.
				Документация		
А3			5899.02.02.000 СБ	Сборочный чертеж		
				Детали		
А4		1	5899.02.02.001	Стенка боковая	2	
А4		2	5899.02.02.002	Стенка задняя	1	
А4		3	5899.02.02.003	Кронштейн	4	
А4		4	5899.02.02.004	Уголок	1	
А4		5	5899.02.02.005	Обвязка	1	
		6	-01	Обвязка	1	
А4		7	5899.02.02.006	Ребро	4	
				Уголок 63×63×5 В ГОСТ 8509-86 / 8 Ст 3 пс ГОСТ 535-88		
Б4		8	5899.02.02.007	$L = 820 \pm 2$	1	3,9 кг
Б4		9	5899.02.02.008	$L = 900 \pm 3$	1	4,3 кг

Изм.	Лист	№ докум.	Подп.	Дата	5899.02.02.000			
Разраб.		Жарова			Лоток	Лит.	Лист	Листов
Пров.		Жуков				О		1
Н. контр.		Бузукова				Промтрансниипроект		
Утв.		Кузнецов						

Инв. № подл. | Подпись и дата | Взам. инв. № | Инв. № дубл. | Подпись и дата

5899.02.02.001

(V)

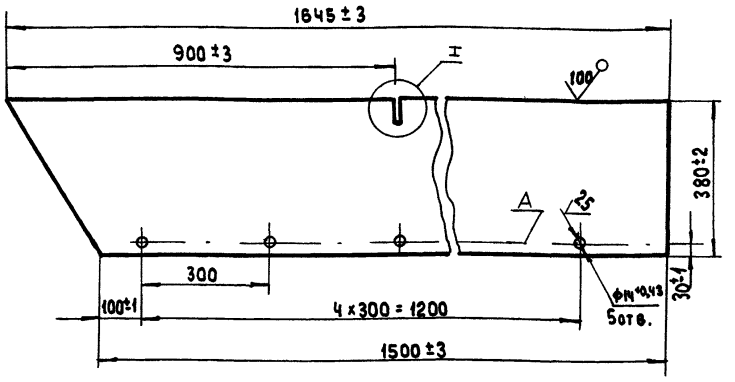

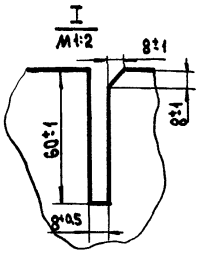

1. Предельные отклонения размеров между осями любых двух отв. ± 0,5мм
2. Смещение осей от плоскости А не более 0,5 мм.

Изм.	Лист	№ докум.	Подп.	Дата	5899.02.02.001			
Разраб.		Жарова			Стенка боковая	Лит.	Масса	Масштаб
Пров.		Жуков				О	27.0	1:10
Т. контр.		Степанов				Лист	Листов 1	
Н. контр.		Бузукова			Лист Б-ПН-6.0 ГОСТ 19903-74 / В Ст 3 пс ГОСТ 14637-79	Промтрансниипроект		
Утв.		Кузнецов						

Инв. № подл. | Подпись и дата | Взам. инв. № | Инв. № дубл. | Подпись и дата

Формат А4

5899.02.01.004

(V)

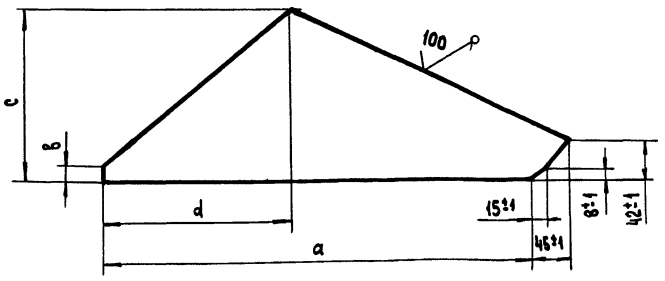

Обозначение	Размеры, мм a	в	c	d	Масса, кг
5899.02.01.004	750±3	16±1	70±1	23±1	1,3
-01	730±3	15±1	250±2	140±1	4,1
-02	620±3	10±1	65±1	50±1	1,1
-03	400±2	5±1	42±1	60±1	0,5
-04	497±2	5±1	190±2	217±2	1,8

Изм.	Лист	№ докум.	Подп.	Дата	5899.02.01.004			
Разраб.		Романова			Ребро	Лит.	Масса	Масштаб
Пров.		Жуков				О	См. табл.	—
Т. контр.		Степанов				Лист	Листов 1	
Н. контр.		Бузукова			Лист Б-ПН-4.0 ГОСТ 19903-74 / В Ст 3 пс ГОСТ 14637-79	Промтрансниипроект		
Утв.		Кузнецов						

Инв. № подл. | Подпись и дата | Взам. инв. № | Инв. № дубл. | Подпись и дата

Формат А4

5899.02.01.003

(V)

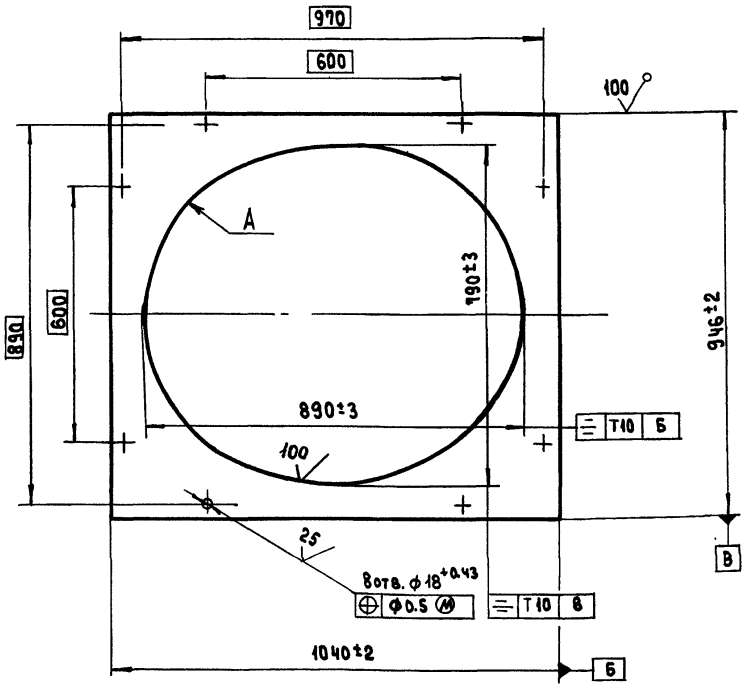

Отверстие А обработать по детали 5899.02.01.00.02, выдержав размеры 890±3, 790±3.

Изм.	Лист	№ докум.	Подп.	Дата	5899.02.01.003			
Разраб.		Романова			Плита	Лит.	Масса	Масштаб
Пров.		Жуков				О	18.4	1:10
Т. контр.		Степанов				Лист	Листов 1	
Н. контр.		Бузукова			Лист Б-ПН-5.0 ГОСТ 19903-74 / В Ст 3 пс ГОСТ 14637-79	Промтрансниипроект		
Утв.		Кузнецов						

Инв. № подл. | Подпись и дата | Взам. инв. № | Инв. № дубл. | Подпись и дата

Копировал

Формат А4

503-7-14.88 Альбом 9.90 Часть 1

5899.02.02.002

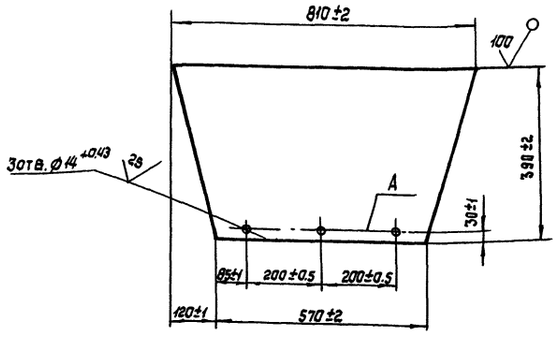

Смещение осей от плоскости А не более 0.5 мм

Изм.	Лист	№ докум.	Подп.	Дата
Разраб.		Романова		
Пров.		Жуков		
Т.контр.		Степанов		
Н.контр.		Бузукова		
Утв.		Кузнецов		

5899.02.02.002

Стенка задняя

Лит.	Масса	Масштаб
О	15.2	1:10

Лист | Листов 1

Лист Б-ПН-6.0 ГОСТ 19903-74
В Ст3пс ГОСТ 14637-78

ПРОМТРАНСНИИПРОЕКТ

Формат А4

5899.02.02.003

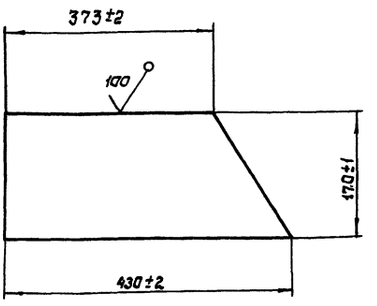

Изм.	Лист	№ докум.	Подп.	Дата
Разраб.		Романова		
Пров.		Жуков		
Т.контр.		Степанов		
Н.контр.		Бузукова		
Утв.		Кузнецов		

5899.02.02.003

Кронштейн

Лит.	Масса	Масштаб
О	2.9	1:5

Лист | Листов 1

Лист Б-ПН-6.0 ГОСТ 19903-74
ВСт3пс ГОСТ 14637-79

ПРОМТРАНСНИИПРОЕКТ

Формат А4

5899.02.02.000 СБ

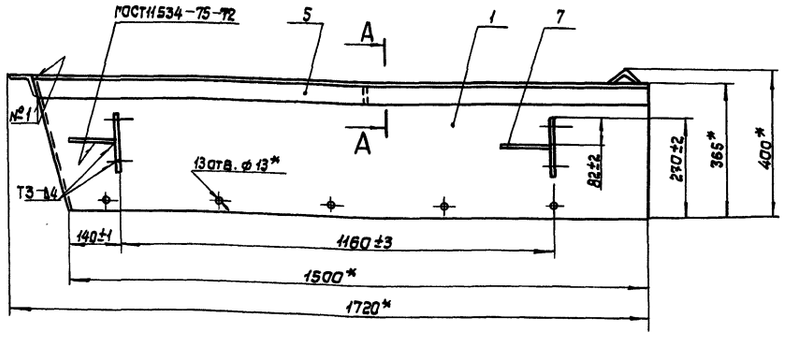

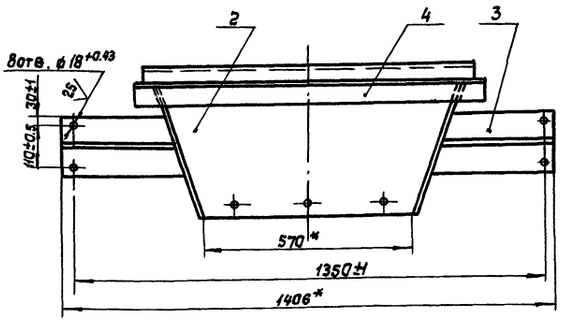

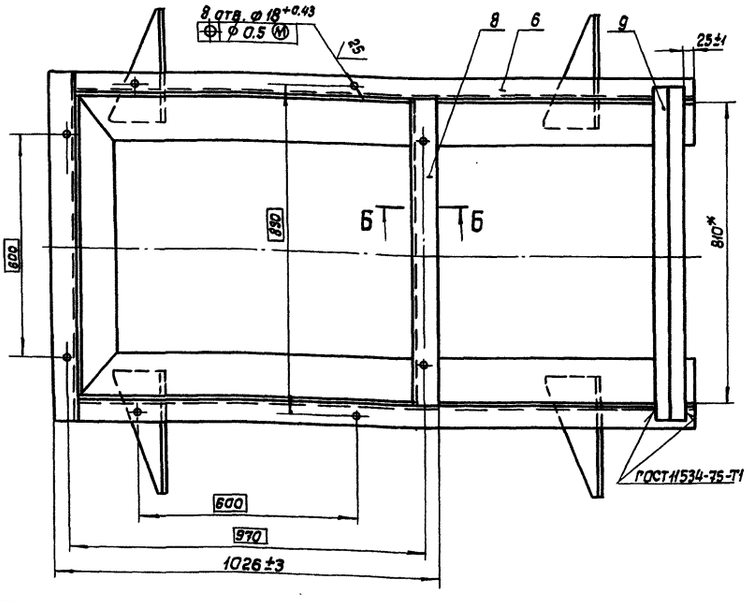

А-А
М 1:2

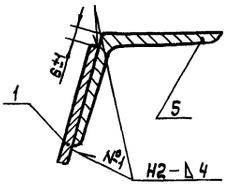

Б-Б
М 1:2

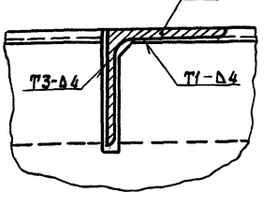

1. * Размеры для справок.
2. Сварные швы по ГОСТ 5264-80, кроме указанных особо. Электрод Э42 ГОСТ 9467-75.

Изм.	Лист	№ докум.	Подп.	Дата
Разраб.		Жарова		
Пров.		Жуков		
Т.контр.		Степанов		
Н.контр.		Бузукова		
Утв.		Кузнецов		

5899.02.02.000 СБ

Лоток
сборочный чертеж

Лит.	Масса	Масштаб
О	116.6	1:10

Лист | Листов 1

ПРОМТРАНСНИИПРОЕКТ

Копировал

Формат А3

503-7-14.88 Альбом 9.90 Часть 1

5899.02.02.006

√(√)

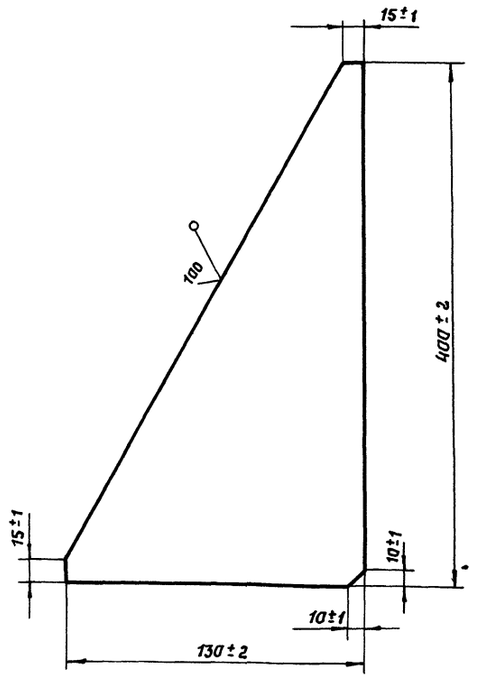

Изм.	Лист	№ докум.	Подп.	Дата
Разраб.		Романова		
Пров.		Жуков		
Т. контр.		Степанов		
Н. контр.		Бузукова		
Утв.		Кузнецов		

5899.02.02.006

Ребро

Лит.	Масса	Масшт.
0	1,7	1:2,5
Лист	Листов 1	

Лист 6-ПН-6,0 ГОСТ 19903-74 / Вст3пс ГОСТ 14637-79

ПРОМТРАНСНИИПРОЕКТ

Инв. № подл. | Подпись и дата | Взам. инв. № | Инв. № дубл. | Подпись и дата

Формат	Поз.	Обозначение	Наименование	Кол.	Примеч.
			Документация		
А4		5899.02.03.000 СБ	Сборочный чертеж		
			Детали		
			70×70×6-В ГОСТ 8509-86 / Уголок 8Сп3пс ГОСТ 535-88		
Б4	1	5899.02.03.001	L = 982 ± 2	1	6,4 кг
Б4	2	5899.02.03.002	L = 60 ± 1	2	0,4 кг
Б4	3	5899.02.03.003	L = 50 ± 1	1	0,4 кг
			Различия исполнений		
		5899.02.03.000СБ	и 5899.02.03.000СБ-01		
		по сборочному чертежу			

Изм.	Лист	№ докум.	Подп.	Дата
Разраб.		Романова		
Пров.		Жуков		
Н. контр.		Бузукова		
Утв.		Кузнецов		

5899.02.03.000

Стойка передняя

Лит.	Лист	Листов
0		1

ПРОМТРАНСНИИПРОЕКТ

Инв. № подл. | Подпись и дата | Взам. инв. № | Инв. № дубл. | Подпись и дата

5899.02.02.005

√(√)

5899.02.02.005 - изображено

5899.02.02.005-01- зеркальное отражение

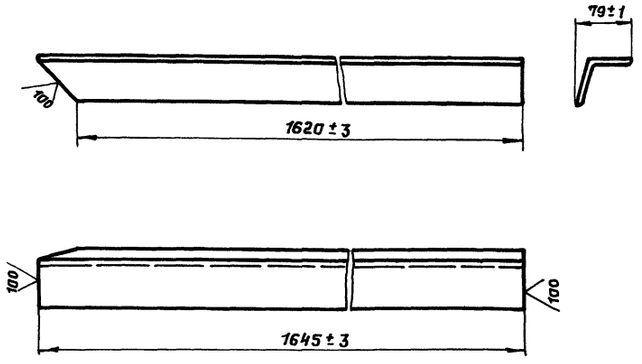

Изм.	Лист	№ докум.	Подп.	Дата
Разраб.		Жарова		
Пров.		Жуков		
Т. контр.		Степанов		
Н. контр.		Бузукова		
Утв.		Кузнецов		

5899.02.02.005

Обвязка

Лит.	Масса	Масшт.
0	8.86	1:5
Лист	Листов 1	

Уголок 63×63×5В ГОСТ 8509-86 / Вст3пс ГОСТ 535-88

ПРОМТРАНСНИИПРОЕКТ

Инв. № подл. | Подпись и дата | Взам. инв. № | Инв. № дубл. | Подпись и дата

5899.02.02.004

√(√)

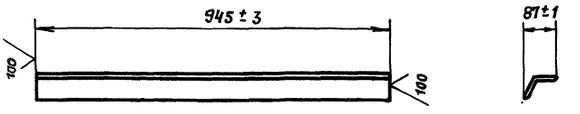

Изм.	Лист	№ докум.	Подп.	Дата
Разраб.		Романова		
Пров.		Жуков		
Т. контр.		Степанов		
Н. контр.		Бузукова		
Утв.		Кузнецов		

5899.02.02.004

Уголок

Лит.	Масса	Масшт.
0	4,6	1:5
Лист	Листов 1	

Уголок 63×63×5-В ГОСТ 8509-86 / Вст3пс ГОСТ 535-88

ПРОМТРАНСНИИПРОЕКТ

Инв. № подл. | Подпись и дата | Взам. инв. № | Инв. № дубл. | Подпись и дата

Копировал: Сослот- Формат А2

5899.02.04.000 СБ

5899.02.04.000 СБ

5899.02.04.000 СБ-01
ЗЕРКАЛЬНОЕ ОТРАЖЕНИЕ
ОСТАЛЬНОЕ - см. 5899.02.04.000СБ

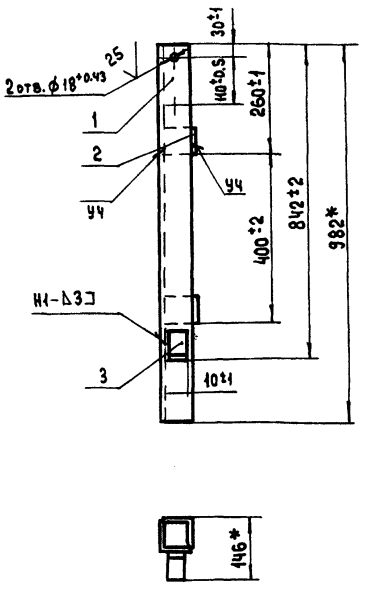

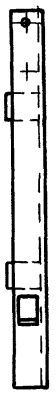

1. * Размеры для справок
2. Сварные швы по ГОСТ 5264-80.
   Электрод Э42 ГОСТ 9467-75.

Изм.	Лист	№ докум.	Подп.	Дата	5899.02.04.000 СБ			
Разраб.		Романова			Стойка задняя Сборочный чертеж	Лит.	Масса	Масштаб
Пров.		Жуков				О	7.6	1:10
Т. контр.		Степанов				Лист	Листов 1	
Н. контр.		Бузукова				ПРОМТРАНСНИИПРОЕКТ		
Утв.		Кузнецов						

Инв. № подл. | Подпись и дата | Взам. инв. № | Инв. № дубл. | Подпись и дата

Формат А4

5899.02.00.001

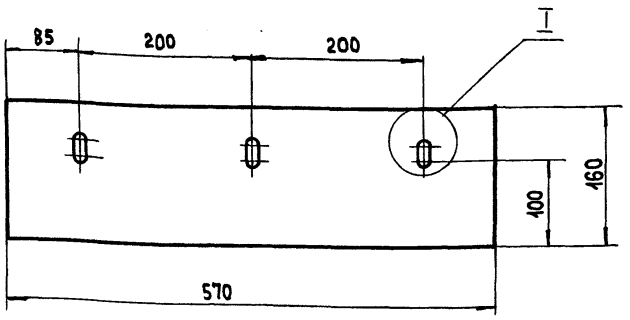

I
М 1:1

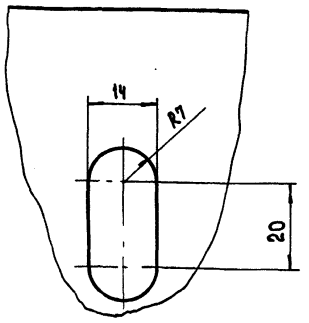

Изм.	Лист	№ докум.	Подп.	Дата	5899.02.00.001			
Разраб.		Романова			Прокладка	Лит.	Масса	Масштаб
Пров.		Жуков				О	1,2	1:5
Т. контр.		Степанов				Лист	Листов 1	
Н. контр.		Бузукова			Пластина I. лист ТМКЩ-С-10-9,9 ГОСТ 7338-77	ПРОМТРАНСНИИПРОЕКТ		
Утв.		Кузнецов						

Инв. № подл. | Подпись и дата | Взам. инв. № | Инв. № дубл. | Подпись и дата

Формат А4

Формат	Зона	Поз.	Обозначение	Наименование	Кол.	Примеч.
				Документация		
А4			5899.02.04.000 СБ	Сборочный чертеж		
				Детали		
				уголок 70×70×6-В ГОСТ 8509-86 / В Ст3пс ГОСТ 535-88		
Б4		1	5899.02.04.001	L = 982±2	1	6.4кг
Б4		2	5899.02.04.002	L = 60±1	2	0.4кг
Б4		3	5899.02.04.003	L = 50±1	1	0.4кг
			Различия	Исполнений		
			5899.02.04.000 СБ и	5899.02.04.000 СБ-01		
			по сборочному	чертежу		

Изм.	Лист	№ докум.	Подп.	Дата	5899.02.04.000			
Разраб.		Романова			Стойка задняя	Лит.	Лист	Листов
Пров.		Жуков				О		1
Н. контр.		Бузукова				ПРОМТРАНСНИИПРОЕКТ		
Утв.		Кузнецов						

Инв. № подл. | Подпись и дата | Взам. инв. № | Инв. № дубл. | Подпись и дата

5899.02.03.000 СБ

5899.02.03.000 СБ

5899.02.03.000 СБ-01-
ЗЕРКАЛЬНОЕ ОТРАЖЕНИЕ
ОСТАЛЬНОЕ - см. 5899.02.03.000 СБ

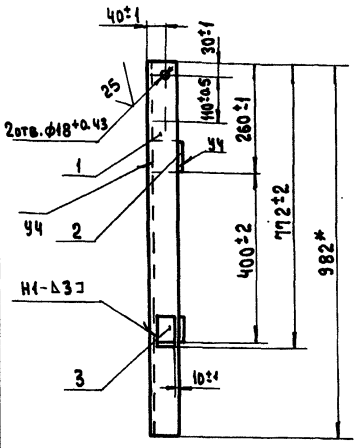



1. * Размеры для справок.
2. Сварные швы по ГОСТ 5264-80.
   Электрод Э42 ГОСТ 9467-75.

Изм.	Лист	№ докум.	Подп.	Дата	5899.02.03.000 СБ			
Разраб.		Романова			Стойка передняя Сборочный чертеж	Лит	Масса	Масштаб
Пров.		Жуков				О	7.6	1:10
Т. контр.		Степанов				Лист	Листов 1	
Н. контр.		Бузукова				ПРОМТРАНСНИИПРОЕКТ		
Утв.		Кузнецов						

Инв. № подл. | Подпись и дата | Взам. инв. № | Инв. № дубл. | Подпись и дата

Копировал

Формат А4

5899.02.00.004

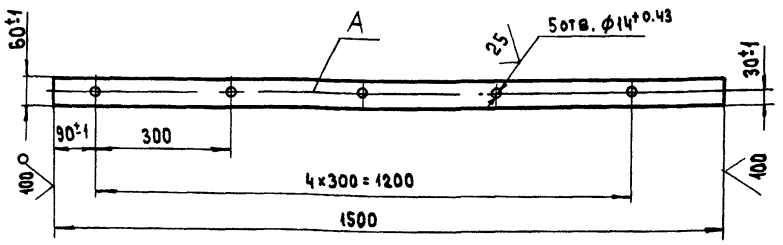

1. Предельные отклонения размеров между осями любых двух отверстий ± 0,5 мм.
2. Смещение осей от плоскости А не более 0.5 мм.

Изм	Лист	N докум.	Подп.	Дата	5899.02.00.004			
Разраб.		Романова			Планка	Лит.	Масса	Масштаб
Пров.		Жуков				0	3.5	1:10
Т.контр.		Степанов				Лист	Листов 1	
Н.контр.		Бузукова			Лист 5-ПН-5.0 ГОСТ 19903-74 / Ст3пс ГОСТ 14637-79	Промтрансниипроект		
Утв.		Кузнецов						

Инв.№ подл. | Подпись и дата | Взам. инв.№ | Инв.№ дубл. | Подпись и дата

Формат	Зона	Поз.	Обозначение	Наименование	Кол.	Примеч.
				Документация		
А3			5899.03.00.000 СБ	Сборочный чертеж		
				Сборочные единицы		
А4		1	5899.03.01.000	Кронштейн	1	
				Детали		
А4		2	5899.03.00.001	Ролик	1	
А4		3	5899.03.00.002	Ось	1	
А4		4	5899.03.00.003	Втулка	1	
		5	-01	Втулка	1	
				Стандартные изделия		
		11		Гайка М36-6 Н.5.019	1	
				ГОСТ 5918-73		
		12		Шайба 36.01.019	1	
				ГОСТ 11371-78		
		13		Шплинт 6.3×70.001	1	
				ГОСТ 397-79		

Изм	Лист	N докум.	Подп.	Дата	5899.03.00.000			
Разраб.		Жуков			Каток	Лит.	Лист	Листов
Пров.		Степанов				0	1	2
Н.контр.		Бузукова				Промтрансниипроект		
Утв.		Кузнецов						

Инв.№ подл. | Подпись и дата | Взам. инв.№ | Инв.№ дубл. | Подпись и дата

5899.02.00.003

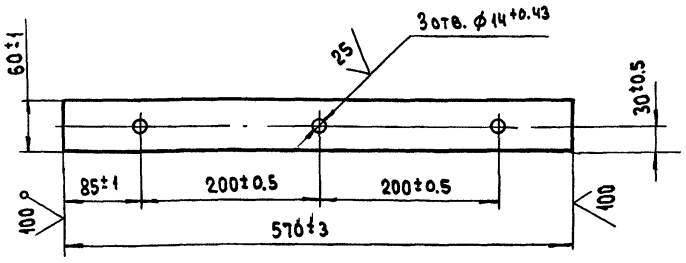

Изм	Лист	N докум.	Подп.	Дата	5899.02.00.003			
Разраб.		Романова			Планка	Лит.	Масса	Масштаб
Пров.		Жуков				0	1,4	1:5
Т.контр.		Степанов				Лист	Листов 1	
Н.контр.		Бузукова			Лист 5-ПН-5.0 ГОСТ 19903-74 / Ст3пс ГОСТ 14637-79	Промтрансниипроект		
Утв.		Кузнецов						

Инв.№ подл. | Подпись и дата | Взам. инв.№ | Инв.№ дубл. | Подпись и дата

5899.02.00.002

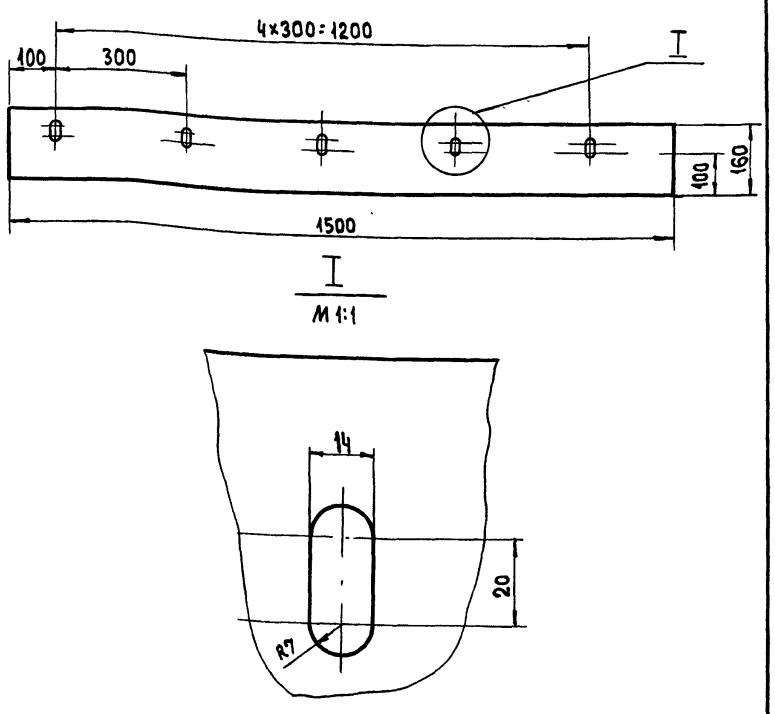

Изм	Лист	N докум.	Подп.	Дата	5899.02.00.002			
Разраб.		Романова			Прокладка	Лит.	Масса	Масштаб
Пров.		Жуков				0	4,7	1:10
Т.контр.		Степанов				Лист	Листов 1	
Н.контр.		Бузукова			Пластина I, лист ТМКЩ-С-10-9,9 ГОСТ 7338-77	Промтрансниипроект		
Утв.		Кузнецов						

Инв.№ подл. | Подпись и дата | Взам. инв.№ | Инв.№ дубл. | Подпись и дата

5899.03.00.000 СБ

503-7-14.88 Альбом 8.90 Часть 1

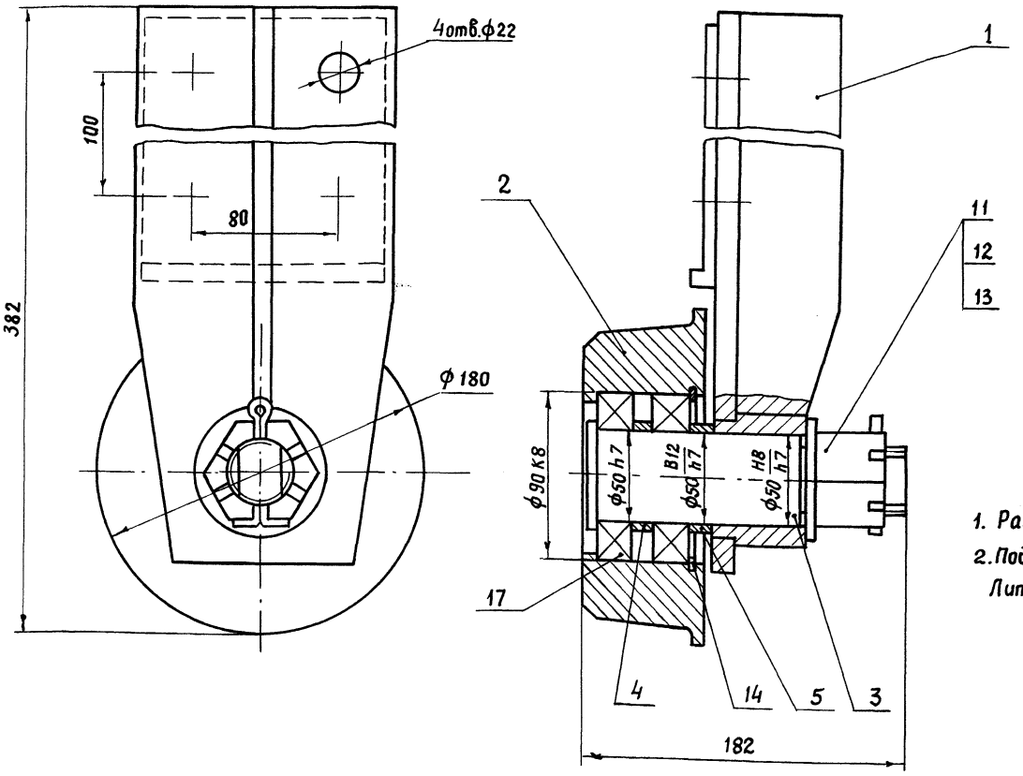

1. Размеры для справок.
2. Подшипники поз.17 заполнить смазкой Литол-24 ГОСТ 21150-75.

Изм.	Лист	№ докум.	Подп.	Дата
Разраб.		Жуков		
Пров.		Степанов		
Т. контр.		Степанов		
Н. контр.		Бузукова		
Утв.		Кузнецов		

5899.03.00.000 СБ

Каток
Сборочный чертеж

Лит.	Масса	Масштаб
0	14,1	1:2

Лист | Листов 1

ПРОМТРАНСНИИПРОЕКТ

Копировал: Формат А3

Формат	Зона	Поз.	Обозначение	Наименование	Кол.	Примеч.
				Документация		
А3			5899.03.01.000	Сборочный чертеж		
				Детали		
А4		1	5899.03.01.001	Щека	1	
А4		2	5899.03.01.002	Ребро	1	
А4		3	5899.03.01.003	Бобышка	1	
А4		4	5899.03.01.004	Пластина	1	

Изм.	Лист	№ докум.	Подп.	Дата
Разраб.		Жарова		
Провер.		Жуков		
Н. контр.		Бузукова		
Утв.		Кузнецов		

5899.03.01.000

Кронштейн

Лит.	Лист	Листов
0		1

ПРОМТРАНСНИИПРОЕКТ

Копировал | Формат А4

Формат	Зона	Поз.	Обозначение	Наименование	Кол.	Примеч.
		14		Кольцо В.90 ГОСТ 13941-86	1	
		17		Подшипник 60210 ГОСТ 7242-70	2	

5899.03.00.000

Лист 2

Изм. Лист № докум. Подп. Дата

Копировал | Формат А4

5899.03.01.001

√(√)

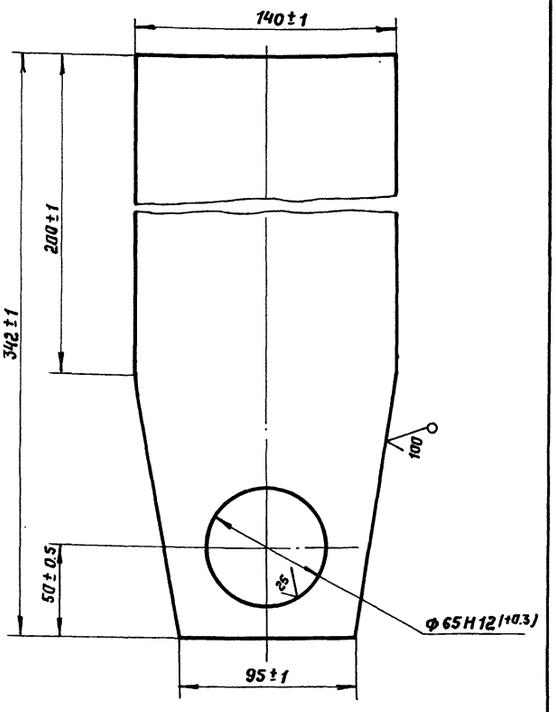

Изм.	Лист	№ докум.	Подпись	Дата	5899.03.01.001			
Разраб.		Жарова			Щека	Лит.	Масса	Масштаб
Провер.		Жуков				D	2,9	1:2
Т.контр.		Степанов				Лист	Листов 1	
Н.контр.		Бузукова			Лист 6-ПН-12 ГОСТ 19903-74 / В Ст3пс ГОСТ 14637-79	ПРОМТРАНСНИИПРОЕКТ		
Утв.		Кузнецов						

Инв.№ подл. | Подпись и дата | Взам. инв.№ | Инв.№ дубл. | Подпись и дата

Формат А4

5899.03.01.002

√(√)

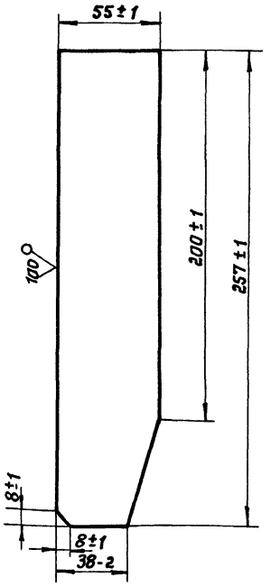

Изм.	Лист	№ докум.	Подп.	Дата	5899.03.01.002			
Разраб.		Жарова			Ребро	Лит.	Масса	Масштаб
Пров.		Жуков				D	0,75	1:2
Т.контр.		Степанов				Лист	Листов 1	
Н.контр.		Бузукова			Лист 6-ПН-12 ГОСТ 19903-74 / В Ст3пс ГОСТ 14637-79	ПРОМТРАНСНИИПРОЕКТ		
Утв.		Кузнецов						

Инв.№ подл. | Подпись и дата | Взам. инв.№ | Инв.№ дубл. | Подпись и дата

Формат А4

5899.03.01.000 СБ

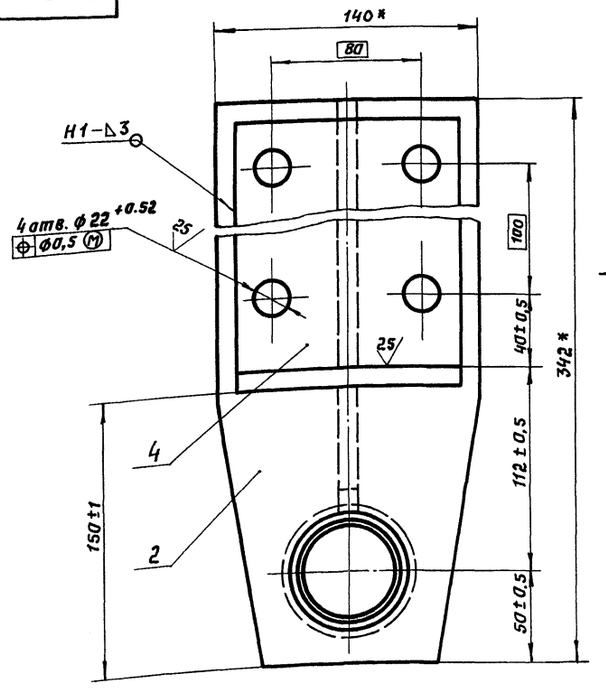

А

Вид А

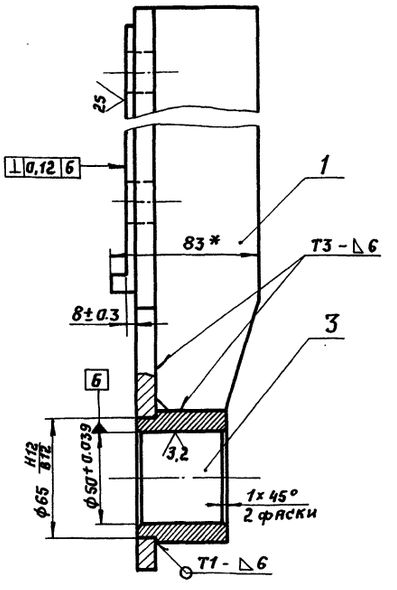

1. * Размеры для справок.
2. Сварные швы по ГОСТ 5264-80. Электрод Э 42 по ГОСТ 9467-75.

Изм.	Лист	№ докум.	Подп.	Дата	5899.03.01.000 СБ			
Разраб.		Жарова			Кронштейн Сварочный чертеж	Лит.	Масса	Масштаб
Пров.		Жуков					4,05	1:2
Т.контр.		Степанов				Лист	Листов 1	
Н.контр.		Бузукова				ПРОМТРАНСНИИПРОЕКТ		
Утв.		Кузнецов						

Инв.№ подл. | Подпись и дата | Взам. инв.№ | Инв.№ дубл. | Подпись и дата

Формат А3

503-7-14.88 Альбом 9.90 Часть 1

5899.03.00.001

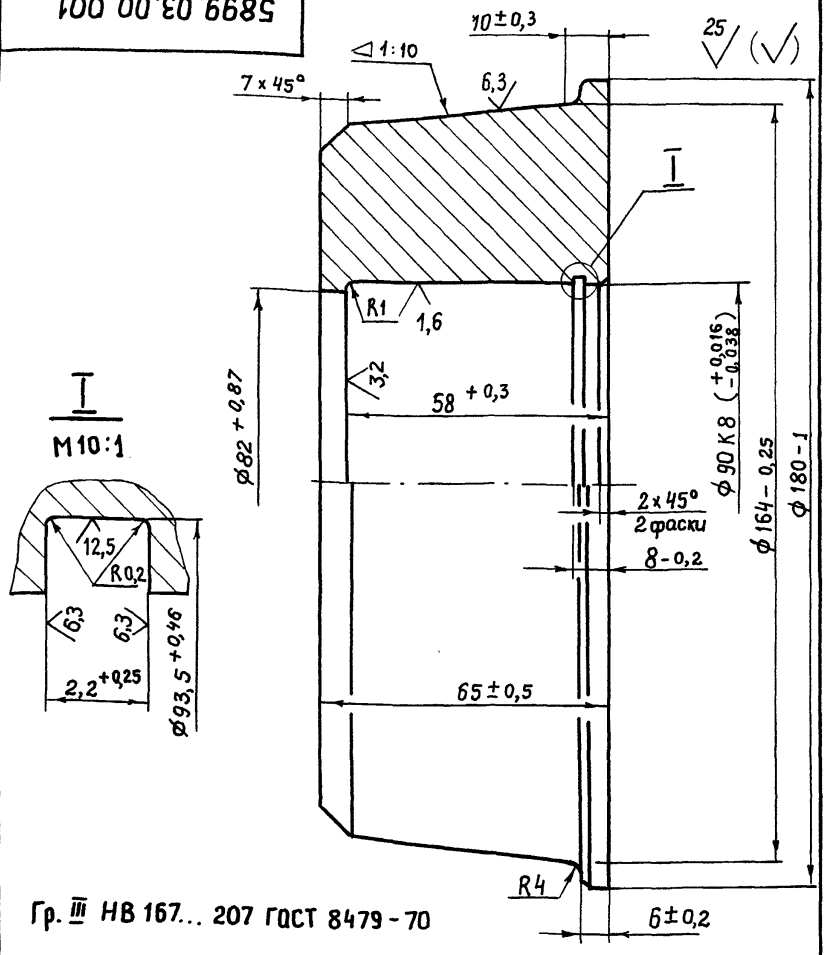

Гр. III НВ 167... 207 ГОСТ 8479-70

Изм.	Лист	№ докум.	Подп.	Дата	5899.03.00.001			
Разраб.		Жуков			Ролик	Лит.	Масса	Масштаб
Пров.		Степанов				0	7	1:1
Т. контр.		Степанов				Лист	Листов 1	
Н. контр.		Бузукова			Сталь 45 ГОСТ 1050-74	ПРОМТРАНСНИИПРОЕКТ		
Утв.		Кузнецов						

Копировал: Формат А4

5899.03.00.002

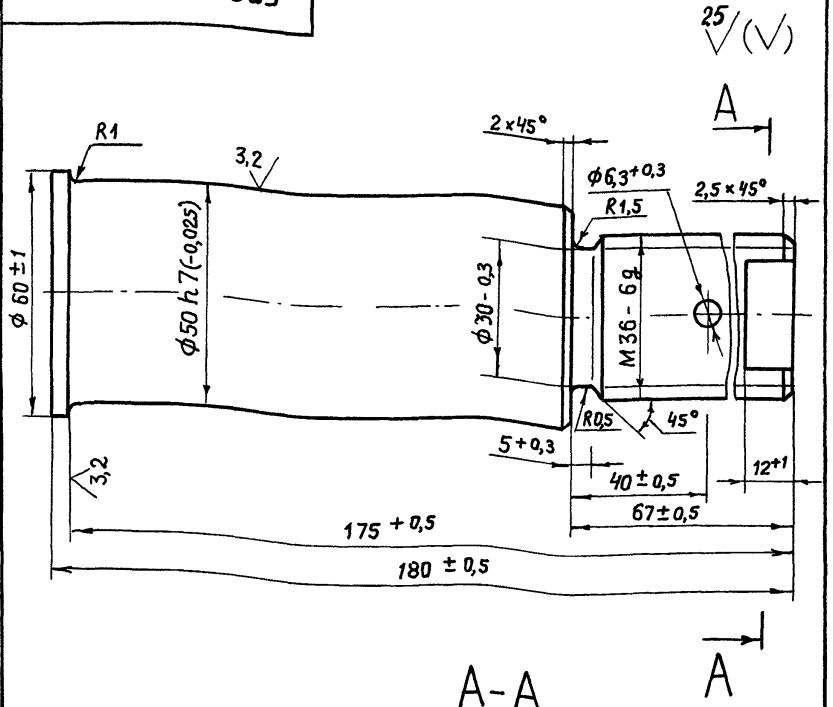

A-A

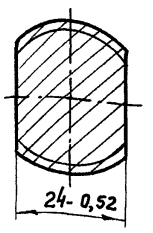

197... 235 НВ

Изм.	Лист	№ докум.	Подп.	Дата	5899.03.00.002			
Разраб.		Жуков			Ось	Лит.	Масса	Масштаб
Пров.		Степанов				0	1,7	1:1
Т. контр.		Степанов				Лист	Листов 1	
Н. контр.		Бузукова			Сталь 45 ГОСТ 1050-74	ПРОМТРАНСНИИПРОЕКТ		
Утв.		Кузнецов						

Копировал: Формат А4

5899.03.01.004

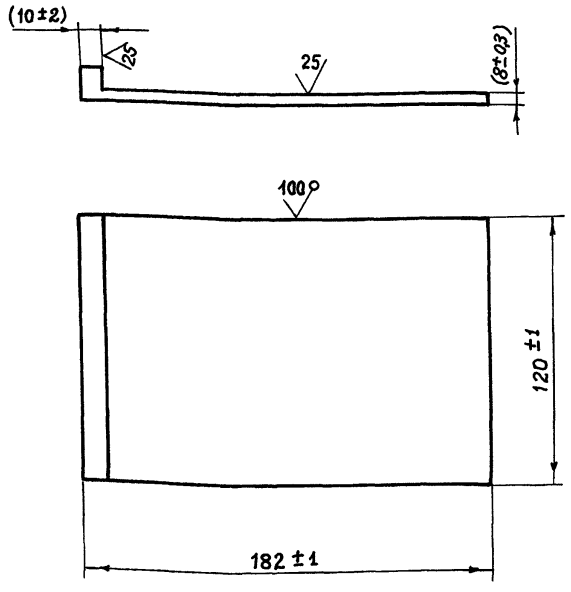

Размеры в скобках после сборки

Изм.	Лист	№ докум.	Подп.	Дата	5899.03.01.004			
Разраб.		Жарова			Пластина	Лит.	Масса	Масштаб
Пров.		Жуков				0	0,9	1:2
Т. контр.		Степанов				Лист	Листов 1	
Н. контр.		Бузукова			Лист 16 ГОСТ 19903-74 / ВСт3пс ГОСТ 14637-79	ПРОМТРАНСНИИПРОЕКТ		
Утв.		Кузнецов						

Копировал: Формат А4

5899.03.01.003

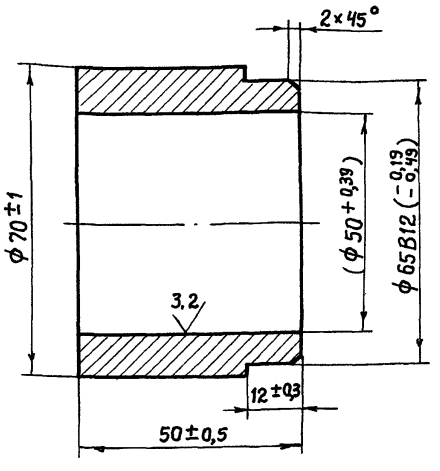

Размер в скобках – после сборки.

Изм.	Лист	№ докум.	Подп.	Дата	5899.03.01.003			
Разраб.		Жарова			Бобышка	Лит.	Масса	Масштаб
Пров.		Жуков				0	0,4	1:1
Т. контр.		Степанов				Лист	Листов 1	
Н. контр.		Бузукова			ВСт3пс ГОСТ 380-88	ПРОМТРАНСНИИПРОЕКТ		
Утв.		Кузнецов						

Копировал: Формат А4

503-7-14.88 Альбом 9.90 Часть 1

Формат	Зона	Поз.	Обозначение	Наименование	Кол.	Примеч.
		18		Шплинт 6,3×50.019 ГОСТ 397-79	1	
		21		Кольцо СП66-50-6 ГОСТ 6308-71	1	
		23		Подшипник 7510Н ГОСТ 333-79	2	
				Материалы		
		25		Проволока 2.0-Т ГОСТ 3282-74 l = 500		0.015кг

Изм.	Лист	№ докум.	Подп.	Дата	5899.04.00.000	Лист 2

Инв. № подл. | Подпись и дата | Взам. инв. № | Инв. № дубл. | Подпись и дата

Формат	Зона	Поз.	Обозначение	Наименование	Кол.	Примеч.
				Документация		
А4			5899.04.01.000 СБ	Сборочный чертеж		
				Детали		
А4			5899.04.01.001	Втулка	1	
А4			5899.04.01.002	Ребро	1	
А4			5899.04.01.003	Косынка	4	
А4			5899.04.01.004	Пластина	1	

Изм.	Лист	№ докум.	Подп.	Дата	5899.04.01.000	Лит.	Лист	Листов
Разраб.		Жарова			Кронштейн	0		1
Пров.		Жуков				Промтрансниипроект		
Н. контр.		Бузукова						
Утв.		Кузнецов						

Инв. № подл. | Подпись и дата | Взам. инв. № | Инв. № дубл. | Подпись и дата

Формат	Зона	Поз.	Обозначение	Наименование	Кол.	Примеч.
				Документация		
А3			5899.04.00.000 СБ	Сборочный чертеж		
				Сборочные единицы		
А4		1	5899.04.01.000	Кронштейн	1	
				Детали		
А4		3	5899.04.00.001	Каток	1	
А4		4	5899.04.00.002	Ось	1	
А4		5	5899.04.00.003	Крышка	1	
А4		6	5899.04.00.004	Прокладка	2	
				Стандартные изделия		
		11		Болт 3М8-6g×20.58.019 ГОСТ 7798-70	6	
		13		Гайка 2М30-6Н.5.019 ГОСТ 5819-73	1	
				Шайбы ГОСТ 11371-78		
		15		8.01.019	6	
		16		30.01.019	1	

Изм.	Лист	№ докум.	Подп.	Дата	5899.04.00.000	Лит.	Лист	Листов
Разраб.		Жарова			Ролик одинарный	0	1	2
Пров.		Жуков				Промтрансниипроект		
Н. контр.		Бузукова						
Утв.		Кузнецов						

Инв. № подл. | Подпись и дата | Взам. инв. № | Инв. № дубл. | Подпись и дата

5899.03.00.003

25 (V)

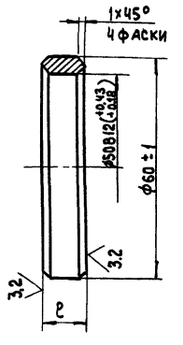

Обозначение	l, мм	Масса, кг
5899.03.00.003	10-0,2	0,07
-01	12±0,3	0,08

Изм.	Лист	№ докум.	Подп.	Дата	5899.03.00.003	Лит.	Масса	Масштаб
Разраб.		Жарова			Втулка	0	см. табл.	-
Пров.		Жуков				Лист	Листов 1	
Т. контр.		Степанов						
Н. контр.		Бузукова			Ст3 ГОСТ 380-88	Промтрансниипроект		
Утв.		Кузнецов						

Инв. № подл. | Подпись и дата | Взам. инв. № | Инв. № дубл. | Подпись и дата

Формат А4

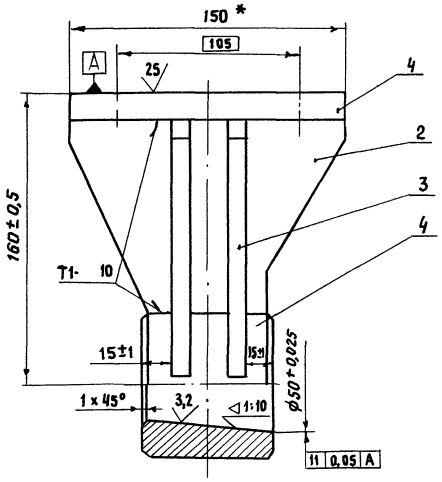

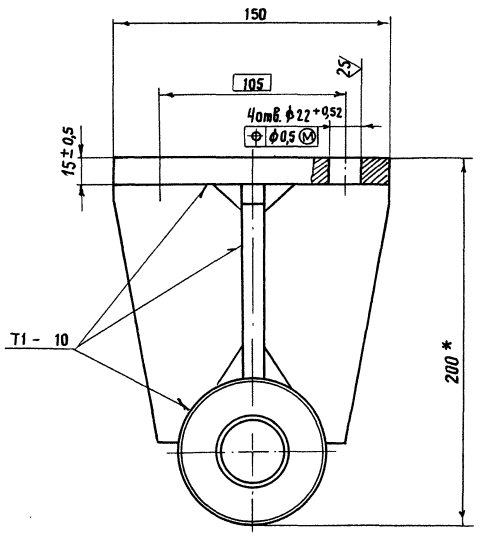

1. * Размеры для справок.
2. Сварные швы по ГОСТ 5264-80, электрод Э-42 ГОСТ 9467-75

					5899.04.01.000 СБ		
Изм.	Лист	№ докум.	Подп.	Дата			
Разраб.		Жарова			Кронштейн	Лит.	Масса	Масштаб
Проверил		Жуков			Сборочный чертеж	0	7,4	1:2
Т. контр.		Степанов				Лист	Листов 1	
Н. контр.		Бузукова				ПРОМТРАНСНИИПРОЕКТ		
Утв.		Кузнецов						

Формат А3

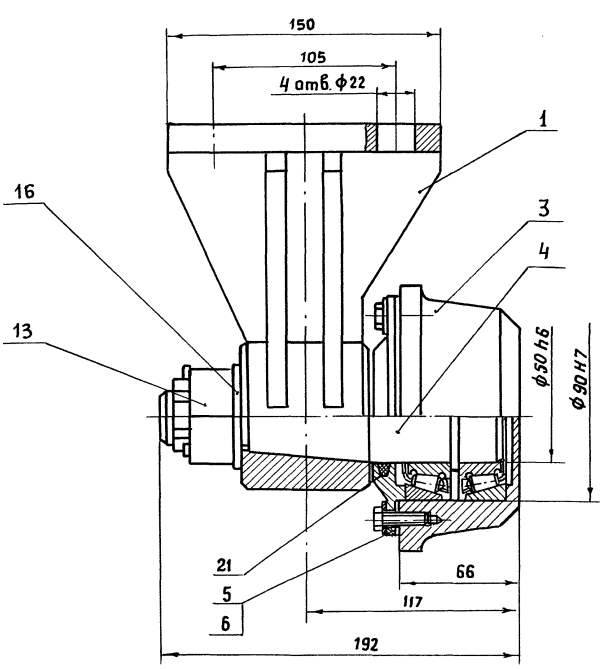

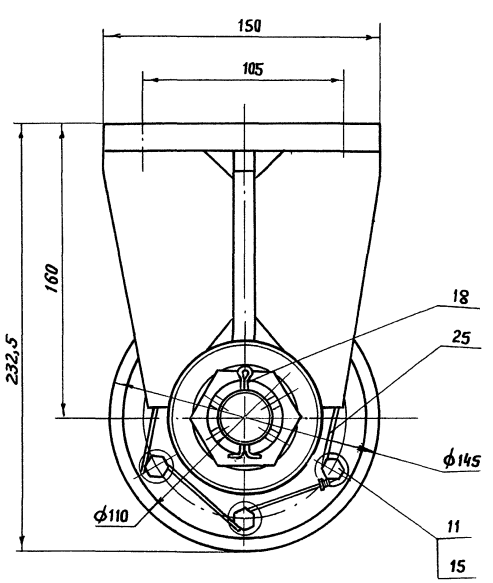

1. Размеры для справок.
2. Подшипники поз. 23 заполнить смазкой Литол-24 ГОСТ 21150-75.
3. Установить необходимое количество прокладок поз. 6 чтобы осевой люфт детали поз. 3 был в пределах 0,1...0,4 мм.

					5899.04.00.000 СБ		
Изм.	Лист	№ докум.	Подпись	Дата			
Разраб.		Жарова			Ролик одинарный	Лит.	Масса	Масштаб
Пров.		Жуков			Сборочный чертеж	0	24,0	1:2
Т. контр.		Степанов				Лист	Листов 1	
Н. контр.		Бузукова				ПРОМТРАНСНИИПРОЕКТ		
Утв.		Кузнецов						

Формат А3

Инв.№ подл. | Подпись и дата | Взам. инв.№ | Инв.№ дубл. | Подпись и дата

503-7-14.88 Альбом 9.90 Часть 1

5899.04.01.003

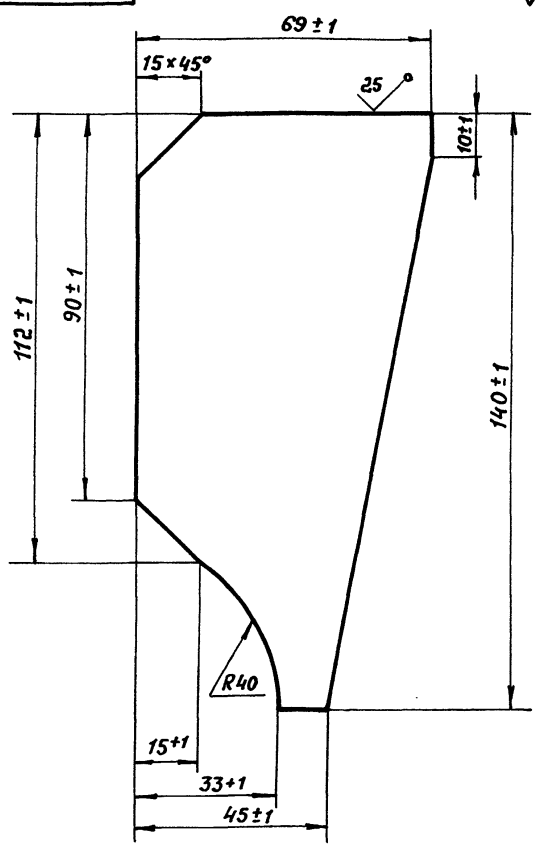

Изм.	Лист	№ докум.	Подпись	Дата
Разраб.		Жарова		
Провер.		Жуков		
Т. контр.		Степанов		
Н. контр.		Бузукова		
Утв.		Кузнецов		

5899.04.01.003

Косынка

Лит.	Масса	Масшт.
0	0,6	1:1
Лист	Листов 1	

Лист 6-ПН-12 ГОСТ 19903-74 / Ст3. пс ГОСТ 14637-79

ПРОМТРАНСНИИПРОЕКТ

Инв. № подл. | Подпись и дата | Взам. инв. № | Инв. № дубл. | Подпись и дата

5899.04.01.004

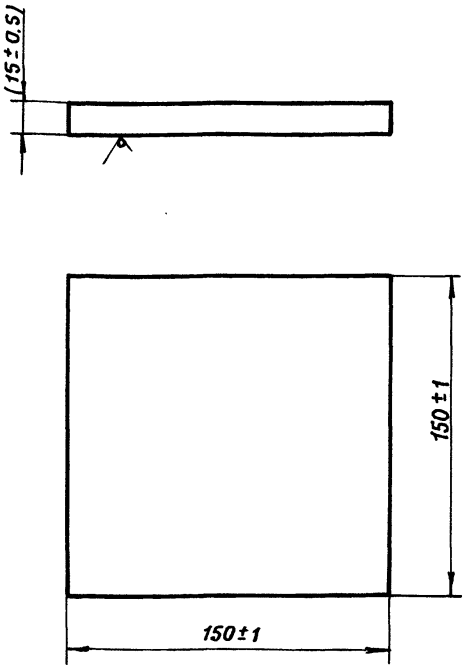

Размер в скобках - после сборки.

Изм.	Лист	№ докум.	Подпись	Дата
Разраб.		Жарова		
Провер.		Жуков		
Т. контр.		Степанов		
Н. контр.		Бузукова		
Утв.		Кузнецов		

5899.04.01.004

Пластина

Лит.	Масса	Масшт.
0	2,65	1:2
Лист	Листов 1	

Лист ГОСТ 19903-74 / Ст 3 пс ГОСТ 14637-79

ПРОМТРАНСНИИПРОЕКТ

Инв. № подл. | Подпись и дата | Взам. инв. № | Инв. № дубл. | Подпись и дата

5899.04.01.002

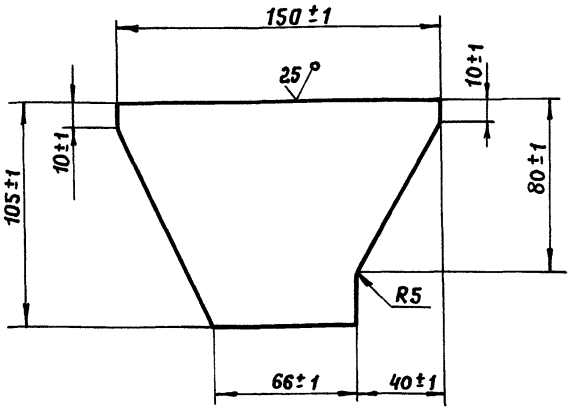

Изм.	Лист	№ докум.	Подп.	Дата
Разраб.		Романова		
Пров.		Жуков		
Т. контр.		Степанов		
Н. контр.		Бузукова		
Утв.		Кузнецов		

5899.04.01.002

Ребро

Лит.	Масса	Масшт.
D	1,0	1:2
Лист	Листов 1	

Лист 6-ПН-12 ГОСТ 19903-74 / 8 Ст.3 пс ГОСТ 14637-79

ПРОМТРАНСНИИПРОЕКТ

Инв. № подл. | Подпись и дата | Взам. инв. № | Инв. № дубл. | Подпись и дата

5899.04.01.001

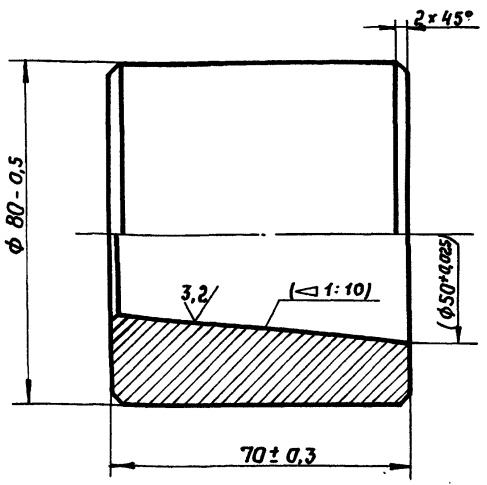

Размеры в скобках - после сборки.

Изм.	Лист	№ докум.	Подп.	Дата
Разраб.		Жарова		
Пров.		Жуков		
Т. контр.		Степанов		
Н. контр.		Бузукова		
Утв.		Кузнецов		

5899.04.01.001

Втулка

Лит.	Масса	Масшт.
D	2,8	1:1
Лист	Листов 1	

Ст.3 ГОСТ 380-88

ПРОМТРАНСНИИПРОЕКТ

Инв. № подл. | Подпись и дата | Взам. инв. № | Инв. № дубл. | Подпись и дата

Копировал: Сокол- Формат А4

5899.04.00.003

25 (√)

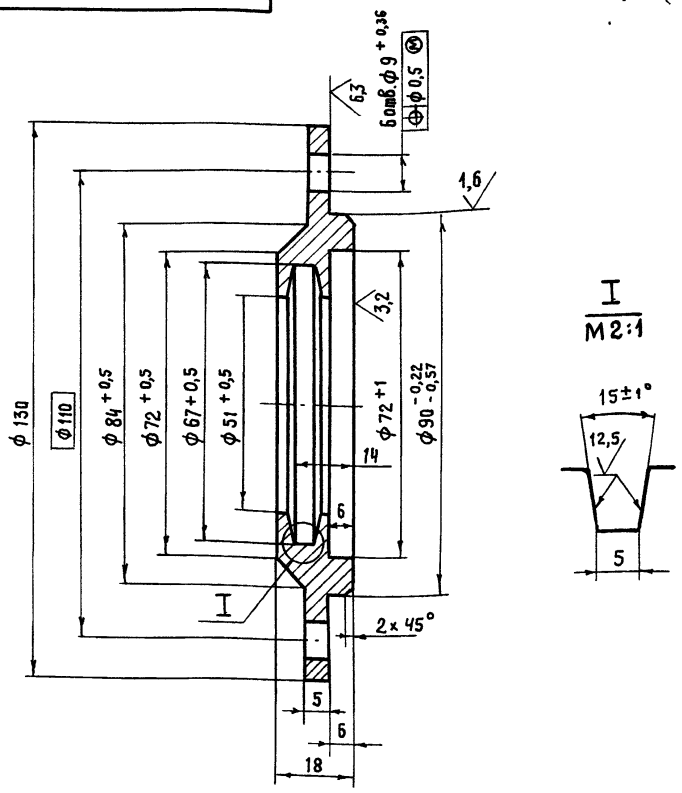

Неуказанные предельные отклонения размеров $\pm \frac{t}{2}$

Изм.	Лист	№ докум.	Подпись	Дата	5899.04.00.003			
Разраб.		Романова			Крышка	Лит.	Масса	Масштаб
Пров.		Жуков				0	1,2	1:1
Т. контр.		Степанов				Лист	Листов 1	
Н. контр.		Бузукова			Ст.3 ГОСТ 380-88	ПРОМТРАНСНИИПРОЕКТ		
Утв.		Кузнецов						

Формат А4

Подпись и дата | Инв.№ подл. | Взам. инв.№ | Инв.№ дубл. | Подпись и дата

5899.04.00.004

100 (√)

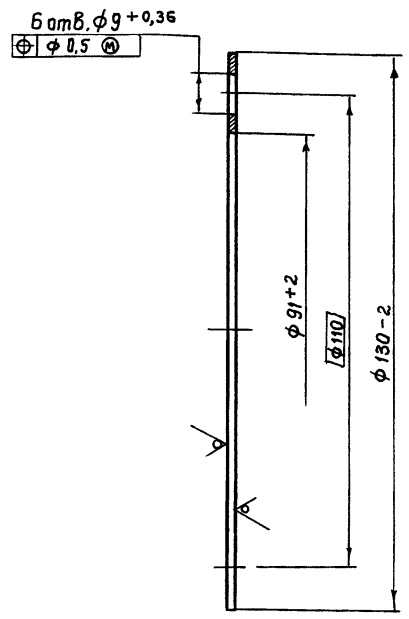

Изм.	Лист	№ докум.	Подпись	Дата	5899.04.00.004			
Разраб.		Жарава			Прокладка	Лит.	Масса.	Масшт.
Пров.		Жуков				0	0,1	1:2
Т. Контр.		Степанов				Лист	Листов 1	
Н. Контр.		Бузукова			Лента 0,8 кп-М-2-01×160 ГОСТ 503-81	ПРОМТРАНСНИИПРОЕКТ		
Утв.		Кузнецов						

Подпись и дата | Инв.№ подл. | Взам. инв.№ | Инв.№ дубл. | Подпись и дата

503-2-14.88 Альбом 9.90 Часть 1

5899.04.00.002

25 (√)

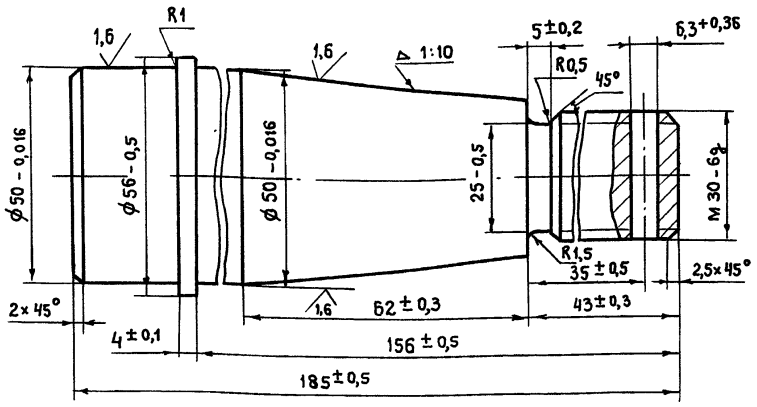

21... 25 HRC э

Изм.	Лист	№ докум.	Подп.	Дата	5899.04.00.002			
Разраб.		Романова			Ось	Лит	Масса	Масштаб
Пров.		Жуков				D	1,6	1:1
Т. контр.		Степанов				Лист	Листов 1	
Н. контр.		Бузукова			Сталь 45 ГОСТ 1050-74	ПРОМТРАНСНИИПРОЕКТ		
Утв.		Кузнецов						

Копировал: | Формат А4

Подпись и дата | Инв.№ подл. | Взам. инв.№ | Инв.№ дубл. | Подпись и дата

5899.04.00.001

25 (√)

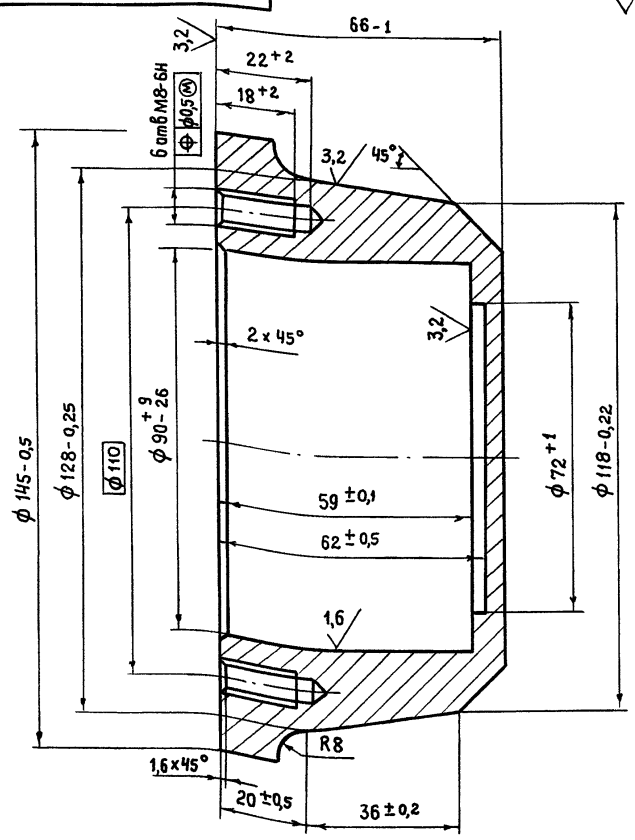

22... 27 HRC э

Изм.	Лист	№ докум.	Подп.	Дата	5899.04.00.001			
Разраб.		Романова			Каток	Лит.	Масса.	Масштаб
Пров.		Жуков				D	3,1	1:1
Т. Контр.		Степанов				Лист	Листов 1	
Н. Контр.		Бузукова			Сталь 45 ГОСТ 1050-74	ПРОМТРАНСНИИПРОЕКТ		
Утв.		Кузнецов						

Копировал | Формат А4

Подпись и дата | Инв.№ подл. | Взам. инв.№ | Инв.№ дубл. | Подпись и дата

Формат	Зона	Поз	Обозначение	Наименование	Кол.	Примеч.
				Документация		
А3			5899.05.01.000 СБ	Сборочный чертеж		
				Детали		
А4		1	5899.05.01.001	Втулка	1	
А4		2	5899.05.01.002	Косынка	4	
А4		3	5899.05.01.003	Ребро	1	
А4		4	5899.05.01.004	Пластина	1	

Изм	Лист	№ докум.	Подп.	Дата	5899.05.01.000			
Разраб.		Романова			Кронштейн	Лит.	Лист	Листов 1
Пров.		Жуков				0		
Н.контр.		Бузукова				ПРОМТРАНСНИИПРОЕКТ		
Утв.		Кузнецов						

Инв.№ подл. | Подпись и дата | Взам.инв.№ | Инв.№ дубл. | Подпись и дата

5899.05.01.001

25 (√)

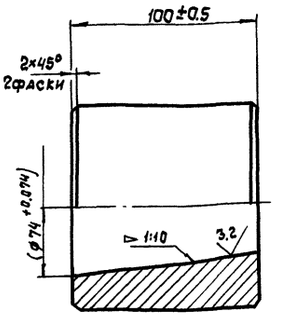

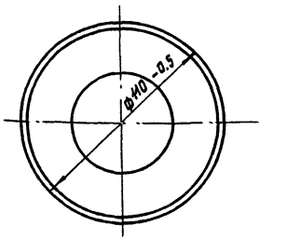

Размер в скобках - после сборки

Изм	Лист	№ докум.	Подп.	Дата	5899.05.01.001			
Разраб.		Романова			Втулка	Лит.	Масса	Масшт.
Пров.		Жуков				0	6.0	1:2
Т.контр.		Степанов				Лист	Листов 1	
Н.контр.		Бузукова				ПРОМТРАНСНИИПРОЕКТ		
Утв.		Кузнецов			Ст3 ГОСТ 380-88			

Инв.№ подл. | Подпись и дата | Взам.инв.№ | Инв.№ дубл. | Подпись и дата

Формат А4

	Поз.	Обозначение	Обозначение	Кол.	Примеч.
			Шайбы ГОСТ 11371-78		
	12		08.01.019	12	
	13		30.01.019	2	
	14		42.01.019	1	
	15		Кольцо СП66-50-6 ГОСТ 6308-71	2	
	16		Подшипник 7510Н ГОСТ 333-79	4	
			Шплинты ГОСТ 397-79		
	17		8×80.001	1	
	18		6.3×50.001	2	
			Материалы		
	20		Проволока 2.0-I ГОСТ 3282-74 L=1000		0.03кг

Инв.№ подл. | Подпись и дата | Взам.инв.№ | Инв.№ дубл. | Подпись и дата

Изм	Лист	№ докум.	Подп.	Дата	5899.05.00.000	Лист 2

Формат	Зона	Поз.	Обозначение	Наименование	Кол.	Примеч.
				Документация		
А2			5899.05.00.000 СБ	Сборочный чертеж		
				Сборочные единицы		
А4		1	5899.05.01.000	Кронштейн	1	
				Детали		
А3		2	5899.05.00.001	Балансир	1	
А4		3	5899.05.00.002	Каток	1	
А4		4	5899.04.00.001	Ось	2	
А4		5	5899.04.00.002	Ось	2	
А4		6	5899.04.00.003	Крышка	2	
А4		7	5899.04.00.004	Прокладка	2	
				Стандартные изделия		
		9		Болт 3М8-6g×25.58.019 ГОСТ 7798-70	12	
				Гайки ГОСТ 5918-73		
		10		2М30-6Н.5.019	2	
		11		2М42-6Н.5.019	1	

Инв.№ подл. | Подпись и дата | Взам.инв.№ | Инв.№ дубл. | Подпись и дата

Изм	Лист	№ докум.	Подп.	Дата	5899.05.00.000			
Разраб.		Романова			Ролик двойной	Лит.	Лист	Листов 2
Пров.		Жуков				0	1	
Н.контр.		Бузукова				ПРОМТРАНСНИИПРОЕКТ		
Утв.		Кузнецов						

Копировал: Тим

Формат А4

503-7-14.88 Альбом 9.90 Часть 1

5899.05.00.000 СБ

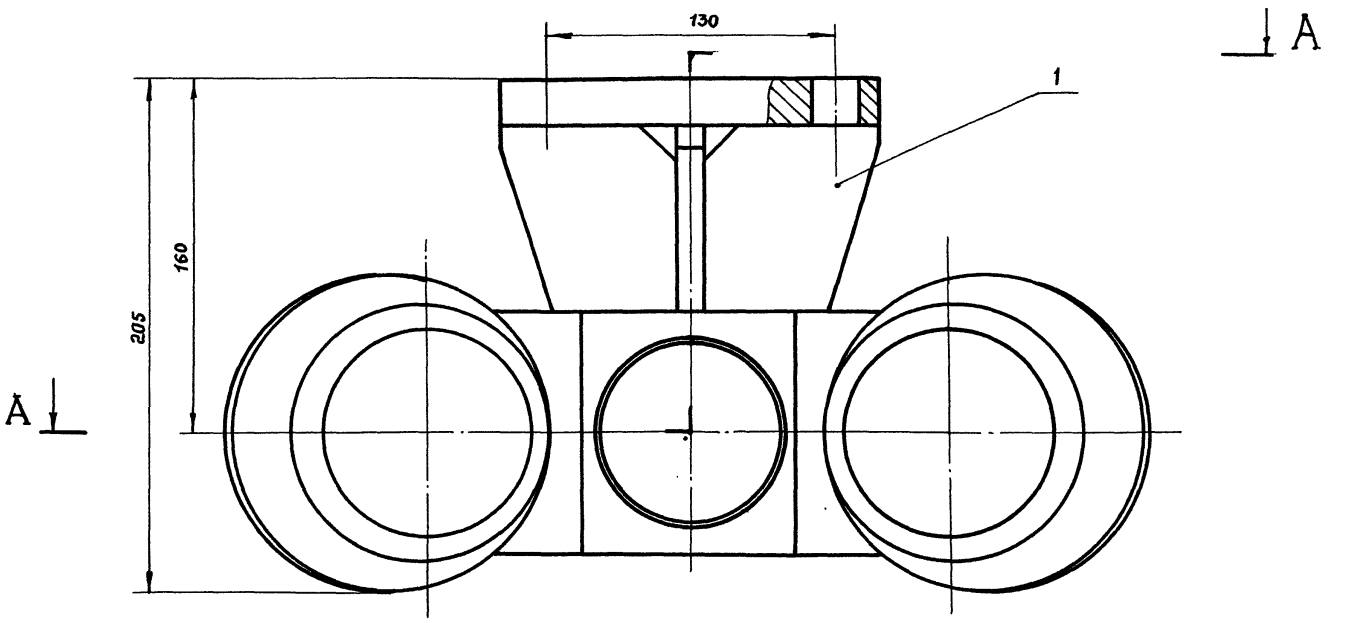

A-A

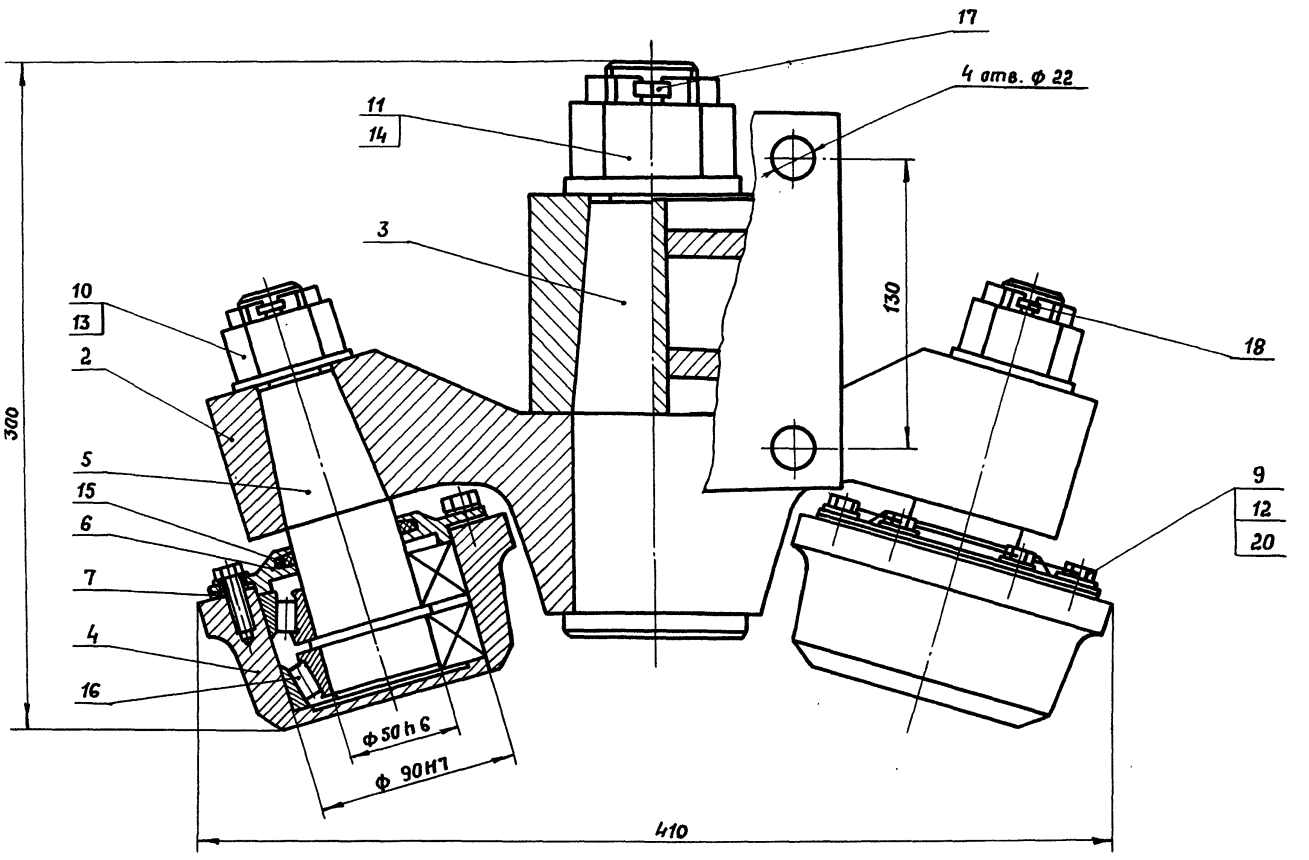

1. Размеры для справок.
2. Подшипники поз. 16 заполнить смазкой Литол-24 ГОСТ 21150-75.
3. Установить необходимое количество прокладок поз. 7, чтобы осевой люфт детали поз. 3 был в пределах 0,1... 0,4 мм.

Изм.	Лист	№ докум.	Подп.	Дата	5899.05.00.000 СБ			
Разраб.		Романова			Ролик двойной Сборочный чертеж	Лит.	Масса	Масшт.
Пров.		Жуков				0	50,2	1:2
Т.контр.		Степанов				Лист	Листов 1	
Н.контр.		Бузукова				ПРОМТРАНСНИИПРОЕКТ		
Утв.		Кузнецов						

Инв. № подл. | Подп. и дата | Взам. инв. № | Инв. № дубл. | Подп. и дата

Копировал: Солор

Формат А2

5899.05.01.002

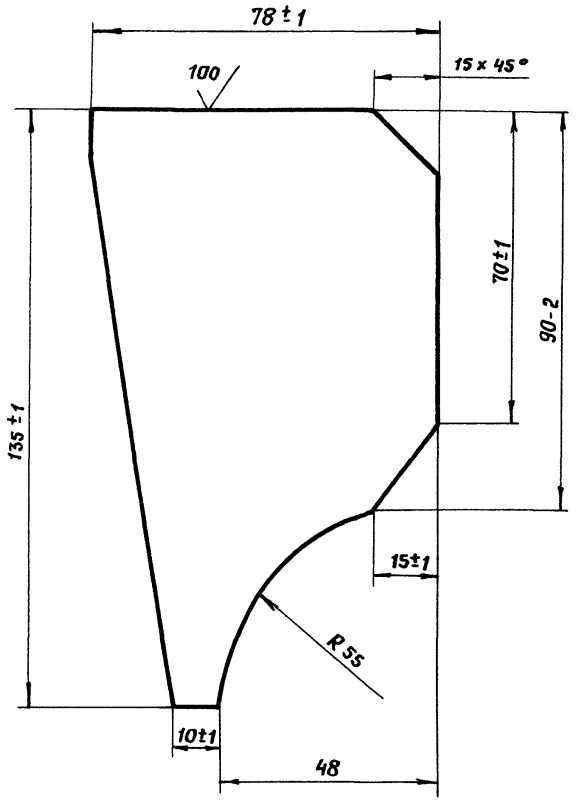

Изм.	Лист	№ докум.	Подп.	Дата	5899.05.01.002			
Разраб.		Романова			Косынка	Лит.	Масса	Масштаб
Пров.		Жуков				О	0,9	1:1
Т.контр.		Степанов				Лист	Листов 1	
Н.контр.		Бузукова			Лист Б-ПН-12 ГОСТ 19903-74 / В Ст3 пс ГОСТ 14637-79	ПРОМТРАНСНИИПРОЕКТ		
Утв.		Кузнецов						

Формат А4

5899.05.01.003

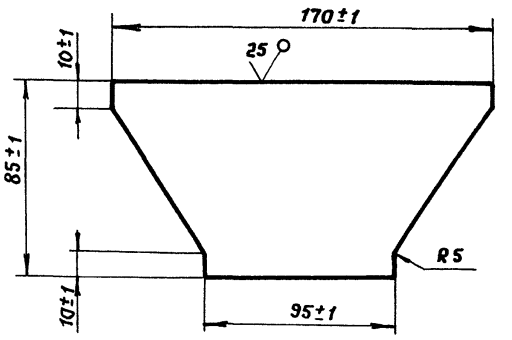

Изм.	Лист	№ докум.	Подп.	Дата	5899.05.01.003			
Разраб.		Жарова			Ребро	Лит.	Масса	Масштаб
Пров.		Жуков				О	1,28	1:2
Т.контр.		Степанов				Лист	Листов 1	
Н.контр.		Бузукова			Лист Б-ПН-12 ГОСТ 19903-74 / В Ст3 пс ГОСТ 14637-79	ПРОМТРАНСНИИПРОЕКТ		
Утв.		Кузнецов						

Формат А4

5899.05.01.000 СБ

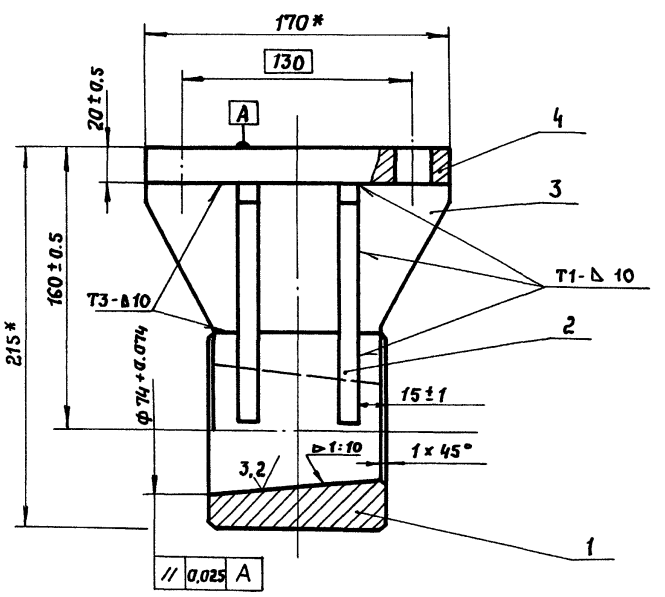

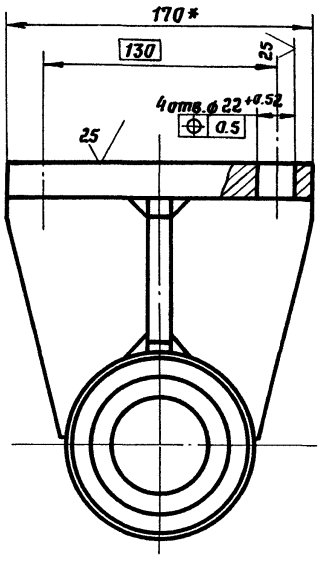

1.* Размеры для справок.

2. Сварные швы по ГОСТ 5264-80.
Электрод Э42 ГОСТ 9467-75.

Изм.	Лист	№ докум.	Подп.	Дата	5899.05.01.000 СБ			
Разраб.		Романова			Кронштейн сборочный чертеж	Лит.	Масса	Масштаб
Пров.		Жуков				О	16,5	1:2,5
Т.контр.		Степанов				Лист	Листов 1	
Н.контр.		Бузукова				ПРОМТРАНСНИИПРОЕКТ		
Утв.		Кузнецов						

Копировал: Солоп-

Формат А3

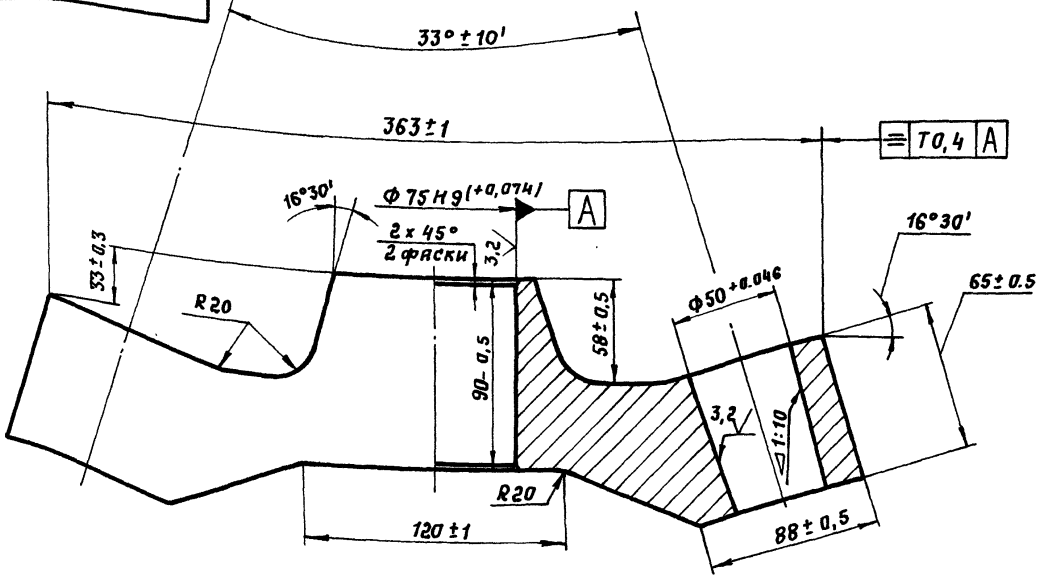

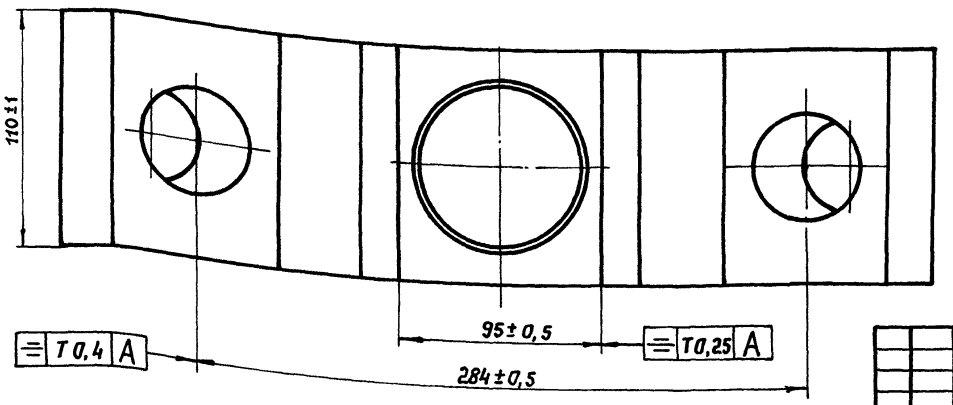

Гр. III НВ 174... 217 ГОСТ 8479-70

					5899.05.00.001		
Изм.	Лист	№ докум.	Подп.	Дата	Балансир	Лит.	Масса	Масшт.
Разраб.		Жуков				0	16,4	1:2
Пров.		Степанов				Лист	Листов 1
Т. контр.		Степанов					
Н. контр.		Бузукова			Сталь 45 ГОСТ 1050-74	ПРОМТРАНСНИИПРОЕКТ	
Утв.		Кузнецов					

Инв. № подл. | Подпись и дата | Взам. инв. № | Инв. № дубл. | Подпись и дата

503-7-14.88 Альбом 9.90 Часть 1

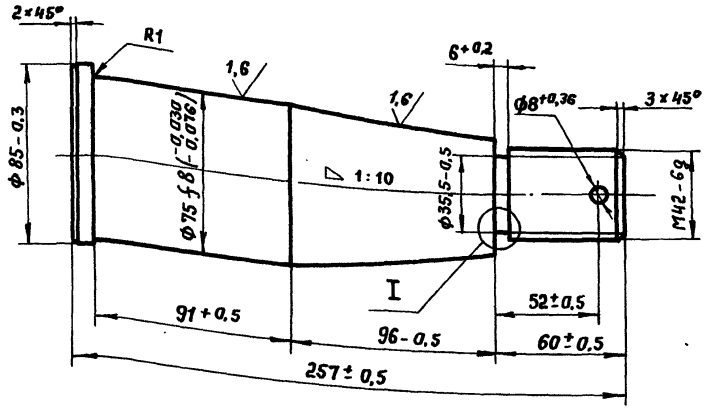

I
M 2:1

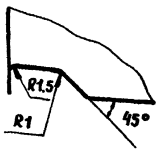

197... 235 НВ

					5899.05.00.002		
Изм.	Лист	№ докум.	Подп.	Дата	Ось	Лит.	Масса	Масшт.
Разраб.		Романова				0	7,0	1:2
Пров.		Жуков				Лист	Листов 1
Т. контр.		Степанов					
Н. контр.		Бузукова			Сталь 45 ГОСТ 1050-74	ПРОМТРАНСНИИПРОЕКТ	
Утв.		Кузнецов					

Инв. № подл. | Подпись и дата | Взам. инв. № | Инв. № дубл. | Подпись и дата

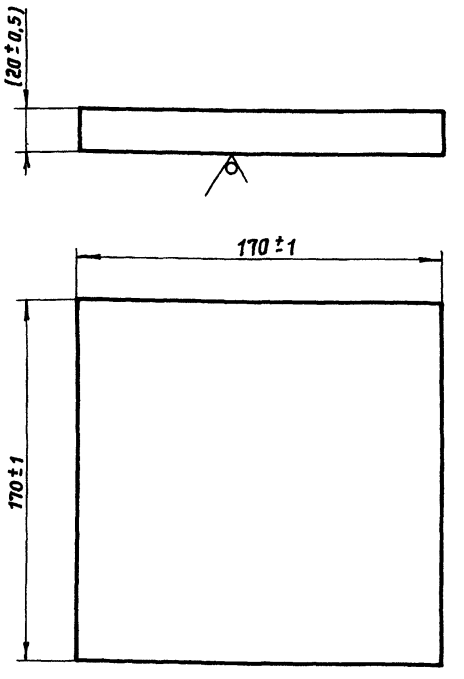

Размер в скобках - после сборки.

					5899.05.01.004		
Изм.	Лист	№ докум.	Подп.	Дата	Пластина	Лит.	Масса	Масшт.
Разраб.		Романова				D	4,5	1:2
Пров.		Жуков				Лист	Листов 1
Т. контр.		Степанов					
Н. контр.		Бузукова			Лист ГОСТ 19903-74 / Вст3пс ГОСТ 14637	ПРОМТРАНСНИИПРОЕКТ	
Утв.		Кузнецов					

Инв. № подл. | Подпись и дата | Взам. инв. № | Инв. № дубл. | Подпись и дата

Копировал: Салов- Формат А2

503-7-14.88 Альбом 9.90 Часть 1

5899.06.00.001

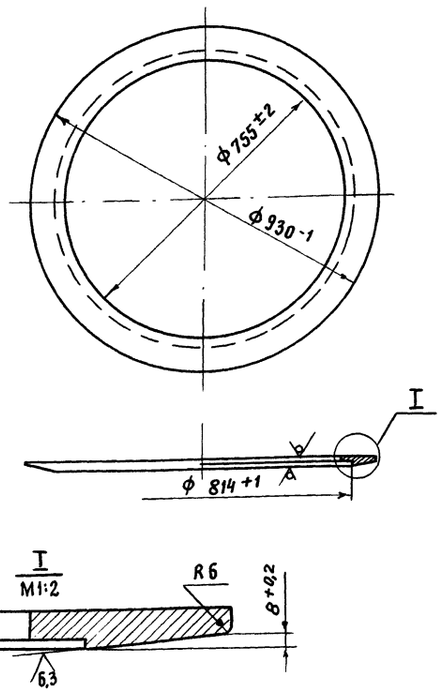

Изм.	Лист	№ докум.	Подп.	Дата
Разраб.		Жарова		
Пров.		Жуков		
Т. контр.		Степанов		
Н. контр.		Бузукова		
Утв.		Кузнецов		

5899.06.00.001

Основание верхнее

Лит.	Масса	Масштаб
О	35,9	1:10
Лист	Листов 1	

Лист ПН-20 ГОСТ 19903-74 / Вст3пс ГОСТ 14637-79

ПРОМТРАНСНИИПРОЕКТ

Формат А4

5899.06.00.002

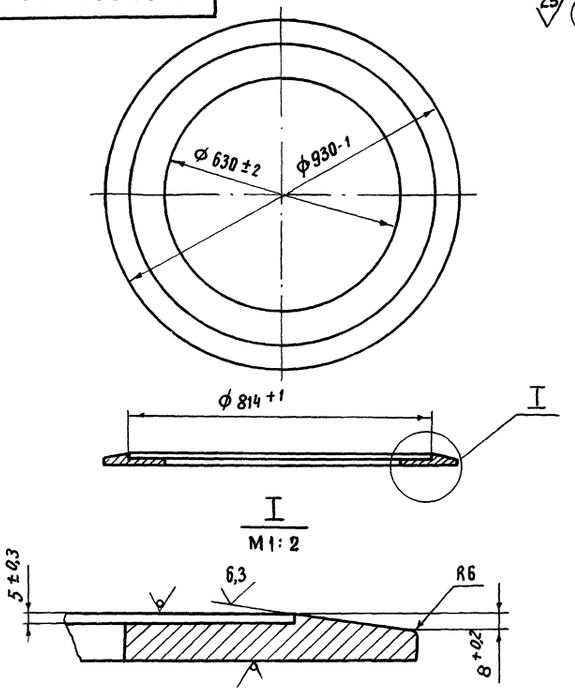

Изм.	Лист	№ докум.	Подп.	Дата
Разраб.		Романова		
Пров.		Жуков		
Т. контр.		Степанов		
Н. контр.		Бузукова		
Утв.		Кузнецов		

5899.06.00.002

Основание нижнее

Лит.	Масса	Масштаб
О	85,0	1:10
Лист	Листов 1	

Лист ПН-25 ГОСТ 19903-74 / Вст3пс ГОСТ 14637-79

ПРОМТРАНСНИИПРОЕКТ

Формат А4

5899.06.00.000 СБ

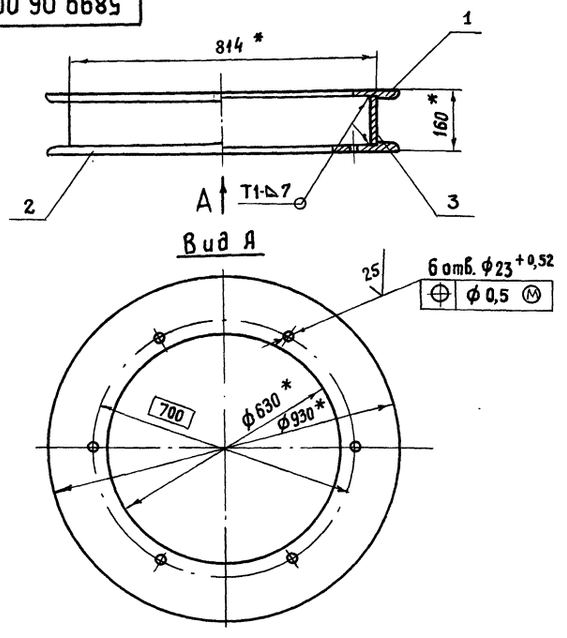

1. Сварные швы по ГОСТ 5264-80. Электрод Э42 ГОСТ 9467-75.
2. Термообработать для снятия внутренних напряжений после сварки.
3. * Размеры для справок.

Изм.	Лист	№ докум.	Подп.	Дата
Разраб.		Романова		
Пров.		Жуков		
Т. контр.		Степанов		
Н. контр.		Бузукова		
Утв.		Кузнецов		

5899.06.00.000 СБ

Круг катания
Сборочный чертеж

Лит.	Масса	Масштаб
О	153	1:10
Лист	Листов 1	

ПРОМТРАНСНИИПРОЕКТ

Формат А4

Формат	Зона	Поз.	Обозначение	Наименование	Кол.	Примеч.
				Документация		
А4			5899.06.00.000 СБ	Сборочный чертеж		
				Детали		
А4		1	5899.06.00.001	Основание верхнее	1	
А4		2	5899.06.00.002	Основание нижнее	1	
А4		3	5899.06.00.003	Труба	1	

Изм.	Лист	№ докум.	Подп.	Дата
Разраб.		Романова		
Пров.		Жуков		
Н. контр.		Бузукова		
Утв.		Кузнецов		

5899.06.00.000

Круг катания

Лит.	Лист	Листов
О		1

ПРОМТРАНСНИИПРОЕКТ

Формат А4

5899.07.00.000СБ

503-7-14.88 Альбом 9.90 Часть 1

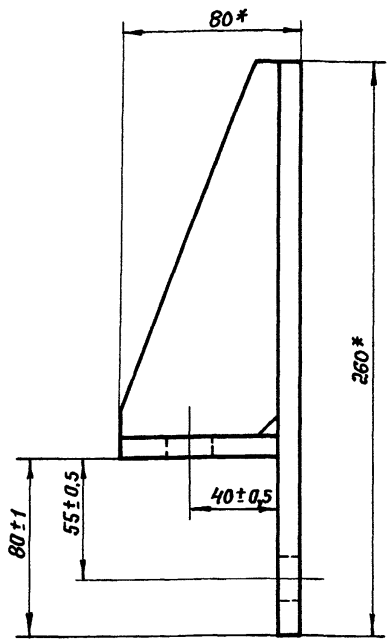

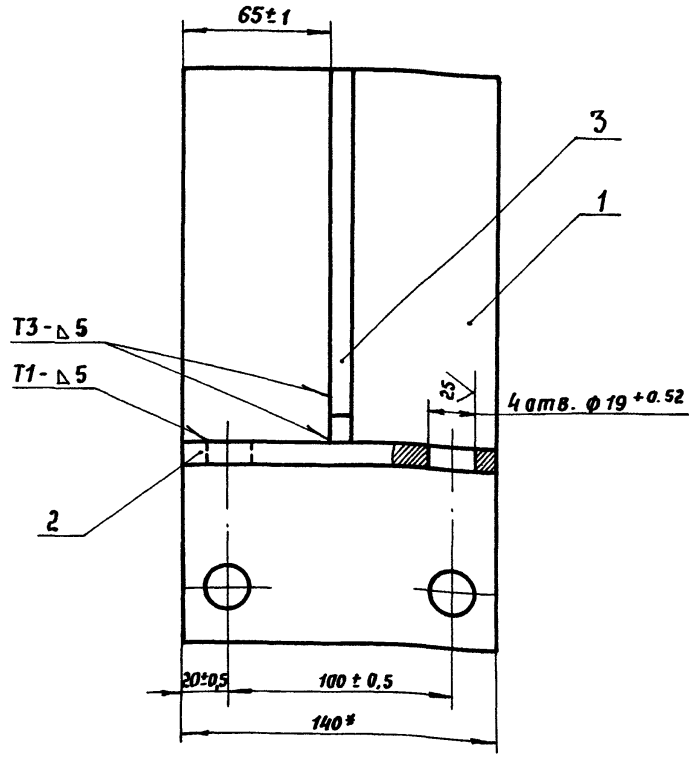

1.* Размеры для справок.

2. Сварные швы по ГОСТ 5264-80.

Изм.	Лист	№ докум.	Подп.	Дата	5899.07.00.000СБ			
Разраб.		Жарова			Упор Сборочный чертеж	Лит.	Масса	Масшт.
Пров.		Жуков				0	4,6	М1:2
Т. контр.		Степанов				Лист	Листов	
Н. контр.		Бузукова				ПРОМТРАНСНИИПРОЕКТ		
Утв.		Кузнецов						

Инв. № подл. | Подпись и дата | Взам. инв. № | Инв. № дубл. | Подпись и дата | Изм. № дубл.

Формат	Зона	Поз.	Обозначение	Наименование	Кол.	Примеч.
				Документация		
А3			5899.07.00.000СБ	Сборочный чертеж		
				Детали		
А4		1	5899.07.00.001	Ребро	1	
				Лист 6-ПН-10 ГОСТ 19903-74 В Ст3 пс ГОСТ 535-88		
Б4		2	5899.07.00.002	Полка 140±2 × 70±1	1	0,8 кг
Б4		3	5899.07.00.003	Стенка 260±2 × 140±2	1	2,9 кг

Изм.	Лист	№ докум.	Подп.	Дата	5899.07.00.000			
Разраб.		Жарова			Упор	Лит.	Лист	Листов
Пров.		Жуков				D		1
Т. контр.		Степанов				ПРОМТРАНСНИИПРОЕКТ		
Н. контр.		Бузукова						
Утв.		Кузнецов						

Инв. № подл. | Подпись и дата | Взам. инв. № | Инв. № дубл. | Подпись и дата

5899.06.00.003

25 √(M)

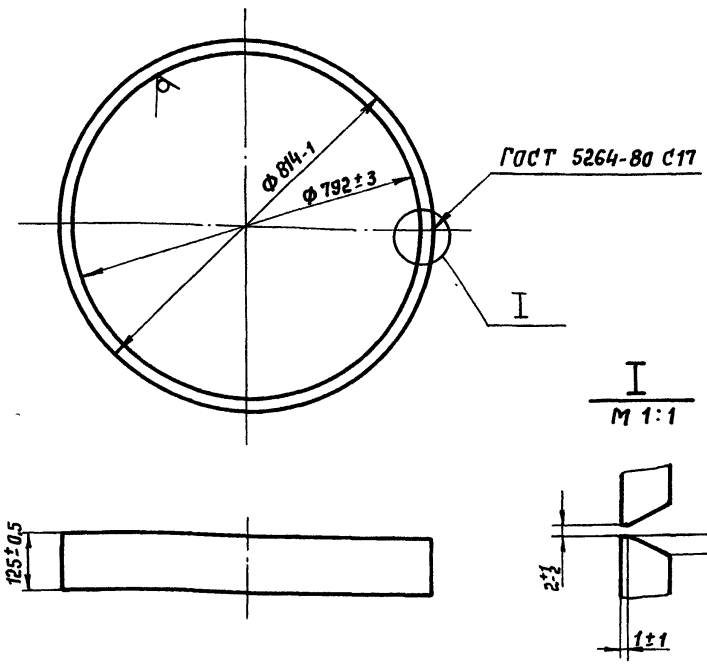

Электрод Э42 ГОСТ 9467-75.

Изм.	Лист	№ докум.	Подп.	Дата	5899.06.00.003			
Разраб.		Романова			Труба	Лит.	Масса	Масшт.
Пров.		Жуков				D	27,5	1:10
Т. контр.		Степанов				Лист	Листов 1	
Н. контр.		Бузукова			Лист ГОСТ 19903-74 В Ст3 пс ГОСТ 14637-79	ПРОМТРАНСНИИПРОЕКТ		
Утв.		Кузнецов						

Инв. № подл. | Подпись и дата | Взам. инв. № | Инв. № дубл. | Подпись и дата

Формат А2

5899.08.00.000 СБ

503-7-14.88 Альбом 9.90 Часть 1

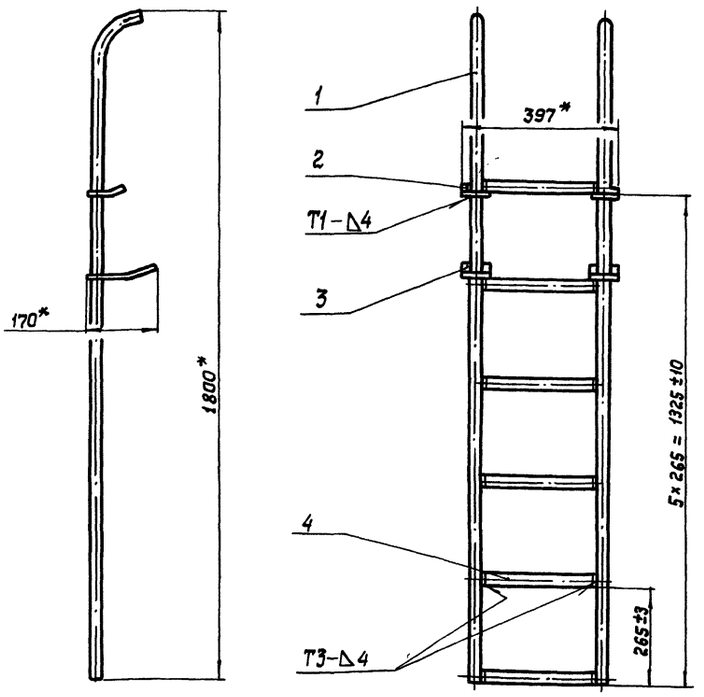

1* Размеры для справок

2. Сварные швы по ГОСТ 5264-80. Электрод Э42 ГОСТ 9467-75

Изм.	Лист	№ докум.	Подп.	Дата	5899.08.00.000 СБ			
Разраб.		Жуков			Лестница сборочный чертеж	Лит.	Масса	Масштаб
Пров.		Жарова				0	9.5	1:10
Т.контр.		Степанов				Лист	Листов 1	
Н.контр.		Бузукова				ПРОМТРАНСНИИПРОЕКТ		
Утв.		Кузнецов						

Формат А3

Формат	Зона	Поз.	Обозначение	Наименование	Кол.	Примеч.
				Документация		
А3			5899.08.00.000 СБ	Сборочный чертеж		
				Детали		
А4		1	5899.08.00.001	Труба	2	
А4		2	5899.08.00.002	Пластина	2	
А4		3	-01	Пластина	2	
А4		4	5899.08.00.003	Поперечина	6	

Изм.	Лист	№ докум.	Подп.	Дата	5899.08.00.000			
Разраб.		Жуков			Лестница	Лит.	Лист	Листов
Пров.		Жарова				0		1
Н.контр.		Бузукова				ПРОМТРАНСНИИПРОЕКТ		
Утв.		Кузнецов						

5899.07.00.004

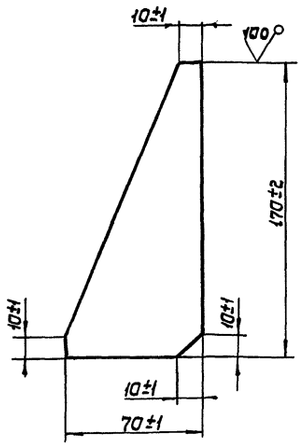

Изм.	Лист	№ докум.	Подп.	Дата	5899.07.00.001			
Разраб.		Жарова			Ребро	Лит.	Масса	Масштаб
Пров.		Жуков				0	0.5	1:2
Т.контр.		Степанов				Лист	Листов 1	
Н.контр.		Бузукова			Лист 6-ПН-10 ГОСТ 19903-74 В Ст. 3 пс ГОСТ 14637-79	ПРОМТРАНСНИИПРОЕКТ		
Утв.		Кузнецов						

Копировал Типа

Формат А4

ТП 503-7-14.88 Альбом 9.90 Часть 1

5899.08.00.003

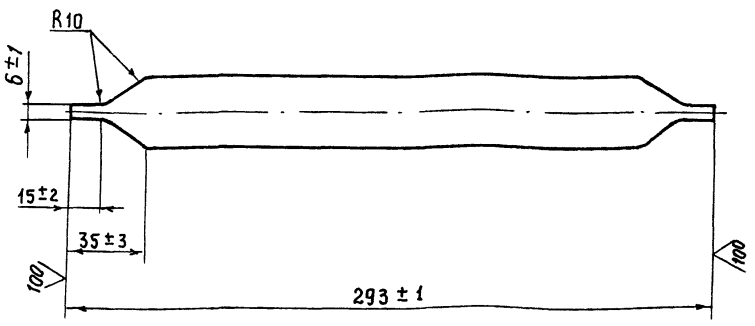

Изм	Лист	№ докум.	Подп.	Дата
Разраб.		Жарова		
Пров.		Жуков		
Т. контр.		Степанов		
Н. контр.		Бузукова		
Утв.		Кузнецов		

5899.08.00.003

Поперечина

Лит.	Масса	Масштаб
0	0,4	1:2

Лист | Листов 1

Труба 32×3 ГОСТ 8734-75 / В 20 ГОСТ 8733-87

ПРОМТРАНСНИИПРОЕКТ

Формат А4

5899.08.00.002

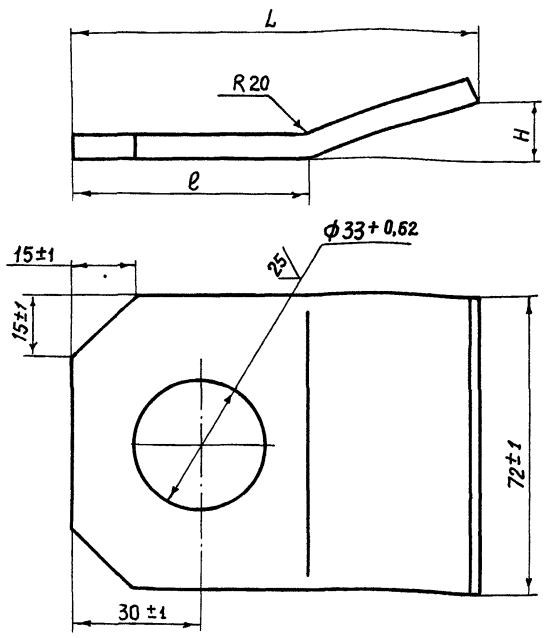

Обозначение	Размеры L	Размеры ℓ	Размеры H	Масса, кг
5899.08.00.002	95±1	55±2	14±1	0,3
-01	170±1	107±2	20±1	0,6

Изм	Лист	№ докум.	Подп.	Дата
Разраб.		Жарова		
Пров.		Жуков		
Т. контр.		Степанов		
Н. контр.		Бузукова		
Утв.		Кузнецов		

5899.08.00.002

Пластина

Лит.	Масса	Масштаб
0	см.табл.	—

Лист | Листов 1

Лист Б-ПН-6,0 ГОСТ 19903-74 / В Ст3 пс ГОСТ 14637-79

ПРОМТРАНСНИИПРОЕКТ

Копировал: Хуртов

Формат А4

5899.08.00.001

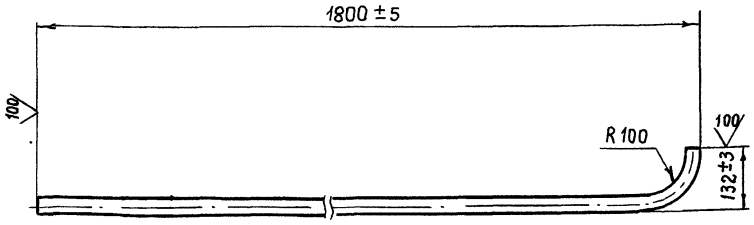

Изм	Лист	№ докум.	Подп.	Дата
Разраб.		Жарова		
Пров.		Жуков		
Т. контр.		Степанов		
Н. контр.		Бузукова		
Утв.		Кузнецов		

5899.08.00.001

Труба

Лит.	Масса	Масштаб
0	2,2	1:10

Лист | Листов 1

Труба 32×3 ГОСТ 8734-75 / В20 ГОСТ 8733-87

ПРОМТРАНСНИИПРОЕКТ

Копировал: Хуртов

Формат А4

Инв. № подл. | Подпись и дата | Взам. инв. № | Инв. № дубл. | Подпись и дата

gost.e-ecolog.ru