ТИПОВОЙ ПРОЕКТ

503-7-14.88

СКЛАД ЗАПОЛНИТЕЛЕЙ ПРИРЕЛЬСОВЫЙ ДЛЯ АВТОДОРОЖНОГО СТРОИТЕЛЬСТВА (МОБИЛЬНЫЙ) ВМЕСТИМОСТЬЮ 12,5 ТЫС. КУБ. М С РАДИАЛЬНО-ШТАБЕЛИРУЮЩИМ КОНВЕЙЕРОМ

АЛЬБОМ 5

ЗАДАНИЕ ЗАВОДУ-ИЗГОТОВИТЕЛЮ НА КОМПЛЕКТНЫЕ ЭЛЕКТРОТЕХНИЧЕСКИЕ УСТРОЙСТВА

10110/05
Цена 1-98

gost.e-ecolog.ru

				Привязан	
Инв. №					

ТИПОВОЙ ПРОЕКТ
503-7-14.88

СКЛАД ЗАПОЛНИТЕЛЕЙ ПРИРЕЛЬСОВЫЙ ДЛЯ АВТОДОРОЖНОГО СТРОИТЕЛЬСТВА (МОБИЛЬНЫЙ) ВМЕСТИМОСТЬЮ 12,5 тыс. куб. м С РАДИАЛЬНО-ШТАБЕЛИРУЮЩИМ КОНВЕЙЕРОМ

АЛЬБОМ 5

СОСТАВ ПРОЕКТА

Альбом 1	ПЗ	Пояснительная записка
	ТХ	Технология производства
	ТХ.Н	Общие виды нетиповых технологических конструкций
Альбом 2	АР	Архитектурные решения
	КЖ	Конструкции железобетонные
	ОВ	Отопление и вентиляция
	ВК	Водопровод и канализация
Альбом 3	КМ	Конструкции металлические
Альбом 4	ЭМ	Силовое электрооборудование
	ЭО	Электрическое освещение
Альбом 5		Задание заводу-изготовителю на комплектные электротехнические устройства
Альбом 6	СО	Спецификации оборудования
Альбом 7	ВМ	Ведомости потребности в материалах
Альбом 8	С	Сметы
Альбом 9.90		Технологические конструкции Радиально-штабелирующий конвейер Конструкторская документация
		часть 1. Механическая часть
		часть 2. Механическая часть (продолжение)
		часть 3 Электротехническая часть

ПРИМЕНЕННЫЕ ТИПОВЫЕ ПРОЕКТЫ

Типовой проект 409-29-74.83 „Механизированный приемный пункт для выгрузки заполнителей бетона на два проходных пути с фронтом на один полувагон"

Альбом XIV.87 Технологические конструкции Люкоподъемник Конструкторская документация (распространяет Киевский филиал ЦИТП

Разработан институтом

Ц.О. ТЯЖПРОМЭЛЕКТРОПРОЕКТ

Утвержден Госстроем СССР
Протокол от 4 декабря 1986 г. №Ц-89

Введен в действие Промтрансниипроектом
Приказ от 15.09 1988 г. № 191
Альбом 9.90 - приказ от 08.01.90 г. №3

Главный инженер института В.В. Голиков

Главный инженер проекта Ю.П. Бобрик

Привязан

Инв. №

Альбом 5

Наименование	Кол. НКУ	Кол. приведен. пан.	Обозначение чертежа общего вида	Примечание
Щит открытый однорядный одностороннего обслуживания Щ1	1	11	001 ВО	
Пульт управления П1	1	1	002 ВО	
Пульт управления П2	1	1	003 ВО	
Пульт управления П3	1	1	004 ВО	

Количество приведенных панелей определено в соответствии с „Инструкцией о порядке учета станций управления" ОЛХ.684.002-82 стр. 107 щиты реечного исполнения пункт „а."

Инв.№ подл. | Подп. и дата | Взам. инв.№ | Инв.№ дубл. | Подп. и дата

Изм.	Лист	№ докум.	Подп.	Дата
Разраб.		Петухова		
Пров.		Филишкевич		
Гл. инж. пр.		Бобрик		08.88
Н. контр.		Нестеренко		
Утв.		Никитин		

ТП 503-7-14.88 000 ТБ1

Ведомость комплектных устройств

Лит. | Лист: | Листов: 1

ВНИПИ Тяжпромэлектропроект имени Ф.Б. Якубовского Челябинское отделение

Формат А4

№ строки	Обозначение	Наименование
1	ОСТ 160.800.485-84	Устройства комплектные низ-
2		ковольтные. Техническая
3		документация, передаваемая
4		предприятию-изготовителю.
5		Требования к комплектности,
6		содержанию и оформлению.
7		
8	ОЛХ.684.002-82	Устройства комплектные
9		низковольтные управления
10		электроустановками. Руково-
11		дящие материалы по
12		проектированию
13		
14	ОЛХ.084.214-86	Нормализованная серия
15		блоков управления асинхрон-
16		ными двигателями с корот-
17		козамкнутым ротором Б5030
18		
19	ОЛМ.684.000-85	Формализованный язык
20		записи аппаратов и при-
21		боров

Инв.№ подл. | Подп. и дата | Взам. инв.№ | Инв.№ дубл. | Подп. и дата

Изм.	Лист	№ докум.	Подп.	Дата
Разраб.		Петухова		
Пров.		Филишкевич		
Гл. инж. пр.		Бобрик		08.88
Н. контр.		Нестеренко		
Утв.		Никитин		

ТП 503-7-14.88 000 ВД

Ведомость ссылочных документов НКУ

Лит. | Лист: | Листов: 1

ВНИПИ Тяжпромэлектропроект имени Ф.Б. Якубовского Челябинское отделение

Формат А4

Наименование	Обозначение	Стр.	Формат	Примеч.
Обложка				
Титульный лист		1	А2	
Содержание	000 ДС	2	А3	
Ведомость комплектных устройств	000 ТБ1	2	А4	
Ведомость ссылочных документов НКУ	000 ВД	2	А4	
Щит открытый Щ1.	001 ВО	3	А3, А4	лист 1...3
Чертеж общего вида		4	А4	лист 4..6
Щит открытый Щ1.	001 ТБ1	4	А4	лист 1
Технические данные аппаратов		5	А4	лист 2...5
Щит открытый Щ1.	001 ТБ2	6	А4	лист 1...4
Перечень надписей		16	А4	лист 5
Щит открытый Щ1.	001 Э4	7...15	А2	
Схема электрическая соединений				
Щит открытый Щ1.	001 ТБ3	16	А4	лист 1..3
Таблица межпанельных соединений				
Пульт П1. Чертёж общего вида	002 ВО	17	А3	
Пульт П1. Технические данные аппаратов	002 ТБ1	17	А4	лист 1,2
Пульт П1. Перечень надписей	002 ТБ2	20	А4	лист 1,2
Пульт П1. Схема электрическая соединений	002 Э4	18,19	А2	

Наименование	Обозначение	Стр.	Формат	Примеч.
Пульт П2. Чертеж общего вида	003 ВО	20	А3	
Пульт П2. Технические данные аппаратов	003 ТБ1	21	А4	лист 1,2
Пульт П2. Перечень надписей	003 ТБ2	21	А4	
Пульт П2. Схема электрическая соединений	003 Э4	22	А2	
Пульт П3. Чертеж общего вида	004 ВО	23	А3	
Пульт П3. Технические данные аппаратов	004 ТБ1	21	А4	лист 1
		23	А4	лист 2
Пульт П3. Перечень надписей	004 ТБ2	23	А4	
Пульт П3. Схема электрической соединений	004 Э4.	24	А2	

Инв.№ подл. | Подп. и дата | Взам. инв.№ | Инв.№ дубл. | Подп. и дата

Изм.	Лист	№ докум.	Подп.	Дата
Разраб.		Петухова		
Пров.		Филишкевич		
Гл. инж. пр.		Бобрик		08.88
Н. контр.		Нестеренко		
Утв.		Никитин		

ТП 503-7-14.88 000 ДС

Содержание

Лит. | Лист: 1 | Листов

ВНИПИ Тяжпромэлектропроект имени Ф.Б. Якубовского Челябинское отделение

Копировал Редькина

Формат А3

Вид 2 по ТП 503-7-14.88 Ал.1

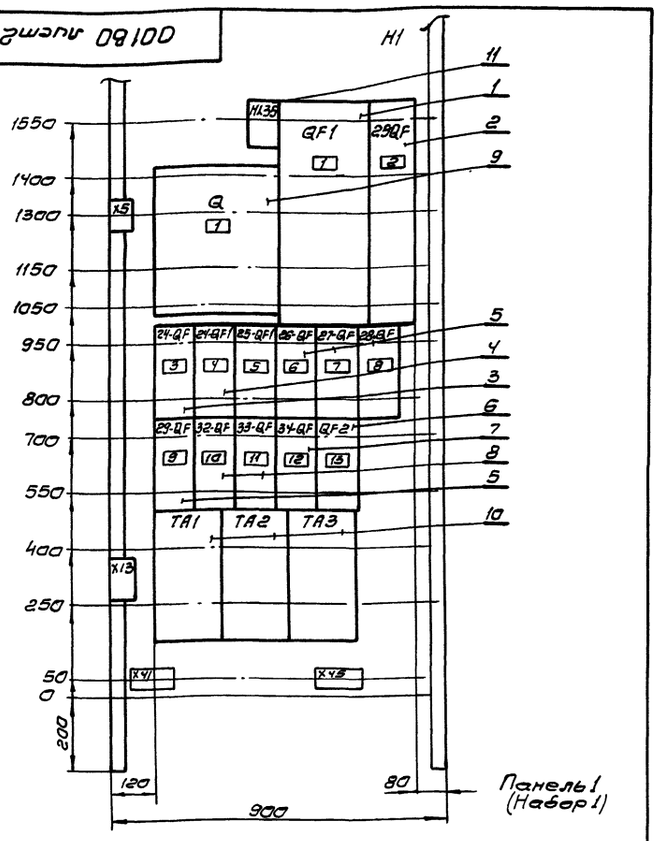

Панель 1 (Набор 1)

Изм.	Лист	№ докум.	Подп.	Дата	ТП 503-7-14.88 00180	
Разраб.		Копп			Щит открытый Щ1 Чертеж общего вида	Лит. / Масса / Масштаб
Пров.		Лазебник				Лист: 2 / Листов: 6
Т. контр.		Нестеренко				ВНИПИ Тяжпромэлектропроект имени Ф.Б. Якубовского Челябинское отделение
Гл. инж. пр.		Бобрик		08.84		
Н. контр.		Нестеренко				
Утв.		Никитин				

Инв. № подл. | Подп. и дата | Взам. инв. № | Инв. № дубл. | Подп. и дата

Формат А4

Вид 3 по ТП 503-7-14.88 Ал.1

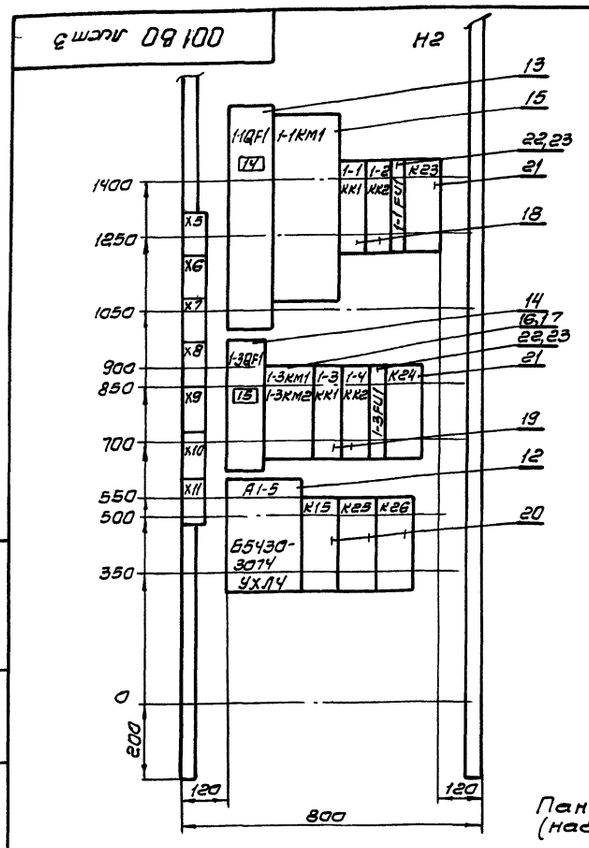

Панель 2 (набор 2)

Изм.	Лист	№ докум.	Подп.	Дата	ТП 503-7-14.88 00180	
Разраб.		Копп			Щит открытый Щ1. Чертеж общего вида	Лит. / Масса / Масштаб
Пров.		Лазебник				Лист: 3 / Листов: 6
Т. контр.		Нестеренко				ВНИПИ Тяжпромэлектропроект имени Ф.Б. Якубовского Челябинское отделение
Гл. инж. пр.		Бобрик		08.84		
Н. контр.		Нестеренко				
Утв.		Никитин				

Инв. № подл. | Подп. и дата | Инв. № дубл. | Взам. инв. № | Подп. и дата

Формат А4

Вид 1 по ТП 503-7-14.88 Ал.1

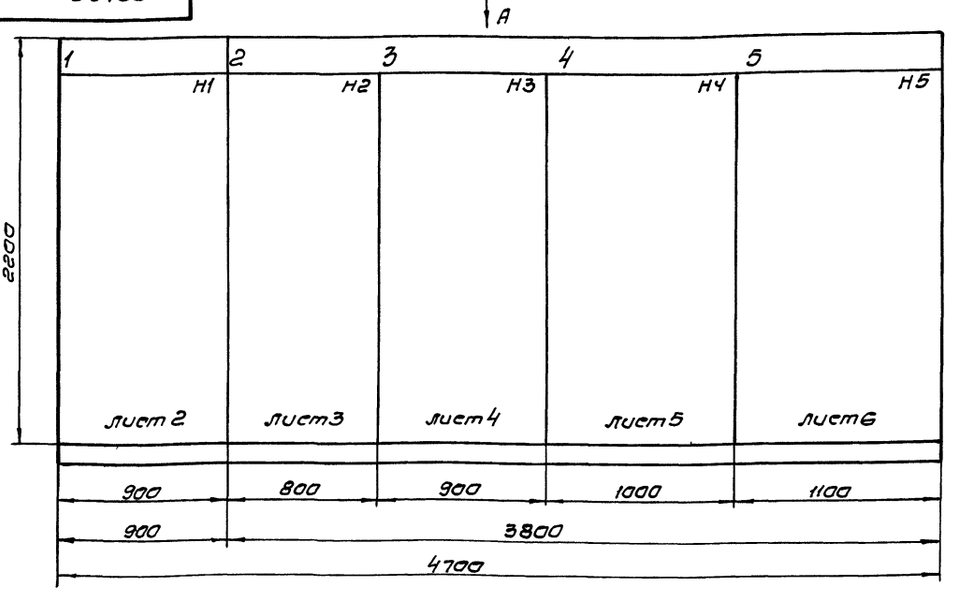

1. Щит открытый однорядный одностороннего обслуживания.

Строка 1	Ввод ~380/220В. 24-Вибромашина	РШК	Щ1	14...23-Вибраторы, 28,29-Вибратор конкруш.	
Строка 2	25-Виброразгрузчик; 26,27-Лифт-подъем.	1-1, 1-2-Конвейер	1...4...13-Вибропитатели	30-Дренажный насос. 31-Вентилятор.	6-Автоматика
Строка 3	28,29-Конкорушители 32...41.-Печи.	1-3, 1-4-Поворот конвейера	3-конвейер №1, 2-конвейер №2	24-Вибратор вибромашины	Сигнализация
Строка 4	Освещение	1-5-Подъем конвейера			
Панель	1	2	3	4	5

Вид А
м 1:50

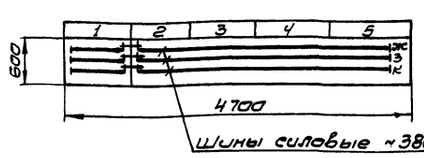

Изм.	Лист	№ докум.	Подп.	Дата	ТП 503-7-14.88 00180	
Разраб.		Копп			Щит открытый Щ1 Чертеж общего вида	Лит. / Масса / Масштаб
Пров.		Лазебник				Лист: 1 / Листов: 6
Т. контр.		Нестеренко				ВНИПИ Тяжпромэлектропроект имени Ф.Б. Якубовского Челябинское отделение
Гл. инж. пр.		Бобрик		08.84		
Н. контр.		Нестеренко				
Утв.		Никитин				

Инв. № подл. | Подп. и дата | Инв. № дубл. | Взам. инв. № | Инв. № дубл. | Подп. и дата

Копировал Ревькина

Формат А3

Альбом 5

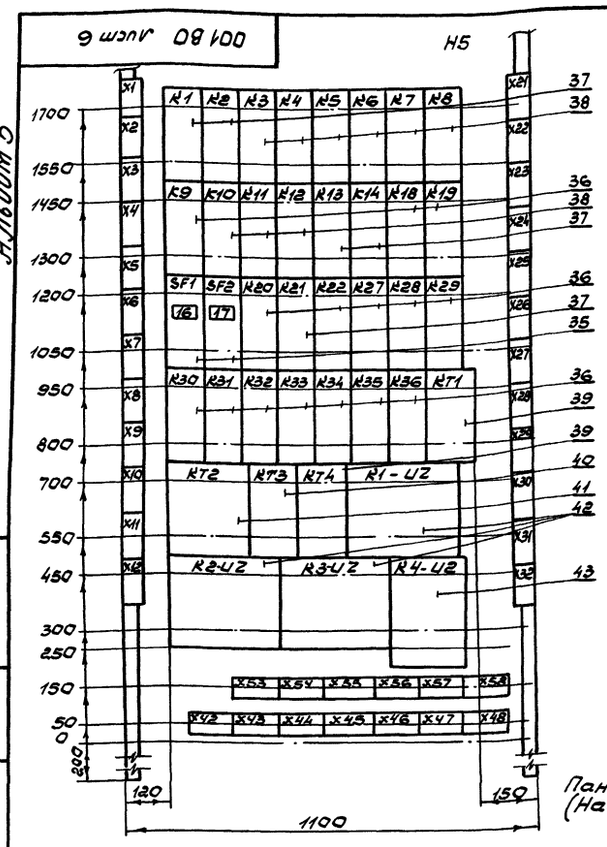

Панель 5 (Набор 5)

Изм	Лист	№ докум.	Подп.	Дата
Разраб.	Копп			
Пров.	Лазебник			
Т.контр.	Нестеренко			
Гл.инж.пр.	Бобрик			
Н.контр.	Нестеренко			
Утв.	Никитин			

ТП 503-7-14.88 001 ВО

Щит открытый Щ1
Чертеж общего вида

Лит.	Масса	Масштаб
Лист 6	Листов 6	

ВНИПИ Тяжпромэлектропроект имени Ф.Б. Якубовского Челябинское отделение

Формат А4

Формат	Зона	Поз.	Обозначение	Наименование	Кол.	Примечание
				Документация		
			001 ВО	Чертеж общего вида		
			00134	Схема электрическая соединений		
			001 ТБ2	Перечень надписей		
				Сборочные единицы		
				Панель 1		
				Н1		
		1		Выключатель		
				А3736ФУ3		
				U~380В, Iр 320А		
				уставка 3200А	1	QF1
		2		Выключатель		
				А3716ФУ3		
				U~380В, Iр 125А		
				уставка 1600А	1	25-QF
		3		Выключатель		
				АП50Б-3МТУ3.3		
				Iр 63А, 10Iн	1	24-QF

Инв. № подл. | Подп. и дата | Взам. инв. № | Инв. № дубл. | Подп. и дата

Изм	Лист	№ докум.	Подп.	Дата
Разраб.	Петухова			
Пров.	Жишкевич			
Гл.инж.пр.	Бобрик		08.88	
Н.контр.	Нестеренко			
Утв.	Никитин			

ТП 503-7-14.88 001 ТБ1

Щит открытый Щ1
Технические данные аппаратов

Лит.	Лист	Листов
	1	5

ВНИПИ Тяжпромэлектропроект имени Ф.Б. Якубовского Челябинское отделение

Формат А4

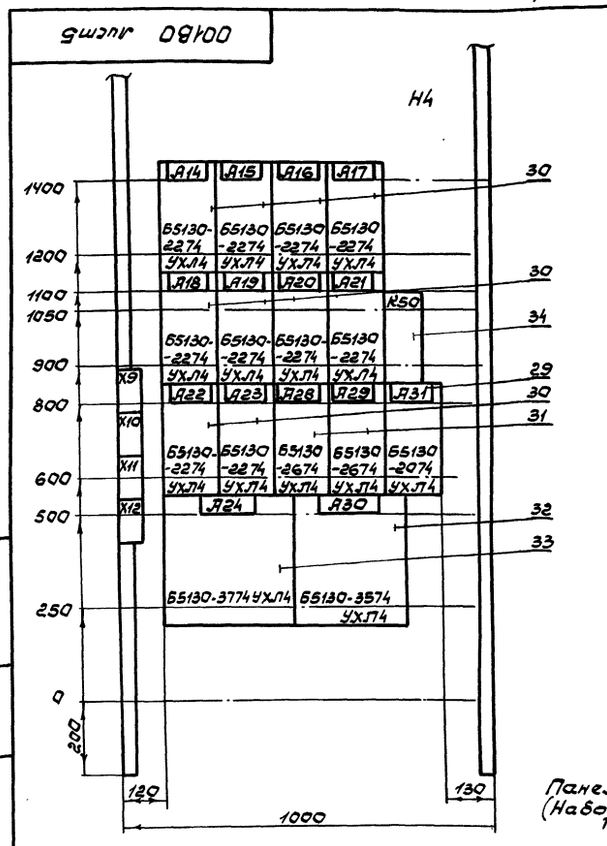

Панель 4 (Набор 4)

Изм	Лист	№ докум.	Подп.	Дата
Разраб.	Копп			
Пров.	Лазебник			
Т.контр.	Нестеренко			
Гл.инж.пр.	Бобрик		08.88	
Н.контр.	Нестеренко			
Утв.	Никитин			

ТП 503-7-14.88 001 ВО

Щит открытый Щ1
Чертеж общего вида

Лит.	Масса	Масштаб
Лист 5	Листов 6	

ВНИПИ Тяжпромэлектропроект имени Ф.Б. Якубовского Челябинское отделение

Формат А4

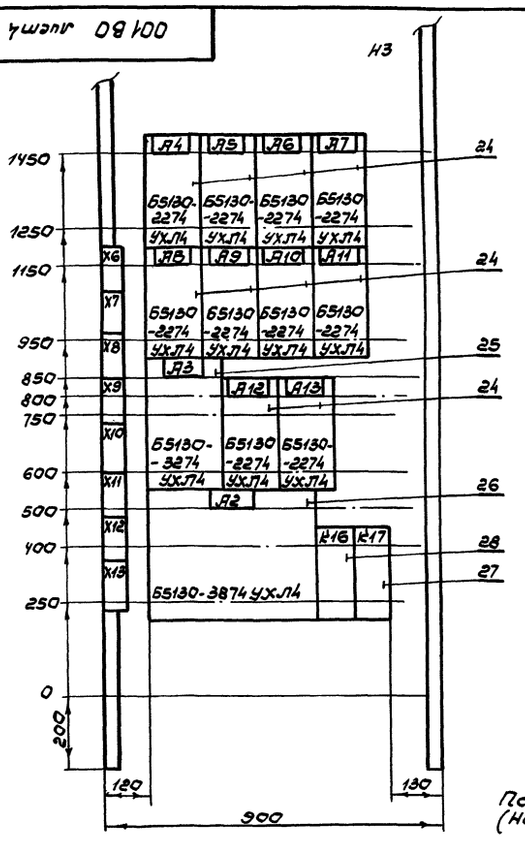

Панель 3 (Набор 3)

Изм	Лист	№ докум.	Подп.	Дата
Разраб.	Копп			
Пров.	Лазебник			
Т.контр.	Нестеренко			
Гл.инж.пр.	Бобрик		08.88	
Н.контр.	Нестеренко			
Утв.	Никитин			

ТП 503-7-14.88 001 ВО

Щит открытый Щ1
Чертеж общего вида

Лит.	Масса	Масштаб
Лист 4	Листов 6	

ВНИПИ Тяжпромэлектропроект имени Ф.Б. Якубовского Челябинское отделение

Копировал Белоусова

Формат А4

Альбом 5

Формат	Зона	Поз.	Обозначение	Наименование	Кол.	Примечание
				Панель 3		
		24		БЗ130-2274УХЛ4	10	А4... А13
		25		БЗ130-3274УХЛ4	1	А3
		26		БЗ130-3874УХЛ4	1	А2
				Н3		
		27		Реле ПЭ-37-42УЗ		
				U~220В	1	К17
		28		Реле ПЭ-37-80УЗ	1	К16
				Панель 4		
				Блоки		
		29		БЗ130-2074УХЛ4	1	А31
		30		БЗ130-2274УХЛ4	10	А14... А23
		31		БЗ130-2674УХЛ4	2	А28, А29
		32		БЗ130-3574УХЛ4	1	А30
		33		БЗ130-3774УХЛ4	1	А24
				Н4		
		34		Реле ПЭ-37-22УЗ		
				U~220В	1	К50
				Панель 5		
				Н5		
		35		Выключатель		
				АП50Б-2МТУЗ.2		
				Iр.6,3А; 3,5Iн	2	SF1, SF2
		36		Реле		К9, К18..
				ПЭ-37-22УЗ		К20, К22
				U~220В	15	К27... К36

Инв. № подл. | Подп. и дата | Взам. инв. № | Инв. № дубл. | Подп. и дата

Изм. Лист № докум. Подп. Дата

ТП 503-7-14.88 001ТБ1

Лист 4

Формат А4

Формат	Зона	Поз.	Обозначение	Наименование	Кол.	Примечание
		37		Реле ПЭ-37-42УЗ		К1, К2, К13
				U~220В		К14, К21
		38		Реле ПЭ-37-80УЗ		К21, К3.. К8
				U~220В	9	К10... К12
		39		Реле		
				РКВ11-33-1112УХЛ4		КТ1
				U~220В	2	КТ4
		40		Реле		
				РКВ11-33-1122УХЛ4		
				U~220В	1	КТ3
		41		Реле ВС-УЗ-32УХЛ4		
				U~220В	1	КТ2
		42		Аппарат контроля скорости КС U~220В (К-1UZ, К2-UZ, К3-UZ)	3	Заводом не комплектуется. Выполнить отверстия и монтаж проводов
		43		Блок питания фотореле РФ8200 U~220В (КУ-UZ)	1	
				Зажимы наборные		
				ЗН24-16/П63-В/ВУЗ	15	
				Блок зажимов		
				БЗ2Ч-УП25-В/ВУЗ-5	1	
				БЗ2Ч-УП25-В/ВУЗ-10	57	

Инв. № подл. | Подп. и дата | Взам. инв. № | Инв. № дубл. | Подп. и дата

Изм. Лист № докум. Подп. Дата

ТП 503-7-14.88 001ТБ1

Лист 5

Формат А4

Формат	Зона	Поз.	Обозначение	Наименование	Кол.	Примечание
				Н2		
		13		Выключатель		
				А3716 ФУЗ		
				U~380В, Iр 160А		
				уставка 1600А		1-1QF1
		14		Выключатель		
				ЛЕ 2046М-10УЗБ		
				Iр 20А, 12Iн	1	1-3QF1
		15		Пускатель		
				ПМЛ-6102УХЛ4В		
				U~220В, в.к. 2з 2р	1	1-1КМ1
		16		Пускатель		
				ПМЛ-2501О4В		1-3КМ1
				U~220В	1	1-3КМ2
		17		ПКЛ-1104В	2	К поз. 16
		18		Реле РТЛ-1014ОМ4		1-1КК1
				КРЛ-104	2	1-2КК2
		19		Реле РТЛ 2063ОМ4		1-3КК1
				КРЛ-204	2	1-4КК2
		20		Реле ПЭ-37-42УЗ		К15, К25
				U~220В	3	К26
		21		Реле ПЭ-37-44УЗ		
				U~220В	2	К23, К24
		22		Предохранитель		1-1FU1
				ППТ 10УЗ	2	1-3FU1
		23		Пловкая вставка		
				ВТФ6УЗ	2	К поз. 22

Инв. № подл. | Подп. и дата | Взам. инв. № | Инв. № дубл. | Подп. и дата

Изм. Лист № докум. Подп. Дата

ТП 503-7-14.88 001ТБ1

Лист 3

Формат А4

Формат	Зона	Поз.	Обозначение	Наименование	Кол.	Примечание
		4		Выключатель		
				АП50Б-3МТУЗ.2		24-QF1
				Iр 16А, 10Iн	2	24-QF2
		5		Выключатель		26-QF27-QF
				АП50Б-3МТУЗ.2		28-QF
				Iр 6,3А; 10Iн	4	29-QF
		6		Выключатель		
				АП50Б-3МТУЗ.2		
				Iр 50А, 10Iн	1	QF2
		7		Выключатель		
				АП50Б-2МТУЗ.2		
				Iр 10А, 10Iн	1	34-QF
		8		Выключатель		
				АП50Б-2МТУЗ.2		32-QF
				Iр 6,3А; 10Iн	2	33-QF
		9		Рубильник		
				Р11-37320-00УЗ		
				рук. слева	1	Q
		10		Трансформатор		ТА1
				Т-0,66-10-1-300/5УЗ		ТА2
				I 300/5А	3	ТА3
		11		Арматура		
				АС12015У2		
				U 380В	1	HL35
				Панель 2		
				Блоки		
		12		БЗУ30-3074УХЛ4	1	А1-5

Инв. № подл. | Подп. и дата | Взам. инв. № | Инв. № дубл. | Подп. и дата

Изм. Лист № докум. Подп. Дата

ТП 503-7-14.88 001ТБ1

Лист 2

Копировал Морозова

Формат А4

Альбом 5

Панель	Надпись	Позиционное обозначение	Место надписи	Текст	Кол.	Вид шрифта	Заготовка
			Табличка	А5	1		
			То же	А6	1		
			—"—	А7	1		
			—"—	А8	1		
			—"—	А9	1		
			—"—	А10	1		
			—"—	А11	1		
			—"—	А3	1		
			—"—	А12	1		
			—"—	А13	1		
			—"—	А2	1		
			—"—	К16	1		
			—"—	К17	1		
				Панель 4			
			Табличка	А14	1		
			То же	А15	1		
			—"—	А16	1		
			—"—	А17	1		
			—"—	А18	1		
			—"—	А19	1		
			—"—	А20	1		
			—"—	А21	1		
			—"—	К50	1		
			—"—	А22	1		
			—"—	А23	1		
			—"—	А28	1		
			—"—	А29	1		
			—"—	А31	1		

Инв. № подл. | Подп. и дата | Взам. инв. № | Инв. № дубл. | Подп. и дата

Изм. Лист № докум. Подп. Дата

ТП 503-7-14.88 001 ТБ2

Лист 3

Формат А4

Панель	Надпись	Позиционное обозначение	Место надписи	Текст	Кол.	Вид шрифта	Заготовка
			Табличка	А24	1		
			То же	А30	1		
				Панель 5			
			Табличка	К1	1		
			То же	К2	1		
			—"—	К3	1		
			—"—	К4	1		
			—"—	К5	1		
			—"—	К6	1		
			—"—	К7	1		
			—"—	К8	1		
			—"—	К9	1		
			—"—	К10	1		
			—"—	К11	1		
			—"—	К12	1		
			—"—	К13	1		
			—"—	К14	1		
			—"—	К18	1		
			—"—	К19	1		
	16	SF1	—"—	Авт. и сигн. тракта	1		
	17	SF2	—"—	Авт. и сигн. насоса	1		
			—"—	К20	1		
			—"—	К21	1		
			—"—	К22	1		
			—"—	К27	1		
			—"—	К28	1		
			—"—	К29	1		
			—"—	К30	1		

Инв. № подл. | Подп. и дата | Взам. инв. № | Инв. № дубл. | Подп. и дата

Изм. Лист № докум. Подп. Дата

ТП 503-7-14.88 001 ТБ2

Лист 4

Формат А4

Панель	Надпись	Позиционное обозначение	Место надписи	Текст	Кол.	Вид шрифта	Заготовка
	8	28-QF	Табличка	28. Комкорушитель	1		
	9	29-QF	То же	29. Комкорушитель	1		
	10	32-QF	—"—	32. Эл. печь	1		
	11	33-QF	—"—	33. Эл. печь	1		
	12	34-QF	—"—	34, 35. Эл. печи	1		
	13	QF2	—"—	Рабочее освещение	1		
			—"—	TA1	1		
			—"—	TA2	1		
			—"—	TA3	1		
				Панель 2			
	14	1-1QF1	Табличка	1-1, 1-2. Конвейер РШК	1		
			То же	1-1КМ	1		
			—"—	1-1КК1	1		
			—"—	1-2КК2	1		
			—"—	1-1FU1	1		
			—"—	К23	1		
	15	1-3QF1	—"—	1-3, 1-4. Поворот РШК	1		
			—"—	1-3КМ1, 1-3КМ2	1		
			—"—	1-3КК1	1		
			—"—	1-4КК2	1		
			—"—	1-3FU1	1		
			—"—	К24	1		
			—"—	А1-5	1		
			—"—	К15	1		
			—"—	К25	1		
			—"—	К26	1		
				Панель 3			
			Табличка	А4	1		

Инв. № подл. | Подп. и дата | Взам. инв. № | Инв. № дубл. | Подп. и дата

Изм. Лист № докум. Подп. Дата

ТП 503-7-14.88 001 ТБ2

Лист 2

Формат А4

Панель	Надпись	Позиционное обозначение	Место надписи	Текст	Кол.	Вид шрифта	Заготовка
1			Верхнее	Ввод ~380/220В. 24. Вибромашина	1		
			обрам-	25 Виброразгрузчик. 26, 27 - Люкоподъем	1		
			ление	28, 29 - Комкорушители. 32...41 - Печи	1		
			щита	Освещение	1		
2			—"—	РШК	1		
			—"—	1-1, 1-2 - Конвейер	1		
			—"—	1-3, 1-4 - Поворот конвейера	1		
			—"—	1-5 - Подъем конвейера	1		
3			—"—	Щ1	1		
			—"—	4...13 - Виброзатворы	1		
			—"—	3 - Конвейер N1, 2 - Конвейер N2	1		
4			—"—	14...23 Вибраторы. 28, 29 - Вибратор комкорущ.	1		
			—"—	30 - Дренажный насос. 31 - Вентилятор	1		
			—"—	24 - Вибратор вибромашины	1		
5			—"—	Автоматика	1		
			—"—	Сигнализация	1		
				Панель 1			
			Табличка	HL 35	1		
	1	Q, QF	То же	Ввод ~380В	1		
	2	25-QF	—"—	25. Виброразгрузчик	1		
	3	24-QF	—"—	24. Вибромашина	1		
	4	24-QF1	—"—	24. Таль вибромашины	1		
	5	25-QF1	—"—	25. Таль виброразгрузчика	1		
	6	26-QF	—"—	26. Люкоподъемник	1		
	7	27-QF	—"—	27. Люкоподъемник	1		

Инв. № подл. | Подп. и дата | Взам. инв. № | Инв. № дубл. | Подп. и дата

Изм.	Лист	№ докум.	Подп.	Дата
Разраб.		Петухова		
Пров.		Алышкевич		08.88
Гл. инж. пр.		Бабрик		
Н. контр.		Нестеренко		
Утв.		Никитин		

ТП 503-7-14.88 001 ТБ2

Щит открытый Щ1
Перечень надписей

Лит.	Лист	Листов
	1	5

ВНИПИ ТЯЖПРОМЭЛЕКТРОПРОЕКТ имени Ф.Б. Якубовского Челябинское отделение

Копировал Редькина

Формат А4

Альбом 5

Лист № 100

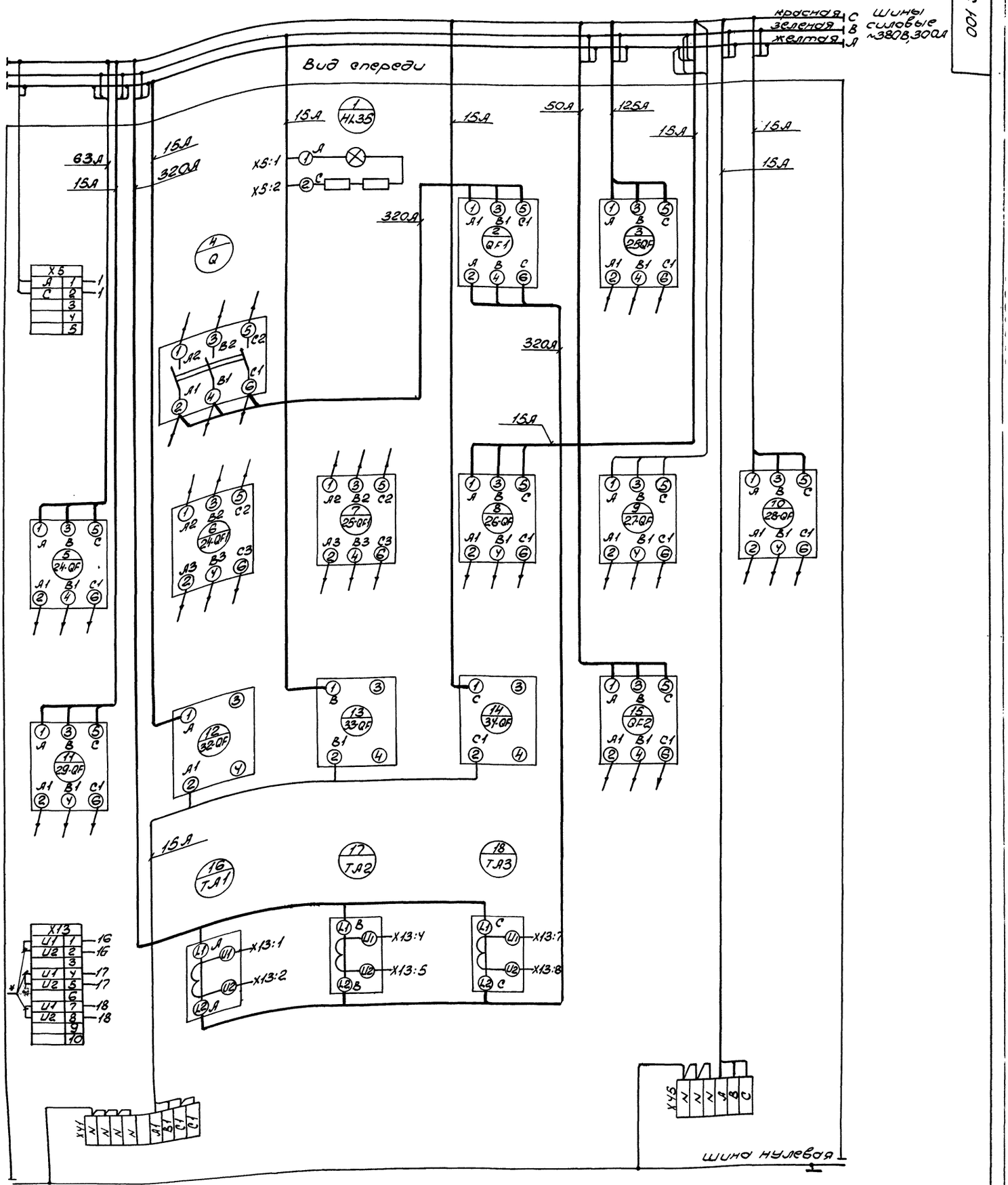

				ТП 503-7-14.88	00134
Изм.	Лист	№докум.	Подп.	Дата	Щит открытый Щ1 Схема электрическая соединений	Лит.	Масса	Масштаб
Разраб.		Копп						
Пров.		Петухова				Лист 1	Листов 9	
Т.контр.		Нестеренко				ВНИПИ Тяжпромэлектропроект имени Ф.Б. Якубовского Челябинское отделение		
Гл.инж.пр.		Бобрик			08.88г.			
Н.контр.		Нестеренко						
Ут.в.		Никитин						

Копировал Морозова Формат А2

Инв.№подл. | Подп. и дата | Взам.инв.№ | Инв.№дубл. | Подп. и дата

Вид спереди

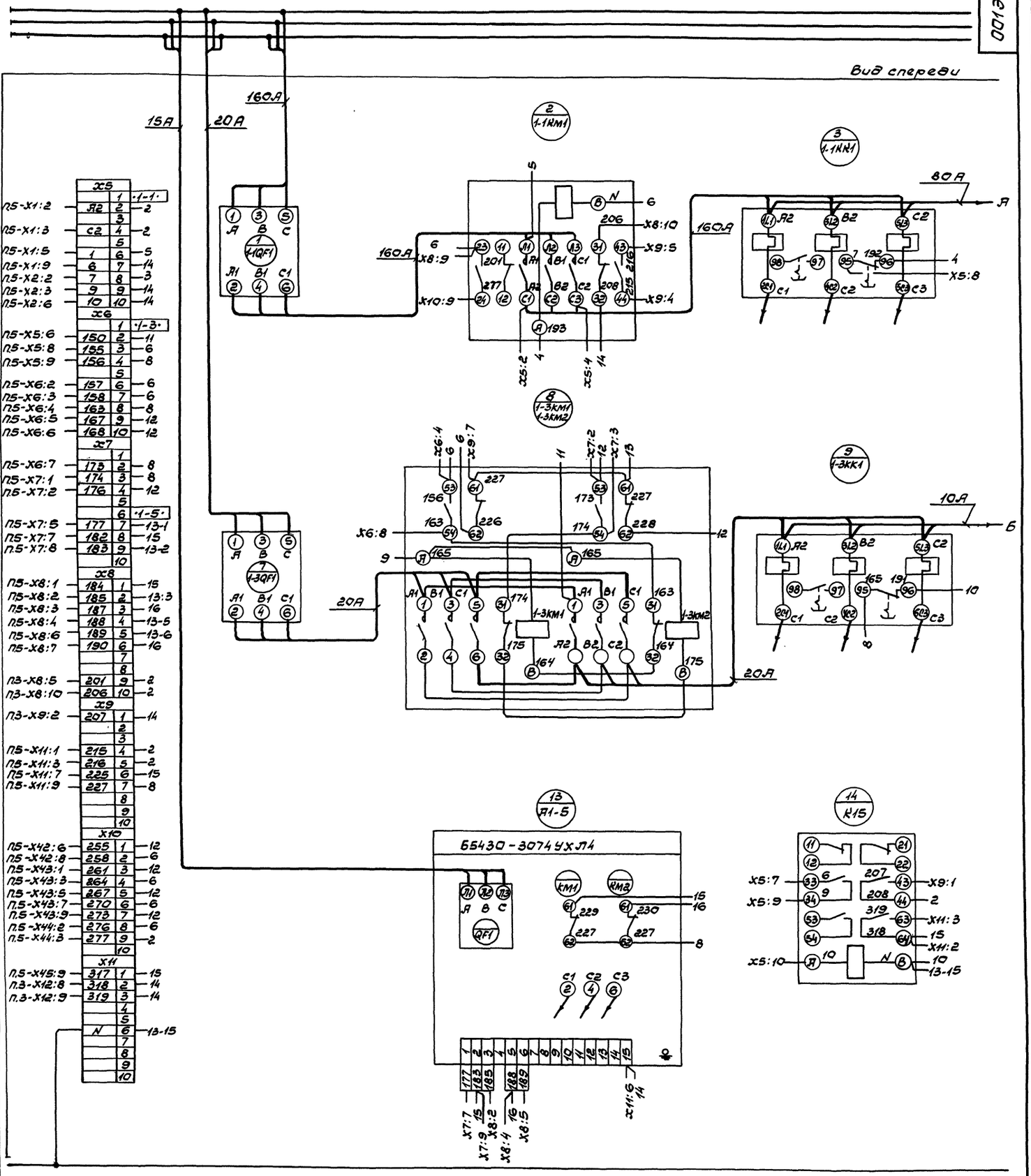

						ТП 503-7-14.88	00134
Изм.	Лист	№ докум.	Подп.	Дата	Щит открытый Щ1 Схема электрическая соединений	Лит.	Масса	Масштаб
Разраб.		Копп						
Пров.		Петухова				Лист 2	Листов 9	
Т.контр.		Нестеренко				ВНИПИ Тяжпромэлектропроект имени Ф.Б. Якубовского Челябинское отделение		
Н.инж.пр.		Бобрик		03.88				
Н.контр.		Нестеренко						
Утв.		Никитин						

Инв. № подл. | Подп. и дата | Взам. инв. № | Инв. № дубл. | Подп. и дата

Красная — С
Зеленая — В
Желтая — А
Шины силовые ~380В 300А

4 1-2KK2

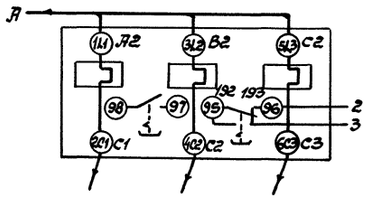

5 1-1FU1

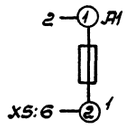

6 K23

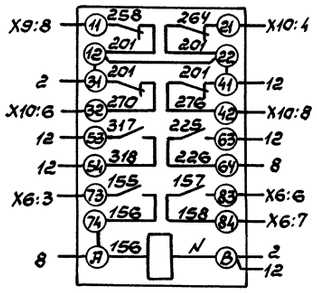

10 1-4KK2

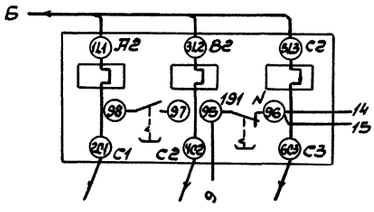

11 1-3FU1

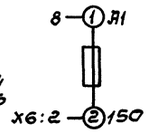

12 K24

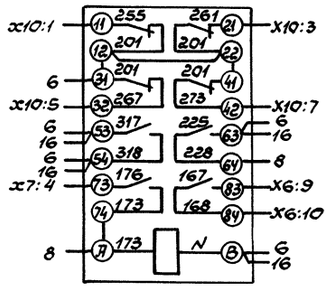

15 K25

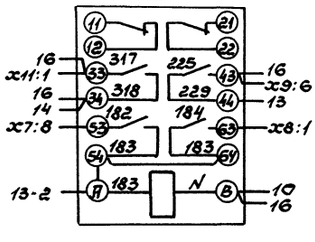

16 K26

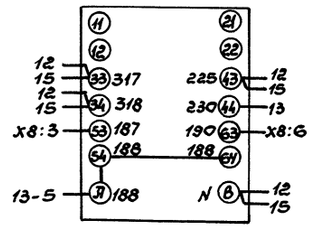

шина нулевая

Панель 2 (Набор 2) Окончание

						ТП 503-7-14.88	001 34
Изм.	Лист	№ докум.	Подп.	Дата	Щит открытый Щ1 Схема электрическая соединений	Лит	Масса	Масштаб
Разраб.		Капп						
Пров.		Петухова				Лист 3	Листов 9	
Т.контр.		Нестеренко				ВНИПИ Тяжпромэлектропроект имени Ф.Б. Якубовского Челябинское отделение		
Н.инж.пр.		Бобрик		08.88				
Н.контр.		Нестеренко						
Утв.		Никитин						

Копировал Белоусова

Формат А2

Инв.№ подл. | Подп. и дата | Взам. инв.№ | Инв.№ дубл. | Подп. и дата

Альбом 5

00134 лист 4

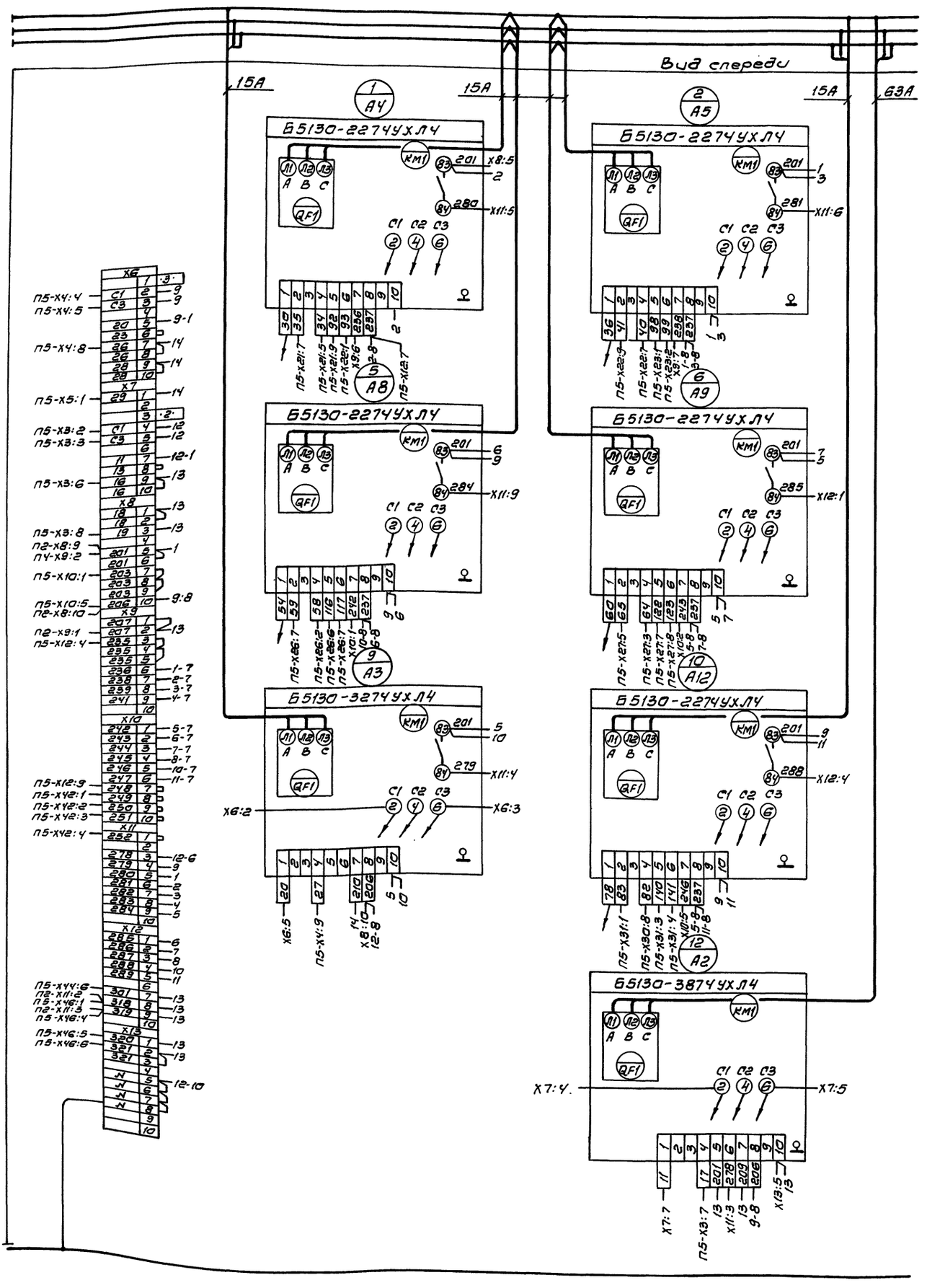

Панель 3 (набор 3) Начало

					ТП 503-7-14.88		00134	
Изм.	Лист	№ докум.	Подп.	Дата	Щит открытый Щ1 Схема электрическая соединений.	Лит	Масса	Масштаб
Разраб.		Копп						
Пров.		Петухова				Лист: 4	Листов: 9	
Т.контр.		Нестеренко				ВНИПИ ТЯЖПРОМЭЛЕКТРОПРОЕКТ имени Ф.Б. ЯКУБОВСКОГО Челябинское отделение		
Гл.инж.пр.		Бобрик		06.88				
Н.контр.		Нестеренко						
Утв.		Никитин						

Копировал Редькина

Формат А2

Инв. № подл. | Подп. и дата | Взам. инв. № | Инв. № дубл. | Подп. и дата

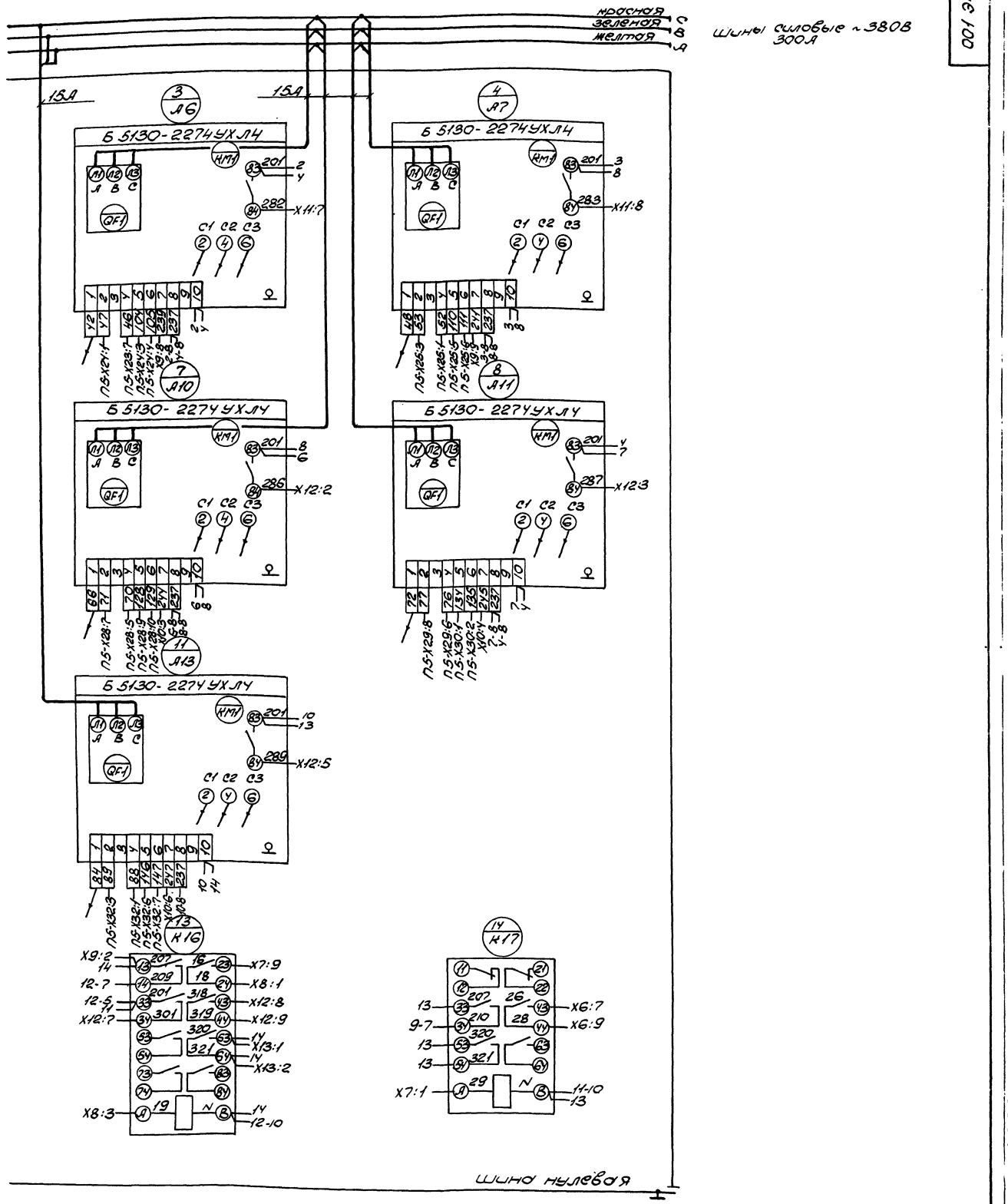

Панель 3(набор 3) Окончание

						ТП 503-7-14.88	001 ЭЧ
Изм.	Лист	№ докум.	Подп.	Дата			
Разраб.		КОПП			Щит открытый ЩО1 Схема электрическая соединений.	Лит.	Масса	Масштаб
Пров.		Петухова						
Т.контр.		Нестерова				Лист 5	Листов 9	
Гл.инж.пр.		Бобрин				ВНИПИ Тяжпромэлектропроект имени Ф.Б. Якубовского Челябинское отделение		
Н.контр.		Нестерова						
Утв.		Нимилин						

Копировал Морозова

Формат А2

Инв.№ подл. | Подп. и дата | Взам. инв.№ | Инв.№ дубл. | Подп. и дата

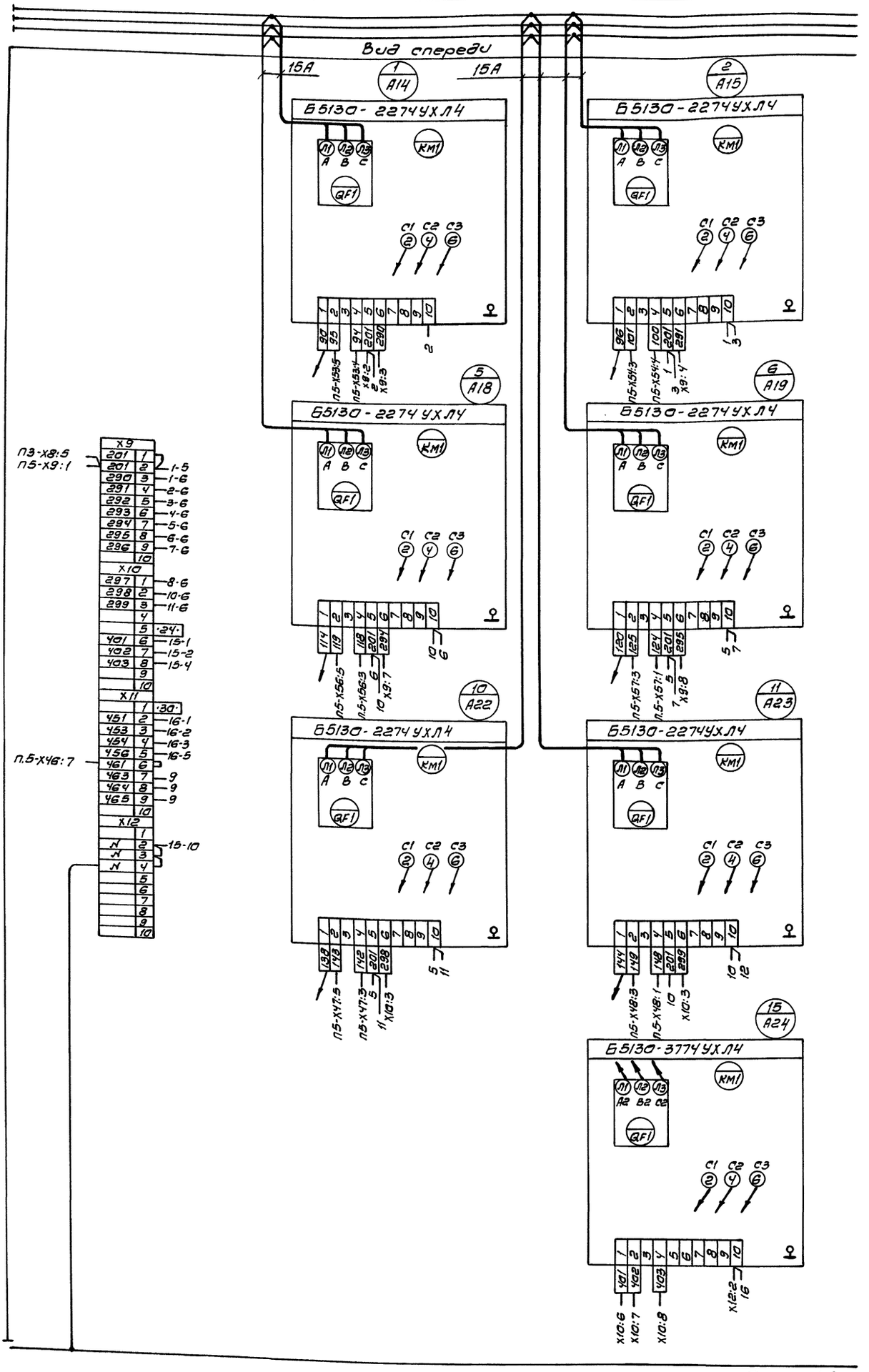

Панель 4 (Набор 4) Начало

						ТП 503-7-14.88	001 34
Изм.	Лист	№ докум.	Подп.	Дата	Щит открытый Щ1 Схема электрическая соединений	Лит	Масса	Масштаб
Разраб.		Кепп						
Пров.		Петухова				Лист 6	Листов 9	
Т.контр.		Нестеренко						
Гл.инж.пр.		Бобрик		08.88		ВНИПИ Тяжпромэлектропроект имени Ф.Б. Якубовского Челябинское отделение		
Н.контр.		Нестеренко						
Утв.		Нестеренко						

Копировал Ребынина

Формат А2

Инв. № подл. | Подп. и дата | Взам. инв. № | Инв. № дубл. | Подп. и дата

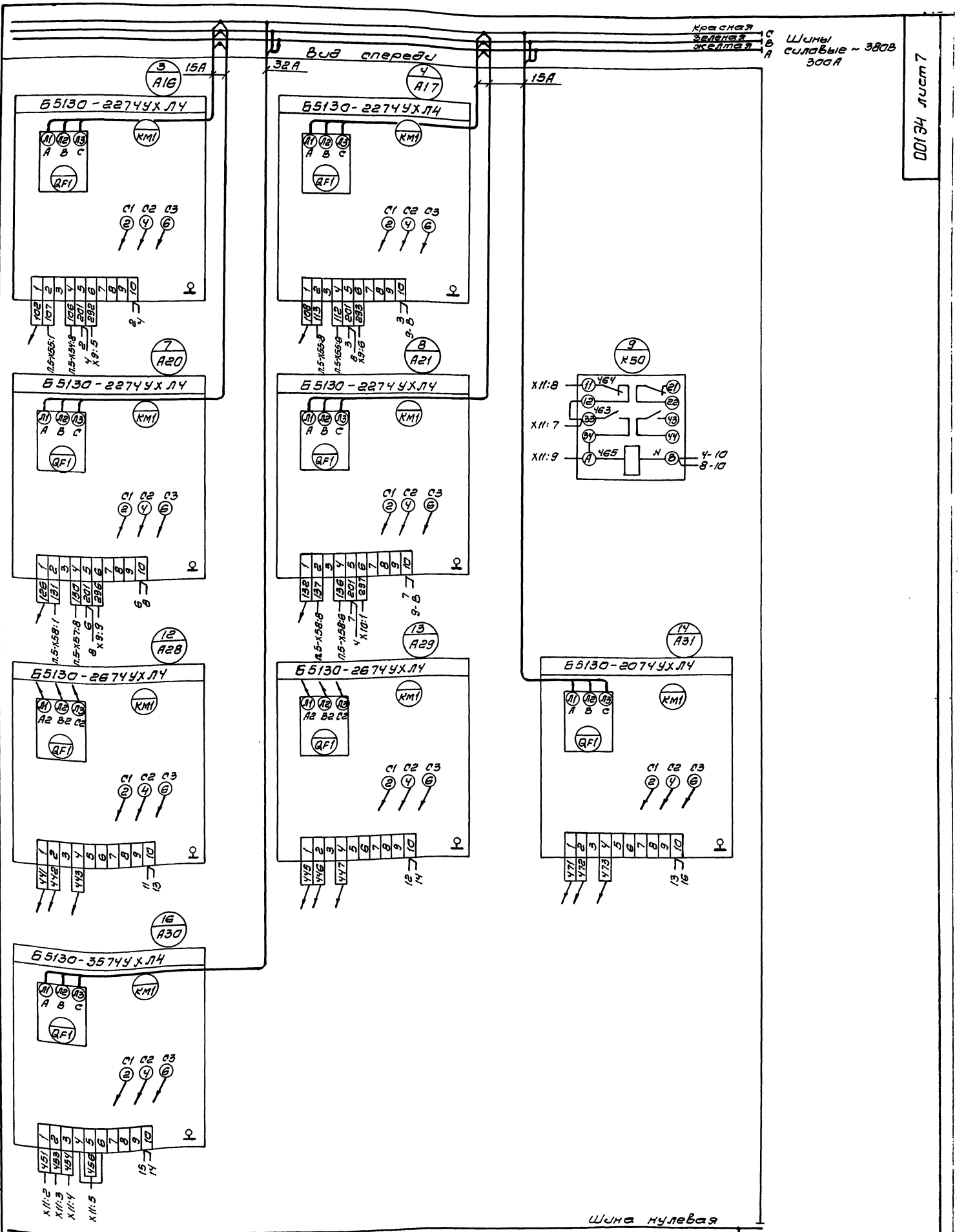

Панель 4 (набор 4)/Окончание

Изм.	Лист	N докум.	Подп.	Дата	
Разраб.		Капп			
Пров.		Петухова			
Т.контр.		Нестеренко			
Гл.инж.пр.		Бобрик		08.88	
Н.контр.		Нестеренко			
Утв.		Никитин			

ТП 503-7-14.88 00134

Щит открытый Щ1
Схема электрическая соединений.

Лит	Масса	Масштаб
Лист 7	Листов 9	

ВНИПИ Тяжпромэлектропроект имени Ф.Б. Якубовского Челябинское отделение

Копировал Редькина

Формат А2

Инв. N подл. | Подп. и дата | Взам. инв. N | Инв. N дубл. | Подп. и дата

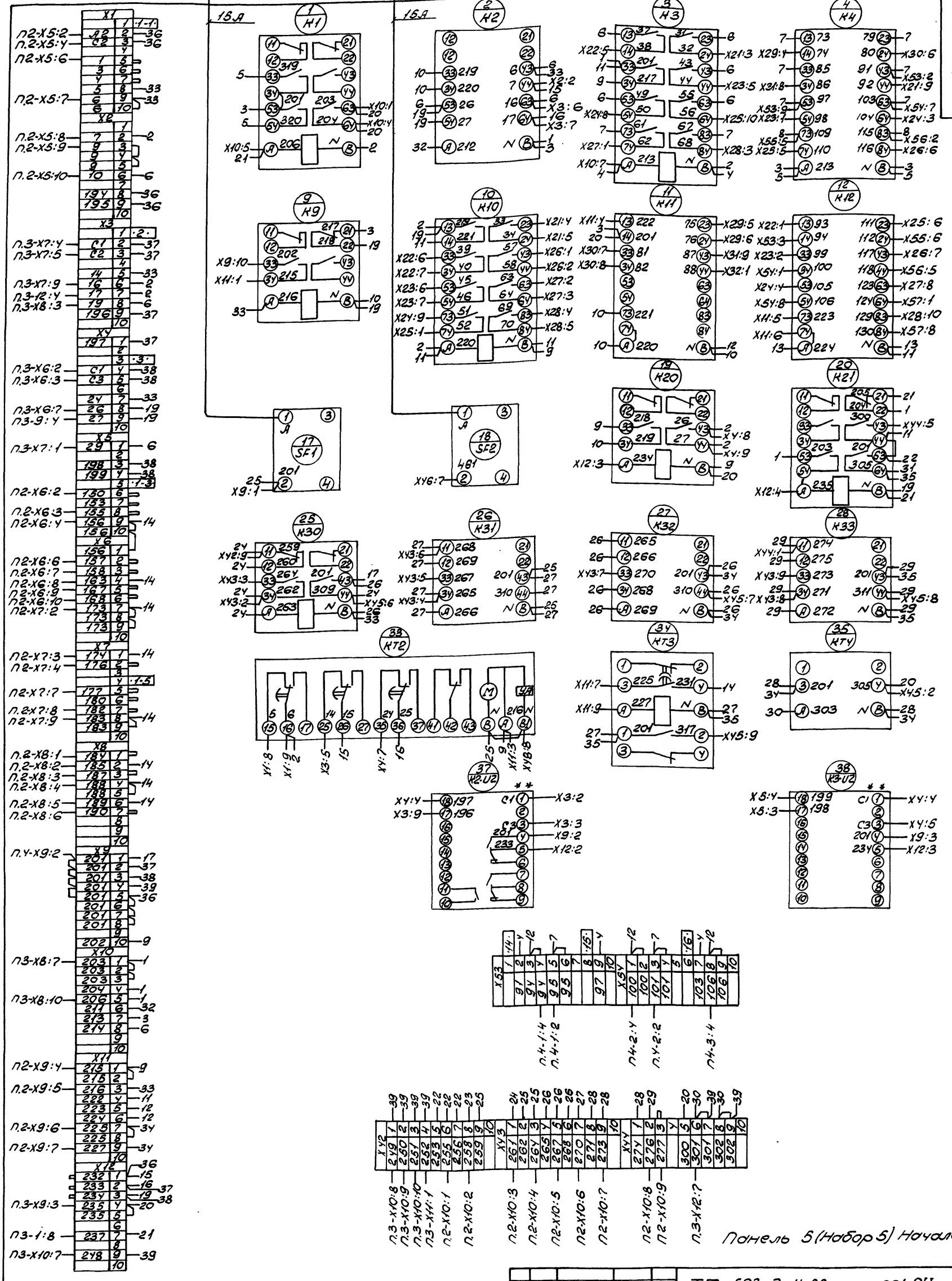

** - Аппараты устанавливаются на монтаже. Провода (каждый l =2,5м) подключить к клеммнику, свернуть в кольцо.

Изм.	Лист	№ докум.	Подп.	Дата	
Разраб.		Колп			
Пров.		Летунова			
Т.контр.		Нестеренко			
Гл.инж.пр.		Бобрик		02.88	
Н.контр.		Нестеренко			
Утв.		Нижитин			

ТП 503-7-14.88 001 ЭЧ

Щит открытый Щ1
Схема электрическая соединений.

Лит.	Масса	Масштаб

Лист 8 Листов 9

ВНИПИ Тяжпромэлектропроект имени Ф.Б. Якубовского Челябинское отделение

Копировал Морозова

Формат А2

Инв.№ подл. | Подп. и дата | Взам. инв.№ | Инв.№ дубл. | Подп. и дата

красная — С
зеленая — В
желтая — Л
Шины силовые ~380В, 300А.

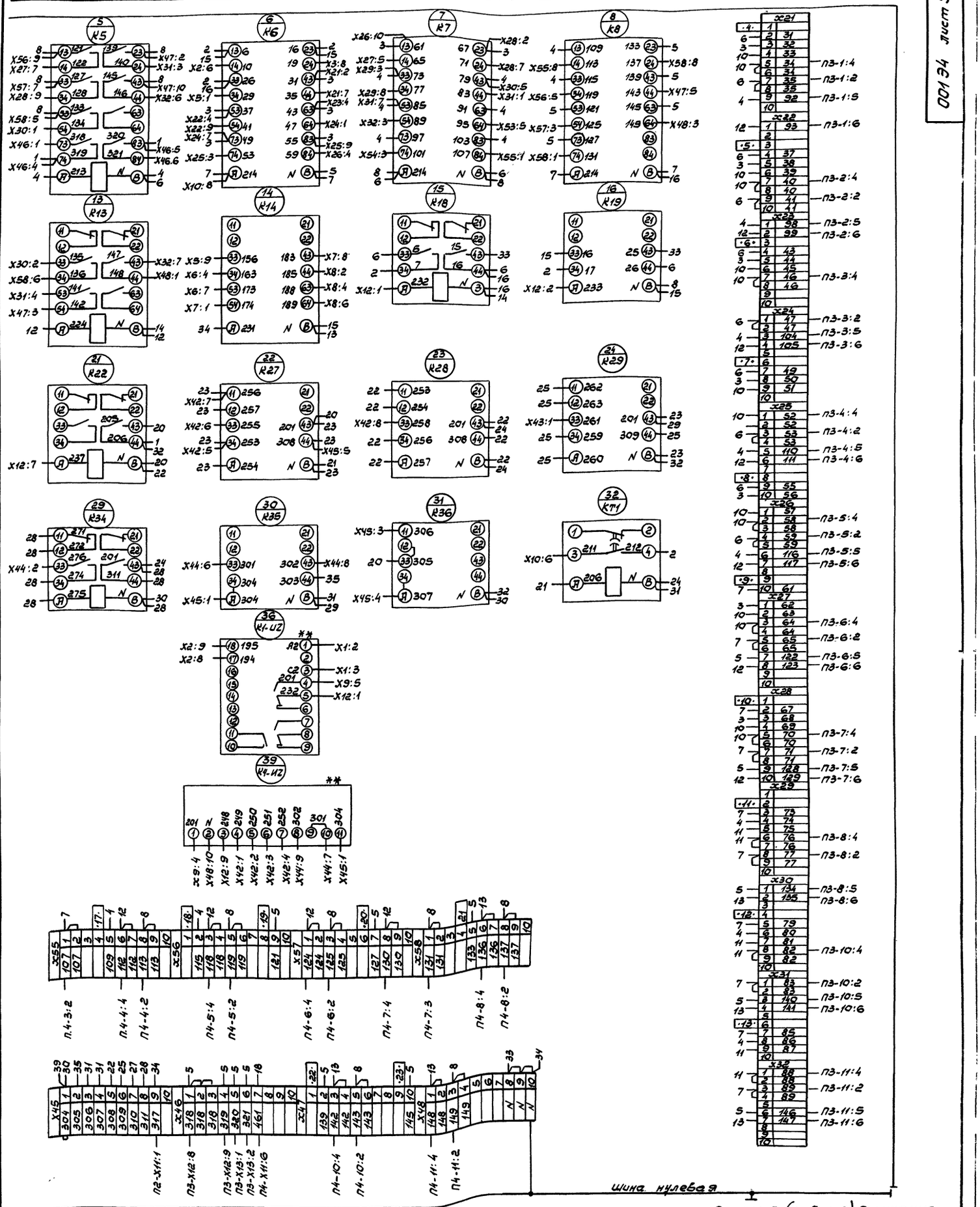

Панель 5 (набор 8) Окончание

							ТП 503-7-14.88		00134
Изм.	Лист	№докум.	Подп.	Дата				Лит.	Масса	Масштаб
Разраб.		Корп.			Щит открытый Щ1 Схема электрическая соединений					
Пров.		Петухова						Лист 9	Листов 9	
Т.контр.		Нестеренко						ВНИПИ Тяжпромэлектропроект имени Ф.Б. Якубовского Челябинское отделение		
Н.контр.		Бабрик					0886			
Утв.		Нестеренко								
		Никитин								

Копировал Белоусова

Формат А2

Инв.№подл. | Подп. и дата | Взам.инв.№ | Инв.№дубл. | Подп. и дата

Альбом 5

Откуда идет: Панель	Откуда идет: Блок зажимов / Номер зажима	Куда поступает: Панель	Куда поступает: Блок зажимов / Номер зажима	Генеральная маркировка	Откуда идет: Панель	Откуда идет: Блок зажимов / Номер зажима	Куда поступает: Панель	Куда поступает: Блок зажимов / Номер зажима	Генеральная маркировка
2	X11/2	3	X12/8	318	3	X13/1	5	X46/5	320
2	X11/3	3	X12/9	319	3	X13/2	5	X46/6	321
3	X6/2	5	X4/4	C1	3	1/2	5	X21/7	35
3	X6/3	5	X4/5	C3	3	1/4	5	X21/5	34
3	X6/7	5	X4/8	26	3	1/5	5	X21/9	92
3	X7/1	5	X5/1	29	3	1/6	5	X22/1	93
3	X7/4	5	X3/2	C1	3	1/8	5	X12/7	237
3	X7/5	5	X3/3	C3	3	2/2	5	X22/9	41
3	X7/9	5	X3/6	16	3	2/4	5	X22/7	40
3	X8/3	5	X3/8	19	3	2/5	5	X23/1	98
3	X8/5	4	X9/2	201	3	2/6	5	X23/2	99
3	X8/7	5	X10/1	203	3	3/2	5	X24/1	47
3	X8/10	5	X10/5	206	3	3/4	5	X23/7	46
3	X9/3	5	X12/4	235	3	3/5	5	X24/3	104
3	X10/7	5	X12/9	248	3	3/6	5	X24/4	105
3	X10/8	5	X42/1	249	3	4/2	5	X25/3	53
3	X10/9	5	X42/2	250	3	4/4	5	X25/1	52
3	X10/10	5	X42/3	251	3	4/5	5	X25/5	110
3	X11/1	5	X42/4	252	3	4/6	5	X25/6	111
3	X12/7	5	X44/6	301	3	5/2	5	X26/7	59
3	X12/8	5	X46/1	318	3	5/4	5	X26/2	58
3	X12/9	5	X46/4	319	3	5/5	5	X26/6	116

Подп. и дата | Инв. № дубл. | Взам. инв. № | Подп. и дата | Инв. № подл.

Изм.	Лист	№ докум.	Подп.	Дата	ТП 503-7-14.88	001 ТБ3	Лист 2

Формат А4

Откуда идет: Панель	Откуда идет: Блок зажимов / Номер зажима	Куда поступает: Панель	Куда поступает: Блок зажимов / Номер зажима	Генеральная маркировка	Откуда идет: Панель	Откуда идет: Блок зажимов / Номер зажима	Куда поступает: Панель	Куда поступает: Блок зажимов / Номер зажима	Генеральная маркировка
3	5/6	5	X26/7	117	4	X9/2	5	X9/1	201
3	6/2	5	X27/5	65	4	X11/6	5	X46/7	461
3	6/4	5	X27/3	64	4	1/2	5	X53/5	95
3	6/5	5	X27/7	122	4	1/4	5	X53/4	94
3	6/6	5	X27/8	123	4	2/2	5	X54/3	101
3	7/2	5	X28/7	71	4	2/4	5	X54/4	100
3	7/4	5	X28/5	70	4	3/2	5	X55/1	107
3	7/5	5	X28/9	128	4	3/4	5	X54/8	106
3	7/6	5	X28/10	129	4	4/2	5	X55/8	113
3	8/2	5	X29/8	77	4	4/4	5	X55/6	112
3	8/4	5	X29/6	76	4	5/2	5	X56/5	119
3	8/5	5	X30/1	134	4	5/4	5	X56/3	118
3	8/6	5	X30/2	135	4	6/2	5	X57/3	125
3	9/4	5	X4/9	27	4	6/4	5	X57/1	124
3	10/2	5	X31/1	83	4	7/2	5	X58/1	131
3	10/4	5	X30/8	82	4	7/4	5	X57/8	130
3	10/5	5	X31/4	140	4	8/2	5	X58/8	137
3	10/6	5	X31/4	141	4	8/4	5	X58/6	136
3	11/2	5	X32/3	89	4	10/2	5	X47/5	143
3	11/4	5	X32/1	88	4	10/4	5	X47/3	142
3	11/5	5	X32/6	146	4	11/2	5	X48/3	149
3	11/6	5	X32/7	147	4	11/4	5	X48/1	148
3	12/4	5	X3/7	17					

Подп. и дата | Инв. № дубл. | Взам. инв. № | Подп. и дата | Инв. № подл.

Изм.	Лист	№ докум.	Подп.	Дата	ТП 503-7-14.88	001 ТБ3	Лист 3

Формат А4

Откуда идет: Панель	Откуда идет: Блок зажимов / Номер зажима	Куда поступает: Панель	Куда поступает: Блок зажимов / Номер зажима	Генеральная маркировка	Откуда идет: Панель	Откуда идет: Блок зажимов / Номер зажима	Куда поступает: Панель	Куда поступает: Блок зажимов / Номер зажима	Генеральная маркировка
2	X5/2	5	X1/2	A2	2	X8/2	5	X8/2	185
2	X5/4	5	X1/3	C2	2	X8/3	5	X8/3	187
2	X5/6	5	X1/5	1	2	X8/4	5	X8/4	188
2	X5/7	5	X1/9	6	2	X8/5	5	X8/6	189
2	X5/8	5	X2/2	7	2	X8/6	5	X8/7	190
2	X5/9	5	X2/3	9	2	X8/9	3	X8/5	201
2	X5/10	5	X2/6	10	2	X8/10	3	X8/10	206
2	X6/2	5	X5/6	150	2	X9/1	3	X9/2	207
2	X6/3	5	X5/8	155	2	X9/4	5	X11/1	215
2	X6/4	5	X5/9	156	2	X9/5	5	X11/3	216
2	X6/6	5	X6/2	157	2	X9/6	5	X11/7	225
2	X6/7	5	X6/3	158	2	X9/7	5	X11/9	227
2	X6/8	5	X6/4	163	2	X10/1	5	X42/6	255
2	X6/9	5	X6/5	167	2	X10/2	5	X42/8	258
2	X6/10	5	X6/6	168	2	X10/3	5	X43/1	261
2	X7/2	5	X6/7	173	2	X10/4	5	X43/3	264
2	X7/3	5	X7/1	174	2	X10/5	5	X43/5	267
2	X7/4	5	X7/2	176	2	X10/6	5	X43/7	270
2	X7/7	5	X7/5	177	2	X10/7	5	X43/9	273
2	X7/8	5	X7/7	182	2	X10/8	5	X44/2	276
2	X7/9	5	X7/8	183	2	X10/9	5	X44/3	277
2	X8/1	5	X8/1	184	2	X11/1	5	X45/9	317

Подп. и дата | Инв. № дубл. | Взам. инв. № | Подп. и дата | Инв. № подл.

Изм.	Лист	№ докум.	Подп.	Дата	ТП 503-7-14.88	001 ТБ3	
Разраб.	Копп				Таблица межпанельных соединений.	Лит.	Лист 1	Листов 3
Пров.	Петухова						
Гл.инж.пр.	Бобрик			08.88			
Н.контр.	Нестеренко						
Утв.	Никитин						

В НИПИ ТЯЖПРОМЭЛЕКТРОПРОЕКТ имени Ф.Б. ЯКУБОВСКОГО Челябинское отделение

Формат А4

Панель	Надпись	Позиционное обозначение	Место надписи	Текст	Кол	Вид шрифта	Заготовка
			Табличка	К31	1		
			То же	К32	1		
			—"—	К33	1		
			—"—	К34	1		
			—"—	К35	1		
			—"—	К36	1		
			—"—	КТ1	1		
			—"—	КТ2	1		
			—"—	КТ3	1		
			—"—	КТ4	1		
			—"—	К1-U2	1		
			—"—	К2-U2	1		
			—"—	К3-U2	1		
			—"—	К4-U2	1		

Подп. и дата | Инв. № дубл. | Взам. инв. № | Подп. и дата | Инв. № подл.

Изм.	Лист	№ докум.	Подп.	Дата	ТП 503-7-14.88	001 ТБ2	Лист 5

Формат А4

Альбом 5

Форма	Зона	Поз.	Обозначение	Наименование	Кол.	Примечание
				Документация		
			002 ВО	Чертеж общего вида		
			002 Э4	Схема электрическая соединений		
			002 ТБ2	Перечень надписей		
				Сборочные единицы		
				Н51		
		1		Переключатель УП5313-С322У3	1	SA1
		2		Тумблер ТВ1-2	10	SA4.... SA13
		3		Выключатель КЕ011У3 исполн. 4 черн.	3	SB1 SB3 SB5
		4		Выключатель КЕ011У3 исполн. 2 красн.	1	SB2

Изм	Лист	№ докум	Подп.	Дата
Разраб	Петухова			
Пров.	Филишкевич			
Гл. инж.пр	Бобрик			08.88
Н.контр	Нестеренко			
Утв.	Никитин			

ТП 503-7-14.88 002ТБ1

Пульт П1
Технические данные аппаратов

Лит | Лист 1 | Листов 2

ВНИПИ ТЯЖПРОМЭЛЕКТРОПРОЕКТ имени Ф.Б.ЯКУБОВСКОГО Челябинское отделение

Формат А4

Форма	Зона	Поз	Обозначение	Наименование	Кол.	Примечание
		5		Выключатель КЕ011У3 исполн. 5 красн.	1	SB4
		6		Арматура АС12015У2 U 220В	1	HL
		7		Арматура АС12014У2 U 220В	1	HL25
		8		Арматура АС12013У2 U 220В	23	HL1... HL23
		9		Арматура АС12011У2 U 220В	1	HL24
		10		Звонок ЗВП220-М4	1	HA1
				Блок зажимов Б324-4П25-В/ВУ3-10	11	

ТП 503-7-14.88 002 ТБ1 Лист 2

Формат А4

002 ВО

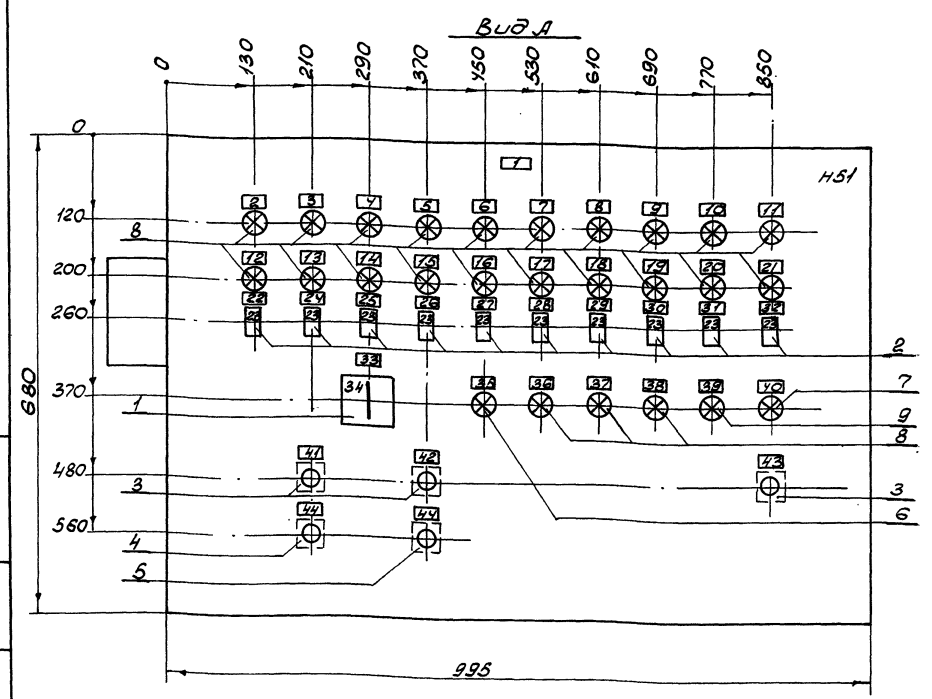

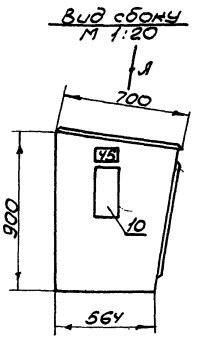

1. В контуре табличек и аппаратов указаны номера надписей по перечню надписей.
2. Степень защиты IP41.

Изм	Лист	№ докум	Подп.	Дата
Разраб.	Копп			
Пров	Лазебник			
Т. контр	Нестеренко			
Гл.инж.пр	Бобрик			08.88
Н. конт.	Нестеренко			
Утв.	Никитин			

ТП 503-7-14.88 002ВО

Пульт П1
Чертеж общего вида

Лист | Масса | Масштаб

Лист | Листов 1

ВНИПИ ТЯЖПРОМЭЛЕКТРОПРОЕКТ имени Ф.Б.ЯКУБОВСКОГО Челябинское отделение

Копировал Морозова

Формат А3

Вид со стороны монтажа
Крышка пульта поднята

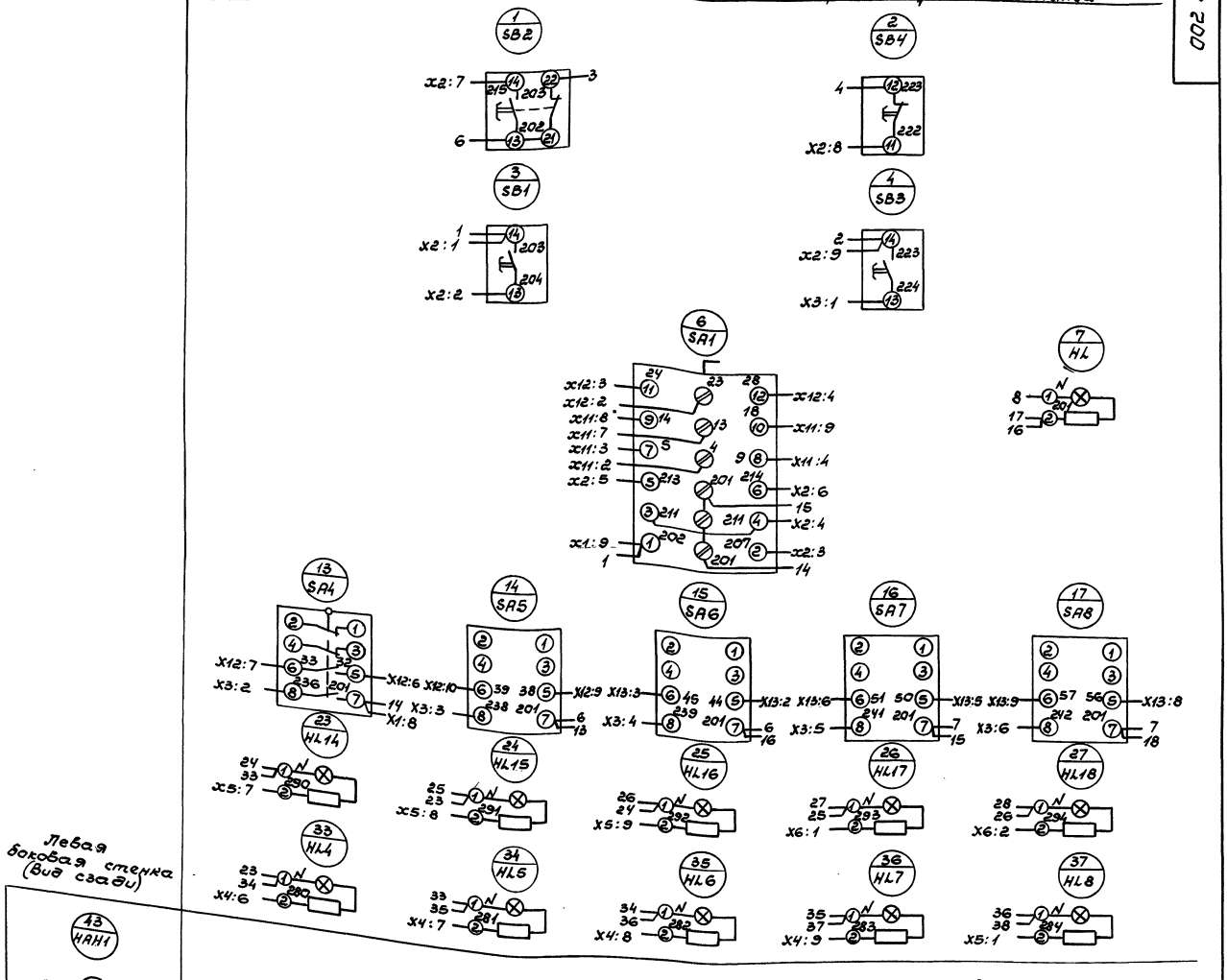

Вид спереди
Дверь не показана

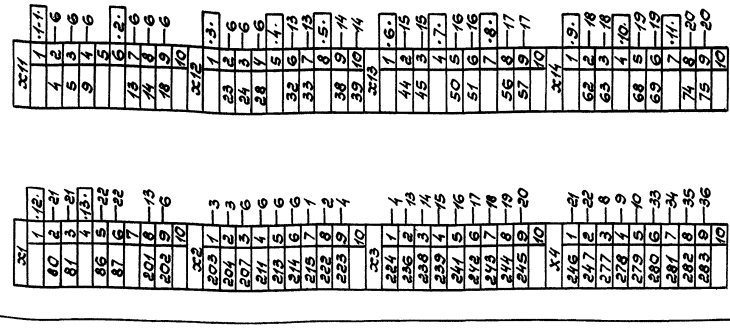

Левая боковая стенка (вид сзади)

Начало

| | | |

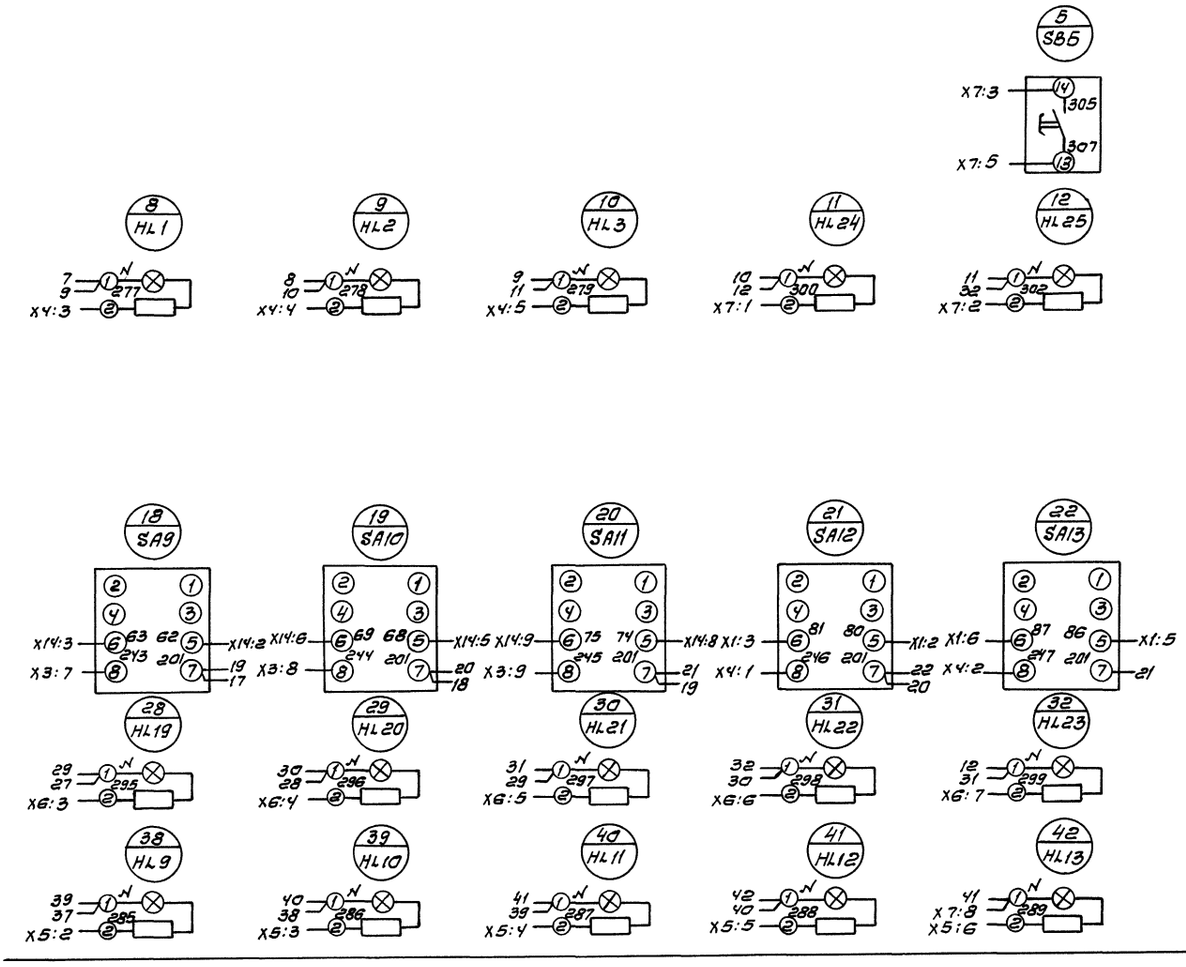

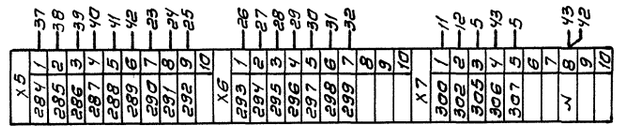

Окончание

					ТП 503-7-14.88	00234	
Изм.	Лист	№ докум.	Подп.	Дата	Пульт П1 Схема электрическая соединений	Лит	Масса	Масштаб
Разраб.		Копп						
Пров.		Петухова				Лист 2	Листов 2	
Т.контр.		Нестеренко						
Гл.инж.пр.		Бобрик		08.88		ВНИПИ Тяжпромэлектропроект имени Ф.Б. Якубовского Челябинское отделение		
Н.контр.		Нестеренко						
Утв.		Никитин						

Копирова Редькина

Формат А2

Инв.№ подл. | Подп. и дата | Взам.инв.№ | Инв.№ дубл. | Подп. и дата

Альбом 5

Панель	Надпись	Позиционное обозначение	Место надписи	Текст	Кол	Вид шрифта	Заготовка
	1		Табличка	П2	1		
	2		То же	24. Вибромашина	1		
	3		—"—	24. Вибратор	1		
	4	24-HL1	—"—	Разреш. на вкл	1		
	5	24-HL2	—"—	Включен	1		
	6		—"—	23. Виброразгрузчик	1		
	7		—"—	24. Эл. таль	1		
	8		—"—	25. Эл. таль	1		
	9	24,25-SB1	—"—	Вверх	2		
	10	24,25-SB3	—"—	Вправо	2		
	11	24-SB5	—"—	Пуск	1		
	12	24,25-SB2	—"—	Вниз	2		
	13	24,25-SB4	—"—	Влево	2		
	14	24-SB6	—"—	Стоп	1		
	15		—"—	30. Насос	2		
	16	30-HL1	—"—	Включен	1		
	17	30-HL2,30-HAH	—"—	Авар. ур.	2		
	18	30-SA	—"—	Избир. упр.	1		
	19	30-SA	На ключе	„Дист.-0-Мест."	1		
	20	30-SB3	Табличка	Съем сигнала	1		

Инв.№ подл. | Подп. и дата | Инв.№ дубл. | Взам. инв.№ | Подп. и дата

Изм	Лист	№ докум.	Подп.	Дата
Разраб.		Петухова		
Пров.		Филипкевич		
Т. инж. пр.		Бабрик		08.88
Н. контр.		Нестеренко		
Утв.		Никитин		

ТП 503-7-14.88 003 ТБ2

Пульт П2
Перечень надписей

Лит	Лист	Листов
		1

ВНИПИ ТЯЖПРОМЭЛЕКТРОПРОЕКТ имени Ф.Б. ЯКУБОВСКОГО Челябинское отделение

Формат А4

Формат	Зона	Поз.	Обозначение	Наименование	Кол.	Примечание
				Документация		
			004 ВО	Чертеж общего вида		
			004 Э4	Схема электрическая соединений		
			004 ТБ2	Перечень надписей		
				Сборочные единицы		
				HS1		
		1		Переключатель		
				УП5313-С32УЗ	1	SA2
		2		Переключатель		
				УП5312-Ф105	1	SA3
		3		Выключатель		SB6
				КЕ011УЗ		SB7
				исполн.4		SB9
				черн.	1	SB10
		4		Выключатель		
				КЕ011УЗ		
				исполн.5		SB8
				красн.	2	SB11

Инв.№ подл. | Подп. и дата | Инв.№ дубл. | Взам. инв.№ | Подп. и дата

Изм	Лист	№ докум.	Подп.	Дата
Разраб.		Петухова		
Пров.		Филипкевич		
Т. инж. пр.		Бабрик		08.88
Н. контр.		Нестеренко		
Утв.		Никитин		

ТП 503-7-14.88 004 ТБ1

Пульт П3
Технические данные аппаратов

Лит.	Лист	Листов
	1	2

ВНИПИ ТЯЖПРОМЭЛЕКТРОПРОЕКТ имени Ф.Б. ЯКУБОВСКОГО Челябинское отделение

Формат А4

Формат	Зона	Поз.	Обозначение	Наименование	Кол.	Примечание
		5		Арматура АС1201ЗУ2		24-HL2
				И220В	2	30-HL1
		6		Арматура АС1201ЗУ2		
				И220В	1	30-HL2
		7		Арматура АС1201ЗУ2		
				И220В	1	24-HL1
		8		Звонок		
				ЗВП220-М4	1	30-HAH
				Блок зажимов		
				БЗ24-4П25-8/8УЗ-10	4	

Инв.№ подл. | Подп. и дата | Инв.№ дубл. | Взам. инв.№ | Подп. и дата

Изм	Лист	№ докум.	Подп.	Дата

ТП 503-7-14.88 003 ТБ1

Лист 2

Формат А4

Формат	Зона	Поз.	Обозначение	Наименование	Кол	Примечание
				Документация		
			003 ВО	Чертеж общего вида		
			003 Э4	Схема электрическая соединений		
			003 ТБ2	Перечень надписей		
				Сборочные единицы		
				HS1		
		1		Переключатель		
				УП5311-С225	1	30-SA
		2		Выключатель		24-SB1...
				КЕ011УЗ		24-SB4
				исполн. 2		25-SB1..
				черн.	8	25-SB4
		3		Выключатель		
				КЕ011УЗ		
				исполн.4		24-SB5
				черн.	2	30-SB3
		4		Выключатель		
				КЕ011УЗ		
				исполн.5		
				красн.	1	24-SB6

Инв.№ подл. | Подп. и дата | Инв.№ дубл. | Взам. инв.№ | Подп. и дата

Изм	Лист	№ докум.	Подп.	Дата
Разраб.		Петухова		
Пров.		Филипкевич		
Т. инж. пр.		Бабрик		08.88
Н. контр.		Нестеренко		
Утв.		Никитин		

ТП 503-7-14.88 003 ТБ1

Пульт П2
Технические данные аппаратов

Лит	Лист	Листов
	1	2

ВНИПИ ТЯЖПРОМЭЛЕКТРОПРОЕКТ имени Ф.Б. ЯКУБОВСКОГО Челябинское отделение

Копировал Белоусова

Формат А4

003 ВО

Альбом 5

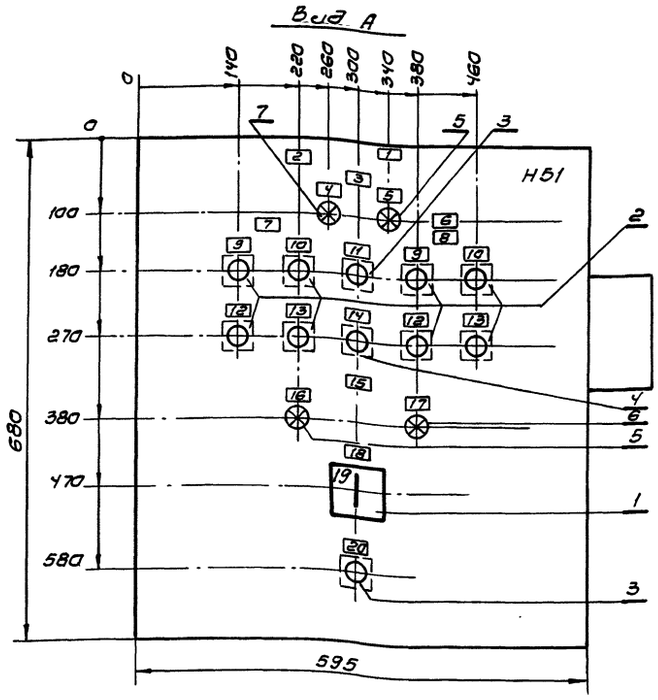

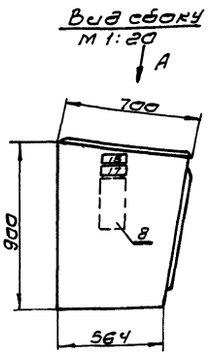

1. В контуре табличек и аппаратов указаны номера надписей по перечню надписей.
2. Степень защиты IP41.

Изм	Лист	№ докум.	Подп.	Дата
Разраб		Копп		
Пров.		Лазебник		
Т.контр.		Нестеренко		
Гл.инж.пр		Бобрик		08.88
Н.контр.		Нестеренко		
Утв.		Никитин		

ТП 503-7-14.88 003 ВО

Пульт П2
Чертеж общего вида

Лит.	Масса	Масшт.

Лист: Листов: 1

ВНИПИ
ТЯЖПРОМЭЛЕКТРОПРОЕКТ
имени Ф.Б. ЯКУБОВСКОГО
Челябинское отделение

Формат А3

Панель	Надпись	Позиционное обозначение	Место надписи	Текст	Кол.	Вид шрифта	Заготовка
	26	SA7	Табличка	SA7 - Ключ упр.	1		
	27	SA8	То же	SA8 - Ключ упр.	1		
	28	SA9	—"—	SA9 - Ключ упр.	1		
	29	SA10	—"—	SA10 - Ключ упр.	1		
	30	SA11	—"—	SA11 - Ключ упр.	1		
	31	SA12	—"—	SA12 - Ключ упр.	1		
	32	SA13	—"—	SA13 - Ключ упр.	1		
	33	SA1	—"—	SA1 - Избир. упр.	1		
	34	SA1	На ключе	„Эист. - Откл. - Мест."	1		
	35	HL	Табличка	Контр. напряж.	1		
	36	HL1	То же	Лента РШК	1		
	37	HL2	—"—	ЛНК №2	1		
	38	HL3	—"—	ЛК №1	1		
	39	HL24	—"—	Откл. ЛК трос. выкл.	1		
	40	HL25	—"—	Отсутств. матер. на ЛНК №2	1		
	41	SB1	—"—	Пуск тракта	1		
	42	SB3	—"—	Вкл. вибраторов	1		
	43	SB5	—"—	Съём сигнала	1		
	44	SB2, SB4	—"—	Стоп	2		
	45	HA1	—"—	Авар. на тракте	1		

Изм	Лист	№ докум.	Подп.	Дата

ТП 503-7-14.88 002ТБ2 Лист 2

Формат А4

Панель	Надпись	Позиционное обозначение	Место надписи	Текст	Кол.	Вид шрифта	Заготовка
	1		Табличка	П1	1		
	2	HL4	То же	4. Виброзатвор	1		
	3	HL5	—"—	5. Виброзатвор	1		
	4	HL6	—"—	6. Виброзатвор	1		
	5	HL7	—"—	7. Виброзатвор	1		
	6	HL8	—"—	8. Виброзатвор	1		
	7	HL9	—"—	9. Виброзатвор	1		
	8	HL10	—"—	10. Виброзатвор	1		
	9	HL11	—"—	11. Виброзатвор	1		
	10	HL12	—"—	12. Виброзатвор	1		
	11	HL13	—"—	13. Виброзатвор	1		
	12	HL14	—"—	14. Вибратор	1		
	13	HL15	—"—	15. Вибратор	1		
	14	HL16	—"—	16. Вибратор	1		
	15	HL17	—"—	17. Вибратор	1		
	16	HL18	—"—	18. Вибратор	1		
	17	HL19	—"—	19. Вибратор	1		
	18	HL20	—"—	20. Вибратор	1		
	19	HL21	—"—	21. Вибратор	1		
	20	HL22	—"—	22. Вибратор	1		
	21	HL23	—"—	23. Вибратор	1		
	22	SA4	—"—	SA4 - Ключ упр.	1		
	23	SA4... SA13	На ключе	„Вкл. - Откл."	10		
	24	SA5	Табличка	SA5 - Ключ упр.	1		
	25	SA6	То же	SA6 - Ключ упр.	1		

Изм	Лист	№ докум.	Подп.	Дата
Разраб.		Петухова		
Пров.		Филишкевич		
Гл.инж.пр		Бобрик		08.88
Н.контр.		Нестеренко		
Утв.		Никитин		

ТП 503.-7-14.88 002ТБ2

Пульт П1
Перечень надписей

Лит.	Лист:	Листов
	1	2

ВНИПИ
ТЯЖПРОМЭЛЕКТРОПРОЕКТ
имени Ф.Б. ЯКУБОВСКОГО
Челябинское отделение

Копировал Редькина

Формат А4

Инв. № подл. | Подп. и дата | Взам. инв. № | Инв. № дубл. | Подп. и дата

Вид со стороны монтажа
Крышка пульта поднята

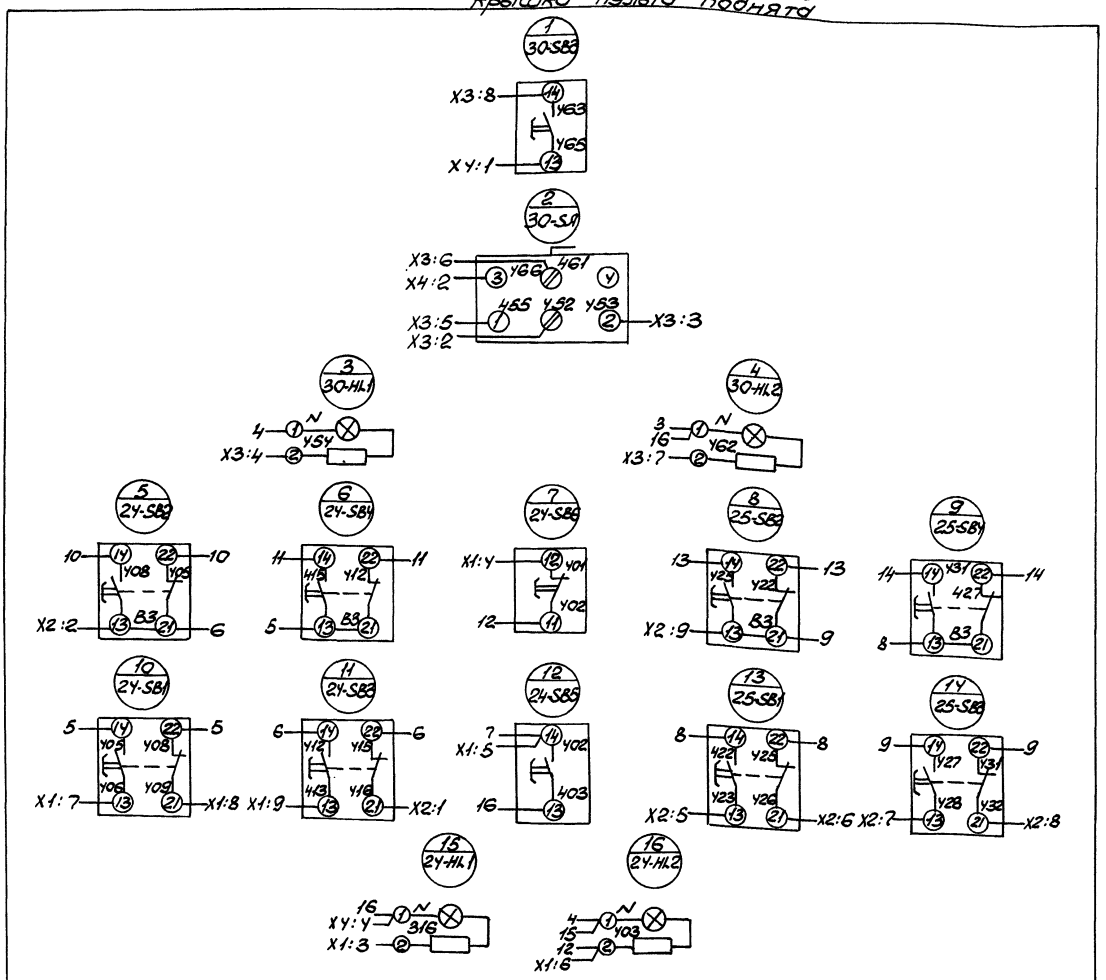

Вид спереди
Дверь не показана

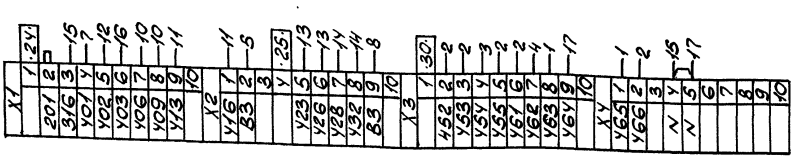

Правая боковая стенка (вид сзади)

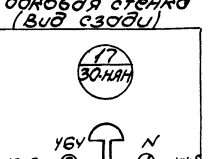

| | | |

Альбом 5

Формат	Зона	Поз	Обозначение	Наименование	Кол.	Примечание
		5		Арматура		
				АС1201542		HL26...
				И2208	4	HL29
		6		Арматура		
				АС1201142		HL30...
				И2208	4	HL33
				Блок зажимов		
				Б324-4П25-В/ВУЗ-10	5	

Изм	Лист	№ докум.	Подп.	Дата

ТП 503-7-14.88 004 ТБ1 Лист 2

Копировал Белоусова Формат А4

Панель	Надпись	Позиционное обозначение	Место надписи	Текст	Кол	Вид шрифта	Заготовка
	1		Табличка	ПЗ	1		
	2		То же	1. РШК	1		
	3		—"—	Полож. стрелы РШК	1		
	4	HL26	—"—	Штабель 1	1		
	5	HL27	—"—	Штабель 2	1		
	6	HL28	—"—	Штабель 3	1		
	7	HL29	—"—	Штабель 4	1		
	8	HL30	—"—	Крайнее левое	1		
	9	HL31	—"—	Крайнее правое	1		
	10	HL32	—"—	Крайнее верхн.	1		
	11	HL33	—"—	Крайнее нижн.	1		
	12	SA2	—"—	Избир. упр.	1		
	13	SA2	На ключе	„Дист.-0-Мест."	1		
	14	SA3	Табличка	Избир. штабеля	1		
	15	SA3	На ключе	„Шт.1-Шт.2-Шт.3-Шт.4"	1		
	16		Табличка	1-3, 1-4. Поворот РШК	1		
	17		То же	1-5. Подъем РШК	1		
	18	SB6	—"—	Вправо	1		
	19	SB9	—"—	Вверх	1		
	20	SB7	—"—	Влево	1		
	21	SB10	—"—	Вниз	1		
	22	SB8, SB11	—"—	Стоп	2		

Изм	Лист	№ докум.	Подп.	Дата
Разраб.		Петухова		
Пров.		Фишбукевич		
Д.инж.пр.		Бобрик		08.84
Н.контр.		Нестеренко		
Утв.		Никитин		

ТП 503-7-14.88 004 ТБ2

Пульт ПЗ
Перечень надписей

Лит. | Лист 1 | Листов 1

ВНИПИ ТЯЖПРОМЭЛЕКТРОПРОЕКТ имени Ф.Б.ЯКУБОВСКОГО Челябинское отделение

Копировал Белоусова Формат А4

08700

Вид А

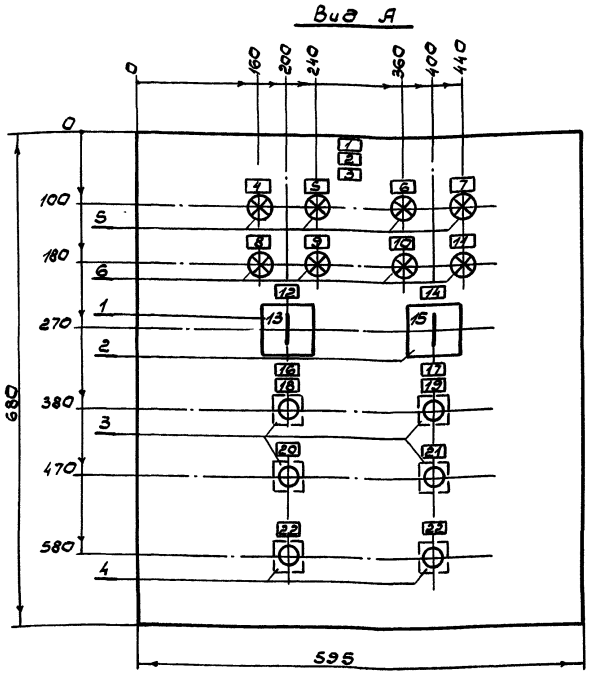

Вид сбоку
М1:20

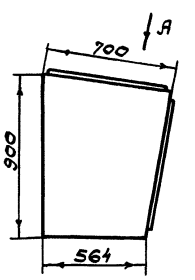

1. В контуре табличек и аппаратов указаны номера надписей по перечню надписей.

2. Степень защиты Ур 41

Изм	Лист	№ докум.	Подп.	Дата
Разраб.		Копп		
Пров.		Лазебник		
Т.контр.		Нестеренко		
Д.инж.пр.		Бобрик		08.84
Н.контр.		Нестеренко		
Утв.		Никитин		

ТП 503-7-14.88 004 ВО

Пульт ПЗ
Чертеж общего вида

Лит. | Масса | Масштаб

Лист | Листов 1

ВНИПИ Тяжпромэлектропроект имени Ф.Б.Якубовского Челябинское отделение

Копировал Белоусова Формат А3

Вид со стороны монтажа
Крышка пульта поднята

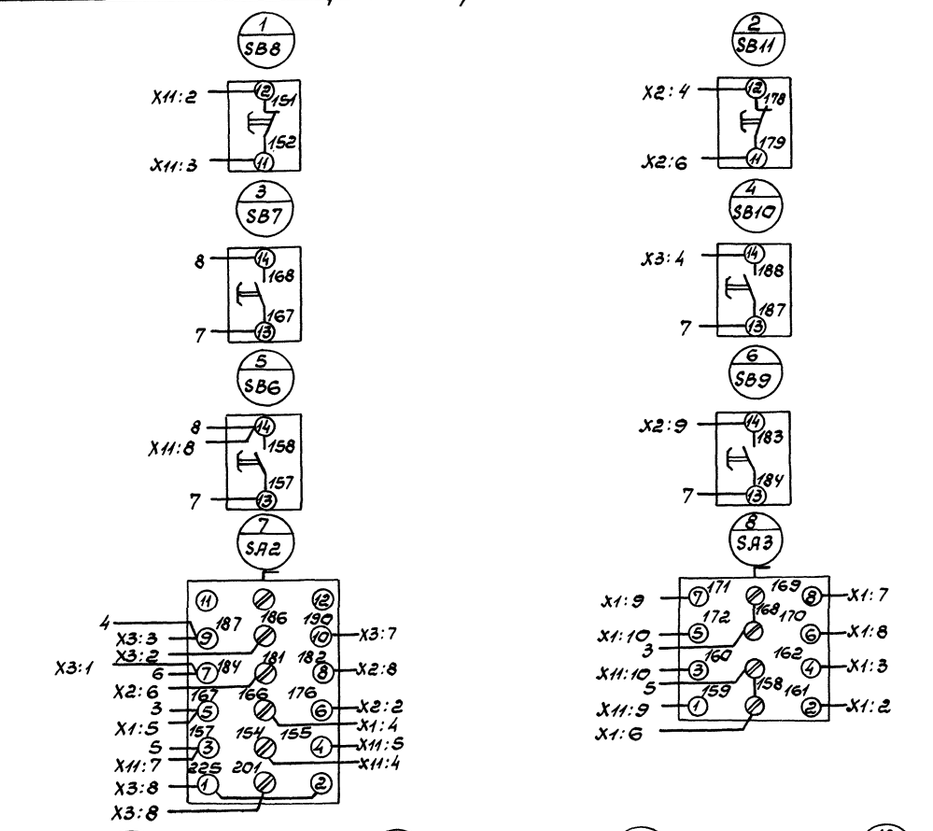

Вид спереди
Двери не показаны

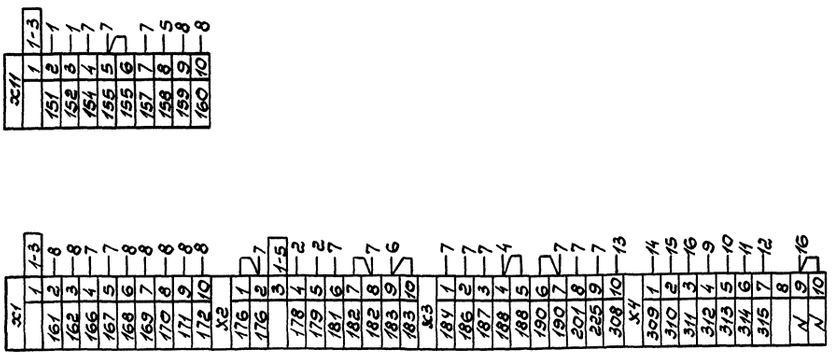

Изм.	Лист	№докум.	Подп.	Дата
Разраб.		Ковл		
Пров.		Петухова		
Т.контр.		Нестеренко		05.88
Гл.инж.пр.		Бобрик		
Н.контр.		Нестеренко		
Утв.		Никитин		

ТП 503-7-14.88 004 ЭЗ

Пульт ПЗ
Схема электрическая соединений.

Лит	Масса	Масштаб

Лист Листов 1

ВНИПИ Тяжпромэлектропроект имени Ф.Б. Якубовского
Челябинское отделение

Копировал Белоусова

Формат А2

Инв.№ подл. | Подп. и дата | Взам. инв.№ | Инв.№ дубл. | Подп. и дата

gost.e-ecolog.ru