ТИПОВОЙ ПРОЕКТ

503-7-14.88

СКЛАД ЗАПОЛНИТЕЛЕЙ ПРИРЕЛЬСОВЫЙ ДЛЯ АВТОДОРОЖНОГО СТРОИТЕЛЬСТВА (МОБИЛЬНЫЙ) ВМЕСТИМОСТЬЮ 12,5 тыс.куб.м С РАДИАЛЬНО-ШТАБЕЛИРУЮЩИМ КОНВЕЙЕРОМ

АЛЬБОМ **4**.

ЭМ Силовое электрооборудование
ЭО Электрическое освещение

Инв.№ подл. | Подпись и дата | Взам. инв.№

10110/04

gost.e-ecolog.ru

Привязан

Инв.№

Копировал Белоусова Формат А2

ТИПОВОЙ ПРОЕКТ
503-7-14.88

СКЛАД ЗАПОЛНИТЕЛЕЙ ПРИРЕЛЬСОВЫЙ ДЛЯ АВТОДОРОЖНОГО СТРОИТЕЛЬСТВА (МОБИЛЬНЫЙ) ВМЕСТИМОСТЬЮ 12,5 тыс. куб. м С РАДИАЛЬНО-ШТАБЕЛИРУЮЩИМ КОНВЕЙЕРОМ

АЛЬБОМ 4

СОСТАВ ПРОЕКТА

Альбом 1	ПЗ	Пояснительная записка
	ТХ	Технология производства
	ТХ.Н	Общие виды нетиповых технологических конструкций
Альбом 2	АР	Архитектурные решения
	КЖ	Конструкции железобетонные
	ОВ	Отопление и вентиляция
	ВК	Водопровод и канализация
Альбом 3	КМ	Конструкции металлические
Альбом 4	ЭМ	Силовое электрооборудование
	ЭО	Электрическое освещение
Альбом 5		Задание заводу-изготовителю на комплектные электротехнические устройства
Альбом 6	СО	Спецификации оборудования
Альбом 7	ВМ	Ведомости потребности в материалах
Альбом 8	С	Сметы
Альбом 9.90		Технологические конструкции Радиально-штабелирующий конвейер Конструкторская документация
		часть 1. Механическая часть
		часть 2. Механическая часть (продолжение)
		часть 3. Электротехническая часть

ПРИМЕНЕННЫЕ ТИПОВЫЕ ПРОЕКТЫ

Типовой проект 409-29-74.83 „Механизированный приемный пункт для выгрузки заполнителей бетона на два проходных пути с фронтом на один полувагон"

Альбом XIV.87 Технологические конструкции Люкоподъемник Конструкторская документация (распространяет Киевский филиал ЦИТП)

Разработан:

Ч.О Тяжпромэлектропроект

Главный инженер института — В.В. Голиков

Главный инженер проекта — Ю.П. Бобрик

Утвержден Госстроем СССР
Протокол от 4 декабря 1986 г. № АЧ-89

Введен в действие Проектранспроектом
Приказ от 15.09 1988 г. № 191,
Альбом 9.90 - приказ от 08.01.90 г. №3

Привязан

Инв. №

Содержание альбома

Лист	Наименование	Стр.
	Обложка	
	Титульный лист	
	Содержание альбома	2
	Чертежи основного комплекта ЭМ	
1	Общие данные (начало)	3
2,3	Общие данные (продолжение)	4,5
4	Общие данные (окончание)	6
5	Щ1. Ввод. Схема электрическая принципиальная.	7
6	Схема расположения электрооборудования.	8
7	Тракт загрузки. Схема электрическая принципиальная (начало)	9
8... 13	Тракт загрузки. Схема электрическая принципиальная (продолжение).	10...15
14	Тракт загрузки. Схема электрическая принципиальная (окончание).	16
15	Вибромашина накладная. Схема электрическая принципиальная	17
16	Виброразгрузчик. Схема электрическая принципиальная.	18
17	Комкорушители. Схема электрическая принципиальная.	19
18	Приточная система П1. Схема электрическая принципиальная	19
19	Дренажный насос. Схема электрическая принципиальная.	20
20	Схема электрическая подключения (начало)	21
21... 35	Схема электрическая подключения (продолжение)	22...36
36	Схема электрическая подключения (окончание)	37
37	Кабельный журнал (начало)	38
38	Кабельный журнал (продолжение)	39
39	Кабельный журнал (окончание)	40
40	ЭП, ПУ. Установка оборудования. Прокладка кабелей. Заземление.	41
41	Оси А...Б, 1...4. Отм. -3.600. Ленточный конвейер №1. Установка оборудования. Прокладка кабелей.	42
42	Оси А...Б, 1...4. Отм. 0.000, 5.500 Ленточный конвейер №2. Установка оборудования. Прокладка кабелей.	43
43	Радиально-штабелирующий конвейер. Установка оборудования. Прокладка кабелей.	44
44	Заземление	45
45	Спецификация к листам 40... 44 (начало)	45
46	Спецификация к листам 40... 44 (окончание)	46
	Чертежи ЭМ.ВР, прилагаемые к основному комплекту ЭМ	
1.	Ведомость объемов электромонтажных работ.	47
	Чертежи ЭМ.И, прилагаемые к основному комплекту ЭМ	
1	Ведомость изделий МЭЗ	48
2	Ящики клеммные 19П, 29П	48
	Чертежи основного комплекта ЭО	
1	Общие данные (начало)	49
2	Общие данные (окончание)	50
3	План расположения на отметках 0.300; 0.600.	51
4	План на отметке -3.600	52
5	План площадок на отметке 6.000. Разрез 1-1.	53
6	Электропомещение. ПУ. Планы расположения	54
7	Открытый склад. План расположения.	55
	Чертежи ЭО.ВР, прилагаемые к основному комплекту ЭО	
1	Ведомость объемов электромонтажных работ.	56
	Чертежи ЭО.И, прилагаемые к основному комплекту ЭО	
1	Ведомость конструкций и деталей, подлежащих изготовлению в МЭЗ	56
2	Конструкция для установки трансформатора ОСОВ-0,25 на строительном основании	57
3	Установка ящика ЯТП-0,25 на конструкции	58
4	Концевое крепление троса к металлическому основанию	58
5	Конструкция для установки АП 506 на строительном основании	59
6	Установка щитка ЭОУ-8501÷8504 на строительном основании	59
7	Установка кронштейна со светильником с лампой накаливания на строительном основании	60
8	Установка прожектора ПКН-1000А на конструкции.	60
9	Стойка К987 со светильником с лампой накаливания для установки на вибрирующем ограждении	61
10	Кронштейн для крепления светильника СЗЛ на колонне или стене	61
11	Коробка с выключателем	62
12	Коробка со штепсельной розеткой	62

Инв. № подл. | Подпись и дата | Взам. инв. №

Альбом 4

Ведомость рабочих чертежей основного комплекта

Лист	Наименование	Примечание
1	Общие данные (начало)	
2	Общие данные (продолжение)	
3	Общие данные (продолжение)	
4	Общие данные (окончание)	
5	щ1. Ввод. Схема электрическая принципиальная.	
6	Схема расположения электрооборудования.	
7	Тракт загрузки. Схема электрическая принципиальная (начало)	
8	Тракт загрузки. Схема электрическая принципиальная (продолжение).	
9	Тракт загрузки. Схема электрическая принципиальная (продолжение).	
10	Тракт загрузки. Схема электрическая принципиальная (продолжение)	
11	Тракт загрузки. Схема электрическая принципиальная (продолжение)	
12	Тракт загрузки. Схема электрическая принципиальная (продолжение)	
13	Тракт загрузки. Схема электрическая принципиальная (продолжение)	
14	Тракт загрузки. Схема электрическая принципиальная (окончание)	
15	Вибромашина накладная. Схема электрическая принципиальная.	
16	Виброразгрузчик. Схема электрическая принципиальная.	
17	Комкорушители. Схема электрическая принципиальная.	
18	Приточная система П1. Схема электрическая принципиальная	
19	Дренажный насос. Схема электрическая принципиальная	
20	Схема электрическая подключения (начало)	
21	Схема электрическая подключения (продолжение)	
22	Схема электрическая подключения (продолжение)	
23	Схема электрическая подключения (продолжение)	
24	Схема электрическая подключения (продолжение)	
25	Схема электрическая подключения (продолжение)	
26	Схема электрическая подключения (продолжение)	
27	Схема электрическая подключения (продолжение)	
28	Схема электрическая подключения (продолжение)	
29	Схема электрическая подключения (продолжение)	
30	Схема электрическая подключения (продолжение)	
31	Схема электрическая подключения (продолжение)	
32	Схема электрическая подключения (продолжение)	
33	Схема электрическая подключения (продолжение)	
34	Схема электрическая подключения (продолжение)	
35	Схема электрическая подключения (продолжение)	
36	Схема электрическая подключения (окончание).	
37	Кабельный журнал (начало)	
38	Кабельный журнал (продолжение)	
39	Кабельный журнал (окончание)	
40	ЭП. ПУ. Установка оборудования. Прокладка кабелей. Заземление.	
41	Оси А...Б, 1...4. Отм. -3.600. Ленточный конвейер №1. Установка оборудования. Прокладка кабелей.	
42	Оси А...Б, 1...4. Отм. 0.000, 5.500. Ленточный конвейер №2. Установка оборудования. Прокладка кабелей.	
43	Радиально-штабелирующий конвейер. Установка оборудования. Прокладка кабелей.	
44	Заземление	
45	Спецификация к листам 40...44 (начало)	
46	Спецификация к листам 40...44 (окончание)	

Инв. № подл. | Подпись и дата | Взам. инв. №

Типовой проект разработан в соответствии с действующими нормами и правилами и предусматривает мероприятия, обеспечивающие взрывную, взрывопожарную и пожарную безопасность при эксплуатации здания.

Главный инженер проекта Н.П. Бобрик

Привязан

Инв. №

ТП 503-7-14.88 ЭМ

Склад заполнителей, прирельсовый для автодорожного строительства (мобильный) вместимостью 125 тыс. куб.м с радиально-штабелирующим конвейером

				Стадия	Лист	Листов
Нач. отд.	Никитин			Р	1	46
Гл. спец.	Нестеренко					
Н. контр.	Нестеренко					
Гл. инж. пр.	Бобрик		08.88			
Рук. бриг.	Филичкин					
Инж.	Петухова					

Общие данные (начало)

ВНИИ Тяжтрансэлектропроект имени Ф.Б. Якубовского Челябинское отделение

Копировал Белоусова Формат А2

Альбом 4

Ведомость ссылочных и прилагаемых документов

Обозначение	Наименование	Примечание
	Ссылочные документы	
Тип пр. 5.407-7 шифр А421 1980г	Устройство комплектных гибких токоподводов к электроталям. Рабочие чертежи	
Тип. пр. 9.407-31 шифр А 206 1982г	Ящики с зажимами для контрольных проводов и кабелей. Чертежи изделий.	
Тип пр. 5.407-65 шифр А448 1985г	Ящики с зажимами для присоединения проводников больших сечений к одиночным аппаратам. Выпуск 1 Чертежи изделий	
Тип пр. 5.407-88 шифр А238 1988г	Установка конструкций для прокладки кабелей	
Тип. пр. 5.407-22 шифр А430 1981г	Прокладка проводов и кабелей в стальных трубах Вып 0. Материалы для проектирования	
Тип. пр. 5.407-11 шифр А174 1980г	Заземление и зануление электроустановок. Рабочие чертежи.	
Тип пр. 5 407-77 шифр А 449 1986г	Установка кнопок ПКЕ, ПКУ15, переключателей ПП, сигнальных приборов и автоматов	
4.407-177 шифр А377А 1974г	Установка щитов и пультов управления	
4.407-235 шифр А397 1977г	Установка одиночных ящиков с рубильниками, автоматов, кнопок ПКЕ, ПКУ и сигнальных аппаратов.	
4.407-260 шифр А159 1979г	Прокладка кабелей на конструкциях	
4 407-255 шифр А155 1979г.	Узлы и детали для прокладки кабелей	
	Прилагаемые документы	
ТП503-7-14.88 ЭМИ лист 1	Ведомость изделий МЭЗ	
ТП503-7-14.88 ЭМИ лист 2	Ящики клеммные ЯЗП, ЯЗП	
ТП503-7-14 88 ЭМВР лист 1	Ведомость объемов электромонтажных работ	
ТП503-7-14.88 ЭМСО	Спецификация оборудования	
ТП503-7-14 88 ЭМВМ	Ведомость потребности в материалах	

Условные обозначения и изображения, не установленные ГОСТом 2.754-72

Обозначение изображения	Пояснения
	Термопреобразователь сопротивления
	Автомат
	Датчик наличия материала на ленте конвейера (осветитель)
	Датчик наличия материала на ленте конвейера (светоприемник)
	Датчик сигнализатора уровня ЭРСУ
	Блок сигнализатора уровня ЭРСУ
	Вентиль электромагнитный
	Датчик реле скорости
	Электродвигатель
	Выключатель конечный тросовый
	Выключатель конечный
	Сирена сигнальная
	Датчик сигнализатора уровня УКМ

Инв. № подл. | Подпись и дата | Взам. инв. №

Привязан

Инв. №

Нач. отд	Никитин		
Гл. спец.	Нестеренко		
Н. контр.	Нестеренко		08.88
Гл. инж. пр.	Бобрик		
Рук. бр	Рыжиков		
Рук. бр	Волосников		
Инж.	Шишкина		

ТП 503-7-14.88 ЭМ

Склад заполнителей прирельсовый для автодорожного строительства (мобильный) вместимостью 12,5 тыс куб м с радиально-штабелирующим конвейером

Стадия	Лист	Листов
Р	2	

Общие данные (продолжение)

ВНИПИ Тяжпромэлектропроект имени Ф.Б. Якубовского Владимирское отделение

Копировал Белоусова Формат А2

Альбом 4

Общие указания

Общая часть

Рабочий проект электрической части склада выполнен на основании плана типового проектирования Госстроя СССР на 1988 год раздел 4, пункт т 4.3.8а.

Исходными данными для проектирования послужили:

1. Технологические чертежи и задание выданные институтом „Промтрансниипроект" г. Москва;
2. Строительные, сантехнические чертежи и задания, выданные институтом „Промстройниипроект" г. Харьков;

Разрабатываемый склад подлежит строительству в составе автодорожных строительных предприятий с централизованным обслуживанием их бытовыми, ремонтными и прочими сооружениями предприятия.

По взрывной, взрывопожарной и пожарной опасности склад относится к категории „Д".

Электроснабжение

По надежности электроснабжения электроприемники склада относятся к третьей категории по ПУЭ.

Электроснабжение склада напряжением ~380/220В должно осуществляться от сетей автодорожного строительного предприятия и решается при привязке проекта.

Для ввода и распределения электроэнергии предусмотрен щит Щ1.

Установленная мощность и расчетный ток ввода приведены на принципиальной схеме - лист 5.

Марка, сечение и способ прокладки питающей линии определяются при привязке проекта, исходя из конкретных условий и располагаемой допустимой потерей напряжения в линии -2,6%. Указанная линия должна быть четырехпроводной, т.е. с нулевым рабочим проводом.

Вопросы компенсации реактивной мощности и учета электроэнергии должны решаться при привязке проекта в соответствии с техусловиями энергосистемы.

В проекте предусмотрена возможность применения инвентарного переносного счетчика для контроля за расходом электроэнергии.

Основные технико - экономические показатели по электротехнической части

№ п/п	Наименование	Количество
1	Напряжение электроприемников	~380/220
2	Установленная мощность, кВт	265
	в том числе:	
	а) силовое электрооборудование	248
	б) электрическое освещение	17
3	Потребляемая электрическая мощность	
	Активная, кВт	151
	в том числе:	
	а) силовое электрооборудование	139
	б) электрическое освещение	12
	Реактивная, кВАр	117.02
	Полная, кВА	191
4	Средневзвешенный коэффициент мощности	0,7
5	Годовой расход электроэнергии, мВт час	112, 180
	в том числе:	
	а) силовое электрооборудование	73930
	б) электрическое освещение	38250

Силовое электрооборудование

Основными потребителями электроэнергии являются короткозамкнутые асинхронные двигатели технологичес - кого оборудования, вентиляционной установки и дренажного насоса.

Напряжение силовых цепей принято ~380В, цепей управления, автоматизации и сигнализации принято ~220В.

Аппараты пуска и защиты располагаются на открытом щите Щ1, установленном в электропомещении.

Сети

Силовые и контрольные сети склада выполнены в основном кабелями марок АВВГ и АКВВГ в электропомещениях, АВРБГ и АКВВБГ по неподвижным конструкциям склада и механизмов. Кабели проложены открыто на кабельных конструкциях. В местах, где возможны механические повреждения, кабели защищены по высоте на два метра от уровня пола. Проходы кабелей через стены, перекрытия и выходы их наружу осуществляются через патрубки с последующим уплотнением в соответствии с ПУЭ пункт 2.1.58.

Для гибких токоподводов, для связей, проходящих по движущимся конструкциям механизмов применены кабели с медными жилами марок МРШН и КГ.

Управление электроприводами технологических механизмов.

Технологический процесс грузопереработки заполнителей осуществляется с помощью механизмов разгрузки вагонов (24. Вибромашина накладная, 25. Виброразгрузчик) и вспомогательных механизмов (28, 29. Комкорушители, 26, 27. Люкоподъемнику), с помощью которых заполнители из вагонов загружаются в подрельсовые воронки, и механизмов тракта загрузки, с помощью которых осуществляется штабелирование заполнителей.

В соответствии с заданием управление механизмами разгрузки вагонов предусмотрено дистанционное с пульта управления №2 и пульта управления виброразгрузчиком. Для вспомогательных механизмов предусмотрено местное управление.

На пульте №2 размещены лампочки 24-HL1 - разрешение на включение вибратора вибромашины и 24-HL2 - контроль работы вибратора.

На нулевой отметке приемного устройства установлены рубильники для отключения этих механизмов при производстве ремонтных работ.

Привязан

Инв. №

Нач.отд.	Никитин		
Гл.спец.	Нестеренко		
Н.контр.	Нестеренко		
Гл.инж.пр.	Бабрык		09.88
Рук.бриг.	Рудишкевич		

ТП503-7-14.88 ЭМ

Склад заполнителей прирельсовый для автодорожного строительства (мобильный) вместимостью 12,5 тыс куб.м с радиально-штабелирующим конвейером

Стадия	Лист	Листов
Р	3	

Общие данные (продолжение)

ВНИПИ ТЯЖПРОМЭЛЕКТРОПРОЕКТ имени Ф.Б. ЯКУБОВСКОГО Челябинское отделение

Инв. № подл. | Подпись и дата | Взам. инв. №

Копировал Белоусова

Формат А2

Альбом 4

Тракт загрузки

В тракт загрузки входят следующие механизмы:

1. Радиально-штабелирующий конвейер РШК-40;
2. Конвейер ленточный №2 (наклонный);
3. Конвейер ленточный №1 (горизонтальный);
4...13. Лотковые вибропитатели;
14...23. Вибраторы ИВ 99.

Схемой предусмотрено дистанционно-автоматическое управление трактом загрузки с пультов управления П1, П3 и местное управление механизмами тракта для опробования после наладки и ремонта.

Дистанционно-автоматическое управление осуществляется следующим образом:

1. Избиратель управления SA2 механизмами поворота и подъема РШК устанавливается в положение „Дистанционное", избиратель штабеля устанавливается в положение, соответствующее штабелю, в который предполагается складирование поступившего заполнителя. Затем оперируя кнопками управления SB6...SB11 устанавливается РШК в требуемое для штабелирования положение.

Аппаратура управления механизмами поворота и подъема РШК расположена на пульте П3. На пульте П3 размещены также лампочки HL26...HL33 сигнализации положения РШК.

Каждому перемещению механизмов РШК предшествует звуковая предупредительная сигнализация.

2. Избиратель управления SA1 устанавливается в положение „Дистанционное". Путем включения соответствующих тумблеров SA4...SA13 выбираются лотковые вибразатворы-питатели тех подбункерных воронок, в которые предполагается разгружать из вагонов заполнители.

Затем кнопкой SB1 производится пуск тракта. При этом включается предпусковая звуковая сигнализация, а после выдержки времени, установленной для предпускового сигнала, включается привод конвейера РШК. После включения конвейера РШК от срабатывания реле скорости предшествующих механизмов включаются последовательно привода конвейеров №2, №1 и избранные лотковые вибразатворы-питатели и отключается предпусковая звуковая сигнализация. При плохой проходимости заполнителей через подбункерную воронку кнопкой SB3 включаются вибраторы на работающих воронках.

Аппаратура управления механизмами тракта расположена на пульте управления П1.

На пульте П1 размещены также лампочки HL1...HL23. контроля работы механизмов и HL - контроля напряжения.

3. Отключение тракта осуществляется кнопкой SB2 на пульте П1. При нажатии кнопки SB2 отключаются работающие лотковые вибразатворы-питатели и включается реле КТ2, которое с выдержкой времени на доработку заполнителей отключает последовательно ленточные конвейеры №1, №2 и РШК.

Аварийное отключение тракта осуществляется установкой избирателя управления SA1 в положение „Отключено".

Аварийная светозвуковая сигнализация.

На пульте управления П1 предусмотрена светозвуковая сигнализация: отключение ленточных конвейеров аварийными тросовыми выключателями - лампочка HL24 и отсутствие материала на ленте конвейера №2 - лампочка HL25. Звуковой сигнал может быть снят кнопкой SB5.

Молниезащита

В соответствии с СН305-77 сооружения склада должны иметь устройство молниезащиты по III категории в местностях со средней грозовой деятельностью 20 и более часов в год.

Для защиты от прямых ударов молнии в качестве приемного устройства используется металлическая кровля сооружения. Металлические элементы сооружения, расположенные на крыше, должны быть соединены со стальной кровлей.

В качестве токоотводов используются металлические конструкции защищаемого сооружения: колонны, фермы, рамы, металлические лестницы, а также арматура железобетонных конструкций. При этом должна быть обеспечена электрическая связь в соединениях конструкций и арматуры обеспечиваемая, как правило, сваркой.

В качестве заземлителей используются железобетонные фундаменты колонн и оборудования.

Величина импульсного сопротивления заземлителя должна быть не более 20 ом в грунтах с удельным сопротивлением ≤ 500 ом.м и не более 40 ом в грунтах с удельным сопротивлением более 500 ом.м.

При воздействии средне или сильно агрессивных сред на железобетонные фундаменты, а также в случае расположения их в песках или скальных грунтах с влажностью <3%, использование железобетонных фундаментов в качестве заземлителей не допускается. В этом случае необходимо сооружение искусственных заземлителей, импульсное сопротивление которых должно быть ≤ 20 ом

Для защиты от заноса высоких потенциалов необходимо внешние наземные металлические конструкции и коммуникации на вводе в здание склада присоединить к заземляющему устройству с импульсным сопротивлением ≤ 20 ом.

Зануление.

Для защиты людей от поражения электрическим током при повреждении изоляции в проекте предусматривается зануление всех нетоковедущих частей электрооборудования, которое должно быть выполнено в полном соответствии с „Правилами устройств электроустановок" (ПУЭ), СНиП 3.05.06-85 и типовым проектом 5.407-11 (шифр А 174).

В качестве нулевых защитных проводников используются: нулевые жилы питающих кабелей, осуществляющие связь с глухозаземленной нейтралью трансформатора на подстанции; нулевые рабочие жилы кабелей распределительной сети, сети освещения; а также естественные заземляющие проводники.

Привязан			
Инв. №			

Нач.отд	Никитин		
Гл.спец	Нестеренко		
Н.контр	Нестеренко		
Гл.инж.пр	Бобрик		08.88г
Рук.брига	Филишкевич		

ТП 503-7-14.88 ЭМ

Склад заполнителей прирельсовый для автодорожного строительства (мобильный) вместимостью 12,5 тыс. куб. м с радиально-штабелирующим конвейером

Стадия	Лист	Листов
Р	4	

Общие данные (окончание)

ВНИПИ ТЯЖПРОМЭЛЕКТРОПРОЕКТ имени Ф.Б. ЯКУБОВСКОГО Челябинское отделение

Инв. № подл. | Подпись и дата | Взам. инв. №

Копировал Морозова Формат А2

Альбом 4

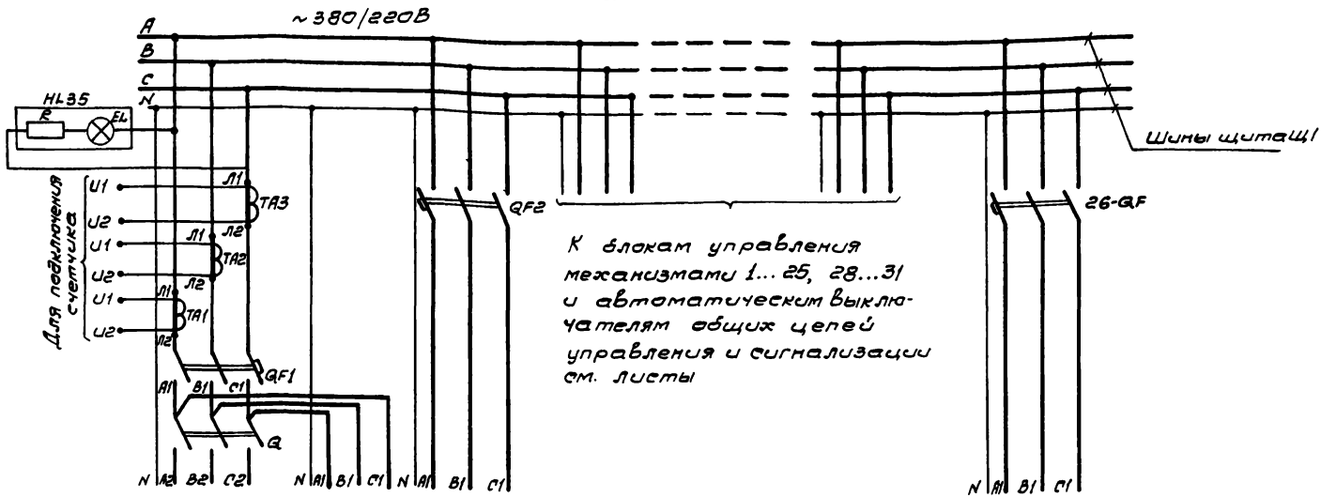

Обозначение электроустройства				1-1...1-5, 2...25, 28...31	26
Установленная мощность, кВт	265	2	15	Σ233,24	2,38
Расчетный ток, А	290	5	32	257	5,68
Наименование механизмов	Ввод ~380/220В	Электрическое освещение		РШК, Конвейеры №1 и №2 лотковые вибразатворы-питатели, вибраторы, вибромашина накладная, виброразгрузчик, комкорушители, дренажный насос, приточная система П1.	Люкоподъемник по типовому проекту ТП 409-29-74,83 Альбом XIV.87
		Аварийное	Рабочее		

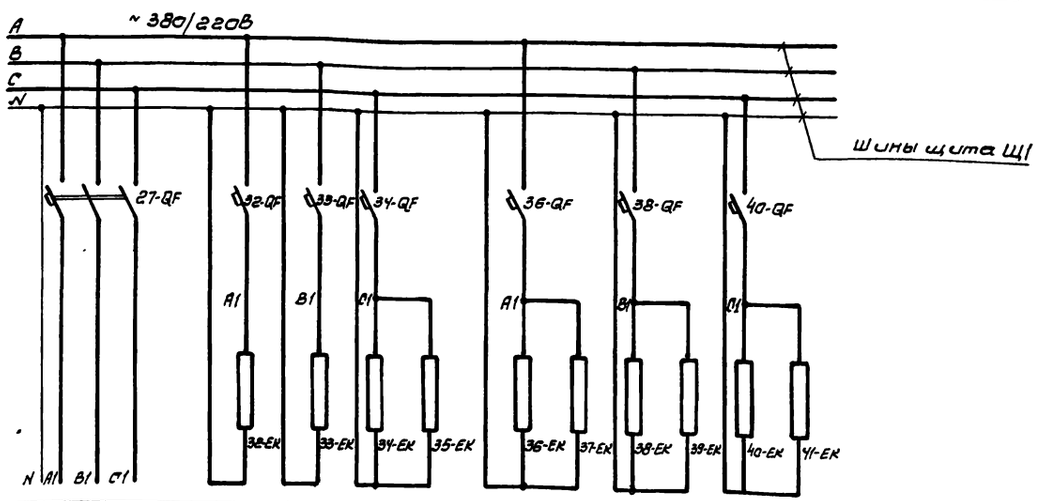

Обозначение электроустройства	27	32	33	34	35	36	37	38	39	40	41
Установленная мощность, кВт	238	1									
Расчетный ток, А	5,68	4,6									
Наименование механизмов	Люкоподъемник по типовому проекту ТП 409-29-74.83 Альбом XIV.87	Печи электрические отопление									
		Электропомещение				Помещение поста управления					

Поз. обозначение	Наименование	Кол.	Примечание
	В электропомещении		
32-ЕК...35-ЕК	Печь электрическая ПЭТ-4	4	
	~220В, 1кВт, ТУ16-531.609-77		
	В помещении ПУ		
36-ЕК...41-ЕК	Печь электрическая ПЭТ-4	6	
	~220В, 1кВт, ТУ16-531.609-77		
36-QF 38-QF	Выключатель АП50Б-2МТУ3.2	3	
40-QF	Iр.10А, 10Iн, ТУ16-522.139-78		
	Щит Щ1.		
	Выключатель ТУ16-522.139-78		
26-QF 27-QF	АП50Б-3МТУ3.2 Iр.6,3А; 10Iн	2	
32-QF 33-QF	АП50Б-2МТУ3.2 Iр.6,3А; 10Iн	2	
34-QF	АП50Б-2МТУ3.2 Iр.10А, 10Iн	1	
QF2	АП50Б-3МТУ3.3 Iр50А; 10Iн	1	
QF1	Выключатель А3736ФУ3	1	
	U~380В, Iр320А, уставка 3200		
	ТУ16-522.028-74		
Q	Рубильник Р11-37320-00У3	1	
	ТУ16-525.005-74		
TA1, TA2,	Трансформатор Т-0,66-10-1-300/5У3	3	
TA3	ТУ16-535.930-76		
HL35	Арматура АС1201 5У2, 380В	1	
	ТУ16-525.005-74		

Взам.инв.№ | Подпись и дата | Инв.№подл.

Привязан

Инв.№

Нач.отд.	Никитин		
Гл.спец.	Нестеренко		
Н.контр.	Нестеренко		
Гл.инж.пр.	Бобрик		08.88г.
Рук.бриг.	Филушкевич		
Инж.	Петухова		

ТП 503-7-14.88 ЭМ

Склад заполнителей прирельсовый для автодорожного строительства (мобильный) вместимость 10/2,5 тыс.куб.м с радиально-штабелирующим конвейером.

Стадия	Лист:	Листов:
Р	5	

Щ1. Ввод
Схема электрическая принципиальная

ВНИПИ Тяжпромэлектропроект имени Ф.Б.Якубовского Челябинское отделение

Копировал Редькина формат А2

Альбом 4

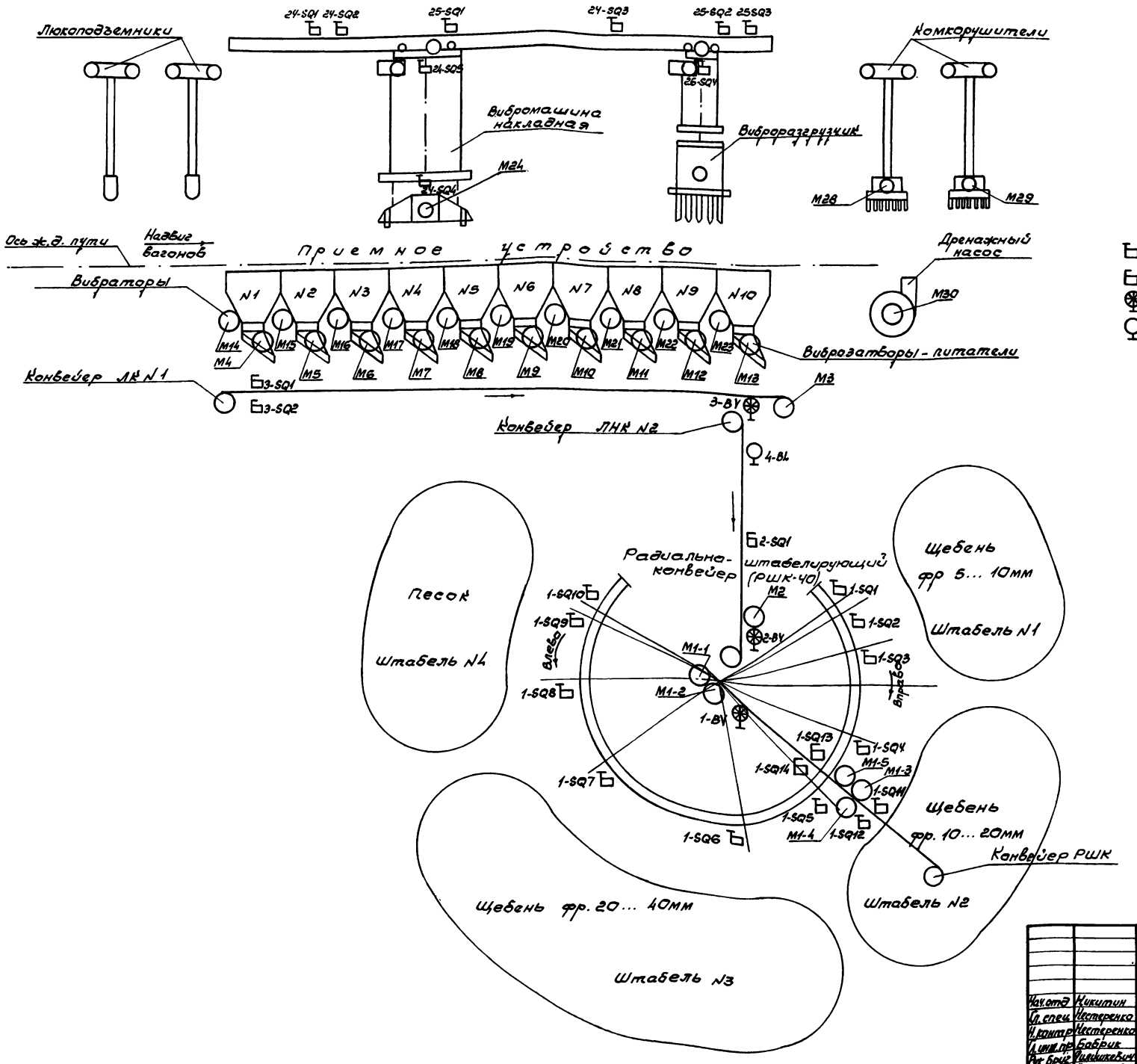

- выключатель конечный
- выключатель аварийный с тросом
- датчик контроля скорости
- датчик контроля наличия материала

Привязан

Инв.№

Нач.отд	Никитин			ТП 503-7-14.88 ЭМ
Гл.спец	Нестеренко			Склад заполнителей прирельсовый для автодорожного строительства (мобильный) вместимостью (2,5 тыс куб.м с радиально-штабелирующим конвейером
Н.контр	Нестеренко			Стадия: Р; Лист: 6; Листов:
Гл.инж.пр	Бобрик		08.88	Схема расположения электрооборудования
Рук.бриг	Филишкевич			ВНИПИ Тяжпромэлектропроект имени Ф.Б.Якубовского Челябинское отделение
Инж.	Петухова			

Инв.№ подл. | Подпись и дата | Взам. инв.№

Копировал Белоусова Формат А2

Альбом 4

Поз. обозначение	Наименование	Кол	Примечание
	У механизма		
	Двигатели U~380В. ТУ16-526-694-86		
М1-1,2	4А225М6У3; 37кВт; 69,4А; 980 об/мин	2	
М1-3,4	4А100L4У3; 4кВт; 8,6А; 1430 об/мин	2	
М1-5	4А112МВ8У3; 3кВт; 7,8А; 700 об/мин	1	
М2	4А200L6У3; 30кВт; 56А; 980 об/мин	1	
М3	4А160SВУ3; 7,5кВт, 17,7А; 730 об/мин	1	
М4...23	Вибратор UВ-99; 0,25кВт; 1,1А	20	
	ГОСТ 21991-76		
VB1-1,2	Электромагнит МО-100Б, U~380В	2	Учтено в техно-
	КТКТ-100 ТУ 16-529.146-75		логической
1-SQ1...10	Выключатель путевой КУ701АУ2	10	части проекта
	ТУ16-526.059-75		
	Выключатель конечный		
1-SQ13,14,2-SQ1 3-SQ1,3-SQ2	ВКМ-1-83ГУ3 ТУ16-526.033-75	5	
1-SQ11,12	ВПК2111АУ2 ТУ16-526.433-78	2	
	Фотореле РФ 8200У3 ТУ16-526.386-78		
К4-BL	Светоприёмник	1	
К4-EL	Осветитель	1	
К1-BV...	Датчик ДМ-2М	3	
К3-BV	ТУ12-48.014-77		
	Пост ПУ1 ТУ16-529.333-83	1	
	ПКУ15-21.331-54У2		
1-SB1	N1-„КЕ081", „исп. 2", „Ч", „Пуск"		
1-SB2,5,8	N2, N6, N9-„КЕ081", „исп.2", „К", „Стоп"		
1-SA1	N3-„ПЕ071", „исп.1", „Вкл. - Откл."		
1-SB3	N4-„КЕ081", „исп.2", „Ч", „Вправо"		
1-SB4	N5-„КЕ081", „исп.2", „Ч", „Влево"		
1-SB6	N7-„КЕ081", „исп.2", „Ч", „Вверх"		
1-SB7	N8-„КЕ081", „исп.2", „Ч", „Вниз"		
	Пост ПУ2, ПУ3 ТУ16-529.333-83	2	
	ПКУ15-21.121-54У2		
2,3-SB1	N1-„КЕ081", „исп.2", „Ч", „Пуск"		
2,3-SB2	N2-„КЕ141", „исп.3", „К", „Аварийный стоп"		
	Пост ПУ4... ПУ13 ТУ16-529.333-83	10	
	ПКУ15-21.141-54У2		
4...13-SB1	N1, N3-„КЕ081", „исп. 2", „Ч", „Пуск		
14...23-SB1			
4...13-SB2	N2, N4-„КЕ141", „исп.3", „К", „Ава-		
14...23-SB2	рийный стоп"		
HAS1...HAS3	Сирена СС-1У3 U~220В. 50Гц	3	
	ТУ16-539.383-79		

Поз. обозначение	Наименование	Кол	Примечание
	Щит Щ1		
1-1QF1	Выключатель А3716 ФУ3	1	
	U 380В 50Гц Iр160А		
	Уставка 1600А		
	ТУ16-522.028-74		
1-1КМ1	Пускатель ПМА-6102УХЛ4ВВ2д2р	1	
	U 220В 50Гц I160А ТУ16-644.005-84		
1-1КК1	Реле РТЛ-20630М4 КРЛ-204	2	
1-2КК2	ТУ16-523.549-82		
1-1FU1	Предохранитель ППТ-10У3 с	1	
	ВТФ-6У3 ТУ16-521.037-75		
1-3QF1	Выключатель АЕ2046М-10У3Б	1	
	U 380В 50Гц Iр20А 12Iн		
	ТУ16-522.148-80		
1-3КМ1	Пускатель ПМЛ-250104В U 220В	1	
1-3КМ2	U 220В 50Гц ТУ16-644.001-83		
	Приставка контактная ПКЛ-110УВ	1	
	ТУ16-523.554-82		
1-3КК1	Реле РТЛ-10140М4 КРЛ-104	2	
1-4КК2	ТУ16-521.037-75		
1-3FU1	Предохранитель ППТ-10У3С	1	
	ВТФ-6У3 ТУ16-521.037-75		
	Станции управления ОЛХ.084.214-86		
А1-5	Б5430-3074УХЛ4 QF1-Iр12,5А КК1-Iн.э. 7.. 10А	1	
А2	Б5130-3874УХЛ4 QF1-Iр 80А КК1-Iн.э 53,5.. 63А	1	
А3	Б5130-3274УХЛ4 QF1-Iр20А КК1 Iнэ 13... 19А	1	
А4...А23	Б5130-2274УХЛ4 QF1-Iр1,6А КК1-Iн.э 0,95..1,6А	20	
SF1	Выключатель АП50Б-2МТУ3.2 Iр 6,3А		
	3,5Iн ТУ16-522.139-78	1	
	Реле U 220В 50Гц ТУ16-523.457-80		
К9, К18...	ПЭ-37-22У3	15	
К20, К22 К27...К36			
К1, К2, К13	ПЭ-37-42У3	10	
К14, К15...К17			
К21, К25, К26			
К23, К24	ПЭ-37-44У3	2	
К3... К8	ПЭ-37-80У3	9	
К10...К12			
КТ1, КТ3	Реле РКВ11-33-112УХЛ4 U 220В 50Гц	3	
КТ4	ТУ16-647.036-86		
КТ2	Реле ВС-43-32УХЛ4 U 220В 50Гц	1	
	ТУ16-647.026-86		

Поз. обозначение	Наименование	Кол	Примечание
К1-U2	Устройство контроля скорости	3	
К2-U2	УКС. 2 УХЛ3.1 U 220В		Учтено в техно-
К3-U2	ТУ12-48.146-82		логической
К4-U2	Блок питания фотореле РФ8200	1	части проекта
	U 220В ТУ16-526.386-78		
	Пульт П1		
SA1	Переключатель УП5313-С322У3; ТУ16-524.074-75	1	
SA4...SA13	Тумблер ТВ1-2 УС0.360.049ТУ	10	
	Выключатели ТУ16-524.074-75		
SB1, SB3 SB5	КЕ011-У3 исполн. 4 черн	3	
SB2	КЕ011-У3 исполн. 2 красн.	1	
SB4	КЕ011-У3 исполн. 5 красн.	1	
	Арматура 220В ТУ16-535.930-76		
HL	АС12015У2	1	
HL1...HL23	АС12013У2	23	
HL24	АС12011У2	1	
HL25	АС12014У2	1	
HAH1	Звонок ЗВП220М4 U 220В 50Гц		
	ТУ16-739.059-76	1	
	Пульт П2		
24-HL1	Арматура АС12013У2 220В	1	
	ТУ16-535.930-76		
	Пульт П3		
	Переключатели ТУ16-524.074-75		
SA2	УП5313-С322У3	1	
SA3	УП5312-Ф105	1	
	Выключатели ТУ16-526.407-79		
SB6, SB7	КЕ011-У3 исполн. 4 черн	4	
SB9, SB10			
SB8, SB11	КЕ011-У3 исполн. 5 красн	2	
	Арматура 220В ТУ16-535.930-76		
HL26...HL29	АС12015У2	4	
HL30-HL33	АС12011У2	4	

Инв. № подл. | Подпись и дата | Взам. инв. №

Привязан

Инв. №

Нач. отд.	Никитин		
Гл. спец.	Нестеренко		
Н. контр.	Нестеренко		
Гл. инж. пр.	Бобрик		08.84
Рук. брат.	Филишкевич		
Ст. инж.	Заллер		

ТП 503-7-14.88 ЭМ

Склад заполнителей прирельсовый для автодорожного строительства (мобильный) вместимостью 12,5 тыс. куб. м с радиально-штабелирующим конвейером

Стадия	Лист	Листов
Р	7	

Тракт загрузки. Схема электрическая принципиальная (начало)

ВНИПИ ТЯЖПРОМЭЛЕКТРОПРОЕКТ имени Ф.Б.ЯКУБОВСКОГО Челябинское отделение

Копировал Морозова Формат А2

Альбом 4

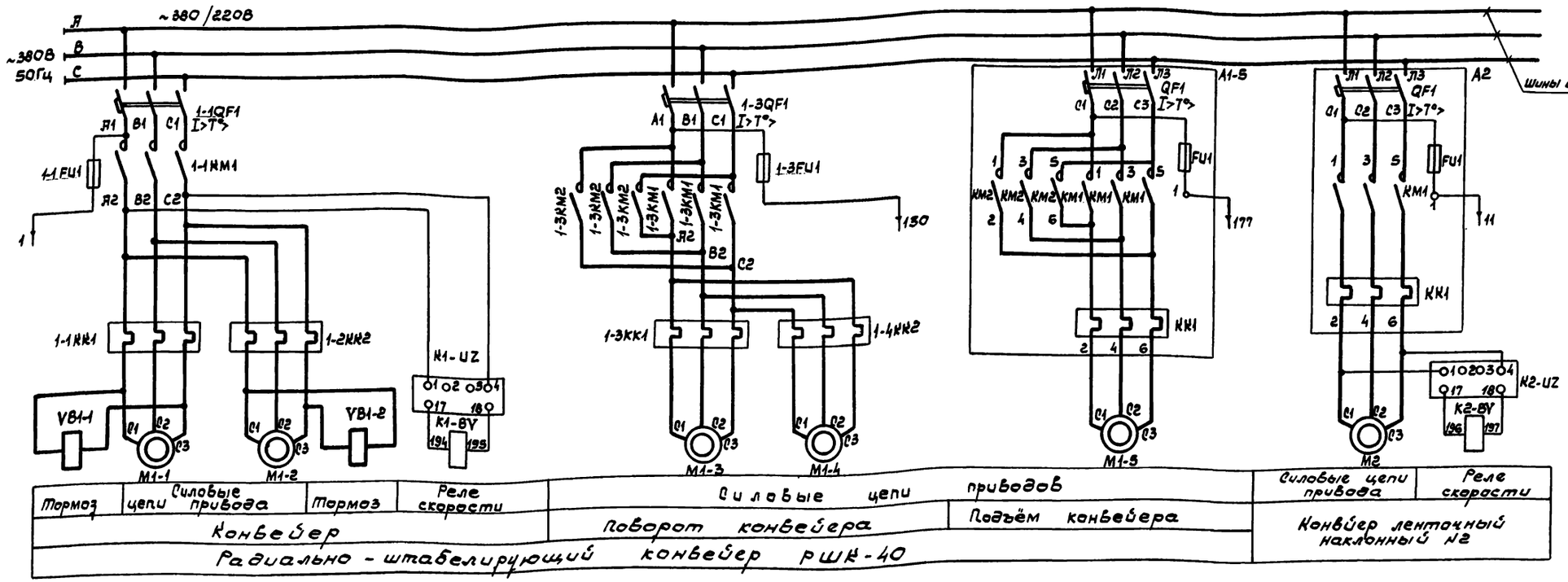

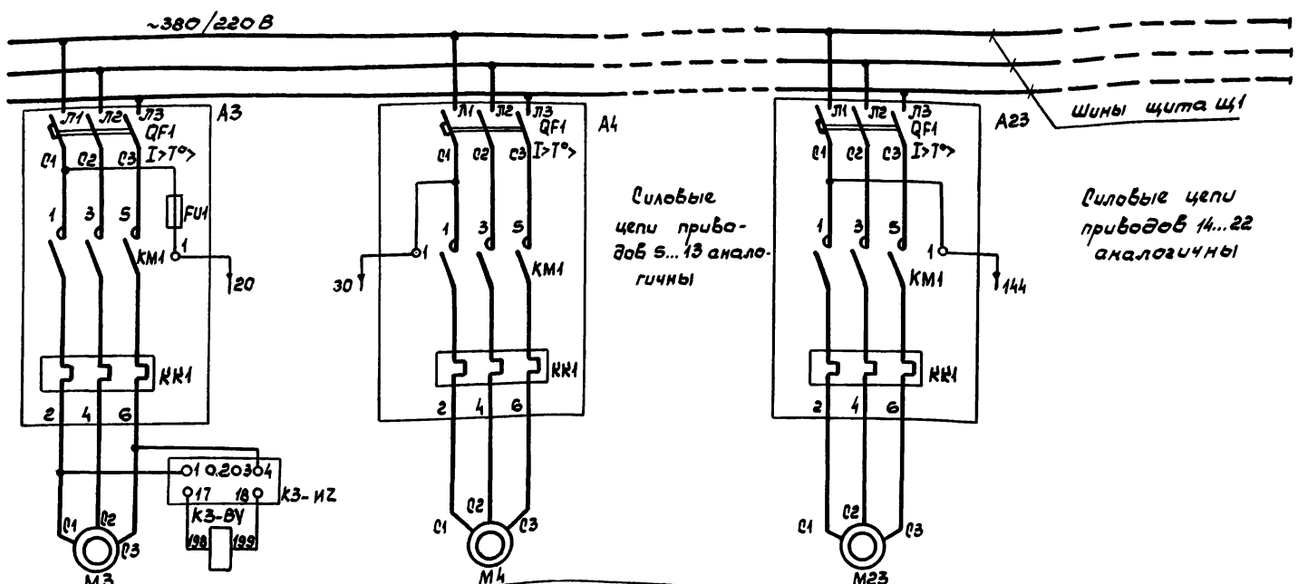

Нач. отд	Никитин			ТП 503-7-14.88 ЭМ
Гл. спец.	Нестеренко			Склад заполнителей прирельсовый для автодорожного строительства (мобильный) вместимостью 12,5 тыс. куб. м с радиально-штабелирующим конвейером
Н. контр.	Нестеренко			
Гл. инж. пр.	Бобрик			Стадия: Р; Лист: 8; Листов:
Рук. бриг.	Филишкевич			Тракт загрузки. Схема электрическая принципиальная (продолжение)
Ст. инж.	Заллер			ВНИПИ ТЯЖПРОМЭЛЕКТРОПРОЕКТ имени Ф.Б. Якубовского Челябинское отделение

Привязан

Инв. №

Инв. № подл. | Подпись и дата | Взам. инв. №

Копировал Белоусова Формат А2

Альбом 4

Общие цепи управления

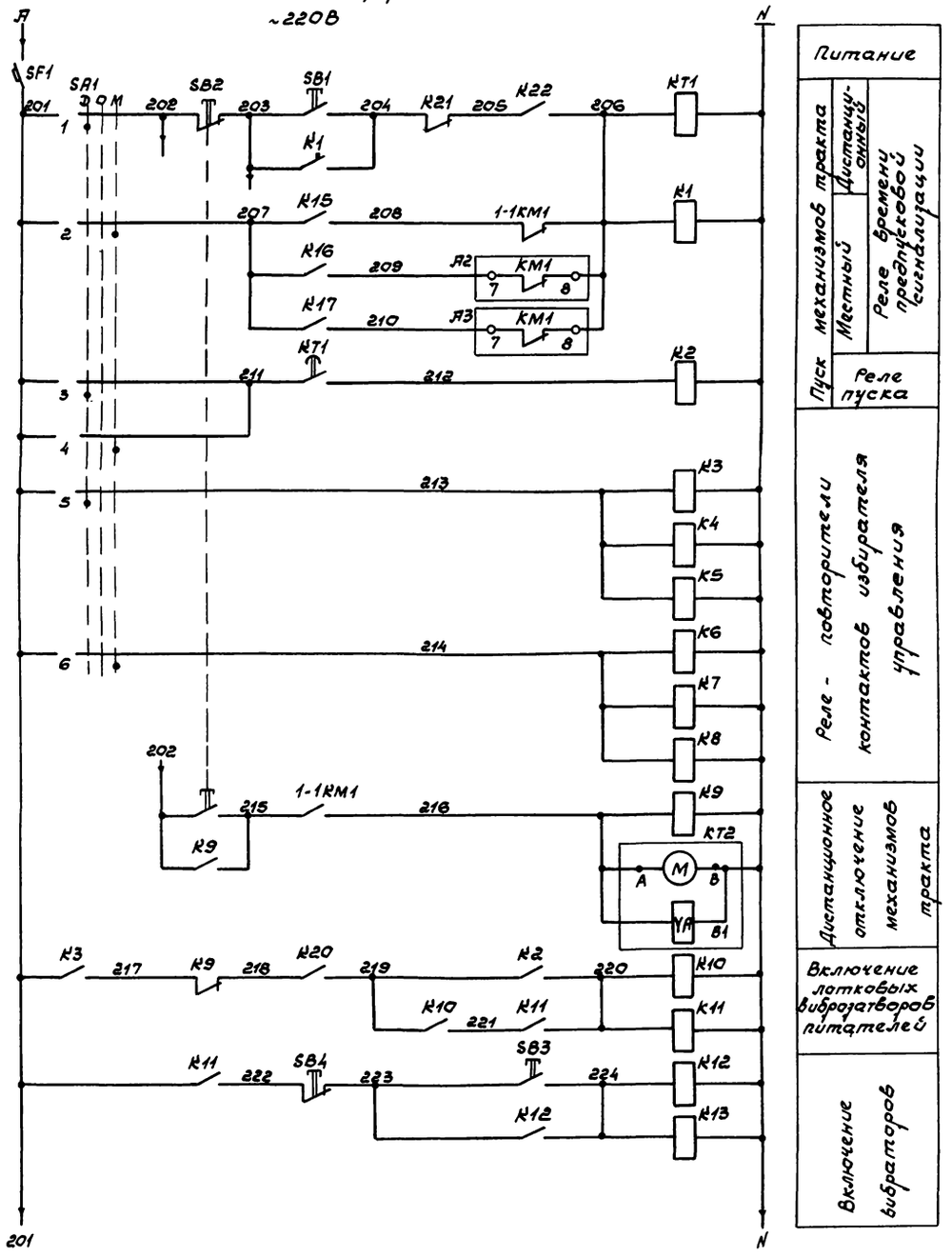

Питание

Пуск механизмов тракта: Дистанционный; Местный; Реле времени предпусковой сигнализации

Пуск механизмов тракта: Реле пуска

Реле - повторители контактов избирателя управления

Дистанционное отключение механизмов тракта

Включение лотковых виброзатворов питателей

Включение вибраторов

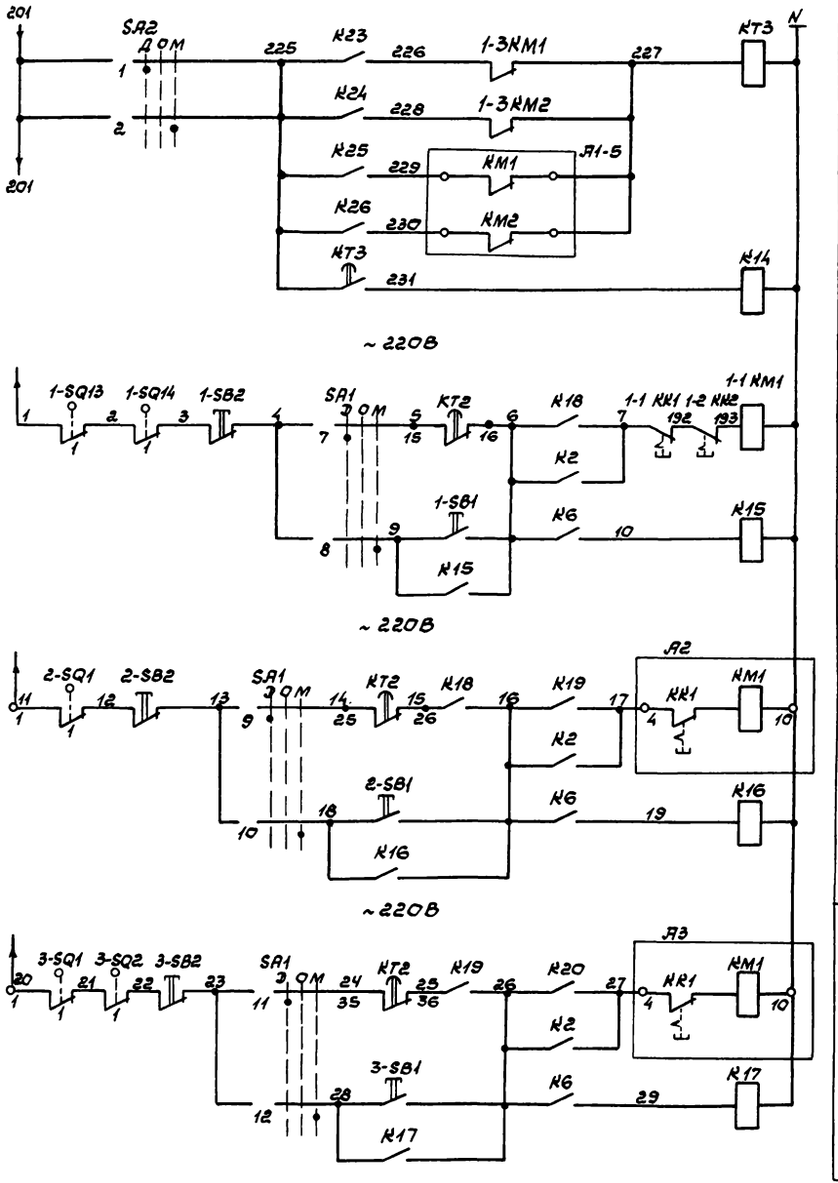

Пуск механизмов РШК: Поворот конвейера; Подъем конвейера; Реле пуска

Управление: Конвейер РШК 1-1, 1-2 — Дистанционное; Местное

Конвейер №2 2 — Дистанционное; Местное

Конвейер №1 3 — Дистанционное; Местное

Привязан				ТП 503-7-14.88 ЭМ	
				Склад заполнителей прирельсовый для автодорожного строительства (мобильный) вместимостью 125 тыс. куб. м с радиально-штабелирующим конвейером	
					Стадия: Р; Лист: 9; Листов:
Инв. №	Нач. отд.	Никитин		Тракт загрузки. Схема электрическая принципиальная (продолжение).	ВНИПИ Тяжпромэлектропроект имени Ф.Б. Якубовского Челябинское отделение
	Гл. спец.	Нестеренко			
	Н. контр.	Нестеренко			
	Гл. инж. пр.	Бабрик			
	Рук. бриг.	Рудницкевич			
	Ст. инж.	Эллер			

Инв. № подл. | Подпись и дата | Взам. инв. №

Копировал Белоусова

Формат А2

Альбом 4

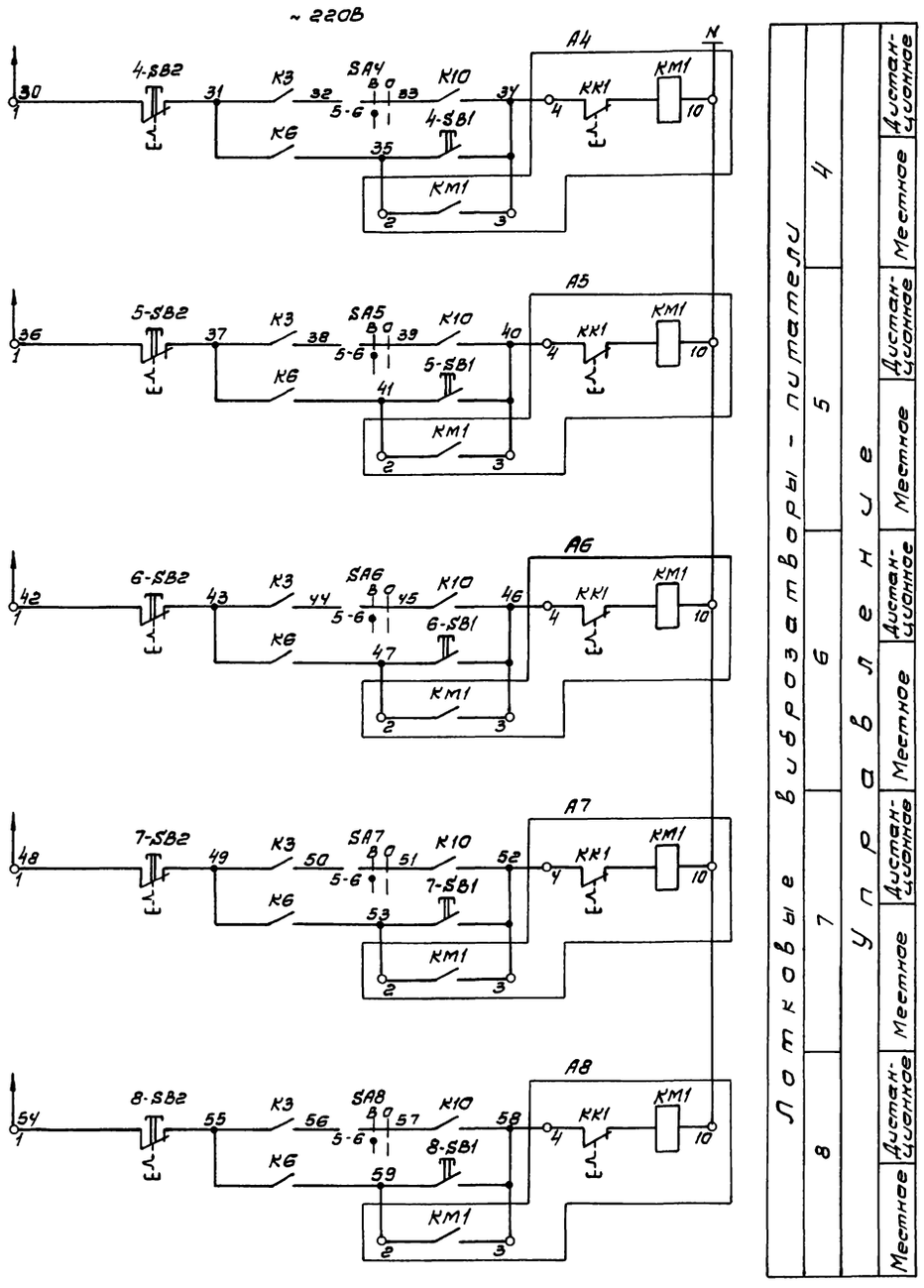

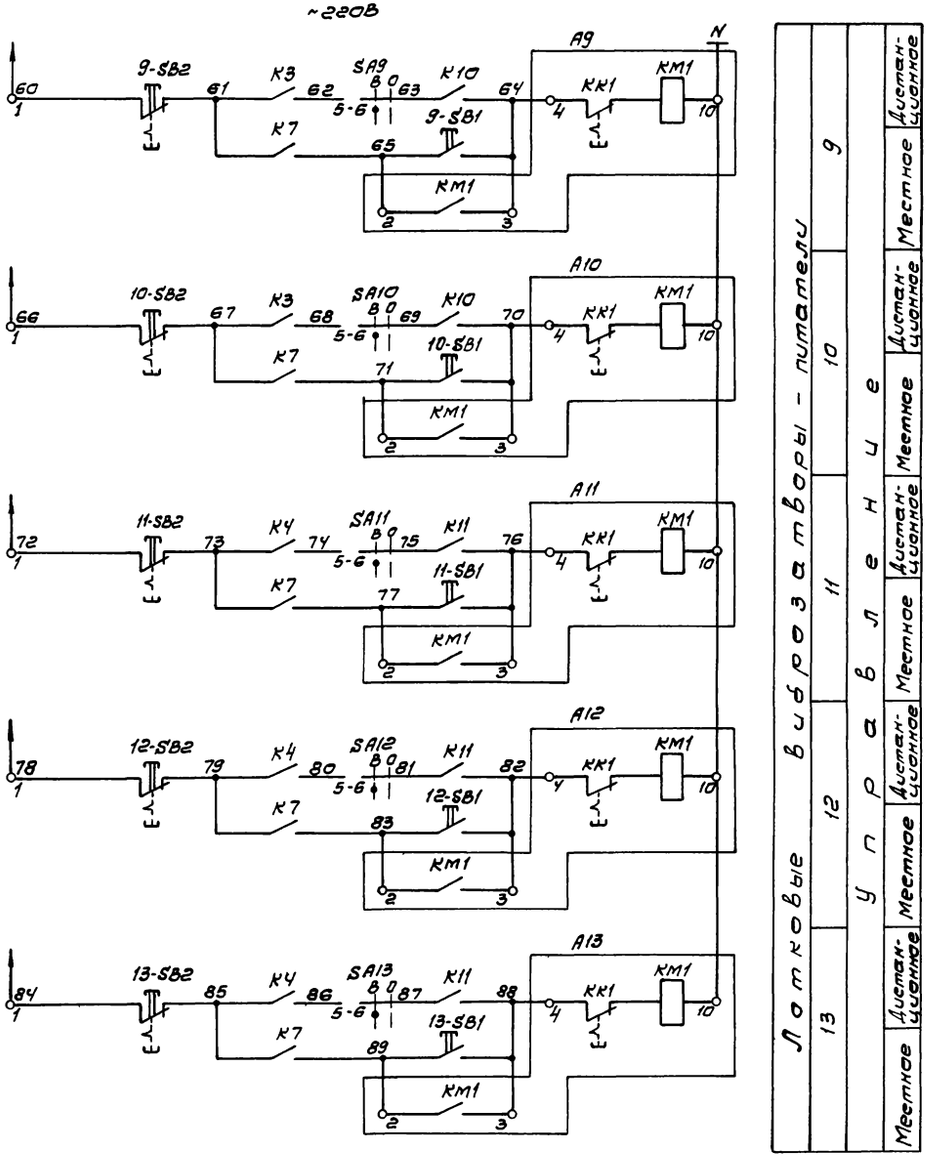

Привязан	Нач. отд.	Никитин		ТП 503-7-14.88 ЭМ			
	Гл. спец.	Нестеренко		Склад заполнителей прирельсовый для автодорожного строительства (мобильный) вместимостью 12,5 тыс куб м с радиально-штабелирующим конвейером			
	Н. контр.	Нестеренко			Стадия	Лист:	Листов:
	Гл. инж. пр.	Бобрик	08.88	Тракт загрузки. Схема электрическая принципиальная (продолжение)	Р	10	
Инв. №	Рук. бриг.	Филишкевич			ВНИПИ ТЯЖПРОМЭЛЕКТРОПРОЕКТ ИМЕНИ Ф.Б. ЯКУБОВСКОГО Челябинское отделение		
	Ст. инж.	Заллер					

Копирова Редькина формат А2

Инв. № подл. | Подпись и дата | Взам. инв. №

Альбом 4

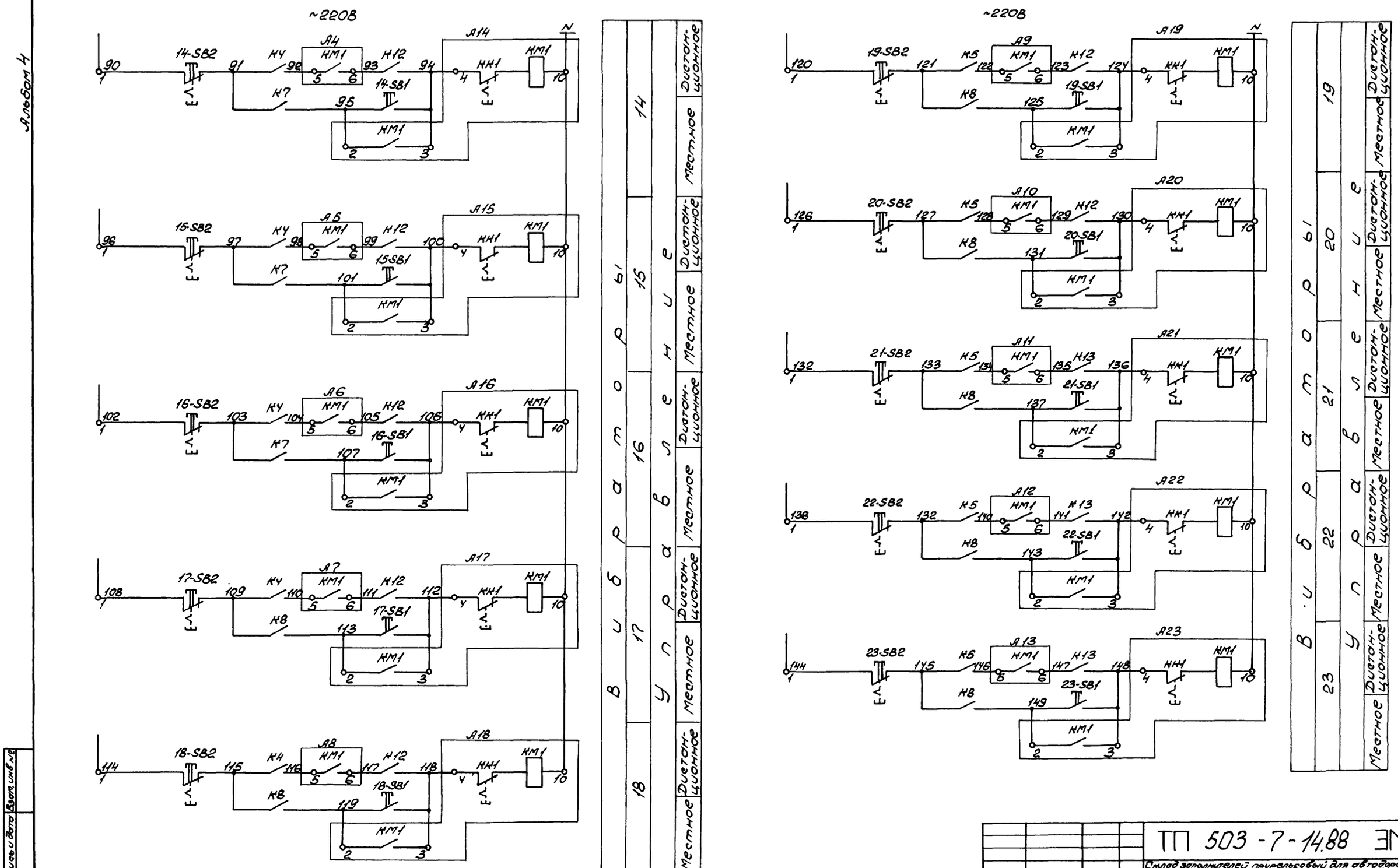

Инв. № подл.	Подпись и дата	Взам. инв. №

Нач. отд.	Никитин		
Гл. спец.	Нестеренко		
Н. контр.	Нестеренко		
Гл. инж. пр.	Бобрин		08.88
Рук. брит.	Филишкевич		
Ст. инж.	Заллер		

Привязан

Инв. №

ТП 503-7-14.88 ЭМ

Склад заполнителей прирельсовый для автодорожного строительства (мобильный) вместимостью 12,5 тыс куб. м с радиально-штабелирующим конвейером

Стадия	Лист	Листов
Р	11	

Тракт загрузки. Схема электрическая принципиальная. (продолжение)

ВНИПИ ТЯЖПРОМЭЛЕКТРОПРОЕКТ ИМЕНИ Ф.Б. ЯКУБОВСКОГО Челябинское отделение

Копировал Морозова

Формат А2

Альбом 4

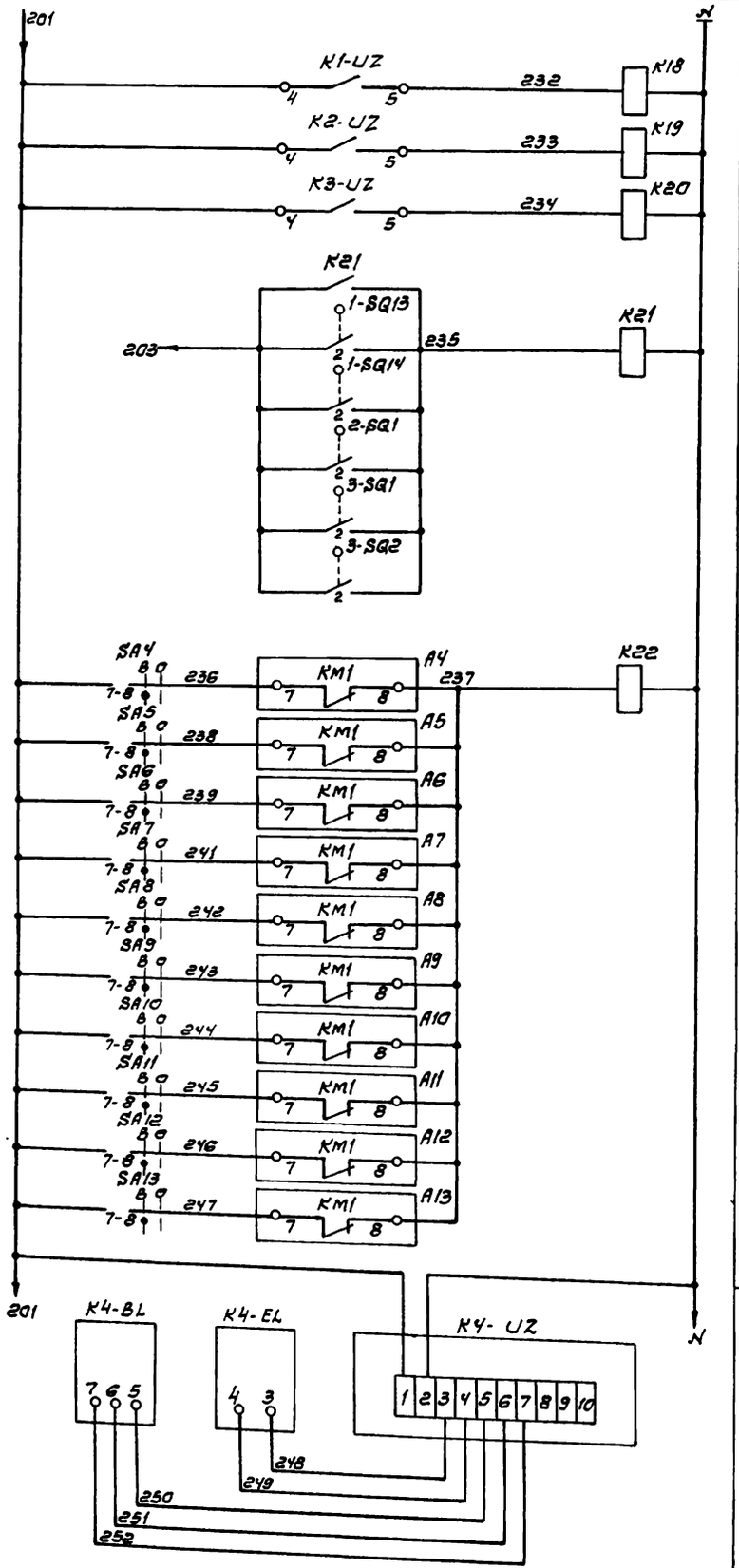

Реле повторители контактов реле скорости на Л.К.: №1, №2, РШК

Реле запрета пуска тракта при отключенных тросовых выключателях на Л.К.: №1, №2, РШК

Контроль включения лотковых вибразатворов - питателей

Фотореле контроля наличия материала на Л.К. №2

SA3 Избиратель штабеля

УП5312-Ф105					
№ секции	№ контакта	штабель1	штабель2	штабель3	штабель4
I	1	X			
	2			X	
II	3		X		
	4				X
III	5				X
	6		X		
IV	7			X	
	8	X			

SA1, SA2 Избиратель управления

УП5313-С322					
№ секции	№ контакта	Дист. -45°	Откл. 0	Мест +45°	
I	1	X			
	2			X	
II	3	X			
	4			X	
III	5	X			
	6			X	
IV	7	X			
	8			X	
V	9	X			
	10			X	
VI	11	X			*
	12			X	*

*- в SA2, не используется

Выключатели путевые

КУ-701А					
Обозначение		Состояние рычага			Назначение цепи
Выключателя	Цепи	Нажат	Свободен	Нажат	
1-SQ1	1		X		Ограничение хода РШК влево
	2	X		X	В схеме сигнализации
1-SQ2	1		X		Ограничение хода РШК влево в штабеле 1
	2	X		X	В схеме сигнализации
1-SQ3	1		X		Ограничение хода РШК вправо в штабеле 1
	2	X		X	В схеме сигнализации
1-SQ4	1		X		Ограничение хода РШК влево в штабеле 2
	2	X		X	В схеме сигнализации
1-SQ5	1		X		Ограничение хода РШК вправо в штабеле 2
	2	X		X	В схеме сигнализации
1-SQ6	1		X		Ограничение хода РШК влево в штабеле 3
	2	X		X	В схеме сигнализации
1-SQ7	1		X		Ограничение хода РШК вправо в штабеле 3
	2	X		X	В схеме сигнализации
1-SQ8	1		X		Ограничение хода РШК влево в штабеле 4
	2	X		X	В схеме сигнализации
1-SQ9	1		X		Ограничение хода РШК вправо в штабель 4
	2	X		X	В схеме сигнализации
1-SQ10	1		X		Ограничение хода РШК вправо
	2	X		X	В схеме сигнализации

Выключатели конечные

ВПК-2111				
Обозначение		Состояние рычага		Назначение цепи
Выкл.	Цепи	Свободен	Нажат	
1-SQ11	1	X		ограничение подъема
	2		X	не используется
1-SQ12	1	X		ограничение опускания
	2		X	не используется

2,3-SQ1; 3-SQ2; 1-SQ13, 1-SQ14
Выключающее устройство

ВКМ-1-В3Г			
Обозначение цепи	Положение рычага		Назначение цепи
	Нажат	Свободен	
1		X	Аварийное откл. конвейеров
2	X		Сигнализация аварийного откл. конвейеров

Диаграмма работы КТ2

ВС-43-32УХЛ4		
Обозначение контакта	Назначение контакта	Выдержка времени (0,15мин – 9мин.)
5 – 15, 6 – 16	Отключение конвейера РШК	80сек
13 – 25, 14 – 26	Отключение конвейера №2	50сек
23 – 35, 24 – 36	Отключение конвейера №1	15сек
41 – 42	Не используется	

Выдержка времени КТ2 уточняется при наладке.

1-SA1 Выключатель безопасности

ПЕ061		
№ контакта	Вкл.	Откл.
1	X	
2	X	

SA4...SA13 Ключ управления

ТВ1-2			
№ контакта	Вкл.	Откл.	
1-2		X	*
3-4		X	*
5-6	X		
7-8	X		

*- не используется

Привязан

Инв. №

Нач.отд.	Никитин		
Гл.спец.	Нестеренко		
Н.контр.	Нестеренко		
Гл.инж.пр.	Бобрик		03.88
Рук.бриг.	Ф.Лишкевич		
Ст.инж.	Заллер		

ТП 503-7-14.88 ЭМ

Склад заполнителей прирельсовый для автодорожного строительства (мобильный) вместимостью 12,5 тыс куб.м с радиально-штабелирующим конвейером

Стадия	Лист	Листов
Р	12	

Тракт загрузки Схема электрическая принципиальная (продолжение)

ВНИПИ Тяжпромэлектропроект имени Ф.Б.Якубовского Челябинское отделение

Копировал Редькина формат А2

Инв. № подл. | Подпись и дата | Взам. инв. №

Альбом 4

1-3, 1-4. Поворот конвейера РШК

~220В

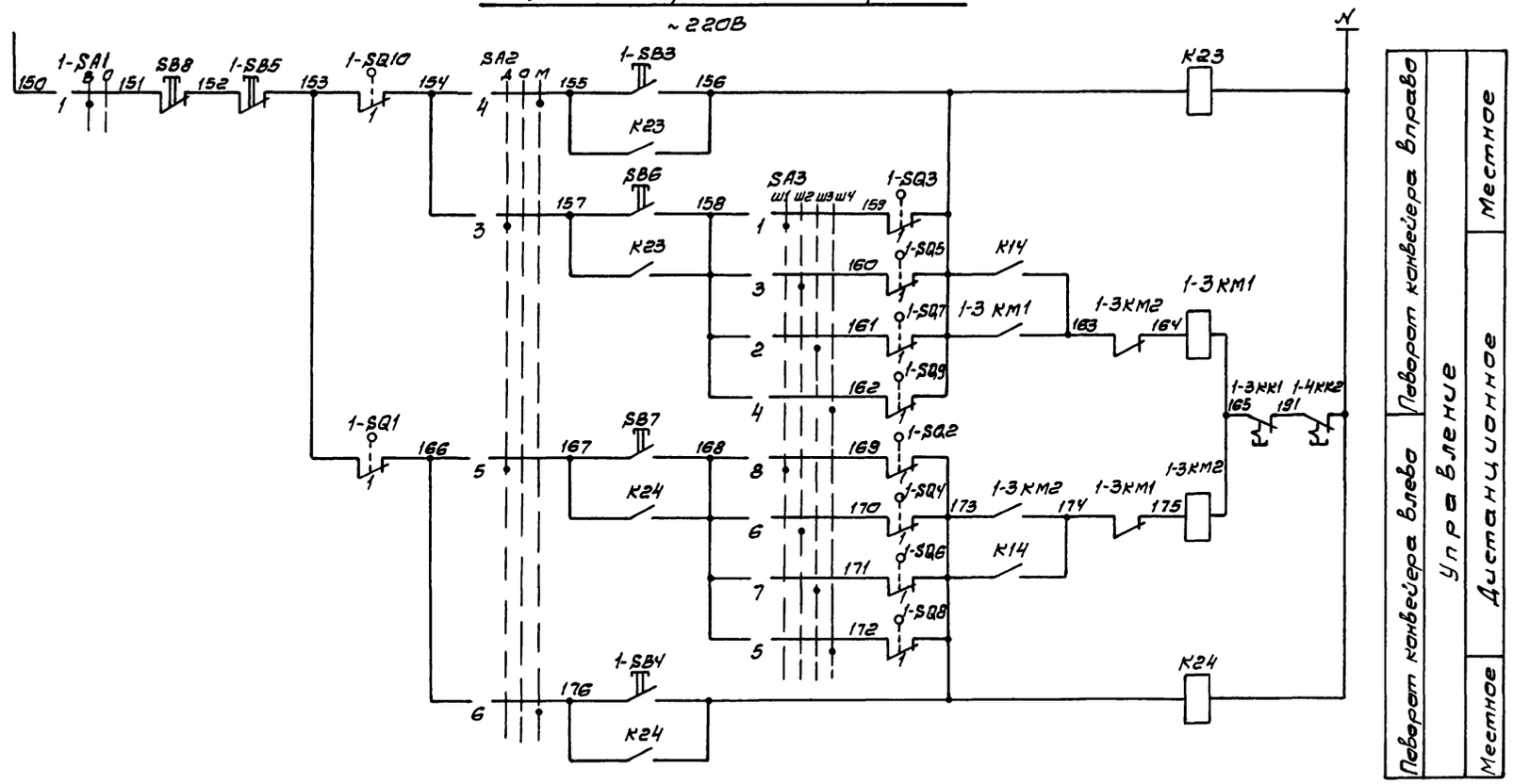

1-5. Подъем конвейера РШК

~220В

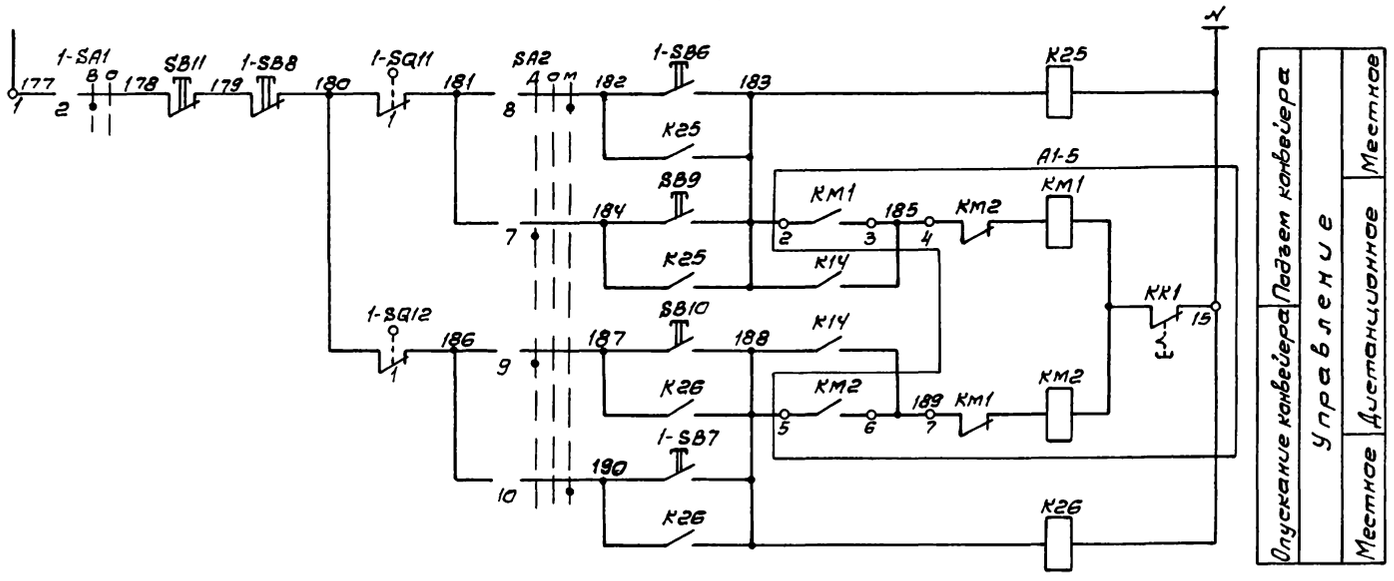

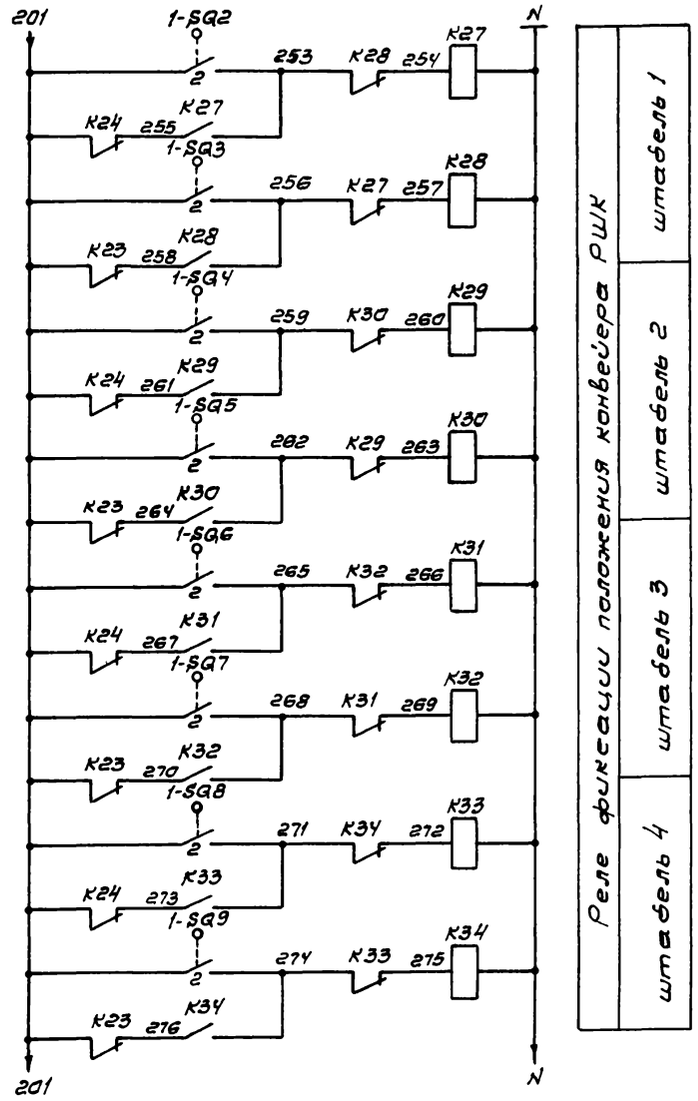

Привязан	Нач.отд.	Никитин		ТП 503-7-14.88 ЭМ	
	Гл.спец.	Нестеренко		Склад заполнителей прирельсовый для автодорожного строительства (мобильный) вместимостью 12,5 тыс.куб.м с радиально-штабелирующим конвейером.	
	Н.контр.	Нестеренко			Стадия: Р; Лист: 13; Листов:
	Гл.инж.пр.	Бодрик	09.88	Тракт загрузки. Схема электрическая принципиальная (продолжение)	ВНИПИ Тяжпромэлектропроект имени Ф.Б.Якубовского Челябинское отделение
	Рук.бриг.	Филишкевич			
Инв.№	Ст.инж.	Заллер			

Инв.№ подл. | Подпись и дата | Взам.инв.№

Копировал Редькина Формат А2

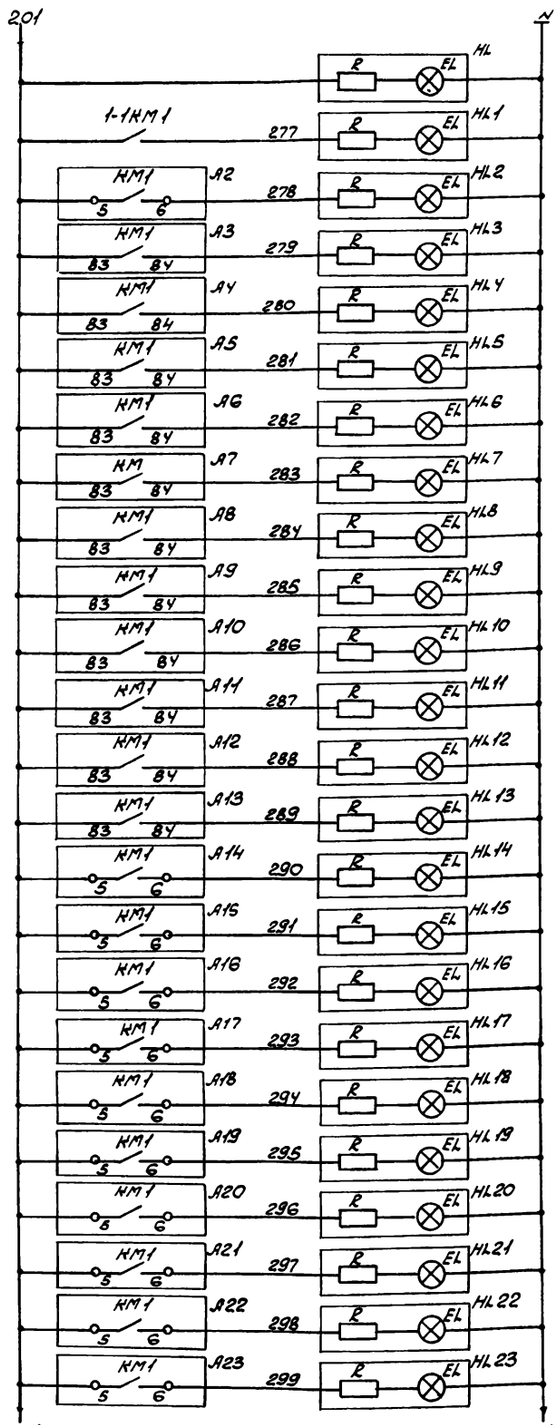

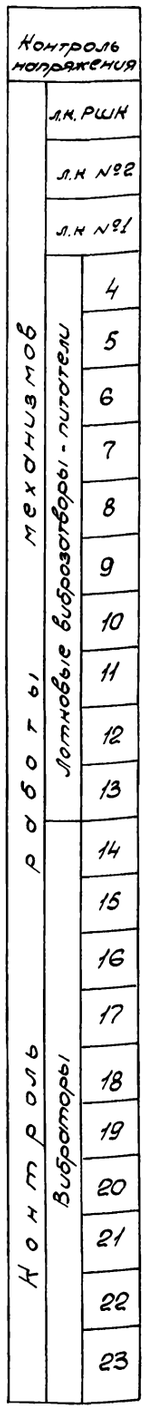

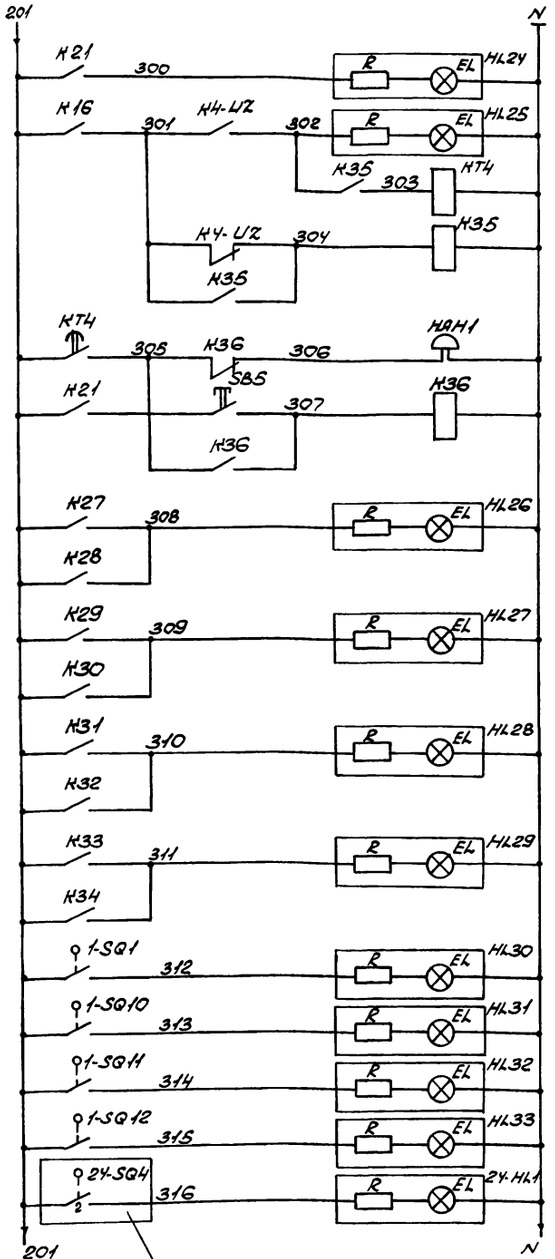

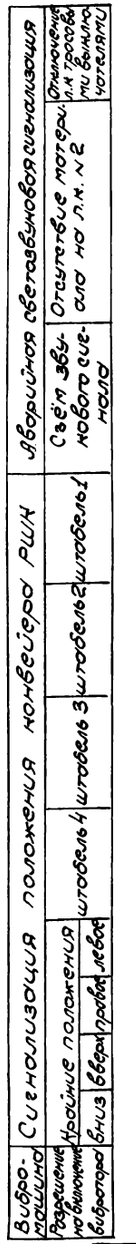

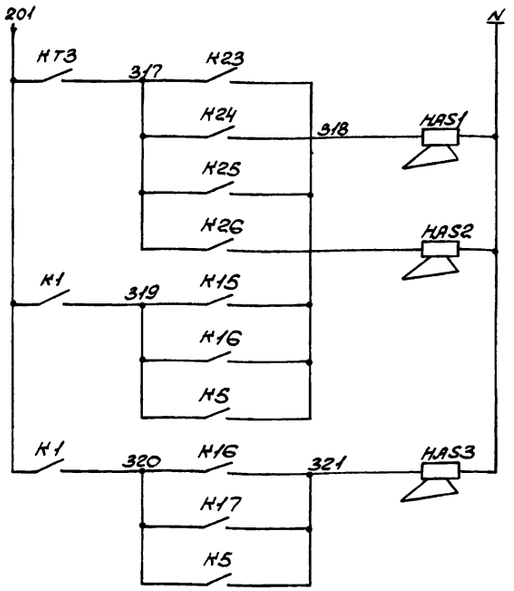

Альбом 4

Инв. № подл. | Подпись и дата | Взам. инв. №

Привязан

Инв. № |

Нач. отд.	Никитин		
Гл. спец.	Нестеренко		
Инженер	Нестеренко		
Гл. инж. пр.	Бобрин		08.88
Рук. бриг.	Филимонов		
Гл. инж.	Заллер		

ТП 503-7-14.88 ЭМ

Склад заполнителей прирельсовый для автотранспорта строительства (мобильный) вместимостью 12,5 тыс. куб.м с радиально-штабелирующим конвейером

Стадия	Лист	Листов
Р	14	

Проект загрузки. Схема электрическая принципиальная (окончание)

ВНИПИ Тяжпромэлектропроект имени Ф.Б.Якубовского Чебоксарское отделение

Копировал Морозова

Формат А2

Альбом 4

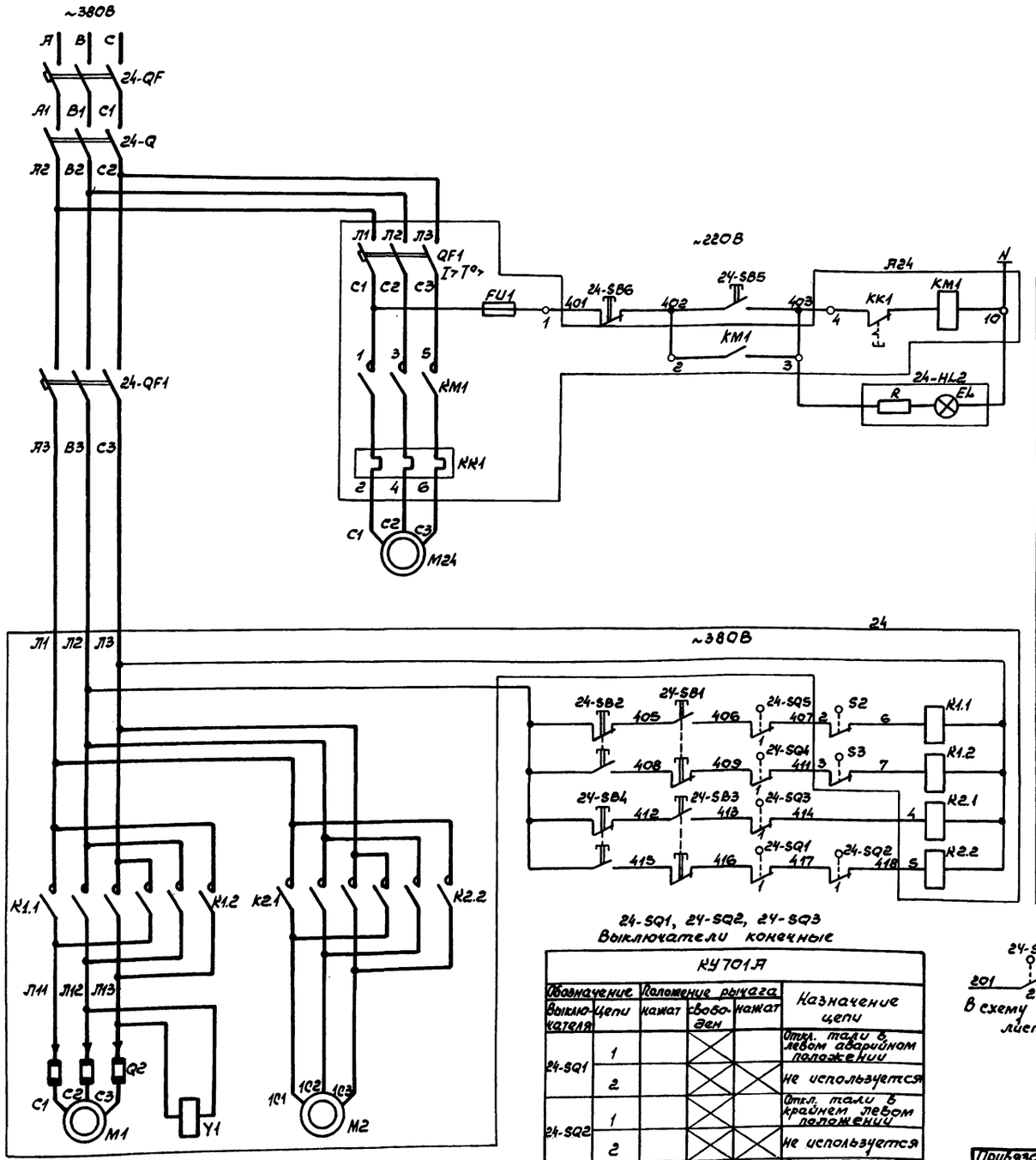

Поз обозначение	Наименование	Кол	Примечание
	У механизма		
24	Электроталь ТЭ-320-52М02-01; 5,5кВт+0,55кВт	1	Учтено в технологической части проекта
М24	Двигатель 4А180S4У3, 380В, 22кВт,	1	
	41,3А, 1470об/мин. ТУ16-526-694-86		
	Выключатель путевой ТУ16-526.059-75		
24-SQ1... 24-SQ3	КУ701АУ2	3	
24-SQ5	КУ703АУ3	1	
24-SQ4	Выключатель путевой	1	
	ВП16Г23А231-55У2.3 ТУ16-526.486-81		
24-Q	Ящик с рубильником ЯВ3-31-1У2	1	
	U~500В, 100А, ТУ16-526.052-78		
	Щит Щ1		
А24	Станция управления 65130-3774УХЛ4	1	
	QF1-Iр63А, КМ1-Iн.э. 42,5... 57,5А		
	ОЛХ.084.214-86		
	Выключатель ТУ16-522.139-78		
24-QF	АП50Б-3МТУ3.3, Iр 63А, 10 Iн	1	
24-QF1	АП50Б-3МТУ3.2, Iр 16А, 10 Iн	1	
	Пульт П2		
	Выключатель КЕ011У3, ТУ16-526.407-79		
24-SB1... 24-SB4	исполн.2, черн.	4	
24-SB5	исполн.4, черн.	1	
24-SB6	исполн.5, красн	1	
24-HL2	Арматура АС1201БУ2, U220В	1	
	ТУ16-535.930-76		

Вибратор

Дистанционное управление

Электроталь

Подъем

Опускание

Вправо

Влево

24-SQ4
Выключатель конечный

ВП16Г23А231-55У2.3			
Обознач. цепи	Положение рычага: Нажат	Положение рычага: Свободен	Назначение цепи
1	X		Откл. тали при опущенной виброплите
2		X	В схеме сигнализации

24-SQ5
Выключатель конечный

КУ703А			
Обознач. цепи	Положение рычага: Нажат	Положение рычага: Свободен	Назначение цепи
1	X		Откл. тали в крайнем верхнем положении
2		X	не используется

24-SQ1, 24-SQ2, 24-SQ3
Выключатели конечные

КУ701А					
Обозначение: Выключателя	Обозначение: Цепи	Положение рычага: нажат	Положение рычага: свободен	Положение рычага: нажат	Назначение цепи
24-SQ1	1		X		Откл. тали в левом аварийном положении
	2		X	X	не используется
24-SQ2	1		X		Откл. тали в крайнем левом положении
	2		X	X	не используется
24-SQ3	1		X		Откл. тали в крайнем правом положении
	2		X	X	не используется

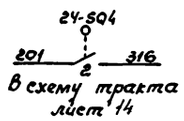

Схема управления электроталью выполнена на основании чертежа ТЭ551ЭЗ Харьковского завода ПТО.

Привязан	Нач.отд.	Никитин		
	Гл.спец.	Нестеренко		
	Н.контр.	Нестеренко		
	Гл.инж.пр.	Бобрик		08.88
	Рук.бриг.	Филипкевич		
Инв №	Инж.	Петухова		

ТП 503-7-14.88 ЭМ

Склад заполнителей прирельсовый для автодорожного строительства (мобильный) вместимостью 125 тыс.куб.м с радиально-штабелирующим конвейером

Стадия	Лист	Листов
Р	15	

Вибромашина накладная
Схема электрическая принципиальная

ВНИПИ ТАЧПРОМЭЛЕКТРОПРОЕКТ имени Ф.Б.ЯКУБОВСКОГО Челябинское отделение

Инв. № подл. | Подпись и дата | Взам. инв. №

Копировал Белоусова Формат А2

Альбом 4

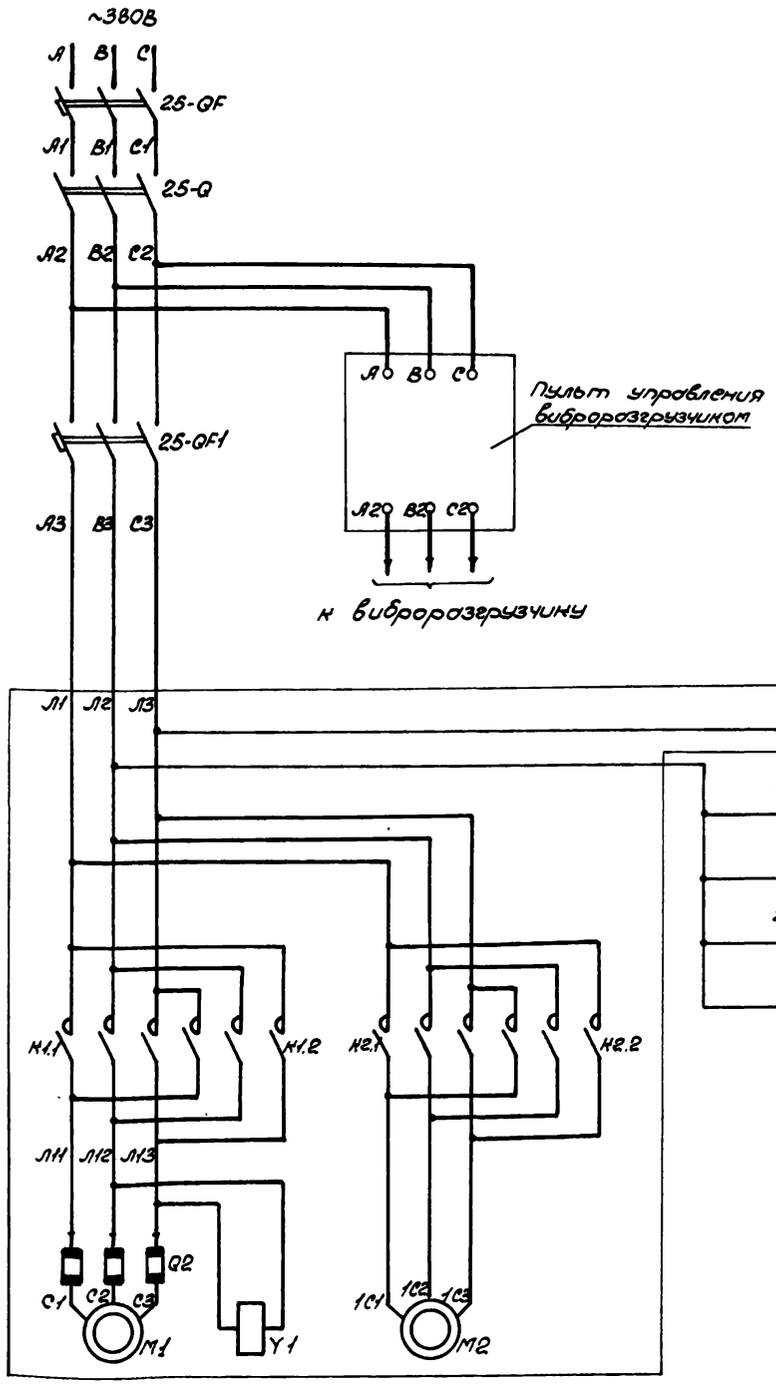

25-SQ1, 25-SQ2, 25-SQ3
Выключатели конечные

КУ701А					
Обозначение		Положение рычага			Назначение цепи
Выключателя	Цепи	нажат	свободен	нажат	
25-SQ1	1		X		Откл. тали в крайнем левом положении
	2		X	X	не используется
25-SQ2	1		X		Откл. тали в крайнем правом положении
	2		X	X	не используется
25-SQ3	1		X		откл. тали в правом аварийном положении
	2		X	X	не используется

Электроталь	
	Подъем
	Опускание
	вправо
	влево

25-SQ4
Выключатель конечный

КУ703А			
Обозначение цепи	Положение рычага		Назначение цепи
	Нажат	свободен	
1	X		откл. тали в крайнем верхнем положении
2		X	не используется

Поз. обозначение	Наименование	Кол.	Примечание
	У механизма		
25	Электроталь ТЭ-500-92120-01, 7,5кВт+0,55кВт	1	Учтено в технологической части проекта
25-SQ1 25-SQ2	Выключатель путевой КУ701АУ2	3	
25-SQ3	ТУ16-526.059-75		
25-SQ4	Выключатель путевой КУ703-АУ2	1	
	ТУ16-526.059-75		
25-Q	Ящик с рубильником ЯВ3-31-1У2	1	
	U~500В, 100А, ТУ16-526.052-78		
	Щит Щ1		
25-QF	Выключатель А3716ФУ3, U~380В, Iр 125А	1	
	уставка 1600А, ТУ16-522.028-74		
25-QF1	Выключатель АП50Б-3МТУ3.2	1	
	Iр.16А; 10Iн, ТУ16-522.139-78		
	Пульт П2		
25-SB1...	Выключатель КЕ011У3, исполн. 2	4	
25-SB4	черн. ТУ16-526.407-79		

Схема управления электроталью выполнена на основании чертежа ТЭ55193 Харьковского завода ПТО.

Привязан				Нач. отд.	Никитин		
				Гл. спец.	Нестеренко		
				Н. контр.	Нестеренко		
				Гл. инж. пр.	Бобрин		08.88
				Рук. брит.	Филишкевич		
Инв №				Инж.	Петухова		

ТП 503-7-14.88 ЭМ

Склад заполнителей прирельсовый для автодорожного строительства (мобильный) вместимостью 12 тыс. куб. м с радиально-штабелирующим конвейером

Стадия	Лист	Листов
Р	16	

Виброразгрузчик
Схема электрическая принципиальная

ВНИПИ Тяжпромэлектропроект имени Ф. Бякубовского
Челябинское отделение

Инв. № подл. | Подпись и дата | Взам. инв. №

Копировал Морозова Формат А2

Альбом 4

Поз. обозначение	Наименование	Кол.	Примечание
	У механизма		
М28	Двигатель 4А80А2У3, ~380В, 1,5кВт	2	
М29	3,3А; 2850об/мин, ТУ16-526-694-86		
28-SB1 28-SB2	Пост ПКЕ-222-2У2, N1-ц,ч,2з, „Пуск"	2	
29-SB1 29-SB2	N2-ц,к,2р, „Стоп", ТУ16-526.216-78		
28-Q	Ящик с рубильником ЯВЗ-31-1У2	2	
29-Q	U~500В, 100А, ТУ16-526.052-78		
	Щит Щ1		
А28-3	Станция управления Б5130-2674УХЛ4	2	
А29-3	КМ1-Iн.э.2,4...4А, QF1-Iр5А		
	ОЛХ.084.214-86		
28-QF	Выключатель АП50Б-3МТУ3.2	2	
29-QF	Iр6,3А, 10Iн, ТУ16-522.139-78		

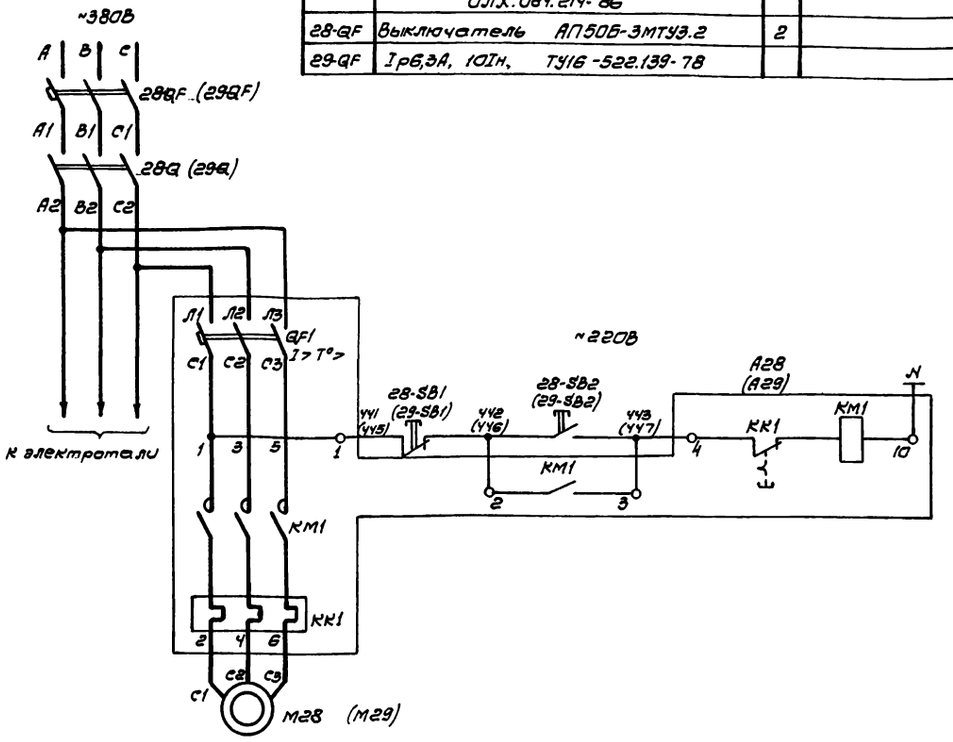

Привязан	Нач.отд.	Никитин		
	Гл.спец.	Нестеренко		
	Н.контр.	Нестеренко		
	Гл.инж.пр.	Бобрик		08.88
	Рук.бриг.	Филишкевич		
Инв.№	Инж.	Петухова		

ТП 503-7-14.88 ЭМ

Склад заполнителей прирельсовый для автодорожного строительства (мобильный) вместимостью 12,5 тыс.куб.м с радиально-штабелирующим конвейером

Стадия	Лист:	Листов
Р	17	

Комкорушители
Схема электрическая принципиальная

ВНИПИ ТЯЖПРОМЭЛЕКТРОПРОЕКТ имени Ф.Б.ЯКУБОВСКОГО. Челябинское отделение

Инв.№ подл. | Подпись и дата | Взам.инв.№

Формат А3

Альбом 4

Поз. обозначение	Наименование	Кол.	Примечание
	У механизма		
М31	Двигатель 4АА63А2У3, ~380В; 0,37кВт	1	
	0,93А; 2750об/мин, ТУ16-526-694-86		
31-SB1	Пост ПКЕ-222-2У2 N1-ц,ч,2з, „Пуск"	1	
31-SB2	N2-ц,к,2р, „Стоп", ТУ16-526.216-78		
	Щит Щ1		
А31	Станция управления Б5130-2074УХЛ4	1	
	КМ1-Iн.э.0,61...1А, QF1-Iр1А		
	ОЛХ.084.214-86		

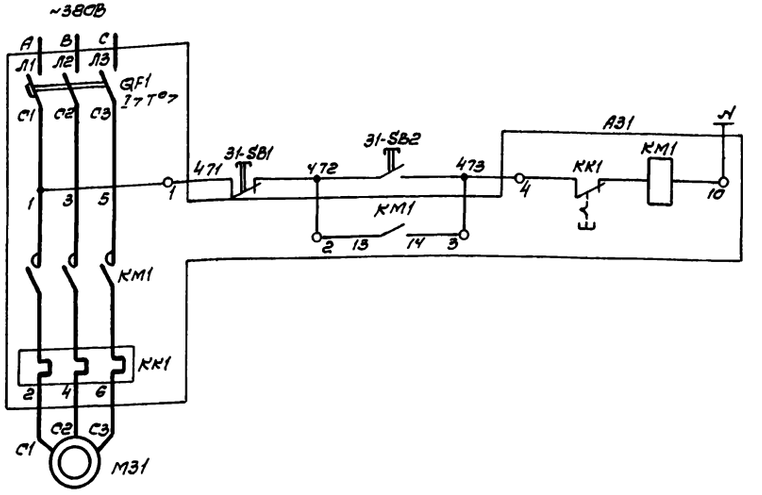

Привязан	Нач.отд.	Никитин		
	Гл.спец.	Нестеренко		
	Н.контр.	Нестеренко		
	Гл.инж.пр.	Бобрик		08.88
	Рук.бриг.	Филишкевич		
Инв.№	Инж.	Петухова		

ТП 503-7-14.88 ЭМ

Склад заполнителей прирельсовый для автодорожного строительства (мобильный) вместимостью 12,5 тыс.куб.м с радиально-штабелирующим конвейером

Стадия	Лист:	Листов:
Р	18	

Приточная система П1
Схема электрическая принципиальная

ВНИПИ ТЯЖПРОМЭЛЕКТРОПРОЕКТ имени Ф.Б.ЯКУБОВСКОГО. Челябинское отделение

Инв.№ подл. | Подпись и дата | Взам.инв.№

Копировал Редькина

Формат А3

Альбом 4

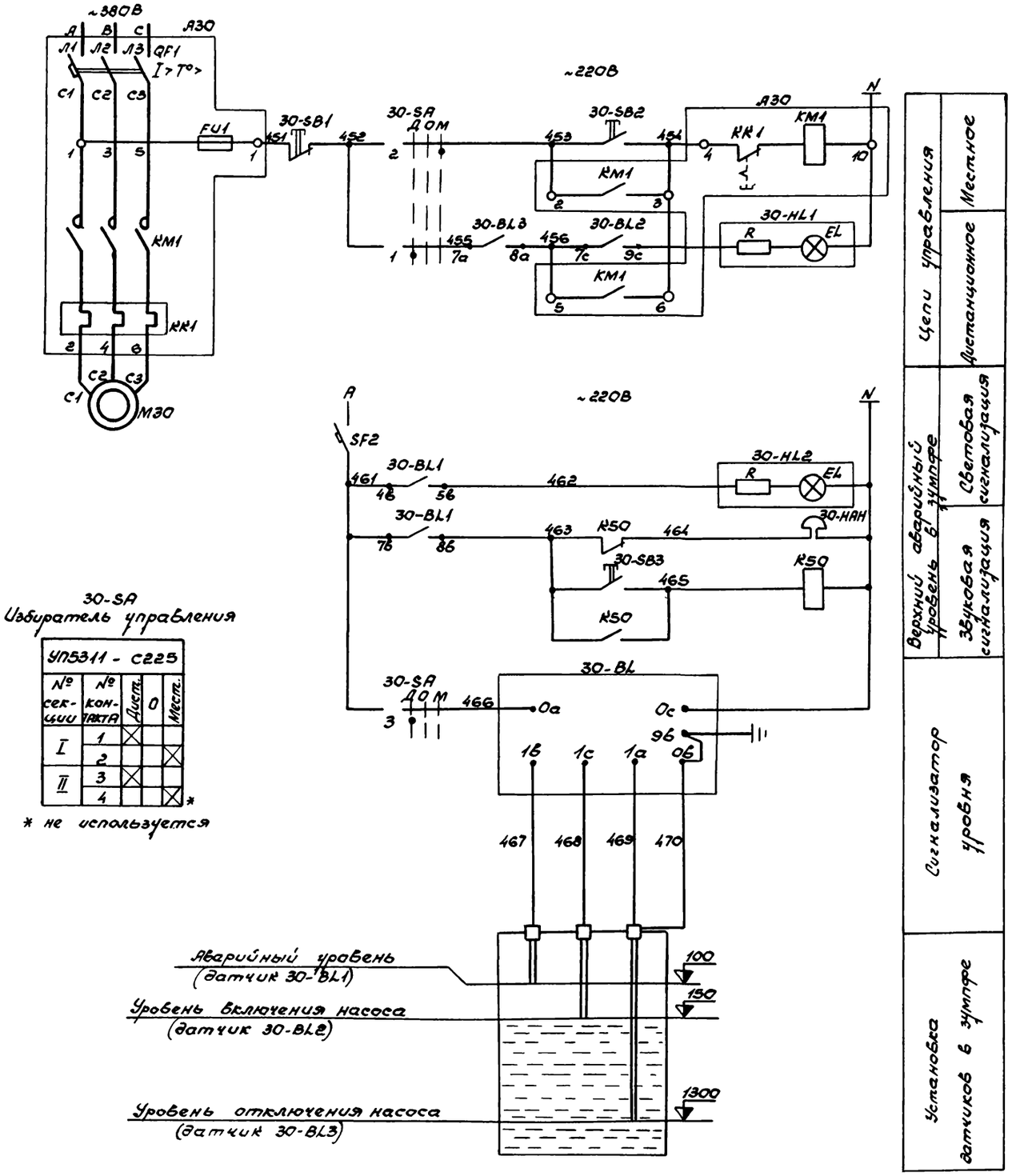

30-SA
Избиратель управления

УП5311 - С225

№ секции	№ контакта	Дист.	0	Местн.
I	1	X		
	2			X
II	3	X		
	4			X *

* не используется

Цепи управления: Местное; Дистанционное

Верхний аварийный уровень в зумпфе: Световая сигнализация; Звуковая сигнализация

Сигнализатор уровня

Установка датчиков в зумпфе

Поз. обозначение	Наименование	Кол.	Примечание
	У механизма		
M30	Двигатель ~380В, 15кВт, 29А	1	Поставляется комплектно с насосом
30-BL	Сигнализатор уровня ЭРСУ-4УХЛ3	1	
	ТУ25-2408-0001-86		
30-SB1	Пост ПКЕ222-2У2; 1/2, N1-4,4; 2з „Пуск"	1	
30-SB2	N2-4,4; 2р „Стоп"; ТУ16-526.216-78		
	Щит Щ1		
A30	Станция управления 65130-3574УХЛ4	1	
	КМ1-Iн.э 27,2...36,8А; QF1-Iр 40А; ОЛХ084.214-86		
SF2	Выключатель АП50Б-2МТУ3.2	1	
	Iр-6,3А 3,5Iн, ТУ16-522.139-78		
K50	Реле ПЭ-37-2ДУ3, U~220В	1	
	ТУ16-523.457-80		
	Пульт П2		
30-SA	Переключатель УП5311-С225	1	
	ТУ16-524.074-75		
30-SB3	Выключатель КЕ011У3	1	
	исполн.4, черн, ТУ16-526.407-79		
	Арматура U 220В, ТУ16-535.930-76		
30-HL1	АС1201ЗУ2	1	
30-HL2	АС1201ЗУ2	1	
30-HAH	Звонок ЗВП220-М4 U~220В	1	
	ТУ16-425.047-85		

Инв. № подл. | Подпись и дата | Взам. инв. №

Привязан

Инв. №

Нач. отд.	Никитин		
Гл. спец.	Нестеренко		
Н. контр.	Нестеренко		
Гл. инж. пр.	Бобрик		08.88
Ст. техн.	Филишкевич		
Инж.	Петухова		

ТП 503-7-14.88 ЭМ

Склад заполнителей прирельсовый для автодорожного строительства (мобильный) вместимостью 125 тыс. куб.м с радиально-штабелирующим конвейером

Стадия	Лист	Листов
Р	19	

Дренажный насос. Схема электрическая принципиальная

ВНИПИ Тяжпромэлектропроект имени Ф.Б. Якубовского Челябинское отделение

Копировал Белоусова

Формат А2

Альбом 4

Вид спереди

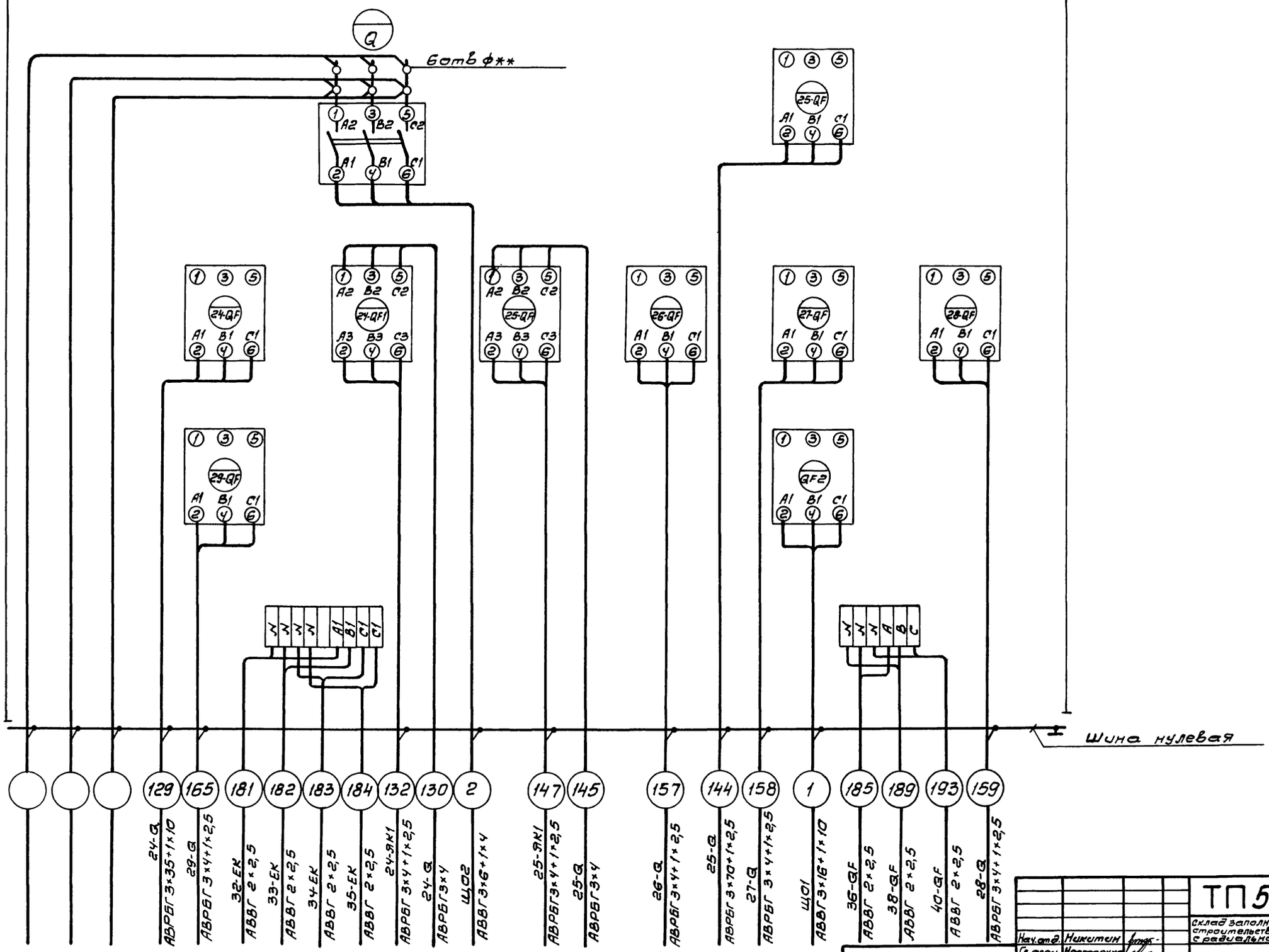

Щ1 Панель 1

**-Диаметр отверстий на шинках рубильника для питающего кабеля уточняется при привязке проекта.

Привязан

Инв.№ подл. | Подпись и дата | Взам.инв.№ | Инв.№ отд.

Нач.отд.	Никитин		
Гл.спец.	Нестеренко		
Н.контр.	Нестеренко		
Гл.инж.пр.	Бобрик		03 88
Инж.	Петухова		
Ст.инж.	Лазебник		
Инж.	Капп		

ТП 503-7-14.88 ЭМ

Склад заполнителей прирельсовый для автотранспортного строительства (мобильный) вместимостью 12,5 тыс куб м с рубильника - штабелирующим кабелем

Стадия	Лист:	Листов:
Р	20	

Схема электрическая подключения (начало)

ВНИПИ Тяжпромэлектропроект имени Ф.Б. Якубовского Челябинское отделение

Копировал Редькина Формат А2

Альбом 4

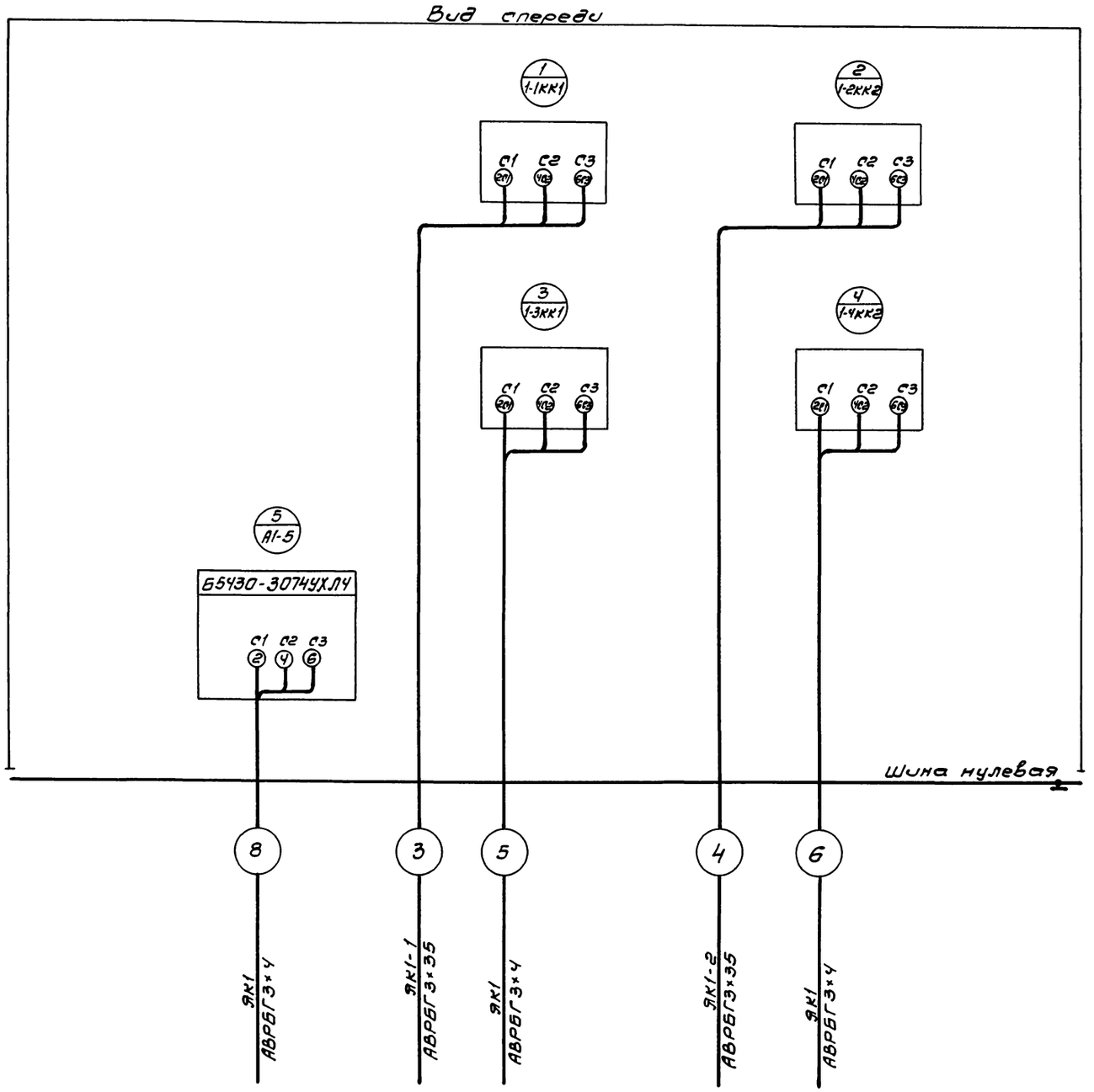

Щ1 Панель 2

Нач.отд.	Никитин			ТП 503-7-14.88 ЭМ	
Гл.спец.	Нестеренко			Склад заполнителей прирельсовый для автодорожного строительства (мобильный) вместимостью 12,5 тыс. куб. м с радиально-штабелирующим конвейером	
Н.контр.	Нестеренко				
Гл.инж.пр.	Бобрик		08.88	Стадия: Р	Лист: 21	Листов:
Инж.	Петухова			Схема электрическая подключения (продолжение)	ВНИПИ ТЯЖПРОИЗЛЕКТРОПРОЕКТ имени Ф.Б. ЯКУБОВСКОГО Челябинское отделение
Ст.инж.	Лазебник				
Инж.	Копп				

Привязан

Инв.№

Инв.№ подл. | Подпись и дата | Взам. инв.№

Копировал Редькина Формат А2

Альбом 4

Вид спереди

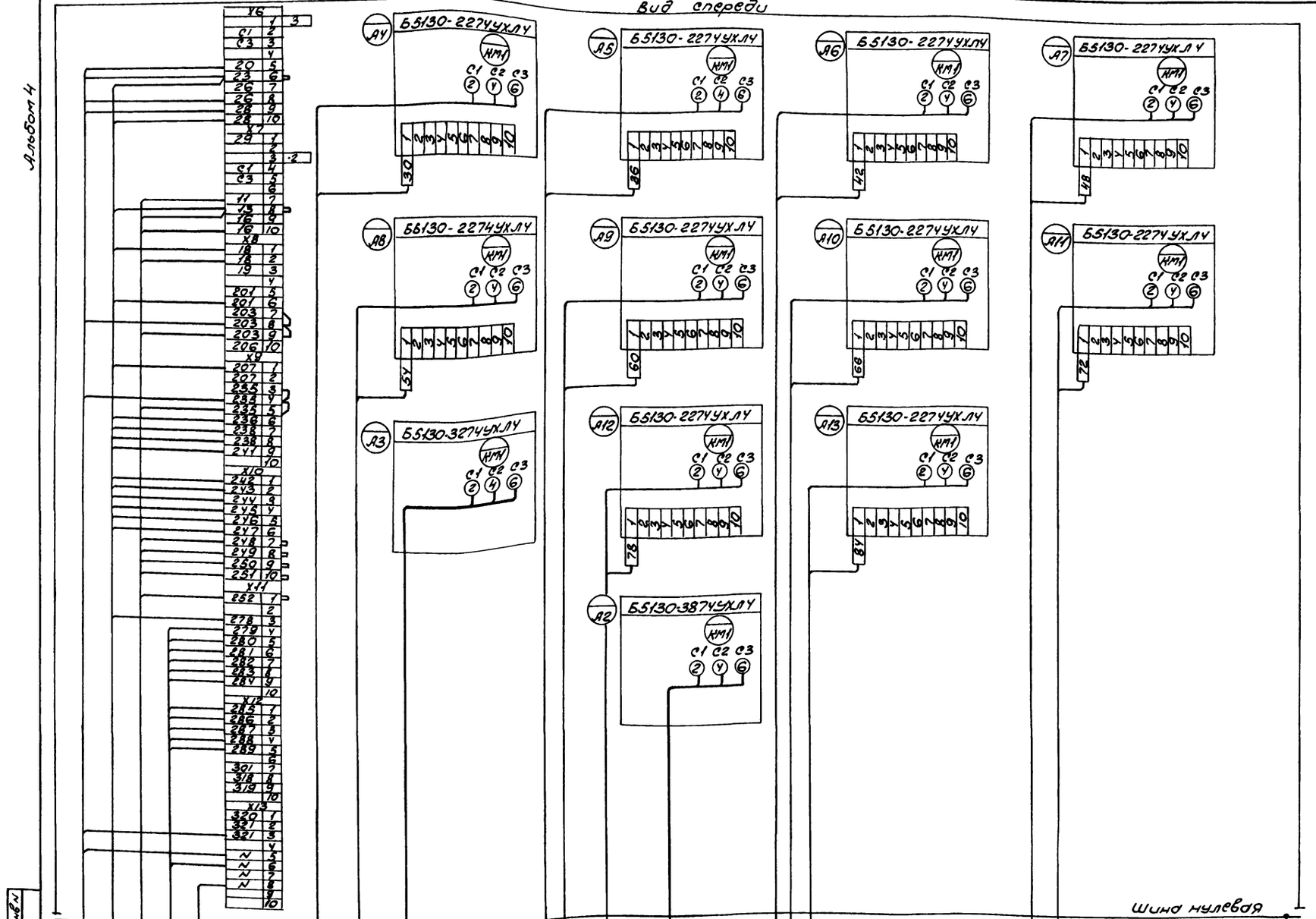

Щ1 Панель 3

Привязан

Инв. №

Инв. № подл. | Подпись и дата | Взам. инв. №

Нач. отд	Никитин		
Гл. спец.	Нестеренко		
Н. контр.	Нестеренко		
Гл. инж. пр.	Бобрик		
Инж.	Петухова		
Ст. инж.	Лозебник		
Инж.	Колл		

ТП 503-7-14.88 ЭМ

Склад заполнителей прирельсовой для автодорожного строительства (мобильный) вместимостью 12 куб.м с радиально-штабелирующим конвейером

Стадия	Лист	Листов
Р	22	

Схема электрическая подключения (продолжение)

ВНИИПИ Тяжпромэлектропроект имени Ф. Бякубовского Челябинское отделение

Копировал Морозова

Формат А2

Альбом 4

Вид спереди

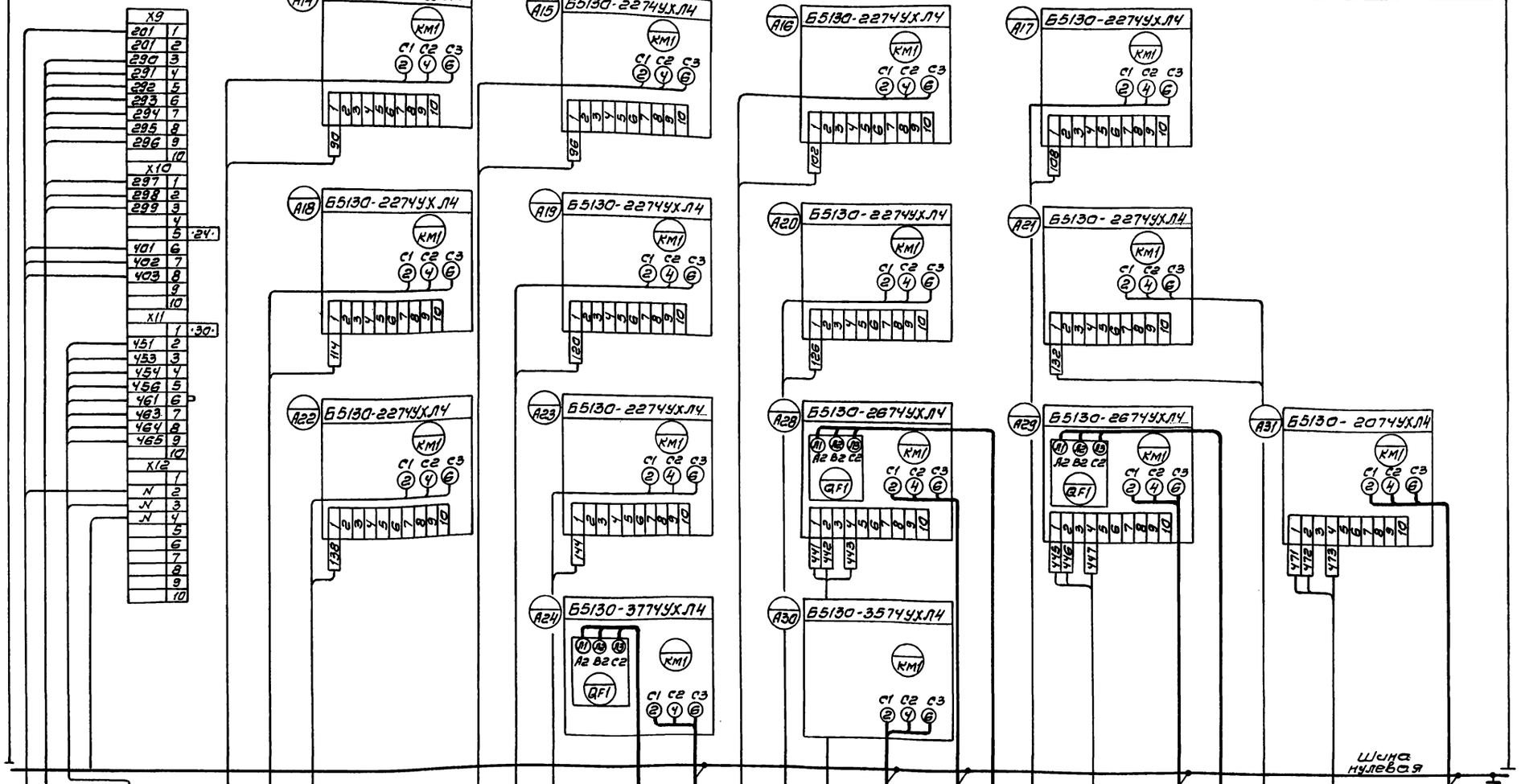

| | | |

Альбом 4

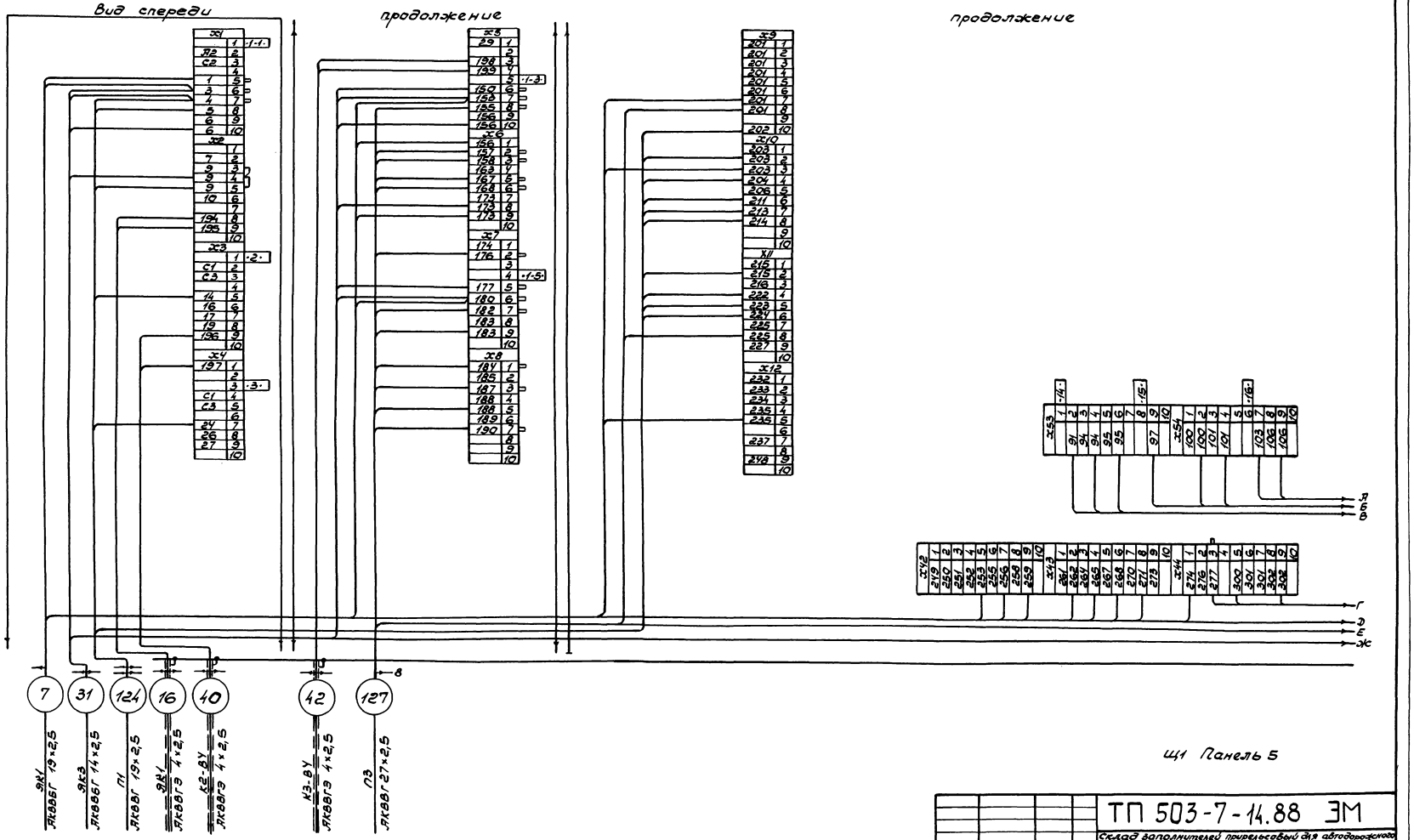

Нач.отд.	Никитин		
Гл.спец.	Нестеренко		
Н.контр.	Нестеренко		
Гл.инж.пр.	Бобрик		08.88г
Инж.	Петухова		
Ст.инж.	Лазевник		
Инж.	Копп		

Привязан

Инв. N

ТП 503-7-14.88 ЭМ

Склад заполнителей прирельсовый для автодорожного строительства (мобильный) вместимостью 12,5 тыс. куб. м радиально-штабелирующим конвейером

Стадия	Лист	Листов
Р	24	

Схема электрическая подключения (продолжение)

ВНИПИ ТЯЖПРОМЭЛЕКТРОПРОЕКТ имени Ф.Б. ЯКУБОВСКОГО Челябинское отделение

Инв. № подл. | Подпись и дата | Взам. инв. №

Копировал Белоусова Формат А2

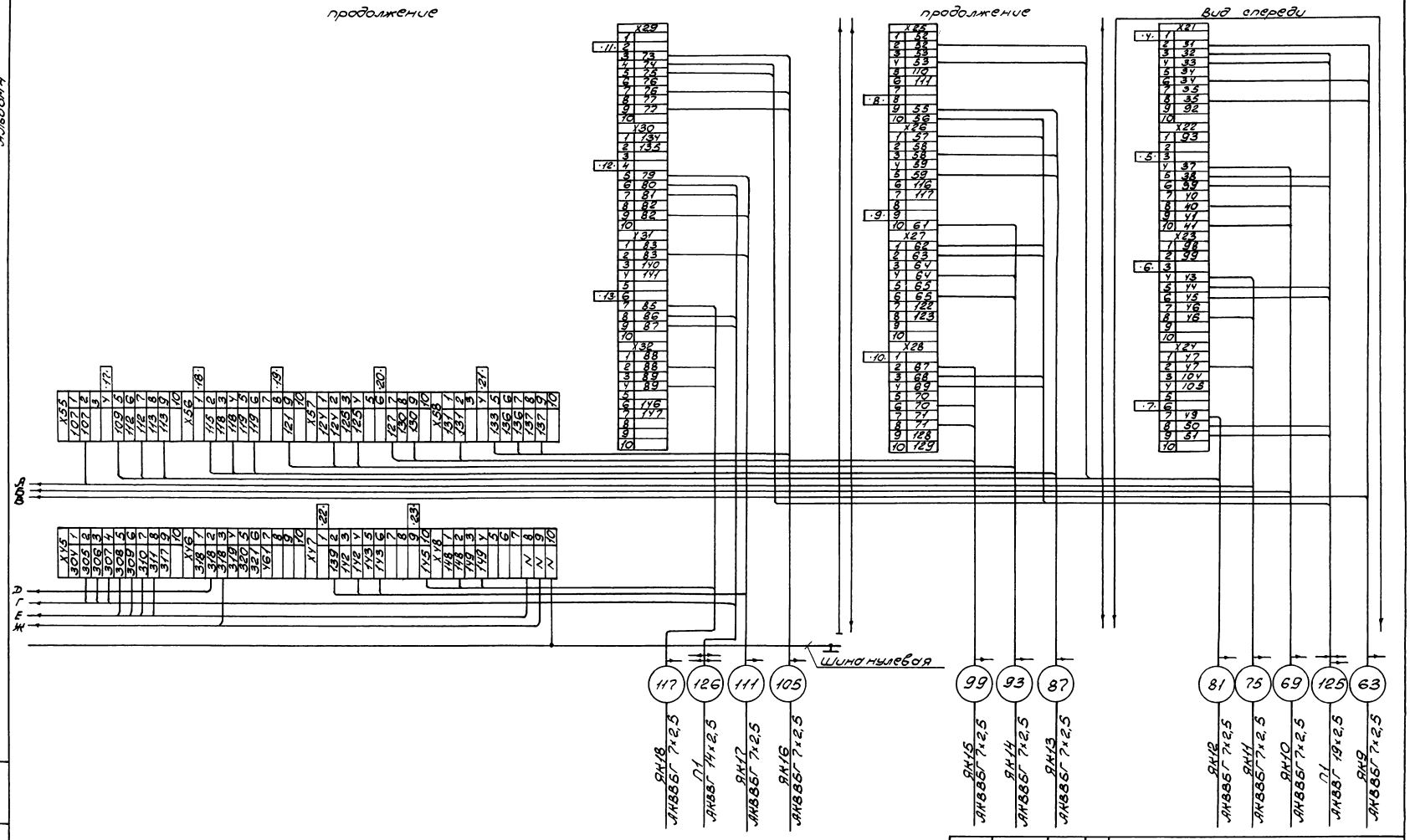

Альбом 4

Нач. отд.	Никитин		ТП 503-7-14.88 ЭМ		
Гл. спец.	Нестеренко		Склад заполнителей прирельсовый для автодорожного строительства (мобильный) вместимостью 12,5 тыс. куб. м с радиально-штабелирующим конвейером		
Н. контр.	Нестеренко			Стадия	Лист	Листов
Гл. инж. пр.	Бобрик	08.88		Р	25	
Инж.	Петухова		Схема электрическая подключения (продолжение)	ВНИПИ Тяжпромэлектропроект имени Ф.Е. Якубовского Челябинское отделение		
Ст. инж.	Лазебник					
Инж.	Копп					

Привязан

Инв N

Инв. N подл. | Подпись и дата | Взам. инв. N

Копировал Морозова Формат А2

Альбом 4

Пульт П1

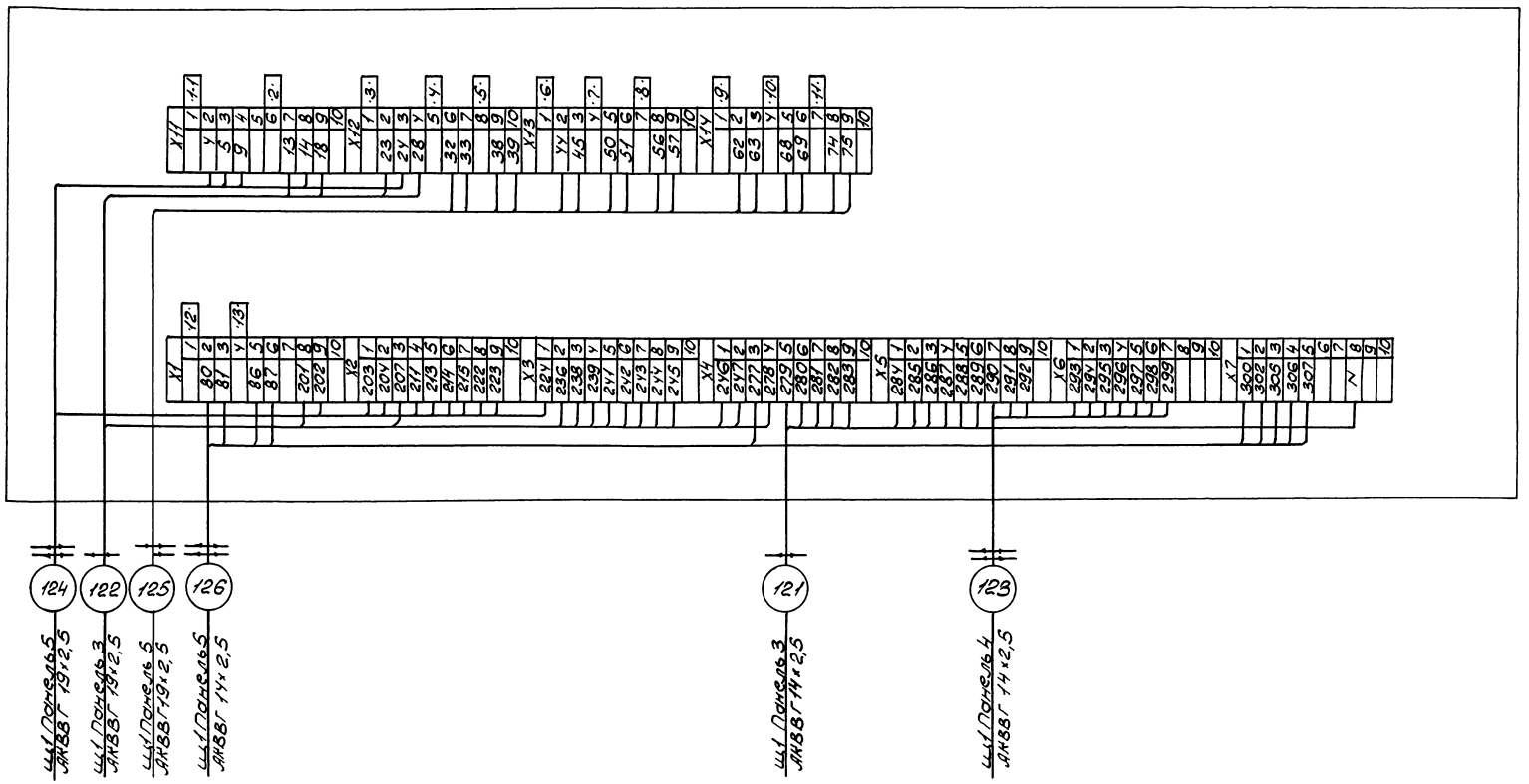

Нач. отд.	Никитин			ТП 503-7-14.88 ЭМ	
Гл. спец.	Нестеренко			Склад заполнителей, прирельсовый для автодорожного строительства (мобильный) вместимостью 12,5 тыс. куб.м с радиально штабелирующим конвейером.	
Н. контр.	Нестеренко				
Гл. инж. пр.	Бобрик		08.88г.	Стадия	Лист	Листов
Инж.	Петухова			Р	26	
Ст. инж.	Лазебник			Схема электрическая подключения (продолжение)	ВНИПИ ТЯЖПРОМЭЛЕКТРОПРОЕКТ имени Ф.Б. ЯКУБОВСКОГО Челябинское отделение
Инж.	Копп				

Привязан

Инв N

Инв. № подл. | Подпись и дата | Взам. инв. N

Копировал Морозова Формат А2

Альбом 4

Пульт П2

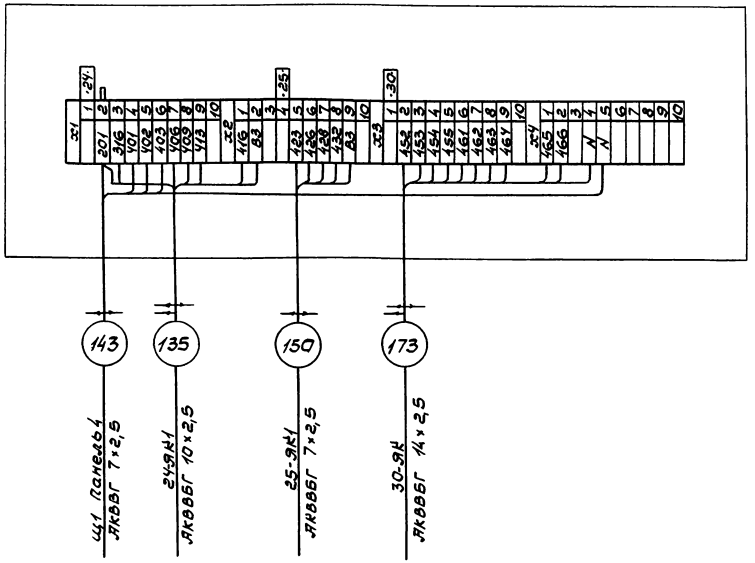

Пульт П3

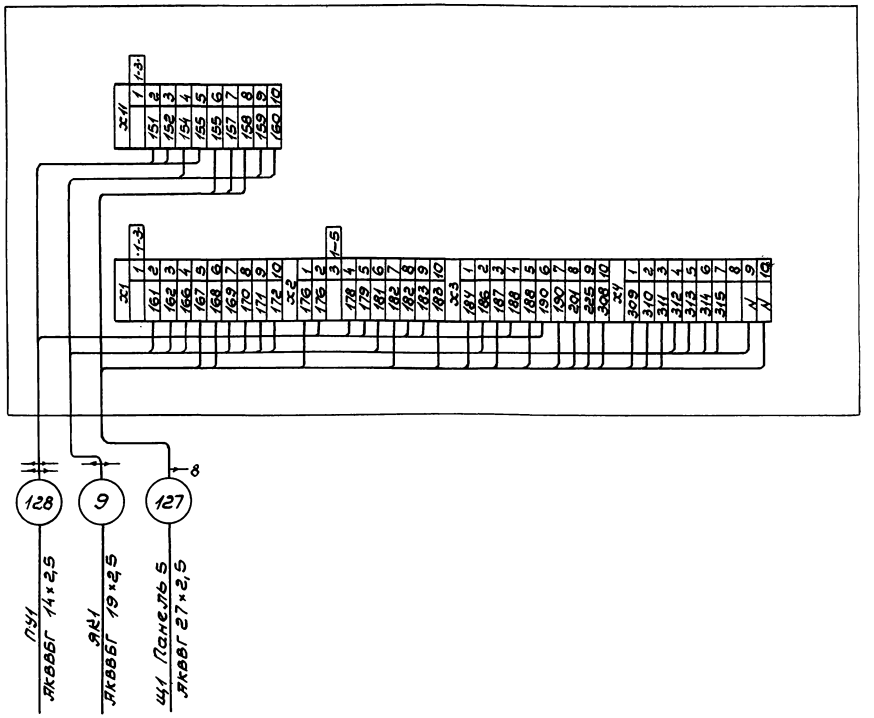

				ТП 503-7-14.88 ЭМ		
				Склад заполнителей прирельсовый для автотранспорта строительства мобильный (6) вместимостью 2,5 тыс. куб.м с радиально-штабелирующим конвейером		
					Стадия	Лист	Листов
					Р	27	
Нач. отд.	Никитин			Схема электрическая подключения (продолжение)	ВНИПИ Тяжпромэлектропроект имени Ф.Б. ЯКУБОВСКОГО Челябинское отделение	
Гл. спец.	Нестеренко					
Н. контр.	Нестеренко					
Гл. инж. пр.	Бобрик		08.88			
Инж.	Летухова					
Ст. инж.	Лазебник					
Инж.	Копп					

Привязан

Инв. №

Инв. № подл. | Подпись и дата | Взам. инв. №

Копировал Белоусова Формат А2

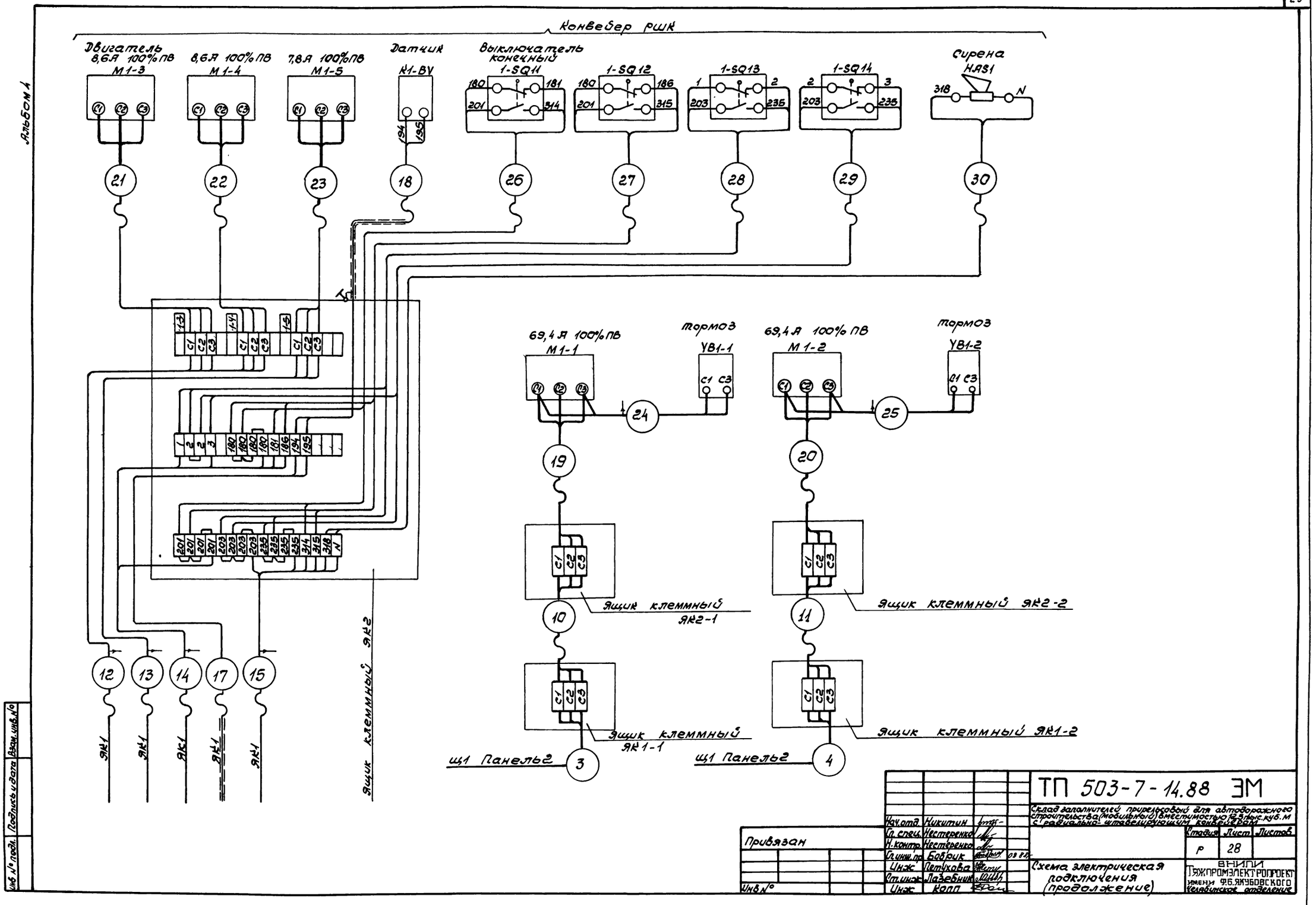
Конвейер РШК
Двигатель 8,6А 100% ПВ М1-3
8,6А 100% ПВ М1-4
7,8А 100% ПВ М1-5
Датчик К1-BV
Выключатель конечный 1-SQ11
1-SQ12
1-SQ13
1-SQ14
Сирена HAS1
69,4А 100% ПВ М1-1
тормоз YB1-1
69,4А 100% ПВ М1-2
тормоз YB1-2
Ящик клеммный ЯК2-1
Ящик клеммный ЯК2-2
Ящик клеммный ЯК1-1
Ящик клеммный ЯК1-2
Ящик клеммный ЯК2
щ1 Панель2
ЯК1
Альбом 4
Инв. № подл.
Подпись и дата
Взам. инв. №
Привязан
Инв. №
Нач. отд. Никитин
Гл. спец. Нестеренко
Н. контр. Нестеренко
Гл. инж. пр. Бобрик
Инж. Петухова
Ст. инж. Лазебник
Инж. Копп
ТП 503-7-14.88 ЭМ
Склад заполнителей прирельсовый для автодорожного строительства (мобильный) вместимостью 12,5 тыс. куб. м с радиально-штабелирующим конвейером
Стадия Р
Лист 28
Листов
Схема электрическая подключения (продолжение)
ВНИПИ ТЯЖПРОМЭЛЕКТРОПРОЕКТ имени Ф.Б. ЯКУБОВСКОГО Челябинское отделение
Копировал Белоусова
Формат А2

Альбом 4

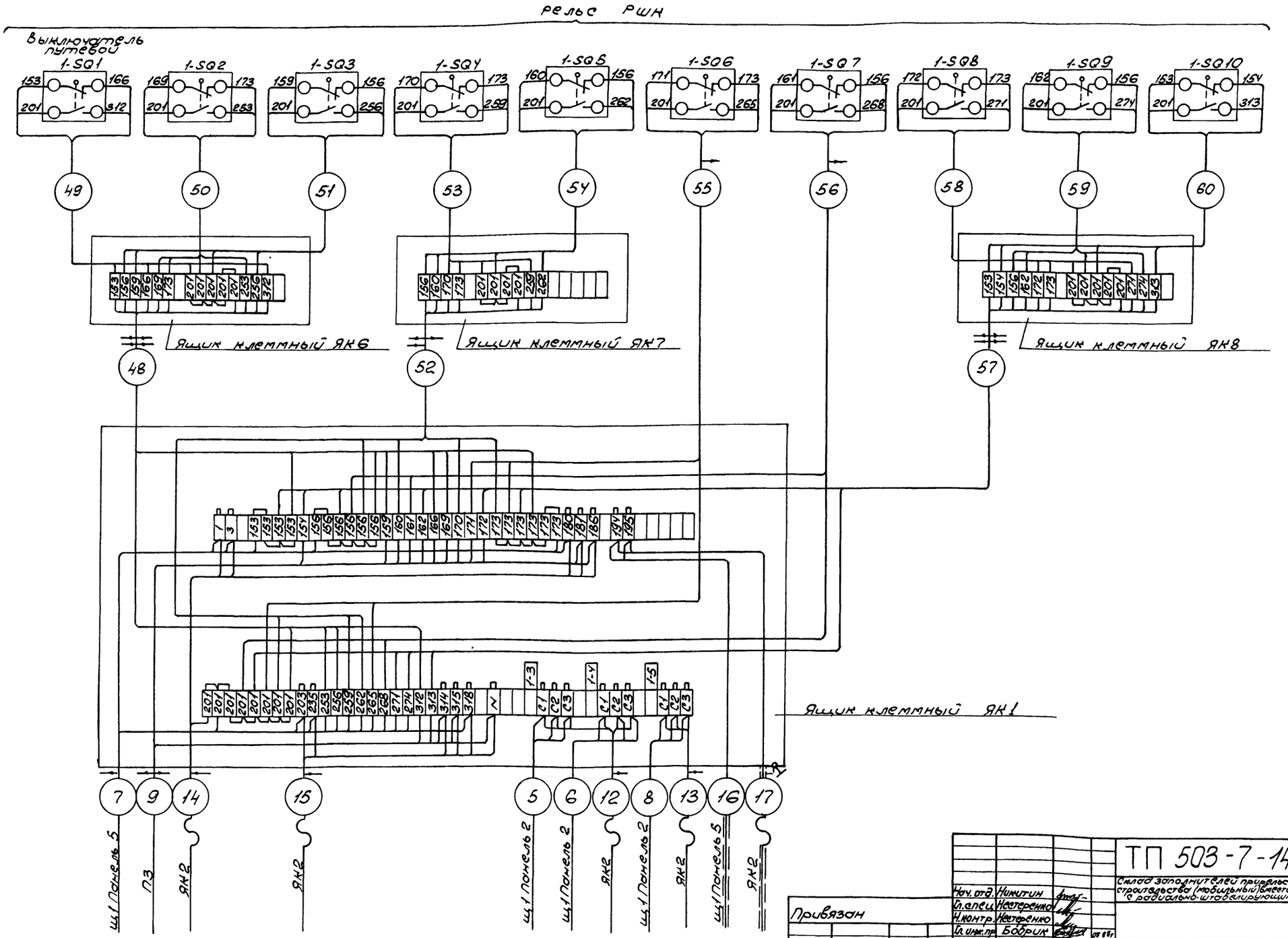

Нач. отд.	Никитин		
Гл. спец.	Нестеренко		
Н. контр.	Нестеренко		
Гл. инж. пр.	Бобрик		
Инж.	Летучова		
Ст. инж.	Лозебник		
Инж.	Колп		

Привязан

Инв.№

ТП 503-7-14.88 ЭМ

Склад запомнителей прирельсовый для автодорожного строительства (мобильный) вместимостью 12,5 тыс. куб м с рядильно-штабелирующим конвейером

Стадия	Лист	Листов
Р	29	

Схема электрическая подключения (продолжение).

ВНИПИ Тяжпромэлектропроект имени Ф.Б. Якубовского Челябинское отделение

Инв. № подл. | Подпись и дата | Взам. инв. №

Копировал Морозова

Формат А2

Альбом 4

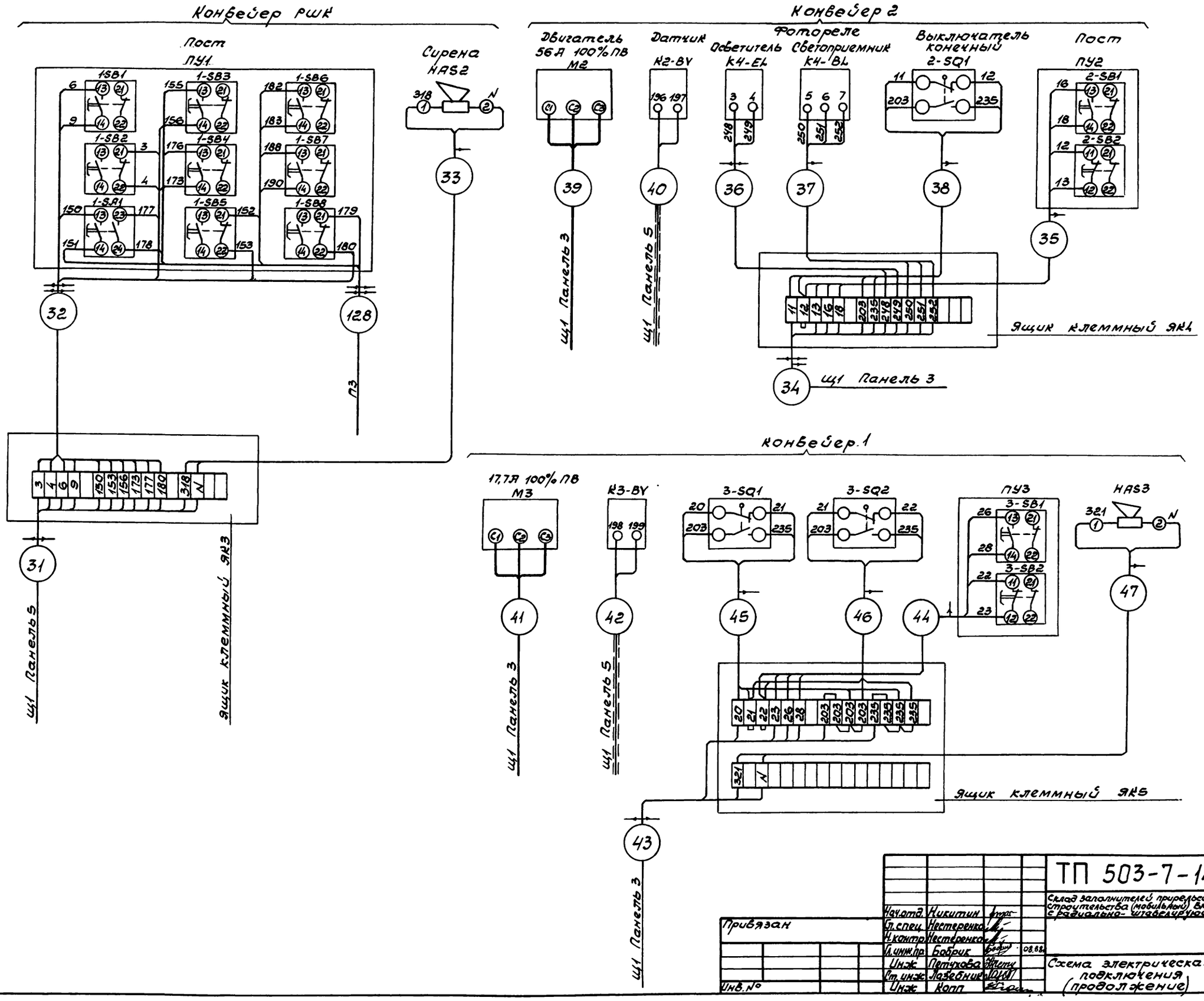

Нач.отд.	Никитин			
Гл.спец.	Нестеренко			
Н.контр.	Нестеренко			
Гл.инж.пр.	Бобрик		08.88	
Инж.	Петухова			
Ст.инж.	Лазебник			
Инж.	Копп			

Привязан

Инв. №

ТП 503-7-14.88 ЭМ

Склад заполнителей прирельсовый для автодорожного строительства (мобильный) вместимостью 12,5 тыс. куб.м с радиально-штабелирующим конвейером

Стадия	Лист	Листов
Р	30	

Схема электрическая подключения (продолжение)

ВНИПИ ТЯЖПРОМЭЛЕКТРОПРОЕКТ имени Ф.Б.ЯКУБОВСКОГО Челябинское отделение

Инв. № подл. | Подпись и дата | Взам. инв. №

Копировал Белоусова Формат А2

Альбом 4

Вибраторы, виброзатворы

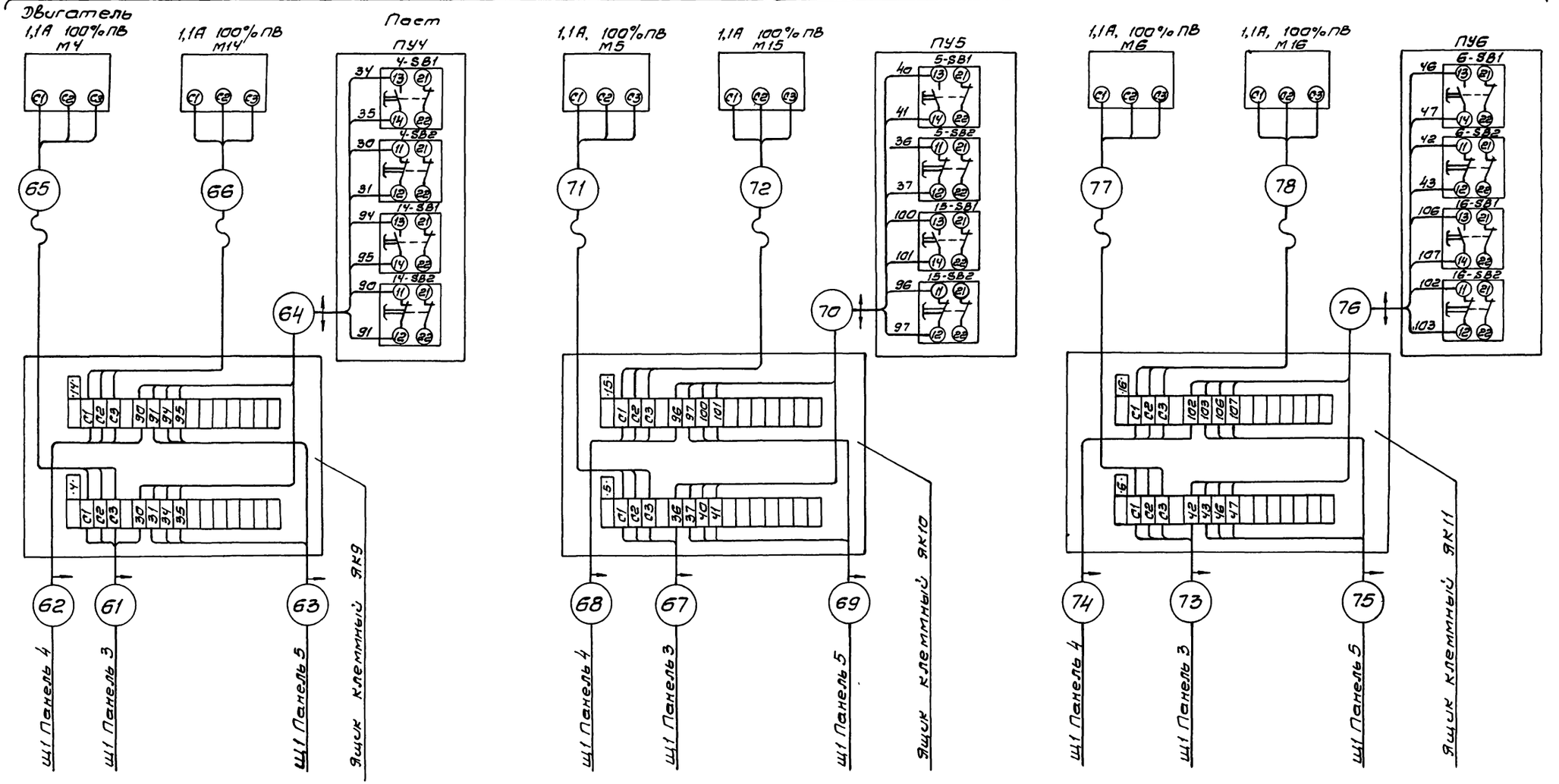

				ТП 503-7-14.88 ЭМ	
				Склад заполнителей прирельсовый для автотранспорта строительства (мобильный) вместимостью 12,5 тыс. куб. м с радиальным штабелированием конвейером	
Нач. отд.	Никитин				
Гл. спец.	Нестеренко				Стадия: Р; Лист: 31; Листов:
Н. контр.	Нестеренко		08.88		
Гл. инж. пр.	Бобрик				
Инж.	Петрушова			Схема электрическая подключения (продолжение)	ВНИИ Тяжпромэлектропроект имени Ф.Б. Якубовского Челябинское отделение
Ст. инж.	Лавейкин				
Инж.	Карп				

Привязан.

Инв. № подл. | Подпись и дата | Взам. инв. №

Копировал Редькина формат А2

Альбом 4

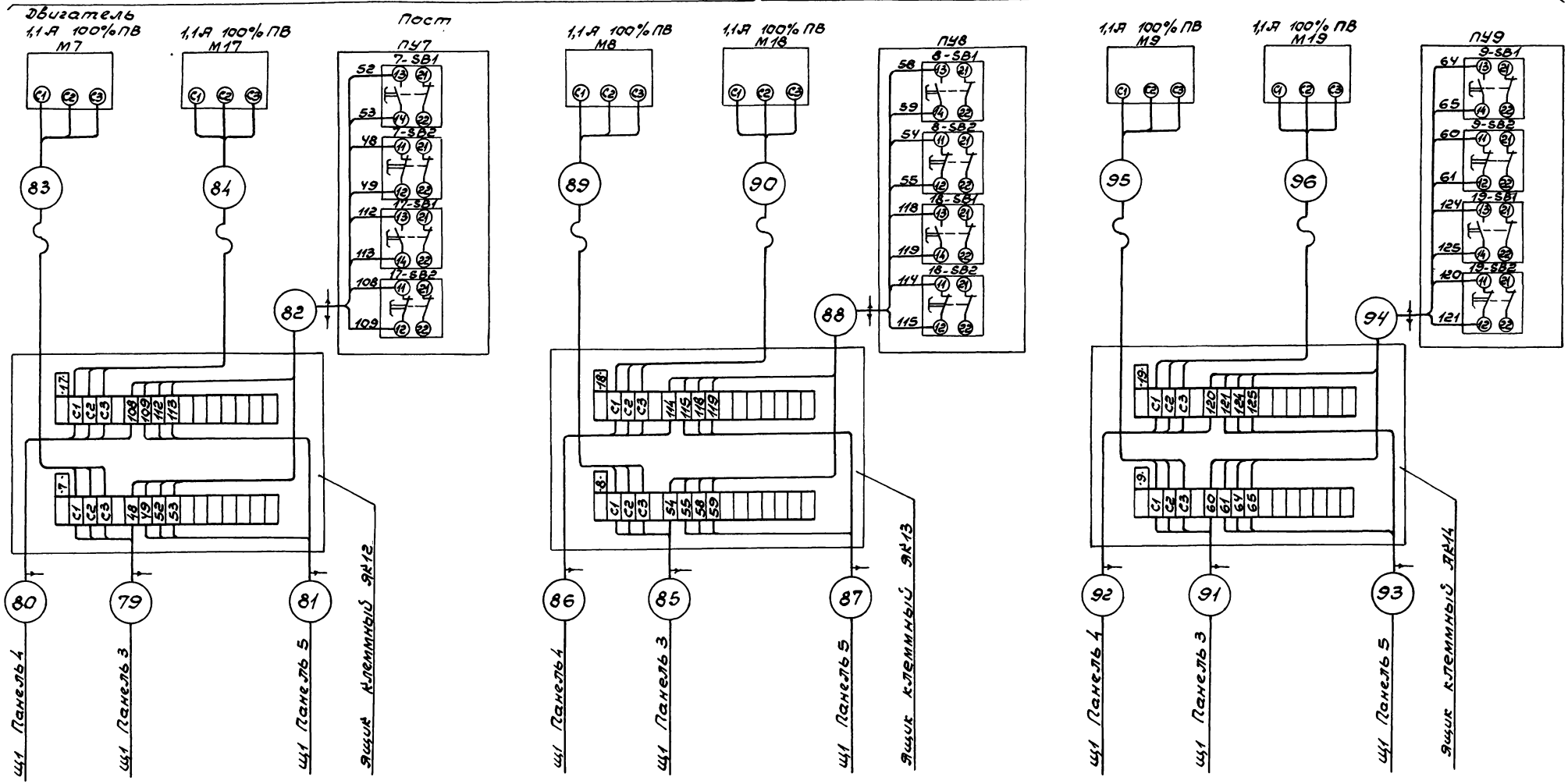

Нач. отд.	Никитин			ТП 503-7-14.88 ЭМ	
Гл. спец.	Нестеренко			Склад запалнителей прирельсовый для автодорожного строительства (мобильный) вместимостью 125 тыс. куб. м с радиально-штабелирующим конвейером	
Н. контр.	Нестеренко				
Гл. инж. пр.	Бобрик		08.88	Стадия	Лист	Листов
Инж.	Петухова			Р	32	
Ст. инж.	Лазебник			Схема электрическая подключения (продолжение)	ВНИПИ ТЯЖПРОМЭЛЕКТРОПРОЕКТ ИМЕНИ Ф.Б. ЯКУБОВСКОГО Челябинское отделение
Инж.	Копп				

Привязан

Инв. N

Инв. № подл. | Подпись и дата | Взам. инв. №

Копировал Белоусова Формат А2

Альбом 4

Вибраторы, виброзатворы

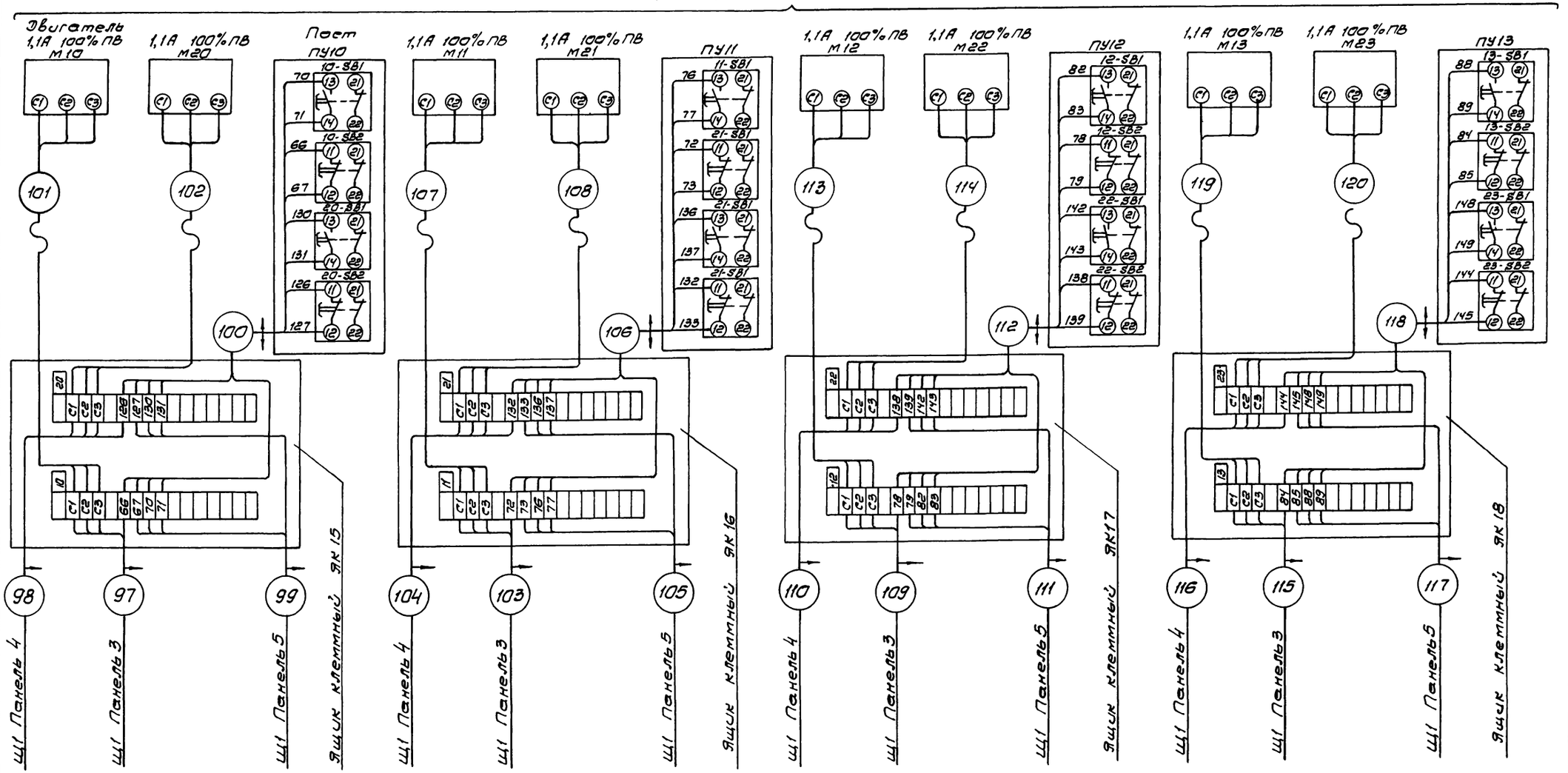

				ТП 503-7-14.88 ЭМ	
				Склад заполнителей прирельсовый для автодорожного строительства (мобильный) вместимостью 125 куб.м с радиально-штабелирующим конвейером	
Нач.отд.	Никитин			Стадия	Лист	Листов
Гл.спец.	Нестеренко			Р	33	
Н.контр.	Нестеренко		08.88			
Гл.инж.пр.	Бобрик			Схема электрическая подключения (продолжение)	ВНИПИ Тяжпромэлектропроект имени Ф.Б. Якубовского Челябинское отделение	
Инж.	Петухова					
Ст.инж.	Лавейкин					
Инж.	Колп					

Привязан

Инв.№

Инв.№ подл. | Подпись и дата | Взам.инв.№

Копировал Редькина Формат А2

Альбом 4

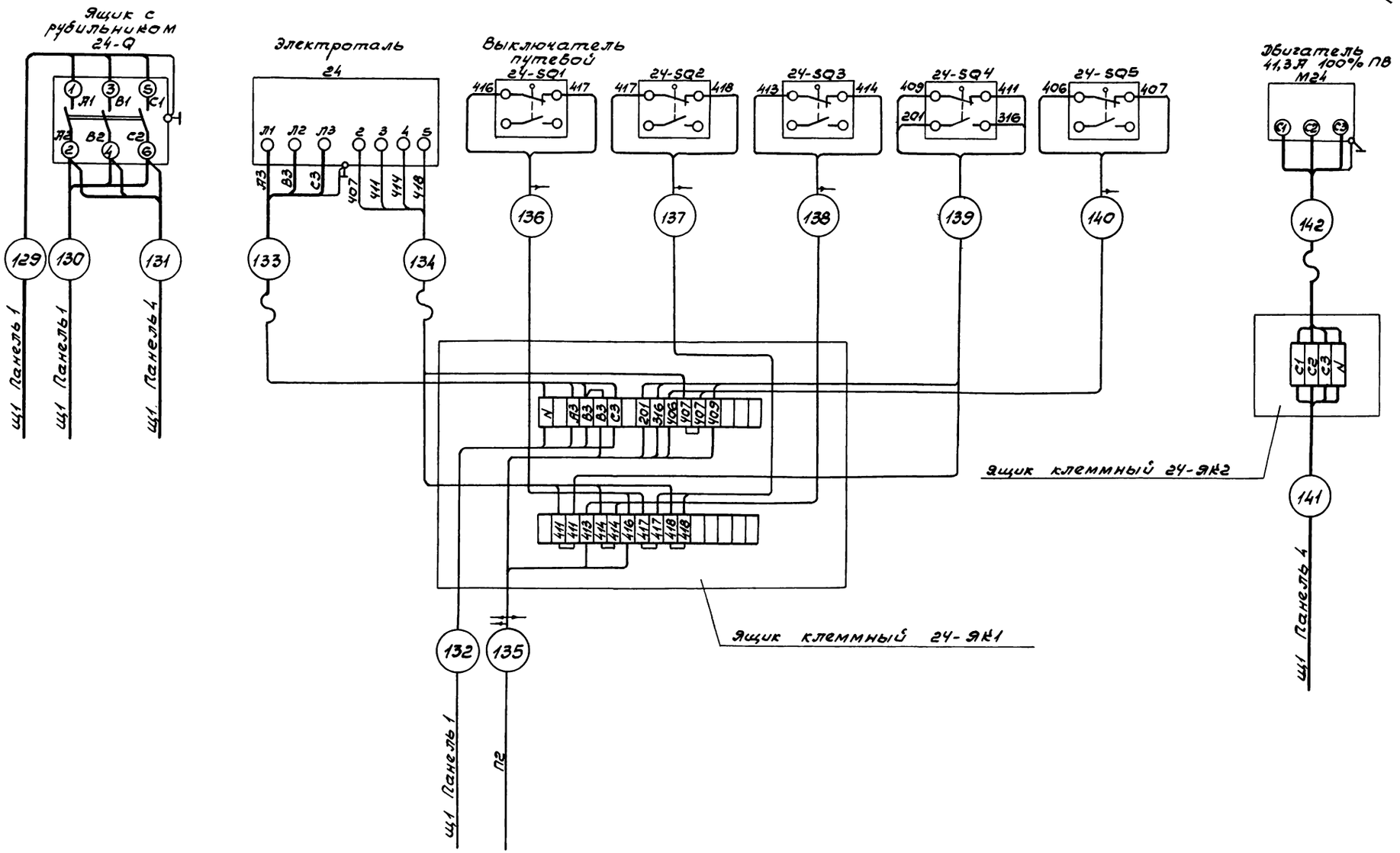

Нач.отд	Никитин			ТП 503-7-14.88 ЭМ	
Гл.спец.	Нестеренко			Склад заполнителей прирельсовый для автодорожного строительства (мобильный) вместимостью 125 тыс. куб.м с радиально-штабелирующим конвейером	
Н.контр	Нестеренко				
Гл.инж.пр	Бобрик		03.88	Стадия	Лист	Листов
Инж	Петухова			Р	34	
Ст.инж	Лазебник			Схема электрическая подключения (продолжение).	ВНИПИ Тяжпромэлектропроект имени Ф.Б.Якубовского Челябинское отделение
Инж	Копп				

Привязан

Инв № | Инв.№ подл. | Подпись и дата | Взам.инв.№

Копировал Белоусова

Формат А2

Альбом 4

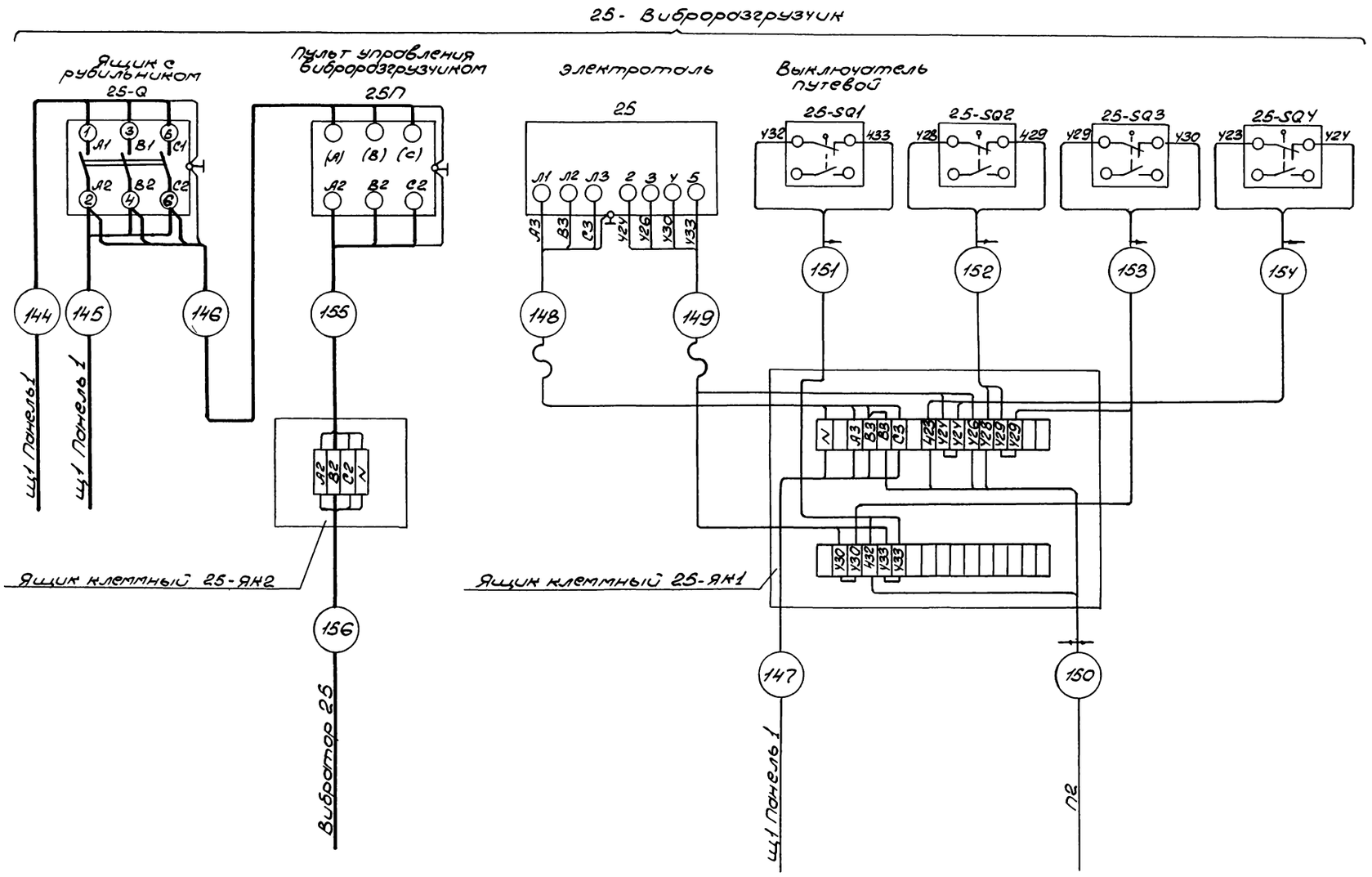

Нач. отд	Никитин			ТП 503-7-14.88 ЭМ	
Гл. спец	Нестеренко			Склад заполнителей прирельсовый для автодорожного строительства (мобильный) вместимостью 12,5 тыс. куб.м с радиально-штабелирующим конвейером	
Н. контр.	Нестеренко				
Гл. инж. пр	Бобрик		08.88	Стадия	Лист	Листов
Инж.	Петухова			Р	35	
Ст. инж. пр	Лазебник			Схема электрическая подключения (продолжение)	ВНИПИ Тяжпромэлектропроект имени Ф. Бякубовского Челябинское отделение
Инж.	Копп				

Привязан

Инв. N

Инв. № подл. | Подпись и дата | Взам. инв. №

Копировал Морозова Формат А2

Альбом 4

28, 29 - Комнорушители

Ящик с рубильником 28-Q (29-Q)

Вибратор 3,3 А 100% ПВ М28(29)

Пост 28-SB1,2(29-SB1,2)

29 А 100% ПВ М30

30-SB1,2

Блок электронный 30-BL

30- Дренажный насос

31- Вентилятор

0,93 А 100% ПВ М31

31-SB1,2

Ящик клеммный 28-ЯК(29-ЯК)

36-41- Печи электрические

Выключатель

36QF

38-QF

40-QF

Ящик клеммный 30-ЯК

Ящик клеммный 36-ЯК

Ящик клеммный 38-ЯК

159 160 161 165 166 167 Щ1 Панель 1, Щ1 Панель 1, Электротоль 29, Электротоль 28, Щ1 Панель 4, Щ1 Панель 4.

163 169 162 168 Щ1 Панель 4, Щ1 Панель 4

164 170 Щ1 Панель 4, Щ1 Панель 4

171 Щ1 Панель 4

174

176 177 178 175 Датчик 30-BL1, Датчик 30-BL2, Датчик 30-BL3

173 172 Щ1 Панель 4

179 180 Щ1 Панель 4, Щ1 Панель 4

185 186 187 188 Щ1 Панель 1, 36-ЕК, 37-ЕК

189 190 194 193 Щ1 Панель 1

191 192 195 196 38-ЕК, 39-ЕК, 40-ЕК, 41-ЕК

Нач. отд	Никитин			ТП 503-7-14.88 ЭМ	
Гл. спец	Нестеренко			Склад запалительей прицепной для автодорожного строительства (подвижный) вместимостью 12,3 т/с. км/ч с ребельно-штабелирующим конвейером	
Н. контр	Нестеренко				Стадия Р; Лист 36; Листов
Гл. инж. пр	Бобрик		08.88		
Инж.	Петухова			Схема электрическая подключения (окончание)	ВНИПИ Тяжпромэлектропроект имени Ф. Бякубовского Удаленное отделение
Ст. инж.	Лазебник				
Инж.	Колп				

Привязан

Инв. №

Инв. № подл. | Подпись и дата | Взам. инв. №

Копировал Морозова

Формат А2

Альбом 4

Маркировка кабеля	Трасса: Начало	Трасса: Конец	Кабель по проекту: Марка	Кабель по проекту: Кол-во кабелей число и сечение жил	Кабель по проекту: Число рез. жил	Кабель по проекту: Длина, м	Кабель проложен: Марка	Кабель проложен: Кол-во кабелей и сечение жил	Кабель проложен: Длина м
	Питающая сеть ~380/220В								
*		Щит открытый щ1, пан.1							
*		щ1, пан.1							
*		щ1, пан.1							
1	щ1, пан.1	Щит освещения щ01	АВВГ	3×16+1×10		9			
2	щ1, пан.1	щ02	АВВГ	3×6+1×4		9			
		Тракт загрузки							
3	щ1, пан.2	Ящик клеммн. ЯК1-1	АВРБГ	3×35		80			
4	щ1, пан.2	ЯК1-2	АВРБГ	3×35		80			
5	щ1, пан.2	ЯК1	АВРБГ	3×4		80			
6	щ1, пан.2	ЯК1	АВРБГ	3×4		80			
7	щ1, пан.5	ЯК1	АКВВБГ	19×2,5	1	77			
8	щ1, пан.2	ЯК1	АВРБГ	3×4		80			
9	Пульт П3	ЯК1	АКВВБГ	19×2,5	2	86			
10	ЯК1-1	ЯК2-1	КГ	3×10		8			
11	ЯК1-2	ЯК2-2	КГ	3×10		8			
12	ЯК1	ЯК2	МРШН	7×2,5	1	8			
13	ЯК1	ЯК2	МРШН	4×2,5	1	8			
14	ЯК1	ЯК2	МРШН	7×2,5	1	8			
15	ЯК1	ЯК2	МРШН	7×2,5	1	8			
16	щ1, пан.5	ЯК1	АКВВГЭ	4×2,5	2	77			
17	ЯК1	ЯК2	МЭРШН-100	2×1,5		8			
18	ЯК2	Датчик К1-ВУ	МЭРШН-100	2×1,5		6			
19	ЯК2-1	Двигатель М1-1	КГ	3×10		7			
20	ЯК2-2	Двигатель М1-2	КГ	3×10		18			
21	ЯК2	Двигатель М1-3	КГ	3×2,5		38			
22	ЯК2	Двигатель М1-4	КГ	3×2,5		42			
23	ЯК2	Двигатель М1-5	КГ	3×2,5		40			
24	Двигатель М1-1	Тормоз УВ1-1	АВРБГ	3×2,5	1	3			
25	Двигатель М1-2	Тормоз УВ1-2	АВРБГ	3×2,5	1	3			
26	ЯК2	Выкл. конечн 1-SQ11	КГ	3×2,5+1×1,5		40			
27	ЯК2	1-SQ12	КГ	3×2,5+1×1,5		35			
28	ЯК2	1-SQ13	КГ	3×2,5+1×1,5		25			
29	ЯК2	1-SQ14	КГ	3×2,5+1×1,5		23			
30	ЯК2	Сирена HAS1	КГ	2×2,5		52			
31	щ1, пан.5	ЯК3	АКВВБГ	14×2,5	2	77			
32	ЯК3	Пост ПУ1	АКВВБГ	14×2,5	4	3			
33	ЯК3	Сирена HAS2	АВРБГ	3×2,5	1	5			
34	щ1, пан.3	ЯК4	АКВВБГ	14×2,5	3	60			
35	ЯК4	Пост ПУ2	АКВВБГ	5×2,5	1	3			
36	ЯК4	Освет. фотореле К4-EL	КВВБГ	4×1	2	18			
37	ЯК4	Светопр. фотореле К4-BL	КВВБГ	4×1	1	21			
38	ЯК4	2-SQ1	АКВВБГ	5×2,5	1	18			
39	щ1, пан.3	Двигатель М2	АВРБГ	3×25		60			
40	щ1, пан.5	Датчик К2-ВУ	АКВВГЭ	4×2,5	2	65			
41	щ1, пан.3	Двигатель М3	АВРБГ	3×4		20			
42	щ1, пан 5	Датчик К3-ВУ	АКВВГЭ	4×2,5	2	21			
43	щ1, пан.3	ЯК5	АКВВБГ	10×2,5	2	20			
44	ЯК5	Пост ПУ3	АКВВБГ	5×2,5	1	3			
45	ЯК5	3-SQ1	АКВВБГ	5×2,5	1	25			
46	ЯК5	3-SQ2	АКВВБГ	5×2,5	1	27			
47	ЯК5	HAS3	АВРБГ	3×2,5	1	8			
48	ЯК1	ЯК6	АКВВБГ	14×2,5	4	25			
49	ЯК6	1-SQ1	АКВВБГ	4×2,5		5			
50	ЯК6	1-SQ2	АКВВБГ	4×2,5		5			
51	ЯК6	1-SQ3	АКВВБГ	4×2,5		5			
52	ЯК1	ЯК7	АКВВБГ	10×2,5	3	25			
53	ЯК7	1-SQ4	АКВВБГ	4×2,5		5			
54	ЯК7	1-SQ5	АКВВБГ	4×2,5		5			
55	ЯК1	1-SQ6	АКВВБГ	5×2,5	1	25			
56	ЯК1	1-SQ7	АКВВБГ	5×2,5	1	25			
57	ЯК1	ЯК8	АКВВБГ	14×25	4	25			
58	ЯК8	1-SQ8	АКВВБГ	4×2,5		5			
59	ЯК8	1-SQ9	АКВВБГ	4×2,5		5			
60	ЯК8	1-SQ10	АКВВБГ	4×2,5		5			
61	щ1, пан.3	ЯК9	АКВВБГ	5×2,5	1	28			
62	щ1, пан.4	ЯК9	АКВВБГ	5×2,5	1	28			
63	щ1, пан.5	ЯК9	АКВВБГ	7×2,5	1	28			

В графе длина кабеля сделана надбавка 6% (на изгибы, повороты и отходы) согласно письму Госстроя СССР от 17.12.79 № 89-Д.

* Марка кабеля и длина определяются, а сечение и жильность уточняются при привязке проекта.

Инв. № подл. | Подпись и дата | Взам. инв. №

Привязан

Инв №

Нач. отд.	Никитин		
Гл. спец	Нестеренко		
Н. контр.	Нестеренко		
Гл. инж. пр	Бобрик		08.88
Рук. бриг	Валасников		
Инж.	Шишкина		
Ст. инж.	Заллер		
Инж.	Петухова		

ТП 503-7-14.88 ЭМ

Склад заполнителей прирельсовый для автодорожного строительства (мобильный) вместимостью 12,5 тыс. куб. м с радиально-штабелирующим конвейером

Кабельный журнал (начало)

Стадия	Лист	Листов
Р	37	

ВНИПИ ТЯЖПРОМЭЛЕКТРОПРОЕКТ имени Ф.Б. ЯКУБОВСКОГО Челябинское отделение

Копировал Белоусова Формат А2

Альбом 4

Маркировка кабеля	Трасса: Начало	Трасса: Конец	Кабель: По проекту: Марка	Кол-во кабелей число и сечение жил	Число жил	Длина, м	Кабель: Проложен: Марка	Кол-во кабелей число и сечение жил	Длина м
64	ЯК9	Пост ПУ4	АКВВБГ	10×2,5	2	4			
65	ЯК9	Двигатель М4	КГ	3×1,5		11			
66	ЯК9	Двигатель М14	КГ	3×1,5		9			
67	Щ1, пан.3	ЯК-10	АКВВБГ	5×2,5	1	25			
68	Щ1, пан.4	ЯК10	АКВВБГ	5×2,5	1	25			
69	Щ1, пан.5	ЯК10	АКВВБГ	7×2,5	1	25			
70	ЯК10	Пост ПУ5	АКВВБГ	10×2,5	2	4			
71	ЯК10	Двигатель М5	КГ	3×1,5		11			
72	ЯК10	Двигатель М15	КГ	3×1,5		9			
73	Щ1, пан.3	ЯК11	АКВВБГ	5×2,5	1	21			
74	Щ1, пан.4	ЯК11	АКВВБГ	5×2,5	1	21			
75	Щ1, пан.5	ЯК11	АКВВБГ	7×2,5	1	21			
76	ЯК11	Пост ПУ6	АКВВБГ	10×2,5	2	4			
77	ЯК11	Двигатель М6	КГ	3×1,5		11			
78	ЯК11	Двигатель М16	КГ	3×1,5		9			
79	Щ1, пан.3	ЯК12	АКВВБГ	5×2,5	1	17			
80	Щ1, пан.4	ЯК12	АКВВБГ	5×2,5	1	17			
81	Щ1, пан.5	ЯК12	АКВВБГ	7×2,5	1	17			
82	ЯК12	Пост ПУ7	АКВВБГ	10×2,5	2	4			
83	ЯК12	Двигатель М7	КГ	3×1,5		11			
84	ЯК12	Двигатель М17	КГ	3×1,5		9			
85	Щ1, пан.3	ЯК13	АКВВБГ	5×2,5	1	17			
86	Щ1, пан.4	ЯК13	АКВВБГ	5×2,5	1	17			
87	Щ1, пан.5	ЯК13	АКВВБГ	7×2,5	1	17			
88	ЯК13	Пост ПУ8	АКВВБГ	10×2,5	2	4			
89	ЯК13	Двигатель М8	КГ	3×1,5		11			
90	ЯК13	Двигатель М18	КГ	3×1,5		9			
91	Щ1, пан.3	ЯК14	АКВВБГ	5×2,5	1	35			
92	Щ1, пан.4	ЯК14	АКВВБГ	5×2,5	1	35			
93	Щ1, пан.5	ЯК14	АКВВБГ	7×2,5	1	35			
94	ЯК14	Пост ПУ9	АКВВБГ	10×2,5	2	4			
95	ЯК14	Двигатель М9	КГ	3×1,5		11			
96	ЯК14	Двигатель М19	КГ	3×1,5		9			
97	Щ1, пан.3	ЯК15	АКВВБГ	5×2,5	1	31			
98	Щ1, пан.4	ЯК15	АКВВБГ	5×2,5	1	31			
99	Щ1, пан.5	ЯК15	АКВВБГ	7×2,5	1	31			
100	ЯК15	Пост ПУ10	АКВВБГ	10×2,5	2	4			
101	ЯК15	Двигатель М10	КГ	3×1,5		11			
102	ЯК15	Двигатель М20	КГ	3×1,5		9			
103	Щ1, пан.3	ЯК16	АКВВБГ	5×2,5	1	29			
104	Щ1, пан.4	ЯК16	АКВВБГ	5×2,5	1	29			
105	Щ1, пан.5	ЯК16	АКВВБГ	7×2,5	1	29			
106	ЯК16	Пост ПУ11	АКВВБГ	10×2,5	2	4			

Маркировка кабеля	Трасса: Начало	Трасса: Конец	Кабель: По проекту: Марка	Кол-во кабелей число и сечение жил	Число жил	Длина, м	Кабель: Проложен: Марка	Кол-во кабелей число и сечение жил	Длина м
107	ЯК16	Двигатель М11	КГ	3×1,5		11			
108	ЯК16	Двигатель М21	КГ	3×1,5		9			
109	Щ1, пан.3	ЯК17	АКВВБГ	5×2,5	1	26			
110	Щ1, пан.4	ЯК17	АКВВБГ	5×2,5	1	26			
111	Щ1, пан.5	ЯК17	АКВВБГ	7×2,5	1	26			
112	ЯК17	Пост ПУ12	АКВВБГ	10×2,5	2	4			
113	ЯК17	Двигатель М12	КГ	3×1,5		11			
114	ЯК17	Двигатель М22	КГ	3×1,5		9			
115	Щ1, пан.3	ЯК18	АКВВБГ	5×2,5	1	22			
116	Щ1, пан.4	ЯК18	АКВВБГ	5×2,5	1	22			
117	Щ1, пан.5	ЯК18	АКВВБГ	7×2,5	1	22			
118	ЯК18	Пост ПУ13	АКВВБГ	10×2,5	2	4			
119	ЯК18	Двигатель М13	КГ	3×1,5		11			
120	ЯК18	Двигатель М23	КГ	3×1,5		9			
121	Щ1, пан.3	Пульт П1	АКВВГ	14×2,5	2	9			
122	Щ1, пан.3	П1	АКВВГ	19×2,5	2	9			
123	Щ1, пан.4	П1	АКВВГ	14×2,5	4	8			
124	Щ1, пан.5	П1	АКВВГ	19×2,5	4	7			
125	Щ1, пан.5	П1	АКВВГ	19×2,5	3	7			
126	Щ1, пан.5	П1	АКВВГ	14×2,5	4	7			
127	Щ1, пан.5	П3	АКВВГ	27×2,5	8	11			
128	Пульт П3	Пост ПУ1	АКВВБГ	14×2,5	4	80			
		Вибромашина накладная							
129	Щ1, пан.1	Ящик с рубильн. 24-Q	АВРБГ	3×35+1×10		21			
130	24-Q	Щ1, пан.1	АВРБГ	3×4		21			
131	24-Q	Щ1, пан.4	АВРБГ	3×16		24			
132	Щ1, пан.1	24-ЯК1	АВРБГ	3×4+1×2,5		19			
133	24-ЯК1	Эл. таль 24	КГ	3×2,5+1×1,5		30			
134	Эл. таль 24	24-ЯК1	КГ	3×2,5+1×1,5	2	30			
135	24-ЯК1	Пульт П2	АКВВБГ	10×2,5	3	30			
136	24-ЯК1	24-SQ1	АВВГ	3×2,5	1	10			
137	24-ЯК1	24-SQ2	АВВГ	3×2,5	1	12			
138	24-ЯК1	24-SQ3	АВВГ	3×2,5	1	20			

Инв. № подл. | Подпись и дата | Взам. инв. №

Привязан

Инв. №

Нач.отд	Никитин		
Гл.спец.	Нестеренко		
Н.контр.	Нестеренко		
Гл.инж.пр.	Бобрик		08.88г.
Рук.бриг.	Волосников		
Инж.	Шишкина		
Ст.инж.	Заллер		
Инж.	Петухова		

ТП 503-7-14.88 ЭМ

Склад заполнителей прирельсовый для автодорожного строительства (мобильный) вместимостью 125 тыс.кубм с радиально-штабелирующим конвейером

Стадия	Лист	Листов
Р	38	

Кабельный журнал (продолжение)

ВНИПИ Тяжпромэлектропроект имени Ф.Б. Якубовского Челябинское отделение

Копировал Белоусова Формат А2

Альбом 4

Маркировка кабеля	Трасса: Начало	Трасса: Конец	Кабель: По проекту: Марка	Кабель: По проекту: Кол-во кабелей, число и сечение жил	Кабель: По проекту: Число рез. жил	Кабель: По проекту: Длина, м	Кабель: Проложен: Марка	Кабель: Проложен: Кол-во кабелей, число и сечение жил	Кабель: Проложен: Длина, м
139	24-ЯК1	24-SQ4	КГ	3×2,5+1×1,5		35			
140	24-ЯК1	24-SQ5	КГ	3×2,5	1	35			
141	щ1, пан.4	24-ЯК2	АВРБГ	3×35+1×10		21			
142	24-ЯК2	Двигатель М24	КГ	3×4+1×2,5		33			
143	щ1, пан.4	Пульт П2	АКВВГ	7×2,5	2	6			
		Виброразгрузчик							
144	щ1, пан.1	Ящик с рубильн. 25-Q	АВРБГ	3×70+1×25		21			
145	25-Q	щ1, пан.1	АВРБГ	3×4		21			
146	25-Q	Пульт 25П	АВРБГ	3×35+1×10		12			
147	щ1, пан.1	25-ЯК1	АВРБГ	3×4+1×2,5		21			
148	25-ЯК1	Эл. таль 25	КГ	3×2,5+1×1,5		30			
149	Эл. таль 25	25-ЯК1	КГ	3×2,5+1×1,5		30			
150	25-ЯК1	Пульт П2	АКВВБГ	7×2,5	2	20			
151	25-ЯК1	25-SQ1	АВВГ	3×2,5	1	10			
152	25-ЯК1	25-SQ2	АВВГ	3×2,5	1	12			
153	25-ЯК1	25-SQ3	АВВГ	3×2,5	1	20			
154	25-ЯК1	25-SQ4	КГ	3×2,5	1	35			
155	Пульт 25П	25-ЯК2	АВРБГ	3×35+1×10		22			
156	25-ЯК2	Двигатель М25	КРПТ-ХЛ	3×16+1×6		33	Компл.	с виброразгрузч.	
		Люкоподъемники							
157	щ1, пан.1	Ящик с рубильн. 26-Q	АВРБГ	3×4+1×2,5		15			
158	щ1, пан.1	Ящик с рубильн. 27-Q	АВРБГ	3×4+1×2,5		25			
		Комкорушители							
159	щ1, пан.1	Ящик с рубильн. 28-Q	АВРБГ	3×4+1×2,5		20			
160	28-Q	Эл. таль 28	КГ	3×2,5+1×1,5		30			
161	28-Q	щ1, пан.4	АВРБГ	3×4		20			
162	щ1, пан.4	28-ЯК	АВРБГ	3×4+1×2,5		20			
163	28-ЯК	Двигатель М28	КГ	3×2,5+1×1,5		35			
164	щ1, пан.4	Пост кнопочн. 28-SB1,2	АКВВБГ	4×2,5	1	20			
165	щ1, пан.1	Ящик с рубильн. 29-Q	АВРБГ	3×4+1×2,5		26			
166	29-Q	Эл. таль 29	КГ	3×2,5+1×1,5		30			
167	29-Q	щ1, пан.4	АВРБГ	3×4		26			
168	щ1, пан.4	29-ЯК	АВРБГ	3×4+1×2,5		26			
169	29-ЯК	Двигатель М29	КГ	3×2,5+1×1,5		35			
170	щ1, пан.4	Пост кнопочн. 29-SB1,2	АКВВБГ	4×2,5	1	26			

Маркировка кабеля	Трасса: Начало	Трасса: Конец	Кабель: По проекту: Марка	Кабель: По проекту: Кол-во кабелей, число и сечение жил	Кабель: По проекту: Число рез. жил	Кабель: По проекту: Длина, м	Кабель: Проложен: Марка	Кабель: Проложен: Кол-во кабелей, число и сечение жил	Кабель: Проложен: Длина, м
		Дренажный насос							
171	щ1, пан.4	Двигатель М30	АВРБГ	3×10+1×6		45			
172	щ1, пан.4	30-ЯК	АКВВБГ	10×2,5	1	45			
173	30-ЯК	Пульт П2	АКВВБГ	14×2,5	3	49			
174	30-ЯК	Пост кнопочн. 30-SB1,2	АКВВБГ	5×2,5	1	5			
175	30-ЯК	Блок электронный 30-BL	ПВЗ	10(1×1,5)		30			
176	30-BL	Датчик 30-BL1	ПВЗ	1×1,5		6			
177	30-BL	Датчик 30-BL2	ПВЗ	1×1,5		6			
178	30-BL	Датчик 30-BL3	ПВЗ	2(1×1,5)		16			
		Приточная установка П1							
179	щ1, пан.4	Двигатель М31	АВРБГ	3×4+1×2,5		10			
180	щ1, пан.4	Пост кнопочн. 31-SB1,2	АКВВБГ	4×2,5	1	8			
		Печи электрические							
181	щ1, пан.1	Печь электр. 32-ЕК	АВВГ	2×2,5		15			
182	щ1, пан.1	33-ЕК	АВВГ	2×2,5		15			
183	щ1, пан.1	34-ЕК	АВВГ	2×2,5		15			
184	щ1, пан.1	35-ЕК	АВВГ	2×2,5		15			
185	щ1, пан.1	Выкл. автомат. 36-QF	АВВГ	2×2,5		15			
186	36-QF	36-ЯК	АВВГ	2×2,5		3			
187	36-ЯК	36-ЕК	АВВГ	2×2,5		3			
188	36-ЯК	37-ЕК	АВВГ	2×2,5		3			
189	щ1, пан.1	38-QF	АВВГ	2×2,5		15			
190	38-QF	38-ЯК	АВВГ	2×2,5		3			
191	38-ЯК	38-ЕК	АВВГ	2×2,5		3			
192	38-ЯК	39-ЕК	АВВГ	2×2,5		3			
193	щ1, пан.1	40-QF	АВВГ	2×2,5		15			
194	40-QF	38-ЯК	АВВГ	2×2,5		3			
195	38-ЯК	40-ЕК	АВВГ	2×2,5		3			
196	38-ЯК	41-ЕК	АВВГ	2×2,5		3			

Взам. инв. №

Подпись и дата

Инв. № подл.

Привязан

Инв. №

Нач. отд.	Никитин		
Гл. спец.	Нестеренко		
Н. контр.	Нестеренко		
Гл. инж. пр.	Бобрик		08.88г.
Рук. брит.	Волосников		
Инж.	Шишкина		
Ст. инж.	Заллер		
Инж.	Петухова		

ТП 503-7-14.88 ЭМ

Склад заполнителей прирельсовый для автодорожного строительства (мобильный) вместимостью 12,5 тыс. куб. м с радиально-штабелирующим конвейером

Стадия	Лист	Листов
Р	39	

Кабельный журнал (окончание)

ВНИПИ ТЯЖПРОМЭЛЕКТРОПРОЕКТ имени Ф.Б. ЯКУБОВСКОГО Челябинское отделение

Копировал Морозова Формат А2

Альбом 4

План на отм ± 0.000 ЭП

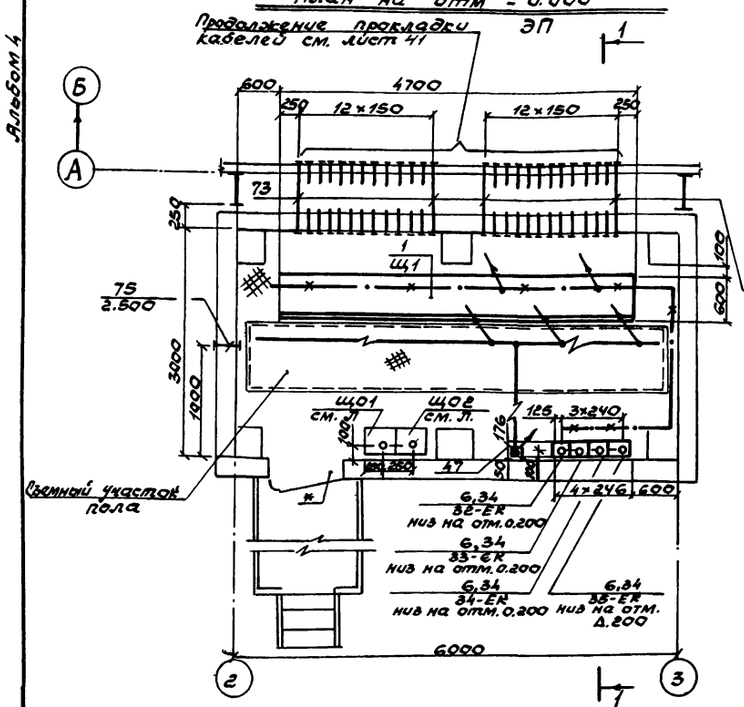

Труба для питающего кабеля	
61-65	(61, 62, 63, 67, 68, 69)
73-65	(73, 74, 75, 91, 92, 93)
97-65	(97, 98, 99, 103, 104, 105)
129-65	(129)
130-65	(130, 131, 135)
132-65	(132, 141)
Труба для провода поз. 69	
Труба для питающего кабеля	
144-65	(144)
145-65	(145, 146)
150-65	(150, 155)
157-65	(157, 158, 147, 168, 170)
159-65	(159, 161, 162)
164-65	(164, 166, 167)
171-65	(171, 172, 173)
3-65	(3)
4-65	(4)
5-65	(5, 6, 8)
9-65	(7, 9, 31)
16-65	(16, 40, 42)
34-65	(34)
39-65	(39)
41-65	(41, 43, 128)
79-65	(79, 80, 81, 85, 86, 87)
109-65	(109, 110, 111, 115, 116, 117)
-0.600	

Вид А

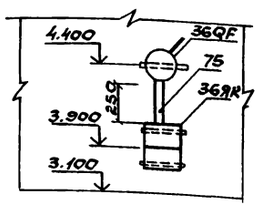

Разрез 1-1

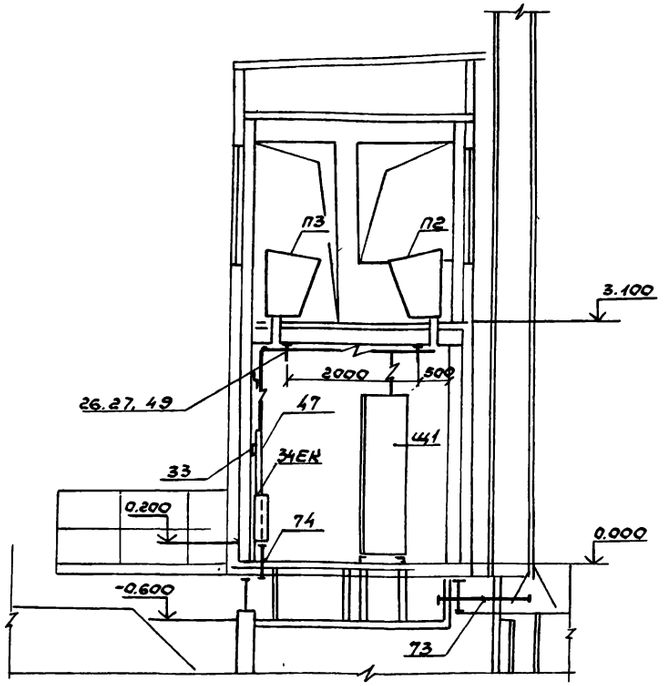

План на отм. 3.100 ПУ

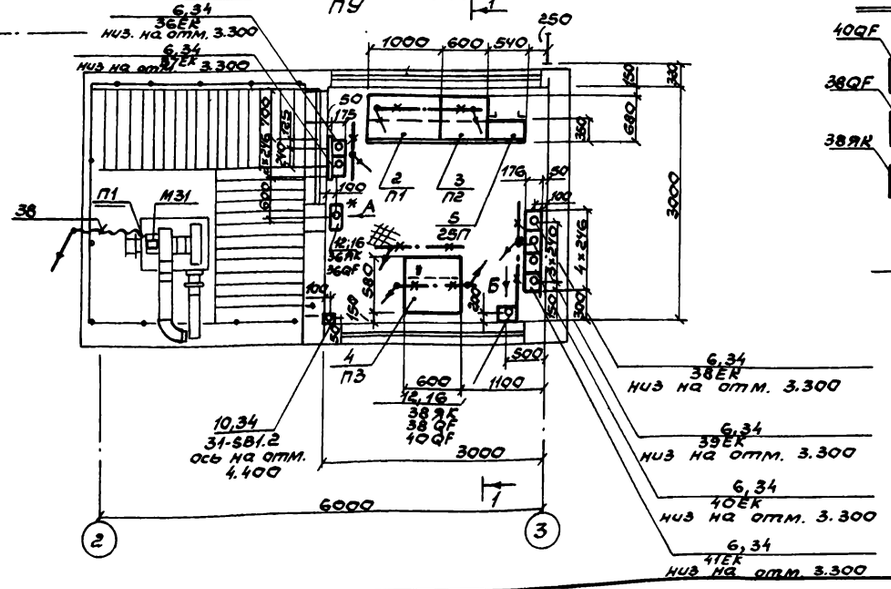

Вид Б

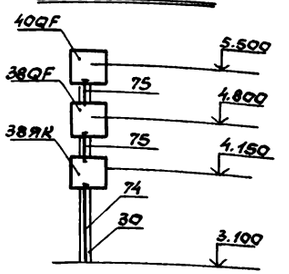

Условное обозначение

*- монтажный проем совмещен с дверным проёмом

Нач.отд	Никитин		
Гл.спец	Нестеренко		
Н.контр	Нестеренко		
Гл.инж.пр	Бобрик		08.88
Рук.бр.	Филишкевич		
Рук.бр.	Волосников		
Инж	Петухова		
Инж.	Шишкина		

Привязан

Инв. №

ТП 503-7-14.88 ЭМ

Склад заполнителей прирельсовый для автодорожного строительства (мобильный) вместимостью 12 бтыс. куб. м с радиально-штабелирующим конвейером.

Стадия	Лист	Листов
Р	40	

ЭП. ПУ. Установка оборудования. Прокладка кабелей. Заземление

ВНИПИ ТЯЖПРОМЭЛЕКТРОПРОЕКТ имени Ф.Б. ЯКУБОВСКОГО Челябинское отделение

Инв. № подл. | Подпись и дата | Взам. инв. №

Копировал Белоусова

Формат А2

Альбом 4

План на отм. -3.600, -5.100

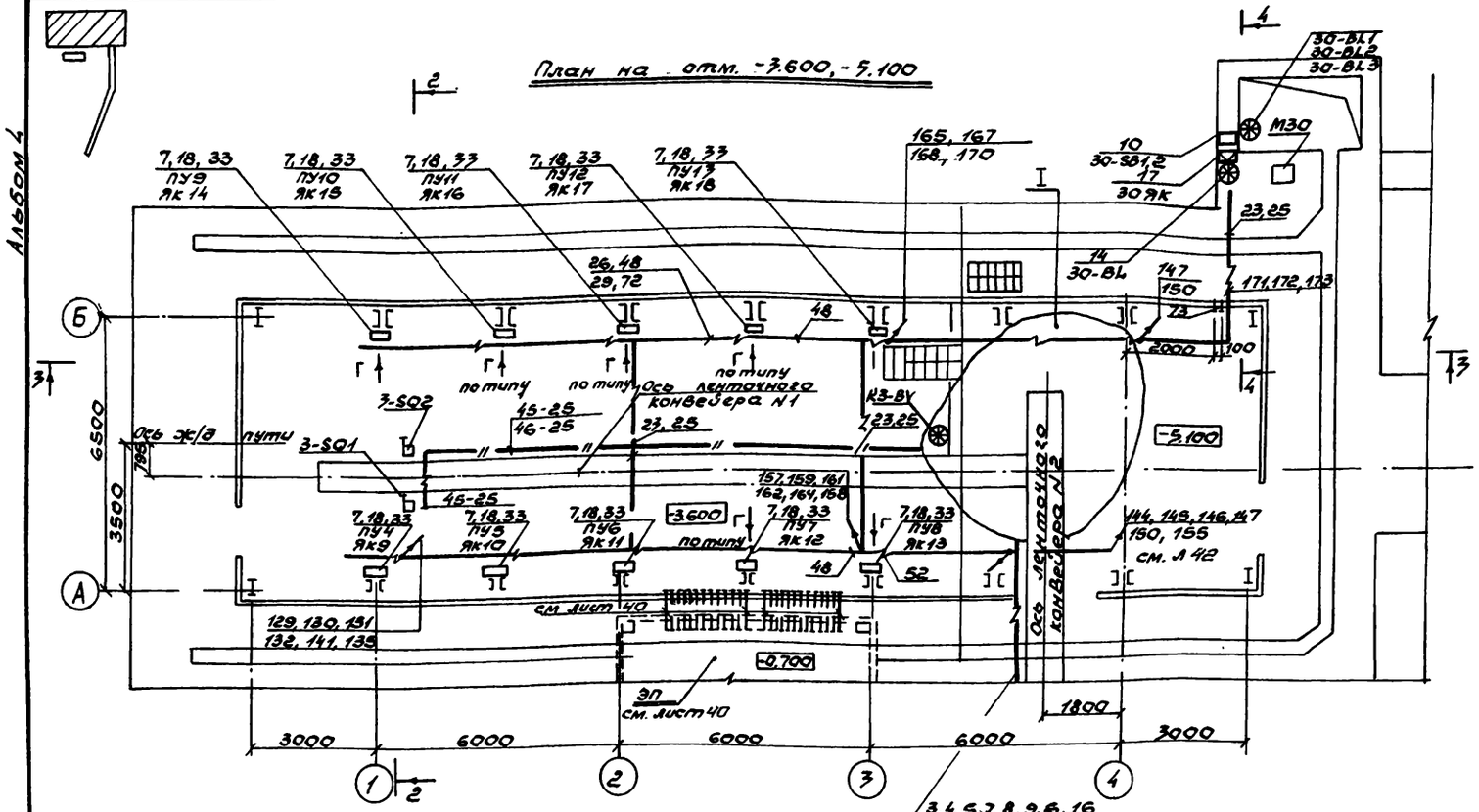

Разрез 2-2

М1:50

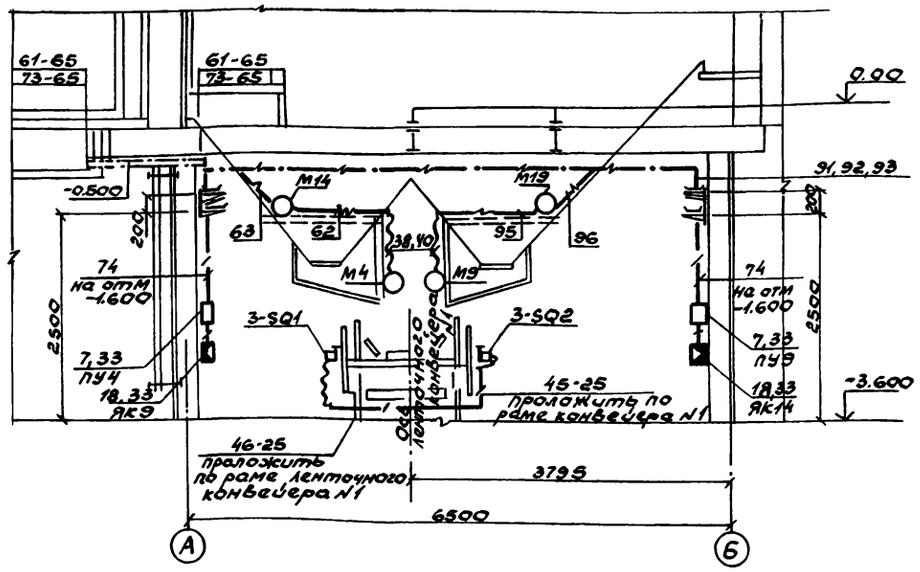

Разрез 3-3

М1:50

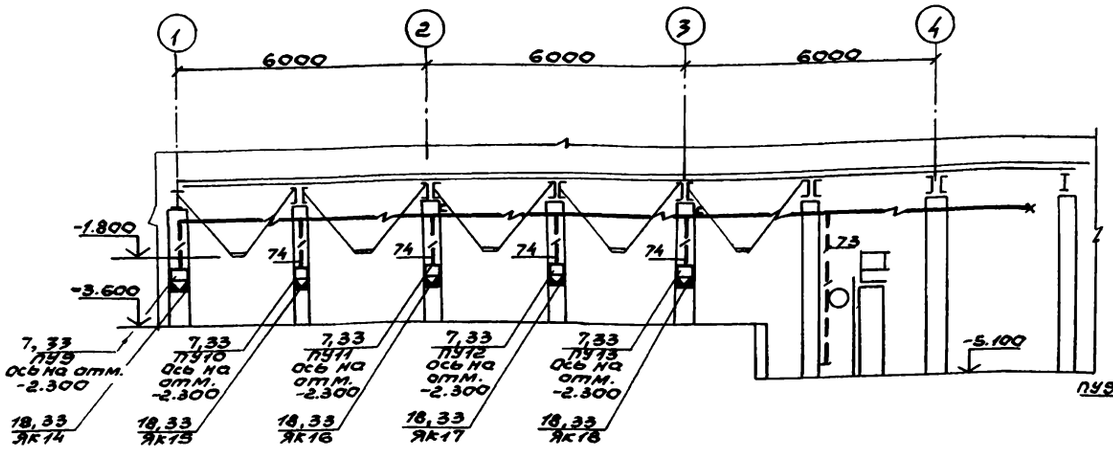

1. Заземление см. лист 44
2. Поз. 23 шаг 750

Вид В

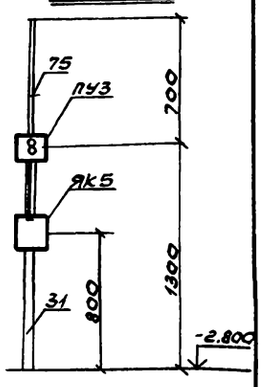

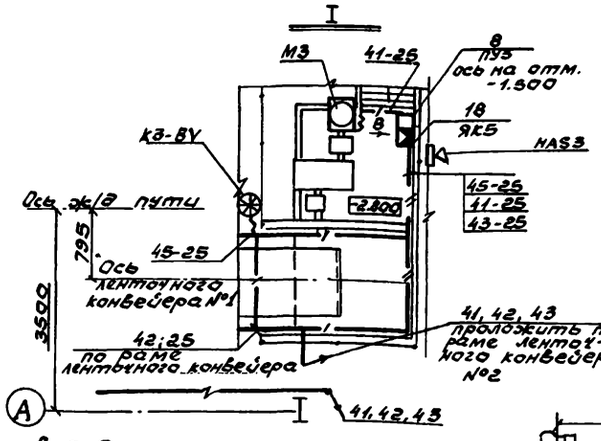

Вид Г

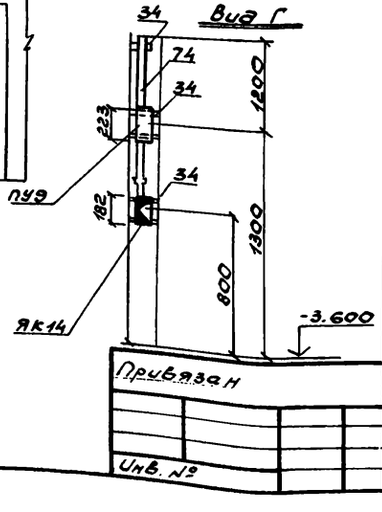

Разрез 4-4

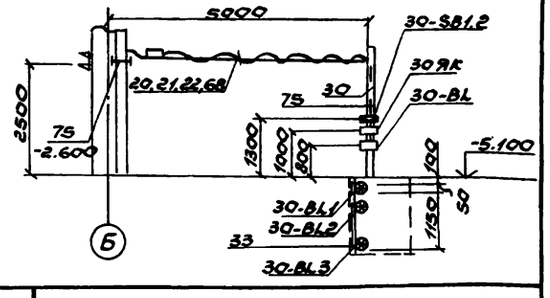

Нач.отд	Никитин			ТП 503-7-14.88 ЭМ
Гл.спец	Нестеренко			Склад заполнителей прирельсовый для автодорожного строительства (мобильный Б) вместимостью 12,5 тыс. куб.м с радиально-штабелеукладочным конвейером
Н.контр	Нестеренко			Стадия Р; Лист 41; Листов
Гл.инж.пр	Бобрик		08.88	
Рук.бр	Яблишкевич			Оси А...Б, 1...4 отм -3.600. Ленточный конвейер N°1. Установка оборудования. Подкладка кабелей
Рук.бр	Волосников			ВНИПИ Тяжпромэлектропроект имени Ф.Б. Якубовского Челябинское отделение
Инж.	Петухова			
Инж.	Шушкина			

Инв.№ подл. | Подпись и дата | Взам.инв.№

Копировал Белоусова Формат А2

Альбом 4

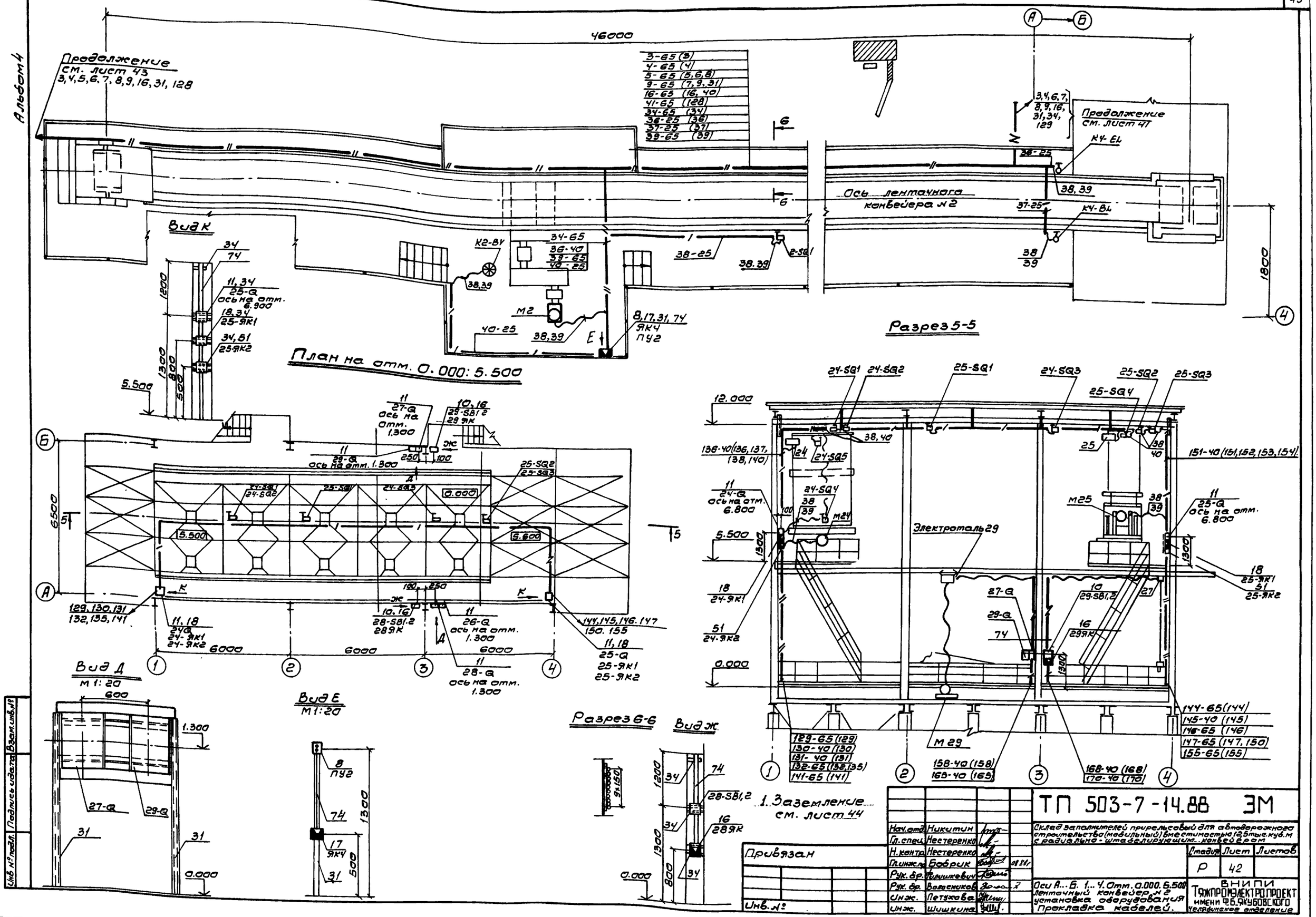

1. Заземление см. лист 44

Нач.отд.	Никитин			
Гл.спец.	Нестеренко			
Н.контр.	Нестеренко			
Гл.инж.пр.	Бобрик		08.88г	
Рук.бр.	Филишкевич			
Рук.бр.	Волосников			
Инж.	Петухова			
Инж.	Шишкина			

Привязан

Инв. №

ТП 503-7-14.88 ЭМ

Склад заполнителей прирельсовый для автодорожного строительства (мобильный) вместимостью 125 тыс. куб. м с радиально-штабелирующим конвейером

Стадия	Лист	Листов
Р	42	

Оси А...Б. 1...4. Отм. 0.000. 6.500
Ленточный конвейер №2
установка оборудования
Прокладка кабелей.

ВНИПИ ТЯЖПРОМЭЛЕКТРОПРОЕКТ имени Ф.Б. ЯКУБОВСКОГО
Челябинское отделение

Инв. № подл. | Подпись и дата | Взам. инв. №

Копировал Редькина формат А2

Разрез 7-7

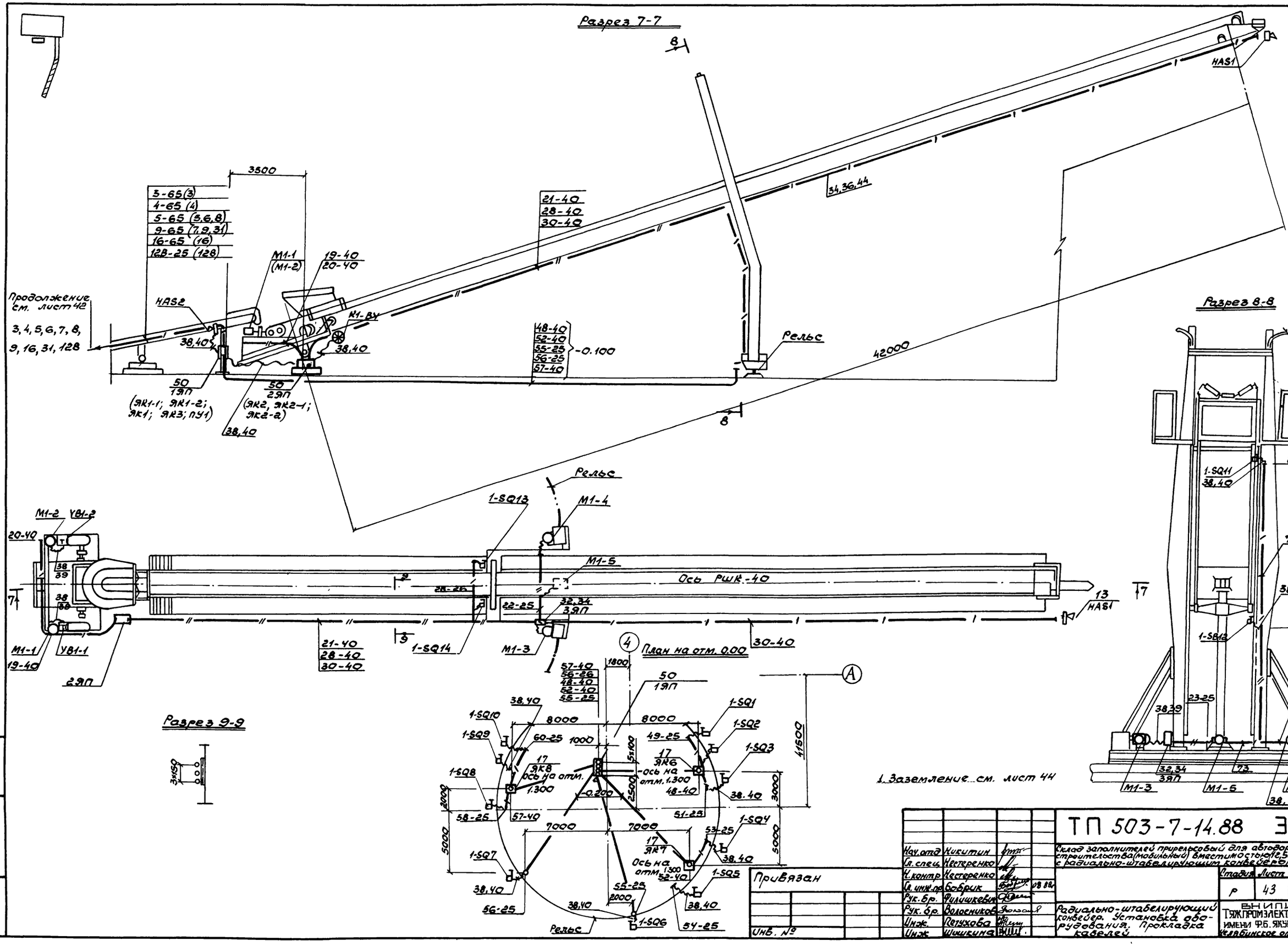

Разрез 8-8

Разрез 9-9

1. Заземление см. лист 44

Нач.отд	Никитин		
Гл.спец.	Нестеренко		
Н.контр.	Нестеренко		
Гл.инж.пр.	Бобрик		08.88
Рук.бр.	Филичкевич		
Рук.бр.	Волосников		
Инж.	Петухова		
Инж.	Шишкина		

ТП 503-7-14.88 ЭМ

Склад заполнителей прирельсовый для автодорожного строительства (мобильный) вместимостью 5 тыс. куб.м с радиально-штабелирующим конвейером

Стадия	Лист	Листов
Р	43	

Радиально-штабелирующий конвейер. Установка оборудования. Прокладка кабелей

ВНИИ ТЯЖПРОМЭЛЕКТРОПРОЕКТ имени Ф.Б. ЯКУБОВСКОГО Челябинское отделение

Инв.№ подл. | Подпись и дата | Взам. инв.№

Копировал Белоусова Формат А2

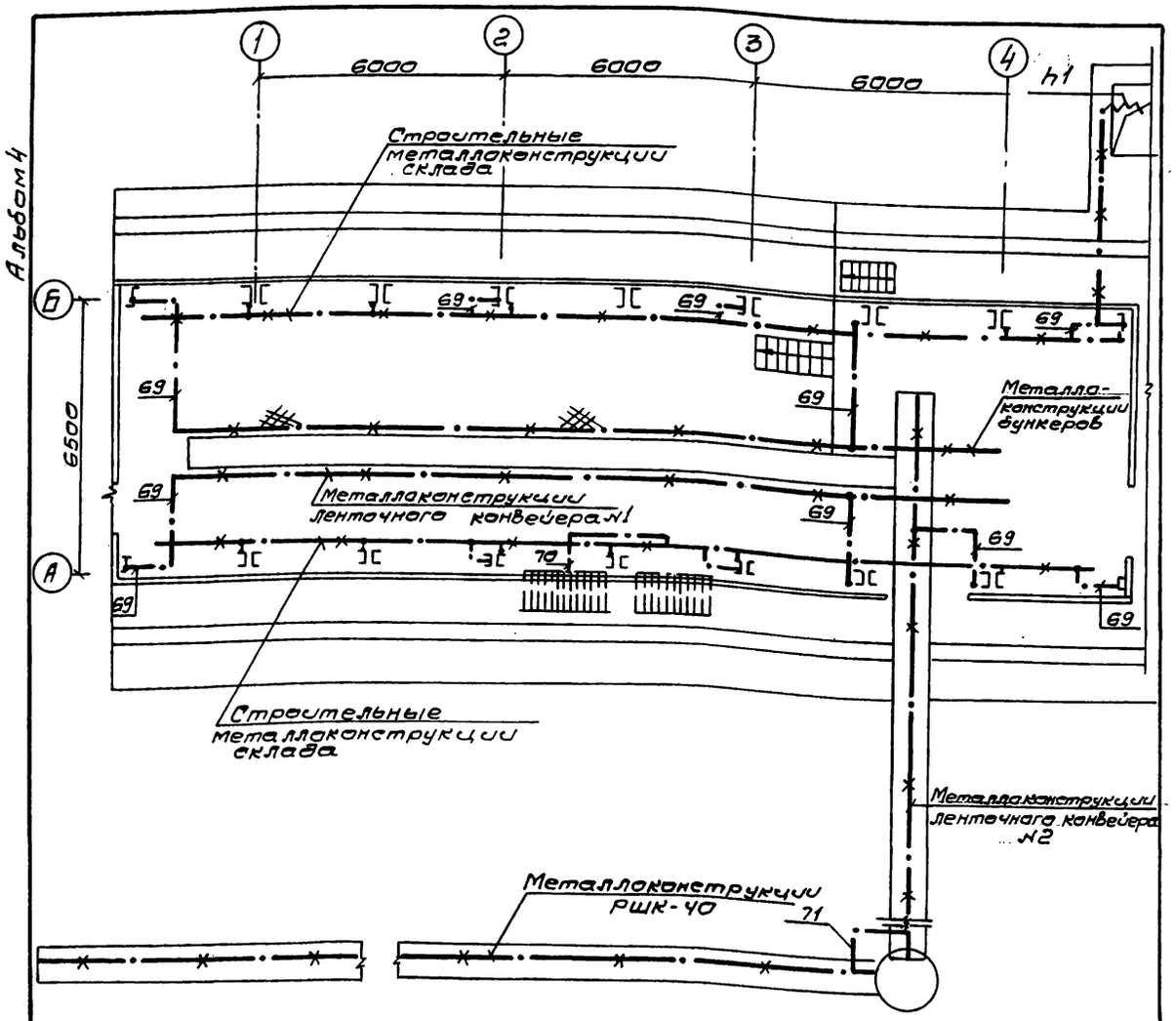

Марка поз.	Обозначение	Наименование	Кол.	Масса ед.кг	Прим.
		Электрооборудование			
1	Альбом 5, 001.ВО.л.1	Щит Щ1	1		
2	Альбом 5, 002.ВО	Пульт П1	1		
3	Альбом 5, 003.ВО	Пульт П2	1		
4	Альбом 5, 004.ВО	Пульт П3	1		
5		Пульт 25П	1		Комплект с вибро-разгруз.
6		Печи ПЭТ-4 326К ... 416К	10		
7		Пост кнопочный ПКУ15-21.141-54У2 ПУ4 ... ПУ13	10		
8		Пост кнопочный ПКУ15-21.121-54У2 ПУ2; ПУ3	2		
9		Пост кнопочный ПКУ15-21.331-54У2 ПУ1	1		
10		Пост кнопочный ПКЕ 222-2У2 30-SB1,2; 29-SB1.2; 28-SB1,2, 31-SB1,2	4		
11		Ящик с рубильником ЯВ3-31-1У2 24Q, 25Q, 28Q, 29Q	4		
12		Автомат АП50Б-2МТ У3.2 36QF, 38QF, 40QF	3		
13		Сирена СС-1У3 HAS1, HAS2, HAS3	3		
14		Сигнализатор уровня с датчиком ЭРСУ-4УХЛ3 30-BL	1		
15	Альбом XIV.87 ТП 409-29-74.83	Ящик с рубильником 26Q, 27Q	2		

1. Поз. 52 – блок потолочных кабельных конструкций состоит из одиночных кабельных конструкций см. чертеж 5.407-88. 260 исп.5

Привязан

Инв.№

Инв.№ подл. | Подпись и дата | Взам.инв.№

Нач.отд.	Никитин			ТП 503-7-14.88 ЭМ	
Гл.спец.	Нестеренко			Склад заполнителей прирельсовый для автотарожного строительства (мобильный) вместимостью 12,5 тыс. куб.м с радиально-штабелирующим конвейером	
Н.контр.	Нестеренко				
Гл.инж.пр.	Бобрик		08.88г.	Стадия: Р	Лист: 44
Рук.бриг.	Филишкевич				Листов:
Рук.бриг.	Волосников			Заземление	ВНИПИ ТЯЖПРОМЭЛЕКТРОПРОЕКТ имени Ф.Б.ЯКУБОВСКОГО Челябинское отделение
Инж.	Петухова				
Инж.	Шишкина				

Привязан

Инв.№

Инв.№ подл. | Подпись и дата | Взам.инв.№

Нач.отд.	Никитин			ТП 503-7-14.88 ЭМ	
Гл.спец.	Нестеренко			Склад заполнителей прирельсовый для автотарожного строительства (мобильный) вместимостью 12,5 тыс. куб.м с радиально-штабелирующим конвейером	
Н.контр.	Нестеренко				
Гл.инж.пр.	Бобрик		08.88г.	Стадия: Р	Лист: 45
Рук.бриг.	Филишкевич				Листов
Рук.бриг.	Волосников			Спецификация к листам 40...44	ВНИПИ ТЯЖПРОМЭЛЕКТРОПРОЕКТ имени Ф.Б.ЯКУБОВСКОГО Челябинское отделение
Инж.	Петухова				
Инж.	Шишкина				

Альбом 4

Марка поз.	Обозначение	Наименование	Кол	Масса ед.кг	Прим.
		Изделия ГЭМ			
16		Коробка клеммная КЗН08У2 28ЯК, 29ЯК, 36ЯК	3		
17		Коробка клеммная КЗН16У2 38ЯК; ЯК3; ЯК4; ЯК6... ЯК8	6		
18		Коробка клеммная КЗН32У2 24-ЯК1, 25-ЯК1 30ЯК; ЯК5; ЯК9...ЯК18	14		
19		Коробка клеммная КЗН48У2 ЯК2	1		
20		Натяжная муфта К804У3	1		
21		Зажим К676У3	2		
22		Анкер К675У3	2		
23		Кабельная стойка К1150У3 ℓ = 400	17		
24		Соединитель перегородок К168У3	100		
25		Кабельная полка К1161У3 ℓ = 250	34		
26		Лоток. НЛ20-П2У3	86		
27		Прижим НЛ-ПРУ3	172		
28		Скоба К1157У3	34		
29		Подвеска К1165У3	60		
30		Стойка напольная У2192У3	2		
31		Стойка напольная К314УХЛ2	6		
32		Коробка У996МУ3	1		
33		Профиль К241У2	20		
34		Профиль К239У2	10		
35		Профиль К235У2	5		
36		Скоба К142У2	40		
37		Полоски-пряжки К395УХЛ2	30		

Марка поз.	Обозначение	Наименование	Кол	Масса ед.кг	Прим.
38		Шланг электромонтажный ШЭ М32У2	150		М
39		Муфта вводная МВ32У2	15		
40		Муфта трубная МТ32У2	35		
41		Перемычка заземляющая ПГС25-900У2,5	20		
42		Флажок Ф25У1	40		
43		Короб У1105У3 ℓ=2000	4		
44		Хомутик С437У2	20		
		Изделия по чертежам.			
45	5.407-7 л.14	Гибкий токоподвод исп.6	6		
46	5527.00037	Установка электрооборудования. Прокладка кабелей	2		
47	4.407-255-047	Кожух для защиты кабелей исп.9	1		
48	5.407-88.620	Потолочный односторонний блок кабельных конструкций с полками	6		
49	5.407-88.290	Потолочная одиночная двухсторонняя кабельная конструкция высотой 420мм исп.03	2		
50	ТП503-7.14.88 ЭМИ л.3	Ящики клеммные 1Яп ; 2Яп	1		
51	5.407-65.60	Ящик с зажимами для проводников сечением 50кв.мм	2		24-ЯК2 25-ЯК2
52	5.407-88.620	Потолочный односторонний блок кабельных конструкций с полками исп.01	1		см. прим. 1

Марка поз.	Обозначение	Наименование	Кол	Масса ед.кг	Прим.
		Стандартные изделия			
53		Болт ГОСТ 7798-70 М20×25	10		
54		М11×25	20		
55		М10×25	10		
56		М7×25	20		
57		М5×25	70		
58		Гайка ГОСТ5915-70 М20	10		
59		М11	20		
60		М10	10		
61		М7	20		
62		М5	70		
63		Шайба ГОСТ11371-68 20	10		
64		11	20		
65		10	10		
66		7	20		
67		5	70		
		Материалы			
68		Проволока 6.0-1ц-I ГОСТ3282-74 ℓ=5000	1		
69		Лента ГОСТ6009-74 3×25	50		М
70		Провод АПВ (1×16)	10		М
71		Провод МГ (1×16)	5		М
72		Доска асбестоцементная ГОСТ18124-75 1200×200×8	50		
73		Труба водогазопроводная ГОСТ3262-75 МР-65 ×3.2	450		М
74		Труба электросварная ГОСТ10704-76 Т48×2,8	200		М
75		Т32×2,0	50		М

Инв. № подл. | Подпись и дата | Взам. инв. №

Привязан

Инв. №

Нач. отд.	Никитин		
Гл. спец.	Нестеренко		
Н. контр.	Нестеренко		
Гл. инж.	Бобрик		08.88
Рук. бриг.	Филишкевич		
Рук. бриг.	Волосников		
Инж.	Петухова		
Инж.	Шишкина		

ТП 503-7-14.88 ЭМ

Склад заполнителей прирельсовый для автодорожного строительства (мобильный) вместимостью 12,5 тыс. куб. м с радиально-штабелирующим конвейером

Стадия: Р | Лист: 46 | Листов:

Спецификация к листам 40...44 (окончание)

ВНИПИ ТЯЖПРОМЭЛЕКТРОПРОЕКТ имени Ф.Б. ЯКУБОВСКОГО Челябинское отделение

Копировал Редькина формат А2

Альбом 4

№ строки	Наименование вида работ	Ед. изм.	Код: Вида работ	Код: ед. изм.	Количество
1	Машины электрические				
2					
3	Электрические машины				
4	массой в т до:				
5	0,1	шт		796	6
6	0,25	шт		796	5
7	0,5	шт		796	3
8	Тормоз электрический	шт		796	2
9	Вибраторы	шт		796	20
10	Печи электрические	шт		796	10
11	Выключатели путевые	шт		796	19
12	Выключатели конечные	шт		796	7
13	Реле скорости с дат-	шт		796	3
14	чиком				
15	Фотореле	шт		796	1
16					
17					
18	Аппараты напряжением				
19	до 1000В				
20					
21	Выключатели автомати-	шт		796	3
22	ческие 2х полюсные				
23	на ток до 50А				
24	Посты управления	шт		796	17
25	Сирены	шт		796	3
26	Сигнализатор уровня	шт		796	1
27	Ящик с рубильником на	шт		796	4
28	ток до 100А				
29	Щит станций управ-	пан.			5
30	ления глубиной до 600мм				
31	Пульты управления	шт		796	3
32					
33					
34	Провода неизолированные				
35					
36	Провод сечением в кв мм до:				
37	35	км		008	0,01

№ строки	Наименование вида работ	Ед. изм.	Код: Вида работ	Код: ед. изм.	Количество
38	Кабели и провода				
39					
40	Кабели, прокладывае-				
41	мые по конструкциям				
42	сечением до:				
43	16кв. мм	км		008	2,64
44	70кв. мм	км		008	0,31
45	Кабели, прокладываемые				
46	в трубах сечением до:				
47	16кв мм	км		008	0,76
48	Токоподвод гибкого				
49	кабеля на роликах	км		008	0,32
50	Провода сечением до:				
51	16кв мм	км		008	0,14
52	Кабельные разделки	шт		796	400
53					
54					
55	Прокат черных металлов				
56					
57	Сталь прокатная разная	т		168	
58	Металлоконструкции ГЭМ	т		168	
59					
60					
61	Трубы				
62					
63	Трубы стальные	км		008	0,76
64					
65					
66	Подъемно-транспортные				
67	механизмы				
68					
69	Таль электрическая	шт		796	4
70					
71					

Инв. № подл. | Подпись и дата | Взам. инв. №

Привязан

Инв. №

Нач. отд	Никитин		
Гл. спец	Нестеренко		
Н. контр	Нестеренко		
Гл. инж. пр	Бобрик		08.88
Инж.	Петухова		

ТП 503-7-14.88 ЭМВР

Склад заполнителей прирельсовый для автодорожного строительства (мобильный) вместимостью 12,5 тыс. куб.м с радиально штабелирующим конвейером

Стадия	Лист	Листов
Р		1

Ведомость объемов электромонтажных работ

ВНИПИ ТЯЖПРОМЭЛЕКТРОПРОЕКТ имени Ф.Б. ЯКУБОВСКОГО Челябинское отделение

Копировал Морозова Формат А2

Альбом Ч

Обозначение чертежа	Наименование	Кол.	Приме-чание
Ч.407-255-047	Кожух для защиты кабелей исп.9	1	
5.407-7 лист14	Гибкий токоподвод к электроталям 0,5-3Т. Длина монорельса 12-18м исп.6	6	
5.407-7 лист13	Гибкий токоподвод к электроталям 0,5-5Т. Длина монорельса 6-12м. исп.1	2	
5.407-88.620	Потолочный односторонний блок кабельных конструкций с полками	6	
5.407-88.620	Потолочный односторонний блок кабельных конструкций с полками исп.01	1	
5.407-65.60	Ящик с зажимами для проводников сечением 30кв.мм	2	
ТП503-7-14.88 лист	Ящики клеммные 1ЯП, 2ЯП	1	

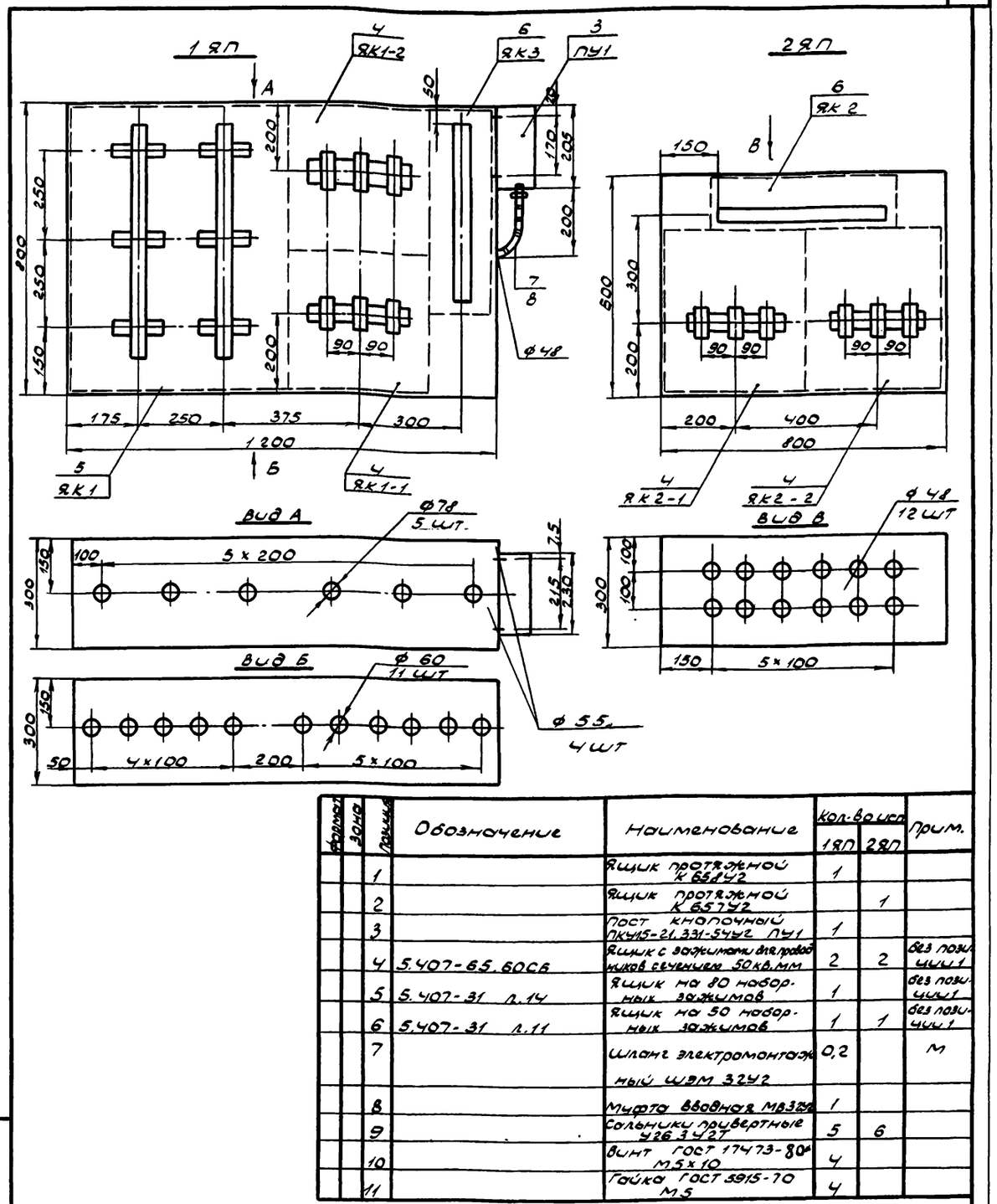

Формат	Зона	Позиция	Обозначение	Наименование	Кол. 1ЯП	Кол. 2ЯП	Прим.
		1		Ящик протяжной К65У2	1		
		2		Ящик протяжной К65У2		1	
		3		Пост кнопочный ПКУ15-21.331-54У2 ЛУ1	1		
		Ч	5.407-65.60СБ	Ящик с зажимами для проводников сечением 50кв.мм	2	2	без позиции 1
		5	5.407-31 л.14	Ящик на 80 наборных зажимов	1		без позиции 1
		6	5.407-31 л.11	Ящик на 50 наборных зажимов	1	1	без позиции 1
		7		Шланг электромонтажный ШЭМ 32У2	0,2		м
		8		Муфта вводная МВ32У2	1		
		9		Сальники проходные У26 32У2	5	6	
		10		Винт ГОСТ 17473-80* М5х10	Ч		
		11		Гайка ГОСТ 5915-70 М5	Ч		

Привязан

Инв.№

Инв.№ подл. | Подп. и дата | Взам.инв.№

Нач.отд	Никитин		
Гл.спец.	Нестеренко		
Н.контр.	Нестеренко		
Гл.инж.пр.	Бобрик		08.88г.
Рук.гр.	Филишкевич		
Рук.гр.	Волосников		
Инж.	Шушкина		

ТП 503-7-14.88 ЭМИ

Склад заполнителей прицельсовый для автодорожного строительства (мобильный) вместимостью 12,5 тыс.куб.м с радиально-штабелирующим конвейером

Стадия	Лист	Листов
Р	1	2

Ведомость изделий МЭ3

ВНИИПИ Тяжпромэлектропроект имени Ф.Б.Якубовского Челябинское отделение

Нач.отд	Никитин		
Гл.спец.	Нестеренко		
Н.контр.	Нестеренко		
Гл.инж.пр.	Бобрик		08.88г.
Рук.гр.	Филишкевич		
Рук.гр.	Волосников		
Инж.	Пятукова		
Инж.	Шушкина		

ТП 503-7-14.88 ЭМИ

Склад заполнителей прицельсовый для автодорожного строительства (мобильный) вместимостью 12,5 тыс.куб.м с радиально-штабелирующим конвейером

Стадия	Лист	Листов
Р	2	

Ящики клеммные 1ЯП, 2ЯП

ВНИИПИ Тяжпромэлектропроект имени Ф.Б.Якубовского Челябинское отделение

Копировал Шуляк Формат А2

Альбом 4

Ведомость рабочих чертежей основного комплекта ЭО

Лист	Наименование	Примечание
1	Общие данные (начало)	
2	Общие данные (окончание)	
3	План расположения на отметках 0.300 ; 0.600.	
4	План на отметке -3.600	
5	План площадок на отметке 6.000. Разрез 1-1.	
6	Электропомещение , ПУ. Планы расположения.	
7	Открытый склад. План расположения.	

Ведомость ссылочных и прилагаемых документов

Обозначение	Наименование	Примечание
Прилагаемые документы		
ТП503-7-14.88 ЭО.ВР лист 1	Ведомость объемов электромонтажных работ	
ТП503-7-14.88 ЭО.У лист 1	Ведомость конструкций и изделий, подлежащих изготовлению в МЭЗ	
ТП503-7-14.88 ЭО.У лист 2	Конструкция для установки трансформатора ОСОВ-0,25 на строительном основании	
ТП503-7-14.88 ЭО.У лист 3	Установка ящика ЯТП-0,25 на конструкции	
ТП503-7-14.88 ЭО.У лист 4	Концевое крепление троса к металлическому основанию	
ТП503-7-14.88 ЭО.У лист 5	Конструкция для установки ЯП60Б на строительном основании	
ТП503-7-14.88 ЭО.У лист 6	Установка щитка ЯОУ-8501-8504 на строительном основании	
ТП503-7-14.88 ЭО.У лист 7	Установка кронштейка со светильником с лампой накаливания	
ТП503-7-14.88 ЭО.У лист 8	Установка прожектора ПКН-1000А на конструкции	
ТП503-7-14.88 ЭО.У лист 9	Стойка К987 со светильником с лампой накаливания для установки на бибрирующем ограждении	
ТП503-7-14.88 ЭО.У лист 10	Кронштейн для крепления светильника СЭЛ на колонне или стене	
ТП503-7-14.88 ЭО.У лист 11	Коробка с выключателем	
ТП503-7-14.88 ЭО.У лист 12	Коробка со штепсельной розеткой	
ТП503-7-14.88 ЭО.СО	Спецификация оборудования по основному комплекту чертежей марки ЭО.	
ТП503-7-14.88 ЭО.ВМ	Ведомость потребности в материалах по основному комплекту чертежей марки ЭО.	

Типовой проект разработан в соответствии с действующими кормами и правилами и предусматривает мероприятия, обеспечивающие взрывную, взрывопожарную и пожарную безопасность при эксплуатации здания

Главный инженер проекта Бобрик Ю.П.

Инв.№ подл. | Подпись и дата | Взам. инв.№

Инв.№

Привязан

ТП 503-7-14.88 ЭО

Склад заполнителей прирельсовый для автотранспортного строительства (мобильный) вместимостью 25 тыс. куб.м с радиально-штабелирующим конвейером

Нач.отд.	Скорняков		
Гл.инж.пр.	Бобрик		
Гл.спец.	Кринский		
Н.контр.	Кринский		
Рук.бриг.	Храмкова		01.88
Ст.инж.	Хуснеева		

Стадия	Лист	Листов
Р	1	7

Общие данные (начало)

ВНИПИ Тяжпромэлектропроект имени Ф.Б. Якубовского Челябинское отделение

Копировал Белоусова Формат А2

Альбом 4

Общие указания

Проектом предусматривается внутреннее освещение всех помещений и наружное электроосвещение территории склада. Величины освещенностей помещений приняты на основании СНИП - II - 4 - 79 "Естественное и искусственное освещение. Нормы проектирования".

В качестве источников света приняты:

для неотапливаемых помещений - - лампы накаливания;

для отапливаемых люминесцентные лампы (электропомещение, ПУ).

Исходя из назначения помещений и их конструктивных особенностей, в качестве осветительных приборов приняты светильники:

НСП11-100, НСП11-200, СЗЛ-300 - для внутреннего освещения;

НСП11-100, ПКН-1000А - для наружного освещения открытой части территории склада.

Все светильники установливаются на высоте доступной для обслуживания с пола или с лестниц - стремянок, прожекторы обслуживаются с крыши здания.

В проекте предусматривается общее и переносное освещение.

Напряжение сети общего освещения 380/220В, переносного - 36В.

Щитки ЩО-1, ЩО-1А устанавливаются в электропомещении (см. лист 6).

Щиток рабочего освещения принят типа ЯОУ - 8501, аварийного освещения автоматический выключатель типа АП50Б - 3МТ.

Питание сети переносного освещения осуществляется от понижающих трансформаторов 220/36В. типа ЯТП - 0,25 и ОСОВ-0,25.

Запитку щитков предусматривается выполнить от щ1:

ЩО-1 - от панели 1 QF2;

ЩО-1А - от верхних губок рубильника Q.

Потеря напряжения от щитка до наиболее удаленной лампы составляет 2,6 %.

Управление освещением помещений осуществляется местными выключателями, установленными у входов в помещения.

Управление наружным освещением осуществляется автоматическим выключателем АП50Б, установленным на стене здания.

Для удобства обслуживания прожекторов на парапете крыши следует установить автоматический выключатель АП50Б.

Сеть освещения выполняется:

внутреннего - кабелем АВВГ на тросе и перфорированной полосе К202;

прожекторного - кабелем АВВГ в стальных трубах.

Для зануления элементов электрооборудования использовать нулевой рабочий провод.

Основные показатели осветительной установки:

а) освещаемая площадь - 534 м²;

б) установленная мощность освещения:

рабочего - 15кВт;

аварийного - 2кВт,

в) число светильников - 54шт;

г) число штепсельных розеток - 15шт.

Привязан

Инв. №

Инв. № подл. | Подпись и дата | Взам. инв. №

				ТП 503-7-14.88	ЭО
				Склад заполнителей прирельсовый для автозаводского строительства (мобильный) вместимостью 12,5 тыс. куб. м с радиально-штабелирующим конвейером	
Нач. отд.	Скорнякова			Стадия: Р	Лист: 2	Листов:
Гл. инж. пр.	Бобрин		08.88г.			
Гл. спец.	Кринский					
Н. контр.	Кринский			Общие данные (окончание)	ВНИПИ Тяжпромэлектропроект имени Ф.Б. Якубовского Челябинское отделение	
Рук. бри	Храмкова		08.88			
Ст. инж.	Хуснеева					

Копировал Морозова Формат А2

Альбом 4

План на отм. 0,300; 0,600

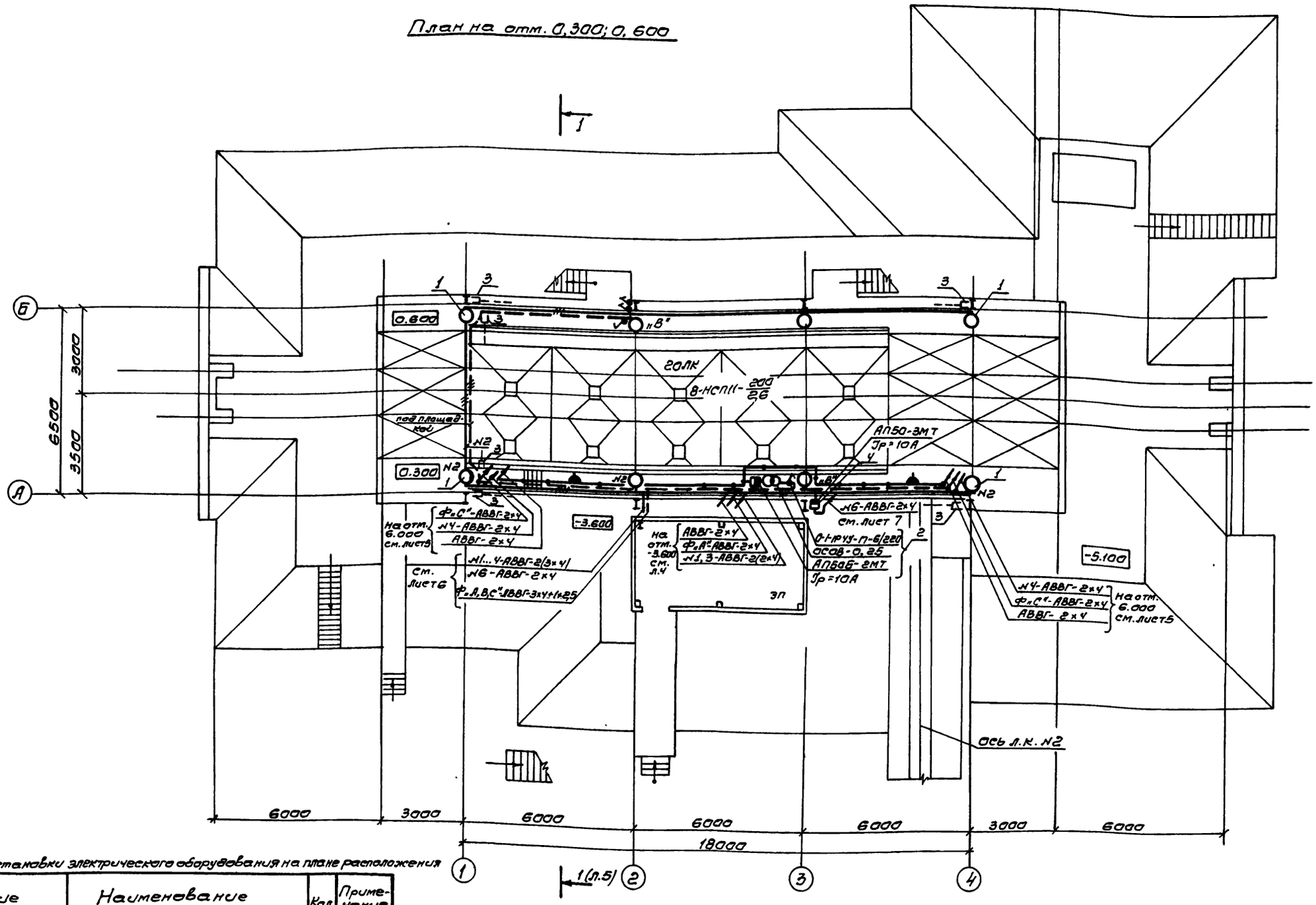

Ведомость узлов установки электрического оборудования на плане расположения

Поз.	Обозначение	Наименование	Кол.	Примечание
1	ТП 503-7-14.88 ЭО.И.л.1	Комплект установки светильника НСП11-200 на кронштейне	8	
2	ТП503-7-14.88 ЭО.И л. 2	Комплект установки трансформатора ОСОВ-0,25, АП50Б-2МТ и выключателя О-1-1РУ4-17-6/220 на общей конструкции	1	
3	ТП503-7-14.88 ЭО.И л.4	Концевое крепление троса к металлической колонне	6	
4	ТП503-7-14.88 ЭО.И л.5	Комплект установки АП50Б-3МТ на конструкции	1	

Инв. № подл. | Подпись и дата | Взам. инв. №

Привязан

Инв. №

Нач.отд.	Скорнаков		
Гл.инж.пр.	Бобрик		08.88г.
Гл.спец.	Крынский		
Н.контр.	Крынский		
Рук.бриг.	Храмкова		08.88
Ст.инж.	Хуснеева		

ТП 503-7-14.88 ЭО

Склад заполнителей прирельсовый для автотранспорта строительства (мобильный) вместимостью 2,5 тыс. куб м с радиально-штабелирующим конвейером

Стадия	Лист:	Листов:
Р	3	

План расположения на отметках 0.300; 0.600

ВНИПИ Тяжпромэлектропроект имени Ф.Б. Якубовского Челябинское отделение

Копировал Редькина Формат А2

Альбом 4

План на отметке -3.600

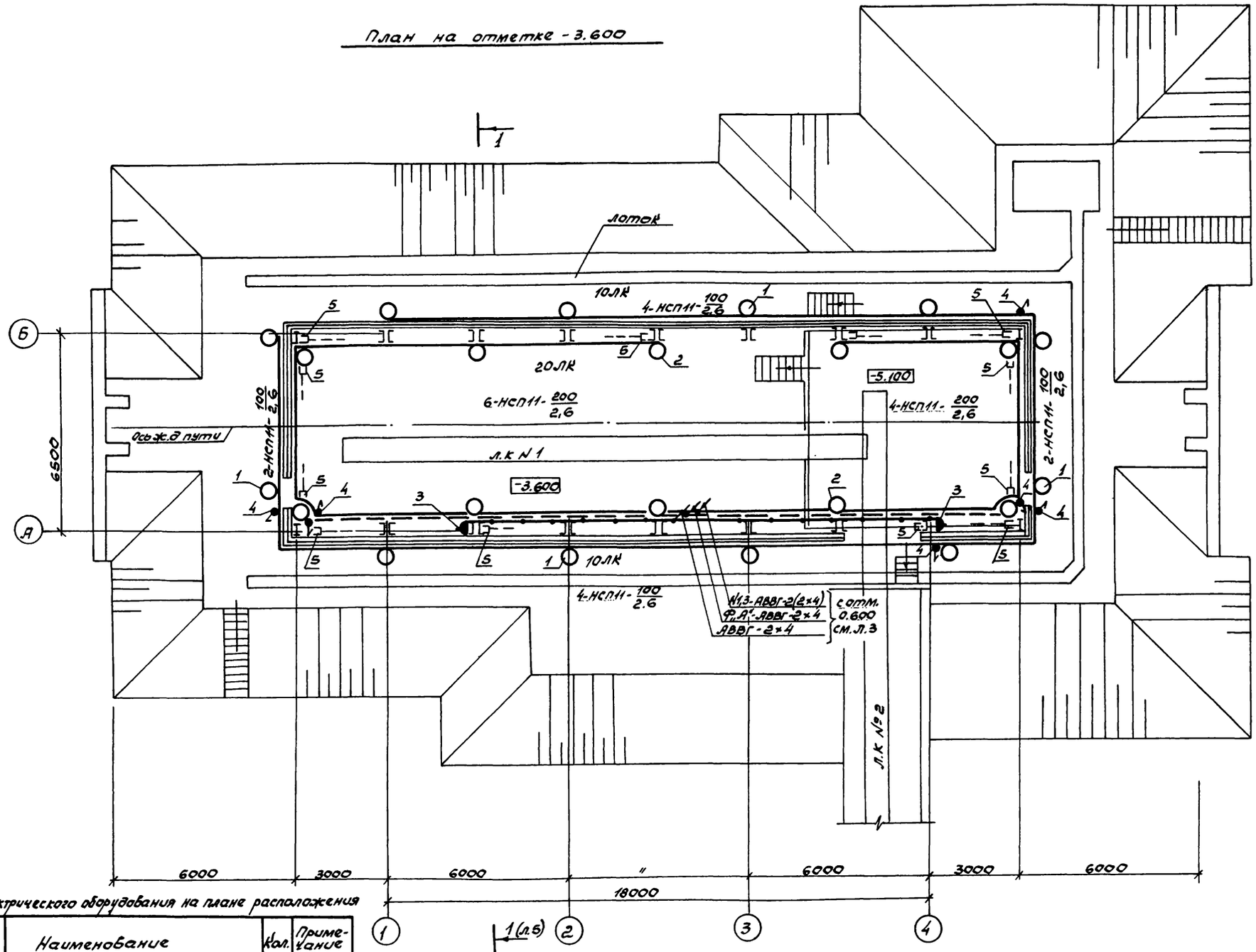

Ведомость узлов установки электрического оборудования на плане расположения

Поз.	Обозначение	Наименование	Кол.	Примечание
1	ТП503-7-14.88 ЭО.И л.7	Комплект установки светильника НСП11-100 на кронштейне У116	12	
2	ТП503-7-14.88 ЭО.И л.7	Комплект установки светильника НСП11-200 на кронштейне У116	10	
3	ТП503-7-14.88 ЭО.И л.12	Комплект установки штепсельной розетки РШ-П-2-0-1Р43.01-10/42Б коробке У995	2	
4	ТП503-7-14.88 ЭО.И л.11	Комплект установки выключателя 0-1-1Р44-17-6/220 в коробке У995	7	
5	ТП503-7-14.88 ЭО.И л.4	Концевое крепление троса к металлической колонне	12	

Инв.№ подл. | Подпись и дата | Взам. инв.№

Привязан

Инв.№

Нач. отд.	Корнаков		
Гл. инж. пр.	Бобрик		08.88
Гл. спец.	Ицинский		
Н. контр.	Ицинский		
Рук. бриг.	Крамкова		08.88
Ст. инж.	Кучнеева		

ТП 503-7-14.88 ЭО

Склад заполнителей прирельсовый для автотранспорта строительства (мобильный) вместимостью 2,5 тыс. куб.м с радиально-штабелеукладчиком конвейерного

Стадия	Лист	Листов
Р	4	

План на отметке -3.600

ВНИПИ Тяжпромэлектропроект имени Ф.Б.Якубовского Челябинское отделение

Копировал Белоусова Формат А2

Альбом 4

План площадок на отм. 6,000

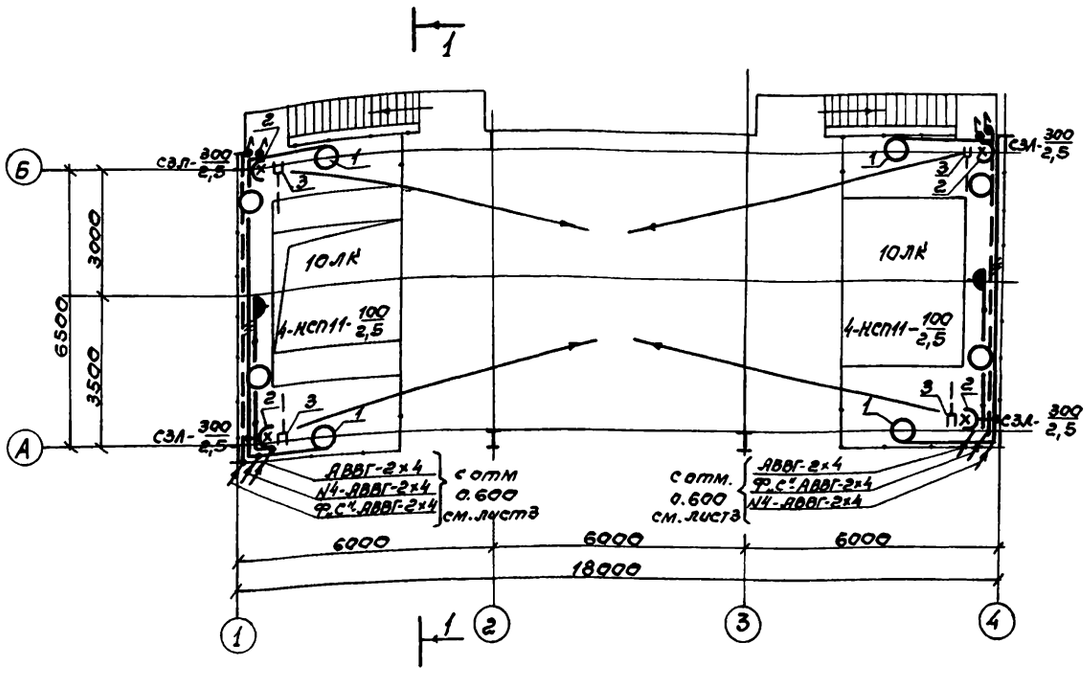

Разрез 1-1

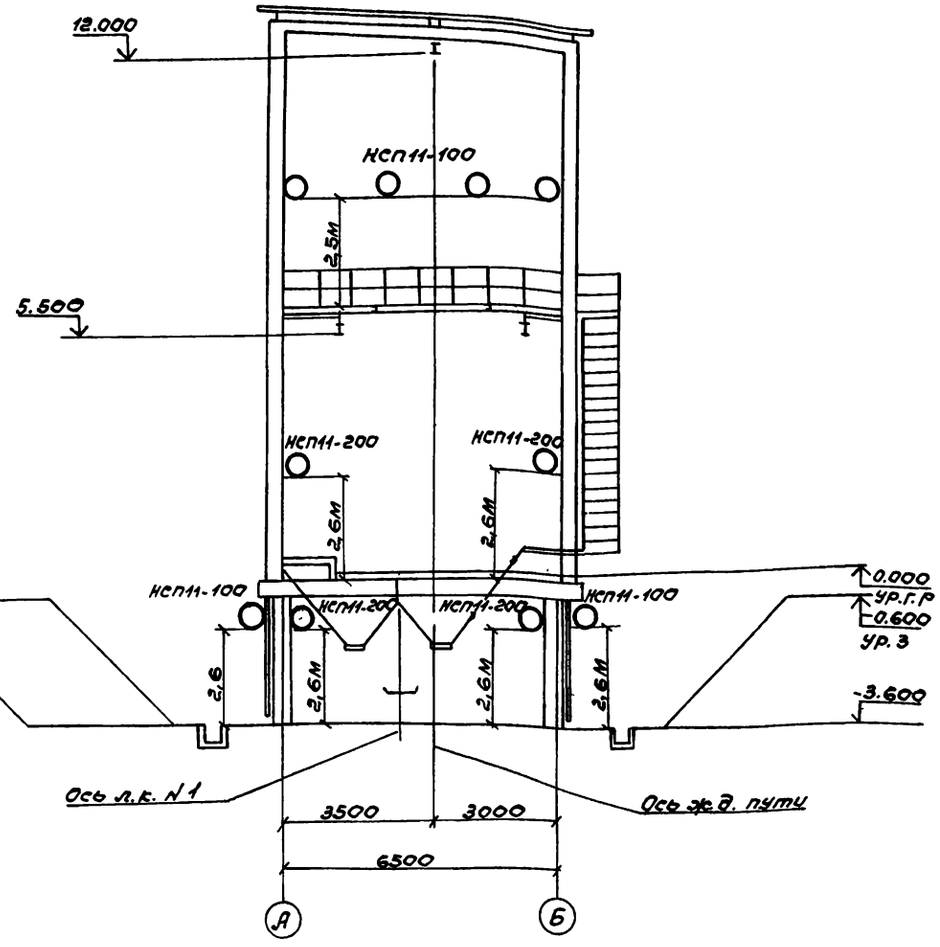

Ведомость узлов установки электрического оборудования на плане расположения

Поз.	Обозначение	Наименование	Кол.	Примечание
1	ТП503-7-14.88 ЭО.И	Комплект установки	8	
	лист 9	светильника НСП11-100		
		на стойке		
2	ТП503-7-14.88 ЭО.И	Комплект установки	4	
	лист 10	светильника СЗЛ-300		
		на кронштейке на		
		металлической колонке		
3	ТП.503-7-14.88 ЭО.И.Л.4	Концевое крепление троса к металлической колонке	4	

Привязан

Инв. №

Нач. отд	Скорняков		
Гл. инж. пр	Бобрик		09.87
Гл. спец.	Кринский		
Н. контр	Кринский		
Рук. бриг	Храмкова		08.88
Ст. инж.	Хуснеева		

ТП 503-7-14.88 ЭО

Склад заполнителей прирельсовый для автодорожного строительства (мобильный) вместимостью 10 тыс. куб м с радиально-штабелирующим конвейером

Стадия	Лист	Листов
Р	5	

План площадок на отметке 6.000. Разрез 1-1

ВНИИ Тяжпромэлектропроект имени Ф.Б. Якубовского Украинское отделение

Инв. № подл. | Подпись и дата | Взам. инв. №

Копировал Белоусова

Формат А2

Альбом 4

План на отметке 0.000

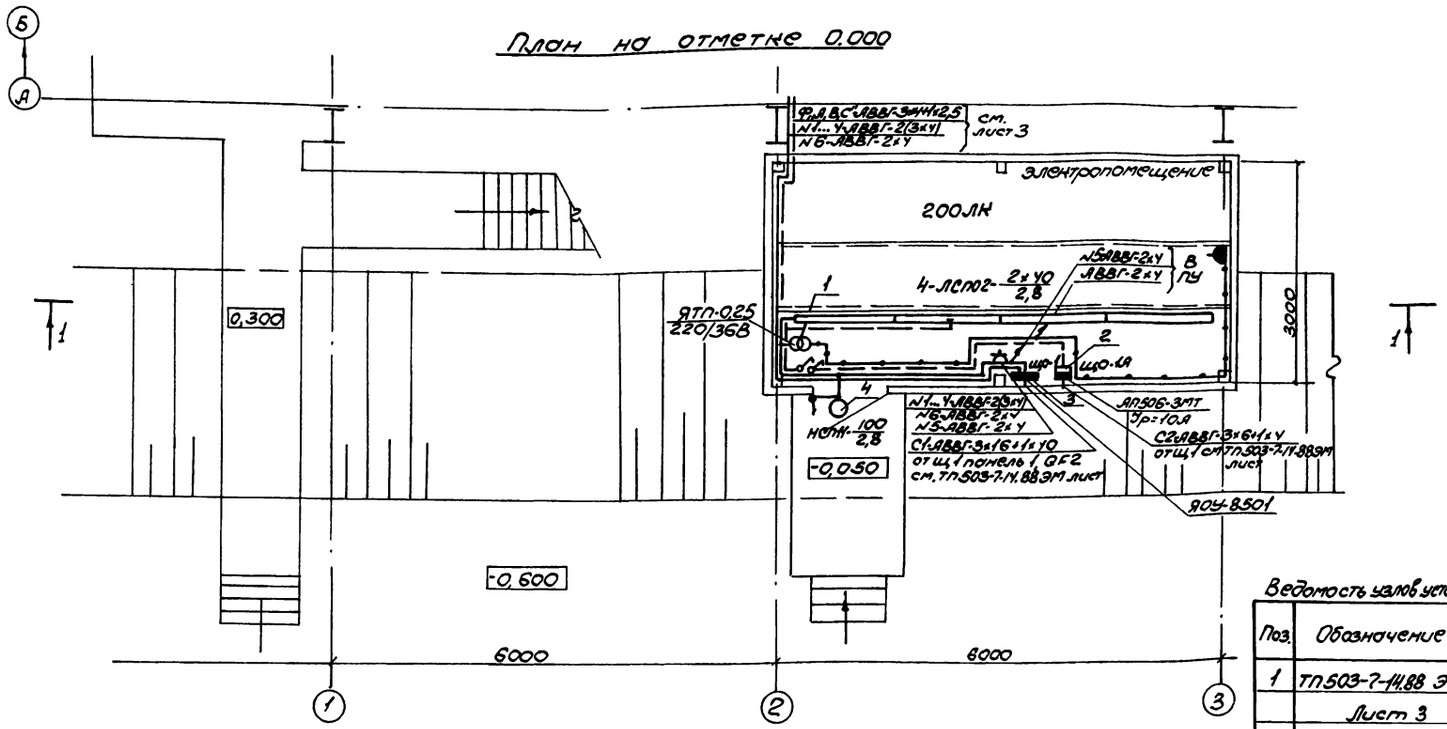

План поста управления.

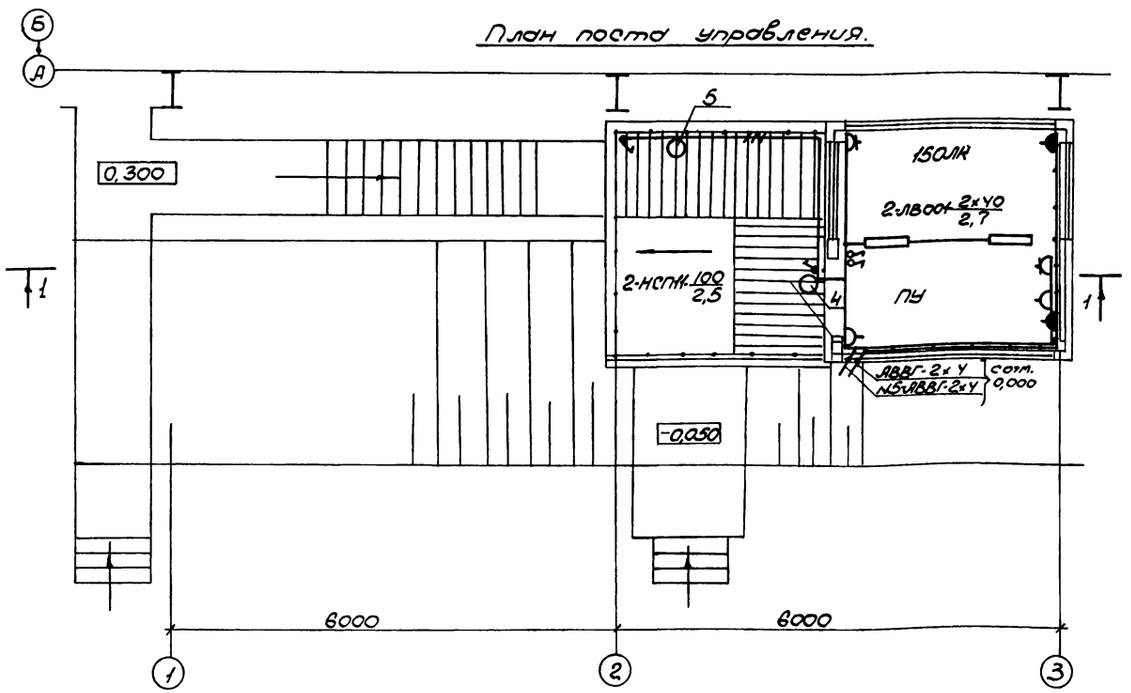

Ведомость узлов установки электрического оборудования на плане расположения.

Поз.	Обозначение	Наименование	Кол.	Примечание
1	ТП 503-7-14.88 ЭО.И Лист 3	Комплект установки ящика ЯТП-0.25 на конструкции	1	
2	ТП 503-7-14.88 ЭО.И лист 5	Комплект установки автоматического выключателя АП50Б-3МТ на конструкции	1	ЩО-4А
3	ТП 503-7-14.88 ЭО.И Лист 6	Комплект установки осветительного щитка ЯОУ-8501 на конструкции	1	ЩО-1
4	ТП 503-7-14.88 ЭО.И Лист 7	Комплект установки светильника НСП11-100 на кронштейне У116	2	
5	ТП 503-7-14.88 ЭО.И Лист 9	Комплект установки светильника НСП11-100 на стойке	1	

Привязан

Инв. №

Инв. № подл. | Подпись и дата | Взам. инв. №

ТП 503-7-14.88 ЭО

Склад заполнителей производственной базы оборотного строительства (передвижного) вместимостью 1,25 тыс. куб. м с радиально-штабелирующим конвейером

				Стадия	Лист	Листов
Нач. отд.	Скарятинов			Р	6	
Гл. инж. пр.	Бабрин		08.88			
Гл. спец.	Крижский					
Н. контр.	Крижский			Электрощитовая ПУ. Планы расположения		
Рук. бриг.	Хофманова		08.88			
Гл. инж.	Хусниева					

ВНИПИ Тяжпромэлектропроект имени Ф.Б. Якубовского Управленческое отделение

Копировал Морозова Формат А2

Альбом 4

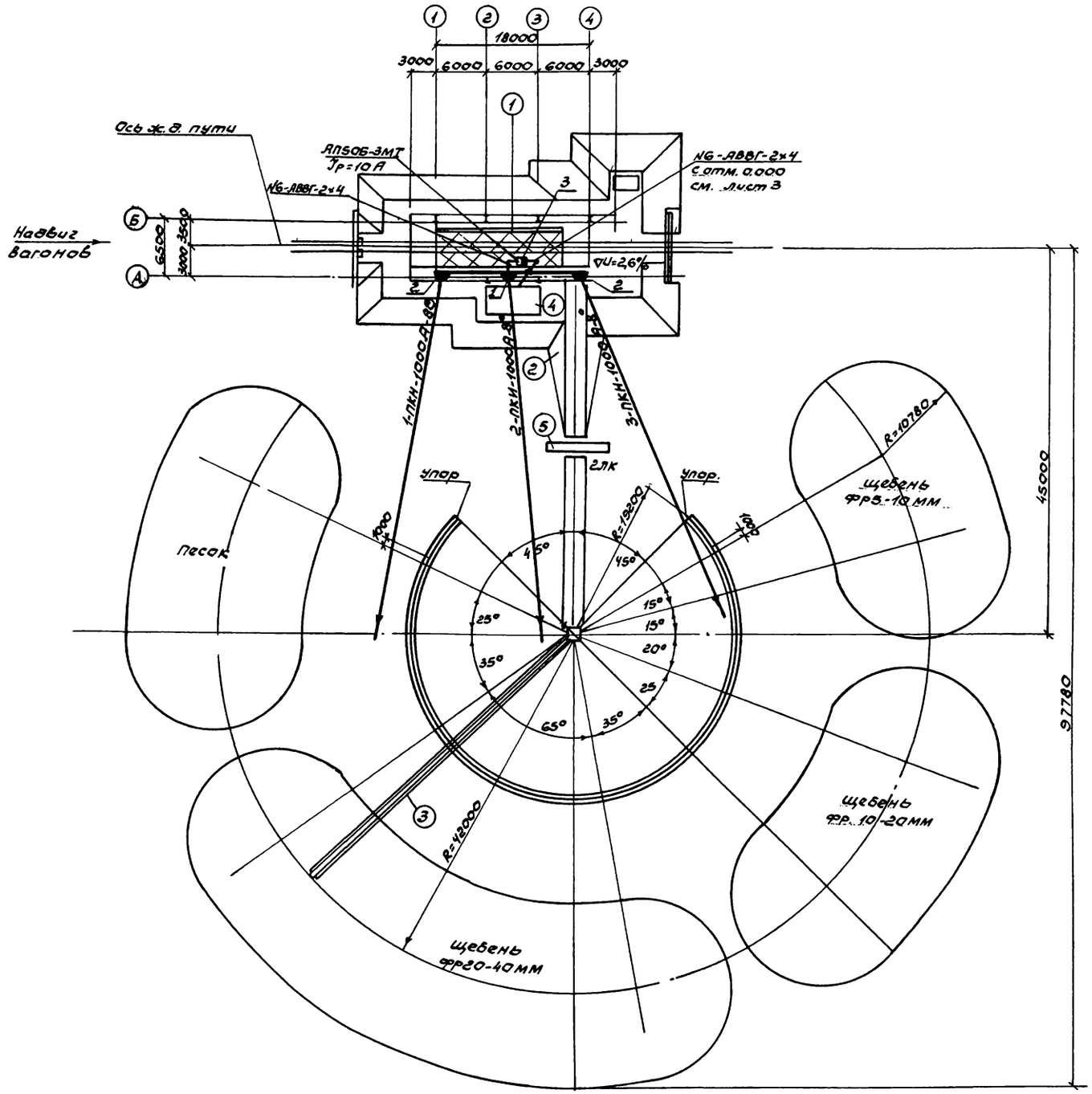

Экспликация помещений

№ п.п	Наименование	Примечан
1	Приемное устройство	
2	Галерея ленточного конвейера №2	
3	Радиально-штабелирующий	
	конвейер РШК-40	
4	Электротехническое помещение	
	и пост управления	
5	Переходный мостик	

Ведомость узлов установки электрического оборудования на плане расположения

Поз.	Обозначение	Наименование	Кол.	Примечание
	ТП503-7-14.88 ЭО.ЧМ	Комплект установки про-		
	лист 8	жектора ПКН-1000А на		
		конструкции:		
1		Исполнение 1	1	
2		Исполнение 2	2	
3	ТП503-7-14.88 ЭО.ЧМ	Комплект установки	1	
	Лист 5	АПБ06-3МТ на конструкции		

Привязан

Инв. №

Инв. № подл. | Подпись и дата | Взам. инв. №

Нач. отд	Скорняков			ТП 503-7-14.88 ЭО
Гл. инж. пр.	Бабрик		08.88	Склад заполнителей прирельсовый для автодорожного строительства (мобильный) вместимостью 12,5 тыс. куб.м с радиально-штабелирующим конвейером
Гл. спец.	Кочнецкий			Стадия: Р; Лист: 7; Листов:
Н. контр.	Кочнецкий			Открытый склад. План расположения
Рук. бриг.	Хромкова		08.88	ВНИПИ Тяжпромэлектропроект имени Ф.Б. Якубовского Челябинское отделение
Гл. инж.	Хуснеева			

Копировал Белочкова Формат А2

№ строки	Наименование вида работ	Ед. изм.	Код вида работ	Код ед. изм.	Количество
1	1. Трансформаторы				
2	Трансформатор малой	шт		796	2
3	мощности				
4					
5	2. Аппараты напряже-				
6	нием до 1000В				
7	Щитки осветительные	шт		796	1
8	Выключатели автоматичес-	шт		796	4
9	кие				
10					
11	3. Оборудование светотехни-				
12	ческое				
13	Выключатели, розетки	шт		796	38
14	Светильники для ламп нака-	шт		796	45
15	ливания				
16	Светильники для люминесцент-	шт		796	6
17	ных ламп				
18	Прожекторы	шт		796	3
19					
20	4. Кабели				
21	Кабели, прокладываемые				
22	на тросе, на профиле,				
23	сечением до				
24	16кв. мм.	км		008	0,75
25					
26	5. Провода				
27	Провода, прокладываемые в				
28	трубах, в поливинилхлорид-				
29	ных трубках, сечением до				
30	2,5кв. мм	км		008	0,155
31					

Привязан

Инв.№

Нач.отд.	Скворцов		
Гл.инж.пр.	Бобрик		03.89
Гл.спец.	Кринский		
Н.контр.	Кринский		
Рук.бриг.	Храмкова		08.88
Ст.инж.	Хусеева		

ТП 503-7-14.88 ЭО.ВР

Склад заполнителей прицельсовый для автодорожного строительства (мобильный) вместимостью 125 тыс. куб. м с радиально-штабелирующим конвейером

Стадия	Лист:	Листов
Р		1

Ведомость объемов электромонтажных работ

ВНИПИ Тяжпромэлектропроект имени Ф.Б. Якубовского Челябинское отделение

Копировал Редькина формат А3

Обозначение чертежа	Наименование	Кол.	Примечание
ТП503-7-14.88 ЭО.И лист 2	Комплект установки трансформатора ОСОВ-0,25, автоматического выключателя АП50Б-2МТ и выключателя О-1-1РУ4-17-6/220 на общей конструкции	1	
ТП503-7-14.88 ЭО.И лист 3	Комплект установки ящика ЯТП-0,25 на конструкции	1	220/36В
ТП503-7-14.88 ЭО.И лист 4	Концевое крепление троса к металлическому основанию	20	
ТП503-7-14.88 ЭО.И лист 5	Комплект установки автоматического выключателя АП50Б-3МТ на строительном основании	3	
ТП503-7-14.88 ЭО.И лист 6	Комплект установки осветительного щитка ЯОУ-8501 на строительном основании	1	ЩО-1
ТП503-7-14.88 ЭО.И лист 7	Комплект установки светильника на кронштейне У116:		
	НСП11-100	14	
	НСП11-200	18	
ТП503-7-14.88 ЭО.И лист 8	Комплект установки прожектора ПКН-1000А на конструкции	3	
ТП503-7-14.88 ЭО.И лист 9	Комплект установки светильника НСП11-100 на стойке К987 на вибрирующем основании	9	
ТП503-7-14.88 ЭО.И лист 10	Комплект установки светильника СЗЛ-300 на кронштейне	4	
ТП503-7-14.88 ЭО.И лист 11	Установка выключателя О-1-1РУ4-17-6/220 в коробке У995	7	
ТП503-7-14.88 ЭО.И лист 12	Установка штепсельной розетки РШ-П-2-О-1РУ3-01-10/42 в коробке У995	6	

Привязан

Инв.№

Нач.отд.	Скворцов		
Гл.инж.пр.	Бобрик		08.88
Гл.спец.	Кринский		
Н.контр.	Кринский		
Рук.бриг.	Храмкова		08.88
Ст.инж.	Хусеева		

ТП 503-7-14.88 ЭО.И

Ск.под заполнителей прицельсовый для автодорожного строительства (мобильный) вместимостью 125 тыс. куб. м с радиально-штабелирующим конвейером

Стадия	Лист:	Листов:
Р	1	12

Ведомость конструкций и изделий, подлежащих изготовлению в М33

ВНИПИ Тяжпромэлектропроект имени Ф.Б. Якубовского Челябинское отделение

Копировал Редькина формат А3

Альбом 4

Общий вид
М1:5

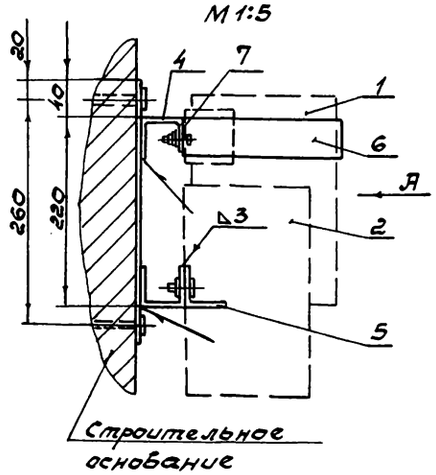

Вид А
М1:5

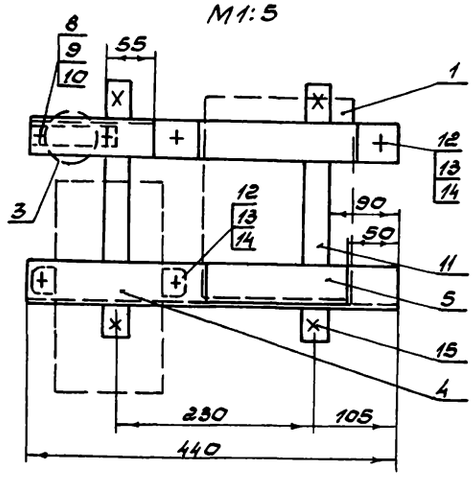

Марка, поз.	Обозначение	Наименование	Кол.	Масса ед.кг	Примечание
1		Трансформатор ОСОВ-0,25	1	8,0	
2		Автоматический выключатель АП50б	1	3,5	
3		Выключатель	1	0,14	по проекту
4		Швеллер УСЭК53	2	1,3	L=440
5		Уголок УСЭК55	1	0,33	L=170
6		Полоса УСЭК56	1	0,43	L=533
7		Полоса К200; L=100	1	0,012	
8		Винт М4×12; ГОСТ 17473-80	2	0,00163	
9		Гайка М4; ГОСТ 5927-70	2	0,00008	
10		Шайба 4; ГОСТ 11371-78*	2	0,00030	
11		Лента 30×3; ГОСТ 6009-74			
		L=300	2	0,21	
12		Болт М10×30; ГОСТ 7798-70	4	0,06	
13		Гайка М10; ГОСТ 5927-70	4	0,0137	
14		Шайба 10; ГОСТ 11371-78*	4	0,006	
15		Дюбель ДГПШ-4,5×50	4	0,007	
16		Кабель по проекту	2		Кол-во 6 метров

Поз. 6
М1:5

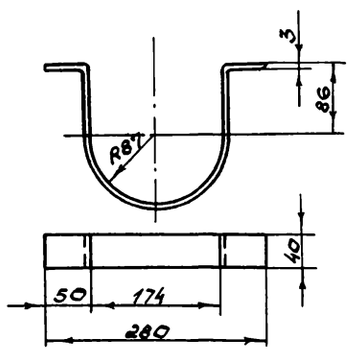

Схема подключения АП50 и выключателя

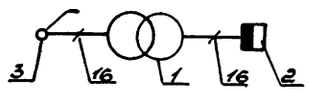

1. Масса конструкции - 16кГ
2. Конструкцию окрасить серой эмалью ПФ-115.

Привязан

Инв. №

Нач.отд	Скорняков		
Гл.инж.пр	Бобрик		08.88
Гл.спец	Кринский		
Н.контр	Кринский		
Рук.бриг	Хромкова		08.88
Ст.инж.	Хусяева		

ТП 503-7-14.88 ЭО.И

Склад заполнителей прирельсовый для автодорожного строительства (мобильный) вместимостью 1,25 тыс. куб.м с радиально-штабелирующим конвейером

Стадия	Лист	Листов
Р	2	

Конструкция для установки трансформатора ОСОВ-0,25 на строительном основании

ВНИПИ Тяжпромэлектропроект имени Ф.Б. Якубовского Челябинское отделение

Инв.№ подл. | Подпись и дата | Взам. инв.№

Копировал Белоусова Формат А2

Альбом 4

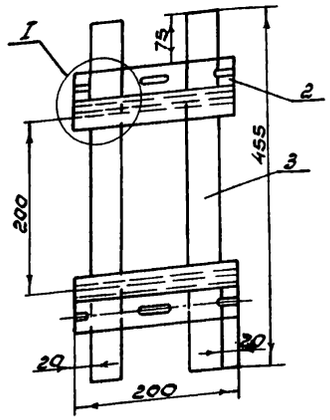

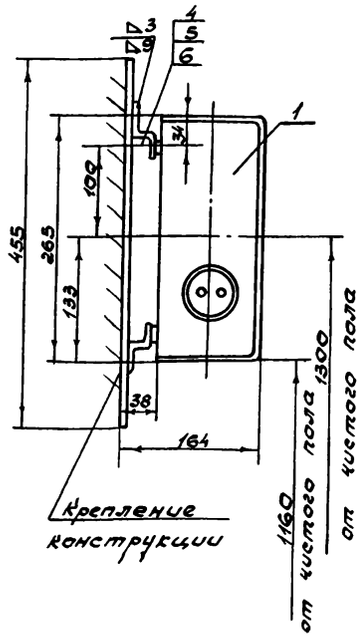

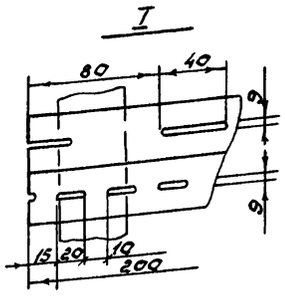

1. При сварке конструкции перекосы не допускаются.
2. Острые кромки притупить.
3. Конструкцию окрасить серой эмалью.

Марка поз	Обозначение	Наименование	Кол	Масса ед.кг	Примечание
1		Ящик ЯТП-0,25	1	9	
2		Профиль монтажный К238, L=200	2	0,618	
3		Полоса, ГОСТ 103-76* 4×40 L=455	2	12	
4		Винт М6×16, ГОСТ 1491-80	4	0,004966	
5		Гайка М6, ГОСТ 5927-70	4	0,00244	
6		Шайба 6. ГОСТ 11371-78*	8	0,00085	

ТП 503-7-14.88 ЭОИ

Склад заполнителей прирельсовый для автодорожного строительства (мобильный) вместимостью 12,5 тыс. куб.м с радиально-штабелирующим конвейером

Нач. отд	Скорняков			
Гл. инж. пр	Бобрик		08.88	
Гл. спец	Кринский			
Н. контр	Кринский			
Рук. бр.	Храмкова		08.88	
Ст. инж	Хуснеева			

Привязан

Инв. №

Стадия: Р | Лист: 3 | Листов:

Установка ящика ЯТП-0,25 на конструкции

ВНИПИ ТЯЖПРОМЭЛЕКТРОПРОЕКТ ИМЕНИ Ф.Б. ЯКУБОВСКОГО Челябинское отделение

Инв. № подл. | Подпись и дата | Взам. инв. №

Копировал Белоусова Формат А3

Альбом 4

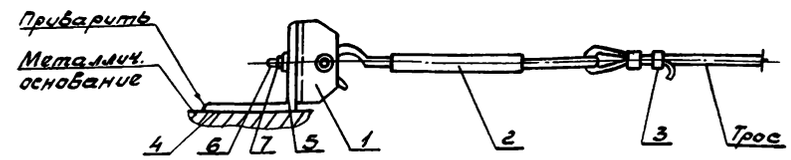

Деталь поз.4

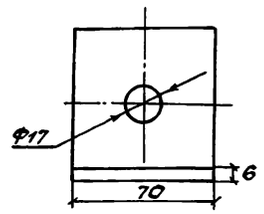

Деталь поз.5

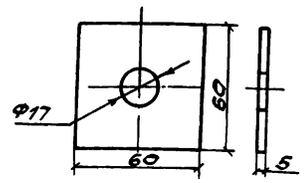

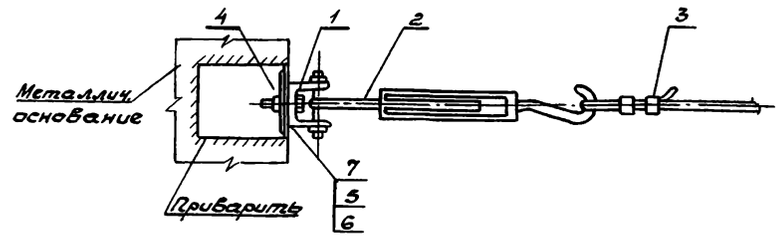

Марка поз.	Обозначение	Наименование	Кол	Масса ед.кг.	Примечание
1		Анкер К675	1	0,6	
2		Муфта натяжная К804	1	0,5	
3		Зажим тросовый К676	2	0,81	
4		Уголок, ГОСТ 8509-86 75×75×6, L=70	1	0,48	
5		Шайба из полосы ГОСТ 103-70 5×60 R=60	1	0,14	
6		Болт, ГОСТ 7798-70 М16×50	1	0,1156	
7		Гайка, ГОСТ 5915-70, М16	1	0,3317	

ТП 503-7-14.88 ЭОИ

Склад заполнителей прирельсовый для автодорожного строительства (мобильный) вместимостью 12,5 тыс куб.м с радиально-штабелирующим конвейером

Нач. отд	Скорняков			
Гл. инж. пр	Бобрик		08.88	
Гл. спец	Кринский			
Н. контр	Кринский			
Рук. бр.	Хромкова		08.88	
Ст. инж	Хуснеева			

Привязан

Инв. №

Стадия: Р | Лист: 4 | Листов:

Концевое крепление троса к металлическому основанию

ВНИПИ ТЯЖПРОМЭЛЕКТРОПРОЕКТ ИМЕНИ Ф.Б. ЯКУБОВСКОГО Челябинское отделение

Инв. № подл. | Подпись и дата | Взам. инв. №

Копировал Белоусова Формат А3

Альбом 4

Общий вид

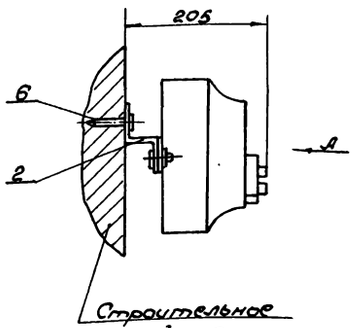

Вид А

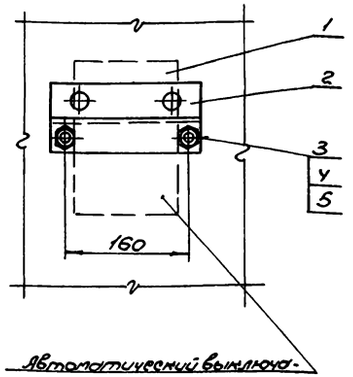

Конструкцию окрасить серой эмалью ПФ 115.

Марка, поз	Обозначение	Наименование	Кол.	Масса ед, кг	Примечание
1		Автоматический			
		выключатель АП50-Б	1	3,5	
2		Профиль УСЭК 8 5			
		L=200	1	0,6	
3		Болт М10×25; ГОСТ 7798-70	2	0,02782	
4		Гайка М10; ГОСТ 5927-70	2	0,01137	
5		Шайба 10; ГОСТ 11371-78*	2	0,00408	
6		Дюбель ДГПШ 4,5×50	2		

ТП 503-7-14.88 ЭОИ

Склад заполнителей прирельсовый для автодорожного строительства (мобильный) вместимостью 12,5 тыс. куб. м с радиально-штабелирующим конвейером

Стадия	Лист	Листов
Р	5	

Конструкция для установки АП50Б на строительном основании.

ВНИПИ ТЯЖПРОМЭЛЕКТРОПРОЕКТ имени Ф.Б. ЯКУБОВСКОГО Челябинское отделение

Привязан

Инв. №

Нач. отд	Скорняков	
Гл. инж. пр	Бобрик	08.88
Гл. спец	Кринский	
Н. контр	Кринский	
Рук. брик	Хромкова	08.88
Ст. инж	Хуснеева	

Инв. № подл. | Подпись и дата | Взам. инв. №

Копировал Формат А3

Альбом 4

Общий вид

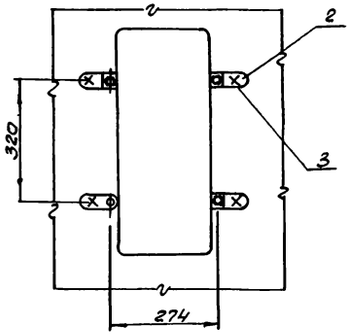

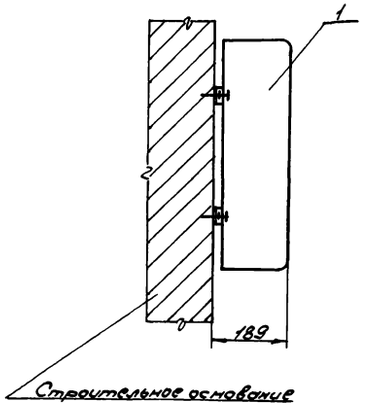

Разметка отверстий для крепления щитков к строительному основанию без конструкции

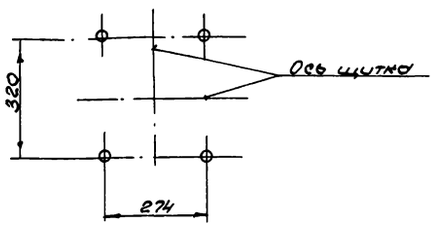

Марка, поз.	Обозначение	Наименование	Кол.	Масса ед, кг	Примечание
1		Щиток ЯОУ-8501	1	15	
2		Закреп К351	4		
3		Дюбель ДГПШ 4,5×50	4		

ТП 503-7-14.88 ЭОИ

Склад заполнителей прирельсовый для автодорожного строительства (мобильный) вместимостью 12,5 тыс. куб. м с радиально-штабелирующим конвейером

Стадия	Лист	Листов
Р	6	

Установка щитка ЯОУ-8501÷8504 на строительном основании.

ВНИПИ ТЯЖПРОМЭЛЕКТРОПРОЕКТ имени Ф.Б. ЯКУБОВСКОГО Челябинское отделение

Привязан.

Инв. №

Нач. отд	Скорняков	
Гл. инж. пр	Бобрик	08.88
Гл. спец	Кринский	
Н. контр	Кринский	
Рук. брик	Хромкова	08.88
Ст. инж.	Хуснеева	

Инв. № подл. | Подпись и дата | Взам. инв. №

Копировал Морозова Формат А3

Альбом 4

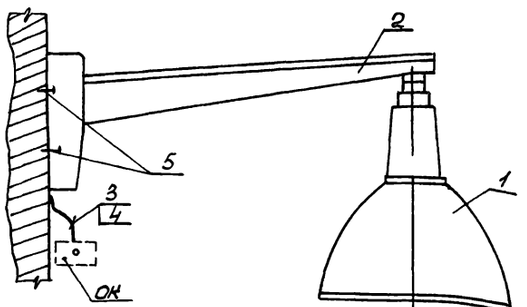

Разметка отверстий для крепления кронштейна к строительному основанию дюбелями

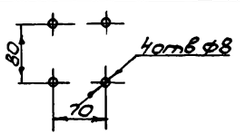

Марка позиция	Обозначение	Наименование	кол	Масса ед кг	Примечание
1		Светильник с лампой накаливания НСП11	1	3,8 5,1	100Вт 200Вт
2		Кронштейн У116	1	1,45	
3		Провод АПВ-1×2 L=800мм	3		
4		Трубка поливинилхлоридная, ХВТ-14	1		
5		Дюбель У678У3	4	0,0099	

ТП 503-7-14.88 ЭО.И

Склад заполнителей прирельсовый для автодорожного строительства (мобильный) вместимостью 12,5 тыс куб м с радиально-штабелирующим конвейером.

Стадия	Лист	Листов
Р	7	

Установка кронштейна со светильником с лампой накаливания

ВНИПИ ТЯЖПРОМЭЛЕКТРОПРОЕКТ имени Ф.Б. ЯКУБОВСКОГО Челябинское отделение

Привязан			
Нач.отд	Скорняков		
Гл.инж.пр	Бобрик		08.88
Гл.спец	Кринский		
Н.контр	Кринский		
Рук.бриг	Храмкова		08.88
Ст.инж	Хуснеева		

Инв №

Инв № подл | Подпись и дата | Взам инв №

Копировал Формат А3

Альбом 4

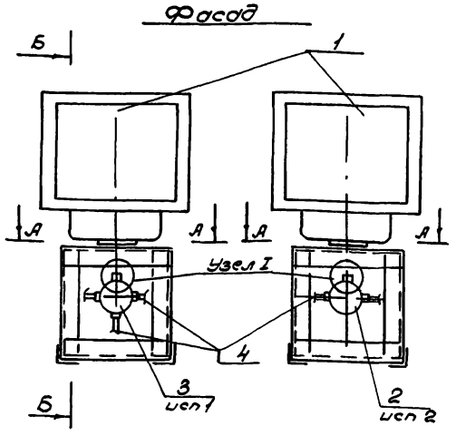

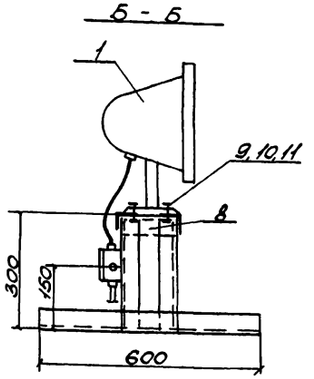

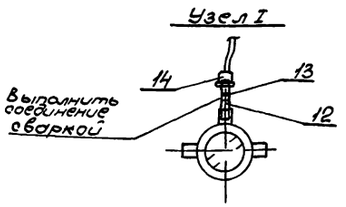

1. Конструкция сварная
2. Конструкцию окрасить серой нитроэмалью

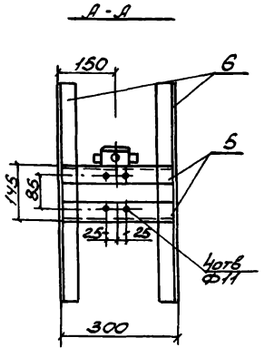

Марка позиция	Обозначение	Наименование	кол	Масса ед кг	Примечание
1		Прожектор ПКН-1000А	1	9	
2		Коробка ответвительная КТО-40	1	3,5	исп 2
3		Коробка ответвительная ККО-40	1	3,7	исп 1
4		Труба электросварная ГОСТ 10704-76 т40	-		
5		Сталь угловая, ГОСТ 8509-86 50×50×5, L=300мм	4	1,03	
6		Сталь угловая, ГОСТ 8509-86 50×50×5, L=600	2	2,26	
7		Сталь угловая, ГОСТ 8509-86, 50×50×5, L=290мм	4	1,09	
8		Сталь угловая, ГОСТ 8509-86, 50×50×5, L=135мм	2	0,51	
9		Болт, М8×25 ГОСТ 7798-70	4	0,01507	
10		Гайка, М8, ГОСТ 5927-70	4	0,00513	
11		Шайба, 8, ГОСТ 11371-78*	4	0,0023	
12		Труба электросварная ГОСТ 10704-76 т40 L=80мм	1	0,19	
13		Труба электросварная ГОСТ 10704-76 т25 L=60мм	1	0,064	
14		Сальник У258	1	0,039	

ТП 503-7-14 88 ЭО.И

Склад заполнителей прирельсовый для автодорожного строительства (мобильный) вместимостью 12,5 тыс куб м с радиально-штабелирующим конвейером.

Стадия	Лист	Листов
Р	8	

Установка прожектора ПКН-1000А на конструкции

ВНИПИ ТЯЖПРОМЭЛЕКТРОПРОЕКТ имени Ф.Б. ЯКУБОВСКОГО Челябинское отделение

Привязан			
Нач.отд	Скорняков		
Гл.инж.пр	Бобрик		08.88
Гл.спец	Кринский		
Н.контр	Кринский		
Рук.бриг	Храмкова		08.88
Ст.инж	Хуснеева		

Инв. №

Инв № подл | Подпись и дата | Взам инв №

Копировал Морозова Формат А3

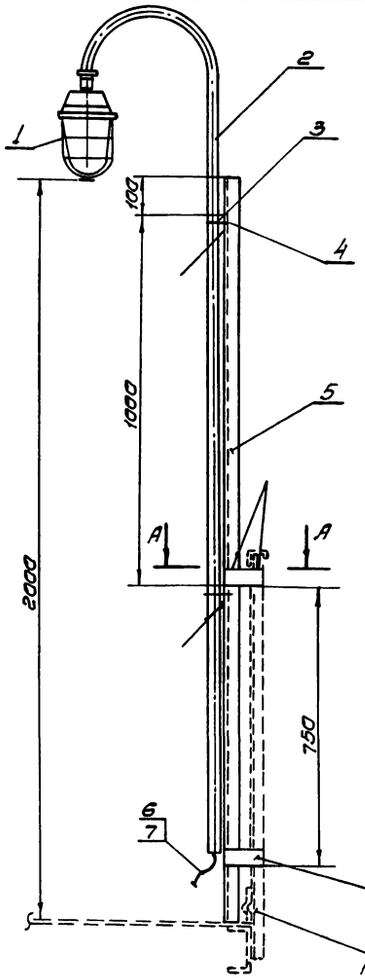

А-А

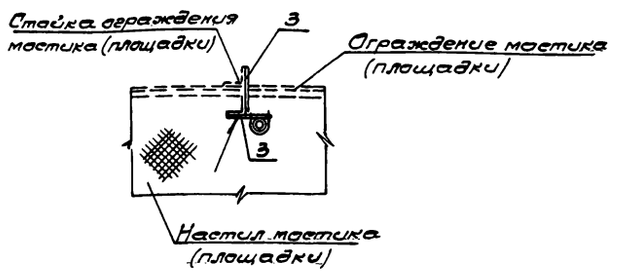

1. Масса конструкции без светильника – 9кг
2. Конструкцию окрасить серой эмалью ПФ-115.
3. Стойку заземлить проводом АПВ-2(1х2)

Стойка ограждения мостика (площадки)

Марка, позиция	Обозначение	Наименование	Кол.	Масса ед.кг.	Примечание
1		Светильник с лампой накаливания	1		по проекту
2		Стойка К987	1	3.85	
3		Полоса, К106, L=120мм	4	0,12	
4		Хомутик С437	2	0,07	
5		Уголок, К237, L=2000мм	1	4,57	
6		Провод, АПВ 1х2	6		Кол-во в метраж
7		Поливинилхлоридная трубка, ХВТ-14	3		

ТП 503-7-14.88 ЭОИ

Склад заполнителей прирельсовый для автотранспортного строительства (модульный) вместимостью 125 тыс. куб. м с радиально-штабелирующим конвейером

Привязан	Нач.отд.	Скворцова			
	Гл.инж.пр.	Бабрик		08.88	
	Гл.спец.	Крижский			
	Н.контр.	Крижский			
	Рук.бриг.	Храмцова		08.88	
Инв.№	Ст.инж.	Хусневва			

Стойка К987 со светильником с лампой накаливания для установки на вибрирующем ограждении.

Стадия	Лист:	Листов:
Р	9	

ВНИПИ ТЯЖПРОМЭЛЕКТРОПРОЕКТ имени Ф.Б. ЯКУБОВСКОГО Челябинское отделение

Инв.№ подл. | Подпись и дата | Взам.инв.№

Копировал формат А3

Общий вид

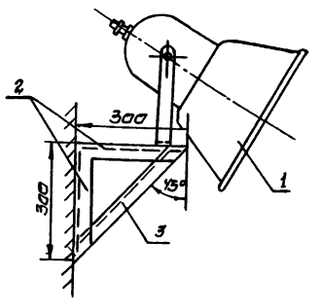

1. Кронштейн сварной.
2. Крепление кронштейна производится: к бетонному и кирпичному основаниям с помощью 2-х дюбелей К438/11 с распорной гайкой, к металлическому основанию электросваркой.

Марка позиция	Обозначение	Наименование	Кол.	Масса ед.кг	Примечание
1		Светильник, СЗЛ-300	1	6,5	
2		Профиль, К 237 L=600	1	1,2	
3		Уголок, ГОСТ 8509-86 40х40х4 L=425мм	1	1.00	

ТП 503-7-14.88 ЭОИ

Склад заполнителей прирельсовый для автотранспортного строительства (модульный) вместимостью 125 тыс. куб. м с радиально-штабелирующим конвейером

Привязан	Нач.отд.	Скворцова			
	Гл.инж.пр.	Бабрик		08.88	
	Гл.спец.	Крижский			
	Н.контр.	Крижский			
	Рук.бриг.	Храмцова		08.88	
Инв.№	Ст.инж.	Хусневва			

Кронштейн для крепления светильника СЗЛ на колонне или стене.

Стадия	Лист:	Листов:
Р	10	

ВНИПИ ТЯЖПРОМЭЛЕКТРОПРОЕКТ имени Ф.Б. ЯКУБОВСКОГО Челябинское отделение

Инв.№ подл. | Подпись и дата | Взам.инв.№

Копировал Редькина формат А3

Альбом 4

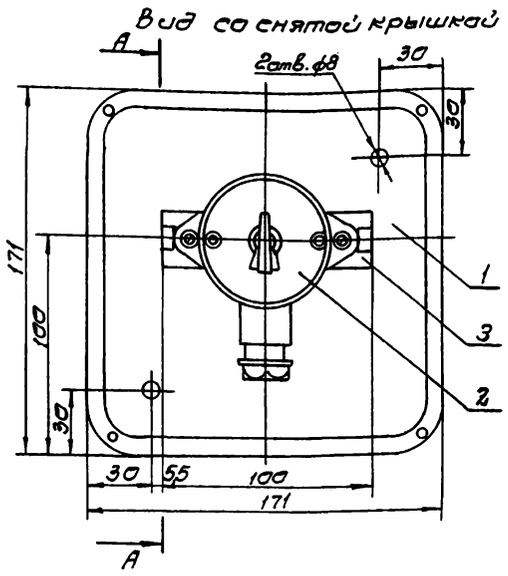

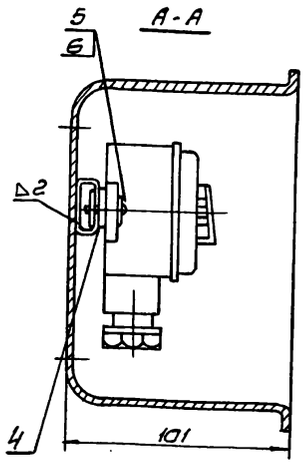

Марка, позиция	Обозначение	Наименование	Кол.	Масса ед.кг	Примечание
1		Коробка У995	1	0,98	
2		Выключатель О-1-1Р44-17-6/220	1	0,138	
3		Профиль, К101 L-100мм	1	0,057	
4		Гайка закладная, К605	2	0,007	
5		Винт М5х20 ГОСТ17473-80*	2	0,0033	
6		Шайба 5, ГОСТ11371-78*	2	0,00044	

ТП 503-7-14.88 ЭОИ

Склад заполнителей прирельсовый для автотарожного строительства (мобильный) вместимостью 12,5тыс.куб.м с радиально-штабелирующим конвейером

Нач.отд.	Скорняков			
Гл.инж.пр.	Бобрик		08.88	
Гл.спец.	Кринский			
Н.контр.	Кринский			
Рук.бриг.	Храмкова		08.88	
Ст.инж.	Хученева			

Привязан

Инв.№

Стадия Р | Лист 11 | Листов

Коробка с выключателем

ВНИИПИ Тяжпромэлектропроект имени Ф.Б.Якубовского Челябинское отделение

Инв.№ подл. | Подпись и дата | Взам.инв.№

Копировал Редькина формат А3

gost.e-ecolog.ru

Альбом 4

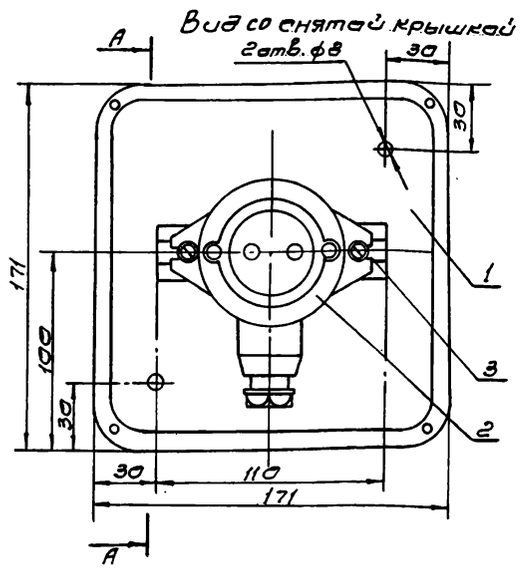

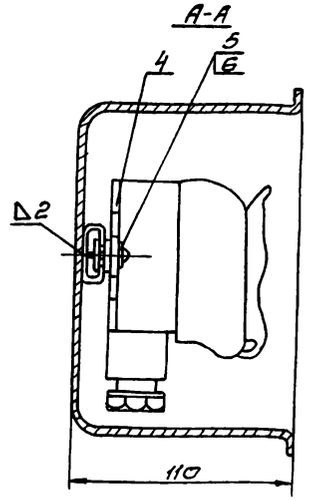

Марка, позиция	Обозначение	Наименование	Кол.	Масса ед.кг	Примечание
1		Коробка	1	0,98	
2		Розетка штепсельная РШ-П-2-О-1Р43-01-16/42	1	0,104	
3		Профиль К101-L=110	1	0,63	
4		Гайка закладная К608	2	0,0062	
5		Винт, М4х12; ГОСТ17473-80*	2	0,0014	
6		Шайба 4, ГОСТ11371-78*	2	0,000308	

ТП 503-7-14.88 ЭОИ

Склад заполнителей прирельсовый для автотарожного строительства (мобильный) вместимостью 12,5тыс.куб.м с радиально-штабелирующим конвейером

Нач.отд.	Скорняков			
Гл.инж.пр.	Бобрик		08.88	
Гл.спец.	Кринский			
Н.контр.	Кринский			
Рук.бриг.	Храмкова		08.88	
Ст.инж.	Хученева			

Привязан

Инв.№

Стадия Р | Лист 12 | Листов

Коробка со штепсельной розеткой

ВНИИПИ Тяжпромэлектропроект имени Ф.Б.Якубовского Челябинское отделение

Инв.№ подл. | Подпись и дата | Взам.инв.№

Копировал Редькина формат А3