ТИПОВОЙ ПРОЕКТ

503-7-14.88

СКЛАД ЗАПОЛНИТЕЛЕЙ ПРИРЕЛЬСОВЫЙ ДЛЯ АВТОДОРОЖНОГО СТРОИТЕЛЬСТВА /МОБИЛЬНЫЙ/ ВМЕСТИМОСТЬЮ 12,5 ТЫС.КУБ.М С РАДИАЛЬНО-ШТАБЕЛИРУЮЩИМ КОНВЕЙЕРОМ

АЛЬБОМ 3

КМ КОНСТРУКЦИИ МЕТАЛЛИЧЕСКИЕ

10110/03
Цена 2-66

gost.e-ecolog.ru

ТИПОВОЙ ПРОЕКТ
503-7-14.88

СКЛАД ЗАПОЛНИТЕЛЕЙ ПРИРЕЛЬСОВЫЙ ДЛЯ АВТОДОРОЖНОГО СТРОИТЕЛЬСТВА (МОБИЛЬНЫЙ) ВМЕСТИМОСТЬЮ 12,5 ТЫС.КУБ.М С РАДИАЛЬНО-ШТАБЕЛИРУЮЩИМ КОНВЕЙЕРОМ

АЛЬБОМ 3

СОСТАВ ПРОЕКТА

Альбом 1	ПЗ	Пояснительная записка
	ТХ	Технология производства
	ТХ.Н	Общие виды нетиповых технологических конструкций
Альбом 2	АР	Архитектурные решения
	КЖ	Конструкции железобетонные
	ОВ	Отопление и вентиляция
	ВК	Водопровод и канализация
Альбом 3	КМ	Конструкции металлические
Альбом 4	ЭМ	Силовое электрооборудование
	ЭО	Электрическое освещение
Альбом 5		Задание заводу-изготовителю на комплектные электротехнические устройства
Альбом 6	СО	Спецификации оборудования
Альбом 7	ВМ	Ведомости потребности в материалах
Альбом 8	С	Сметы
Альбом 9.90		Технологические конструкции Радиально-штабелирующий конвейер Конструкторская документация
		часть 1. Механическая часть
		часть 2. Механическая часть (продолжение)
		часть 3. Электротехническая часть

ПРИМЕНЕННЫЕ ТИПОВЫЕ ПРОЕКТЫ

Типовой проект 409-29-74.83 "Механизированный приемный пункт для выгрузки заполнителей бетона на два проходных пути с фронтом на один полувагон"

Альбом XIV.87 Технологические конструкции Люкоподъемник Конструкторская документация (распространяет Киевский филиал ЦИТП)

Разработан:
институтом „Укрниипроектстальконструкция"

/Главный инженер института В.Н. Гордеев
Главный инженер проекта Г.Н. Мурашов

Утвержден Госстроем СССР
Протокол от 4 декабря 1986г. № АЧ-89

Введен в действие Промтрансниипроектом
Приказ от 15.09 1988г. № 191,
альбом 9.90 - приказ от 08.01.90г. №3

Привязан

Инв.№

Альбом 3

Типовой проект 503-7-14.88

Ведомость рабочих чертежей основного комплекта КМ

Лист	Наименование	Примечание
1	Общие данные	
2	Общие данные (продолжение)	
3	Общие данные (продолжение)	
4	Общие данные (продолжение)	
5	Общие данные (продолжение)	
6	Общие данные (продолжение)	
7	Общие данные (продолжение)	
8	Общие данные (окончание)	
9	Бункерная часть приемного устройства. Схема. Разрезы 1-1÷4-4	
10	Бункерная часть приемного устройства. Планы опор затяжек, бункерных решеток и площадок для обслуживания составов	
11	Бункерная часть приемного устройства. Разрез 6-6. Монтажные блоки Бл.1÷Бл.3. Монтажные элементы К1÷К3, ОП	
12	Бункерная часть приемного устройства. Монтажный блок Бл.4. Монтажные элементы Н1, П1, П2, Р1÷Р3	
13	Бункерная часть приемного устройства. Узлы 1, 2	
14	Бункерная часть приемного устройства. Узлы 3÷5	
15	Бункерная часть приемного устройства. Узлы 6, 7	
16	Бункерная часть приемного устройства. Узлы 8÷11	
17	Бункерная часть приемного устройства. Узлы 12÷14	
18	Бункерная часть приемного устройства. Узел 15. Позиции 1 и 9 подвижных опорных частей из полимерных материалов	
19	Бункерная часть приемного устройства. Позиции 2÷8 подвижных опорных частей из полимерных материалов	
20	Надстройка приемного устройства. Планы на отм. −0,440; 3,500; 6,270; 12,000. Раскладка панелей покрытия. Разрезы 1-1; 2-2; 3-3.	
21	Надстройка приемного устройства. Разрез А-А. Монтажные элементы П1, П2, Ф1, Ф2. Узлы 16÷20	
22	Надстройка приемного устройства. Узлы 21÷23	
23	Надстройка приемного устройства. Узлы 24÷27	
24	Надстройка приемного устройства. Узлы 28÷32	
25	Надстройка приемного устройства. Узлы 33÷36	
26	Наклонная галерея. Схема наклонной галереи. Разрезы 1-1; 2-2; 3-3. Раскладка трапов технологических проходов. Узел 37	
27	Наклонная галерея. Узлы 38÷43	
28	Приемное устройство. Наклонная галерея. План анкерных болтов. Типы анкерных болтов	

Ведомость рабочих чертежей основного комплекта КМ

29	Пост управления. Схема. Разрезы 1-1÷9-9	
30	Электропомещение. Схема. Разрезы 1-1÷7-7	
31	Пост управления. Узлы 44÷53	
32	Электропомещение. Узлы 54÷62	

Ведомость основных комплектов рабочих чертежей

Обозначение	Наименование	Примечание
ПЗ	Пояснительная записка	
ТХ	Технология производства	
ТХ.Н	Общие виды нетиповых технологических конструкций	
АР	Архитектурные решения	
КЖ	Конструкции железобетонные	
ОВ	Отопление и вентиляция	
ВК	Водопровод и канализация	
КМ	Конструкции металлические	
ЭМ	Силовое электрооборудование	
ЭО	Электрическое освещение	
	Задание заводу-изготовителю на комплектные электротехнические устройства	
СО	Спецификации оборудования	
ВМ	Ведомости потребности в металле	

Инв.№ подл. | Подпись и дата | Взам.инв.№

Типовой проект разработан в соответствии с действующими нормами и правилами и предусматривает мероприятия, обеспечивающие пожарную безопасность при эксплуатации склада

Главный инженер проекта Г.Н. Мурашов

Общие указания

1. Исходные данные

1.1. Настоящая научно-техническая продукция — рабочая документация металлических конструкций в стадии КМ типового проекта „Склад заполнителей прирельсовый для автодорожного строительства (мобильный) вместимостью 12,5 тыс.куб.м с радиально-штабелирующим конвейером" разработана в соответствии с планом типового проектирования Госстроя СССР на 1988г., раздел 4, п.Т4.3.8а, согласно технологическому заданию Харьковского института „Промстройниипроект".

1.2. Область применения рабочей документации ограничивается следующими условиями:
- сейсмичностью не выше 6-ти баллов;
- территорией без подработки горными выработками;
- спокойным рельефом территории и отсутствием грунтовых вод;
- непучинистыми и непросадочными грунтами;
- расчетной зимней температурой наружного воздуха минус 30°С;
- скоростным напором ветра до I географического района включительно;
- весом снегового покрова до III географического района включительно.

1.3. Металлические конструкции рассчитаны на воздействие от технологических нагрузок, собственного веса ограждающих конструкций, снега и ветра, согласно технологическому заданию в соответствии с главами СНиП 2.01.07-85 „Нагрузки и воздействия", СНиП II-23-81* „Нормы проектирования. Стальные конструкции", СНиП 2.05.03-84 „Мосты и трубы," СНиП 2.09.03-85 „Сооружения промышленных предприятий", а также с учетом указаний „Руководства по расчету и проектированию железобетонных стальных и комбинированных бункеров" и „Руководства по проектированию транспортерных галерей."

1.4. За условную отметку ±0,000 принята отметка уровня головки железнодорожного рельса.

1.5. Привязку рабочей документации настоящего проекта выполнять с учетом глав СНиП 2.11-01-85 „Складские здания."

2. Характеристика компоновки склада

2.1. Склад заполнителей для автодорожного строительства компонуется из четырех функциональных сооружений:
- приемного устройства для разгрузки и передачи на складирование поступающих в железнодорожных составах сыпучих материалов, а также для размещения рыхлительного оборудования;
- наклонной галереи, подающей сыпучие материалы из приемного устройства на радиально-штабелирующий конвейер;
- электропомещения с постом управления;
- радиально-штабелирующего конвейера (РШК).

Инв.№			Привязан
			ТП 503-7-14.88 КМ
			Склад заполнителей прирельсовый для автодорожного строительства (мобильный) вместимостью 12,5 тыс.куб.м с радиально-штабелирующим конвейером
Нач.отд	Уханев		Стадия: Р; Лист: 1; Листов:
Н.контр.	Орлик		
Гл.констр.	Орлик		
Гл.инж.пр.	Мурашов		
Рук.груп.	Яворский		Общие данные
Проверил	Яворский		Укрниипроектстальконструкция
Исполнил	Павлова		

3. Конструктивные решения

3.1. В настоящем альбоме приведена рабочая документация металлоконструкций приемного устройства, наклонной галереи и электропомещения с постом управления.

3.2. Приемное устройство имеет размеры в плане 6,5×24,0м и состоит из бункерной части и надстройки. Бункерная конструкция в поперечном направлении представляет собой комбинированную рамную систему. Она состоит из жесткого ригеля и стоек с подкосами, соединенных в уровне опорных частей затяжкой. В продольном направлении бункерная конструкция разделена на отсеки шириной 3,0м. Отсек представляет собой блок, состоящий из двух рам, соединенных поперечными элементами. В зоне разгрузки блоки имеют две бункерные воронки, которые крепятся к ригелям рамной системы и поперечным элементам. В каждом блоке предусмотрены вздовые балки для железнодорожного пути, одна из которых одновременно может служить для крепления бункерных воронок. Смежные блоки соединяются между собой в уровне жесткого ригеля накладками и в уровне опорных частей стоек и подкосов затяжкой в единую конструкцию. Между приемным устройством и подъездными путями устанавливаются вздовые балки длиной 6,0м, объединенные системой связей в пространственные блоки.

Надстройка представляет собой рамную конструкцию пролетом 7,0м и высотой 12,0м, шарнирно опирающуюся на конструкции бункерной части. На отм. 6,000 предусмотрены площадки отстоя и ремонта рыхлительного оборудования. В уровне низа ригеля рамы и низа площадок предусмотрены монорельсовые пути. Кровля надстройки решена в виде металлических панелей.

Наклонная галерея длиной 13,5м и шириной 2,6м представляет собой пролетное строение, состоящее из двух плоских ферм высотой 1,2м с поясами из швеллеров и решеткой из гнутых коробчатых сечений. В уровне нижних поясов этих ферм предусмотрены горизонтальные связи и поперечные балки, являющиеся опорами для конструкций транспортера.

Пролетное строение устанавливается на две разновысокие опоры, которые при транспортировке галереи поворачиваются и закрепляются к пролетному строению, образуя с ним единый транспортный блок.

Электропомещение имеет размеры в плане 3,0×6,2м и высоту 4,0м, опирающееся четырьмя опорами на железобетонные фундаменты. Пост управления имеет размеры в плане 3,1×3,3м и высоту 3,9м, опирающийся четырьмя опорами на конструкцию электропомещения. Стены, покрытия и полы электропомещения и поста управления выполнены из „С-образных" профилей, обрамления оконных и дверных проемов приняты из гнутых замкнутых профилей.

Электропомещение и пост управления состоят из двух габаритных блоков каждый. Блоки в единую конструкцию сплачиваются на болтах нормальной точности фланцевыми соединениями. Электропомещение и пост управления имеют площадки и стремянки, которые перевозятся отдельными транспортными единицами.

4. Материал конструкций

4.1. Материал конструкций — сталь Вст3 по ГОСТ 380-71* и ГОСТ 16523-70*, сталь 10кп по ГОСТ 1050-74 и сталь 09Г2С по ГОСТ 19281-73 и ГОСТ 19282-73.

4.2. Марки стали элементов конструкций приняты в зависимости от группы конструкций с учетом расчетной температуры минус 30°С и выше. Условия поставки стали см. техническую спецификацию металла.

5. Соединение элементов

5.1. Все заводские соединения сварные; монтажные — на болтах нормальной точности.

5.2. Поясные угловые швы в элементах длиной более 2м выполнять автоматической сваркой под слоем флюса, прочие заводские угловые швы — полуавтоматической сваркой в углекислом газе. Сварочные материалы принимать по табл. 55 СНиП II-23-81*.

5.3. Расчетные сопротивления сварных соединений и нормативные сопротивления металла шва для швов, выполняемых автоматической и полуавтоматической сваркой, принимать по СНиП II-23-81*.

5.4. Болты следует принимать нормальной точности классов 5.8 и 8.8 по ГОСТ 7798-70*. Гайки — по ГОСТ 5915-70, для болтов класса прочности 5.8 — гайки класса прочности 4; для болтов класса прочности 8.8 — класса прочности 6. Шайбы — по ГОСТ 11371-78. Для болтов класса прочности 5.8 применение автоматной стали не допускается; болты класса прочности 8.8 — из стали 35Х по ГОСТ 4543-71 или ГОСТ 10702-78.

5.5. Применять самонарезающие болты по ОСТ 34-13-016-77 (Куйбышевского завода „Электрощит"); комбинированные заклепки по ОСТ 34-13-047-78 (Куйбышевского завода „Электрощит"); по ТУ 65-507-87 (Челябинского завода профилированного стального настила) или ТУ36-2088-78 (Кировский ЗОК).

6. Требования к изготовлению и монтажу

6.1. Изготовление и монтаж металлоконструкций производить в соответствии с требованиями глав СНиП III-18-75 „Правила производства и приемки работ. Металлические конструкции."

6.2. Все монтажные соединения на болтах нормальной точности. От раскручивания болтовые соединения предохранены постановкой контргаек или пружинных шайб.

6.3. Все заводские соединения на сварке.

6.4. При изготовлении металлоконструкций бункерной части приемного устройства производить контрольную сборку элементов блоков.

7. Антикоррозионная защита

7.1. Антикоррозионная защита металлоконструкций выполняется на заводе-изготовителе окраской конструкций двумя слоями быстросохнущей эмали ПФ-1189 по ТУ6-10-1710-79.

7.2. При производстве работ соблюдать требования главы СНиП 3.04.03-85 „Защита строительных конструкций и сооружений от коррозии" и положений ГОСТ 12.3.005-75 „Система стандартов безопасности труда. Работы окрасочные. Общие требования безопасности."

8. Дополнительные данные

8.1. В ссылках на документы по выпуску условно опущены обозначения серии и выпуска.

8.2. В проекте приняты следующие условные обозначения:

		Сварные швы: заводские	Сварные швы: монтажные
отверстие круглое	сплошные видимые		
отверстие овальное	сплошные невидимые		
болт постоянный			

Маркировка узлов на схемах

номер узла / номер листа, на котором узел изображен

Привязан

Инв.№

Нач.отд.	Уханев		
Н.контр.	Орлик		
Гл.констр.	Орлик		
Гл.инж.пр.	Мурашов		
Рук.груп.	Яворский		
Проверил	Яворский		
Исполнил	Павлова		

ТП 503-7-14.88 КМ

Склад заполнителей прирельсовый для автодорожного строительства (мобильный) вместимостью 12,5тыс.куб.м с радиально-штабелирующим конвейером

Стадия	Лист	Листов
Р	2	

Общие данные (продолжение)

Укрниипроектстальконструкция

Инв.№ подл. | Подпись и дата | Взам.инв.№

Ситуационный план

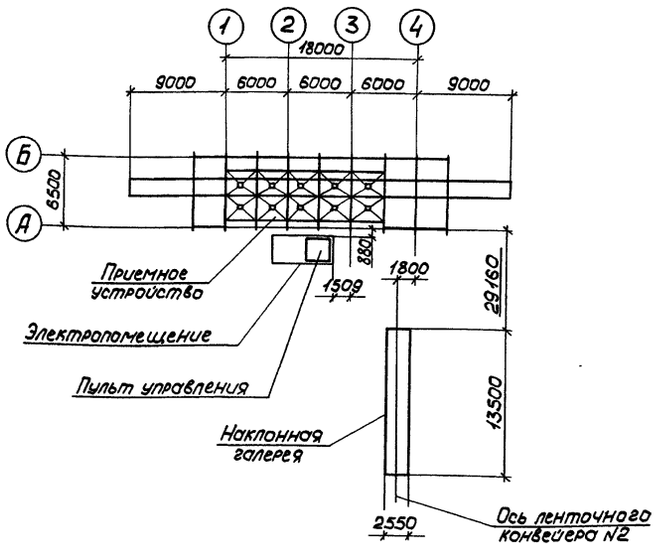

Нагрузки на бункерную часть приемного устройства

№ п/п	Вид нагрузки	Наименование нагрузки	Ед. изм.	Нормативные значения нагрузок при загружении конструкции пролетом 3м	6м	36м	Коэффициент надежности по нагрузке γ_f 3	6	36	Коэффициент динамичности Кд	Расчетные значения нагрузок 3м	6м	36м	Примечание
1	Постоянная	Металлоконструкции каркаса	кПа	1,0		—	1,05		—	1,0	1,05		—	
2	Постоянная	Металлоконструкции каркаса	—"—	2,3		—	1,05		—	1,0	2,4		—	
3	Временная технологическая	От подвижного состава: Вертикальная	кН/м	345,0 / 301,8	278,3 / 243,5	—	1,29	1,28	—	1,5	667,8 / 584,0	534,3 / 467,5	—	В числителе даны нагрузки при определении реакций на опорах, в знаменателе – при определении пролетных усилий
4	Временная технологическая	От подвижного состава: Горизонтальный удар	—"—	8,4		—	1,2		—	1,0	10,1		—	
5	Временная технологическая	От подвижного состава: Тяга или продольное торможение	—"—	14,0			1,19		1,13	1,0	16,7		15,8	
6	Временная технологическая	От разгрузки вагона-самосвала: Вертикальная на упорный рельс	—"—	276,0 / 241,4	222,6 / 194,8	—	1,25		—	1,1	379,5 / 331,9	306,1 / 267,9	—	
7	Временная технологическая	От разгрузки вагона-самосвала: Вертикальная на противоположный рельс	—"—	69,0 / 60,4	55,7 / 48,7	—					94,9 / 83,1	76,6 / 67,0	—	
8	Временная технологическая	От разгрузки вагона-самосвала: Горизонтальный удар на упорный рельс	—"—	55,2 / 48,3	44,5 / 39,0	—					75,9 / 66,4	61,2 / 53,6	—	
9	Временная технологическая	От загрузки бункера	кПа	15,0		—	1,2		—	1,5	27,0		—	

Атмосферные нагрузки и воздействия

№ п/п	Наименование нагрузки	Географический район	Ед. изм.	Значение: Нормативн.	К-т надежн. по нагрузке	Расчет.	Примечание
1	Снег	III	кПа	1,0	1,4	1,4	
2	Ветер	I	кПа	0,23	1,4	0,32	

Нагрузки на надстройку приемного устройства

№ п/п	Вид нагрузки		Наименование нагрузки	Схема приложения	Ед. изм.	Значение: Нормат.	К-т надежности по нагрузке	Расчет.	Примечание
1	Постоянная		Металлоконструкции надстройки	Каркас	кПа	1,74	1,05	1,83	
2	Временная технологическая	Вертикальные	Равномерно распределенная на площадки	Площадки на отм. 6,270	—"—	1,5	1,3	1,95	
3	Временная технологическая	Вертикальные	Давление на колесо накладного вибратора	2500, P P	кН	30,0	1,05	31,5	
4	Временная технологическая	Вертикальные	Давление на колесо виброразгрузчика	1800, P P	—"—	35,0	1,05	36,75	
5	Временная технологическая	Вертикальные	От комкорушителя	P	—"—	6,0	1,05	6,3	
6	Временная технологическая	Вертикальные	От люкоподъемника	P	—"—	15,0	1,05	15,7	
7	Временная технологическая	Горизонтальные	От струга	P, ③	кН	180	1,3	234	

Нагрузки на наклонную транспортерную галерею

№ п/п	Вид нагрузки		Наименование нагрузки	Ед. изм.	Значение: Нормативн.	К-т надежности по нагрузке	К-т динам.	Расчет.	Примечание
1	Постоянная		Металлоконструкции галереи	кПа	1,0	1,05	—	1,05	
2	Временная технологическая	От просыпи ремонт. материалов, людей	Просыпь, ремонтные материалы, люди	—"—	3,0	1,2	—	3,6	
3	Временная технологическая	От транспортера: Вертикальные	Конструкции транспортера, роликов, ленты	кН/м	1,7	1,05	1,5	2,7	
4	Временная технологическая	От транспортера: Вертикальные	Груз на ленте и просыпь на настиле транспортера	—"—	1,4	1,2	1,5	2,5	
5	Временная технологическая	От транспортера: Продольные	От разности сил сопротивления и инерции вращения роликов	—"—	0,12	1,2	1,5	0,2	

№ п/п	Виды нагрузок		№№ сочетаний нагрузок I	II	III	IV	Примечание
1	Собственный вес металлоконструкций		1,0	1,0	1,0	1,0	
2	Вертикальная нагрузка К14		0,8	0,8			
3	Горизонтальный удар		0,7				
4	Тяга или продольное торможение			0,7			
5	Разгрузка вагона-самосвала					1,0	
6	Подвесное оборудование и струг	max.	0,95	0,95			
7		min			0,95	0,95	
8	Заполненный бункер		0,6	0,6			
9	Порожний состав				1,0		
10	Временная нагрузка на площадки		0,6	0,6			
11	Снег		0,9	0,9		0,9	
12	Ветер			0,5	0,7		

Привязан

Инв.№

Инв.№ подл. | Подпись и дата | Взам.инв.№

Нач.отд.	Уканев		ТП 503-7-14.88 КМ
Н.контр.	Орлик		Склад заполнителей прирельсовый для автодорожного строительства (мобильный) вместимостью 12,5 тыс. куб.м с радиально-штабелирующим конвейером
Гл.констр.	Орлик		Стадия Р; Лист 3; Листов
Гл.инж.пр.	Мурашов		
Рук.груп.	Яворский		Общие данные (продолжение)
Проверил	Яворский		Укрниипроектсталь-конструкция
Исполнил	Павлова		

Альбом 3

Типовой проект 503-7-14.88

Техническая спецификация металла на объект

Вид профиля и ГОСТ	Марка металла и ГОСТ	Обозначение и размер профиля	№ п/п	Код: марки металла	Код: профиля	Код: размера профиля	Количество, шт.	Длина, мм	Масса металла по элементам конструкций: Приемное устройство — Бункерная часть: Рамы	Бункеры	Пролетное строение	Связи	Площадки с ограждением	Конструкции подвижных опор	Приемное устройство — Надстройка: Рамы	Связи по колоннам	Балки покрытия	Панели покрытия	Площадки с ограждением	Монорельсовые пути и их крепления	Наклонная галерея: Пролетное строение	Опоры	Пост управления	Электро-помещение	Общая масса, т	Масса потребности в металле по кварталам: I	II	III	IV	Заполняется ВЦ
									Код элемента конструкций: 526151	526394	526421	526160	526391	526428	526151	526183	526153	526211	526391	526235	526326	526326	526590	526590						
Двутавры стальные горячекатаные с параллельными гранями полок ГОСТ 26020-83	09Г2С-12 ГОСТ 19281-73	I 45Б1	1		2821				8,4																8,4					
		I 90Б1	2		2833						4,8														4,8					
	Итого		3	2301					8,4		4,8														13,2					
	Вст3пс6 ГОСТ 380-71*	I 30Б1	4		2815														0,8						0,8					
		I 40Б1	5		2819										1,4										1,4					
		I 50Б1	6		2823										7,3										7,3					
	Итого		7	1230											8,7				0,8						9,5					
	Вст3кп2 ГОСТ 380-71*	I 23Б1	8									0,1			0,3										0,4					
	Итого		9	1124								0,1			0,3										0,4					
Всего профиля			10						8,4		4,8	0,1			9,0				0,8						23,1					
Балки двутавровые ГОСТ 8239-72*	Вст3пс6 ГОСТ 380-71*	I 10	11		2401																		0,1	0,3	0,4					
		I 20	12		2407																			0,2	0,2					
	Итого		13	1230																			0,1	0,5	0,6					
Всего профиля			14																				0,1	0,5	0,6					
Балки двутавровые для подвесных путей ТУ 2-427-80	Вст3Гпс5 ГОСТ 380-71*	I 24М	15		3912															1,5					1,5					
		I 45М	16		2487															1,5					1,5					
	Итого		17	1231																3,0					3,0					
Всего профиля			18																	3,0					3,0					
Швеллеры стальные горячекатаные с параллельными гранями полок ГОСТ 8240-72*	Вст3Гпс5 ГОСТ 380-71*	С10П	19		2644																0,1				0,1					
		С12П	20		2645																0,9				0,9					
		С18П	21		2651				2,6	0,5															3,1					
		С20П	22		2653				2,1																2,1					
	Итого		23	1231					4,7	0,5											1,0				6,2					
	Вст3кп2 ГОСТ 380-71*	С10П	24		2644						0,1								0,2	0,1					0,4					
		С14П	25		2646				1,3									1,9							3,2					
		С16П	26		2648							0,2							0,1				0,2		0,5					
		С20П	27		2653							0,3												0,3	0,6					
		С22П	28		2655												0,7								0,7					
		С30П	29		2661														1,8	0,4					2,2					
	Итого		30	1124					1,3		0,1	0,5					0,7	1,9	2,1	0,5			0,2	0,3	7,6					
Всего профиля			31						6,0	0,5	0,1	0,5					0,7	1,9	2,1	0,5	1,0		0,2	0,3	13,8					
Сталь угловая равнополочная ГОСТ 8509-72*	Вст3кп2 ГОСТ 380-71*	L 25х3	32										0,1												0,1					
		L 50х5	33						0,2		0,1		0,4						0,2		0,4		0,1	0,1	1,5					
		L 56х5	34										0,2						0,2						0,4					

1. Техническая спецификация металла составлена для конструкций, применяемых на территории с расчетной температурой наружного воздуха минус 30°С и выше, при величине скоростного напора ветра для I географического района и веса снегового покрова для III района.
2. Техническая спецификация составлена без учета отходов и припусков на обработку.

Привязан

Инв.№

Нач.отд.	Уханев	
Н.контр.	Орлик	
Гл.констр.	Орлик	
Гл.инж.пр.	Мурошов	
Рук.груп.	Яворский	
Проверил	Яворский	
Исполнил	Павлова	

ТП 503-7-14.88 КМ

Склад заполнителей прирельсовый для автодорожного строительства (мобильный) вместимостью 2,5 тыс.куб.м с радиально-штабелирующим конвейером

Стадия	Лист	Листов
Р	4	

Общие данные (продолжение)

Укрниипроектсталь-конструкция

Инв.№ подл. | Подпись и дата | Взам.инв.№

Альбом 3

Типовой проект 503-7-14.88

Техническая спецификация металла на объект

Вид профиля и ГОСТ	Марка металла и ГОСТ	Обозначение и размер профиля	№ п/п	Код: марки металла	Код: профиля	Код: размера профиля	Количество шт.	Длина, мм	Масса металла по элементам конструкций: Приемное устройство: Бункерная часть: Рамы (526151)	Бункеры (526394)	Пролетное строение (526421)	Связи (526160)	Площадки с ограждением (526391)	Конструкции подвесных опор (526428)	Надстройка: Рамы (526151)	Связи по колоннам (526183)	Балки покрытия (526153)	Панели покрытия (526211)	Площадки с ограждением (526391)	Монорельсовые пути и их крепления (526235)	Наклонная галерея: Пролетное строение (526326)	Опоры (526326)	Пост управления (526590)	Электропомещение (526590)	Общая масса, т	Масса потребности в металле по кварталам: I	II	III	IV	Заполняется ВЦ
Сталь угловая равнополочная ГОСТ 8509-86	Вст3кп2 ГОСТ 380-71*	∟70×5	35							0,2	0,2	0,2												0,6					
		∟75×6	36										0,6										0,2	0,2	1,0					
		∟80×6	37							1,8	0,2									0,1					2,1					
		∟90×6	38							0,4															0,4					
		∟100×7	39									0,2											0,1		0,3					
	Итого		40	1124					0,2	2,4	0,5	0,4	1,3						0,4	0,1	0,4		0,4	0,3	6,4					
Всего профиля			41		2120				0,2	2,4	0,5	0,4	1,3						0,4	0,1	0,4		0,4	0,3	6,4					
Сталь угловая неравнополочная ГОСТ 8510-86	Вст3кп2 ГОСТ 380-71*	∟125×80×8	42																0,2						0,2					
	Итого		43	1124															0,2						0,2					
Всего профиля			44		2200														0,2						0,2					
Профили гнутые Швеллеры ГОСТ 8278-83	Вст3кп ГОСТ 16523-70*	Гн⊏60×32×3	45		7418											0,5					0,4	0,1			1,0					
		Гн⊏100×50×3	46		7426															0,1					0,1					
	Итого		47													0,5				0,1	0,4	0,1			1,1					
	Вст3сп2 ГОСТ 380-71*	Гн⊏80×50×4	48						0,6							0,4		0,4				0,2			1,6					
		Гн⊏100×60×6	49		7426																			0,5	0,5					
		Гн⊏120×60×4	50		7431				0,7																0,7					
		Гн⊏160×80×4	51						0,2																0,2					
	Итого		52	1443					1,5							0,4		0,4				0,2		0,5	3,0					
	Вст3кп2 ГОСТ 380-71*	Гн⊏180×50×4	53										0,8												0,8					
	Итого		54	1124									0,8												0,8					
Всего профиля			55						1,5				0,8			0,9		0,4		0,1	0,4	0,3			4,9					
Профили гнутые Уголки равнополочные ГОСТ 19771-74*	Вст3кп2 ГОСТ 380-71*	∟80×5	56										0,1						0,3					0,1	0,5					
	Итого		57	1124									0,1						0,3					0,1	0,5					
Всего профиля			58										0,1						0,3					0,1	0,5					
Профили гнутые Уголки неравнополочные ГОСТ 19772-74*	Вст3кп2 ГОСТ 380-71*	∟32×25×2,5	59										0,1												0,1					
	Итого		60	1124									0,1												0,1					
Всего профиля			61										0,1												0,1					
Профили гнутые „С"-образные равнополочные по типу ГОСТ 8282-76	Вст3сп2 ГОСТ 380-71*	Гн⊏500×100×60×4	62																				1,3	1,8	3,1					
		Гн⊏500×100×60×6	63																					2,8	2,8					
	Итого		64	1443																			1,3	4,6	5,9					
Всего профиля			65																				1,3	4,6	5,9					
Профили замкнутые сварные прямоугольные ТУ36-2287-80	Вст3сп2 ГОСТ 380-71*	Гн□100×4	66																				0,8	0,5	1,3					
	Итого		67	1443																			0,8	0,5	1,3					
Всего профиля			68		7871																		0,8	0,5	1,3					

Взам.инв.№ | Подпись и дата | Инв.№ подл.

Привязан

Инв.№

Нач.отд.	Уханев		
Н.контр.	Орлик		
Гл.констр.	Орлик		
Гл.инж.пр.	Мурошов		
Рук.груп.	Яворский		
Проверил	Яворский		
Исполнил	Павлова		

ТП503-7-14.88 КМ

Склад заполнителей прирельсовый для автодорожного строительства (мобильный) вместимостью 12,5 тыс. куб.м с радиально-штабелирующим конвейером

Стадия	Лист	Листов
Р	5	

Общие данные (продолжение)

Укрниипроектсталь-конструкция

Альбом 3

Типовой проект 503-7-14.88

Техническая спецификация металла на объект

Вид профиля и ГОСТ	Марка металла и ГОСТ	Обозначение и размер профиля	№ п/п	Код: марки металла	Код: профиля	Код: размера профиля	Количество, шт.	Длина, мм	Масса металла по элементам конструкций: Приемное устройство — Бункерная часть: Рамы	Бункерная часть: Бункеры	Бункерная часть: Пролетное строение	Бункерная часть: Связи	Бункерная часть: Площадки с ограждением	Бункерная часть: Конструкции подвижных опор	Надстройка: Рамы	Надстройка: Связи по колоннам	Надстройка: Балки покрытия	Надстройка: Панели покрытия	Надстройка: Площадки с ограждением	Надстройка: Монтажные пути и их крепления	Наклонная галерея: Пролетное строение	Наклонная галерея: Опоры	Пост управления	Электропомещение	Общая масса, т	Масса потребности в металле по кварталам: I	II	III	IV	Заполняется ВЦ
				Код элемента конструкций					526151	526394	526421	526160	526391	526428	526151	526183	526153	526211	526391	526235	526326	526326								
Профили стальные оцинкованные гнутые ГОСТ 24045-80	Ст3кп2 ГОСТ 380-71*	Н40-711-08	69															1,5							1,5					
	Итого		70	1121														1,5							1,5					
Всего профиля			71															1,5							1,5					
Сталь листовая горячекатаная ГОСТ 19903-74*	09Г2С-12 ГОСТ 19282-73	t6	72						0,2		0,1														0,3					
		t8	73								0,2														0,2					
		t10	74						0,6		0,1														0,7					
		t12	75								0,1			0,1											0,2					
		t20	76						0,1		0,1			0,1											0,3					
	Итого		77	2301					0,9		0,6			0,2											1,7					
	Вст3сп2 ГОСТ 380-71*	t4	78						0,1		0,1												0,3	0,8	1,3					
		t6	79						0,1						0,3									0,2	0,6					
		t10	80						0,6						0,5					0,2					1,3					
		t14	81						1,4																1,4					
		t18	82																	0,1					0,1					
		t20	83						2,4																2,4					
		t30	84						0,3																0,3					
		t40	85						1,3																1,3					
	Итого		86	1225					6,2		0,1				0,8					0,3			0,3	1,0	8,7					
	Вст3кп2 ГОСТ 380-71*	t4	87							0,1			0,1												0,2					
		t6	88							5,1			0,8			0,1									6,0					
		t10	89									0,2	0,1												0,3					
	Итого		90	1124						5,2		0,2	1,0			0,1									6,5					
Всего профиля			91		7110				7,1	5,2	0,7	0,2	1,0	0,2	0,8	0,1				0,3			0,3	1,0	16,9					
Сталь листовая холоднокатаная ГОСТ 19904-74*	10кп ГОСТ 1050-74	t2	92										0,6												0,6					
	Итого		93										0,6												0,6					
Всего профиля			94		7220								0,6												0,6					
Сталь полосовая горячекатаная ГОСТ 103-76	Вст3кп2 ГОСТ 380-71*	−40×4	95																0,1		0,7			0,1	0,9					
		−60×4	96										0,1												0,1					
		−70×8	97							0,5															0,5					
		−80×10	98							1,0															1,0					
		−140×4	99										0,2						0,2						0,4					
	Итого		100	1124						1,5			0,3						0,3		0,7			0,1	2,9					
	09Г2С-12 ГОСТ 19282-73	−115×20	101											0,1											0,1					
	Итого		102	2301										0,1											0,1					

Привязан

Инв.№

Инв.№ подл. | Подпись и дата | Взам. инв.№

Нач.отд	Уханев	
Н.контр.	Орлик	
Гл.констр.	Орлик	
Гл.инж.пр.	Мурошов	
Рук.групп.	Яворский	
Проверил	Яворский	
Исполнил	Павлова	

ТП503-7-14.88 КМ

Склад заполнителей прирельсовый для автодорожного строительства (мобильный) вместимостью 12,5 тыс.куб.м с радиально-штабелирующим конвейером

Стадия	Лист	Листов
Р	6	

Общие данные (продолжение)

Укрниипроектстальконструкция

Альбом 3

Типовой проект 503-7-14.88

Инв.№ подл. | Подпись и дата | Взам.инв.№

Техническая спецификация металла на объект

Вид профиля и ГОСТ	Марка металла и ГОСТ	Обозначение и размер профиля	№ п/п	Код: марки металла	Код: профиля	Код: размера профиля	Количество, шт.	Длина, мм	Масса металла по элементам конструкций: Приемное устройство — Бункерная часть: Рамы (526151)	Бункеры (526394)	Пролетное строение (526421)	Связи (526160)	Площадки с ограждением (526391)	Конструкции подвижных опор (526428)	Приемное устройство — Надстройка: Рамы (526151)	Связи по колоннам (526183)	Балки покрытия (526153)	Панели покрытия (526211)	Площадки с ограждением (526391)	Монорельсовые пути и их крепления (526235)	Наклонная галерея: Пролетное строение (526326)	Опоры (526326)	Пост управления (526590)	Электропомещение (526590)		Общая масса, т	Масса потребности в металле по кварталам: I	II	III	IV	Заполняется ВЦ
Всего профиля			103							1,5			0,3	0,1					0,3		0,7			0,1		3,0				
Сталь прокатная широкополосная универсальная ГОСТ 82-70*	09Г2С-12 ГОСТ 19282-73	-240×10	104						2,0																	2,0				
		-300×22	105								4,6															4,6				
		-400×12	106								1,7															1,7				
	Итого		107	2301					2,0		6,3															8,3				
Всего профиля			108		7130				2,0		6,3															8,3				
Сталь листовая рифленая ГОСТ 8568-77*	Ст3кп2 ГОСТ 380-71*	-риф. 1000×6	109																2,2				0,1	1,1		3,4				
	Итого		110	1121															2,2				0,1	1,1		3,4				
Всего профиля			111		7152														2,2				0,1	1,1		3,4				
Сталь круглая ГОСТ 2590-71	Ст3кп2 ГОСТ 380-71*	⌀ 8	112							0,1																0,1				
		⌀ 18	113																0,1					0,1		0,2				
	Итого		114	1124						0,1									0,1					0,1		0,3				
Всего профиля			115		1110					0,1									0,1					0,1		0,3				
Проволока ГОСТ 17305-71	10кп ГОСТ 1050-74	⌀ 5	116										0,2													0,2				
	Итого		117										0,2													0,2				
Всего профиля			118										0,2													0,2				
Всего масса металла			119						25,2	9,7	12,4	1,2	4,4	0,3	9,8	1,0	0,7	3,8	6,4	4,0	2,5	0,3					94,0				
В том числе по маркам стали	09Г2С-12		120	2301					11,3		11,7			0,3												23,3				
	Ст3сп2		121	1225					7,7		0,1				0,8	0,4		0,4		0,3		0,2				18,9				
	Ст3пс6		122	1230											8,7				0,8							10,1				
	Ст3Гпс5		123	1231					4,7	0,5										3,0	1,0					9,2				
	Ст3кп2		124	1124					1,5	9,2	0,6	1,2	3,6		0,3	0,1	0,7	1,9	5,6	0,6	1,1					25,7				
	Ст3кп		125													0,5				0,1	0,4	0,1				1,1				
	Ст3кп2		126	1121														1,5								4,9				
	10кп		127										0,8													0,8				
Масса поставки элементов по кварталам	I		128																											
	II		129																											
	III		130																											
	IV		131																											

Привязан

Нач.отд.	Уханев	
Н.контр.	Орлик	
Гл.констр.	Орлик	
Гл.инж.пр.	Мурашов	
Рук.гр.уп.	Яворский	
Проверил	Яворский	
Исполнил	Павлова	

ТП503-7-14.88 КМ

Склад заполнителей прирельсовый для автодорожного строительства (мобильный) вместимостью 12,5 тыс.куб.м с радиально-штабелирующим конвейером

Стадия	Лист	Листов
Р	7	

Общие данные (продолжение)

Укрниипроектсталь-конструкция

Альбом 3

Типовой проект 503-7-14.88

Ведомость металлоконструкций по видам профилей

Наименование конструкций по номенклатуре прейскуранта			Позиции по прейскуранту	№ п/п	Код конструкций	Масса конструкций, т												Всего, т	Всего с учетом 1% на массу наплавленного металла	Количество, шт.	Серия типовых конструкций
						Всего стали повышенной и высокой прочности	по видам профилей														
							Балки и швеллеры	Широкополочные двутавры	Крупносортная сталь	Среднесортная сталь	Мелкосортная сталь	Толстолистовая сталь t≥4мм	Универсальная сталь	Тонколистовая сталь t≤4мм	Гнутые и вкатосварные профили	Трубы	Прочие				
Приемное устройство	Бункерная часть	Рамы		1	526151	11,6	6,2	8,7	0,2			7,3	2,1		1,5			26,0	26,3		
		Бункеры		2	526394		0,5		2,5		0,1	6,9						10,0	10,1		
		Пролетное строение		3	526421	12,1	0,1	4,9	0,5			0,7	6,5					12,7	12,8		
		Связи		4	526160		0,5	0,1	0,4			0,2						1,2	1,2		
		Площадки с ограждением		5	526391				1,2		0,3	1,4		0,6	1,0			4,5	4,6		
		Конструкции подвижных опор		6	526428	0,3						0,3						0,3	0,3		
	Надстройка	Рамы		7	526151			9,3				0,8						10,1	10,4		
		Связи по колоннам		8	526183							0,1			0,9			1,0	1,0		
		Балки покрытия		9	526153		0,7											0,7	0,7		
		Панели покрытия		10	526211		2,0								1,9			3,9	3,9		
		Площадки с ограждением		11	526391		2,2	0,8	0,6		0,1	0,3			0,3		2,3	6,6	6,7		
		Монорельсовые пути и их крепления		12	526235		3,6		0,1			0,3			0,1			4,1	4,1		
	Наклонная галерея	Пролетное строение		13	526326		1,1		0,4			0,7			0,4			2,6	2,6		
		Опоры		14	526326										0,3			0,3	0,3		
Пост управления				15	526590		0,3		0,4			0,3			2,2		0,1	3,3	3,3		
Электропомещение				16	526590		0,8		0,3		0,1	1,1			5,9		1,1	9,3	9,4		
Итого с учетом 3% на уточнение массы в КМД				17		24,0	18,0	23,8	6,6		0,6	20,4	8,6	0,6	14,5		3,5	96,6	97,7		
Итого с учетом отходов 3,3%				18		24,8	18,6	24,6	6,8		0,6	21,1	8,9	0,6	15,0		3,6	99,8			
Приведенная к обычным профилям масса металла с учетом 3% на КМД и 3,3% на отходы				19			18,6	25,3	6,8		0,6	21,1	8,9	0,6	17,1		3,6	102,6			
Разница приведенной и натуральной массы				20														2,8			
Распределение массы металла по пределам текучести с учетом 3% на уточнение массы в чертежах КМД и 3,3% на отходы				21		МПа 185 – 245 265 – 345			кгс/мм² 19 – 25 27 – 35									75,0 24,8			
Приведенная к стали углеродистой обыкновенного качества по ГОСТ 380-71* с учетом 3% на уточнение массы в чертежах КМД и 3,3% на отходы				22														105,5			
Всего приведенная масса металла с учетом 3% на уточнение массы в чертежах КМД и 3,3% на отходы				23														108,3			

Ведомость металлоконструкций по видам профилей в строках 1...16 составлена с учетом 3% на уточнение массы в чертежах КМД

Привязан

Инв.№

Взам.инв.№ | Подпись и дата | Инв.№ подл.

Нач.отд.	Уханев	
Н.контр.	Орлик	
Гл.констр.	Орлик	
Гл.инж.пр.	Мурашов	
Рук.грун.	Яворский	
Проверил	Яворский	
Исполнил	Павлова	

ТП503-7-14.88 КМ

Склад заполнителей прирельсовый для автодорожного строительства (мобильный) вместимостью 125тыс.куб.м с радиально-штабелирующим конвейером

Стадия	Лист	Листов
Р	8	

Общие данные (окончание)

Укрниипроектсталь-конструкция

Альбом 3

Типовой проект 503-7-14.88

Инв.№ подл. | Подпись и дата | Взам.инв.№

Схема бункерной части приемного устройства

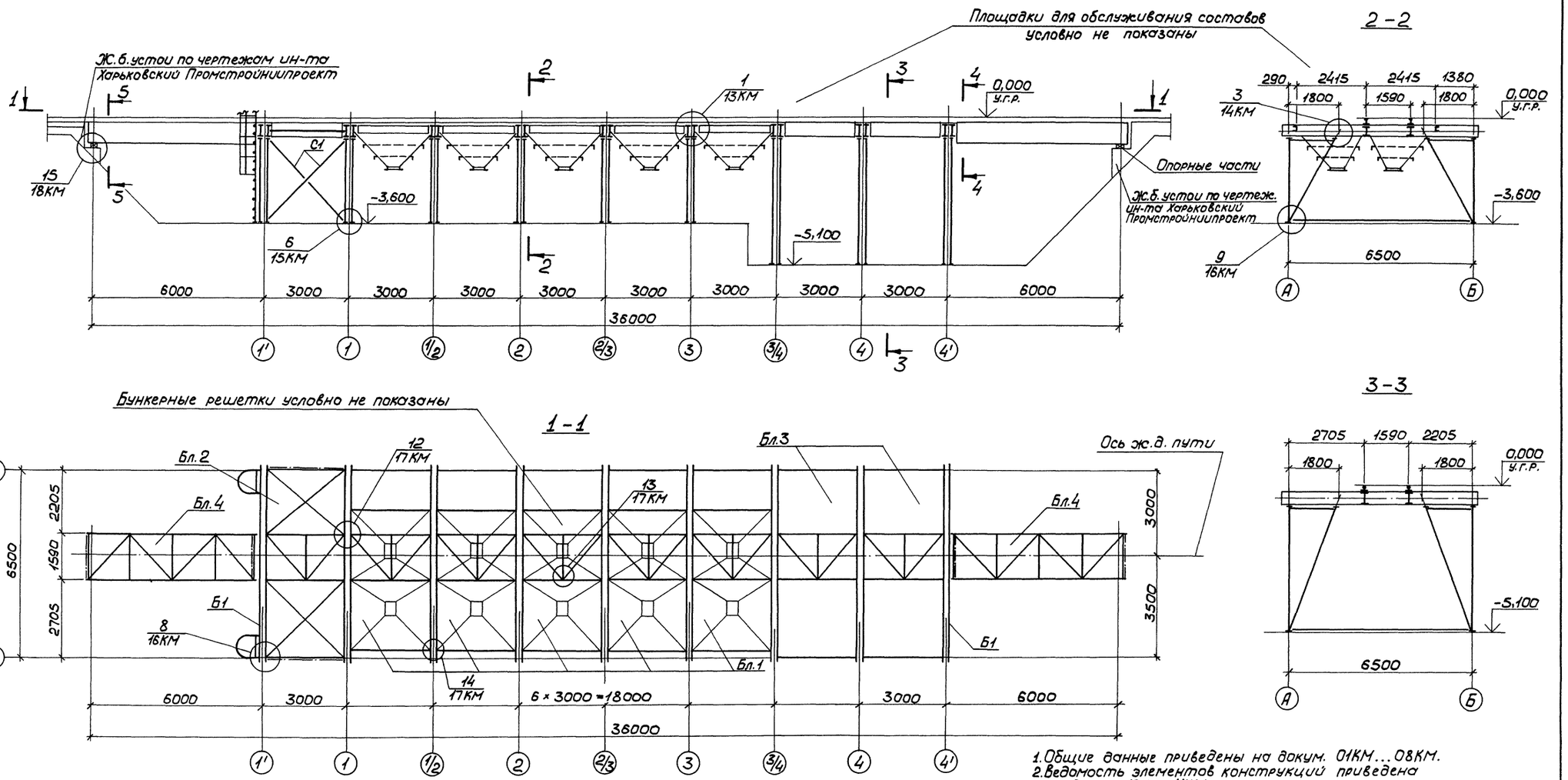

1. Общие данные приведены на докум. 01КМ...08КМ.
2. Ведомость элементов конструкций приведена на докум. 10КМ; 11КМ.
3. Монтажные блоки приведены на докум. 11КМ; 12КМ.
4. Элементы с неоговоренными усилиями крепить на усилие 50кн.

				ТП 503-7-14.88	КМ
				Склад заполнителей прирельсовый для автодорожного строительства (мобильный) вместимостью 12,5тыс.куб.м с радиально-штабелирующим конвейером	
Привязан				Бункерная часть приемного устройства	Стадия: Р; Лист: 9; Листов:
				Схема разрезы 1-1÷4-4	Укрниипроектсталь-конструкция
Инв.№		Нач.отд.	Уханев		
		Н.контр.	Орлик		
		Гл.констр.	Орлик		
		Гл.инж.пр.	Мурашов		
		Рук.груп.	Яворский		
		Проверил	Яворский		
		Исполнил	Павлова		

Альбом 3

Типовой проект 503-7-14.88

План опор и затяжек бункерной части приемного устройства

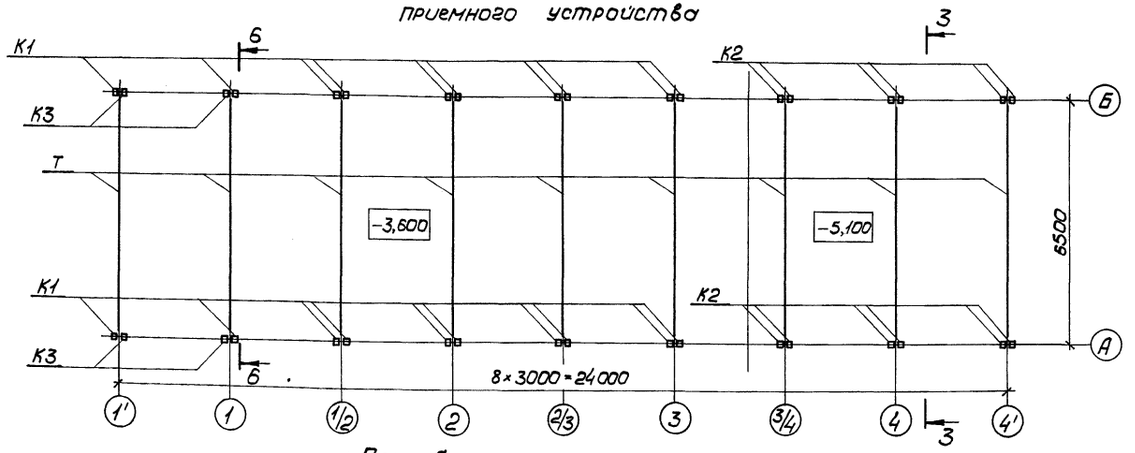

План бункерных решеток

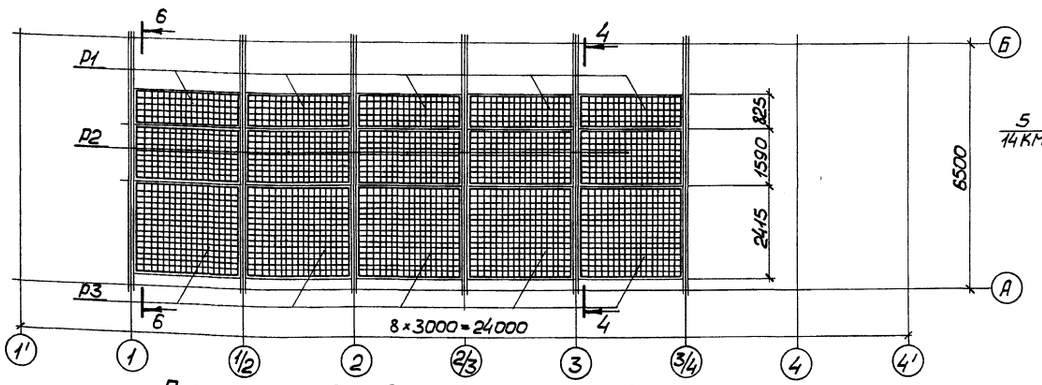

14-14

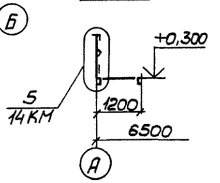

План площадок для обслуживания составов

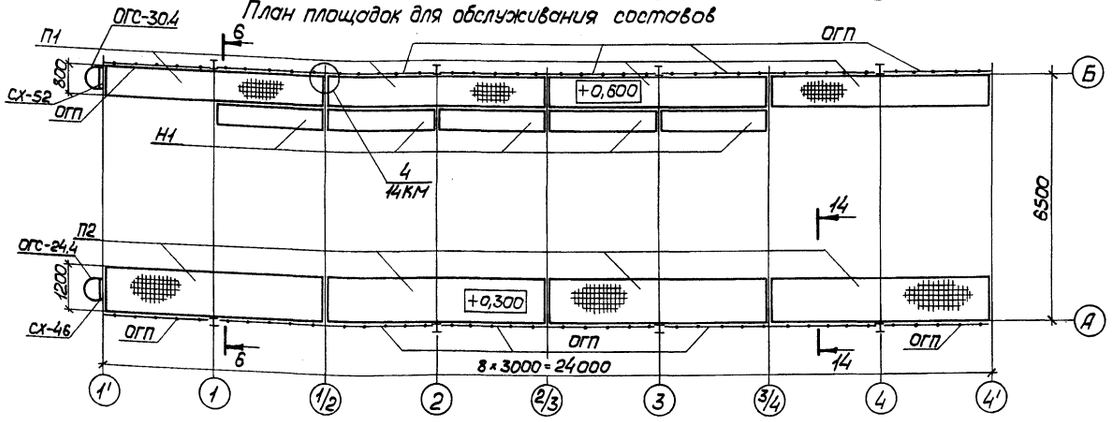

Ведомость элементов

Марка	Сечение эскиз	поз.	состав	Опорные усилия M, кН·м	N, кН	A, кН	Марка металла	Примечание
П1	[	1	Гн[180×50×4	2,5	—	9,0	ВСт3кп2	
	L	2	L75×6	конструктивно				
	L	3	Гн L32×25×2,5	конструктивно				
	▦	4	РН10	сварной решетчатый настил „Батайск"			10кп	
		5	РН5					
П2	1, 2, 3 по марке П1							
	▦	4	РН12	сварной решетчатый настил „Батайск"			10КП	
		5	РН8					
Р1, Р2	L	1	L80×6	конструктивно			ВСт3кп2	
	—	2	−70×8	—	—	3,0		
	•	3	Ø8	конструктивно				
Р3	L	1	L90×6	конструктивно			ВСт.3кп2	
	—	2	−80×10	—	—	4,0		
	•	3	Ø10	конструктивно				
Б1	I	—	I45Б1	315,0	−260,0	557,0	09Г2С	
Т1	□	—	[14П	—	640,0	—	ВСт3кп2	
С1	[	—	[20П	—	470,0	—		
Н1	—	1	t6					
	L	2	L75×6					
	—	3	−60×4					
ОГС-30.4	По серии 1.450.3-3, вып. 0; вып. 1, часть 2							
ОГС-24.4								
СХ-46								
СХ-52								
ОГП	L	1	L56×5	по типу серии 1.450.3-3 вып. 2, часть 2				
	L	2	L50×5					
	L	3	L25×3					
	—	4	−140×4					

1. Общие данные приведены на докум. 01КМ...08КМ.
2. Продолжение ведомости элементов конструкций на докум. 11КМ.
3. Монтажные элементы приведены на докум. 11КМ, 12КМ.
4. Элементы с неоговоренными усилиями крепить на усилие 50 кН.
5. Элементы для крепления деревянных щитов стенового ограждения приведены на чертежах института Харьковский Промстройпроект. Они привариваются к колоннам К1÷К3 во время первого монтажа склада.
6. Разрез 6-6 приведен на докум. 11КМ.

Привязан

Инв.№

Инв.№ подл. | Подпись и дата | Взам.инв.№

Нач.отд.	Уконев		
Н.контр.	Орлик		
Гл.констр.	Орлик		
Гл.инж.пр.	Мурашов		
Рук.гр.ул.	Яворский		
Проверил	Яворский		
Исполнил	Павлова		

ТП503-7-14.88 КМ

Склад заполнителей прирельсовый для автодорожного строительства (мобильный) вместимостью 12,5 тыс.куб.м с радиально-штабелирующим конвейером

Бункерная часть приемного устройства

Стадия	Лист	Листов
Р	10	

Планы опор, затяжек, бункерных решеток и площадок для обслуживания составов

Укрниипроектстальконструкция

Альбом 3

Типовой проект 503-7-14.88

6 – 6

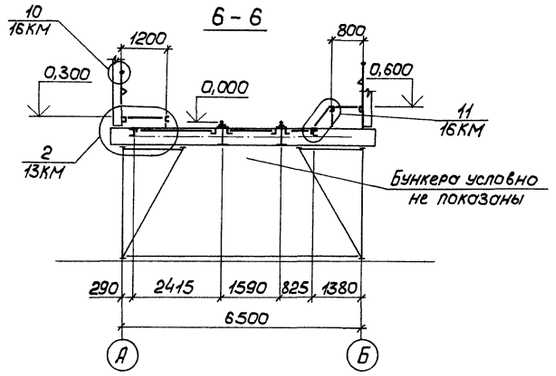

К1 ; К2 ; К3

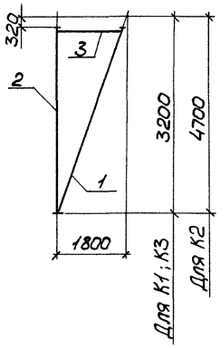

8 – 8

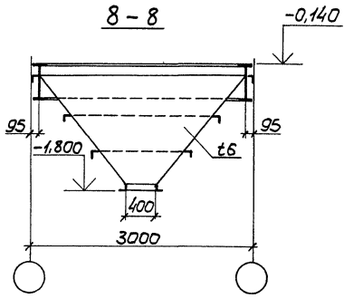

Бл.2 ; Бл.3

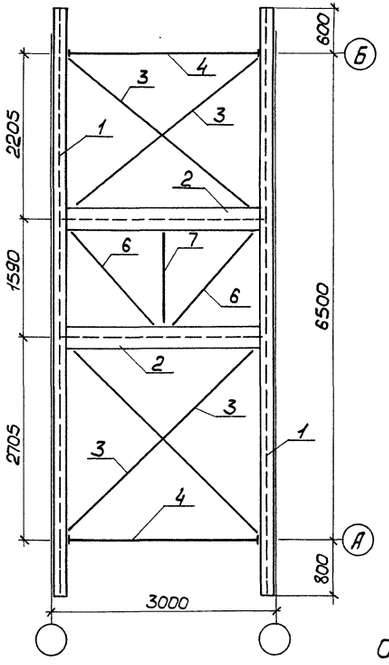

Бл.1

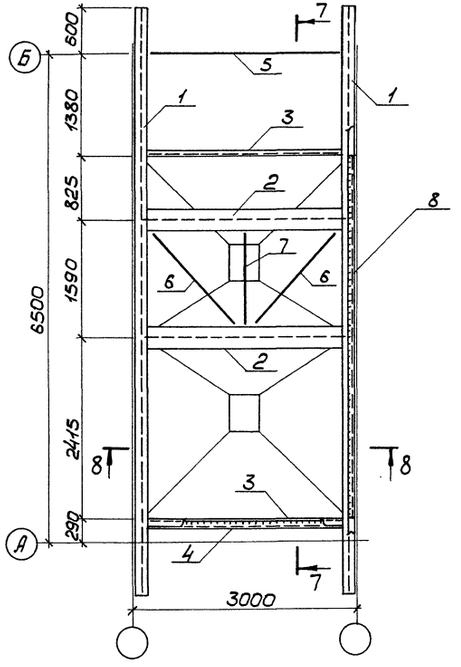

7 – 7

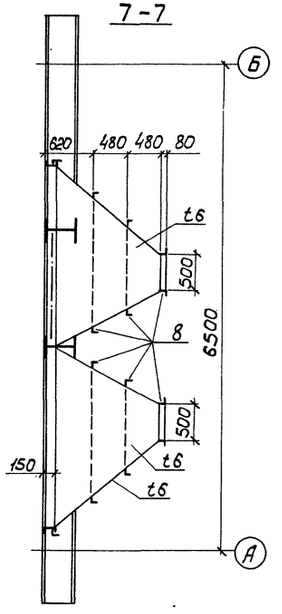

ОГП

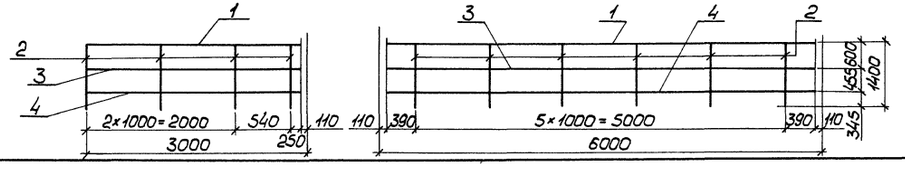

Ведомость элементов

Марка	Сечение эскиз	поз.	состав	Опорные усилия M, кН·м	N, кН	A кН	Марка металла	Примечание
Бл.1	I	1	I45Б1	315,0	-260,0	557,0	09Г2С	
	I	2	2–300×20 –400×12	—	-284,0	643,0		
	[	3	[18П	—	-4,0	23,0	ВСт3Гпс5	
	L	4	L70×5	конструктивно			ВСт3кп2	
	⊓	5	L70×5	по гибкости				
	L	6	L70×5	—	140,0 / -16,0	—		
	L	7	L50×5	конструктивно				
	L	8	L80×6	2,0	8,0	8,0		
	Обшивка бункера	—	t6	—	—	—		
Бл.2	1, 2, 6, 7 по марке Бл.1							поз. 5 свободна
	[	3	[16П	—	380,0	—	ВСт3кп2	
	⊓	4	L100×7	—	-368,0	—		
Бл.3	1, 2, 6, 7 по марке Бл.1							поз. 3; 5 свободны
	⊓	4	L70×5	по гибкости			ВСт3кп2	Для Бл.3 в осях 3'–4
	I	4	I23Б1	—	—			Для Бл.3 в осях 4–4'
Бл.4	I	1	I90Б1	—	-191,0	802,0	09Г2С	
	L	2	L80×6	—	-42,0	—	ВСт3кп2	
	L	3	L50×5	—	-22,0	—		
	[	4	[10П	—	-31,0	—		
К1	□	1	[18П	—	-650,0	—	ВСт3Гпс5	
	□	2	ГнС 80×50×4		181,0 / -124,0		ВСт3сп2	
	L	3	L50×5	конструктивно			ВСт3кп2	
К2	□	1	[20П	—	-650,0	—	ВСт3Гпс5	
	□	2	ГнС 120×60×4		174,0 / -4,0		ВСт3сп2	
	L	3	L50×5	конструктивно			ВСт3кп2	
К3	□	1	[18П	—	-650,0	—	ВСт3Гпс5	
	□	2	ГнС 160×80×4		-357,0		ВСт3сп2	
	L	3	L50×5	конструктивно			ВСт3кп2	

1. Общие данные приведены на докум. 01КМ... 08КМ.
2. Монтажные блоки и элементы замаркированы на докум. 09КМ, 10КМ.
3. Разрез 6-6 замаркирован на докум. 10КМ.

Привязан

Инв.№

Нач.отд.	Уханев	
Н.контр.	Орлик	
Гл.констр.	Орлик	
Гл.инж.пр.	Мурашов	
Рук.груп.	Яворский	
Проверил	Яворский	
Исполнил	Павлова	

ТП 503-7-14.88 КМ

Склад заполнителей прирельсовый для автотранспорта строительства (мобильный) вместимостью 12,5 тыс.куб.м с радиально-штабелирующим конвейером

Бункерная часть приемного устройства

Стадия	Лист	Листов
Р	11	

Разрез 6-6. Монтажные блоки Бл.1÷Бл.3. Монтажные элементы К1÷К3; ОГП

Укрниипроектсталь-конструкция

Инв.№ подл. | Подпись и дата | Взам.инв.№

Альбом 3

Типовой проект 503-7-14.88

Инв.№ подл. | Подпись и дата | Взам.инв.№

Р1 ; Р2 ; Р3

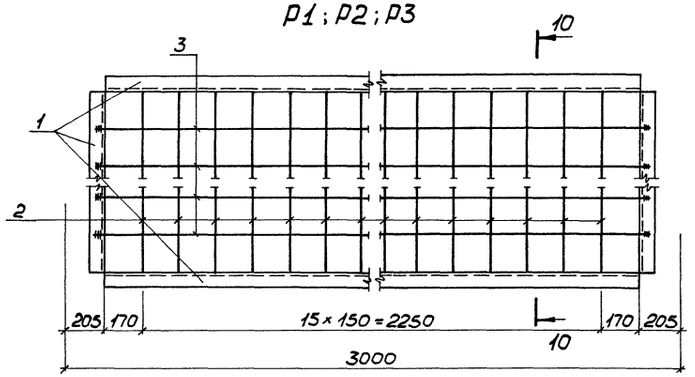

10-10

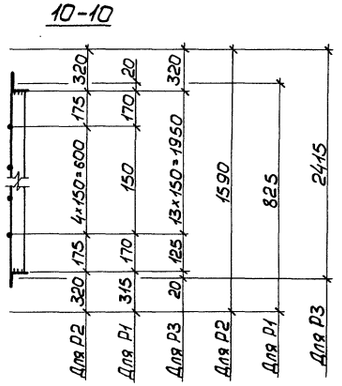

Н1

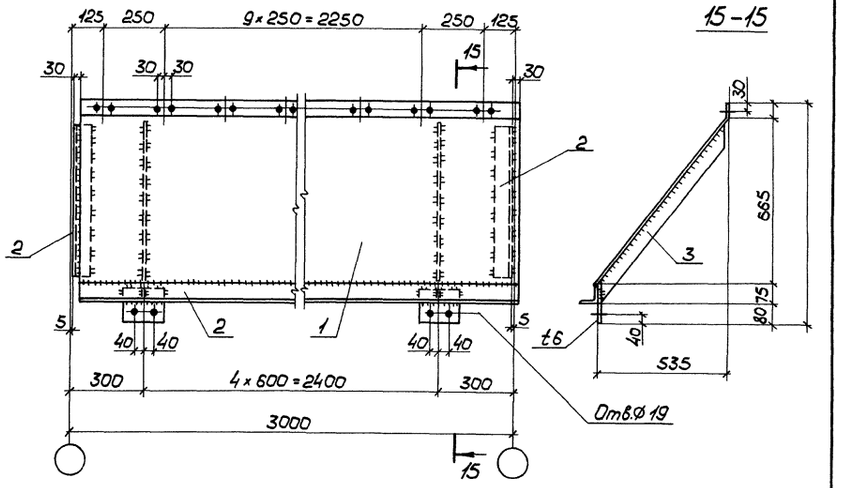

П1 ; П2

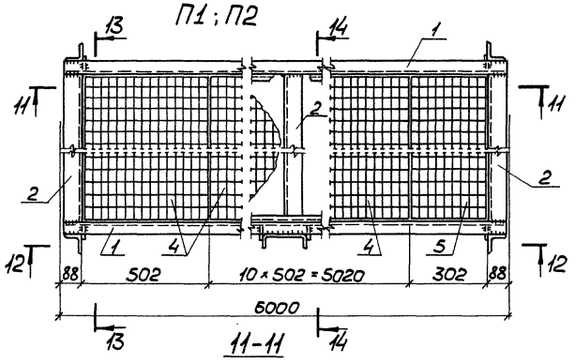

13-13

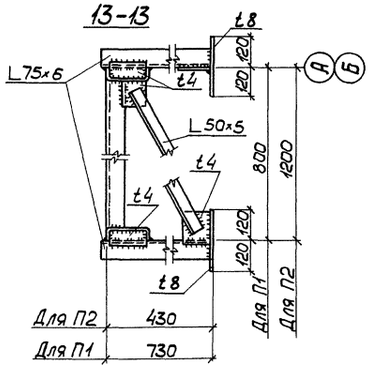

11-11

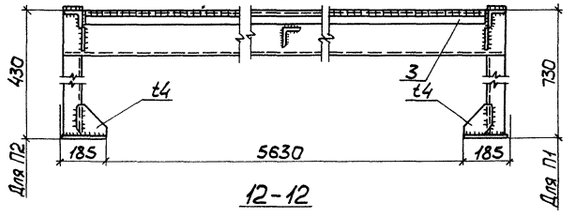

14-14

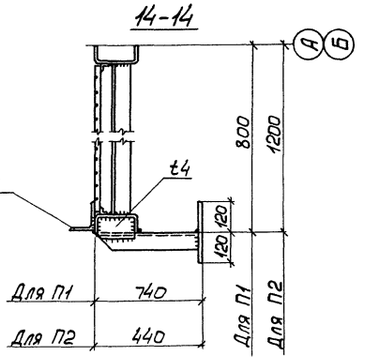

12-12

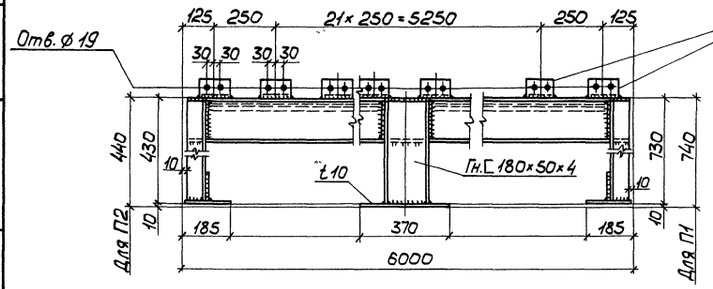

Бл.4

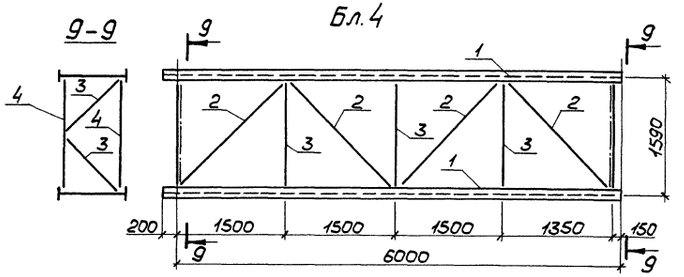

1. Общие данные приведены на докум. 01КМ... 08КМ.
2. Монтажные блоки и элементы замаркированы на докум. 09КМ, 10КМ.

Привязан

Инв.№

Нач.отд.	Уханев		
Н.контр.	Орлик		
Гл.констр.	Орлик		
Гл.инж.пр.	Мурашов		
Рук.гр.уп.	Яворский		
Проверил	Яворский		
Исполнил	Павлова		

ТП503-7-14.88 КМ

Склад заполнителей прирельсовый для автотранспортного строительства (мобильный) вместимостью 12,5 тыс.куб.м с радиально-штабелирующим конвейером

Бункерная часть приемного устройства

Стадия	Лист	Листов
Р	12	

Монтажный блок Бл.4
Монтажные элементы Н1; П1; П2; Р1 ÷ Р3

Укрниипроектсталь-конструкция

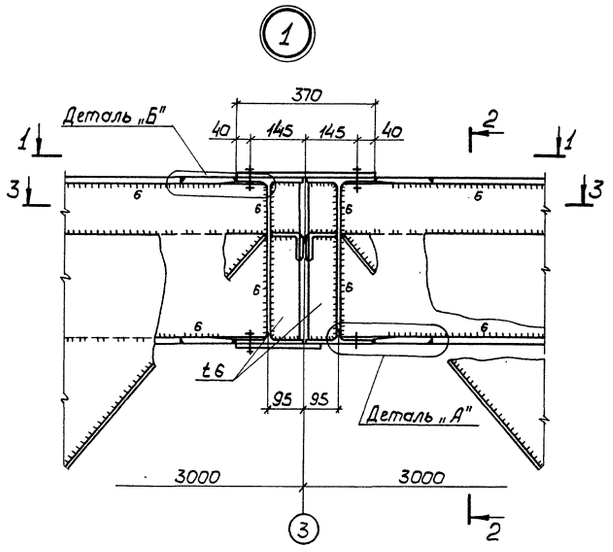

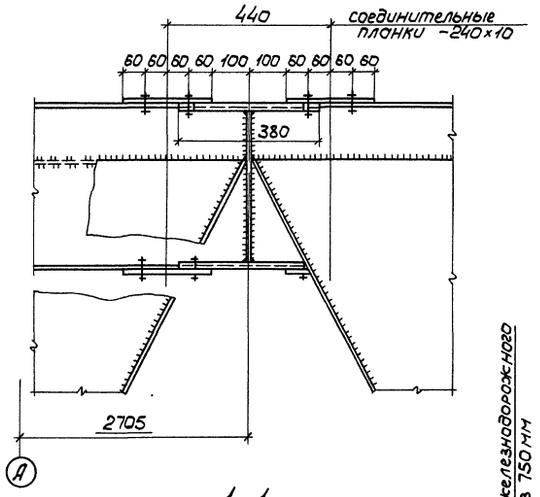

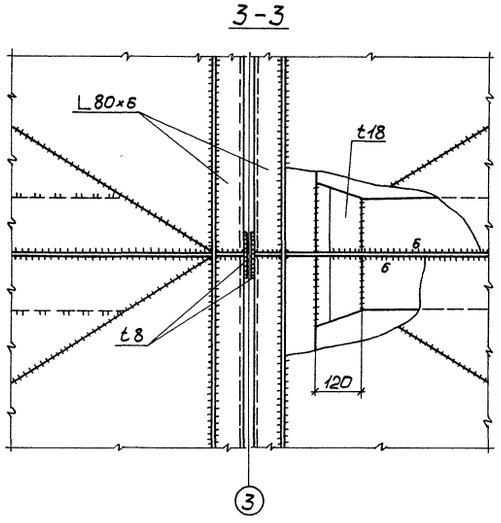

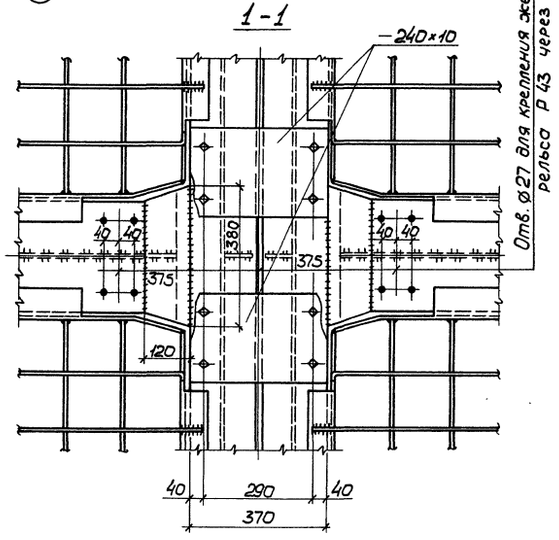

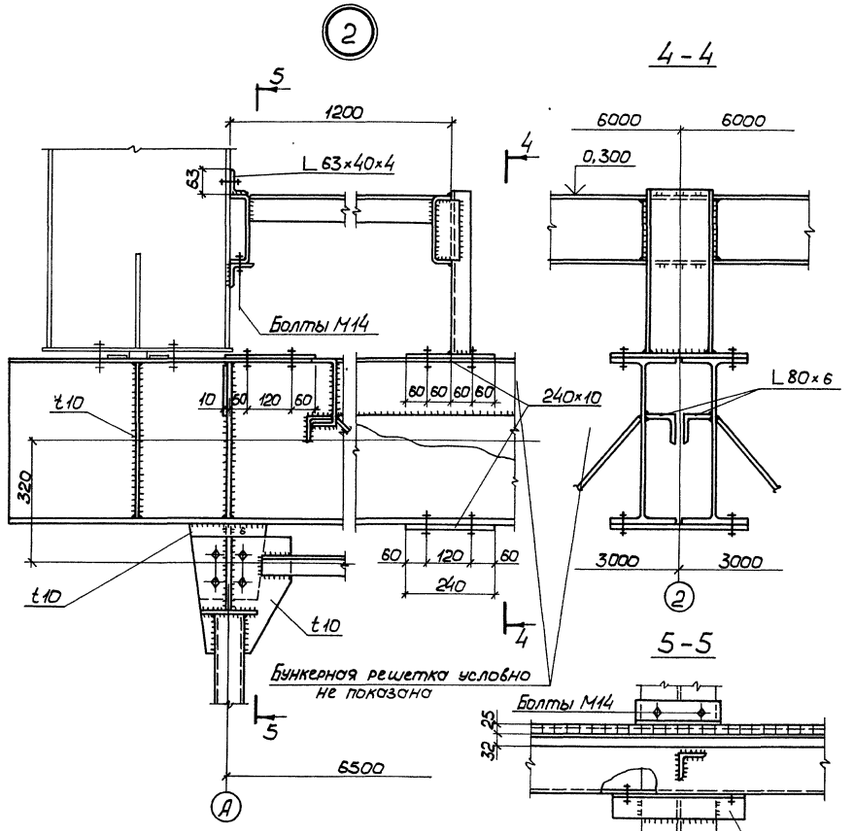

1. Маркировка узлов приведена на докум. 09КМ, 11КМ.
2. Неоговоренные швы $K_f = 4$.
3. Неоговоренные болты М20 класса 8.8.
4. Характеристики металла шва и металла болтов см. общие указания 02КМ.

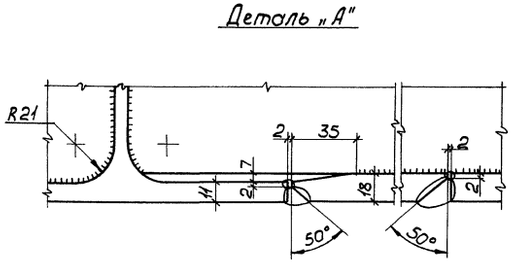

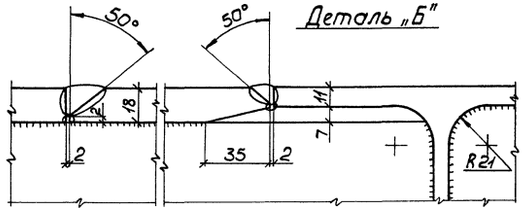

				ТП	КМ
				Склад заполнителей прирельсовый для автодорожного строительства (мобильный) вместимостью 12,5 тыс. куб.м с радиально-штабелирующим конвейером	
Привязан				Бункерная часть приемного устройства	Стадия: Р; Лист: 13; Листов:
				Узлы 1, 2	Укрниипроектсталь-конструкция
Инв.№			Нач.отд. Уханев; Н.контр. Орлик; Гл.констр. Орлик; Гл.инж.пр. Мурашов; Рук.гр. Яворский; Проверил Яворский; Исполнил Павлова		

Инв.№ подл. | Подпись и дата | Взам.инв.№

Типовой проект 503-7-14.88 Альбом 3

Инв.№ подл. | Подпись и дата | Взам.инв.№

3

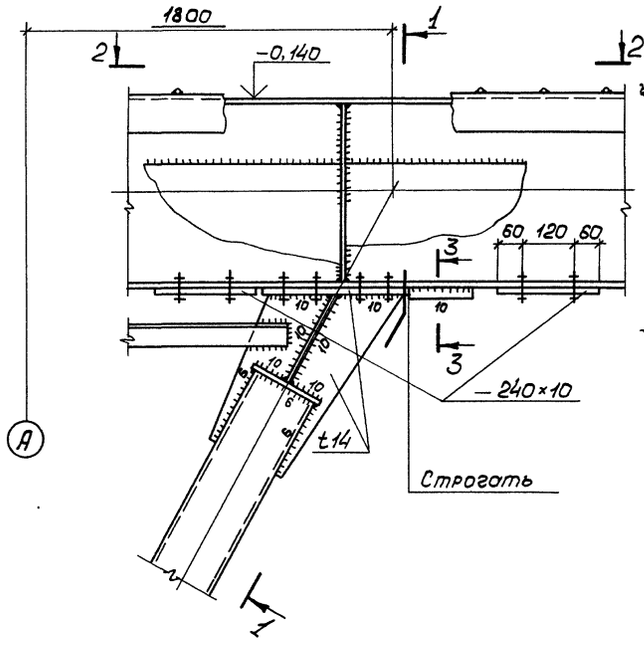

1 – 1

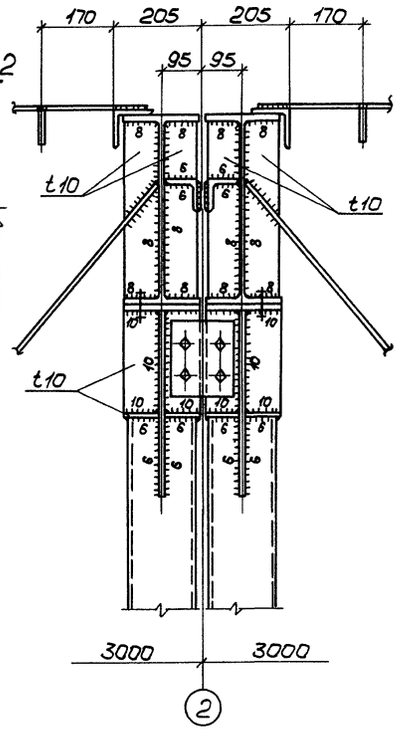

2 – 2

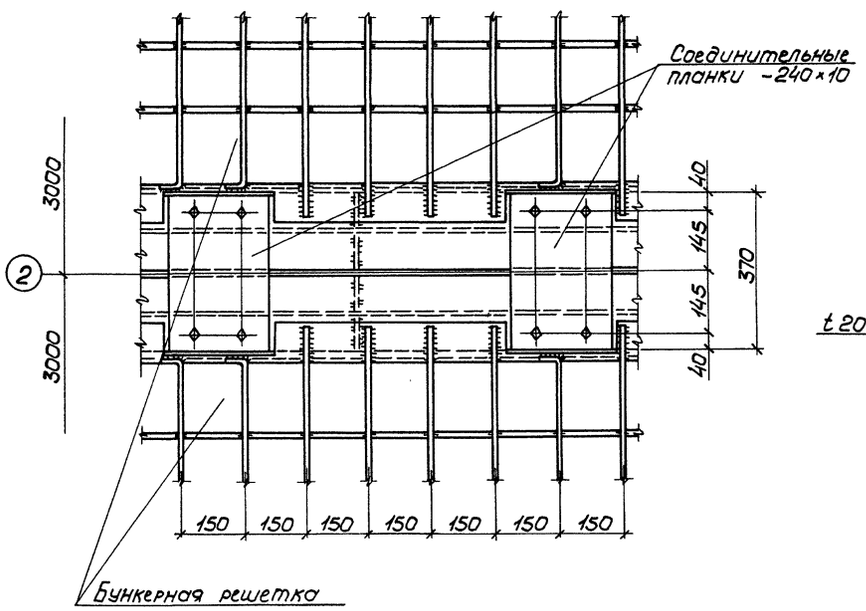

3 – 3

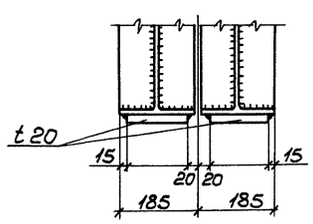

4

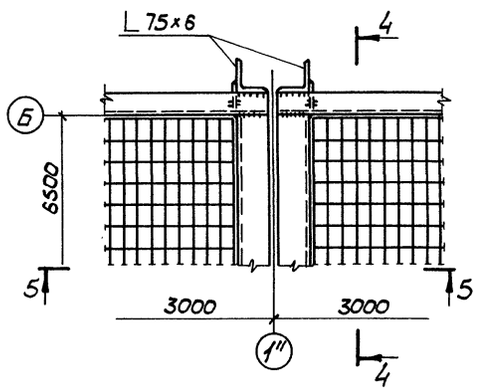

4 – 4

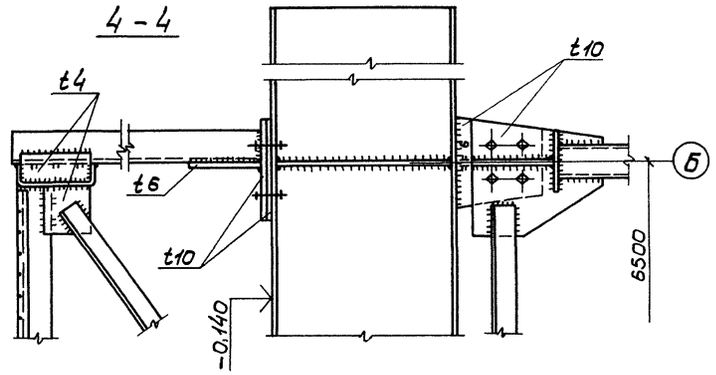

5 – 5

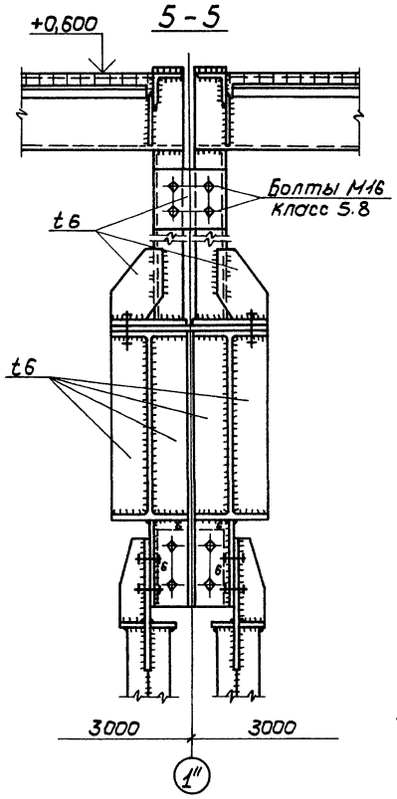

5

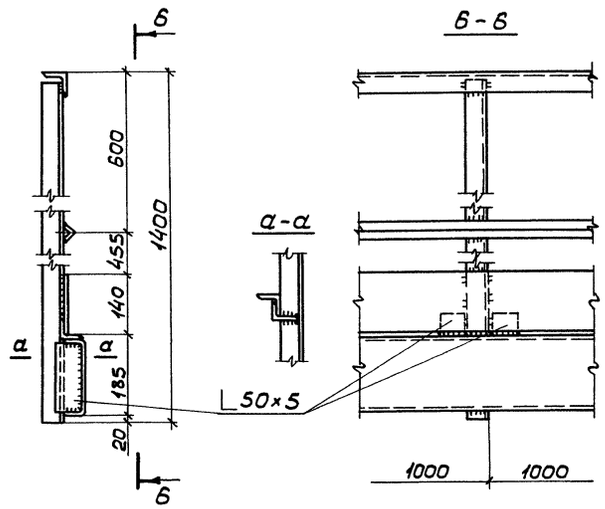

1. Маркировка узлов приведена на докум. 09КМ, 10КМ.
2. Неоговоренные швы $K_f = 4$.
3. Неоговоренные болты М20 класса 8.8.
4. Характеристики металла шва и металла болтов см. общие указания 02КМ.

Нач.отд.	Уханев		ТП 503-7-14.88 КМ
Н.контр.	Орлик		Склад заполнителей прирельсовый для автодорожного строительства (мобильный) вместимостью 12,5 тыс.куб.м с радиально-штабелирующим конвейером
Гл.констр.	Орлик		Бункерная часть приемного устройства — Стадия: Р; Лист: 14; Листов:
Гл.инж.пр.	Мурашов		
Рук.груп.	Яворский		Узлы 3÷5 — Укрниипроектстальконструкция
Проверил	Яворский		
Исполнил	Павлова		

Привязан

Инв.№

Альбом 3

Типовой проект 503-7-14.88

1 - 1

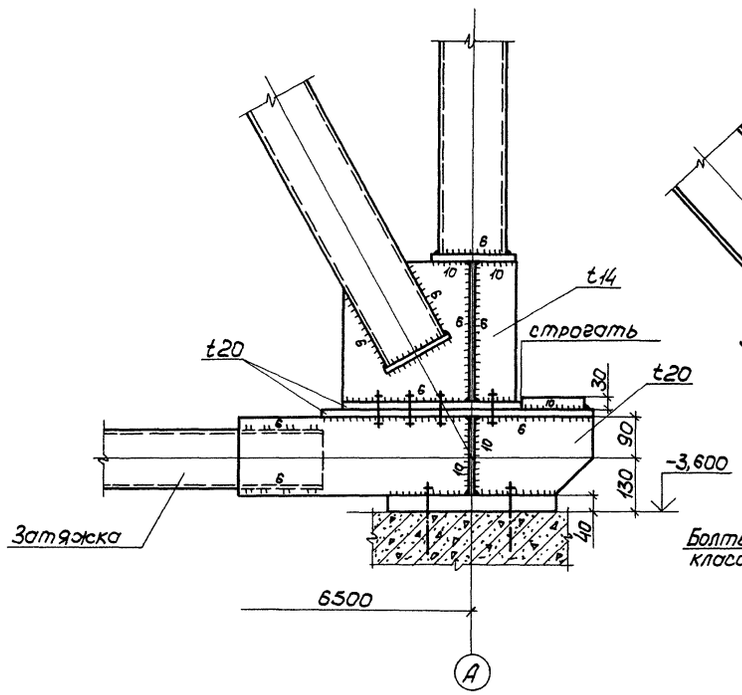

6

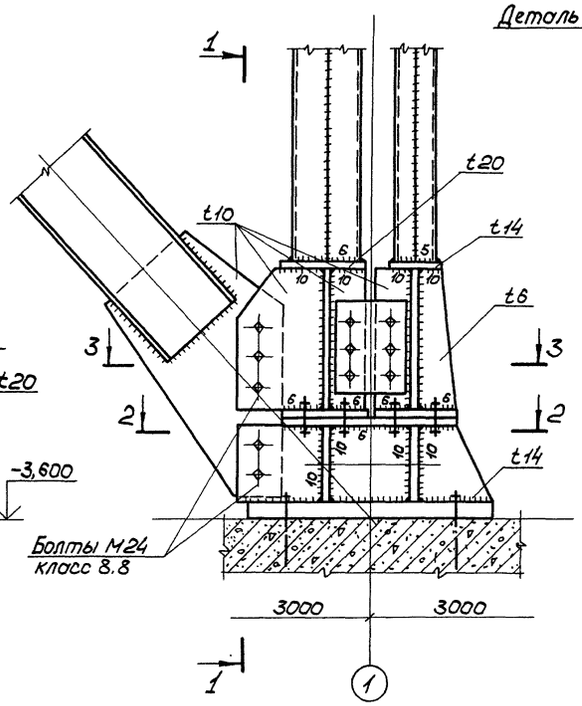

4 - 4

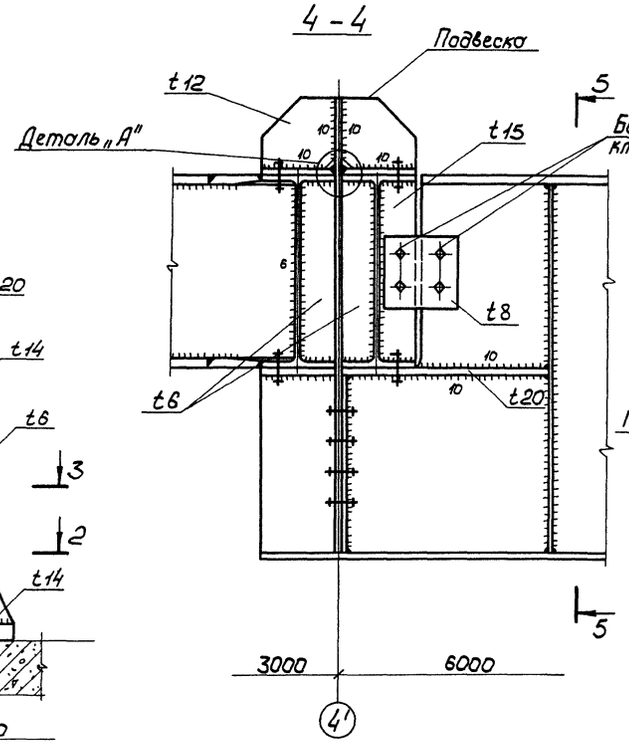

7

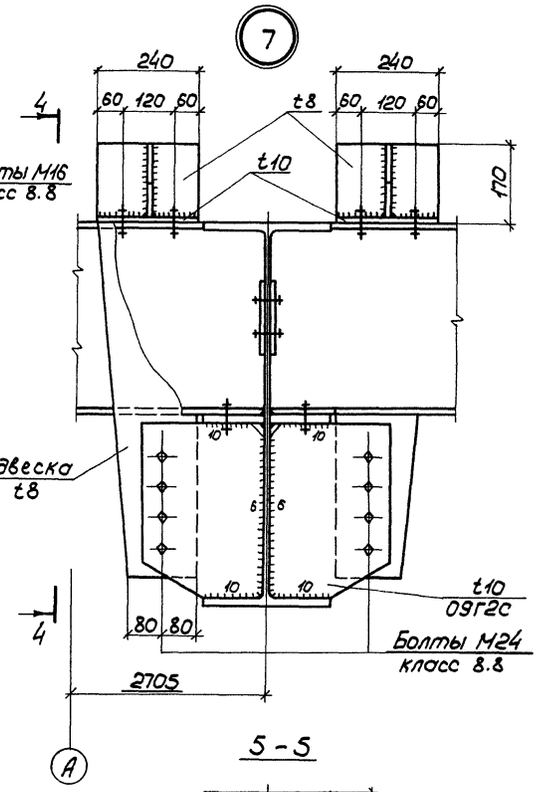

5 - 5

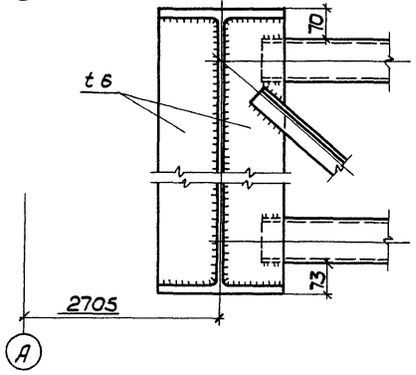

Деталь „А"

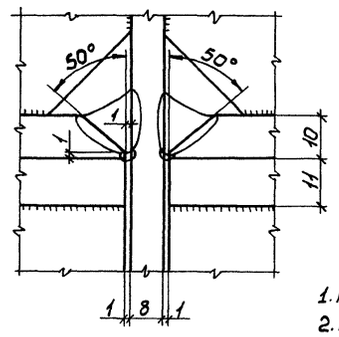

2 - 2
(повернуто)

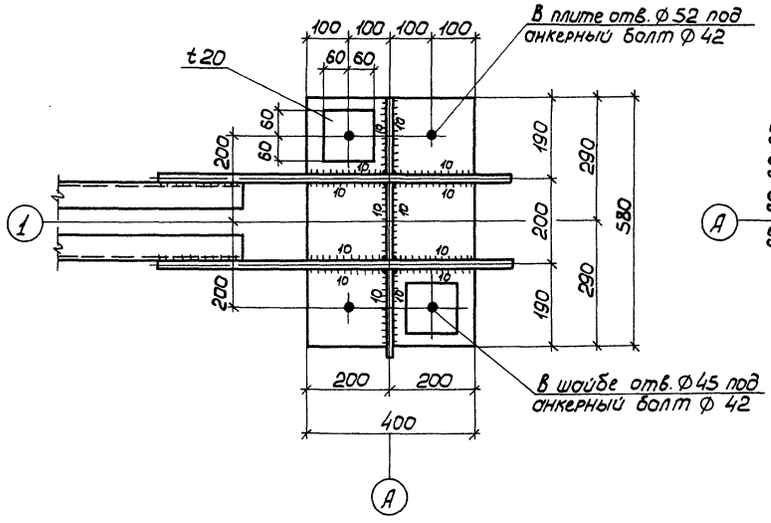

3 - 3

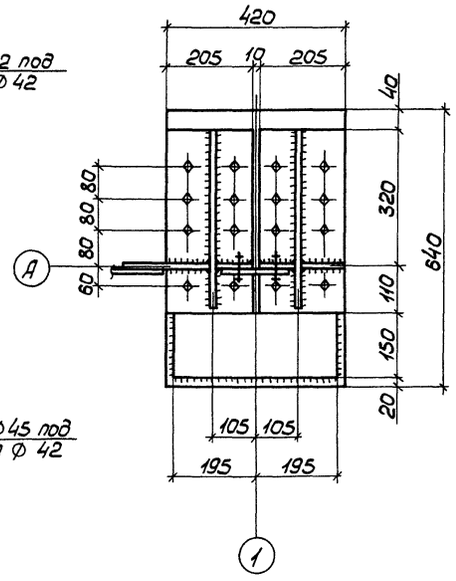

1. Маркировка узлов приведена на докум. 09КМ.
2. Неоговоренные швы K_f=4.
3. Неоговоренные болты М20 класса 8.8.
4. Характеристики металла шва и металла болтов см. общие указания 02КМ.

				ТП 503-7-14.88	КМ
				Склад заполнителей прирельсовый для автотранспортного строительства (мобильный) вместимостью 12,5тыс.куб.м с радиально-штабелирующим конвейером	
Привязан			Нач.отд. Уконев	Бункерная часть приемного устройства	Стадия: Р; Лист: 15; Листов:
			Н.контр. Орлик		
			Гл.констр. Орлик		
			Гл.инж.пр. Мурашов		
			Рук.груп. Яворский	Узлы 6, 7	Укрниипроектсталь-конструкция
			Проверил Яворский		
Инв.№			Исполнил Павлова		

Инв.№ подл. | Подпись и дата | Взам.инв.№

Альбом 3

Типовой проект 503-7-14.88

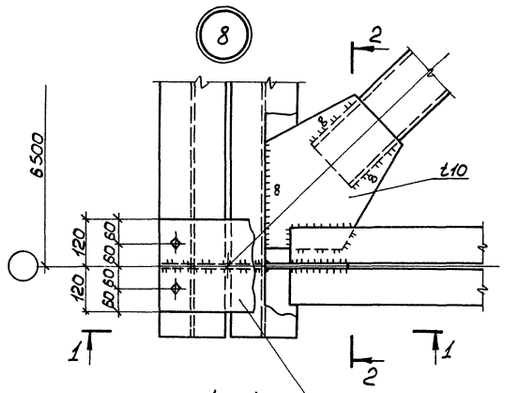

2-2

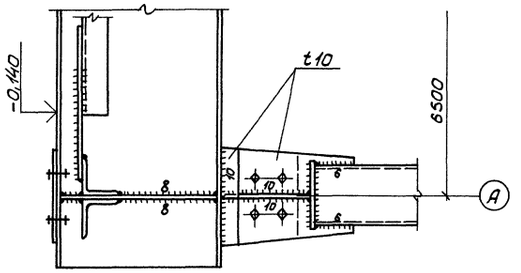

10

5-5

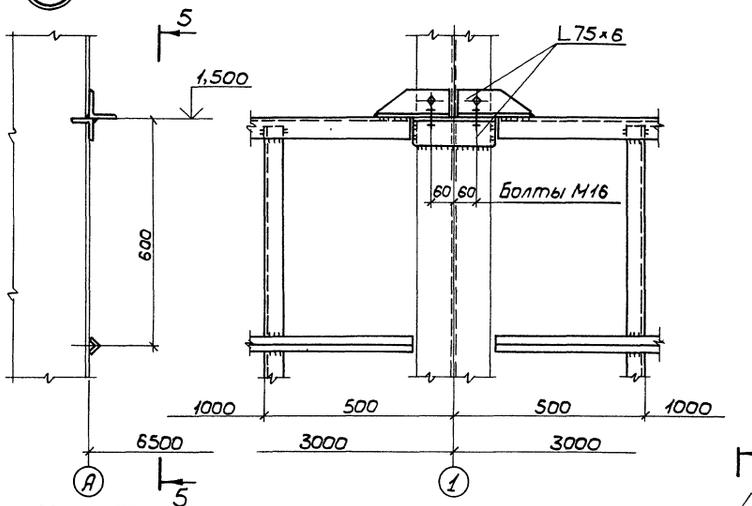

1-1

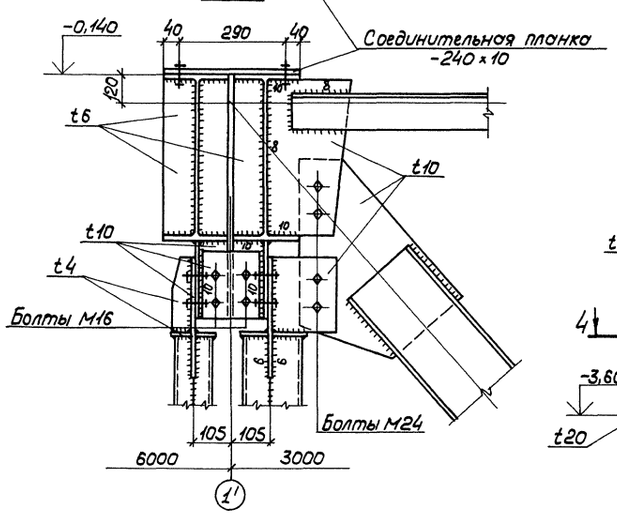

9

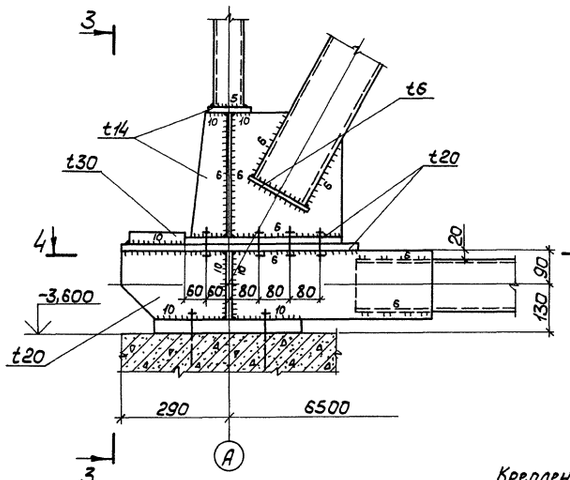

6-6

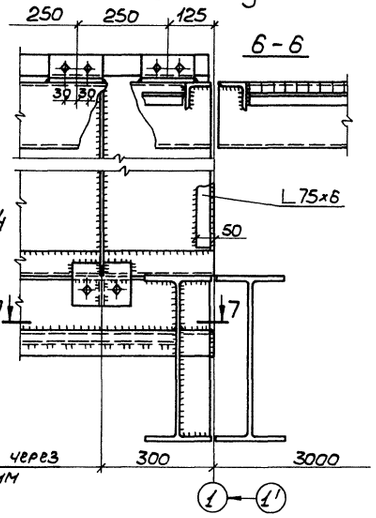

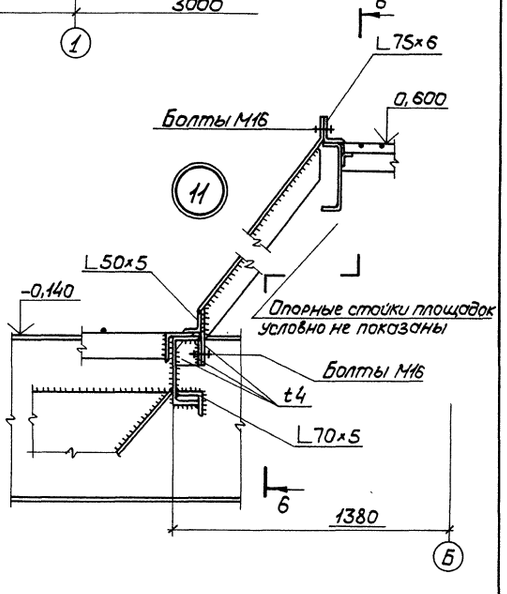

3-3

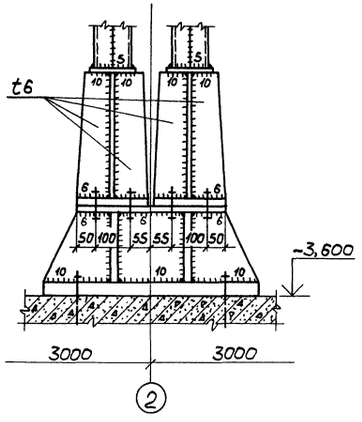

4-4

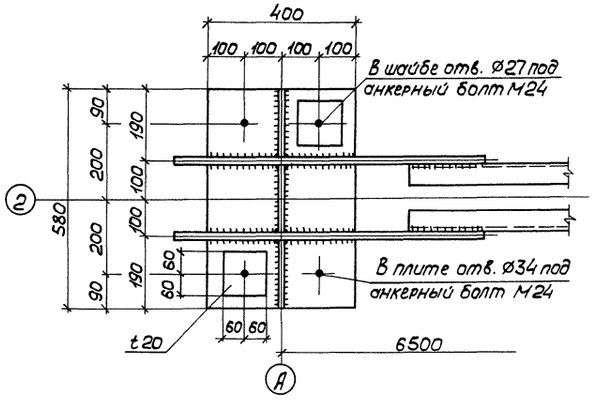

7-7

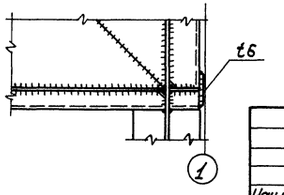

1. Маркировка узлов приведена на докум. 09КМ, 11КМ.
2. Неоговоренные швы K_f=4.
3. Неоговоренные болты М20 класса 8.8.
4. Характеристики металла шва и металла болтов см. общие указания 02КМ.

				ТП 503-7-14.88		КМ
				Склад заполнителей прирельсовый для автотворожного строительства (мобильный) вместимостью 125тыс.куб.м с радиально-штабелирующим конвейером		
Привязан				Бункерная часть приемного устройства	Стадия: Р	Лист: 16	Листов:
Инв.№	Нач.отд.	Уханев		Узлы 8 ÷ 11	Укрниипроектсталь-конструкция	
	Н.контр.	Орлик				
	Гл.констр.	Орлик				
	Гл.инж.пр.	Мурашов				
	Рук.груп.	Яворский				
	Проверил	Яворский				
	Исполнил	Павлова				

Инв.№ подл. | Подпись и дата | Взам.инв.№

Альбом 3

Типовой проект 503-7-14.88

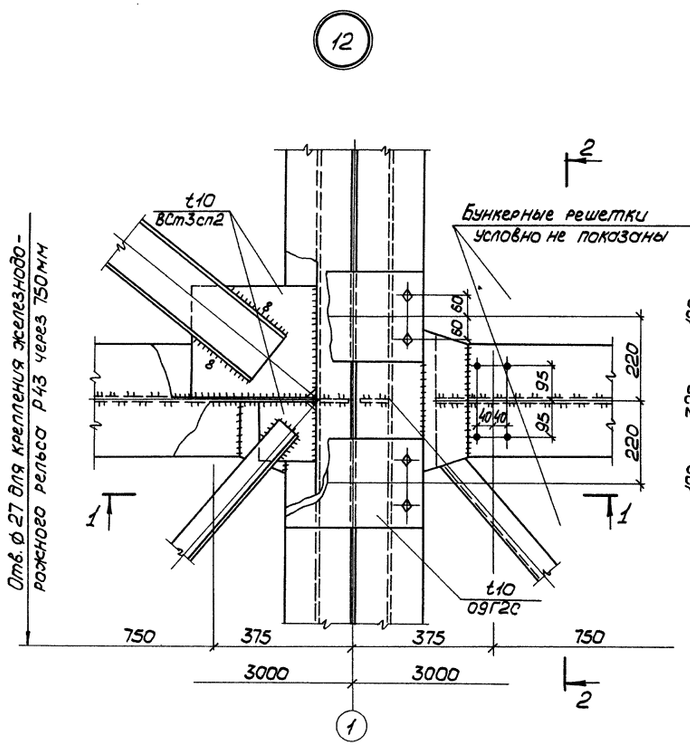

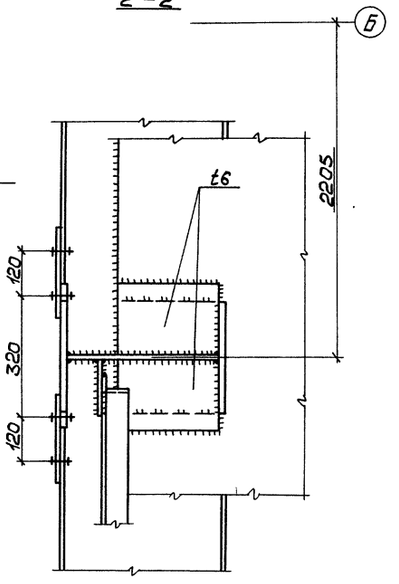

Узел крепления железнодорожных рельсов к ездовым балкам

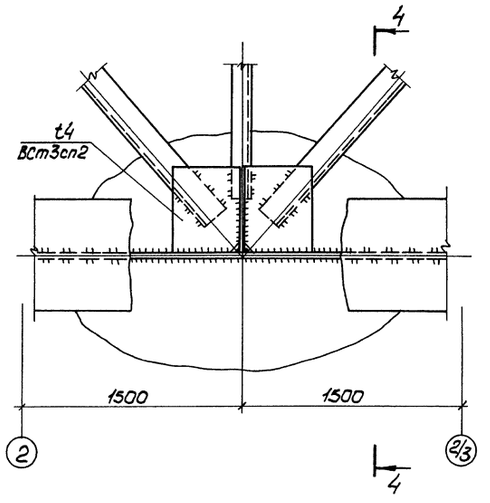

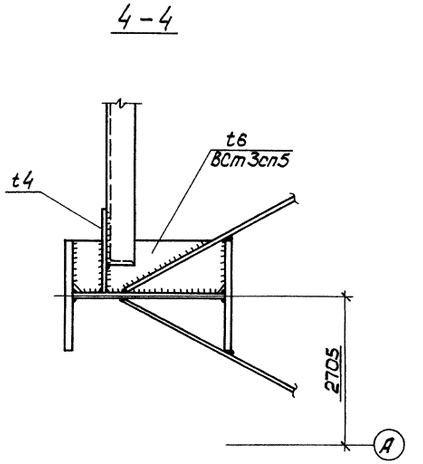

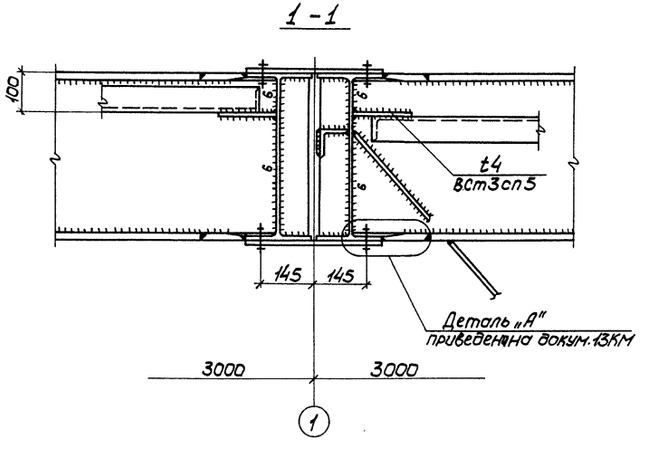

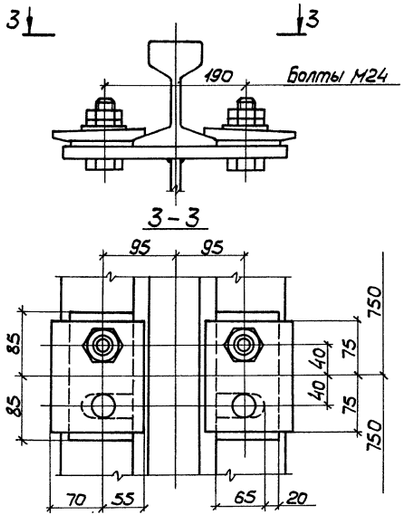

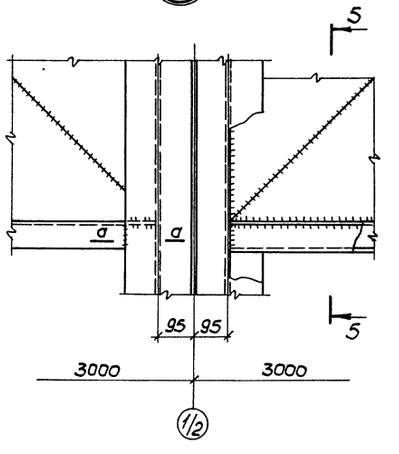

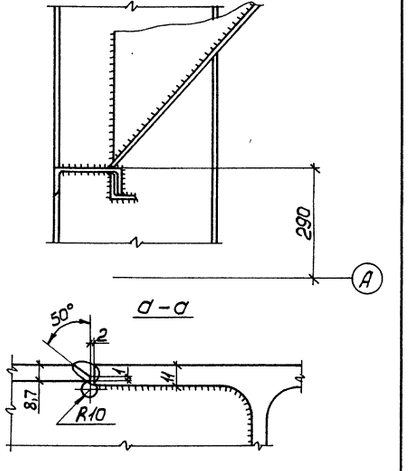

1. Маркировка узлов приведена на докум. 09КМ.
2. Неоговоренные швы K_f=4.
3. Неоговоренные болты М20 класса 8.8.
4. Характеристики металла шва и металла болтов см. общие указания 02КМ.

				ТП503-7-14.88	КМ
				Склад заполнителей прирельсовый для автодорожного строительства (мобильный) вместимостью 12,5 тыс. куб. м с радиально-штабелирующим конвейером	
Привязан				Бункерная часть приемного устройства	Стадия: Р; Лист: 17; Листов:
	Нач. отд.	Уханев			
	Н. контр.	Орлик			
	Гл. констр.	Орлик			
	Гл. инж. пр.	Мурашов			
	Рук. гр.	Яворский		Узлы 12 ÷ 14	Укрниипроектсталь-конструкция
Инв. №	Проверил	Яворский			
	Исполнил	Павлова			

Инв. № подл. | Подпись и дата | Взам. инв. №

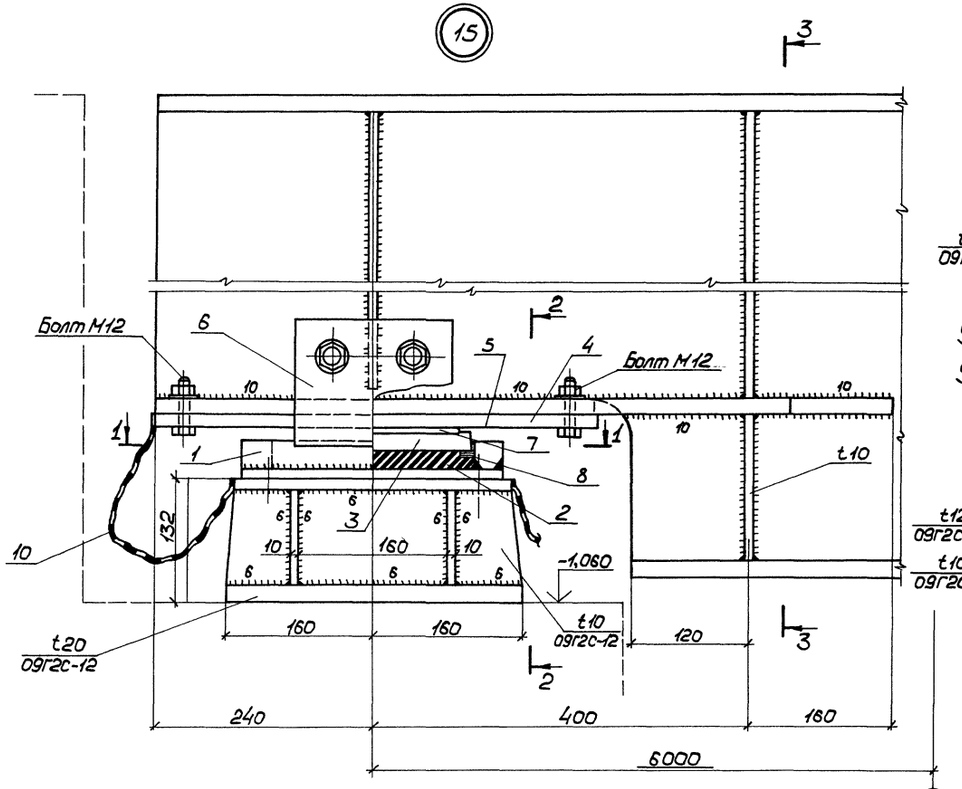

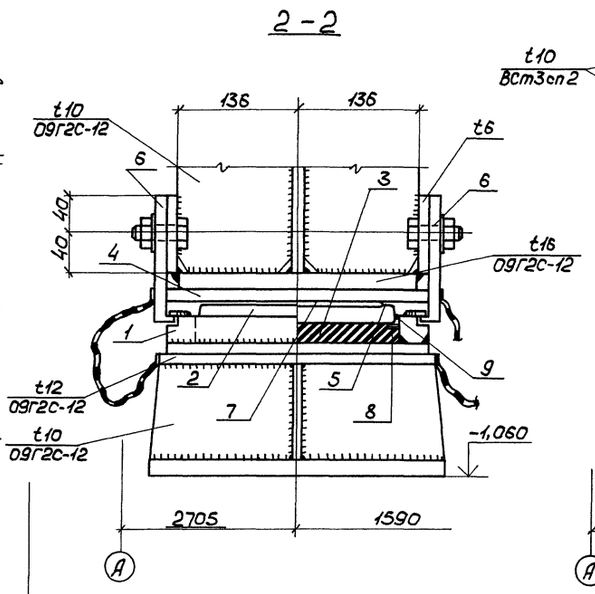

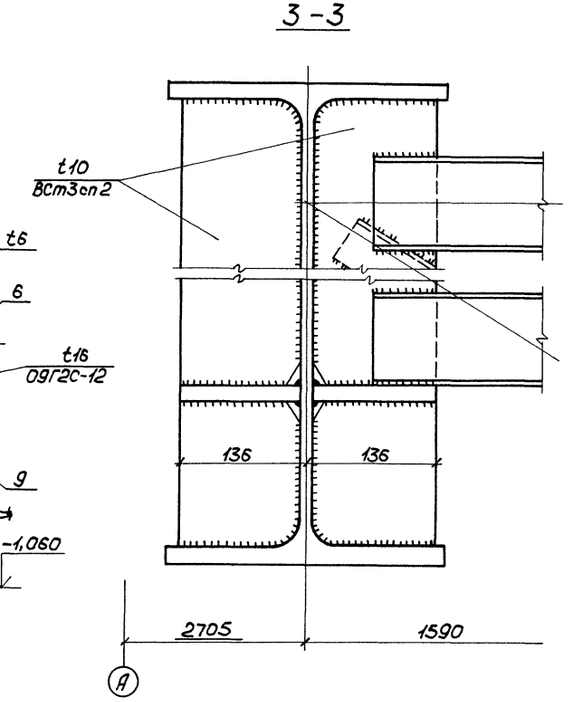

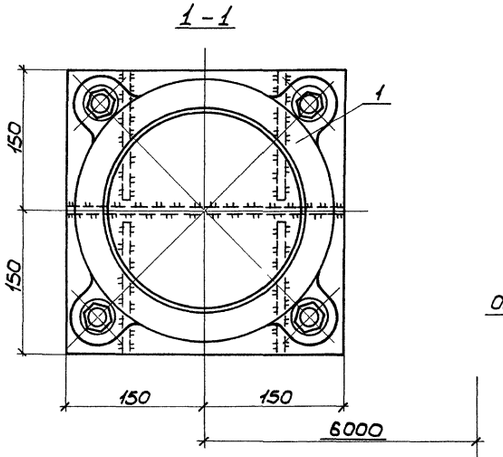

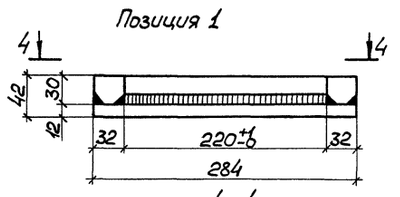

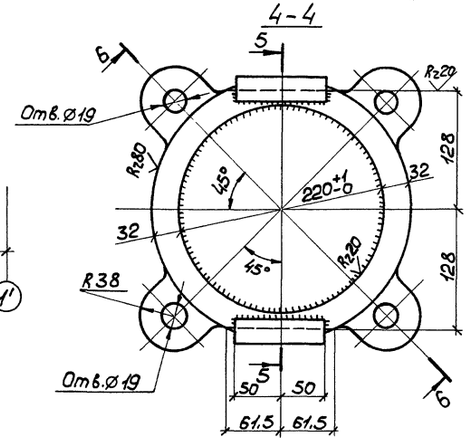

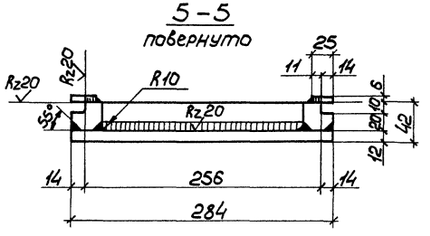

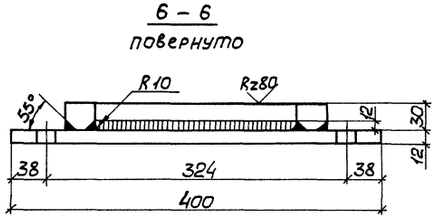

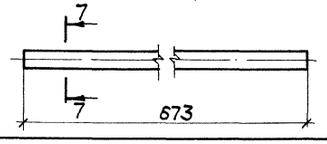

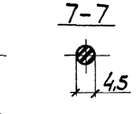

1. Маркировка узла приведена на докум. 09КМ.
2. Неоговоренные швы $K_f = 4$.
3. Неоговоренные болты М16.
4. Характеристики металла шва и металла болтов см. общие указания 02КМ.
5. Ведомость позиций подвижных опорных частей из полимерных материалов приведена на докум. 19КМ.

				ТП503-7-14.88	КМ
				Склад заполнителей прирельсовый для автодорожного строительства (мобильный) вместимостью 12,5 тыс.куб.м с радиально-штабелирующим конвейером	
Привязан				Бункерная часть приемного устройства	Стадия: Р; Лист: 18; Листов:
	Нач.отд.	Уконев			
	Н.контр.	Орлик			
	Гл.констр.	Орлик			
	Гл.инж.пр.	Мурашов			
	Рук.груп.	Яворский		Узел 15. Позиции 1 и 9 подвижных опорных частей из полимерных материалов	Укрниипроектстальконструкция
Инв.№	Проверил	Яворский			
	Исполнил	Павлова			

Инв.№ подл. | Подпись и дата | Взам.инв.№

Альбом 3

Типовой проект 503-7-14.88

Позиция 3

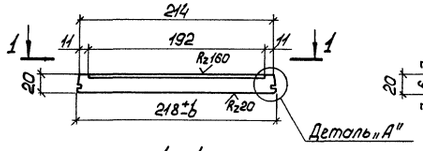

Позиция 2

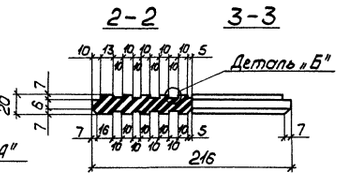

Позиция 7

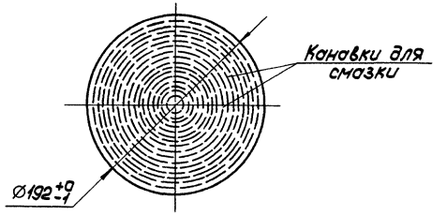

1-1

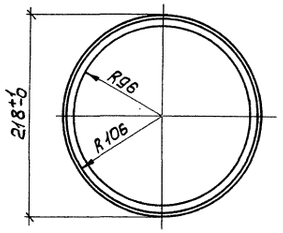

План

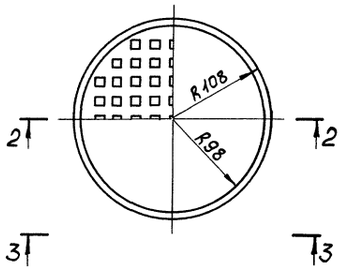

Канавки для смазки

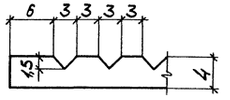

Позиция 4

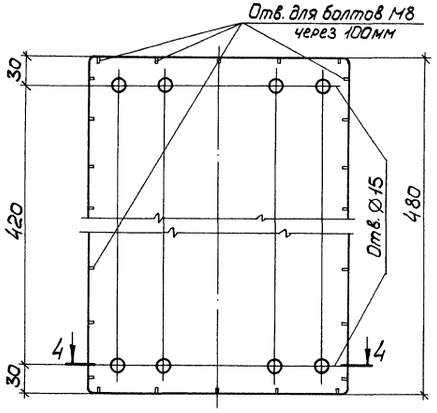

Позиция 5

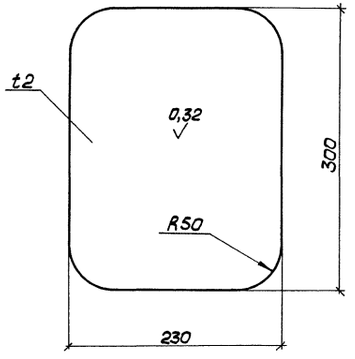

Позиция 6

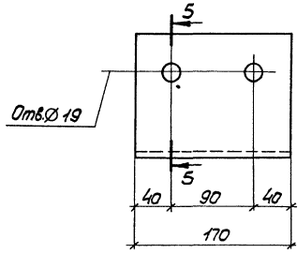

5-5

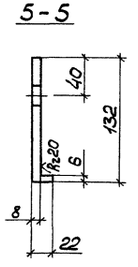

4-4

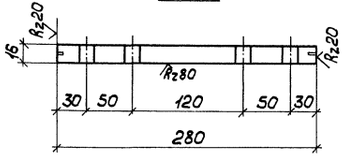

Положение уплотнительных колец

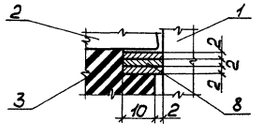

Позиция 8

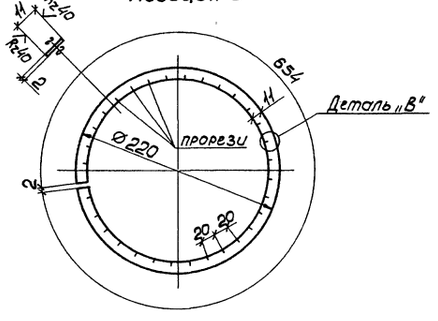

Деталь „А"

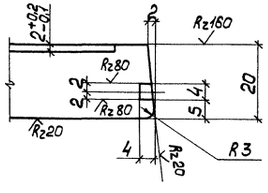

Деталь „Б"

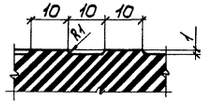

Деталь „В"

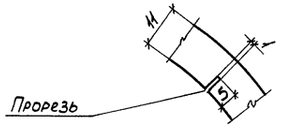

Ведомость позиций подвижных опорных частей

№ № позиций	Наименование позиции	Кол-во на 1 опорную часть	Материал	ГОСТ или ТУ
1	Обойма	1	09Г2С-12	ГОСТ 12282-73
2	Резиновая прокладка	1	7 НО-68-1	ОСТ 38.05226-81
3	Крышка	1	09Г2С-12	ГОСТ 12282-73
4	Скользящая плита	1	—"—	—"—
5	Полированный лист	1	12Х18Н10Т	ГОСТ 5582-75
6	Упор поперечный	2	09Г2С-12	ГОСТ 12282-73
7	Антифрикционная прокладка	1	Фторопласт-4 сорт II	ГОСТ 10007-80Е
8	Уплотнительные кольца	3	Медь	ГОСТ 495-77
9	Резиновый уплотнитель	1	7 НО-68-1	ОСТ 38.05226-81
10	Резиновый защитный кожух	1	—"—	—"—

1. Опорные части запроектированы в соответствии с инструкцией ВСН-86-83 по проектированию и установке полимерных опорных частей мостов.
2. Завод-изготовитель должен представить паспорт на готовые изделия, включающий сертификаты на все стальные, резиновые и др. материалы, используемые в опорных частях.
3. При изготовлении и монтаже соблюдать следующие мероприятия:
   - способ изготовления резиновых прокладок, поз. 2, — формовой. В массиве резины не должно быть воздушных пузырей и губчатости. На прокладках должна быть отметка ОТК завода. Фаску 7×7 снять после изготовления в прессформе. Перед укладкой прокладки смазать сульфидмолибденовой смазкой;
   - полированные листы, поз. 5, приклеиваются к нижней поверхности скользящей плиты, поз. 4, эпоксидным клеем. Отсутствие пустот под полированным листом устанавливается отстукиванием;
   - между крышкой и обоймой укладывается резиновый уплотнитель, поз. 9, со всех сторон он покрывается защитной смазкой;
   - уплотнительные кольца, поз. 8, перед установкой покрыть грунтом ЭП-057. Зазоры разреза колец должны быть взаимно смещены на величину более 10 мм;
   - антифрикционные фторопластовые прокладки покрыть смазкой ЦИАТИМ-221;
   - защитный резиновый кожух прикрепляется к скользящей плите и обойме болтами М8.

Привязан

Инв.№

Нач.отд.	Уханев		
Н.контр.	Орлик		
Гл.констр.	Орлик		
Гл.инж.пр.	Мурашов		
Рук.груп.	Яворский		
Проверил	Яворский		
Исполнил	Поблова		

ТП 503-7-14.88 КМ

Склад заполнителей прирельсовый для автодорожного строительства (мобильный) вместимостью 12,5 тыс.куб.м с радиально-штабелирующим конвейером

Бункерная часть приемного устройства

Стадия	Лист	Листов
Р	19	

Позиции 2÷8 подвижных опорных частей из полимерных материалов

Укрниипроектсталь-конструкция

Инв.№ подл. | Подпись и дата | Взам.инв.№

Альбом 3

Типовой проект 503-7-14.88

План надстройки приемного устройства на отм. -0,140

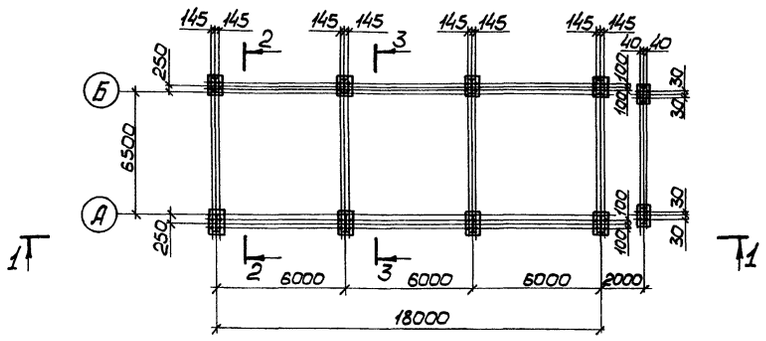

План монорельсов на отм. 5,500

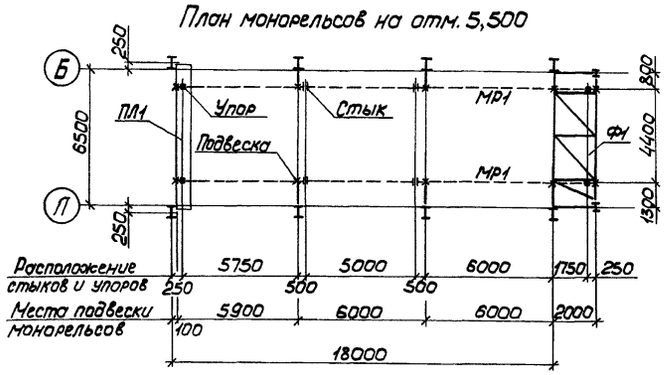

План площадок на отм. 6,270

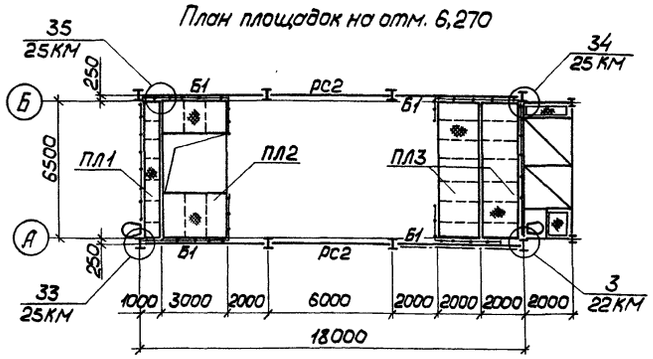

План покрытия и монорельса на отм. 12,000

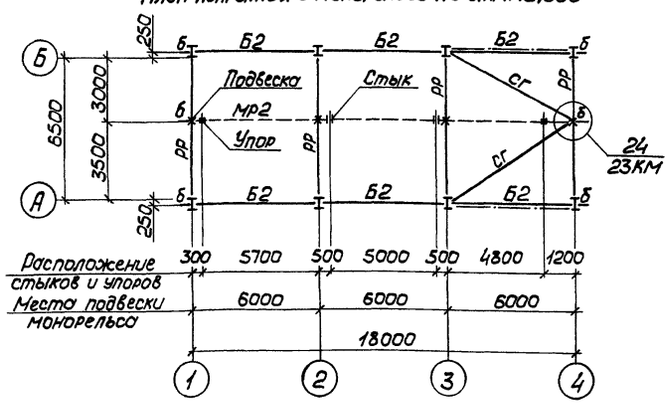

Раскладка панелей покрытия

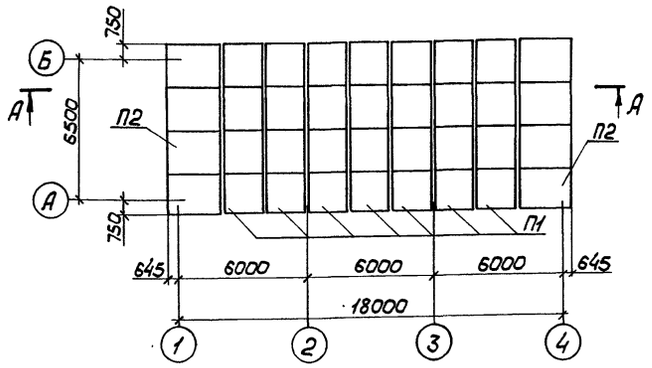

1 - 1

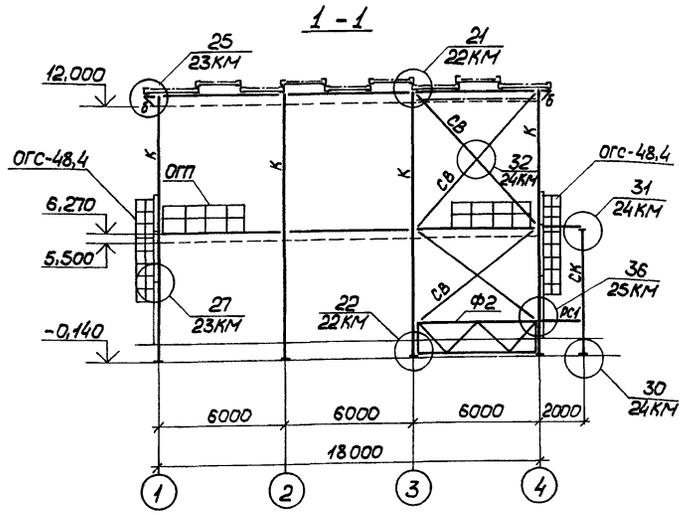

2 - 2 (повернуто)

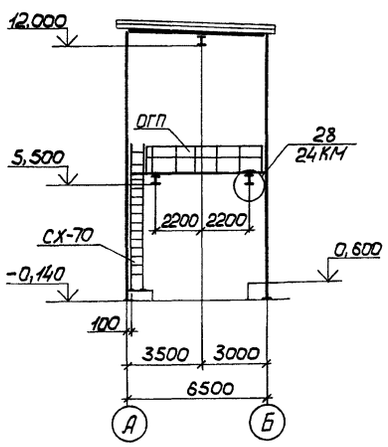

3 - 3 (повернуто)

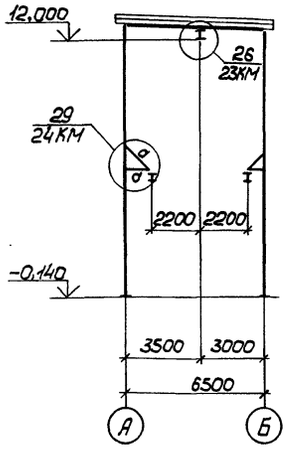

Ведомость элементов

Марка	Сечение: эскиз	поз.	состав	Опорные усилия: M, кН·м	N, кН	A, кН	Марка металла	Примечание
К	I		I50Б1	64,0	-168,0		ВСт3пс6	
РР	I		I40Б1	64,0		119,0		
Б1	I		I30Б1			35,0		
Б2	[		I22П			16,0	ВСт3кп2	
СК	I		I23Б1		-24,0			
СВ	[]		2Гн[60×32×3	конструктивно			ВСт3кп	
СГ	[]		2Гн[100×50×3		±5,0			
РС1	□		2Гн[60×32×3	конструктивно				
РС2	□		2Гн[80×50×4		-40,0		ВСт3кп2	
а	⊥L		2L70×5		30 / -21,0			
б	[		[14П	конструктивно				
МР1	I		I24М			22,0	ВСт3Гпс5	
МР2	I		I45М			63,0		
ПЛ1, ПЛ3	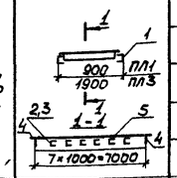	1	[30П			29,0	ВСт3кп2	
		2	-60×4					для П1
		3	[10П			9,0		для П3
		4	L125×80×8					
		5	t6					
ПЛ2	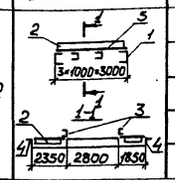	1	[30П			23,0		
		2	[10П			2,0		
		3	[16П			16,0		
		4	L125×80×8					
		5	t6					
Ф1	см. докум. 21КМ							
Ф2								
П1								
П2								
ОГП	см. докум. 11КМ, 12КМ						ВСт3кп2	Ограждение изготавливается в виде отдельных возимых секций
СХ-70	по серии 1.450.3-3, вып. 0, вып. 1							
ОГС-48,4								

1. Общие данные приведены на докум. 01КМ...08КМ.
2. Разрез А-А приведен на докум. 21КМ.
3. Элементы с неоговоренными усилиями крепить на усилие 30 кН.

Нач.отд.	Уханев		
Н.контр.	Орлик		
Гл.констр.	Орлик		
Гл.инж.пр.	Мурашов		
Рук.груп.	Яворский		
Проверил	Яворский		
Исполнил	Павлова		

Привязан

Инв.№

ТП503-7-14.88 КМ

Склад заполнителей прирельсовый для автодорожного строительства (мобильный) вместимостью 12,5 тыс.куб.м с радиально-штабелирующим конвейером

Надстройка приемного устройства

Стадия	Лист	Листов
Р	20	

Планы на отм. -0,140; 5,500; 6,270; 12.000. Раскладка панелей покрытия. Разрезы 1-1; 2-2; 3-3

Укрниипроектсталь-конструкция

Инв.№ подл. | Подпись и дата | Взам.инв.№

Альбом 3

Типовой проект 503-7-14.88

Инв.№ подл. | Подпись и дата | Взам.инв.№

А – А

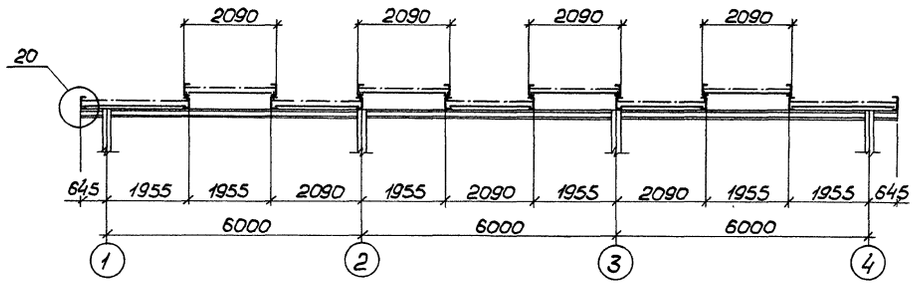

П1, П2

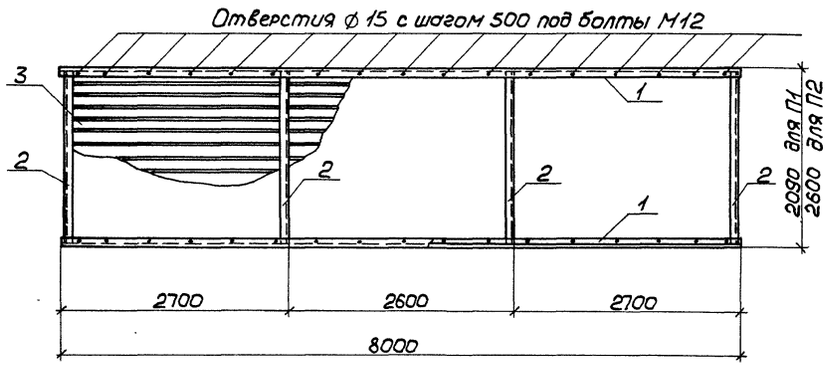

Ф1

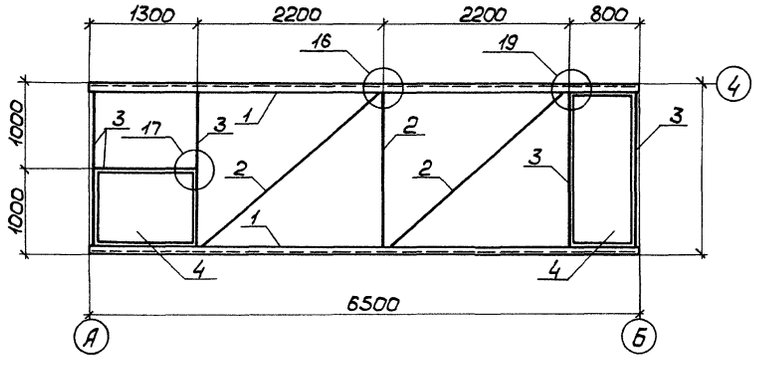

Ф2

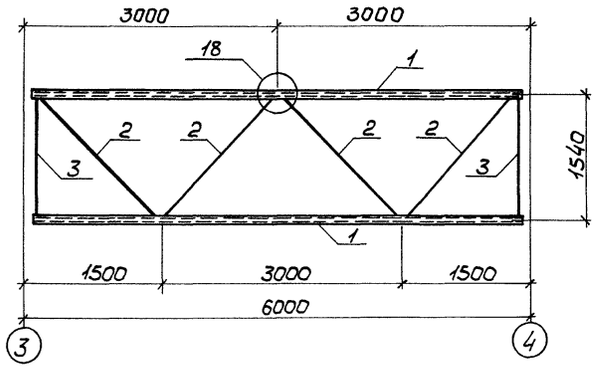

(16)

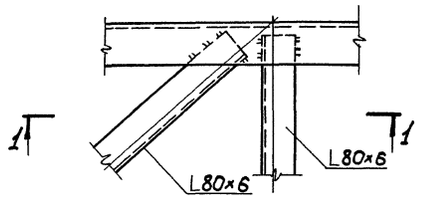

1 - 1

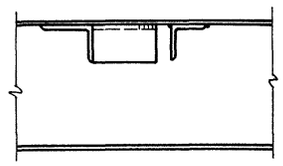

(17)

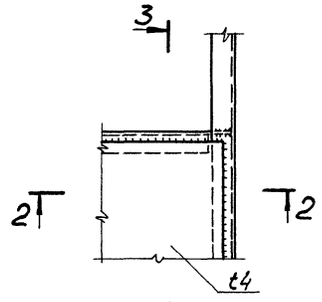

2 - 2

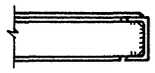

3 - 3

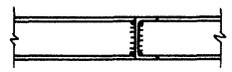

(18)

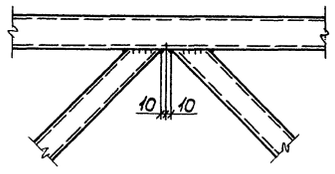

(19)

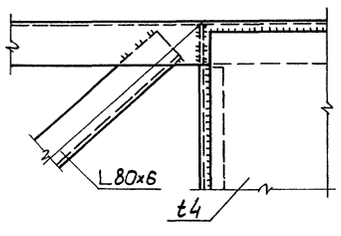

4 - 4

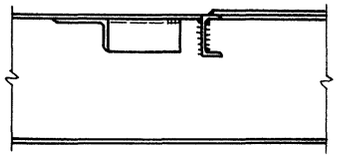

(20)

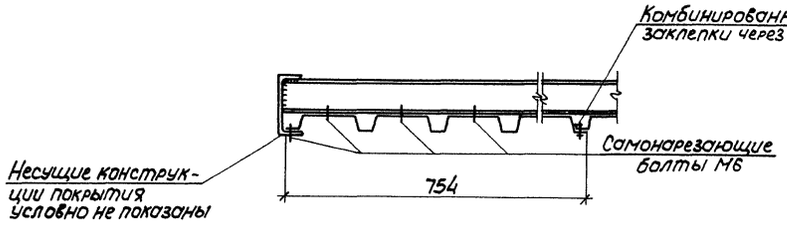

Ведомость элементов

Марка	Сечение эскиз	поз.	состав	Опорные усилия M, кН·м	N, кН	A, кН	Марка металла	Примечание
П1, П2	⊏	1	⊏14П			14,0	ВСт3кп2	
	⊏	2	Гн 80×50×4	конструктивно				
	⌒	3	Н40-711-08				БСт3кп	
Ф1	⊏	1	⊏30П			24,0	ВСт3кп2	
	L	2	L 80×6	конструктивно				
	⊏	3	⊏10П					
	—	4	t4					
Ф2	□	1	2Гн ⊏80×50×4		-95,0		ВСт3кп2	
	□	2	2Гн ⊏60×32×3		-45,0		ВСт3кп	
	L	3	L50×5	конструктивно			ВСт3кп2	

1. Общие данные приведены на докум. 01КМ... 08КМ.
2. Рассматривать совместно с докум. 20КМ.
3. Элементы с неоговоренными усилиями крепить на усилие 30кн.
4. Неоговоренные швы $K_f = 4$.
5. Характеристики металла шва и металла болтов см. общие указания 02КМ.

Привязан

Инв.№

Нач.отд.	Уханев		
Н.контр.	Орлик		
Гл.констр.	Орлик		
Гл.инж.пр.	Мурашов		
Рук.груп.	Яворский		
Проверил	Яворский		
Исполнил	Поплова		

ТП 503-7-14.88 КМ

Склад заполнителей прирельсовый для автодорожного строительства (мобильный) вместимостью 12,5 тыс.куб.м с радиально-штабелирующим конвейером

Надстройка приемного устройства

Стадия	Лист	Листов
Р	21	

Разрез А-А. Монтажные элементы П1, П2, Ф1, Ф2. Узлы 16÷20

Укрниипроектстальконструкция

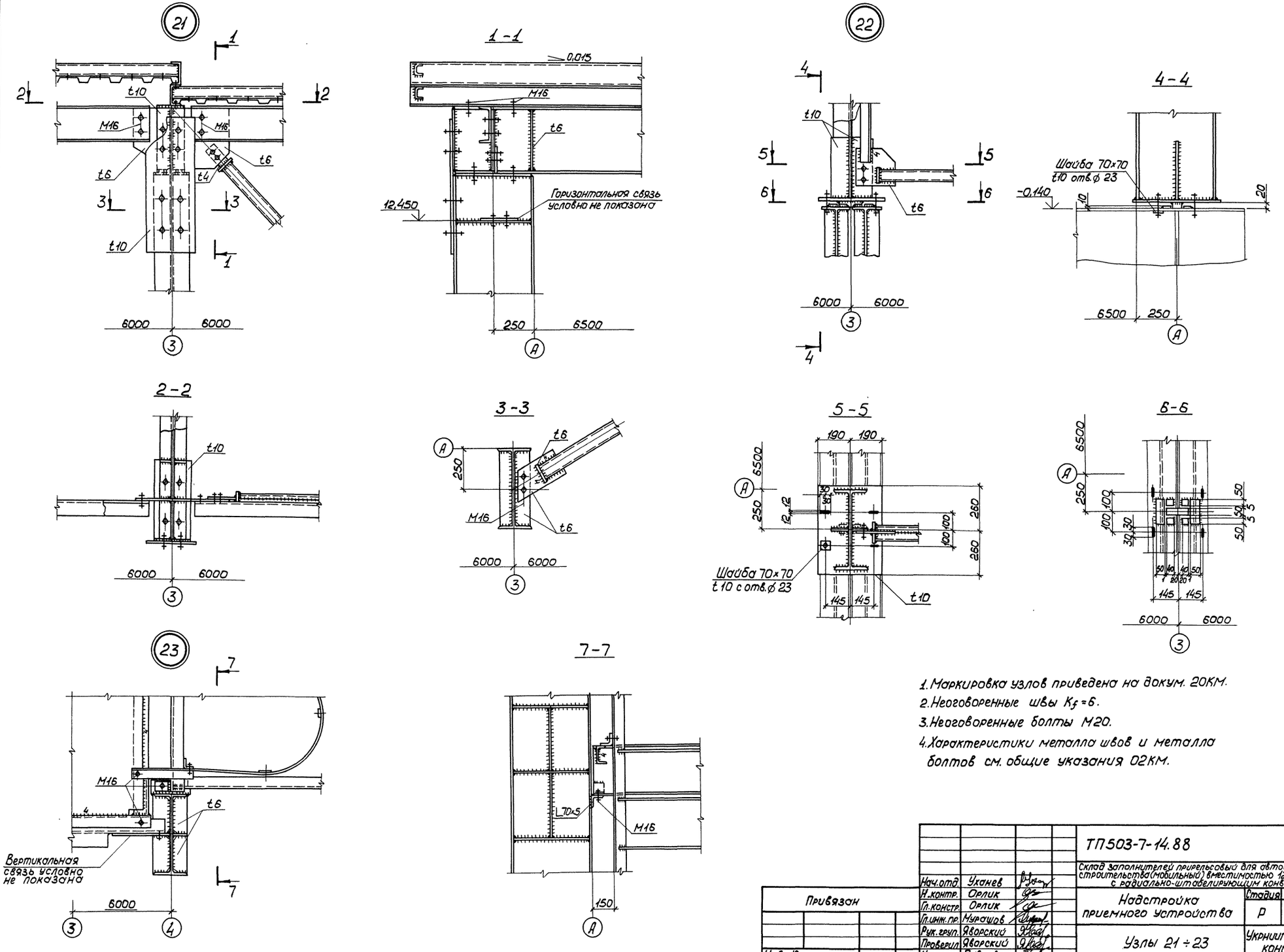

1. Маркировка узлов приведена на докум. 20КМ.
2. Неоговоренные швы $K_f = 6$.
3. Неоговоренные болты М20.
4. Характеристики металла швов и металла болтов см. общие указания 02КМ.

Нач.отд.	Уханев		ТП503-7-14.88		КМ
Н.контр.	Орлик		Склад заполнителей прирельсовый для автодорожного строительства (мобильный) вместимостью 12,5 тыс.куб.м с радиально-штабелирующим конвейером		
Гл.констр.	Орлик		Надстройка приемного устройства	Стадия: Р	Лист: 22 / Листов:
Гл.инж.пр.	Мурашов				
Рук.груп.	Яворский		Узлы 21 ÷ 23	Укрниипроектсталь-конструкция	
Проверил	Яворский				
Исполнил	Павлова				

Привязан

Инв.№

Инв.№ подл. | Подпись и дата | Взам.инв.№

Альбом 3

Типовой проект 503-7-14.88

24

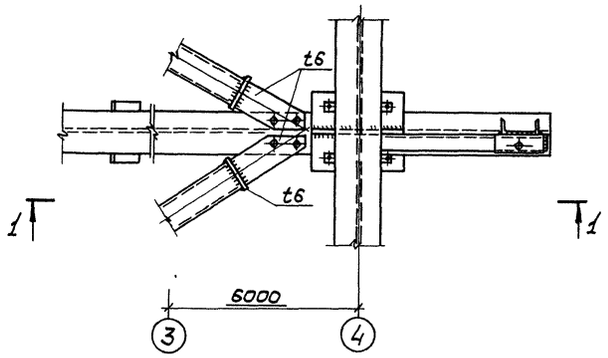

25

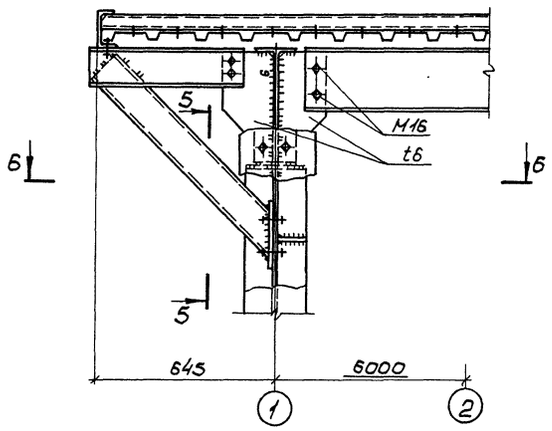

26

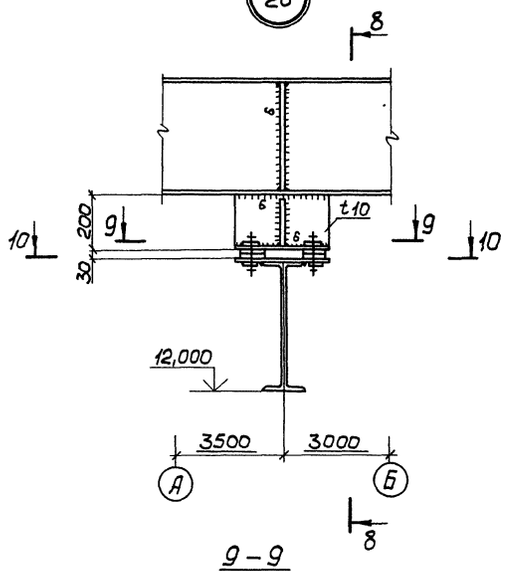

8 - 8

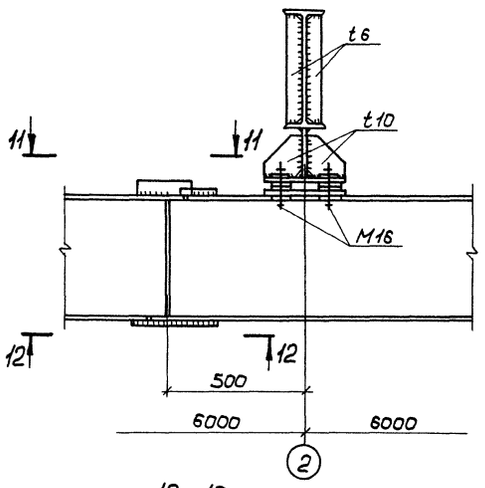

1 - 1

2 - 2

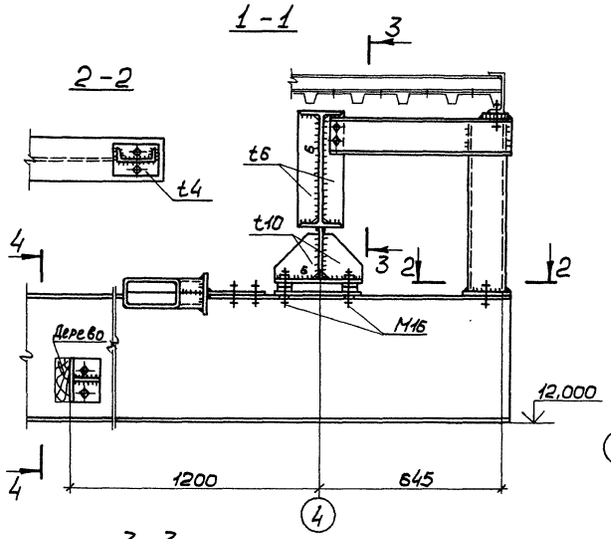

5 - 5

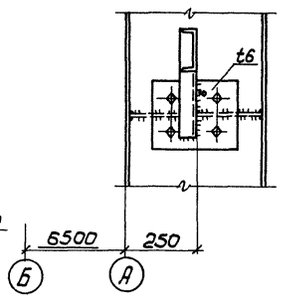

6 - 6

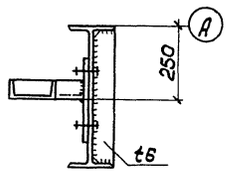

9 - 9

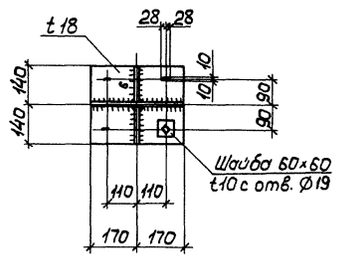

10 - 10

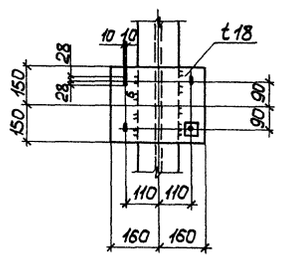

11 - 11

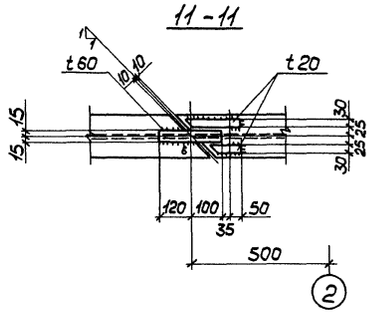

12 - 12

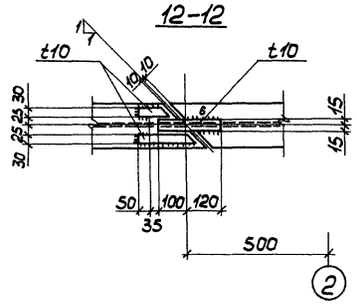

3 - 3

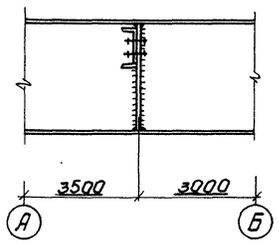

4 - 4

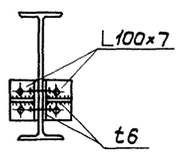

27

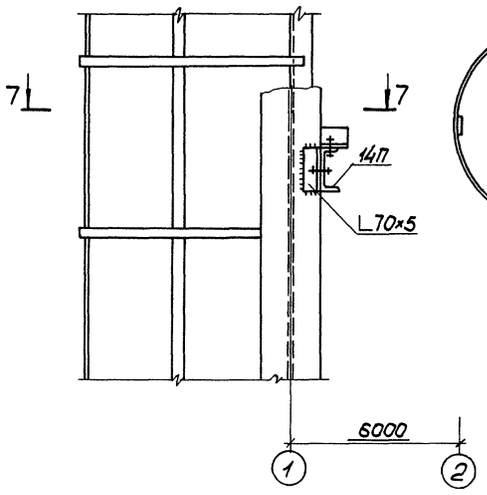

7 - 7

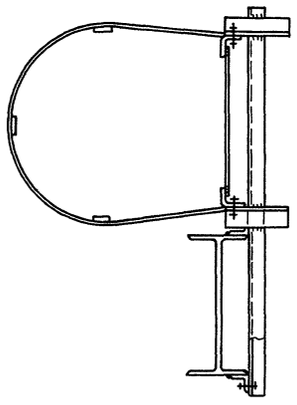

1. Маркировка узлов приведена на докум. 20КМ.
2. Неоговоренные швы K_f=4.
3. Неоговоренные болты М12.
4. Характеристики металла шва и металла болтов см. общие указания 02КМ.

				ТП503-7-14.88		КМ
				Склад заполнителей прирельсовый для автодорожного строительства (мобильный) вместимостью 12,5 тыс. куб.м с радиально-штабелирующим конвейером		
Привязан			Нач.отд.	Уханев	Надстройка приемного устройства	Стадия: Р; Лист: 23; Листов:
			Н.контр.	Орлик		
			Гл.констр.	Орлик		
			Гл.инж.пр.	Мурашов		
			Рук.груп.	Яворский		
			Проверил	Яворский	Узлы 24÷27	Укрниипроектстальконструкция
Инв.№			Исполнил	Павлова		

Инв.№ подл. | Подпись и дата | Взам.инв.№

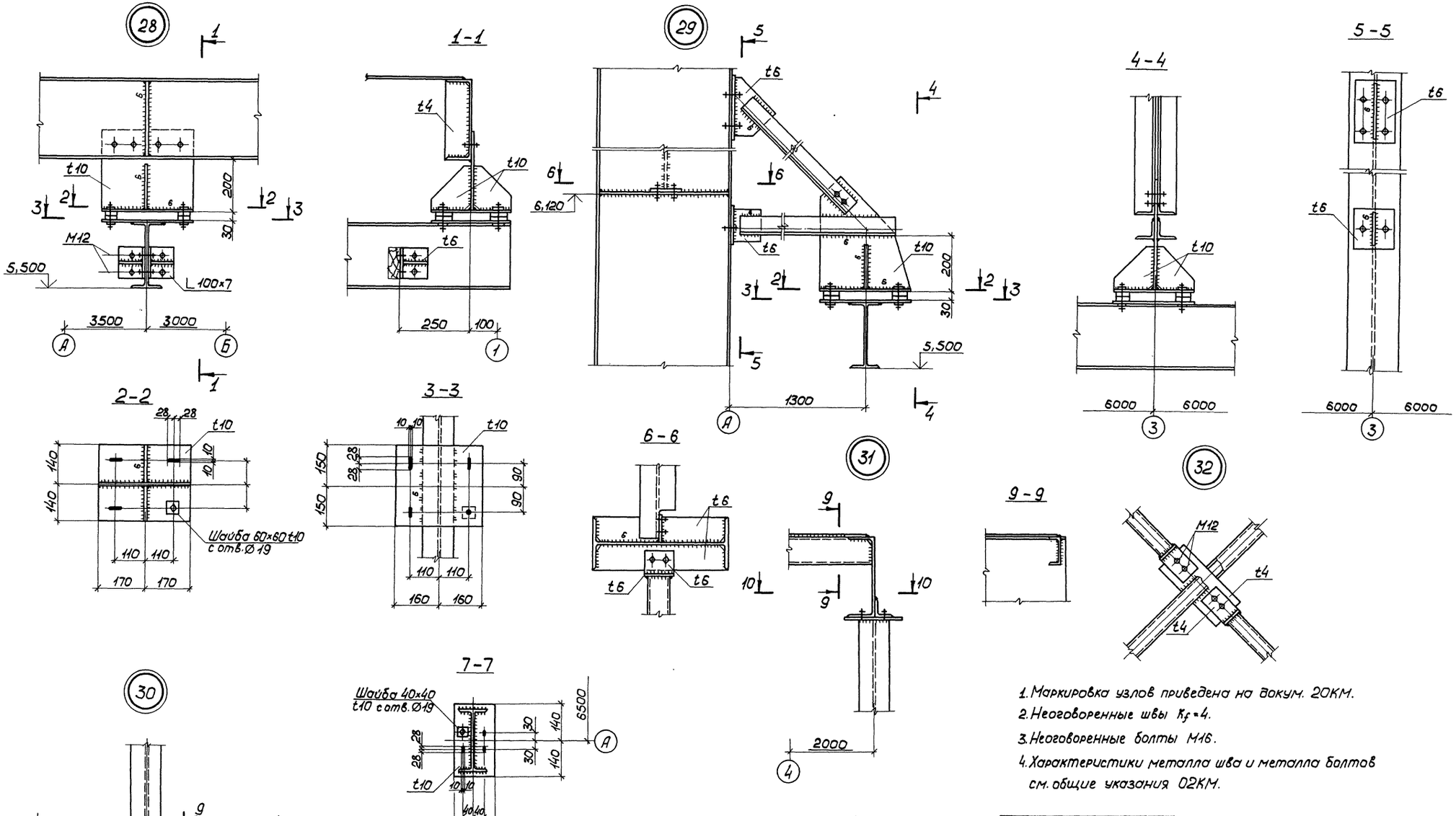

Привязан

Инв.№

Нач.отд.	Уханев	
Н.контр.	Орлик	
Гл.констр.	Орлик	
Гл.инж.пр.	Нурашов	
Рук.груп.	Яворский	
Проверил	Яворский	
Исполнил	Павлова	

ТП 503-7-14.88 КМ

Склад заполнителей прирельсовый для автотарного строительства (мобильный) вместимостью 12,5 тыс.куб.м с радиально-штабелирующим конвейером

Надстройка приемного устройства

Стадия	Лист	Листов
Р	24	

Узлы 28÷32

Укрниипроектсталь-конструкция

Инв.№ подл. | Подпись и дата | Взам.инв.№

Альбом 3

Типовой проект 503-7-14.88

33

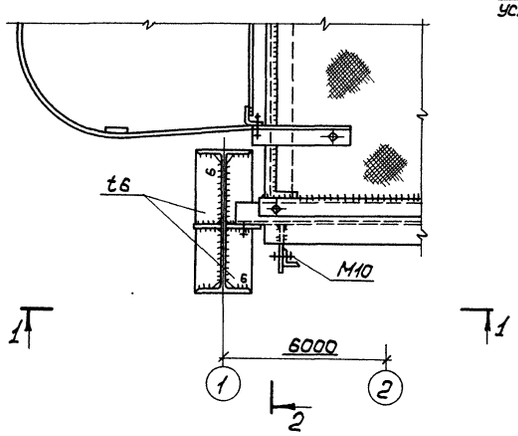

1-1

34

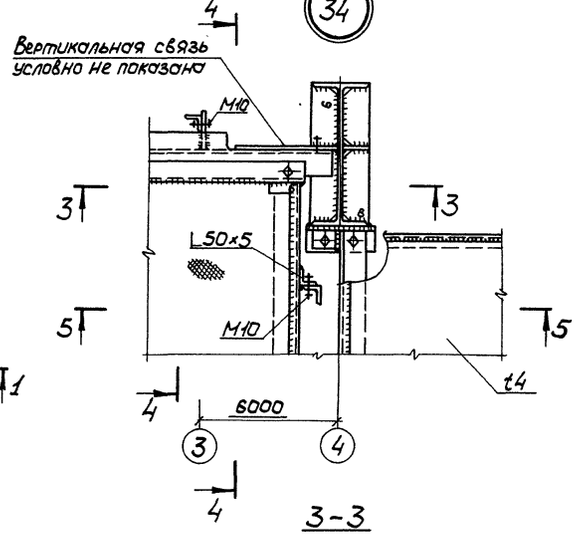

3-3

35

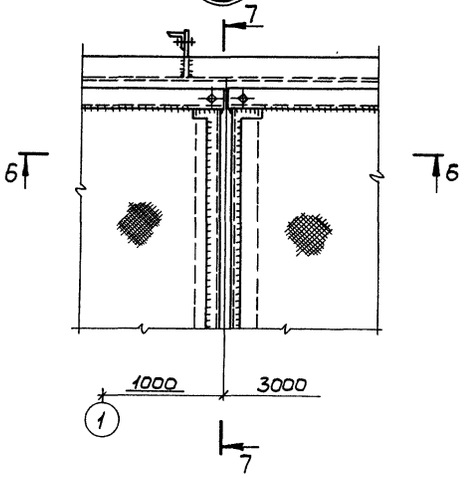

6-6

36

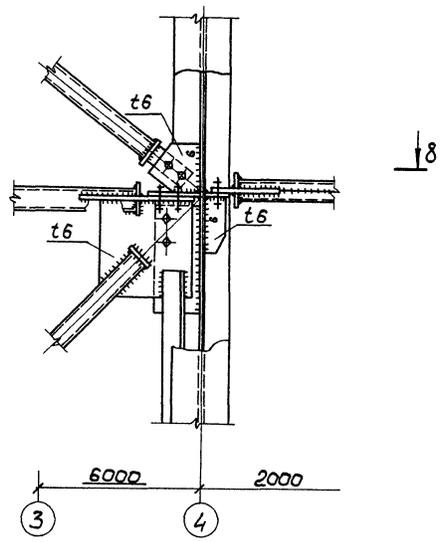

8-8

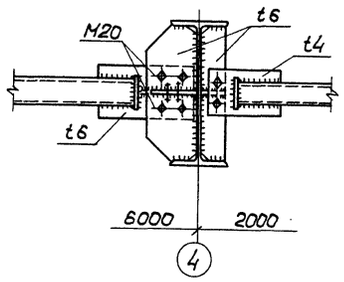

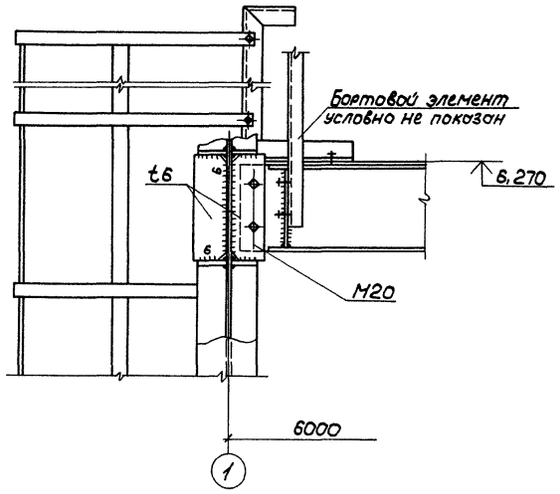

2-2

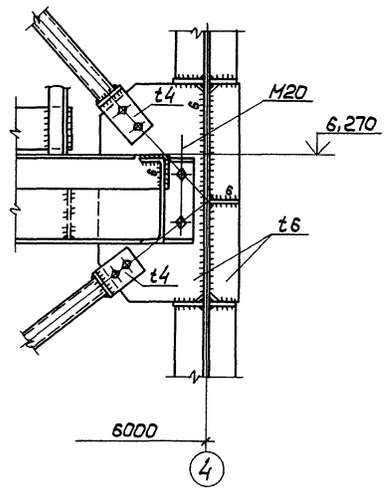

4-4

5-5

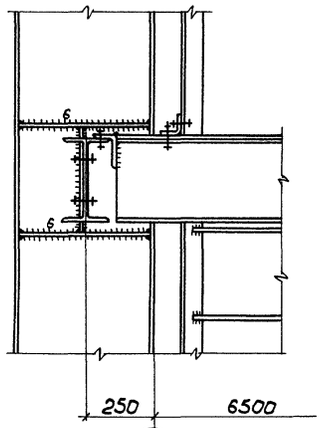

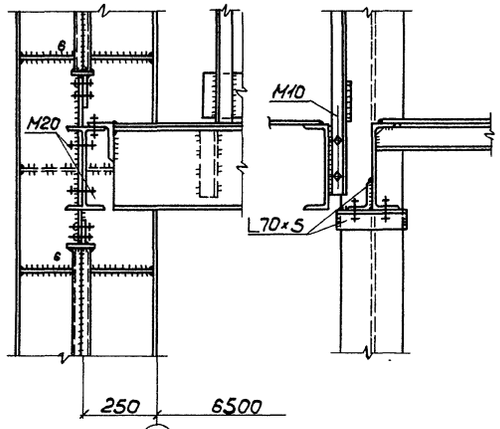

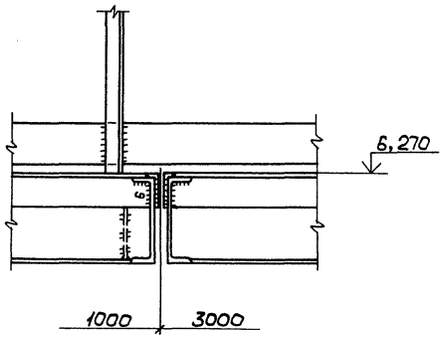

7-7

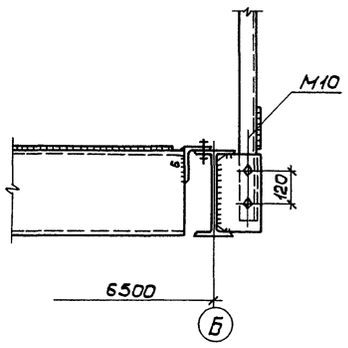

1. Маркировка узлов приведена на докум. 20КМ.
2. Неоговоренные швы K_f=4.
3. Неоговоренные болты М16.
4. Характеристики металла шва и металла болтов см. общие указания 02КМ.

				ТП 503-7-14.88		КМ
				Склад заполнителей прирельсовый для автодорожного строительства (мобильный) вместимостью 12,5 тыс. куб.м с радиально-штабелирующим конвейером		
Привязан				Надстройка приемного устройства	Стадия: Р	Лист: 25	Листов:
Инв.№				Узлы 33÷36	Укрниипроектсталь-конструкция	
	Нач.отд.	Уханев				
	Н.контр.	Орлик				
	Гл.констр.	Орлик				
	Гл.инж.пр.	Мурашов				
	Рук.груп.	Яворский				
	Проверил	Яворский				
	Исполнил	Павлова				

Инв.№ подл. | Подпись и дата | Взам.инв.№

Альбом 3

Типовой проект 503-7-14.88

Схема наклонной галереи

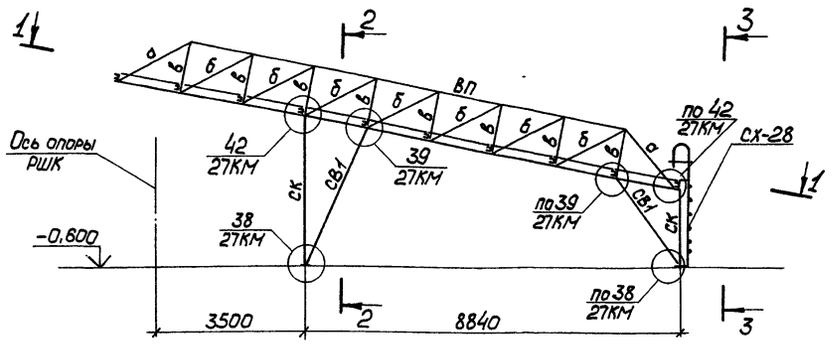

2-2

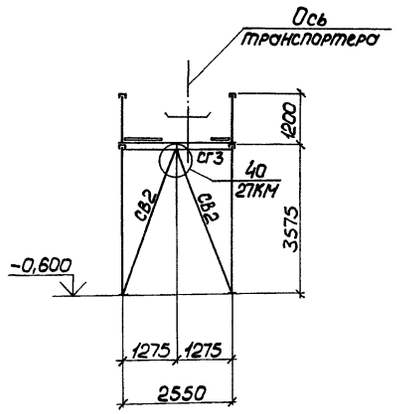

1-1 (повернуто)

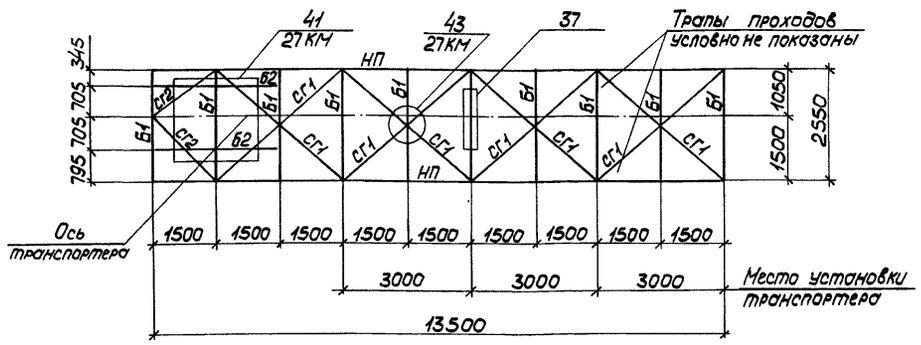

3-3

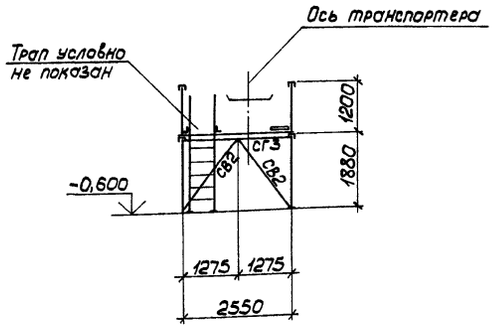

Раскладка трапов технологических проходов

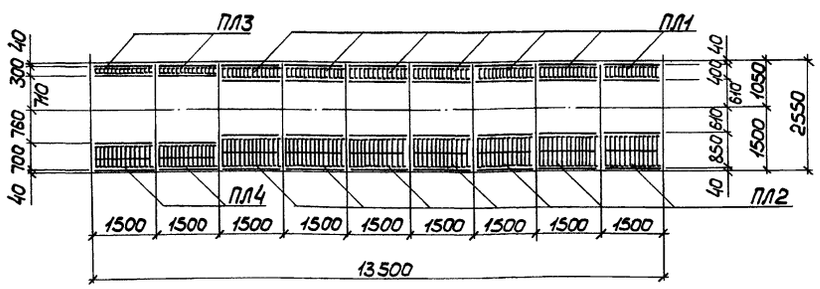

37

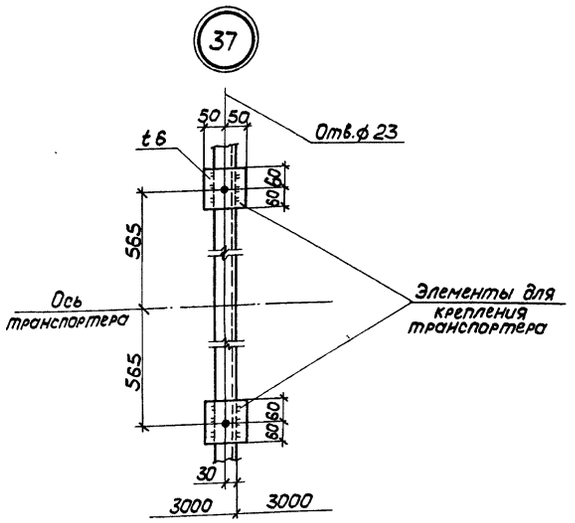

Ведомость элементов

Марка	Сечение эскиз	поз.	состав	Опорные усилия M, кН·м	N, кН	A, кН	Марка металла	Примечание
ВП	[		[12П		890 / 200		ВСт3Гпс5	
НП	[		[12П		140 / 950			
а	[		[12П		140 / 140			
б	□		2Гн[60×32×3		590 / 590		ВСт3кп	
в	□		2Гн[60×32×3		370 / 370			
СК	[]		2Гн[80×50×4		−770		ВСт3сп2	
СВ1	[]		2Гн[80×50×4		−260			
СВ2	[]		2Гн[60×32×3	конструктивно			ВСт3кп	
СГ1	L		L50×4				ВСт3кп2	
СГ2	L		L50×4					
СГ3	[]		2Гн[60×32×3				ВСт3кп	
Б1	[		[12П			16,0	ВСт3Гпс5	
Б2	[		[10П			2,0		
ПЛ1, ПЛ3	2 1 1 400 300 ПЛ1 ПЛ3 1-1 28×50×1400 40 40	1	L50×5			1,5	ВСт3кп2	
		2	−40×4					
ПЛ2, ПЛ4	2 3 1 1 850 100 ПЛ3 ПЛ4 1-1 28×50×1400 40 40	1	L50×5			1,5		
		2	−40×4					
		3	−40×4					
СХ-28	по серии 1.450-3.3 вып.0, вып.1 ч.2							

1. Общие данные приведены на докум. 01КМ... 08КМ.

2. Элементы с неоговоренными усилиями, крепить на усилие 30кн.

Привязан

Инв.№

Взам.инв.№ | Подпись и дата | Инв.№ подл.

ТП 503-7-14.88			КМ
Склад заполнителей прирельсовый для автодорожного строительства (мобильный) вместимостью 12,5 тыс.куб.м с радиально-штабелирующим конвейером			
Наименование	Стадия	Лист	Листов
Наклонная галерея	Р	26	
Схема наклонной галереи. Разрезы 1-1; 2-2; 3-3. Раскладка трапов технологических проходов. Узел 37	Укрниипроектсталь-конструкция		

Нач.отд.	Уханев	
Н.контр.	Орлик	
Гл.констр.	Орлик	
Гл.инж.пр.	Мурашов	
Рук.груп.	Яворский	
Проверил	Яворский	
Исполнил	Павлова	

Альбом 3

Типовой проект 503-7-14.88

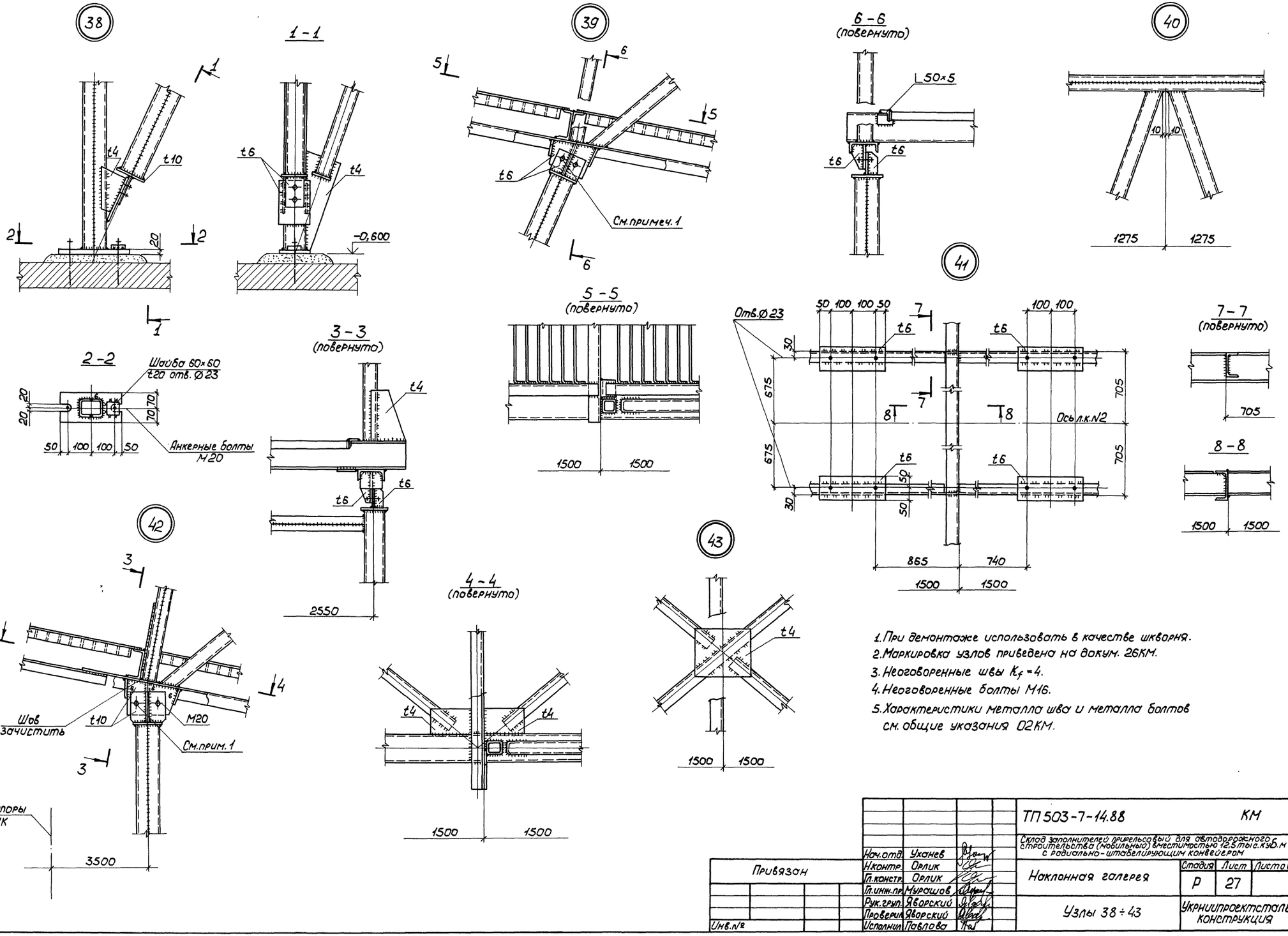

1. При демонтаже использовать в качестве шкворня.
2. Маркировка узлов приведена на докум. 26КМ.
3. Неоговоренные швы $K_f = 4$.
4. Неоговоренные болты М16.
5. Характеристики металла шва и металла болтов см. общие указания 02КМ.

Привязан			
Инв.№			
Нач.отд.	Уханев		
Н.контр.	Орлик		
Гл.констр.	Орлик		
Гл.инж.пр.	Мурошов		
Рук.груп.	Яворский		
Проверил	Яворский		
Исполнил	Павлова		

ТП 503-7-14.88 КМ

Склад заполнителей прирельсовый для автотранспорта строительства (навалочный) вместимостью 12,5 тыс.куб.м с роторно-штабелирующим конвейером

Наклонная галерея

Стадия	Лист	Листов
Р	27	

Узлы 38 ÷ 43

Укрниипроектсталь-конструкция

Инв.№ подл. | Подпись и дата | Взам.инв.№

План анкерных болтов приемного устройства и наклонной галереи

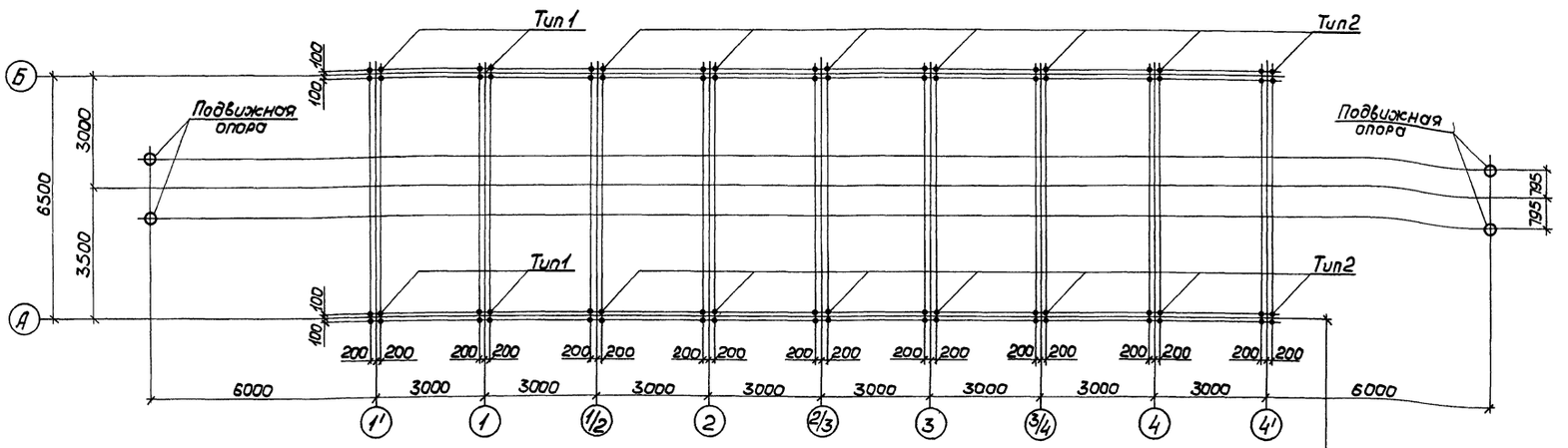

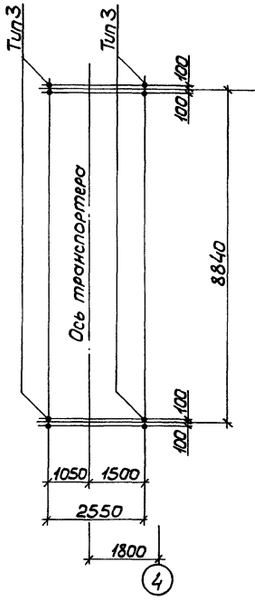

Тип 1

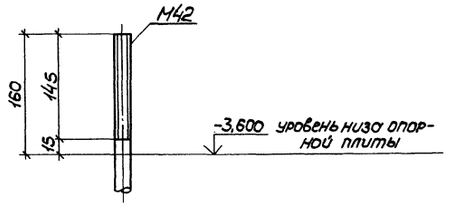

Тип 2

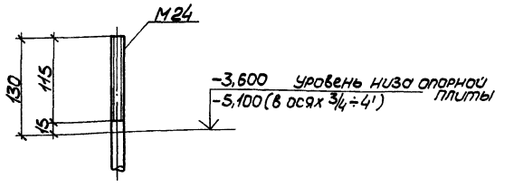

Тип 3

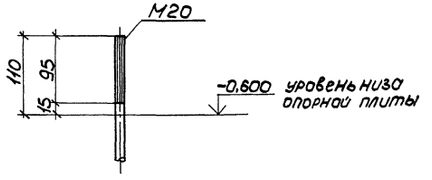

1. Общие данные приведены на докум. 01КМ... 08КМ.
2. Давление под подошвами фундаментов не более 9000 кПа (90 кгс/см²).

Нач.отд.	Уханев		
Н.контр.	Орлик		
Гл.конст.	Орлик		
Гл.инж.пр.	Мурошов		
Рук.груп.	Яворский		
Проверил	Яворский		
Исполнил	Павлова		

Привязан

Инв.№

ТП 503-7-14.88 КМ

Склад заполнителей прирельсовый для автотранспортного строительства (мобильный) вместимостью 12,5 тыс. куб. м с радиально-штабелирующим конвейером

Приемное устройство и наклонная галерея

Стадия	Лист	Листов
Р	28	

План и типы анкерных болтов

Укрниипроектстальконструкция

Инв.№ подл. | Подпись и дата | Взам.инв.№

Альбом 3

Типовой проект 503-7-14.88

Пост управления

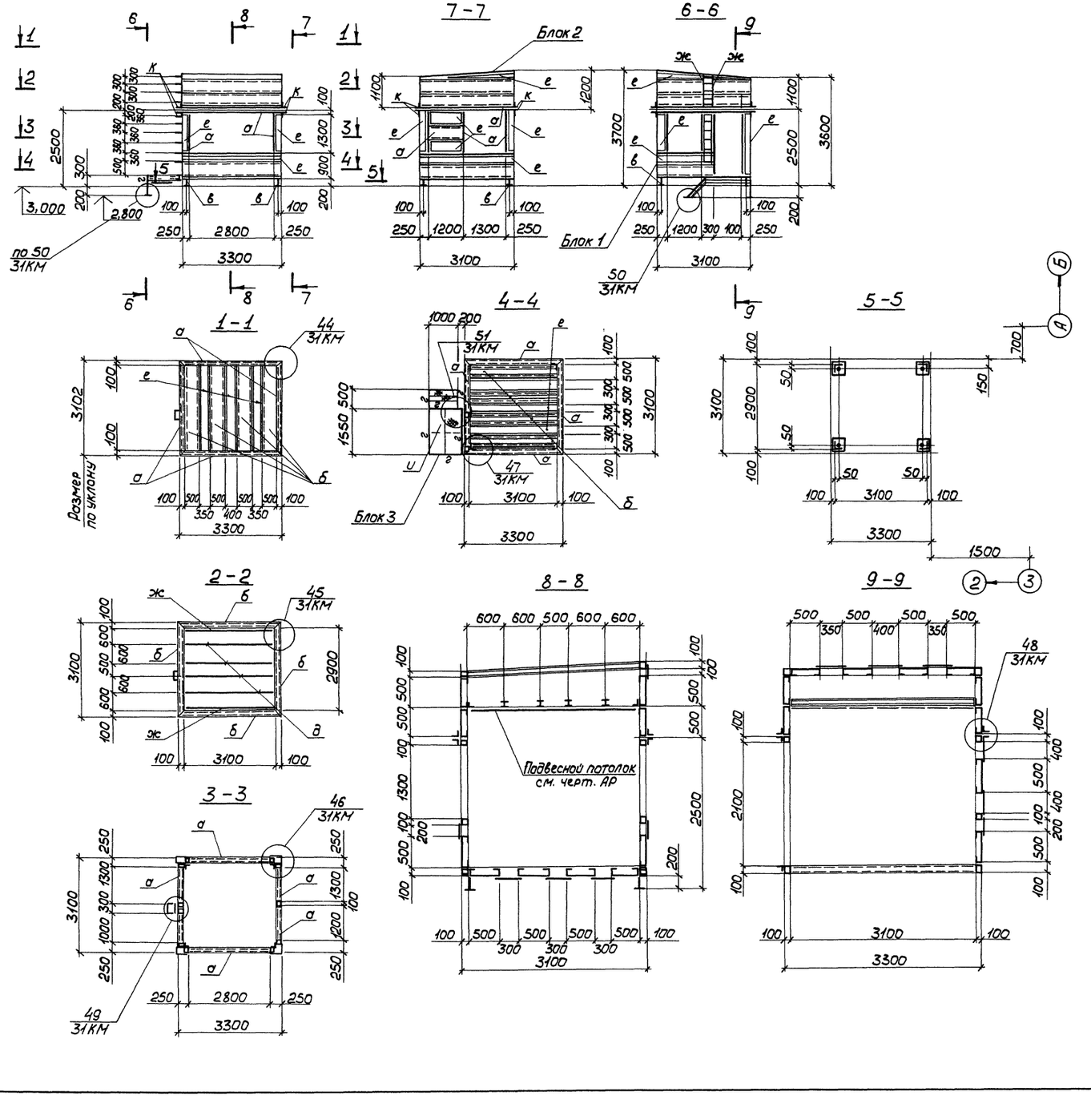

Ведомость элементов

Марка	Сечение: эскиз	Сечение: поз.	Сечение: состав	Усилие: A, кН	Усилие: N, кН	Усилие: M, кН·м	Марка металла	Примечание
а	□		Гн□100×4	—	60,0	1,0	Вст3сп2	
б	C		Гн□500×100×80×4	—	—	5,0	Вст3сп2	
в	L		L100×7	—	80,0	—	Вст3кп2	
к	L		L75×6	—	—	—	Вст3кп2	
ж	L		L50×5	—	—	—	Вст3кп2	
г	C		C16	—	—	—	Вст3кп2	
д	I		I10	—	—	2,0	Вст3пс6	
е	—		t4	—	—	—	Вст3сп2	
и	—		рифл. t6	—	—	—	Вст3кп2	

Ведомость инвентарных элементов

Марка блока	Габаритные размеры, м: ширина	высота	длина	Кол., шт.	Масса, тс: одного	всех	Примечание
Б1	3,1	2,5	3,3	1	1,83	1,83	
Б2	3,1	1,2	3,3	1	1,10	1,10	
Б3	1,55	0,5	1,7	1	0,25	0,25	
				Итого		3,18	

1. Общие данные приведены на докум. 01КМ... 08КМ.
2. Элементы с неоговоренными усилиями крепить на усилие 30кН.
3. Окна, двери, полы, подвесной потолок, утеплитель и т.д. см. чертежи марки АР.

Привязан

Инв.№

Нач.отд.	Уханев	
Н.контр.	Орлик	
Гл.конст.	Орлик	
Гл.инж.пр.	Мурашов	
Рук.груп.	Яворский	
Проверил	Яворский	
Исполнил	Трипутина	

ТП503-7-14.88 КМ

Склад заполнителей прицельсовый для автодорожного строительства (мобильный) вместимостью 12,5 тыс.куб.м с радиально-штабелирующим конвейером

Пост управления

Стадия	Лист	Листов
Р	29	

Схема
Разрезы 1-1 ÷ 9-9

Укрниипроектстальконструкция

Инв.№ подл. | Подпись и дата | Взам.инв.№

Альбом 3

Типовой проект 503-7-14.88

Электропомещение

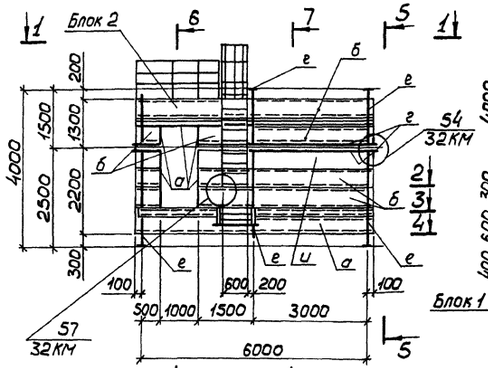

5-5

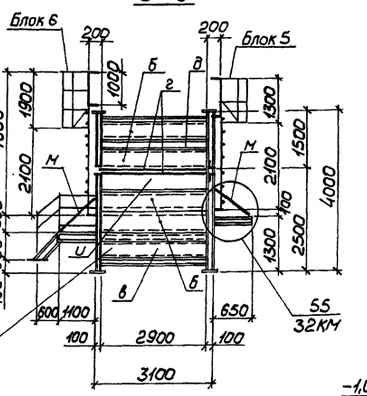

6-6

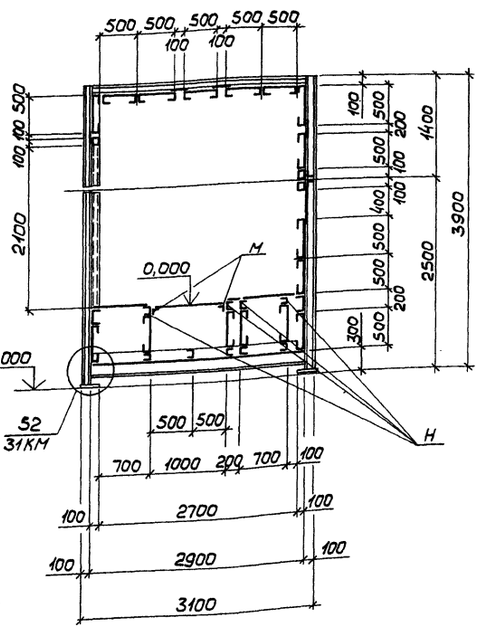

1-1

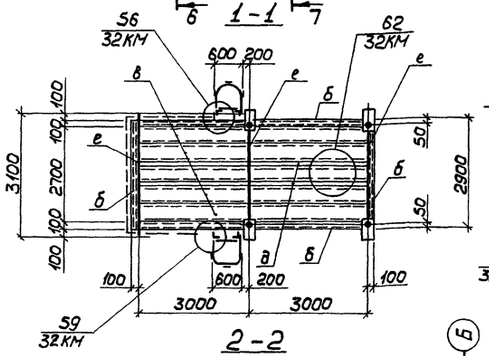

3-3

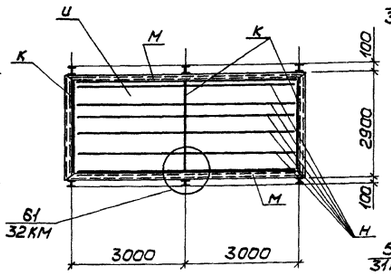

7-7

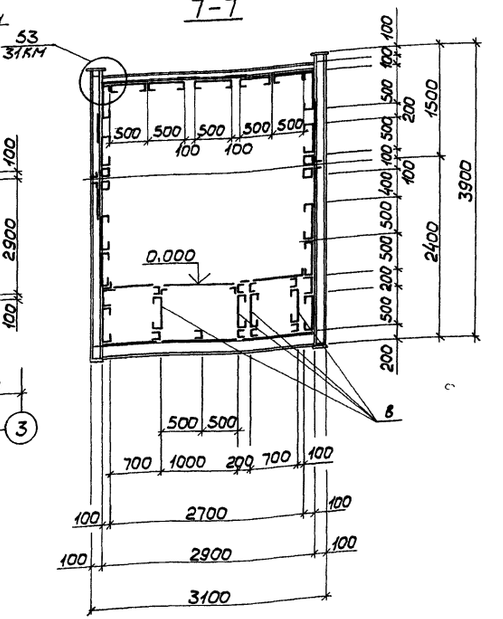

2-2

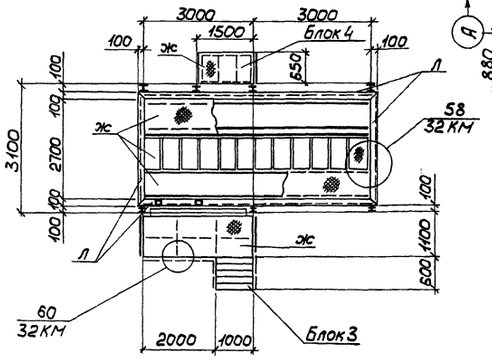

4-4

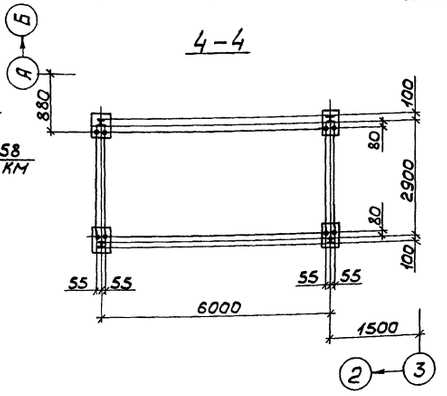

1. Общие данные приведены на докум. 01КМ...08КМ.
2. Элементы с неоговоренными усилиями крепить на усилие 50кН.
3. Двери, полы, стены, утеплитель и т.д. см. чертежи марки АР.

Ведомость элементов

Марка	Сечение: эскиз	Сечение: поз.	Сечение: состав	Усилие: A, кН	Усилие: N, кН	Усилие: M, кН·м	Марка металла	Примечание
а			Гн□100×4	—	—	—		
б			Гн□500×100×60×4	—	—	—	Вст3кп2	
в			Гн□500×100×60×6	—	—	15,0		
г			∟75×6 Гн□100×4	—	—	—	Вст3кп2 Вст3сп2	
д	—		t6	—	—	—	Вст3сп2	
е	I		I10	—	80,0	—	Вст3пс6	
ж	—		рифл. t6	—	—	—	Вст3кп2	
и	—		t4	—	—	—	Вст3сп2	
к	I		I20	—	—	4,0	Вст3пс6	
л	[		[20	—	—	8,0	Вст3кп2	
м	∟		∟50×5	—	—	—		
н	[		Гн□100×60×6	—	—	—	Вст3сп2	

Ведомость инвентарных элементов

Марка блока	Габаритные размеры, м: ширина	высота	длина	Кол., шт.	Масса, тс: одного	всех	Примечание
Б1	3,1	2,5	6,35	1	5,56	5,56	
Б2	3,1	2,5	6,35	1	2,86	2,86	
Б3	1,7	0,6	3,0	1	0,41	0,41	
Б4	0,7	0,2	1,5	1	0,10	0,10	
Б5	0,7	0,8	3,4	1	0,08	0,08	
Б6	0,7	0,8	4,0	1	0,09	0,09	
				Итого		9,10	

Привязан

Инв.№

Нач.отд.	Уханев		
Н.контр.	Орлик		
Гл.констр.	Орлик		
Гл.инж.пр.	Мурашов		
Рук.груп.	Яворский		
Проверил	Яворский		
Исполнил	Трипутина		

ТП503-7-14.88 КМ

Склад заполнителей прирельсовый для автодорожного строительства (мобильный) вместимостью 125 тыс.куб.м с радиально-штабелирующим конвейером

Стадия	Лист	Листов
Р	30	

Электропомещение

Схема
Разрезы 1-1 ÷ 7-7

Укрниипроектстальконструкция

Инв.№ подл. | Подпись и дата | Взам.инв.№

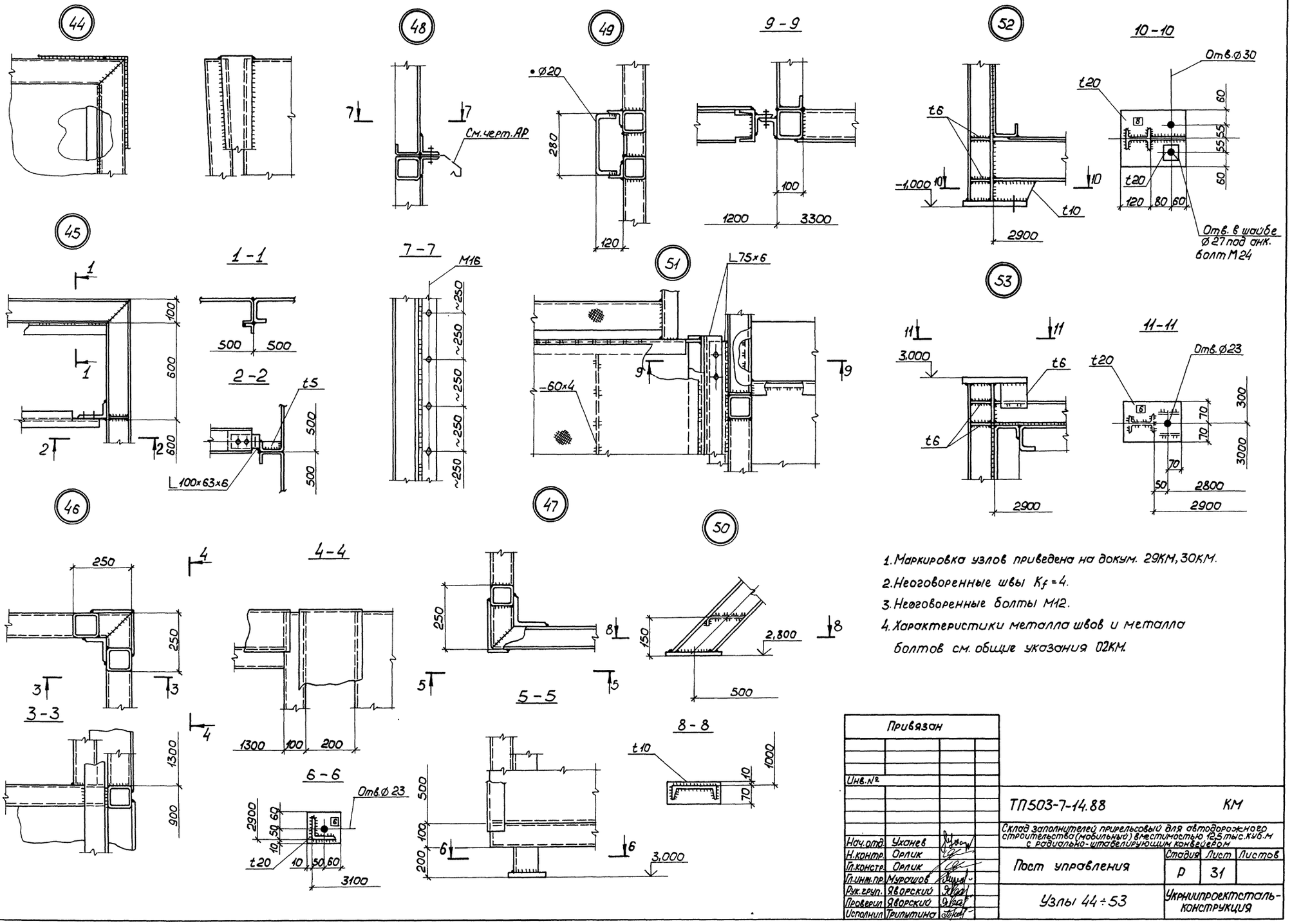

1. Маркировка узлов приведена на докум. 29КМ, 30КМ.
2. Неоговоренные швы $K_f = 4$.
3. Неоговоренные болты М12.
4. Характеристики металла швов и металла болтов см. общие указания 02КМ.

Привязан			
Инв.№			
Нач.отд.	Уханев		
Н.контр.	Орлик		
Гл.констр.	Орлик		
Гл.инж.пр.	Мурашов		
Рук.груп.	Яворский		
Проверил	Яворский		
Исполнил	Трипутина		

ТП503-7-14.88 КМ

Склад заполнителей прирельсовый для автодорожного строительства (мобильный) вместимостью 12,5 тыс.куб.м с радиально-штабелирующим конвейером

Пост управления — Стадия: Р; Лист: 31; Листов:

Узлы 44 ÷ 53

Укрниипроектсталь-конструкция

Инв.№ подл. | Подпись и дата | Взам.инв.№

Альбом 3

Типовой проект 503-7-14.88

Инв.№ | Подпись и дата | Взам.инв.№

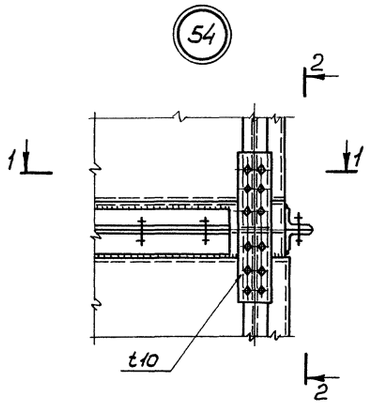

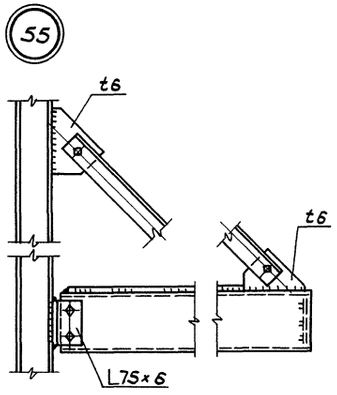

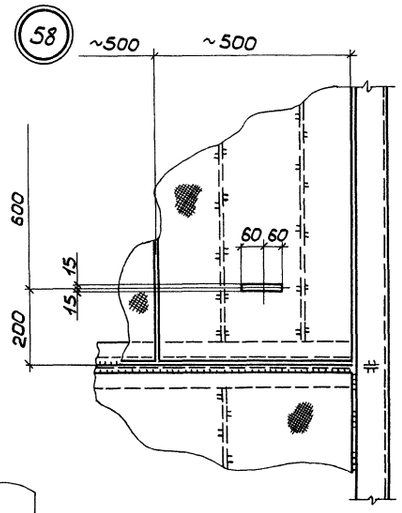

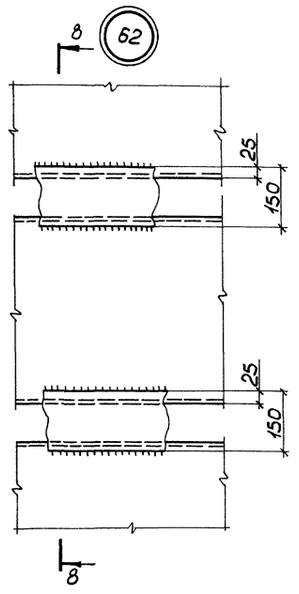



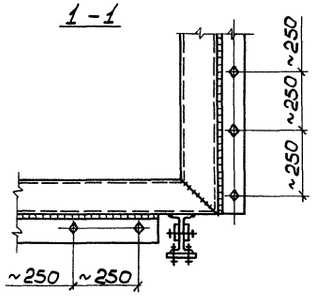

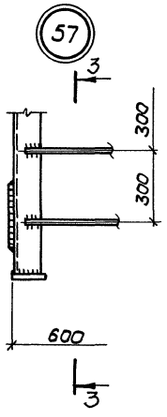

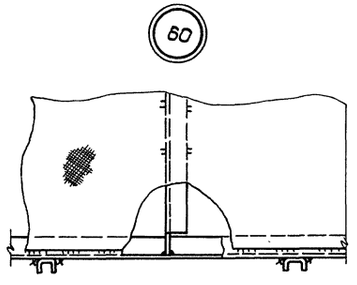

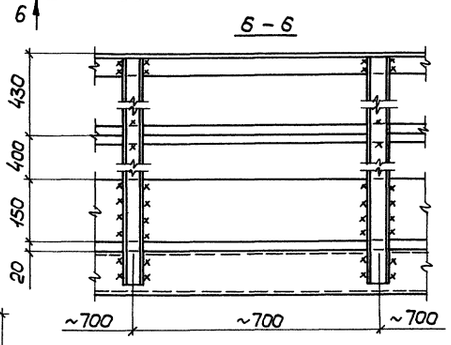

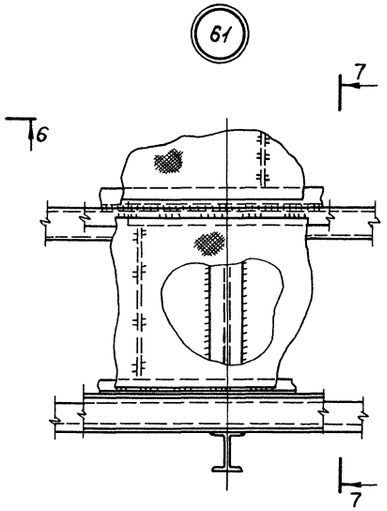

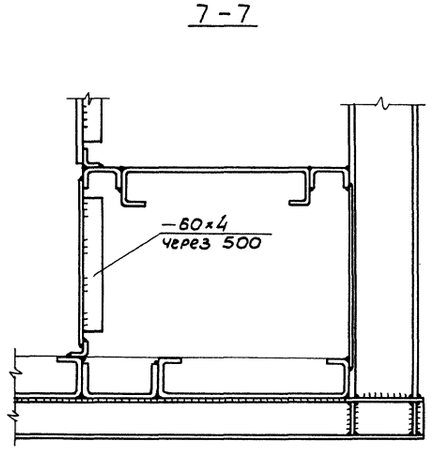

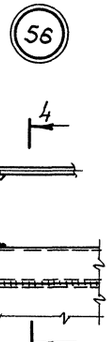

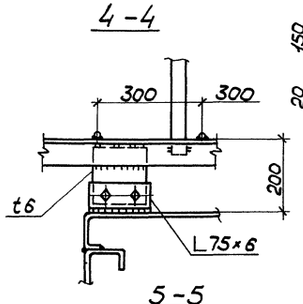

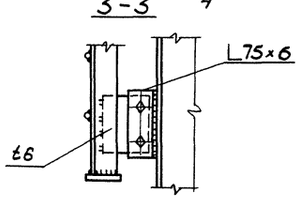

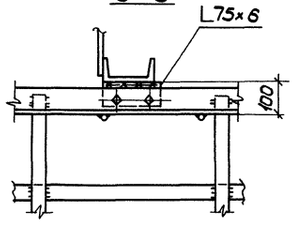

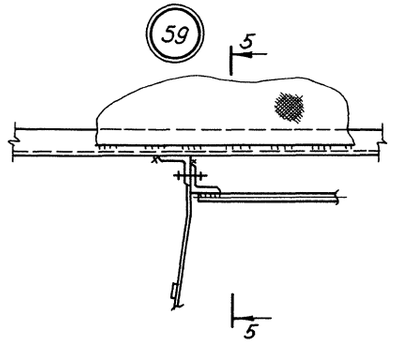

1. Маркировка узлов приведена на докум. 30КМ
2. Неоговоренные швы Kf=4.
3. Неоговоренные болты М12.
4. Характеристики металла швов и металла болтов см. общие указания 02 КМ.

				ТП503-7-14.88		КМ
				Склад заполнителей прицельсовый для автотранспортного строительства (мобильный) вместимостью 12,5 тыс.куб.м с радиально-штабелирующим конвейером		
Привязан			Нач.отд.	Уханев	Электропомещение	Стадия: Р; Лист: 32; Листов:
			Н.контр.	Орлик		
			Гл.констр.	Орлик		
			Гл.инж.пр.	Мурошов		
			Рук.груп.	Яворский		
			Проверил	Яворский	Узлы 54 ÷ 62	Укрниипроектстальконструкция
Инв.№			Исполнил	Трипутина		

gost.e-ecolog.ru