ТИПОВОЙ ПРОЕКТ

503-7-14.88

СКЛАД ЗАПОЛНИТЕЛЕЙ ПРИРЕЛЬСОВЫЙ ДЛЯ АВТОДОРОЖНОГО СТРОИТЕЛЬСТВА (МОБИЛЬНЫЙ) ВМЕСТИМОСТЬЮ 12,5 тыс.куб.м. С РАДИАЛЬНО-ШТАБЕЛИРУЮЩИМ КОНВЕЙЕРОМ

АЛЬБОМ 2

АР Архитектурные решения
КЖ Конструкции железобетонные
ОВ Отопление и вентиляция
ВК Водопровод и канализация

10110/02
Цена 2-81

Привязан:

Инв.№

gost.e-ecolog.ru

ТИПОВОЙ ПРОЕКТ
503-7-14.88

СКЛАД ЗАПОЛНИТЕЛЕЙ ПРИРЕЛЬСОВЫЙ ДЛЯ АВТОДОРОЖНОГО СТРОИТЕЛЬСТВА (МОБИЛЬНЫЙ) ВМЕСТИМОСТЬЮ 12,5 ТЫС. КУБ. М С РАДИАЛЬНО-ШТАБЕЛИРУЮЩИМ КОНВЕЙЕРОМ

АЛЬБОМ 2

СОСТАВ ПРОЕКТА

Альбом 1	ПЗ	Пояснительная записка
	ТХ	Технология производства
	ТХ.Н	Общие виды нетиповых технологических конструкций
Альбом 2	АР	Архитектурные решения
	КЖ	Конструкции железобетонные
	ОВ	Отопление и вентиляция
	ВК	Водопровод и канализация
Альбом 3	КМ	Конструкции металлические
Альбом 4	ЭМ	Силовое электрооборудование
	ЭО	Электрическое освещение
Альбом 5		Задание заводу-изготовителю на комплектные электротехнические устройства
Альбом 6	СО	Спецификации оборудования
Альбом 7	ВМ	Ведомости потребности в материалах
Альбом 8	С	Сметы
Альбом 9.90		Технологические конструкции Радиально-штабелирующий конвейер Конструкторская документация
		часть 1. Механическая часть
		часть 2. Механическая часть (продолжение)
		часть 3. Электротехническая часть

ПРИМЕНЕННЫЕ ТИПОВЫЕ ПРОЕКТЫ

Типовой проект 409-29-74.83 "Механизированный приемный пункт для выгрузки заполнителей бетона на два проходных пути с фронтом на один полувагон"

Альбом XIV.87 Технологические конструкции Люкоподъемник Конструкторская документация (распространяет Киевский филиал ЦИТП)

Разработан:

Харьковским Промстройниипроектом

Главный инженер института Н.Ф. Довгий

Главный инженер проекта Л.В. Туринский

Утвержден Госстроем СССР
Протокол от 4 декабря 1986 г. № АЧ-89

Введен в действие Промтрансниипроектом
Приказ от 15.09 1988 г. № 191.
Альбом 9.90 - приказ от 08.01.90 г. №3

Привязан

Инв. №

Альбом 2

Ведомость основных комплектов рабочих чертежей

Обозначение	Наименование	Примечание
Т.П. 503-7-14.88 - АР	Архитектурные решения	
-КЖ	Конструкции железобетонные	
-ОВ	Отопление и вентиляция	
-ВК	Водопровод и канализация	

Ведомость чертежей основного комплекта т.п. 503-7-14.88-АР

Лист	Наименование	Примечание
1	Общие данные (начало)	
2	Общие данные (окончание)	
3	Схематический план склада	
4	Приемное устройство. Планы на отм. -3,600; -5,100; 0,000; 0,300; 0,600; 6,000. План полов.	
5	Приемное устройство. Разрезы 1-1; 2-2. Лестницы Л1, Л2, Л3, Л4.	
6	Галерея л.к.№2. План и разрезы 1-1; 2-2. Ходовая доска ХД1.	
7	Электропомещение и пост управления. Планы на отм. 0,000 и 3,300. Разрезы 1-1; 2-2. Фасады 2-3, 3-2, А-Б, Б-А. Детали.	
8	Приемное устройство. Планы на отм. -3,600; -5,100. Сечения 1-1...4-4. Деталь 1.	
9	Приемное устройство. Щиты ограждения и настила.	
10	Приемное устройство. План кровли. Фасады 1-4; А-Б; 4-1; Б-А.	

Ведомость спецификаций

Лист	Наименование	Примечание
1	Спецификация элементов заполнения проемов.	
1	Спецификация ж.д. рельсов и шпал.	
2	Спецификация изделий на лестницу.	
8	Спецификация уголков для навески щитов.	
9	Спецификация изделий на один щит.	

Типовой проект разработан в соответствии с действующими нормами и правилами, которые предусматривают решения в строительной части, обеспечивающие взрывную, взрывопожарную и пожарную безопасность при соблюдении установленных правил безопасности при эксплуатации сооружения.

Главный инженер проекта Туринский

Ведомость ссылочных документов

Обозначение	Наименование	Примечание
ГОСТ 78-65*	Шпалы деревянные для железных дорог широкой колеи	
ГОСТ 7173-54*	Рельсы железнодорожные широкой колеи	
ГОСТ 7380-77*	Стекло витринное неполированное	
ГОСТ 9573-82*	Плиты и маты теплоизоляционные из минеральной ваты на синтетическом вяжущем.	
ГОСТ 10621-80*	Винты самонарезающие для металла и пластмассы	
ГОСТ 14624-84	Двери деревянные для производственных зданий	

Спецификация элементов заполнения проемов

Марка поз.	Обозначение	Наименование	Кол.	Масса ед., кг	Примечание
1	ГОСТ 14624-84	Дверь ДНГ21-10П	2		
ОК-1	Т.П. 503-7-14.88-АР, лист 7	Окно	2		
1	ГОСТ 7380-77*	Стекло 2790×1290; δ=6,5мм	4		
2	Т.П. 503-7-14.88-АР, лист 7	Резиновый профиль	32,8 п.м.		
3	ГОСТ 103-76*	-4×30	32,8 п.м.		
4	4-III-10кп ГОСТ 16523-70*	Прижимной L30×3	32,8 п.м.		
5	ГОСТ 10621-80*	Винт 6×25.01	160		
ОК-2	Т.П. 503-7-14.88-АР, лист 7	Окно	2		
6	ГОСТ 7380-77*	Стекло 1290×1290, δ=6,5мм	4		
7	Т.П. 503-7-14.88-АР, лист 7	Резиновый профиль	20,8 п.м.		
8	ГОСТ 103-76*	-4×30	20,8 п.м.		
9	4-III-10кп ГОСТ 16523-70*	Прижимной L30×3	20,8 п.м.		
10	ГОСТ 10621-80*	Винт 6×25.01	80		

Экспликация полов

Наименование или номер помещения по проекту	Тип пола по проекту	Схема пола или номер узла по серии	Элементы пола и их толщина	Площадь пола м²
Приемное устройство и галерея л.к. №2	1	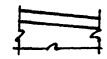	Покрытие - щебеночное - 80 мм по уклону. Основание - уплотненный грунт	156,0
Электропомещение и пост управления	2	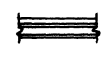	Покрытие - линолеум - 2,5 мм на битумной мастике. Стальные щиты по чертежам ин-та Укрниипроектстальконструкции	27,0

Спецификация ж.д. рельсов и шпал

Марка поз.	Обозначение	Наименование	Кол.	Масса ед., кг	Примечание
Р43	ГОСТ 7173-54*	Рельсы ж.д. широкой колеи приемного устройства	72,0 п.м.		
Р43	ГОСТ 7173-54*	Рельсы ж.д. под РШК-40	98,5 п.м.		
III Б	ГОСТ 78-65*	Шпалы деревянные ℓ=750	152		
		Упор	2		
Р43	ГОСТ 7173-54*	Рельс ж.д., ℓ=1500	2		
		Доска 60×180, ℓ=380	2		
		Стальной лист -85×100, δ=12	2		
	ГОСТ 7798-70*	Болт М10	8		
	ГОСТ 11371-78	Шайба 10	16		
	ГОСТ 9515-70*	Гайка	8		

Общие указания (начало)

1. Исходные данные для проектирования и указания по применению проекта приведены в пояснительной записке альбома 1.
2. По степени ответственности конструкций сооружения склада относятся к III классу.
3. По пожароопасности технологического процесса сооружения склада относятся к категории Д, а электропомещение и пост управления - к категории Г. По огнестойкости конструкций сооружения относятся к степени IIIа.
4. За условную отметку 0,000 принят уровень головки рельса железнодорожного пути, что соответствует абсолютной отметке ☐.
   Планировочная отметка земли принята - 0,600.
5. Помещение поста управления и электропомещение отапливаемые. Отопление запроектировано электрическими нагревательными приборами (см. электрическую часть проекта).

Согласовано:

Тех. отд.	Коломийченко	
Проектгазниипроект		
Группа КЖ	Фридлина	
Группа ОВ	Калюжинская	
Группа ВК	Гавриловец	
Украинтяжпроект		
Ч/б. Тяжпромэлектропроект		

Инв. № подл. | Подпись и дата | Взам. инв. №

Привязан:

Инв. №

ГИП	Туринский	
Нач. отд.	Бродский	
Н. контр.	Кожевников	
Гл. арх.	Кожевников	
Гл. спец.	Зорин	
Зав. гр.	Берлин	
Арх. 1 кат.	Букреев	
Проверил	Берлин	
Разраб.	Букреев	
Исполн.	Шульженко	

ТП 503-7-14.88-АР

Склад заполнителей прирельсовый для автодорожного строительства (мобильный) вместимостью 12,5 тыс. куб. м с радиально-штабелирующим конвейером

Стадия	Лист	Листов
Р	1	10

Общие данные (начало)

Харьковский промстройниипроект

Альбом 2

Спецификация изделий на лестницу

Марка поз.	Обозначение	Наименование	Кол.	Масса ед. кг.	Примечание
		Лестницы			
	т.п.503-7-14.88-АР,лист5	Л1			
1		Тетива-доска 54×200, l=4400	2		
2		Ступени-доска 46×200, l=730	14		
3		Доска 60×300, l=1000	1		
4		Доска 46×300, l=1000	1		
5		Брус 100×150, l=1000	1		
6		Брус 50×50, l=1000	8		
7		Брус 60×40, l=4400	2		
8		Доска 50×25, l=4100	2		
9	т.п.503-7-14.88-КЖИ-МИЗ	МИЗ	4		
	т.п.503-7-14.88-АР,лист5	Л2			
10		Тетива-доска 54×200 l=6650	2		
		см. поз.2	22		
		см. поз.3	1		
		см. поз.4	1		
		см. поз.5	1		
		см. поз.6	12		
11		Брус 60×40, l=6700	2		
12		Доска 50×25, l=6400	2		
		см. поз.9	4		
	т.п.503-7-14.88-АР,лист5	Л3			
13		Тетива-доска 54×134 l=2200	2		
14		Ступени-доска 46×214 l=730	6		
15		Брус 50×50, l=1100	6		
16		Брус 60×40, l=2300	2		
17		Доска 50×25, l=2000	2		
18		Доска 60×250, l=1000	1		
9		МИЗ	2		
22		МИЧ	2		
	т.п.503-7-14.88-АР,лист5	Л4			
19		Тетива-доска 54×134, l=1900	2		
20		Брус 60×40, l=2000	2		
21		Доска 50×25, l=1600	2		
		см. поз.9	2		
		см. поз.14	5		
		см. поз.15	6		
		см. поз.16	1		
		см. поз.22	2		

Инв.№ подл. | Подпись и дата | Взам.инв.№

Общие указания (окончание)

6. Данные о грунтах и указания по устройству фундаментов и монтажу конструкций смотрите на чертежах марок КЖ и КМ.
7. Прирельсовый склад заполнителей состоит из приемного устройства, открытой галереи, ленточного конвейера №2, электропомещения, поста управления и пути радиально-штабелирующего конвейера.
   - а. Приемное устройство состоит из:
     подбункерной эстакады, выполненной в стальных конструкциях, с подрельсовыми стальными бункерами. надбункерной части выполненной в виде стальной открытой эстакады с навесом из оцинкованного стального профилированного настила.
   - б. Открытая галерея ленточного конвейера №2 выполнена в стальных конструкциях.
     Приемное устройство и часть галереи ленточного конвейера №2 расположены в открытом котловане, откосы которого укрепляются гидропосевом трав.
   - в. Электропомещение и пост управления выполнены в сборных конструкциях, утепленных минераловатным утеплителем с объемной массой 75 кг/м³ по ГОСТ 9573-82*.
8. Строительные конструкции разработаны в инвентарном исполнении, позволяющем их демонтаж и последующее использование на другой площадке.
9. Для эвакуации из подбункерной части приемного устройства предусмотрены выходы через галерею ленточного конвейера №2 и по лестницам на откосах котлована.
10. Освещение электропомещения искуственное, поста управления - естественное. Для освещения территории склада предусмотрены прожекторные установки на покрытии приемного устройства. По требованиям освещенности работы в помещении поста управления и в электропомещении относятся к работам средней точности, в остальных помещениях - к грубым работам.
11. Наружные и внутренние поверхности стен и потолков поста управления и электропомещения окрасить лакокрасочными составами.
12. Указания по защите строительных конструкций от коррозии смотрите на чертежах марок КЖ и КМ.
13. Цветовую отделку поверхностей помещений, конструкций и технологического оборудования предусматривать при привязке проекта к местным условиям в соответствии с указаниями по проектированию цветовой отделки интерьеров производственных зданий промышленных предприятий СН 181-70.
14. Деревянные конструкции щитов ограждения, настилов и лестниц запроектированы из пиленного леса и должны выполняться из здоровой полусухой древесины хвойных пород с влажностью не более 23%.
15. Деревянные конструкции щитов ограждения, настила и лестниц антисептируются водорастворимым антисептиком - доналитом марки УА и защищаются от возгорания антипиреном - диаммонийфосфатом (фосфорно-кислым аммонием) в соответствии с техническими требованиями, предъявленными к постройке деревянных сооружений долговременного типа.
16. Полы на грунте в приемном устройстве и наклонной галерее ленточного конвейера №2 щебеночные толщиной 80 мм;
    в электропомещении и посте управления - линолеум по стальному настилу.
17. При производстве работ, а также при изготовлении, монтаже и транспортировке конструкций и деталей необходимо соблюдение строительных норм и правил производства и приемки работ, а также требований СНиП III-4-80 „Техника безопасности в строительстве".
18. Для всех видов скрытых работ в процессе производства работ необходимо составлять акты освидетельствования.
19. При строительстве пользоваться одновременно чертежами всех основных комплектов.

Привязан

Инв.№

ГИП	Турчинский		ТП 503-7-14-88-АР
Нач.отд.	Бродский		
Н.контр.	Коневников		Склад заполнителей прирельсовый для автобетонного строительства (мобильный) вместимостью 125 тыс.куб.м. с радиально-штабелирующим конвейером.
Гл.арх.	Коневников		
Гл.спец.	Зорин		Стадия: Р; Лист: 2; Листов:
Зав.гр.	Берлин		
Арх.1кат.	Букреев		Общие данные (окончание)
Провер.	Берлин		Харьковский Промстройниипроект
Разраб.	Букреев		
Исполн.	Шульженко		

Альбом 2

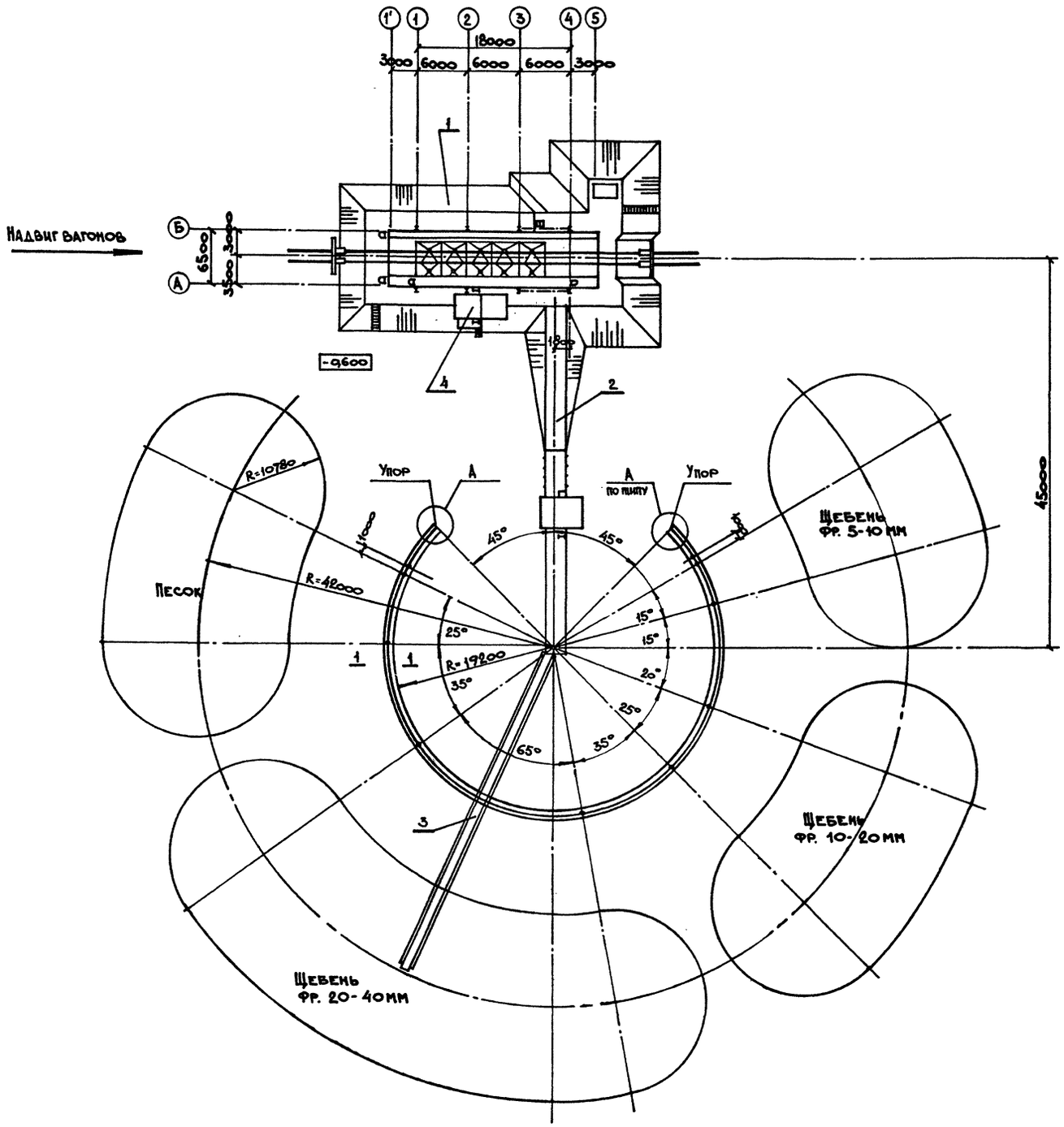

Экспликация

№ п.п.	Наименование	Примечание
1	Приемное устройство	
2	Галерея ленточного	
	конвейера №2	
3	Радиально-штабелирующий	
	конвейер РШК-40	
4	Электропомещение и	
	пост управления	

Узел А

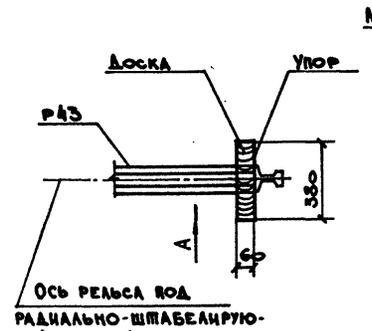

Вид по А

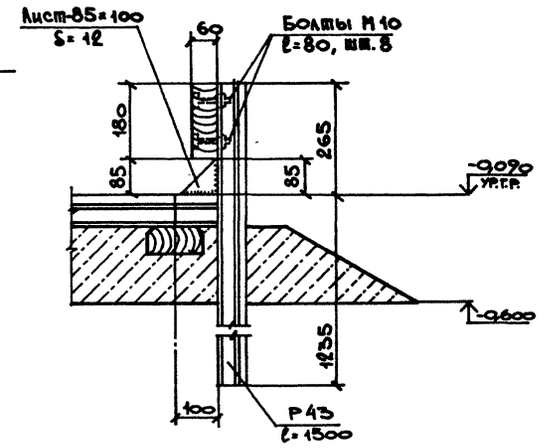

1-1

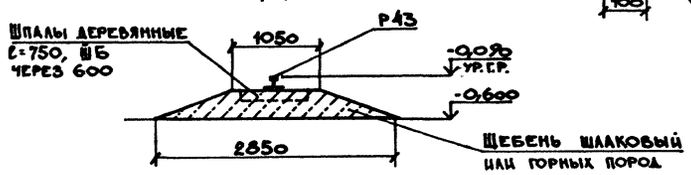

				ТП 503-7-14.88-АР	
ГИП	Туринский				
Нач.отд.	Бродский			Склад заполнителей прирельсовый для автодорожного строительства (мобильный) вместимостью 12,5 тыс.куб.м с радиально-штабелирующим конвейером	
Н.контр.	Кошевников				
Гл.арх.	Кошевников				
Гл.спец.	Зорин				Стадия: Р; Лист: 3; Листов:
Зав.гр.	Берлин				
Арх.Ткач.	Букреев				
Провер.	Берлин			Схематический план склада	Харьковский Промстройниипроект
Разраб.	Букреев				
Привязан:		Испол.	Ламановская		
Инв.№					

Инв.№ подл. | Подпись и дата | Взам.инв.№

Альбом 2

План на отм. -3,600 и -5,100

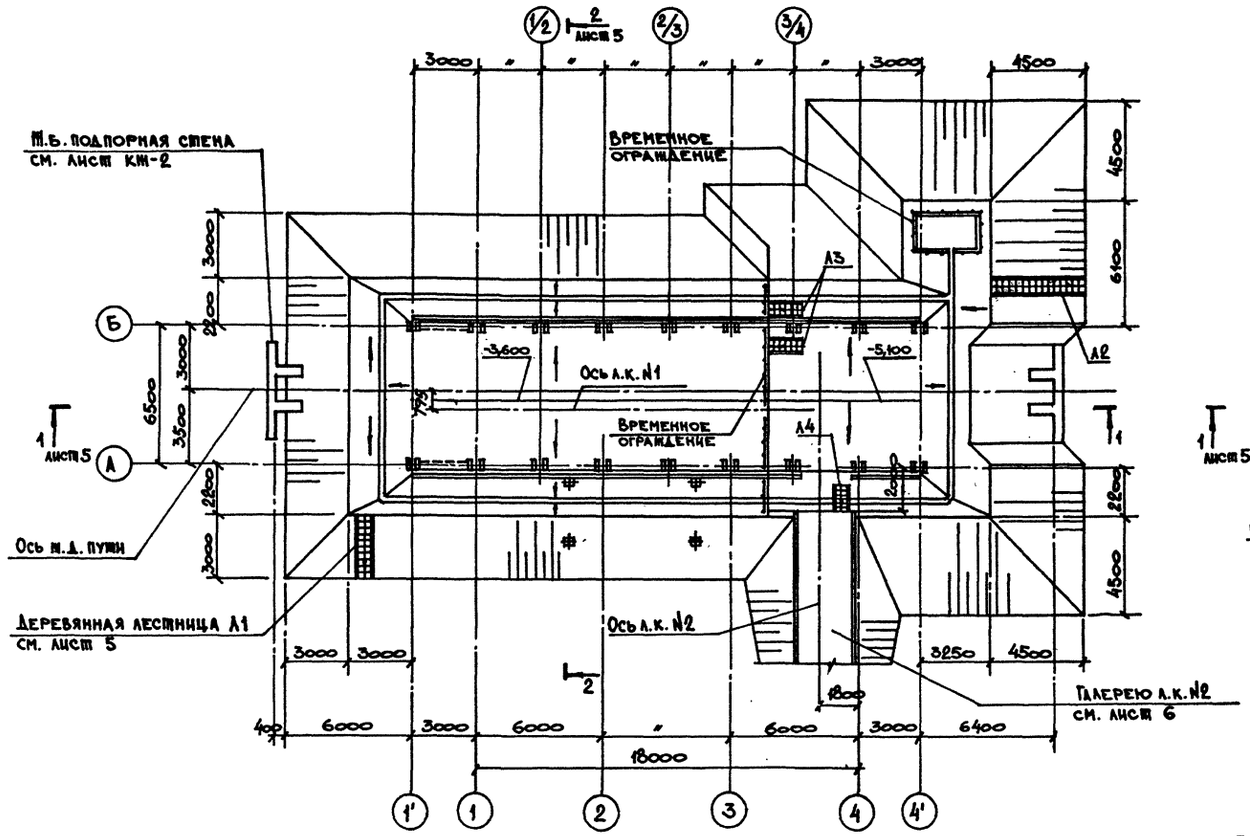

План полов

План на отм. 0,000; 0,300; 0,600

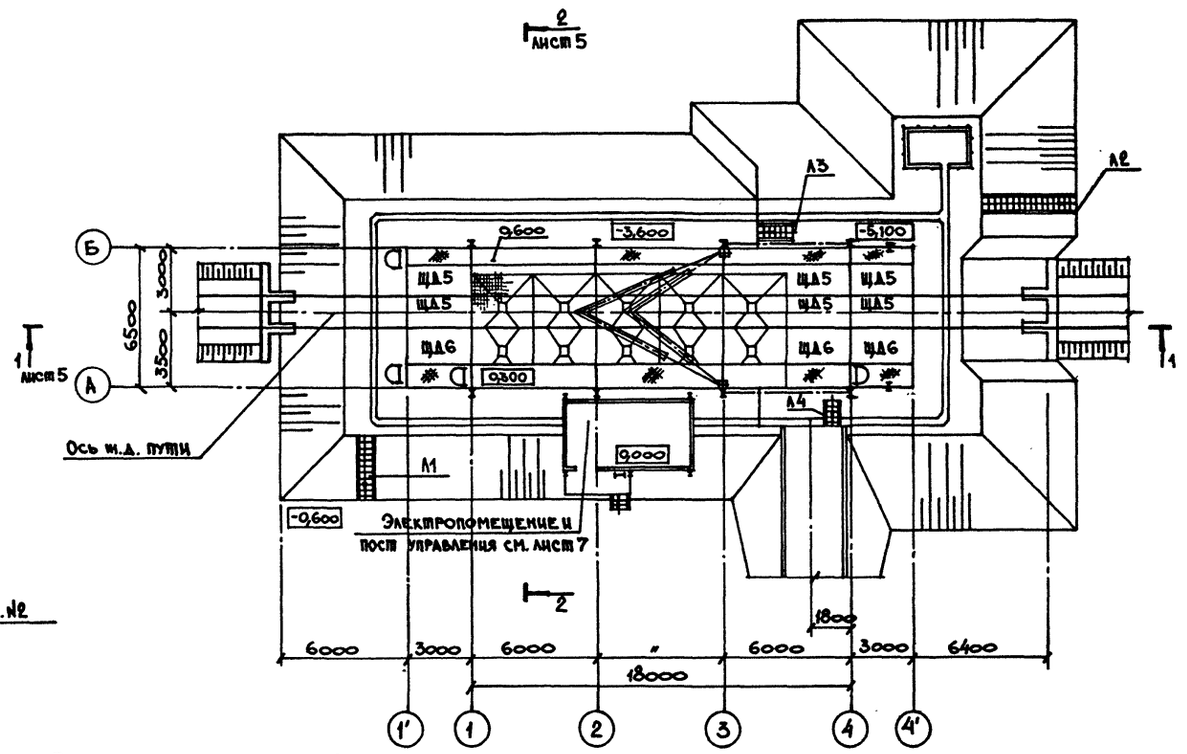

План площадок на отм. 6,000

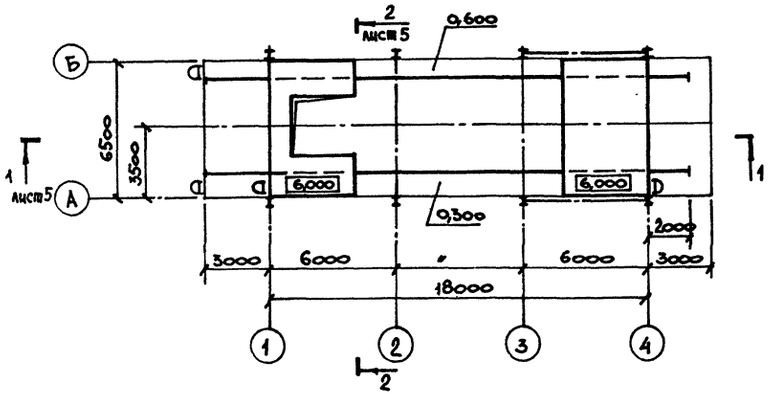

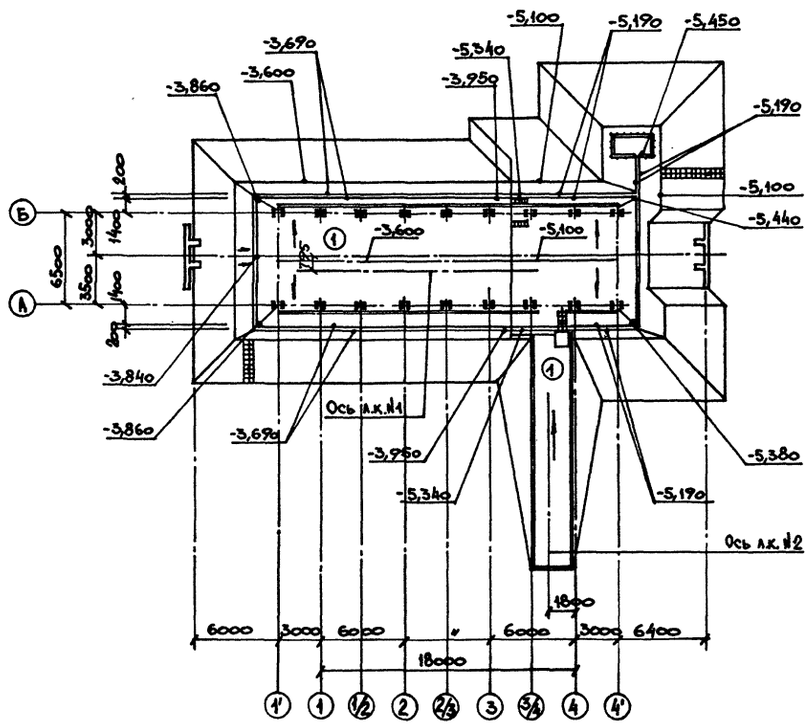

Конструкцию щитов ЩД5, ЩД6 смотрите лист 9.

ГИП	Пугинский			ТП 503-7-14.88 - АР	
Нач.отд.	Бродский				
Н.контр.	Кожевников			Склад заполнителей прицельсовый для автодорожного строительства (мобильный) вместимостью 12,5 тыс. куб.м с радиально-штабелирующим конвейером	
Гл. арх.	Кожевников				
Гл.спец.	Зорин			Приемное устройство	Стадия: Р; Лист: 4; Листов:
Зав.гр.	Берлин				
Арх.1кат.	Букреев				
Провер.	Берлин			Планы на отм. -3,600; -5,100; 0,000; 0,300; 0,600; 6,000. План полов.	Харьковский Промстройниипроект
Разраб.	Букреев				
Испол.	Гамановская				

Привязан

Инв. №

Инв. № подл. | Подпись и дата | Взам. инв. №

Альбом 2

Разрез 1-1

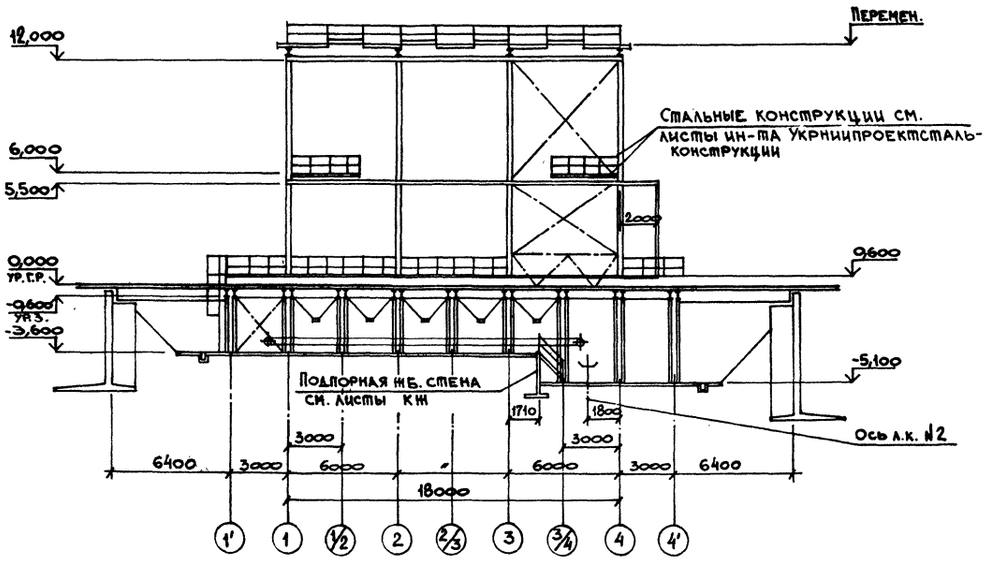

Разрез 2-2

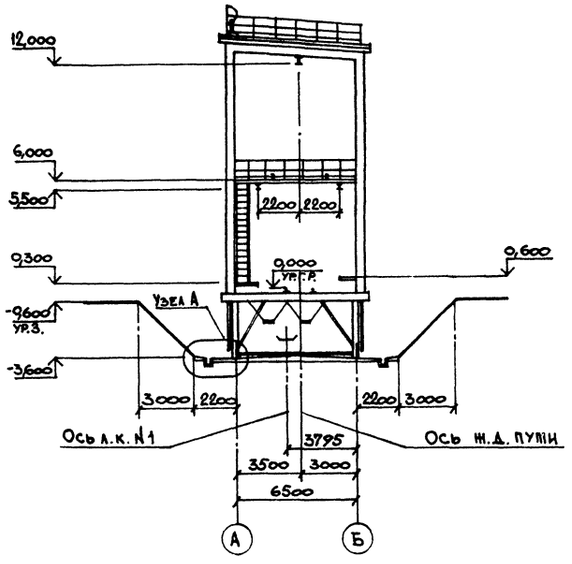

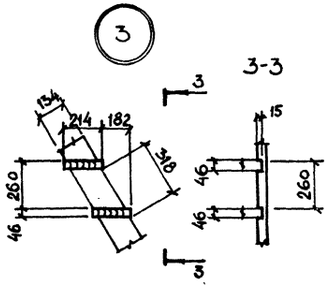

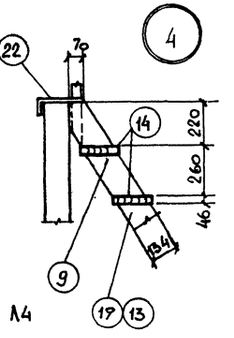

Лестница Л1
шт. 1

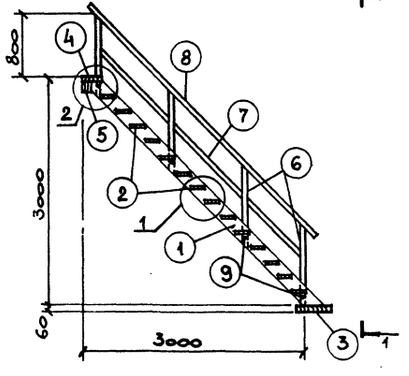

1-1

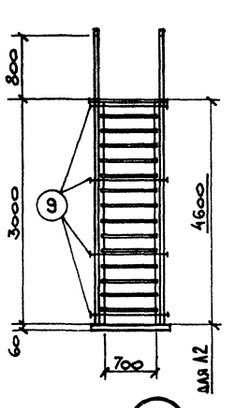

Для Л2

Лестница Л2
шт. 1

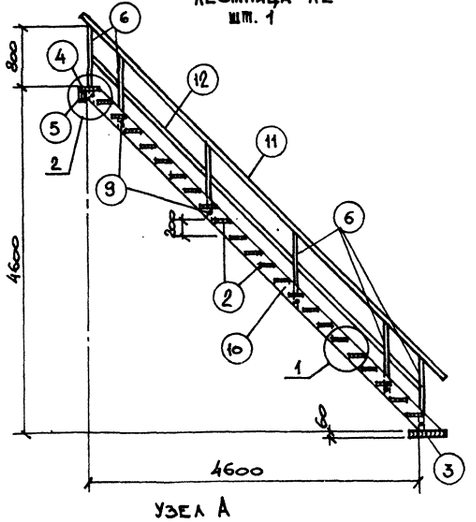

Лестница Л3
шт. 2

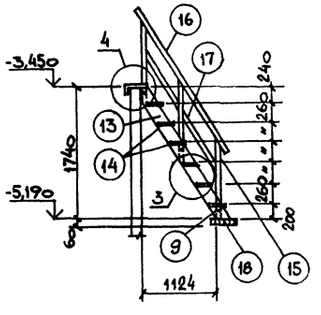

Лестница Л4
шт. 1

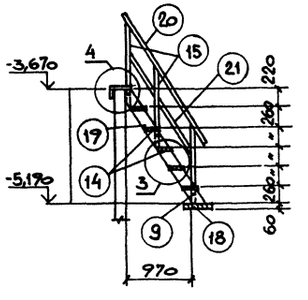

Спецификацию изделий на лестницу см. на листе 2.

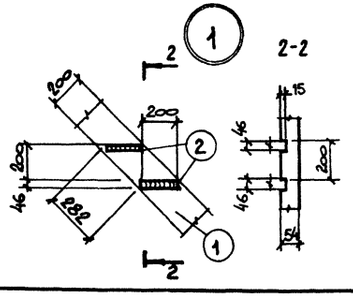

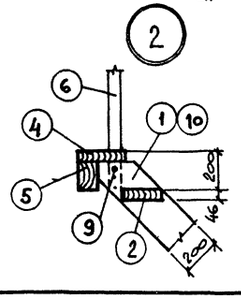

Узел А

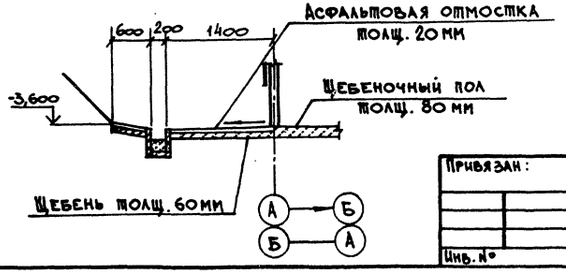

Привязан:

Инв. №

ГИП	Туринский	
Нач.отд.	Бродский	
Н.контр.	Коневников	
Гл. арх.	Коневников	
Гл.спец.	Зорин	
Зав.гр.	Берлин	
Арх.кат	Букреев	
Провер.	Берлин	
Разраб.	Букреев	
Исполн.	Гамановская	

ТП 503-7-14.88 - АР

Склад заполнителей прирельсовый для автодорожного строительства (мобильный) вместимостью 12,5 тыс. куб.м с радиально-штабелирующим конвейером

Приемное устройство

Стадия	Лист	Листов
Р	5	

Разрезы 1-1, 2-2. Лестницы Л1, Л2, Л3, Л4.

Харьковский Промстройниипроект

Инв.№ подл. | Подпись и дата | Взам.инв.№

Альбом 2

Разрез 1-1

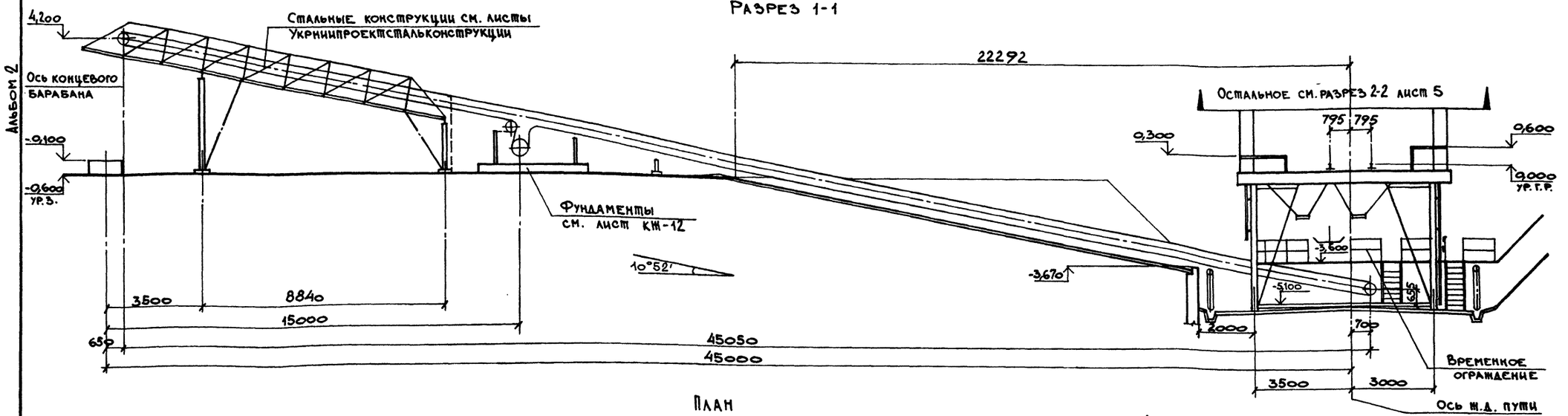

План

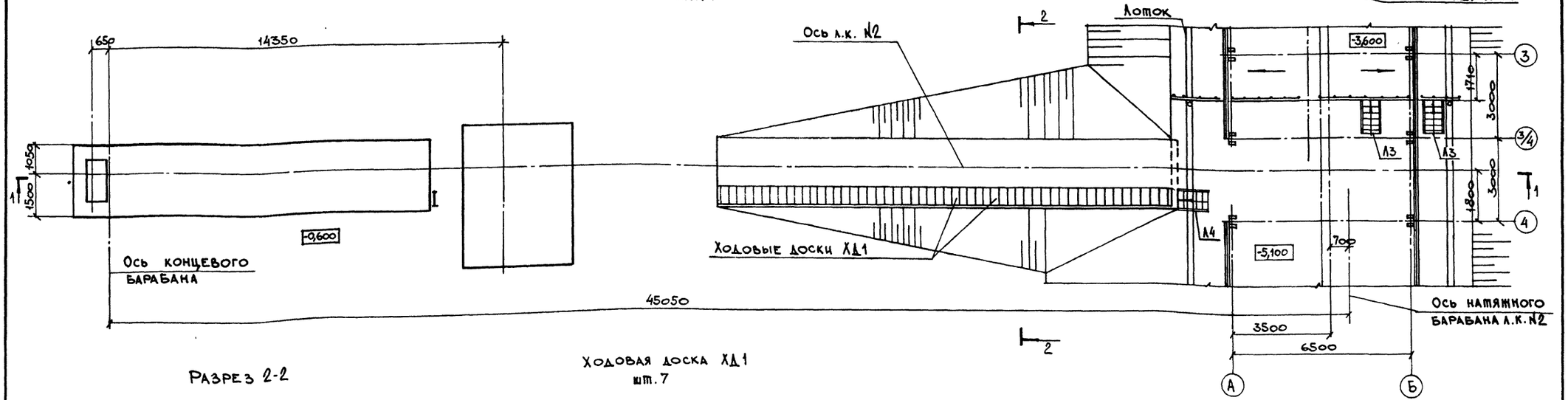

Разрез 2-2

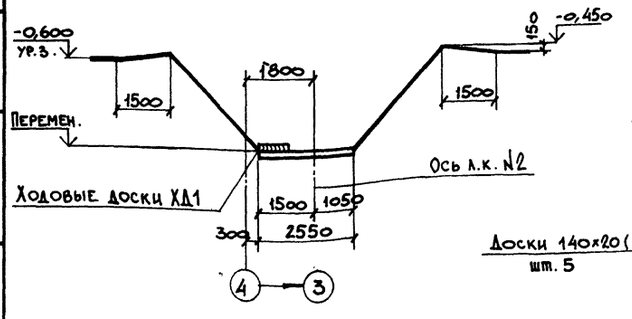

Ходовая доска ХД1

шт. 7

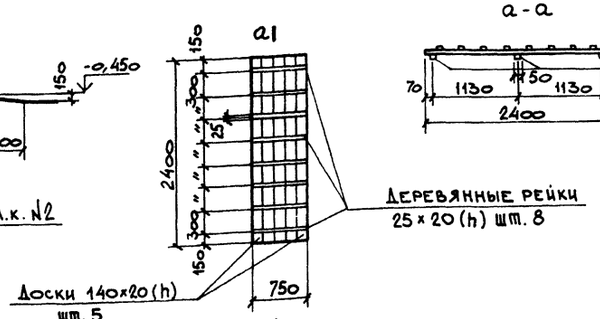

а-а

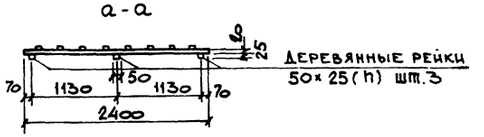

Привязан:

Инв. №

ГИП	Туринский	
Нач.отд.	Бродский	
Н.контр.	Конвенников	
Гл.арх.	Конвенников	
Гл.спец.	Зорин	
Зав.гр.	Берлин	
Арх.кат.	Букреев	
Провер.	Берлин	
Разраб.	Букреев	
Исполн.	Гамановская	

ТП 503-7-14.88 - АР

Склад заполнителей прирельсовый для автодорожного строительства (мобильный) вместимостью 12,5 тыс. куб.м с радиально-штабелирующим конвейером

Галерея а.к. №2	Стадия	Лист	Листов
	Р	6	

План и разрезы 1-1, 2-2. Ходовая доска ХД1.

Харьковский Промстройниипроект

Инв. № подл. | Подпись и дата | Взам. инв. №

Альбом 2

Разрез 1-1

Стальные конструкции см. листы ин-та Укрницпроектсталь конструкции

2 проема 1260×320 в подвесном потолке

Перемен.

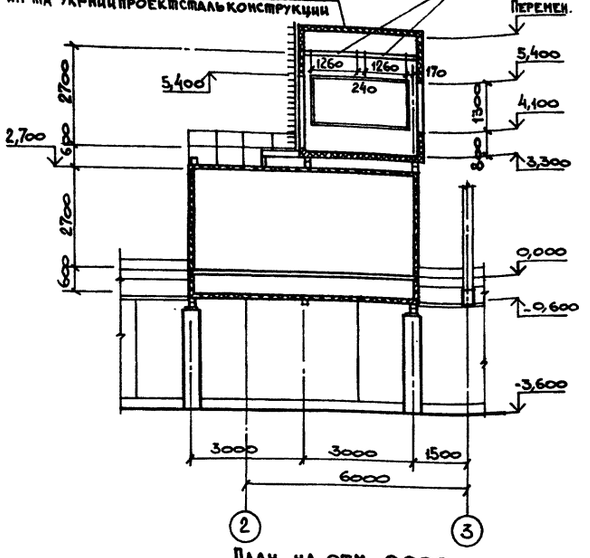

План на отм. 0,000

Разрез 2-2

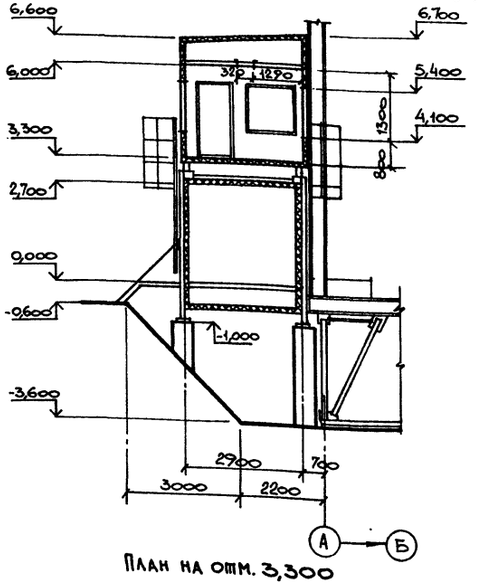

План на отм. 3,300

Фасад 2-3

ГНП 100×4 ℓ=2100

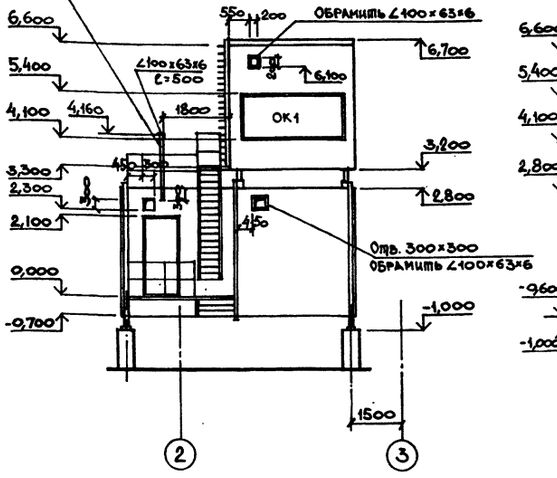

Фасад А-Б

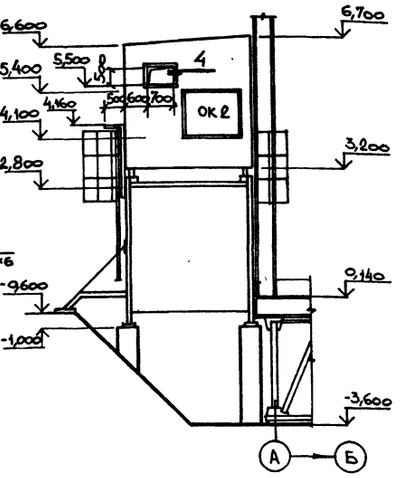

Фасад 3-2

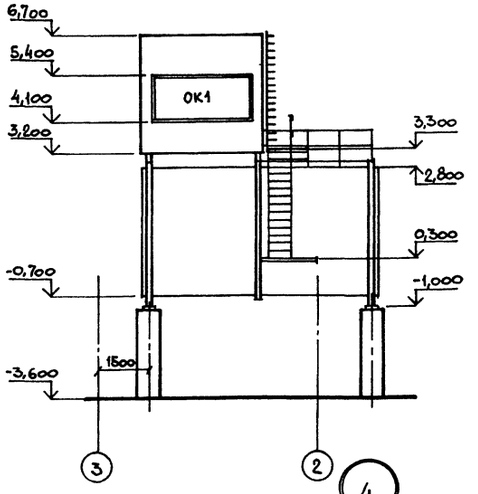

Фасад Б-А

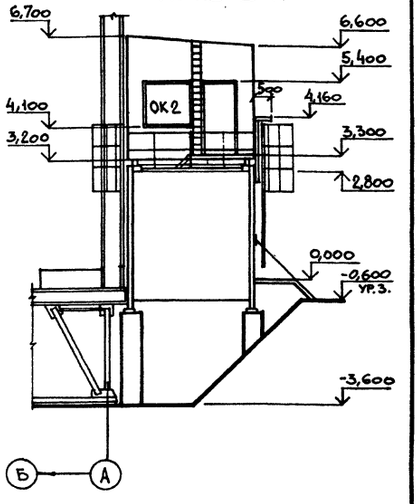

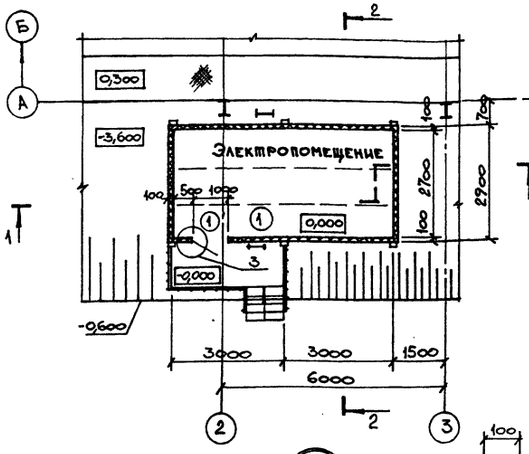

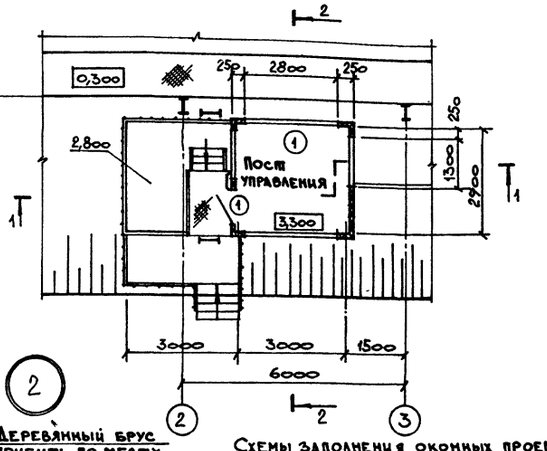

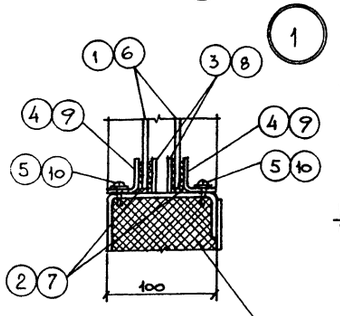

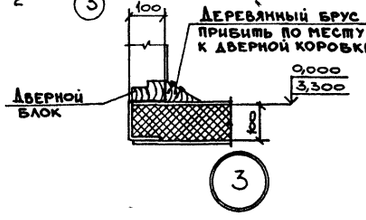

Схемы заполнения оконных проемов

ОК1 /шт.2/ ОК2/шт.2/

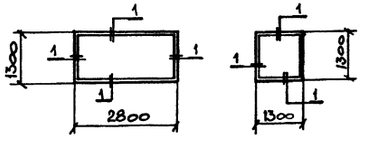

Резиновый профиль

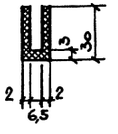

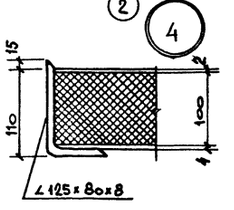

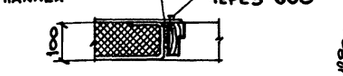

Схемы стекол поста управления

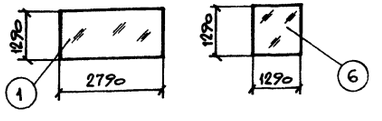

Утеплитель - минераловатные плиты на синтетическом связующем γ=75 кг/м³ Гост 9573-82*

Привязан:

Инв. №

ГИП	Туринский		ТП 503-7-14.88 - АР
Нач.отд.	Вродский		Склад заполнителей прирельсовый для автодорожного строительства (мобильный) вместимостью 12,5 тыс. куб. м с радиально-штабелирующим конвейером
Н.контр.	Конвейников		
Гл.арх.	Конвейников		Электропомещение и пост управления
Гл.спец.	Зорин		Стадия: Р; Лист: 7; Листов:
Зав.гр.	Берлин		
Арх.гкам	Букреев		Планы на отм. 0,000 и 3,300. Разрезы 1-1, 2-2. Фасады 2-3, 3-2, А-Б, Б-А. Детали.
Провер.	Берлин		Харьковский Промстройниипроект
Разраб.	Букреев		
Исполн.	Гамановская		

Инв. № подл. | Подпись и дата | Взам. инв. №

АЛЬБОМ 2

2-2

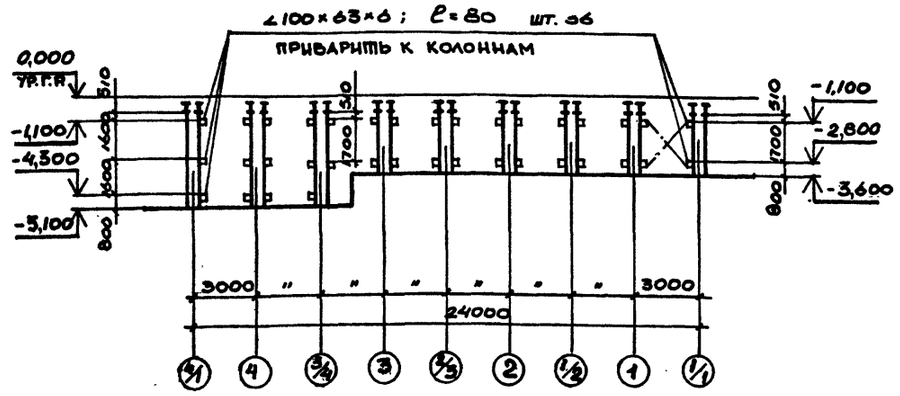

1-1

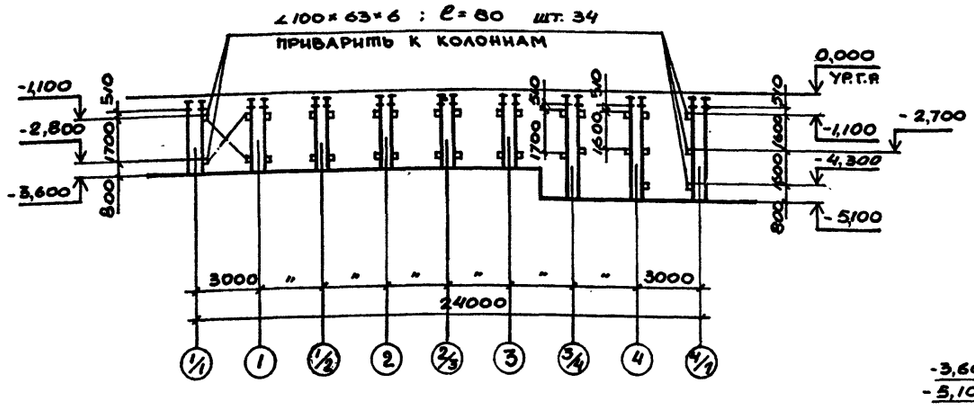

ПЛАН НА ОТМ. -3,600 и -5,100

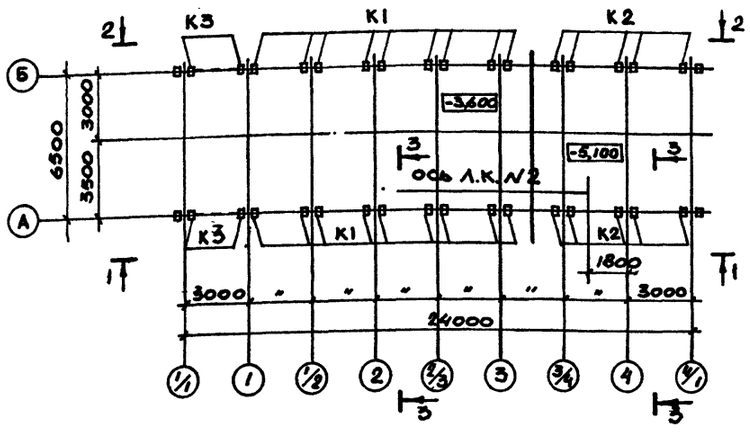

3-3

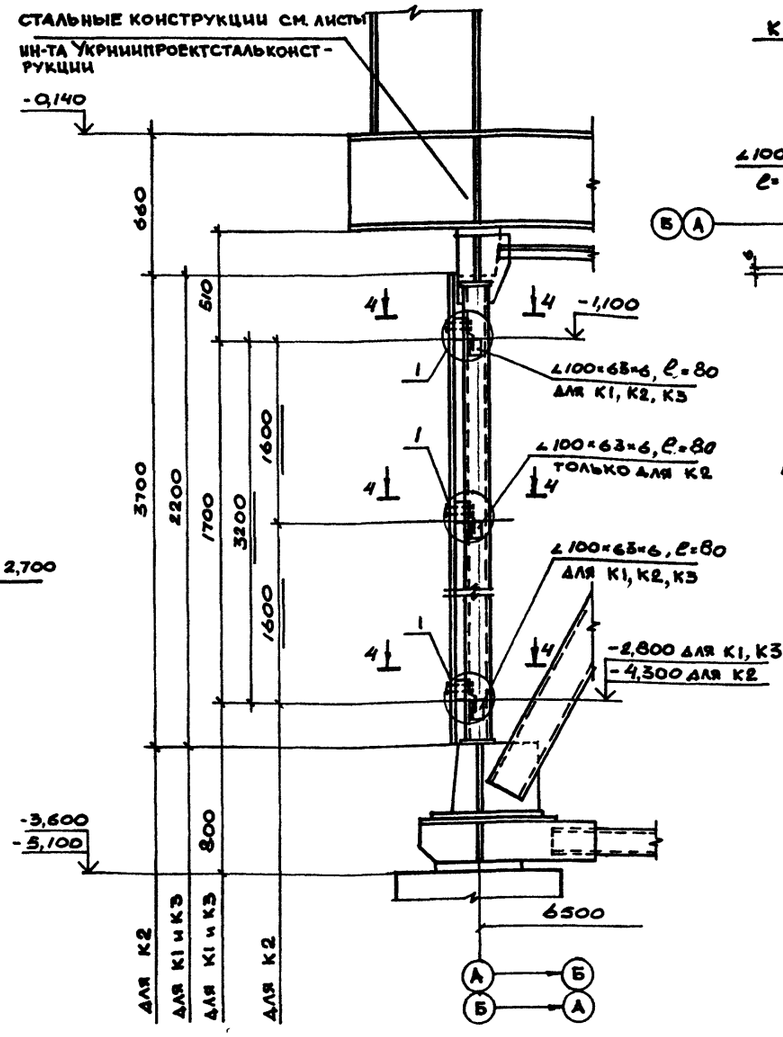

4-4

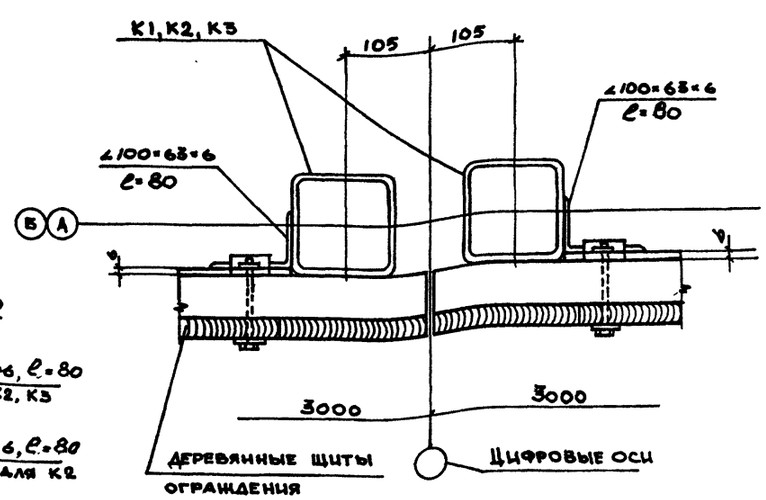

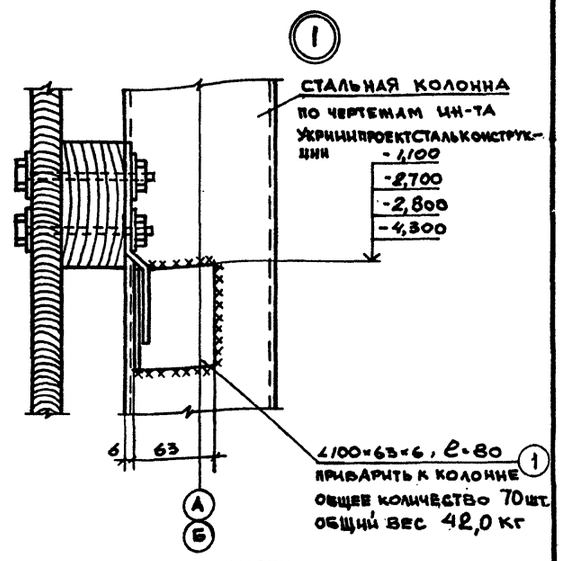

СПЕЦИФИКАЦИЯ УГОЛКОВ ДЛЯ НАВЕСКИ ЩИТОВ ОГРАЖДЕНИЯ

МАРКА ПОЗ.	ОБОЗНАЧЕНИЕ	НАИМЕНОВАНИЕ	КОЛ.	МАССА ЕД. КГ	ПРИМЕЧАНИЕ
1	ГОСТ 8510-72*	УГОЛОК ДЛЯ НАВЕСКИ ЩИТА ОГРАЖДЕНИЯ	70	0,6	

НА ДАННОМ ЛИСТЕ ПОКАЗАНА РАЗБИВКА УГОЛКОВ ДЛЯ НАВЕСКИ ЩИТОВ ОГРАЖДЕНИЯ. УГОЛКИ ПРИВАРИВАЮТСЯ К СТОЙКАМ КАРКАСА.

НАЧ. ОТД.	БРОДСКИЙ	
Н. КОНТР.	КОНЕВНИКОВ	
ГЛ. АРХ.	КОНЕВНИКОВ	
ГЛ. СПЕЦ.	ЗОРИН	
ЗАВ. ГР.	БЕРЛИН	
АРХ. I КАТ.	БУКРЕЕВ	
ПРОВЕР.	БЕРЛИН	
РАЗРАБ.	БУКРЕЕВ	
ИСПОЛН.	ШУЛЬЖЕНКО	

ТП 503-7-14.88 - АР

СКЛАД ЗАПОЛНИТЕЛЕЙ ПРИРЕЛЬСОВЫЙ ДЛЯ АВТОДОРОЖНОГО СТРОИТЕЛЬСТВА (МОБИЛЬНЫЙ) ВМЕСТИМОСТЬЮ 12,5 тыс. куб. м С РАДИАЛЬНО-ШТАБЕЛИРУЮЩИМ КОНВЕЙЕРОМ

ПРИЕМНОЕ УСТРОЙСТВО

СТАДИЯ	ЛИСТ	ЛИСТОВ
Р	8	

ПЛАН НА ОТМ. -3,600, -5,100 СЕЧЕНИЯ 1-1 ... 4-4. ДЕТАЛЬ 1

ХАРЬКОВСКИЙ ПРОМСТРОЙНИИПРОЕКТ

ПРИВЯЗАН:

ИНВ. №

ИНВ. № ПОДЛ. | ПОДПИСЬ И ДАТА | ВЗАИМ. ИНВ. №

Альбом 2

ЩИТЫ ОГРАЖДЕНИЯ

ЩД 1 шт. 2
ЩД 2 шт. 10

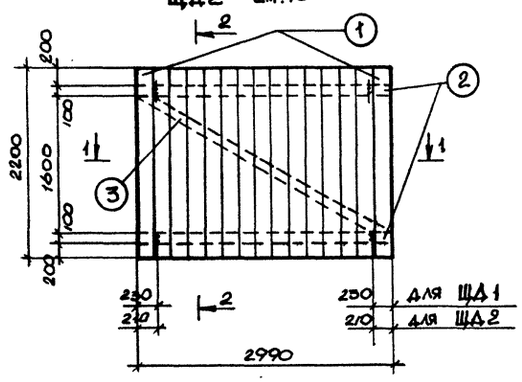

ЩД 3 шт. 1

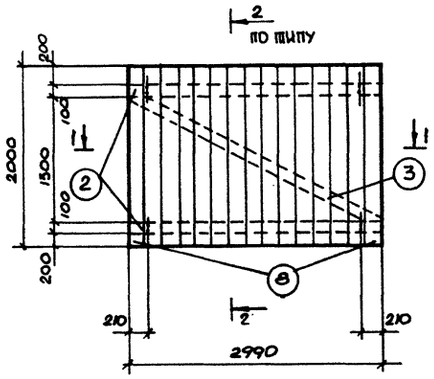

ЩД 4 шт. 3

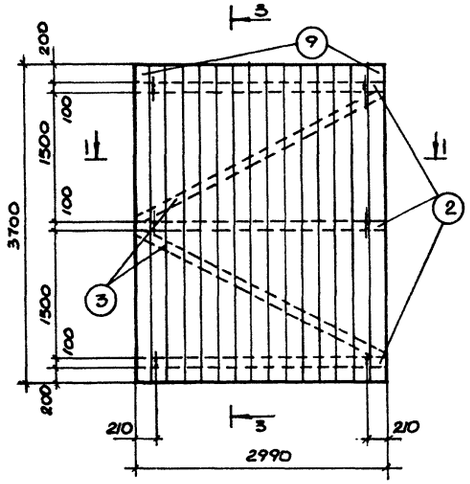

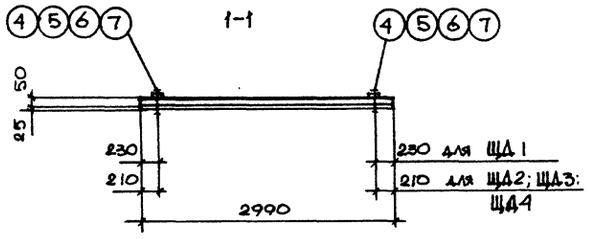

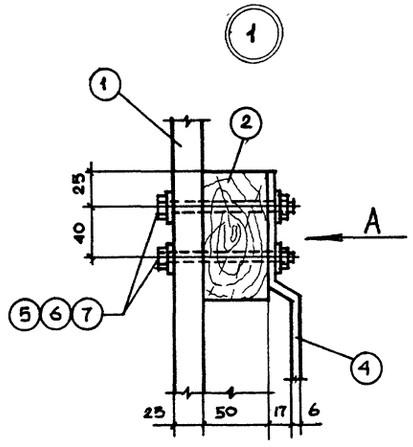

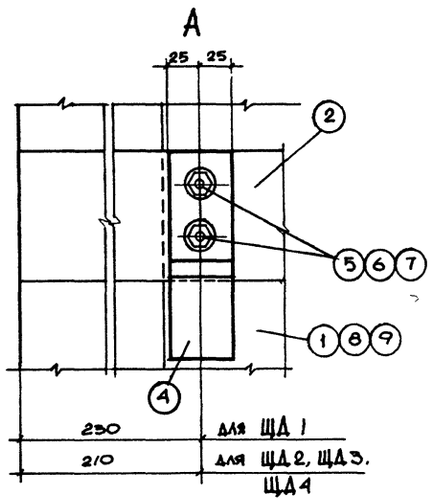

2-2

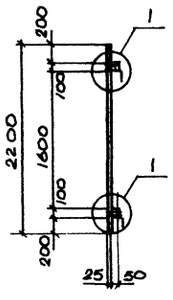

3-3

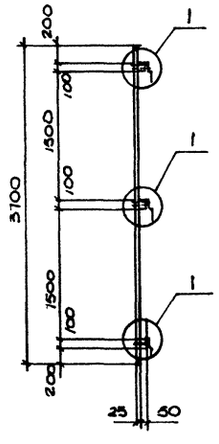

ЩИТЫ НАСТИЛА

ЩД 5 шт. 6
ЩД 6 шт. 3

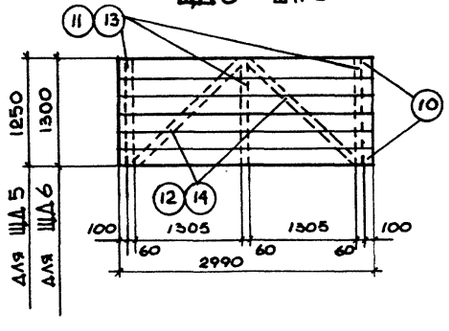

СПЕЦИФИКАЦИЯ ИЗДЕЛИЙ НА ОДИН ЩИТ

МАРКА ПОЗ.	ОБОЗНАЧЕНИЕ	НАИМЕНОВАНИЕ	КОЛ.	МАССА ЕД. КГ.	ПРИМЕЧАНИЕ
		ЩИТЫ ОГРАЖДЕНИЯ			
	Т.П. 503-7-14.88-АР, лист 9	ЩД 1			
1		ДОСКИ 200×25, ℓ=2200	15		
2		БРУС 50×100, ℓ=2990	2		
3		БРУС 50×100, ℓ=3400	1		
4	Т.П. 503-7-14.88 КИИ-МН2	МН2	4		
5	ГОСТ 7798-70*	БОЛТ М10, ℓ=100	8		
6	ГОСТ 11371-78	ШАЙБА 10	16		
7	ГОСТ 9515-70*	ГАЙКА	8		
	Т.П. 503-7-14.88-АР, лист 9	ЩД 2			
		СМ. ПОЗ. 1...7			
	Т.П. 503-7-14.88-АР, лист 9	ЩД 3			
8		ДОСКИ 200×25, ℓ=2000	15		
		СМ. ПОЗ. 2...7			
	Т.П. 503-7-14.88-АР, лист 9	ЩД 4			
9		ДОСКИ 200×25, ℓ=3700	15		
2		БРУС 50×100, ℓ=2990	3		
3		БРУС 50×100, ℓ=3400	2		
		СМ. ПОЗ. 4	6		
		СМ. ПОЗ. 5	12		
		СМ. ПОЗ. 6	24		
		СМ. ПОЗ. 7	12		
		ЩИТЫ НАСТИЛА			
	Т.П. 507-7-14.88-АР, лист 9	ЩД 5			
10		ДОСКИ 200×40, ℓ=2990	6		
11		БРУС 60×40, ℓ=1250	3		
12		БРУС 60×40, ℓ=1900	2		
	Т.П. 507-7-14.88-АР, лист 9	ЩД 6			
10		ДОСКИ 200×40, ℓ=2990	7		
13		БРУС 60×40, ℓ=1300	3		
14		БРУС 60×40, ℓ=2000	2		

ИНВ. № ПОДЛ. | ПОДПИСЬ И ДАТА | ВЗАИМ. ИНВ. №

ПРИВЯЗАН

ИНВ. №

НАЧ. ОТД.	БРОДСКИЙ	
Н. КОНТР.	КОЖЕВНИКОВ	
ГЛ. АРХ.	КОЖЕВНИКОВ	
ГЛ. СПЕЦ.	ЗОРИН	
ЗАВ. ГР.	БЕРЛИН	
АРХ. КАТ.	БУКРЕЕВ	
ПРОВЕР.	БЕРЛИН	
РАЗРАБ.	БУКРЕЕВ	
ИСПОЛН.	ШУЛЬМЕНКО	

Т.П. 503-7-14.88-АР

СКЛАД ЗАПОЛНИТЕЛЕЙ ПРИРЕЛЬСОВЫЙ ДЛЯ АВТОДОРОЖНОГО СТРОИТЕЛЬСТВА / МОБИЛЬНЫЙ / ВМЕСТИМОСТЬЮ 12,5 ТЫС. КУБ. М С РАДИАЛЬНО-ШТАБЕЛИРУЮЩИМ КОНВЕЙЕРОМ

ПРИЕМНОЕ УСТРОЙСТВО

СТАДИЯ	ЛИСТ	ЛИСТОВ
Р	9	

ЩИТЫ ОГРАЖДЕНИЯ И НАСТИЛА

ХАРЬКОВСКИЙ ПРОМСТРОЙНИИПРОЕКТ

Альбом 2

Фасад 1-4

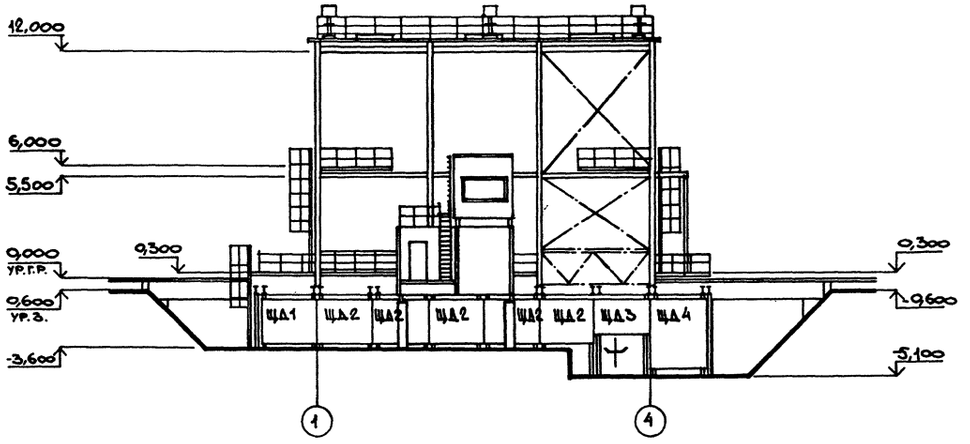

Фасад А-Б

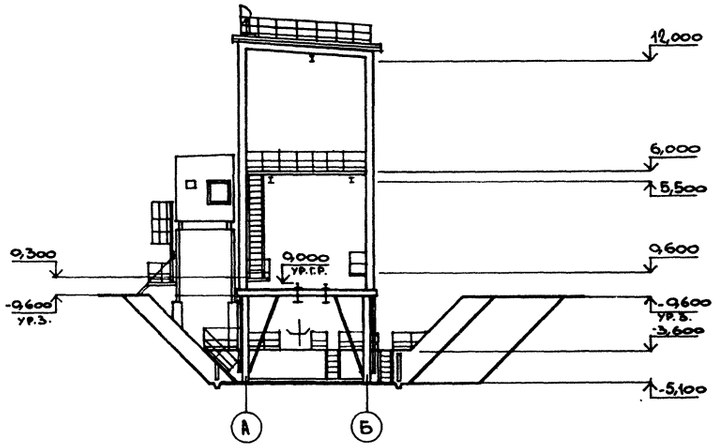

Фасад 4-1

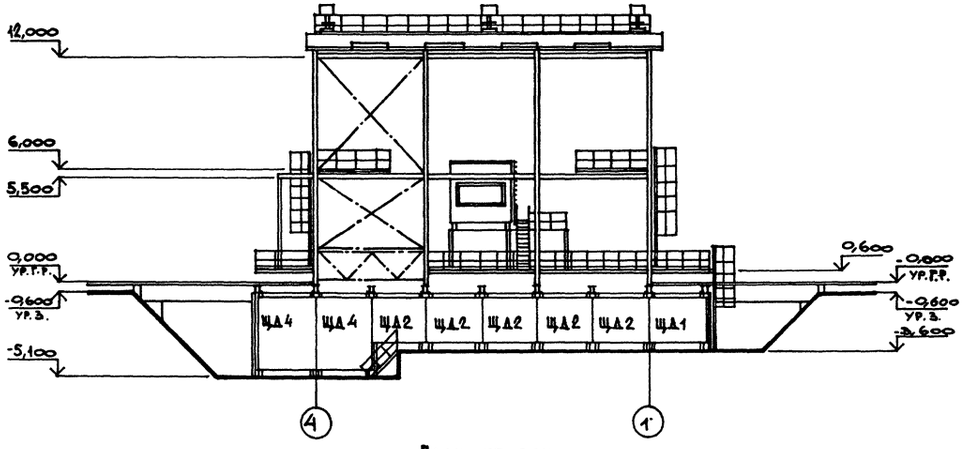

Фасад Б-А

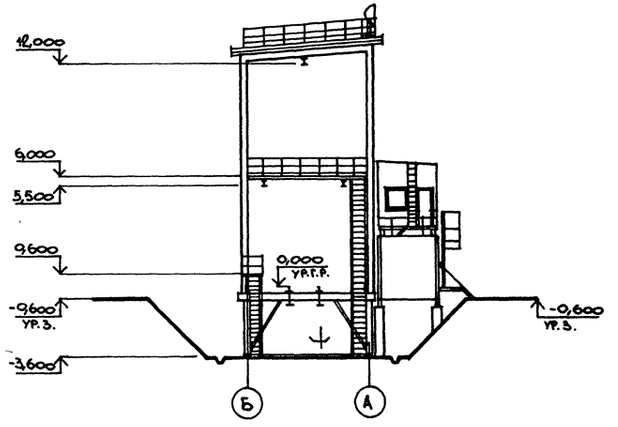

План кровли

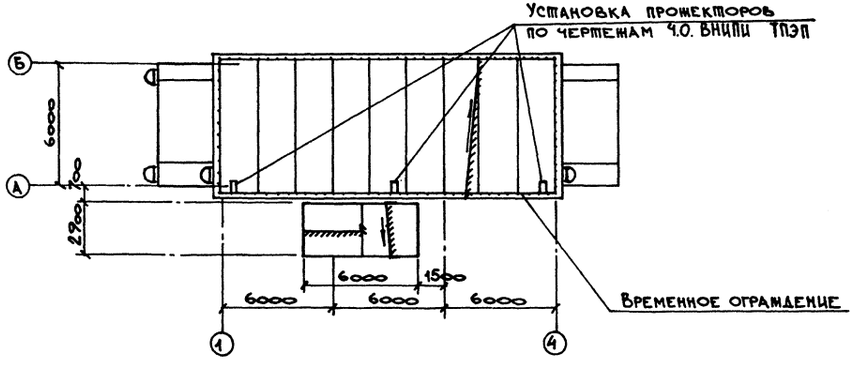

Инв.№ подл. | Подпись и дата | Взам. инв.№

Привязан:			
Инв.№			

ГИП	Турчинский	
Нач.отд.	Бродский	
Н.контр.	Кожевников	
Гл.арх.	Кожевников	
Гл.спец.	Зорин	
Зав.гр.	Берлин	
Арх.Iкат.	Букреев	
Провер.	Берлин	
Разработ.	Букреев	
Исполн.	Тамановская	

ТП 503-7-14.88 - АР

Склад запонителей прирельсовый для автодорожного строительства (мобильный) вместимостью 12,5 тыс. куб.м с радиально-штабелирующим конвейером

Приемное устройство

Стадия	Лист	Листов
Р	10	

План кровли. Фасады 1-4; А-Б; 4-1; Б-А.

Харьковский Промстройниипроект

Альбом 2

Ведомость чертежей основного комплекта КЖ

Лист	Наименование	Примечание
1.	Общие данные	стр. 12
	Приёмное устройство	
2.	Схема расположения конструктивных элементов. Разрез 1-1	13
3.	Схема расположения конструктивных элементов. Разрез 2-2 ... 6-6.	14
4.	Схема расположения конструктивных элементов. Элемент плана N1, N2. Спецификация.	15
5.	Фундамент монолитный Фм1, Фм2.	16
6.	Подпорная стена Ст1	17
7.	Подпорная стена Ст2	18
8.	Подпорные стены Ст3 ... Ст5	19
9.	Канал N1. Схема расположения конструктивных элементов.	20
10.	Канал N1. Участок монолитный Ум1 ... Ум5	21
	Ленточный конвейер N2	
11.	Схема расположения конструктивных элементов.	22
12.	Фундамент под оборудование Фом1 ... Фом3	23

Ведомость чертежей комплекта КЖИ

Лист	Наименование	Примечание
	Фундамент Ф1	стр. 24
	Лоток ЛТ15-3-2	"
	Фундамент Ф2	25
	Фундамент Ф3	"
	Сетка арматурная С1	26
	Сетка арматурная С2	"
	Сетка арматурная С3	"
	Техническое описание	"
	Сетка арматурная С4	27
	Сетка арматурная С5	"
	Сетка арматурная С6	"
	Сетка арматурная С7	"
	Сетка арматурная С8	28
	Сетка арматурная С9	"
	Сетка арматурная С10	"
	Сетка арматурная С11	"
	Плита П1	29
	Плита П2	"
	Сетка арматурная С12	"
	Каркас плоский Кр1	"
	Плита лицевая ПЛ3-2а ... ПЛ3-2в	30
	Изделие закладное МН5	"
	Изделие закладное МН6	"
	Изделие закладное МН1, МН2	31
	Изделие закладное МН3	"
	Изделие закладное МН4	"
	Каркас плоский Кр2	"

Ведомость сборных железобетонных конструкций, подлежащих демонтажу.

N п/п	Наименование конструкции	Масса единицы, т	Кол. шт.	Общая масса, т	Примечание
1.	Фундамент Ф1	4,05	12	48,6	
2.	Фундамент Ф2	2,9	4	11,6	
3.	Фундамент Ф3	1,8	4	7,2	
4.	Плита П1	0,65	2	1,3	
5.	Плита П2	0,65	13	8,5	
6.	Лоток ЛТ 1-3-2	1,03	10	10,3	
7.	Лоток ЛТ 1а-3-2	0,5	1	0,5	
8.	Лоток ЛТ 1б-3-2	0,4	4	2,0	

Типовой проект разработан в соответствии с действующими нормами и правилами и предусматривает мероприятия, обеспечивающие взрывобезопасность и пожаробезопасность при эксплуатации сооружения.

Гл. инженер проекта /Туринский/

Ведомость ссылочных и прилагаемых документов.

Обозначение	Наименование	Примечание
ГОСТ 24379.1-80	Болты фундаментные. Общие технические условия. Конструкция и размеры.	
ГОСТ 23279-85	Сетки арматурные сварные для железобетонных конструкций и изделий. Общие технические условия	
3.900-3 вып.6 ч.1	Сборные железобетонные конструкции емкостных сооружений для водоснабжения и канализации. Изделия для лотков.	
3.002.1-1 Вып.0,1	Сборные железобетонные подпорные стены с высотой подпора грунта 1,2-1,8 м.	
1.400-7 вып.1	Унифицированные строповочные петли для подъёма сборных железобетонных конструкций.	

Общие указания

1. Проект склада разработан для строительства в следующих природных условиях:
а) сейсмичность района не выше 6 баллов;
б) территория без подработок горными выработками;
в) скоростной напор ветра - 0,23кПа (23кгс/м²);
г) вес снегового покрова - 1кПа (100кгс/м²);
д) расчетная зимняя температура наружного воздуха - минус 30°С;
е) рельеф территории спокойный, грунтовые воды отсутствуют.
2. Грунты в основаниях непучинистые, непросадочные со следующими нормативными характеристиками:
а) плотность - γ = 1800 кг/м³;
б) угол внутреннего трения - φ = 28°;
в) удельное сцепление - С = 2кПа (0,02 кгс/см²);
г) модуль деформации - Е = 14,7мПа (150 кгс/см²)
3. Под монолитными железобетонными конструкциями предусматривается бетонная подготовка из бетона класса В3,5 толщиной 100мм, превышающая габарит подошвы на 100мм в каждую сторону.
4. Класс бетона и характеристики сталей приведены на листах проекта или указаны в соответствующих сериях.
5. Приемку сооружения в эксплуатацию производить в соответствии с требованиями главы СНиП III-3-81 „Приемка в эксплуатацию законченных строительством объектов. Основные положения."
6. Класс ответственности сооружения в соответствии с „Правилами учёта степени ответственности зданий и сооружений при проектировании конструкций" установлен III, в связи с чем при расчете конструкций применён коэффициент надежности по назначению γ_n = 0,9.

Согласовано: Гл. инж. проекта ДР Буквиев; Гл. инж. проекта ВК Кучьянина; Укрхимзаводпроект Вавский

Инв. № подл. | Подпись и дата | Взам. инв. №

Инв. №			Привязан:	
ГИП	Туринский		ТП 503-7-14.86	КЖ
Нач. отд.	Бродский		Склад заполнителей прирельсовый для автодорожного строительства (мобильный) вместимостью 12,5 тыс. куб.м с радиально-штабелирующим конвейером.	
Н. контр.	Зорин			
Гл. спец.	Зорин			
Зав. тр.	Фридланд			
Вед. инж.	Ломазова			
Проверил	Фридланд			
Исполн.	Белан		Общие данные	Харьковский Промстройниипроект

Стадия	Лист	Листов
Р	1	12

Альбом 2

Схема расположения конструктивных элементов

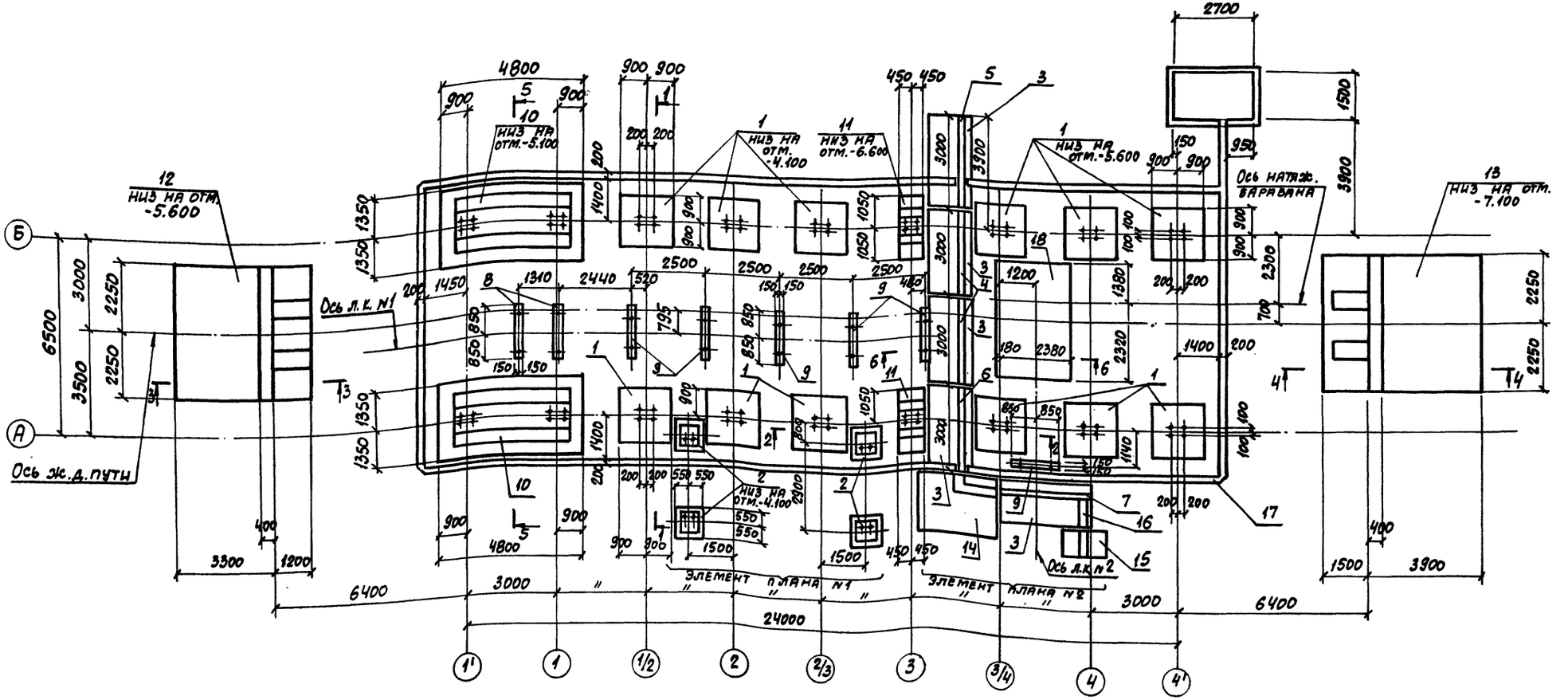

1-1

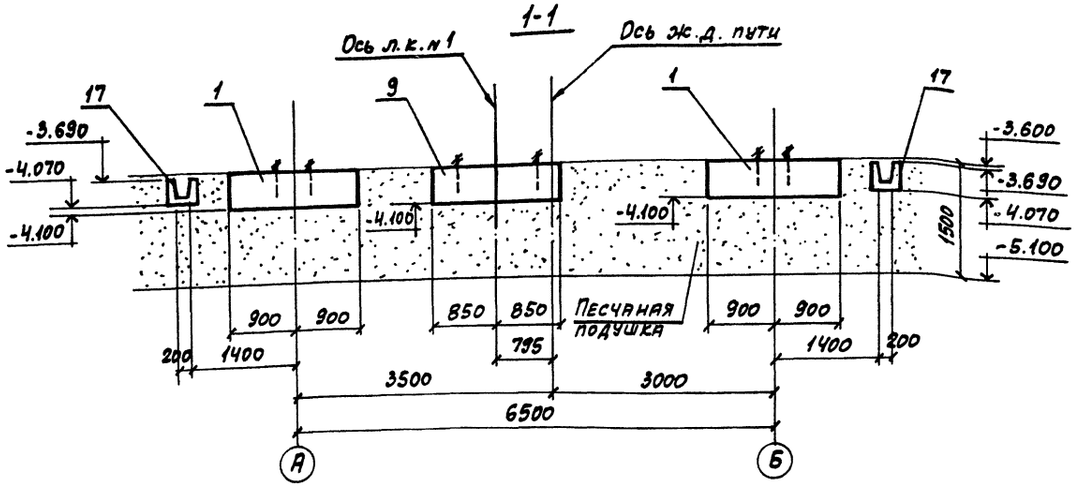

1. Под всеми сборными фундаментами устраивается песчаная подушка из однородного песка средней крупности, плотностью в сухом состоянии не менее 1,65т/м³. Толщина подушки принята из условия промерзания грунта и составляет ниже подошвы фундаментов 1м.
   Во избежание разности осадок сборных фундаментов по осям „А" и „Б" при устройстве песчаной подушки необходимо руководствоваться положениями СНиП 3.02.01-87 „Земляные сооружения. Основания и фундаменты" раздел 10.
2. Монтаж сборных подпорных стен выполнить в соответствии с указаниями пояснительной записки серии 3.002.1-1 выпуск 0.

Привязан:

Инв. №

Нач. отд.	Бродский		
Н. контр.	Зорин		
Гл. спец.	Зорин		
Зав. гр.	Фридланд		
Вед. инж.	Ломазова		
Провер.	Ломазова		
Исполн.	Артеменко		

ТП503-7-14.88 КЖ

Склад заполнителей пирвальсовый для автодорожного строительства (мобильный) вместимостью 12,5 тыс. куб. м с радиально-цикличным конвейером

Приемное устройство

Стадия	Лист	Листов
Р	2	

Схема расположения конструктивных элементов. Разрез 1-1

ХАРЬКОВСКИЙ ПРОМСТРОЙНИИПРОЕКТ

Инв. № подл. | Подпись и дата | Взам. инв. №

Альбом 2

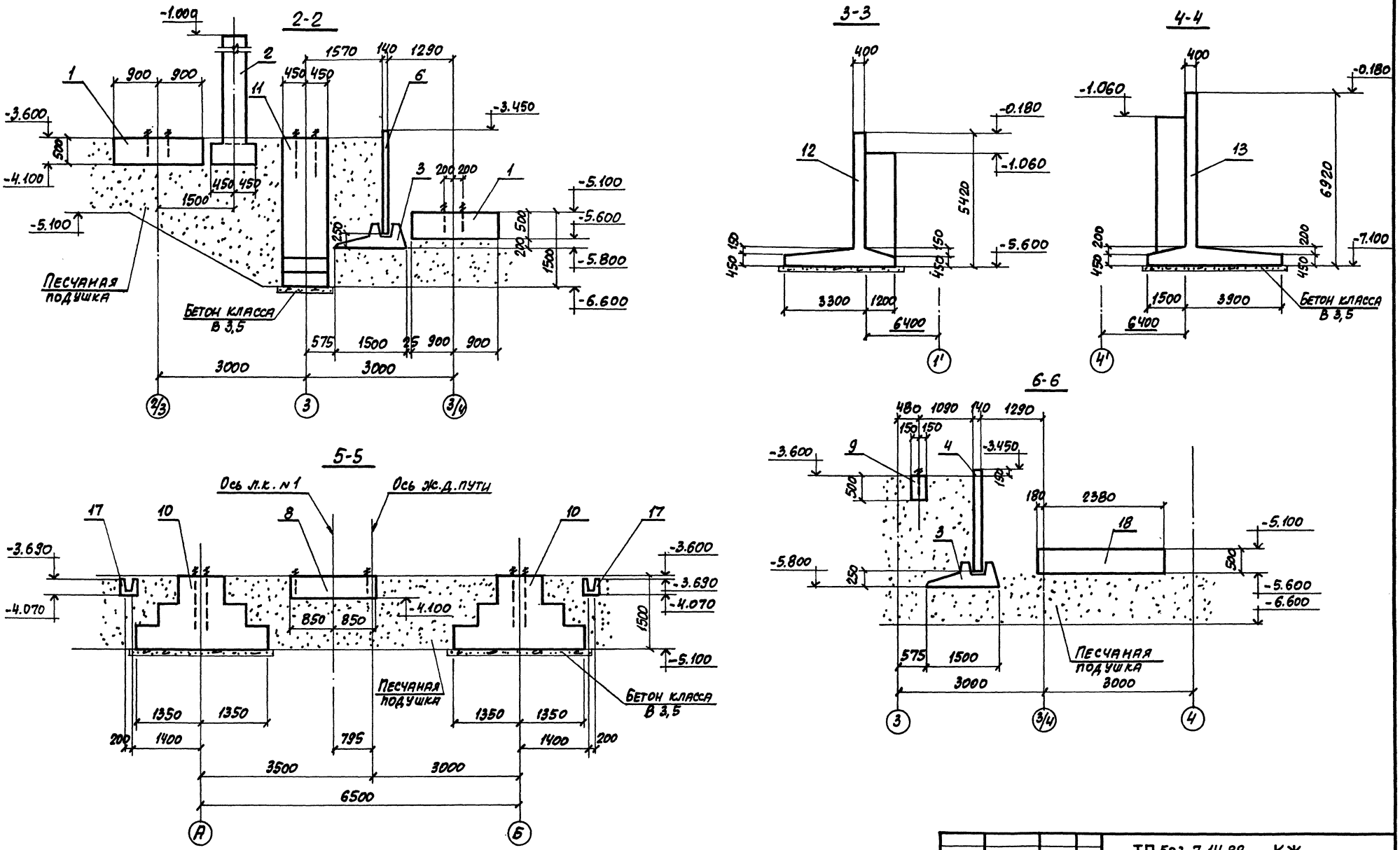

Нач.отд.	Бродский			ТП 503-7-14.88 КЖ
Н.контр.	Зорин			Склад заполнителей прирельсовый для автодорожного строительства (мобильный) вместимостью 12,5 тыс. куб. м с радиально-штабелирующим конвейером
Гл.спец.	Зорин			Приемное устройство
Зав.гр.	Фридланд			Стадия: Р; Лист: 3; Листов:
Вед.инж.	Ломазова			Схема расположения конструктивных элементов. Разрез 2-2...6-6
Проверил	Ломазова			ХАРЬКОВСКИЙ ПРОМСТРОЙНИИПРОЕКТ
Исполн.	Артеменко			

Привязан:

Инв. №

Инв. № подл. | Подпись и дата | Взам. инв. №

Альбом 2

Элемент плана №1

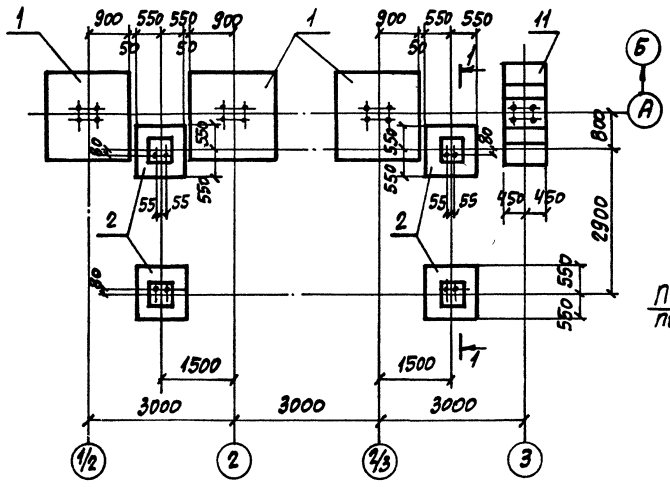

1-1

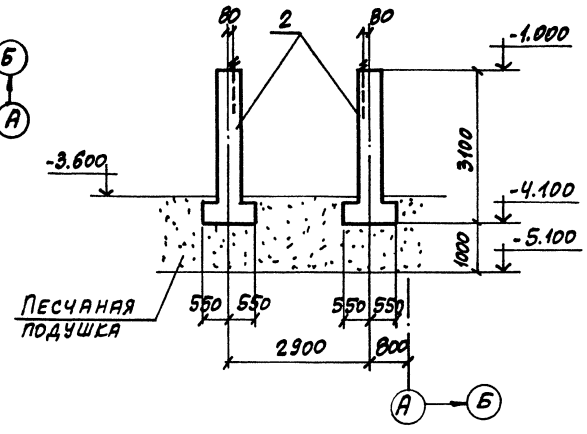

Элемент плана №2

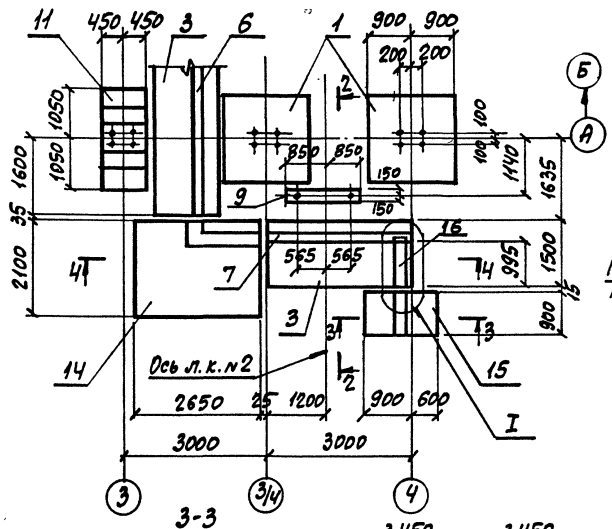

2-2

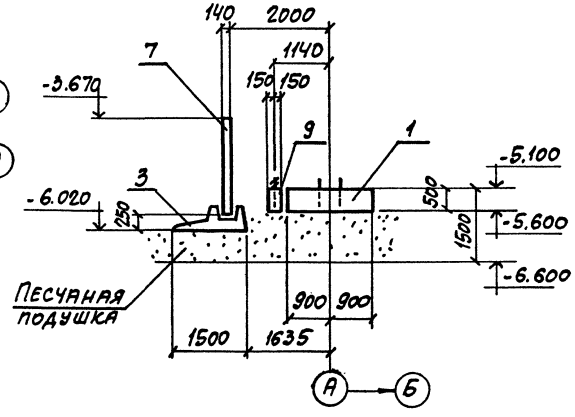

3-3

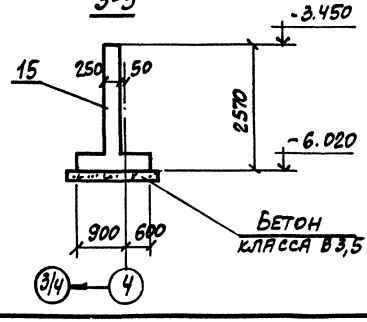

4-4

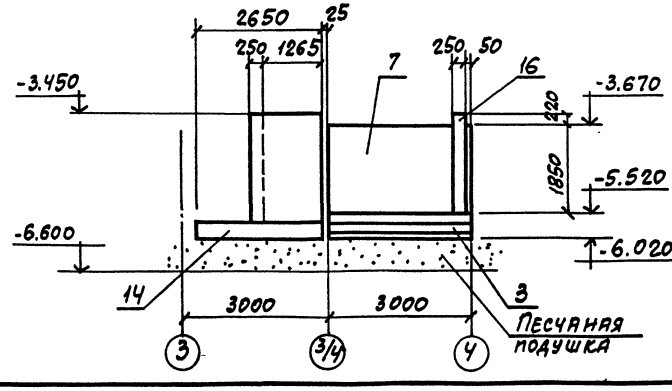

Марка, поз.	Обозначение	Наименование	Кол.	Масса ед., кг	Примечание
		Сборные железобетонные элементы			
1	КЖИ-Ф1	Фундамент Ф1	12	4050	
2	КЖИ-Ф2	Ф2	4	2900	
3	3.002.1-1.1-10	Плита фундаментная ПФ1-1	5	2900	
4	3.002.1-1.1-03	Плита лицевая ПЛ3-2	2	2200	
5	КЖИ-ПЛ3-2а, ПЛ3-2б	ПЛ3-2а	1	2200	
6	То же	ПЛ3-2б	1	2200	
7	"	ПЛ3-2в	1	2200	
8	КЖИ-П1	Плита П1	2	650	
9	КЖИ-П2	П2	6	650	
		Монолитные железобетонные элементы			
10	л.5	Фундамент Фм1	2		
11	То же	Фм2	2		
12	л.6	Стена подпорная Ст1	1		
13	л.7	Ст2	1		
14	л.8	Ст3	1		
15	То же	Ст4	1		
16	"	Ст5	1		
17	л.9	Канал №1	1		
18	л.12	Фундамент под оборудование Фом1	1		

1. На элементах плана канал №1 условно не показан.
2. Узел I см. на листе 8.

Привязан:

Инв. №

Нач. отд.	Бродский	
Н. контр.	Зорин	
Гл. спец.	Зорин	
Зав. гр.	Фридланд	
Вед. инж.	Ломазова	
Проверил	Ломазова	
Испалн.	Артеменко	

ТП503-7-14.88 КЖ

Склад заполнителей прирельсовый для автодорожного строительства мобильный вместимостью 18,5 тыс. куб.м. с радиально-штабелирующим конвейером

Приемное устройство

Стадия	Лист	Листов
Р	4	

Схема расположения конструктивных элементов. Элемент плана №1, №2. Спецификация

Харьковский промстройниипроект

Инв. № подл. | Подпись и дата | Взам. инв. №

Альбом 2

Фм 1

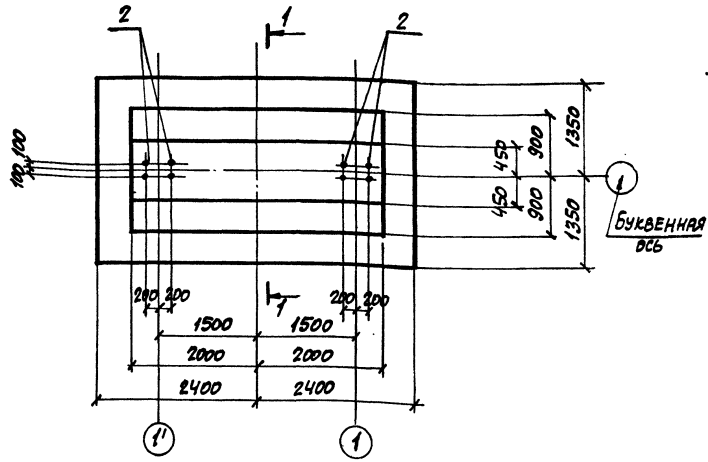

Фм 2

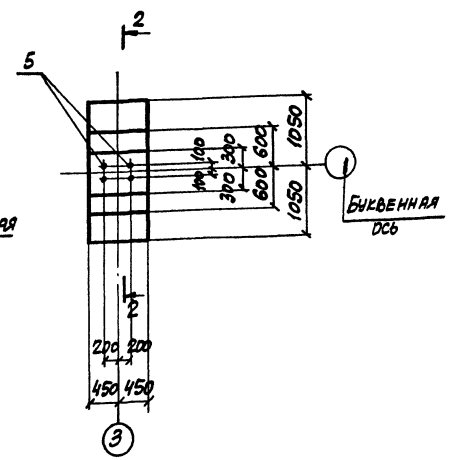

1-1

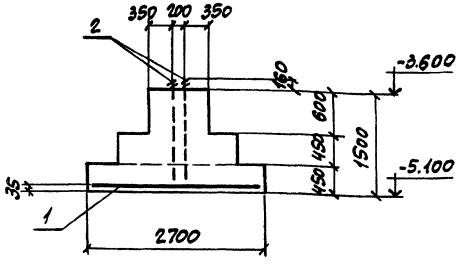

2-2

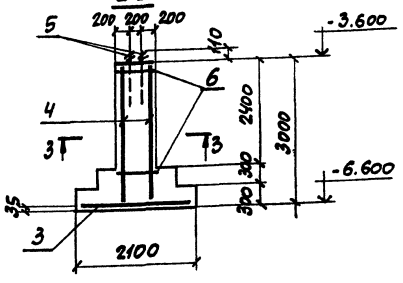

Расчетная схема фундаментов

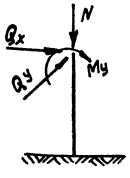

Марка фундамента	Расчетные усилия на уровне верха фундамента			
	N, кН (тс)	Qx, кН (тс)	Qy, кН (тс)	My, кНм (тсм)
Фм 1	1961,0 (196,1)	14,5 (1,45)	174,0 (17,4)	303,0 (30,3)
Фм 2	741,0 (74,1)	102,0 (10,2)	–	–

Усилия с индексом „x" направлены вдоль цифровой оси, усилия с индексом „y" – вдоль буквенной. Расчетные значения нагрузок приведены с учетом коэффициента надежности по назначению $\gamma_н = 0,9$.

3-3

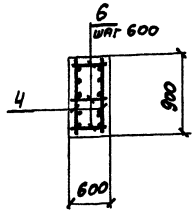

Спецификация фундаментов

Поз.	Обозначение	Наименование	Кол.	Примечание
		Фм 1		
		Сборочные единицы		
1	ГОСТ 23279-85	Сетка арматурная $2С\frac{12АIII}{10АIII}$ 265×475 $\frac{75}{25}$	1	98,3 кг
		Изделие закладное		
2	ГОСТ 24379.1-80	Болт 1.1.М42×1400 ВСт3пс2	8	18,3 кг
		Материалы		
		Бетон класса В15	11,0	м³
		Фм 2		
		Сборочные единицы		
3	ГОСТ 23279-85	Сетка арматурная $2С\frac{16АIII}{10АIII}$ 85×205	1	22,0 кг
4	То же	То же $1С\frac{12АIII-200}{6АI-600}$ 85×295 $\frac{275}{25}$	2	14,0 кг
		Изделие закладное		
5	ГОСТ 24379.1-80	Болт 1.1.М24×800 ВСт3пс2	4	3,4 кг
		Детали		
6		ф6АI, ГОСТ 5781-82, ℓ=580	15	0,13 кг
		Материалы		
		Бетон класса В15	2,2	м³

Ведомость расхода стали на элемент, кг

Марка элемента	Изделия арматурные							Изделия закладные			Общий расход
	Арматура класса							Болты			
	А-III				А-I		Всего	ГОСТ 24379.1-80		Всего	
	ГОСТ 5781-82										
	ф10	ф12	ф16	Итого	ф6	Итого		М24	М42		
Фм 1	39,2	59,1	–	98,3	–	–	98,3	–	146,4	146,4	244,7
Фм 2	5,8	26,2	16,2	48,2	3,9	3,9	51,4	13,6	–	13,6	65,7

Инв. № подл. | Подпись и дата | Взам. инв. №

Привязан:

Инв. №

Нач. отд.	Бродский	
Н. контр.	Зорин	
Гл. спец.	Зорин	
Зав. гр.	Фридланд	
Вед. инж.	Ломазова	
Проверил	Проценко	
Исполн.	Артеменко	
Рассчит.	Ломазова	

ТП 503-7-14.88 КЖ

Склад заполнителей прирельсовый для автодорожного строительства (мобильный) вместимостью 125 тыс. куб.м с радиально-шлабелирующим конвейером

Приемное устройство

Стадия	Лист	Листов
Р	5	

Фундамент монолитный Фм 1, Фм 2

ХАРЬКОВСКИЙ ПРОМСТРОЙНИИПРОЕКТ

Ст 1

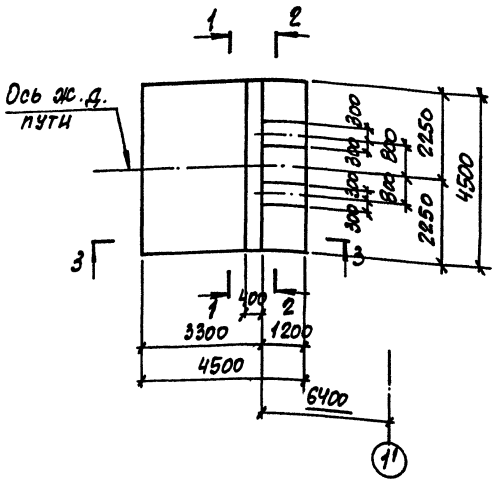

План раскладки нижних сеток подошвы

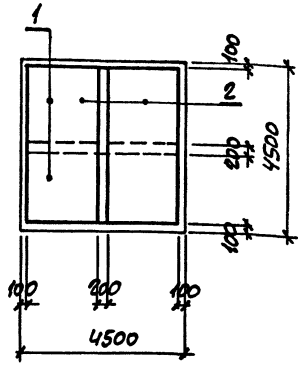

План раскладки верхних сеток подошвы

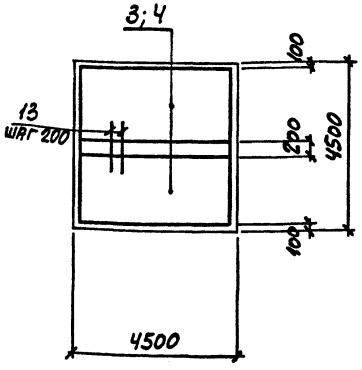

1-1

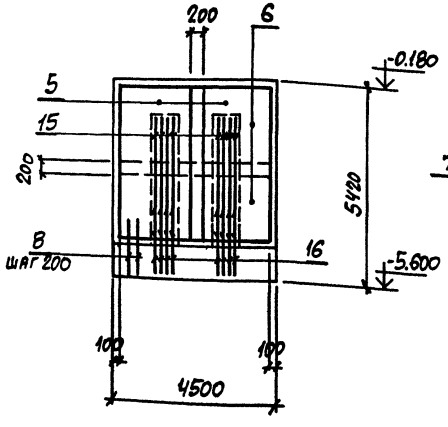

2-2

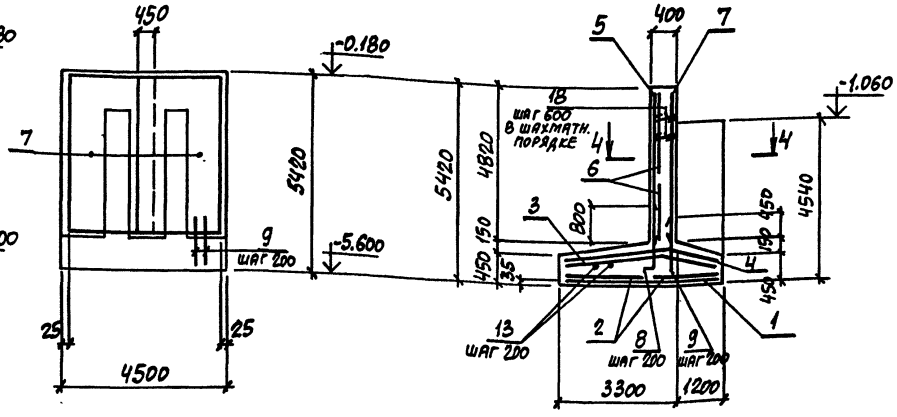

3-3

4-4

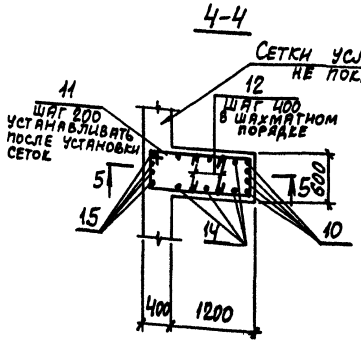

5-5

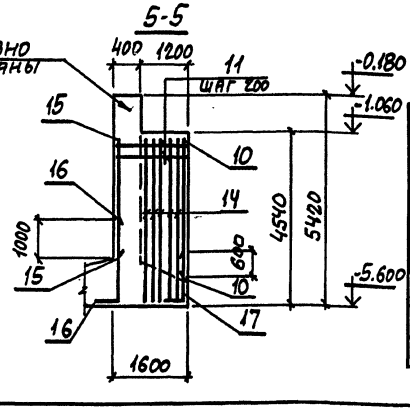

Ведомость деталей

Поз.	Эскиз
8	100, 1850
11	1450, 550
12	550
16	300, 1550
17	100, 1000
18	450

Спецификация Ст 1

Поз.	Обозначение	Наименование	Кол.	Примечание
		Сборочные единицы		
		Сетка арматурная		
1	ГОСТ 23279-85	1С $\frac{16AIII-200}{6AI-600}$ 205×445 $\frac{125}{25}$	2	81,0 кг
2	То же	1С $\frac{10AIII-200}{6AI-600}$ 205×445 $\frac{125}{25}$	2	33,8 кг
3	КЖИ-СЧ	СЧ	2	33,7 кг
4	КЖИ-С5	С5	2	152,4 кг
5	КЖИ-С6	С6	2	86,3 кг
6	ГОСТ 23279-85	1С $\frac{10AIII-200}{6AI-600}$ 225×445 $\frac{125}{25}$	2	36,9 кг
7	КЖИ-С7	С7	2	91,1 кг
		Детали		
8*)		ф16AIII, ГОСТ 5781-82, ℓ=1450	22	2,3 кг
9		ф12AIII, То же, ℓ=800	23	0,71 кг
10		ф16AIII, " , ℓ=4050	8	6,4 кг
11*)		ф8AI, " , ℓ=4150	42	1,7 кг
12*)		ф8AI, " , ℓ=650	42	0,26 кг
13		ф10AIII, " , ℓ=500	22	0,31 кг
14		ф12AIII, " , ℓ=4500	20	4,0 кг
15		ф20AIII, " , ℓ=3900	8	9,6 кг
16*)		ф20AIII, " , ℓ=1850	8	4,6 кг
17*)		ф16AIII, " , ℓ=1100	8	1,7 кг
18*)		ф8AI, " , ℓ=550	68	0,22 кг
		Материалы		
		Бетон класса В 15	25,3	м³

*) Позиции 8, 11, 12, 16...18 см. ведомость деталей.

Ведомость расхода стали на элемент, кг

Марка элемента	Изделия арматурные										Общий расход
	Арматура класса										
	A-III						A-I				
	ГОСТ 5781-82										
	ф10	ф12	ф16	ф20	ф22	Итого	ф6	ф8		Итого	
Ст 1	261	206	435	114	292	1308	42	110		152	1460

Привязан:

Инв. №

Нач. отд.	Бродский		
Н. контр.	Зорин		
Гл. спец.	Зорин		
Зав. гр.	Фридланд		
Вед. инж.	Ломазова		
Провер.	Проценко		
Исполн.	Артеменко		
Рассчит.	Ломазова		

ТП 503-7-14.88 КЖ

Склад заполнителей прирельсовый для полигонного строительства (мобильный) вместимостью 18,5 тыс. куб. м с радиально-штабелирующим конвейером

Приемное устройство

Стадия	Лист	Листов
Р	6	

Подпорная стена Ст 1

ХАРЬКОВСКИЙ ПРОМСТРОЙНИИПРОЕКТ

Инв. № подл. | Подпись и дата | Взам. инв. №

Альбом 2

Ст 2

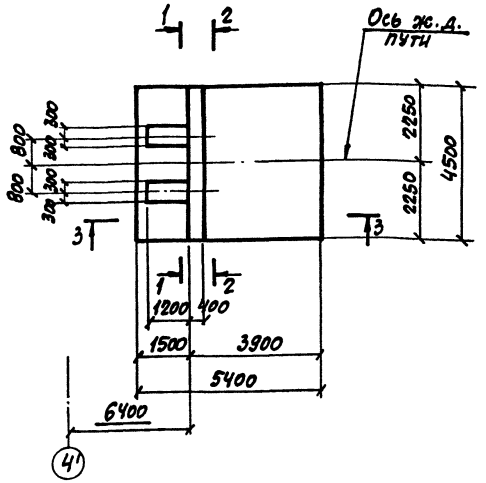

План раскладки нижних сеток подошвы

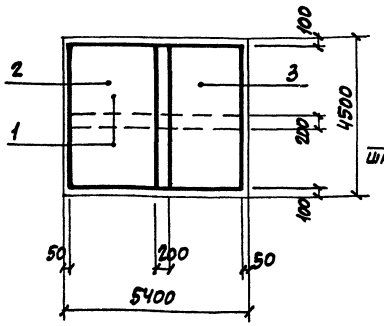

План раскладки верхних сеток подошвы

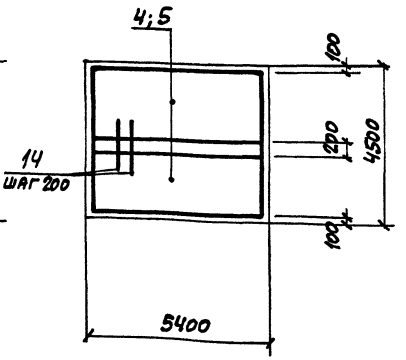

1-1

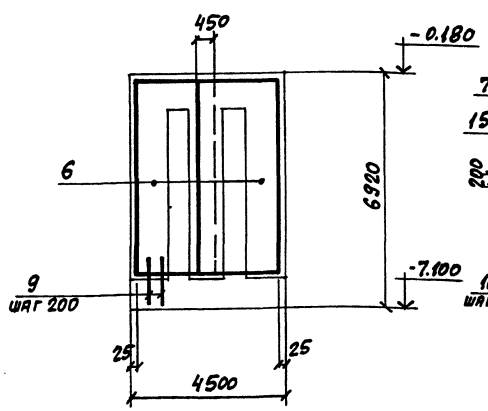

2-2

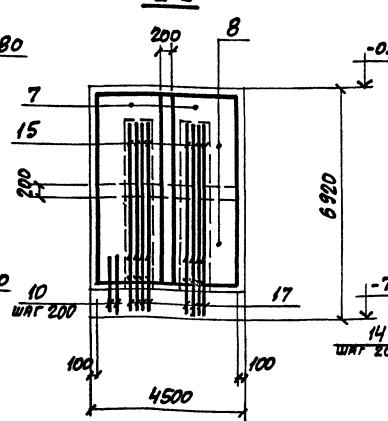

3-3

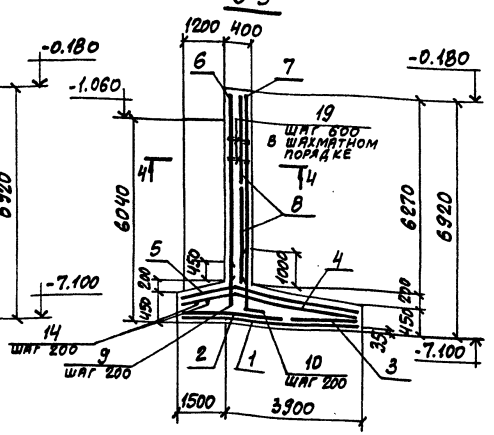

4-4

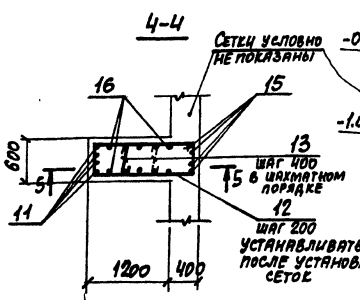

5-5

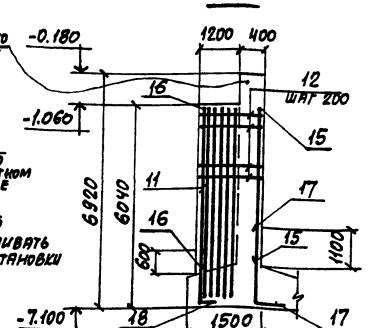

Ведомость деталей

Поз.	Эскиз
10	250 1600
12	1450 530
13	550
17	300 1700
18	100 1000
19	450

Спецификация Ст 2

Поз.	Обозначение	Наименование	Кол.	Примечание
		Сборочные единицы		
		Сетка арматурная		
1	ГОСТ 23279-85	1С $\frac{16AIII-200}{6AI-600}$ 205×535 $\frac{275}{25}$	2	97,1 кг
2	То же	1С $\frac{10AIII-200}{6AI-600}$ 265×445 $\frac{125}{25}$	1	43,1 кг
3	"	1С $\frac{10AIII-200}{6AI-600}$ 245×445 $\frac{125}{25}$	1	40,1 кг
4	КЖИ-С8	С8	2	42,3 кг
5	КЖИ-С9	С9	2	291,5 кг
6	КЖИ-С10	С10	2	120,8 кг
7	КЖИ-С11	С11	2	174,5 кг
8	ГОСТ 23279-85	1С $\frac{10AIII-200}{6AI-600}$ 295×445 $\frac{125}{25}$	2	46,4 кг
		Детали		
9		ф12AIII, ГОСТ 5781-82, ℓ=800	23	0,71 кг
10*		ф20AIII, То же, ℓ=1850	22	4,6 кг
11		ф16AIII, " , ℓ=5550	8	8,8 кг
12*		ф8AI, " , ℓ=4150	56	1,7 кг
13*		ф8AI, " , ℓ=650	56	0,26 кг
14		ф10AIII, " , ℓ=500	26	0,31 кг
15		ф22AIII, " , ℓ=5350	8	15,9 кг
16		ф12AIII, " , ℓ=6000	20	5,3 кг
17*		ф22AIII, " , ℓ=2000	8	6,0 кг
18*		ф16AIII, " , ℓ=1100	8	1,7 кг
19*		ф8AI, " , ℓ=550	83	0,22 кг
		Материалы		
		Бетон класса В15	33,6	м³

*) Позиции 10, 12, 13, 17...19 см. ведомость деталей.

Ведомость расхода стали на элемент, кг

Марка элемента	Изделия арматурные										Общий расход
	Арматура класса							A-III	A-I		
	ГОСТ 5781-82										
	ф10	ф12	ф16	ф20	ф22	ф28	Итого	ф6	ф8	Итого	
Ст 2	331	268	270	440	175	569	2053	52	143	195	2248

Привязан:

Инв. №

Нач.отд.	Бродский	
Н.контр.	Зорин	
Гл.спец.	Зорин	
Зав.гр.	Фридланд	
Вед.инж.	Ломазова	
Проверил	Проценко	
Исполн.	Артеменко	
Рассчит.	Ломазова	

ТП503-7-14.88 КЖ

Склад заполнителей прирельсовый для автодорожного строительства. Производительностью 125 тыс. куб.м. в год. Вальцовка - Штабель прирельсовый

Приемное устройство	Стадия	Лист	Листов
	Р	7	
Подпорная стена Ст 2	ХАРЬКОВСКИЙ ПРОМСТРОЙНИИПРОЕКТ		

Инв. № подл. | Подпись и дата | Взам. инв. №

Альбом 2

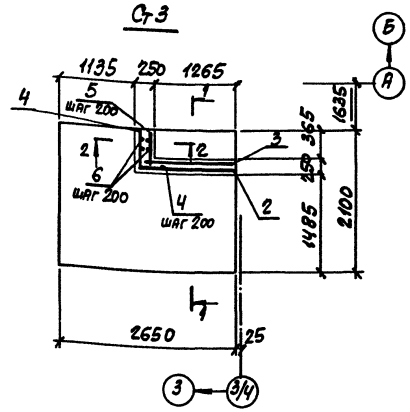

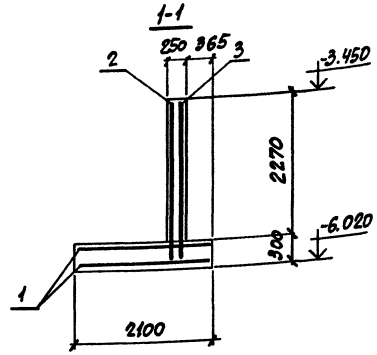

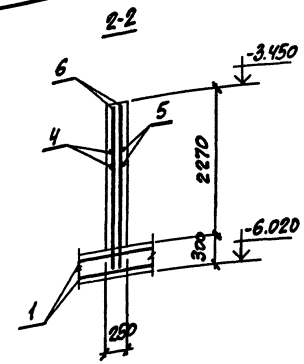

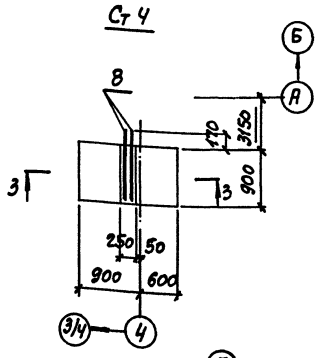

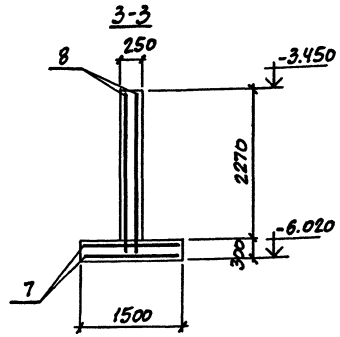

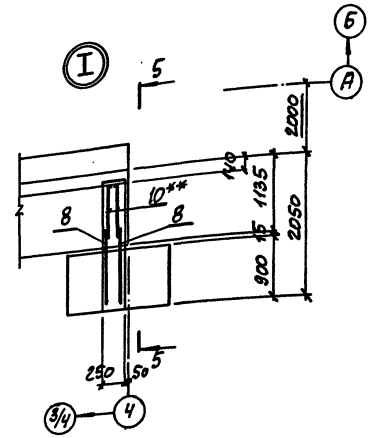

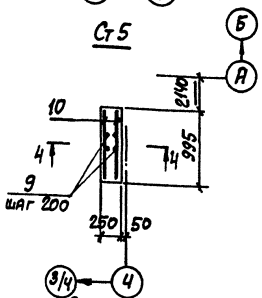

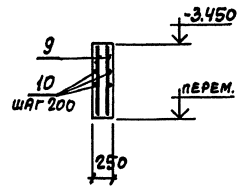

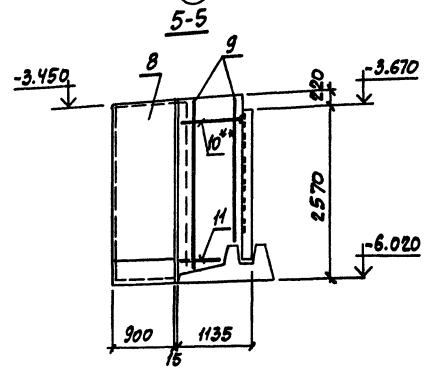

Ведомость расхода стали на элемент, кг

Марка элемента	Изделия арматурные. Арматура класса А-III ГОСТ 5781-82 ф12			Итого	Общий расход
Ст 3	194,4			194,4	194,4
Ст 4	71,0			71,0	71,0
Ст 5	48,4			48,4	48,4

Ведомость деталей

Поз.	Эскиз
4	600 \ 400
9	от 2640 до 2240
10	100 \ 970

Спецификация Ст 3... Ст 5

Поз.	Обозначение	Наименование	Кол.	Примечание
		Ст 3		
		Сборочные единицы		
		Сетка арматурная		
1	ГОСТ 23279-85	2С 12AIII/12AIII-205×260 100/25	2	48,9 кг
2	То же	2С 12AIII/12AIII-115×245	1	34,1 кг
3	"	2С 12AIII/12AIII-135×245 25/125+125	1	28,6 кг
		Детали		
4*		ф12AIII, ГОСТ 5781-82, ℓ=1000	13	0,89 кг
5		ф12AIII, То же, ℓ=600	13	0,53 кг
6		ф12AIII, " , ℓ=2450	7	2,2 кг
		Материалы		
		Бетон класса В15	2,8	м³
		Ст 4		
		Сборочные единицы		
		Сетка арматурная		
7	ГОСТ 23279-85	2С 12AIII/12AIII-85×145	2	12,5 кг
8	То же	2С 12AIII/12AIII-105×245 25/225+125	2	23,0 кг
		Материалы		
		Бетон класса В15	0,91	м³
		Ст 5		
		Детали		
9*		ф12AIII, ГОСТ 5781-82, ℓср=2440	10	2,2 кг
10*		ф12AIII, То же, ℓ=1070	24	0,95 кг
11		ф12AIII, " , ℓ=660	6	0,59 кг
		Материалы		
		Бетон класса В15	0,64	м³

*) Позиции 4, 9, 10 см. ведомость деталей.

**) Стержень поз. 10 приварить к закладному изделию лицевой плиты подпорной стены.

Привязан:

Инв. №

Инв. № подл. | Подпись и дата | Взам. инв. №

Нач. отд.	Бродский		
Н. контр.	Зорин		
Гл. спец.	Зорин		
Зав. гр.	Фридланд		
Вед. инж.	Ломазова		
Проверил	Литвинова		
Исполн.	Артеменко		
Рассчит.	Ломазова		

ТП 503-7-14.88 КЖ

Склад заполнителей прирельсовый для автодорожного строительства (мобильный) вместимостью 125 тыс. куб. м с радиально-штабелирующим конвейером

Приемное устройство

Подпорные стены Ст 3... Ст 5

Стадия	Лист	Листов
Р	8	

ХАРЬКОВСКИЙ ПРОМСТРОЙНИИПРОЕКТ

Альбом 2

Схема расположения конструктивных элементов

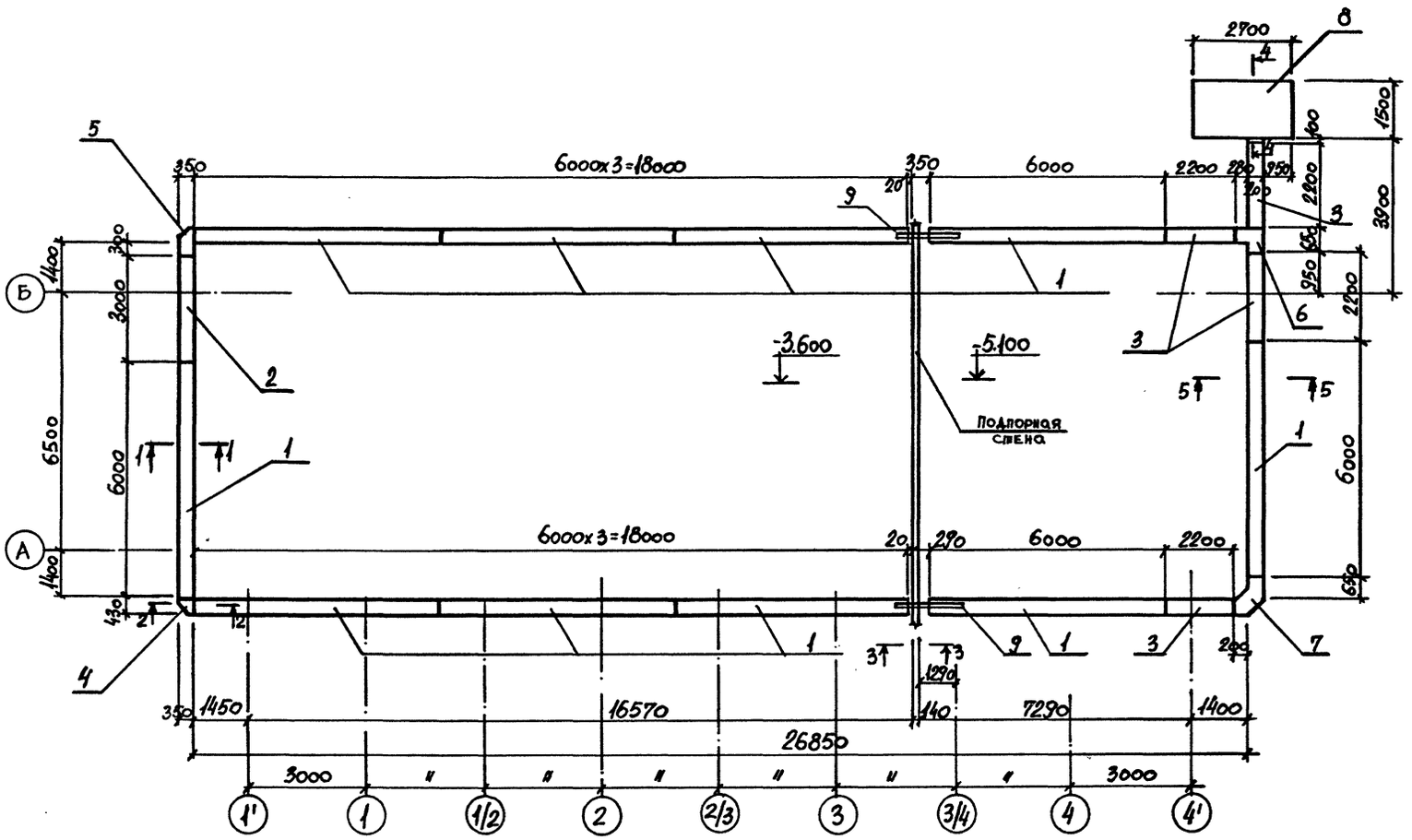

Спецификация к схеме расположения конструктивных элементов

Марка	Обозначение	Наименование	Кол.	Масса ед. кг.	Примеч.
		Сборные ж.б. элементы			
1	3.900-3 в.в 4.1	Лоток АТ1-3-2	10	1030	
2	то же	то же АТ1а-3-2	1	500	
3	КЖИ-АТ1б-3-2	" АТ1б-3-2	4	400	
		Монолитные ж.б. элементы			
4	л.10	Участок монолитный Ум 1	1		
5	то же	то же. Ум 2	1		
6	"	" Ум 3	1		
7	"	" Ум 4	1		
8	"	" Ум 5	1		
9	КЖИ-МН1	Изделие закладное МН1	2		

4-4

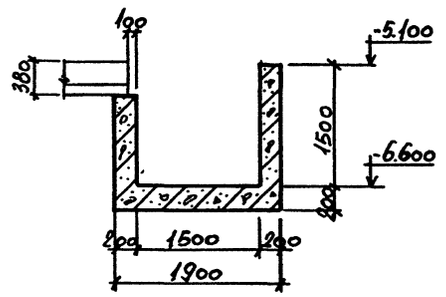

Размеры приямка указаны по внутреннему габариту.

1-1;5-5

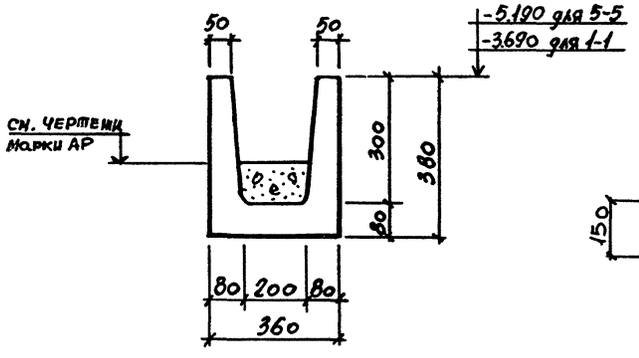

2-2

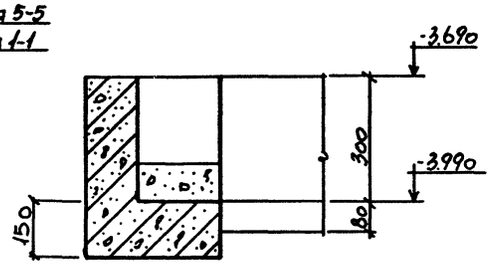

3-3

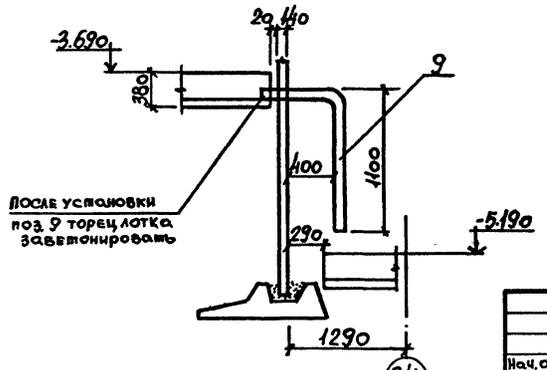

Нач.отд.	Бродский		
Н. контр.	Зорин		
Гл.спец.	Зорин		
Зав. гр.	Фридланд		
Вед. инж.	Ломазова		
Проверил	Фридланд		
Исполнил	Жучкова		

Привязан:

Инв.№

ТП 503-7-14.88 КЖ

Склад заполнителей прирельсовый для автодорожного строительства (мобильный) вместимостью 12,5 тыс.куб.м с радиально-штабелирующим конвейером

Приемное устройство

Стадия	Лист	Листов
Р	9	

Канал №1
Схема расположения конструктивных элементов

Харьковский Промстройниипроект

Инв.№ подл. | Подпись и дата | Взам. инв.№

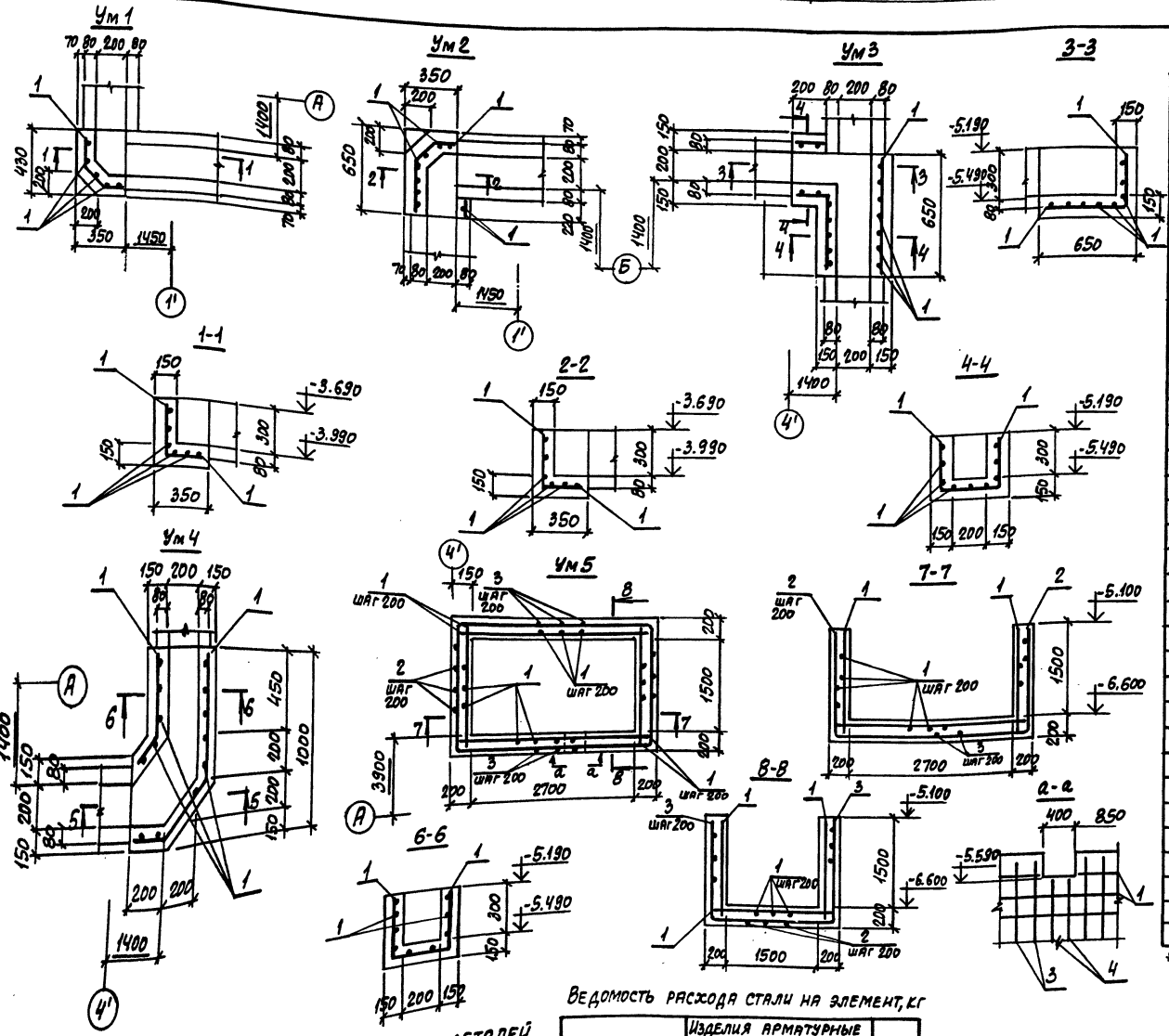

Спецификация Ум 1... Ум 5

Поз.	Обозначение	Наименование	Кол.	Примечание
		Ум 1		
		Детали		
1		ф6 AI, ГОСТ 5781-82, ℓ=п.м.	6,2 п.м.	0,22 кг
		Материалы		
		Бетон класса В15	0,04	м³
		Ум 2		
		Детали		
1		ф6 AI, ГОСТ 5781-82, ℓ=п.м.	8,3 п.м.	0,22 кг
		Материалы		
		Бетон класса В15	0,07	м³
		Ум 3		
		Детали		
1		ф6 AI, ГОСТ 5781-82, ℓ=п.м.	20,2 п.м.	0,22 кг
		Материалы		
		Бетон класса В15	0,11	м³
		Ум 4		
		Детали		
1		ф6 AI, ГОСТ 5781-82, ℓ=п.м.	23,1 п.м.	0,22 кг
		Материалы		
		Бетон класса В15	0,18	м³
		Ум 5		
		Детали		
1		ф6 AI, ГОСТ 5781-82, ℓ=п.м.	217,0 п.м.	0,22 кг
2 *)		ф12 AIII, То же, ℓ=6290	9	5,6 кг
3 *)		ф12 AIII, " , ℓ=5090	16	4,5 кг
4 *)		ф12 AIII, " , ℓ=4600	2	4,2 кг
		Материалы		
		Бетон класса В15	3,9	м³

*) Позиции 2... 4 см. ведомость деталей.

Ведомость деталей

Поз.	Эскиз
2	1630 + 3030
3	1630 + 1830 + 1630
4	1140 + 1830 + 1630

Ведомость расхода стали на элемент, кг

Марка элемента	Изделия арматурные				Общий расход
	Арматура класса				
	A-III	A-I			
	ГОСТ 5781-82				
	ф12	ф6		Итого	
Ум 1	–	1,4		1,4	1,4
Ум 2	–	1,8		1,8	1,8
Ум 3	–	4,4		4,4	4,4
Ум 4	–	5,1		5,1	5,1
Ум 5	131,0	47,8		178,8	178,8

Привязан:

Инв. №

Нач. отд.	Бродский	
Н. контр.	Зорин	
Гл. спец.	Зорин	
Зав. гр.	Фридланд	
Вед. инж.	Ломазова	
Проверил	Фридланд	
Исполн.	Жучкова	

ТП 503-7-14.88 КЖ

Склад заполнителей прирельсовый для автодорожного строительства (мобильный) вместимостью 12,5 тыс. куб. м с радиально-штабелирующим конвейером

Приемное устройство

Канал N1. Участок монолитный Ум1... Ум5

Стадия	Лист	Листов
Р	10	

ХАРЬКОВСКИЙ ПРОМСТРОЙНИИПРОЕКТ

Копировал и дата | Взам. инв. N | Инв. N подл.

Альбом 2

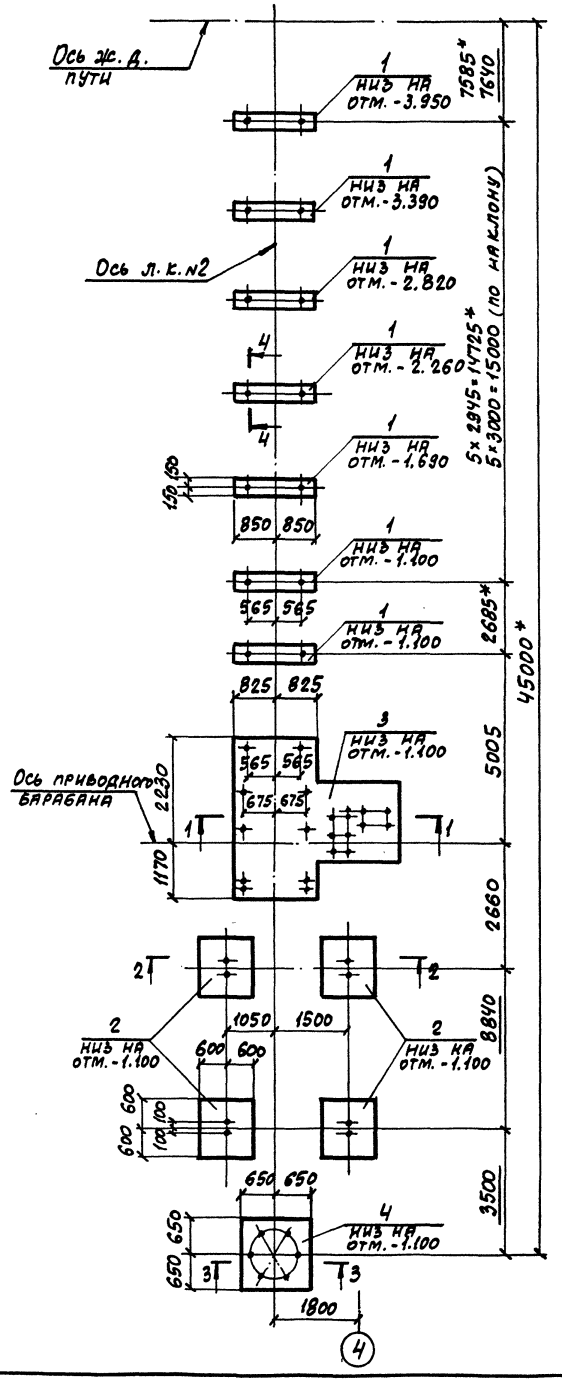

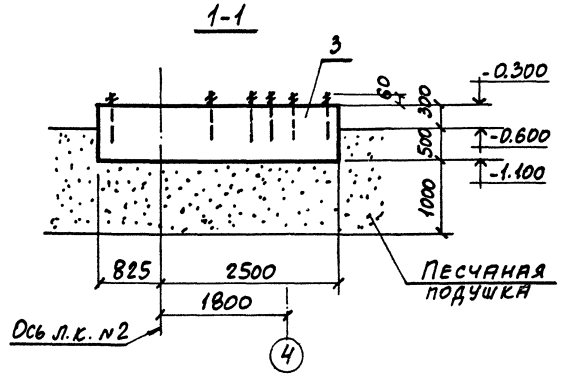

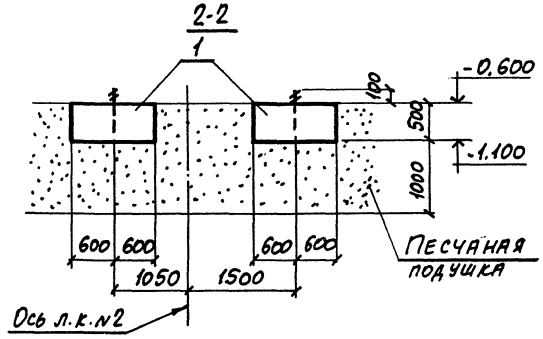

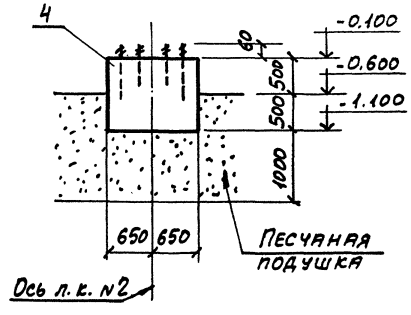

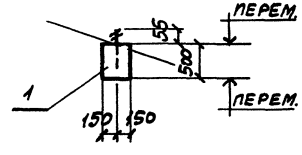

МАРКА, ПОЗ.	ОБОЗНАЧЕНИЕ	НАИМЕНОВАНИЕ	КОЛ.	МАССА ЕД., кг	ПРИМЕЧАНИЕ
		Сборные железобетонные элементы			
1	КЖИ-П2	Плита П2	7	650	
2	КЖИ-ФЗ	Фундамент ФЗ	4	1800	
		Монолитные железобетонные элементы			
3	л.12	Фундамент ФОм2	1		
4	То же	То же ФОм3	1		

* Размеры по прямой.

Привязан:

Инв. № подл. | Подпись и дата | Взам. инв. №

Нач. отд.	Бродский		ТП 503-7-14.88 КЖ
Н. контр.	Зорин		Склад заполнителей прирельсовый для автодорожного строительства (мобильный) вместимостью 12,5 тыс. куб. м с радиально-штабелирующим конвейером
Гл. спец.	Зорин		Ленточный конвейер №2 — Стадия: Р; Лист: 11; Листов:
Зав. гр.	Фридланд		Схема расположения конструктивных элементов
Вед. инж.	Ломазова		ХАРЬКОВСКИЙ ПРОМСТРОЙНИИПРОЕКТ
Проверил	Литвинова		
Исполн.	Личеатая		

Инв. № подл.

Альбом 2

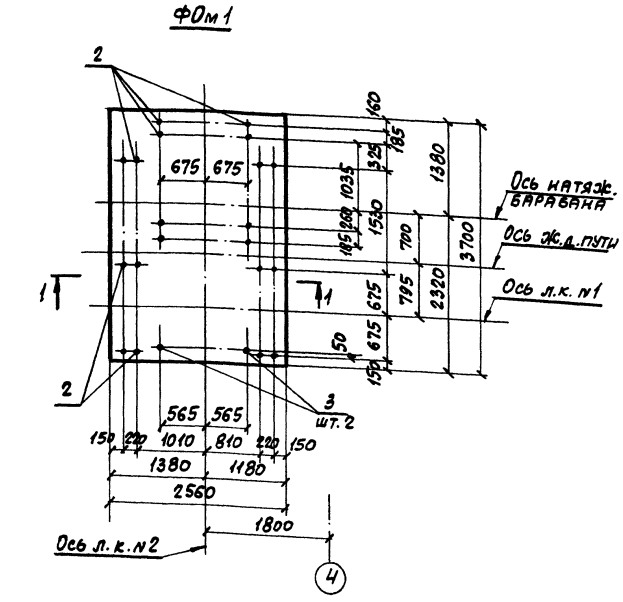

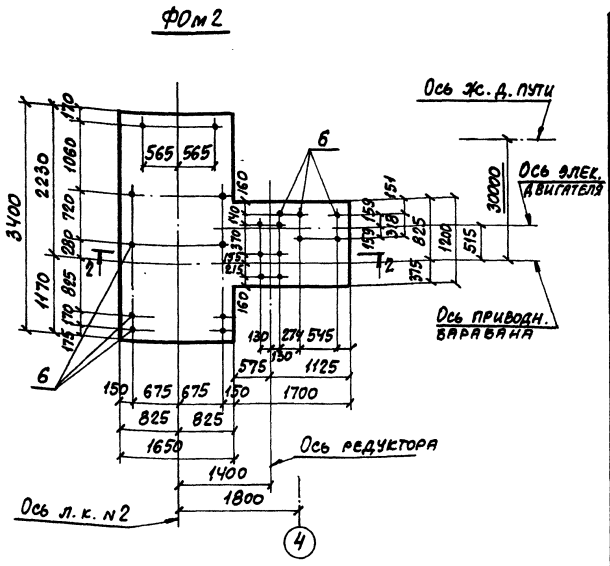

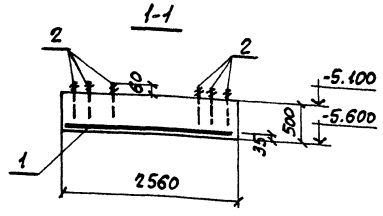

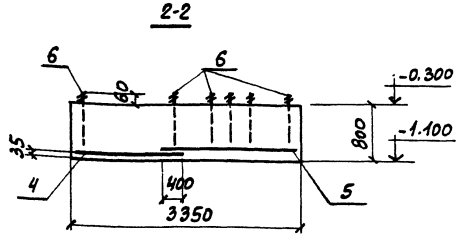

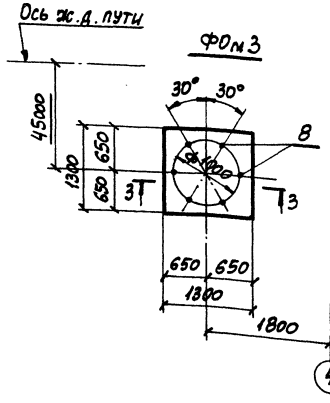

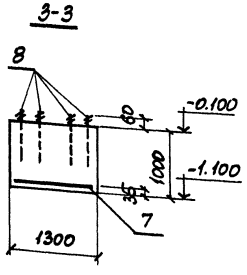

Спецификация ФОм 1... ФОм 3

Поз.	Обозначение	Наименование	Кол.	Примечание
		ФОм 1		
		Сборочные единицы		
1	ГОСТ 23279-85	Сетка арматурная 2С $\frac{12А\text{III}}{12А\text{III}}$ 245×365	1	83,4 кг
		Изделия закладные		
2	ГОСТ 24379.1-80	Болт 2.1.М24×450 ВСт 3 пс 2	20	3,35 кг
3	То же	Болт 2.1.М20×450 ВСт 3 пс 2	2	2,18 кг
		Материалы		
		Бетон класса В15	4,7	м³
		ФОм 2		
		Сборочные единицы		
4	ГОСТ 23279-85	Сетка арматурная 2С $\frac{12А\text{III}}{12А\text{III}}$ 155×335 $\frac{75}{75}$	1	47,0 кг
5	То же	То же 2С $\frac{12А\text{III}}{12А\text{III}}$ 115×210 $\frac{75}{50}$	1	22,4 кг
		Изделие закладное		
6	ГОСТ 24379.1-80	Болт 1.1.М20×800 ВСт 3 пс 2	21	2,31 кг
		Материалы		
		Бетон класса В15	6,1	м³
		ФОм 3		
		Сборочные единицы		
7	ГОСТ 23279-85	Сетка арматурная 2С $\frac{12А\text{III}}{12А\text{III}}$ 125×125	1	15,5 кг
		Изделие закладное		
8	ГОСТ 24379.1-80	Болт 1.1.М24×800 ВСт 3 пс 2	6	3,42 кг
		Материалы		
		Бетон класса В15	1,7	м³

Ведомость расхода стали на элемент, кг

Марка элемента	Изделия арматурные: Арматура класса А-III ГОСТ 5781-82			Изделия закладные: Болты ГОСТ 24379.1-80			Общий расход
	ф12		Итого	М20	М24	Итого	
ФОм 1	83,4		83,4	4,4	67,0	71,4	154,8
ФОм 2	69,4		69,4	48,5	—	48,5	117,9
ФОм 3	15,5		15,5	—	20,5	20,5	36,0

Привязан:

Инв. №

Нач. отд.	Бродский	
Н. контр.	Зорин	
Гл. спец.	Зорин	
Зав. гр.	Фридланд	
Вед. инж.	Ломазова	
Проверил	Литвинова	
Исполн.	Личкатая	

ТП 503-7-14.88 КЖ

Склад заполнителей прирельсовый для автодорожного строительства (мобильный) вместимостью 12,5 тыс. куб. м с радиально-штабелирующим конвейером

Стадия	Лист	Листов
Р	12	

Фундамент под оборудование ФОм 1... ФОм 3

ХАРЬКОВСКИЙ ПРОМСТРОЙНИИПРОЕКТ

Инв. № подл. | Подпись и дата | Взам. инв. №

Альбом 2

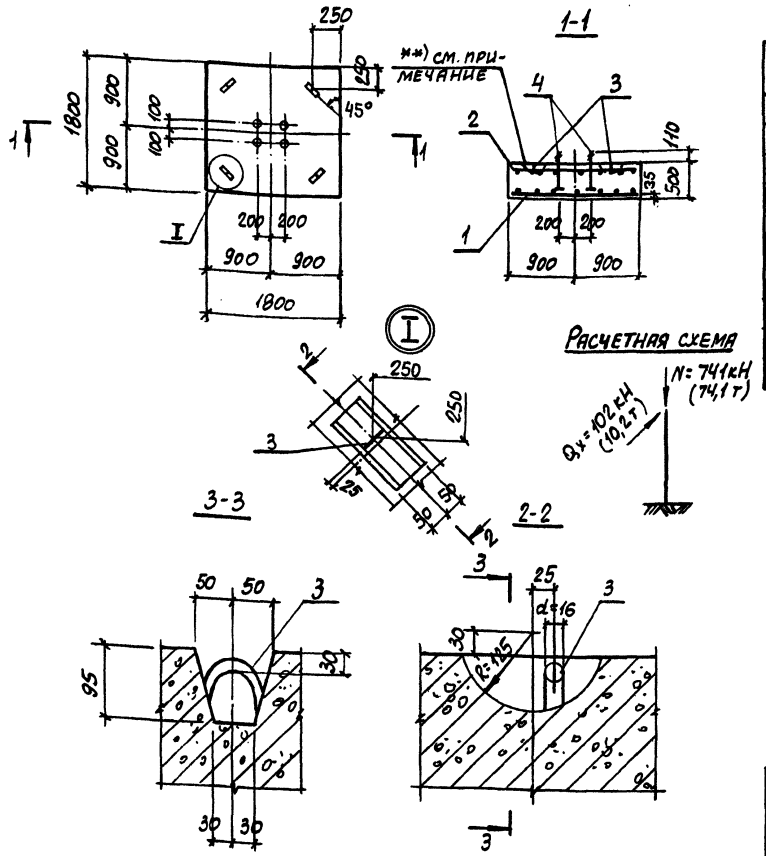

Поз.	Обозначение	Наименование	Кол.	Масса ед., кг	Примечание
		Сборочные единицы			
		Сетка арматурная			
1	ГОСТ 23279-85	2С 14 А III - 200(100) / 14 А III - 200(100) 175×175	1	42,0	
2	То же	2С 12 А III - 200 / 6 А III - 200 170×170	1	17,0	
		Изделие закладное			
3	1.400-9 вып. 1	Петля строповочная УП2-6	4	2,2	
4	ГОСТ 24379.1-80	Болт 2.1 М24×500 ВСт3пс2	4	3,6	
		Материалы			
		Бетон класса В15	1,62		м³

Ведомость расхода стали на элемент, кг

Марка элемента	Изделия арматурные				Всего	Изделия закладные				Всего	Общий расход
	Арматура класса А-III ГОСТ 5781-82					Арматура класса А-I ГОСТ 5781-82		Болты ВСт3пс2 ГОСТ 24379.1-80			
	ф6	ф12	ф14	Итого		ф16	Итого	М24	Итого		
Ф1	3,4	13,6	42,0	59,0	59,0	8,8	8,8	14,5*)	14,5	23,3	82,3

*) Вес анкерных плит учтен в весе болтов.
**) Поверхность фундамента тщательно выравнять и зажелезнить.

		ТП 503-7-14.88 КЖИ-Ф1
Нач. отд.	Бродский	Фундамент Ф1
Н. контр.	Зорин	Стадия: Р; Масса: 4050кг; Масштаб:
Гл. спец.	Зорин	Лист; Листов 1
Зав. гр.	Фридланд	
Вед. инж.	Ломазова	
Проверил	Литвинова	ХАРЬКОВСКИЙ ПРОМСТРОЙНИИПРОЕКТ
Исполн.	Кубоша	
Рассчит.	Ломазова	

Альбом 2

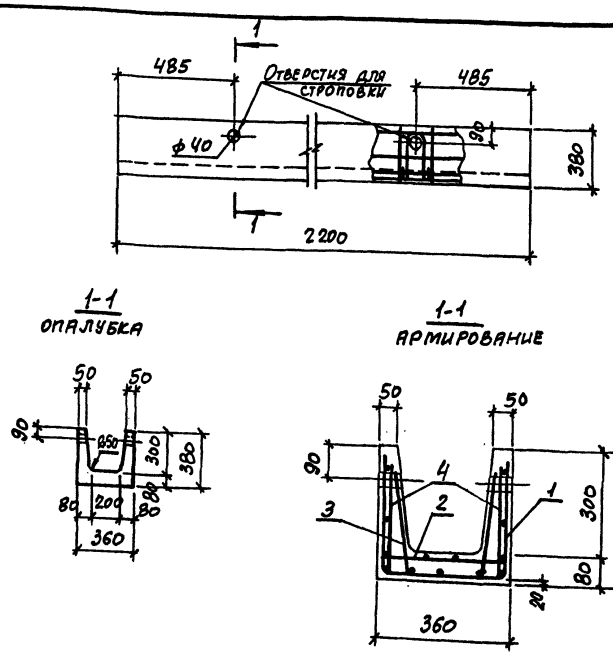

Поз.	Обозначение	Наименование	Кол.	Масса ед., кг	Примечание
		Сборочные единицы			
1	КЖИ-С1	Сетка арматурная С1	1	7,1	
2	КЖИ-С2	То же С2	1	2,2	
3	КЖИ-С3	" С3	1	5,4	
		Закладное изделие			
4	1.400-9 вып. 1	Петля строповочная УП1-2	4	0,33	
		Материалы			
		Бетон класса В15	0,15		м³

Ведомость расхода стали на элемент, кг

Марка элемента	Изделия арматурные						Всего	Изделия закладные			Всего	Общий расход
	Проволока Вр-I ГОСТ 6727-80			Арматура класса А-I ГОСТ 5781-82				Арматура класса А-I ГОСТ 5781-82				
	ф4	ф5	Итого	ф10		Итого		ф8		Итого		
ЛТ16-3-2	1,3	4,0	5,3	9,4		9,4	14,7	1,3		1,3	1,3	16,0

		ТП 503-7-14.88 КЖИ-ЛТ16-3-2
Нач. отд.	Бродский	Лоток ЛТ16-3-2
Н. контр.	Зорин	Стадия: Р; Масса: 400кг; Масштаб:
Гл. спец.	Зорин	Лист; Листов 1
Зав. гр.	Фридланд	
Вед. инж.	Ломазова	
Проверил	Литвинова	ХАРЬКОВСКИЙ ПРОМСТРОЙНИИПРОЕКТ
Исполн.	Кубоша	

Альбом 2

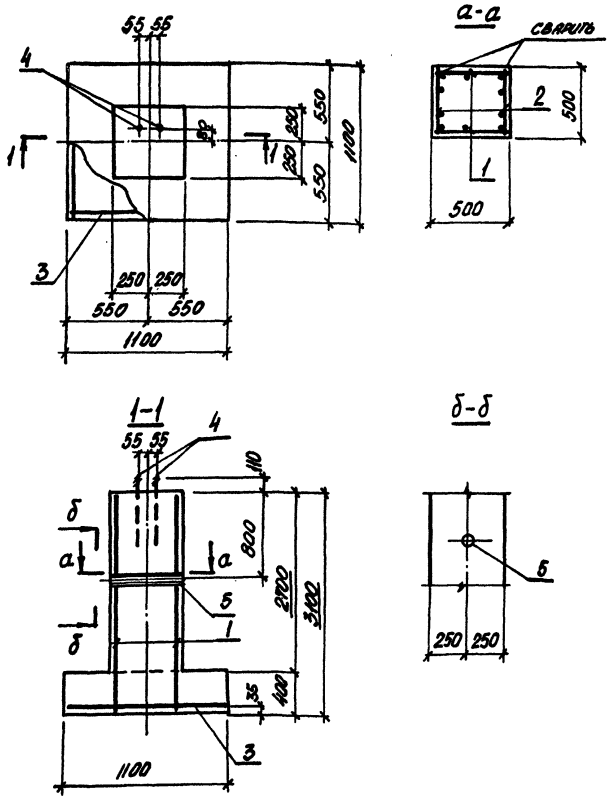

поз.	Обозначение	Наименование	Кол.	Масса ед., кг	Примечание
		Сборочные единицы			
1	КЖН-КР1	Каркас Кр1	2	9,7	
2	КЖН-КР2	Кр 2	2	7,0	
		Сетка арматурная			
3	ГОСТ 23279-85	2С 12 AIII/12 AIII 105х105	1	11,2	
		Изделия закладные			
4	ГОСТ 24379.1-80	Болт 1.1 М24х800 Вст3пс2	2	3,42	
5	ГОСТ 8732-78*	Труба ф50, l=500	1	2,3	
		Материалы			
		Бетон класса В15		1,16 м³	

Ведомость расхода стали на элемент, кг

Марка элемента	Изделия арматурные						Изделия закладные						Общий расход
	Арматура класса					Всего	Болты					Всего	
	A-III			A-I			ВСТ3пс2						
	ГОСТ 5781-82						ГОСТ 24379.1-80			ГОСТ 8732-78*			
	ф12			ф6			М24			Тр. ф50			
Ф2	38,2			8,4		44,6	6,8			2,3		9,1	53,7

				ТП 503-7-14.88 КЖИ-Ф2			
Нач. отд.	Бровский			Фундамент Ф2	Стадия	Масса	Масштаб
Н. контр.	Зорин				Р	2900 кг	
Гл. спец.	Зорин				Лист	Листов 1	
Зав. гр.	Фрицланд				ХАРЬКОВСКИЙ ПРОМСТРОЙНИИПРОЕКТ		
Вед. инж.	Ломазова						
Провер.	Фрицланд						
Исполн.	Личкатая						

Альбом 2

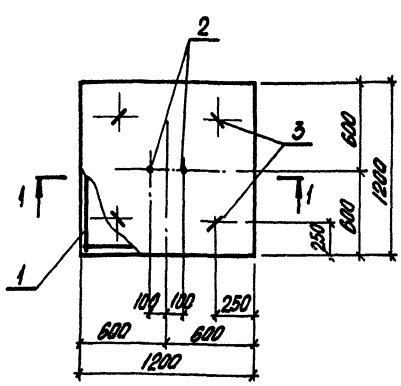

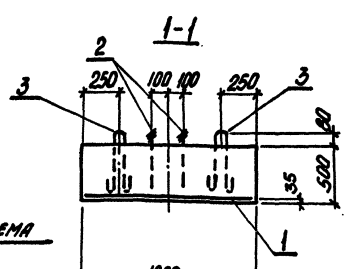

Расчетная схема

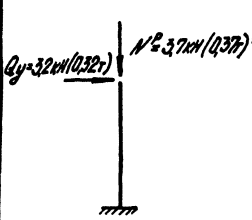

В расчетной схеме приведены расчетные нагрузки на уровне верха фундамента с учетом коэффициента надежности по назначению $\gamma_n = 0,9$.
Усилия с индексом "у" направлены вдоль буквенной оси.

поз.	Обозначение	Наименование	Кол.	Масса ед., кг	Примечание
		Сборочные единицы			
		Сетка арматурная			
1	ГОСТ 23279-85	2С 12 AIII/12 AIII 115х115 75/75	1	12,3	
		Изделия закладные			
2	ГОСТ 24379.1-80	Болт 2.1 М20х500 Вст3пс2	2	2,3	
3	1.400-9 вып. 1	Петля строповочная УП1-4	4	0,59	
		Материалы			
		Бетон класса В15		0,72 м³	

Ведомость расхода стали на элемент, кг

Марка элемента	Изделия арматурные							Изделия закладные						Общий расход
	Арматура класса						Всего	Арматура класса	Болты					
	A-III							A-I	ВСТ3пс2					
	ГОСТ 5781-82							ГОСТ 5781-82	ГОСТ 24379.1-80					
	ф12							ф10	М20					
Ф3	12,3						12,3	2,4	4,6					19,3

				ТП 503-7-14.88 КЖИ-Ф3			
Нач. отд.	Бровский			Фундамент Ф3	Стадия	Масса	Масштаб
Н. контр.	Зорин				Р	1800	
Гл. спец.	Зорин				Лист	Листов 1	
Зав. гр.	Фрицланд				ХАРЬКОВСКИЙ ПРОМСТРОЙНИИПРОЕКТ		
Вед. инж.	Ломазова						
Провер.	Фрицланд						
Исполн.	Личкатая						
Рассчит.	Ломазова						

Альбом 2

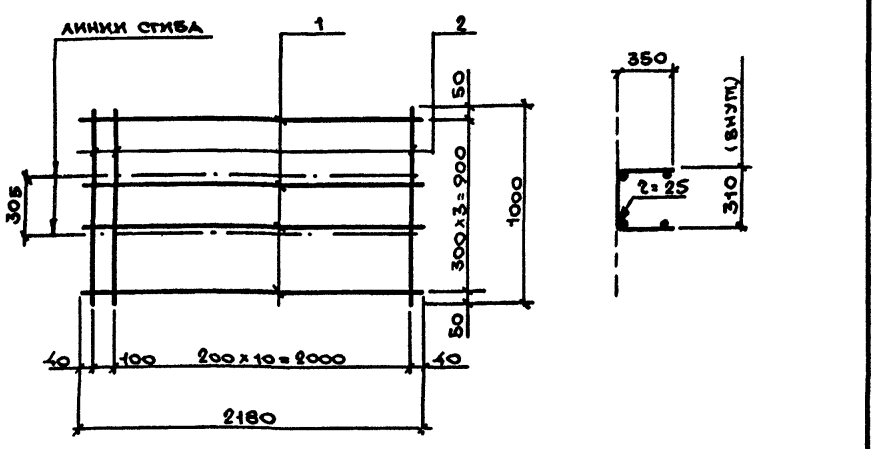

Поз.	Обозначение	Наименование	Кол.	Масса ед., кг	Приме-чание
		Документация			
	КЖИ-ТО	Техническое описание			
		Детали			
1		Ф10 AI, ГОСТ 5781-82, l=2180	4	1,34	
2		5Bp I, ГОСТ 6727-80*, l=1000	12	0,14	

ТП 503-7-14.88 КЖИ-С1

Сетка арматурная С1

Стадия	Масса	Масштаб
Р	7,1кг	
Лист	Листов 1	

Харьковский Промстройниипроект

Нач.отд.	Бродский	
Н.контр.	Зорин	
Гл.спец.	Зорин	
Зав.гр.	Фридланд	
Вед.инж.	Ломазова	
Проверил	Литвинова	
Исполнил	Белан	

Инв.№ подл. | Подпись и дата | Взам.инв.№

Альбом 2

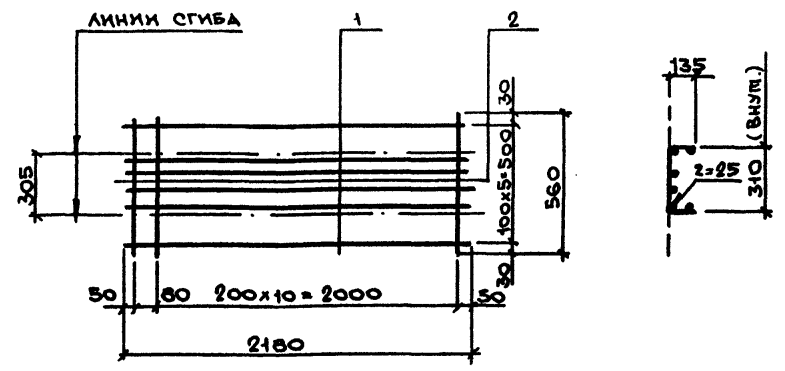

Поз.	Обозначение	Наименование	Кол.	Масса ед., кг	Приме-чание
		Документация			
	КЖИ-ТО	Техническое описание			
		Детали			
1		⌀4Bp I, ГОСТ 6727-80, l=2180	6	0,21	
2		5Bp I, гнутые l=560	12	0,08	

ТП 503-7-14.88 КЖИ-С2

Сетка арматурная С2

Стадия	Масса	Масштаб
Р	2,2кг	
Лист	Листов 1	

Харьковский Промстройниипроект

Нач.отд.	Бродский	
Н.контр.	Зорин	
Гл.спец.	Зорин	
Зав.гр.	Фридланд	
Вед.инж.	Ломазова	
Проверил	Литвинова	
Исполнил	Белан	

Инв.№ подл. | Подпись и дата | Взам.инв.№

Альбом 2

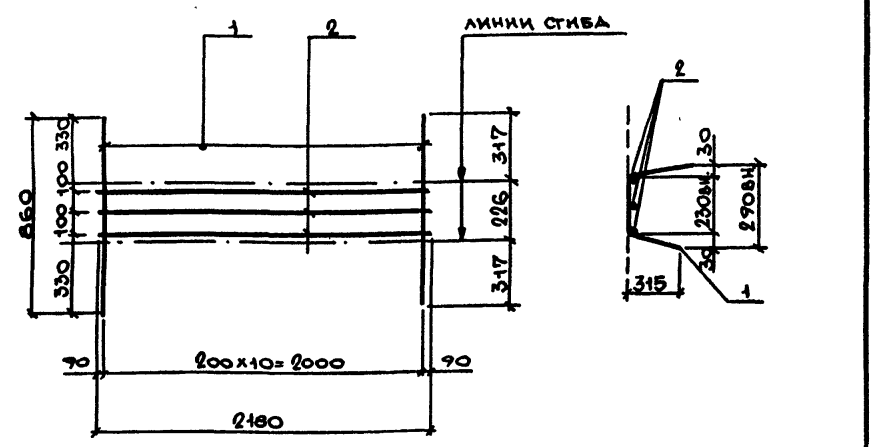

Поз.	Обозначение	Наименование	Кол.	Масса ед. кг	Приме-чание
		Документация			
	КЖИ-ТО	Техническое описание			
		Детали			
1		5Bp I ГОСТ 6727-80* l=860	11	0,12	
2		Ф10 AI, ГОСТ 5781-82 l=2180	3	1,34	

ТП 503-7-14.88 КЖИ-С3

Сетка арматурная С3

Стадия	Масса	Масштаб
Р	5,1кг	
Лист	Листов 1	

Харьковский Промстройниипроект

Нач.отд.	Бродский	
Н.контр.	Зорин	
Гл.спец.	Зорин	
Зав.гр.	Фридланд	
Вед.инж.	Ломазова	
Проверил	Литвинова	
Исполнил	Белан	

Инв.№ подл. | Подпись и дата | Взам.инв.№

Альбом 2

1. Для изготовления арматурных и закладных изделий следует применять сталь указанных в таблице марок:

Профиль		Класс стали	Марка стали при расчётной температуре наружного воздуха до минус 30°С включительно
Стержневая горячекатаная арматурная сталь	Гладкая ГОСТ 5781-82	A-I	Вст3кп2
	Периодического профиля ГОСТ 5781-82	A-III	25Г2С
Полоса ГОСТ 82-70*		С38/32	Вст3пс6
Полоса ГОСТ 103-76*		С38/23	Вст3кп2
Полоса ГОСТ 19903-74*		С38/23	Вст3кп2

2. Арматурные изделия изготовлять с применением контактно-точечной сварки в соответствии с ГОСТ 10922-75 и СН 393-78.
3. При изготовлении закладных изделий применяется ручная дуговая сварка по СН 393-78.

ТП 503-7-14.88 КЖИ-ТО

Техническое описание

Стадия	Масса	Масштаб
Р	-	-
Лист	Листов 1	

Харьковский Промстройниипроект

Нач.отд.	Бродский	
Н.контр.	Зорин	
Гл.спец.	Зорин	
Зав.гр.	Фридланд	
Вед.инж.	Ломазова	
Проверил	Литвинова	
Исполнил	Белан	

Инв.№ подл. | Подпись и дата | Взам.инв.№

Альбом 2

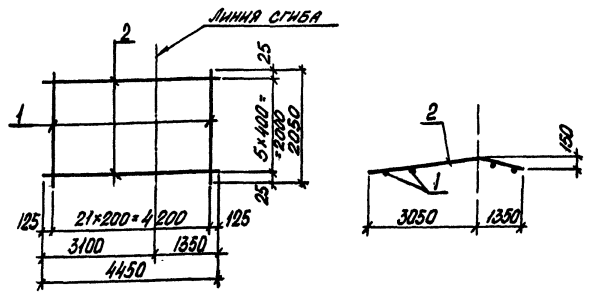

Поз.	Обозначение	Наименование	Кол.	Масса ед., кг	Примечание
		Документация			
	КЖИ-ТО	Техническое описание			
		Детали			
1		ф10АIII, ГОСТ5781-82, ℓ=2050	22	1,3	
2		ф6АI, ГОСТ5781-82, ℓ=4450	6	0,99	

Взам. инв. №

Подпись и дата

Инв. № подл.

ТП503-7-14.88 КЖИ-С4

Нач. отд.	Бродский	
Н. контр.	Зорин	
Гл. спец.	Зорин	
Зав. гр.	Фридланд	
Вед. инж.	Ломазова	
Провер.	Проценко	
Исполн.	Личкатая	

Сетка арматурная С4

Стадия	Масса	Масштаб
Р	33,7 кг	

Лист | Листов 1

ХАРЬКОВСКИЙ ПРОМСТРОЙНИИПРОЕКТ

Альбом 2

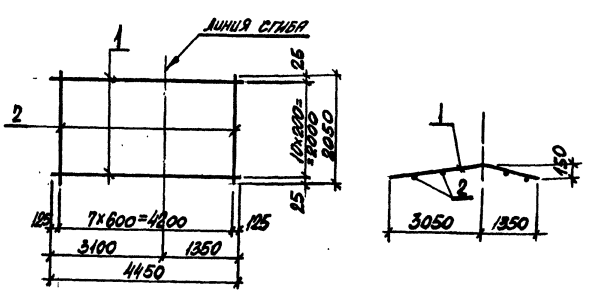

Поз.	Обозначение	Наименование	Кол.	Масса ед., кг	Примечание
		Документация			
	КЖИ-ТО	Техническое описание			
		Детали			
1		ф22АIII, ГОСТ5781-82, ℓ=4450	11	13,3	
2		ф8АI, ГОСТ5781-82, ℓ=2050	8	0,81	

Взам. инв. №

Подпись и дата

Инв. № подл.

ТП503-7-14.88 КЖИ-С5

Нач. отд.	Бродский	
Н. контр.	Зорин	
Гл. спец.	Зорин	
Зав. гр.	Фридланд	
Вед. инж.	Ломазова	
Провер.	Проценко	
Исполн.	Личкатая	

Сетка арматурная С5

Стадия	Масса	Масштаб
Р	152,4 кг	

Лист | Листов 1

ХАРЬКОВСКИЙ ПРОМСТРОЙНИИПРОЕКТ

Альбом 2

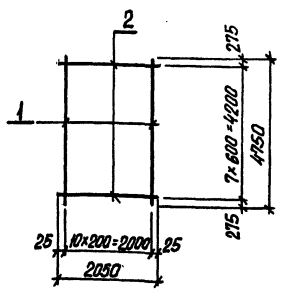

Поз.	Обозначение	Наименование	Кол.	Масса ед., кг	Примечание
		Документация			
	КЖИ-ТО	Техническое описание			
		Детали			
1		ф16АIII, ГОСТ5781-82, ℓ=4750	11	7,5	
2		ф6АI, ГОСТ5781-82, ℓ=2050	8	0,46	

Взам. инв. №

Подпись и дата

Инв. № подл.

ТП503-7-14.88 КЖИ-С6

Нач. отд.	Бродский	
Н. контр.	Зорин	
Гл. спец.	Зорин	
Зав. гр.	Фридланд	
Вед. инж.	Ломазова	
Провер.	Проценко	
Исполн.	Личкатая	

Сетка арматурная С6

Стадия	Масса	Масштаб
Р	86,3 кг	

Лист | Листов 1

ХАРЬКОВСКИЙ ПРОМСТРОЙНИИПРОЕКТ

Альбом 2

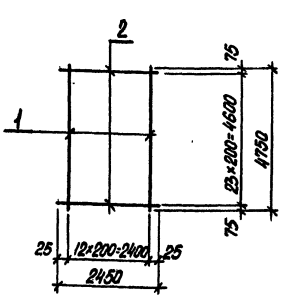

Поз.	Обозначение	Наименование	Кол.	Масса ед., кг	Примечание
		Документация			
	КЖИ-ТО	Техническое описание			
		Детали			
1		ф12АIII, ГОСТ5781-82, ℓ=4750	13	4,2	
2		ф10АIII, ГОСТ5781-82, ℓ=2450	24	1,5	

Взам. инв. №

Подпись и дата

Инв. № подл.

ТП503-7-14.88 КЖИ-С7

Нач. отд.	Бродский	
Н. контр.	Зорин	
Гл. спец.	Зорин	
Зав. гр.	Фридланд	
Вед. инж.	Ломазова	
Провер.	Проценко	
Исполн.	Личкатая	

Сетка арматурная С7

Стадия	Масса	Масштаб
Р	91,1 кг	

Лист | Листов 1

ХАРЬКОВСКИЙ ПРОМСТРОЙНИИПРОЕКТ

Альбом 2

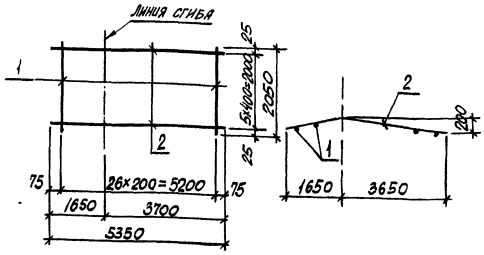

Поз.	Обозначение	Наименование	Кол.	Масса ед., кг	Примечание
		Документация			
	КЖИ-ТО	Техническое описание			
		Детали			
1		ф10 AIII, ГОСТ 5781-82, L=2050	27	1,3	
2		ф6 AI, ГОСТ 5781-82, L=5350	6	1,2	

ТП503-7-14.88 КЖИ-С8

Сетка арматурная С8

Стадия	Масса	Масштаб
Р	42,3кг	

Лист | Листов 1

ХАРЬКОВСКИЙ ПРОМСТРОЙНИИПРОЕКТ

Нач. отд. Бровский
Н. контр. Зорин
Гл. спец. Зорин
Зав. гр. Фрилянд
Вед. инж. Арнизова
Провер. Проценко
Исполн. Лучкатая

Инв. № подл. | Подпись и дата | Взам. инв. №

Альбом 2

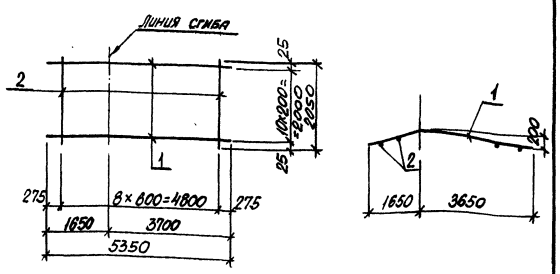

Поз.	Обозначение	Наименование	Кол.	Масса ед., кг	Примечание
		Документация			
	КЖИ-ТО	Техническое описание			
		Детали			
1		ф28 AIII, ГОСТ 5781-82, L=5350	11	25,8	
2		ф6 AI, ГОСТ 5781-82, L=2050	9	0,81	

ТП503-7-14.88 КЖИ-С9

Сетка арматурная С9

Стадия	Масса	Масштаб
Р	29,15 кг	

Лист | Листов 1

ХАРЬКОВСКИЙ ПРОМСТРОЙНИИПРОЕКТ

Нач. отд. Бровский
Н. контр. Зорин
Гл. спец. Зорин
Зав. гр. Фрилянд
Вед. инж. Арнизова
Провер. Проценко
Исполн. Лучкатая

Инв. № подл. | Подпись и дата | Взам. инв. №

Альбом 2

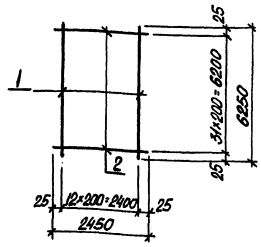

Поз.	Обозначение	Наименование	Кол.	Масса ед., кг	Примечание
		Документация			
	КЖИ-ТО	Техническое описание			
		Детали			
1		ф12 AIII, ГОСТ 5781-82, L=6250	13	5,6	
2		ф10 AIII, ГОСТ 5781-82, L=2950	32	1,5	

ТП503-7-14.88 КЖИ-С10

Сетка арматурная С10

Стадия	Масса	Масштаб
Р	120,8кг	

Лист | Листов 1

ХАРЬКОВСКИЙ ПРОМСТРОЙНИИПРОЕКТ

Нач. отд. Бровский
Н. контр. Зорин
Гл. спец. Зорин
Зав. гр. Фрилянд
Вед. инж. Арнизова
Провер. Проценко
Исполн. Лучкатая

Инв. № подл. | Подпись и дата | Взам. инв. №

Альбом 2

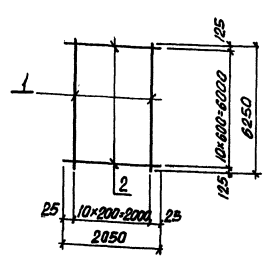

Поз.	Обозначение	Наименование	Кол.	Масса ед., кг	Примечание
		Документация			
	КЖИ-ТО	Техническое описание			
		Детали			
1		ф20 AIII, ГОСТ 5781-82, L=6250	11	15,4	
2		ф6 AI, ГОСТ 5781-82, L=2050	11	0,46	

ТП503-7-14.88 КЖИ-С11

Сетка арматурная С11

Стадия	Масса	Масштаб
Р	174,5кг	

Лист | Листов 1

ХАРЬКОВСКИЙ ПРОМСТРОЙНИИПРОЕКТ

Нач. отд. Бровский
Н. контр. Зорин
Гл. спец. Зорин
Зав. гр. Фрилянд
Вед. инж. Арнизова
Провер. Проценко
Исполн. Лучкатая

Инв. № подл. | Подпись и дата | Взам. инв. №

Альбом 2

П1

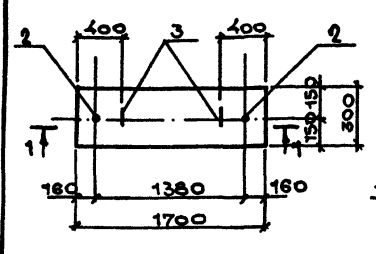

1-1

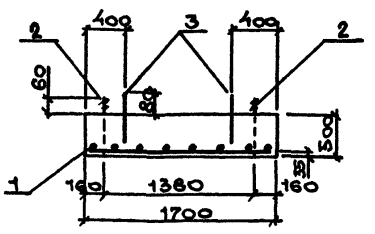

Поз.	Обозначение	Наименование	Кол	Масса ед.кг	Примечание
		Сборочные единицы			
1	ГОСТ 23279-85	Сетка арматурная С-12	1	1,4	
		Изделия закладные			
2	ГОСТ 24379.1-80	Болт 2.1 М24х500 ВСт3пс2	2	3,62	
3	1.400-9. Вып.1	Петля строповочная УП1-4	2	0,59	
		Материалы			
		Бетон класса В15		0,26 м³	

Ведомость расхода стали на элемент, кг

Марка элемента	Изделие арматурное					Изделие закладное					Общий расход
	Арматура класса				Всего	Арматура класса		Болты		Всего	
	AI		BpI			AI		ВСт3пс2			
	ГОСТ 5781-82		ГОСТ 6727-80*			ГОСТ 5781-82		ГОСТ 24379.1-80			
	Ф6		Ф4			Ф10		М24			
П1	1,11		0,27		1,38	1,18		7,24		8,42	9,80

ТП 503-7-14.88 КЖИ-П1

Нач.отд.	Бродский		
Н.контр.	Зорин		
Гл.спец.	Зорин		
Зав.гр.	Фридланд		
Вед.инж.	Ломазова		
Проверил	Фридланд		
Исполнил	Белан		

Плита П1

Стадия	Масса	Масштаб
Р	650кг	
Лист	Листов 1	

Харьковский Промстройниипроект

Альбом 2

П2

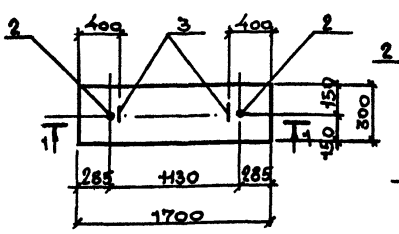

1-1

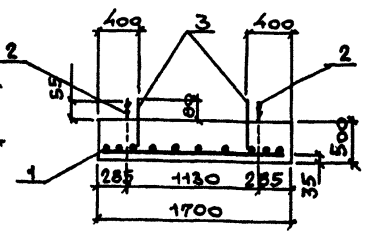

Поз.	Обозначение	Наименование	Кол	Масса ед.кг	Примечание
		Сборочные единицы			
1	ГОСТ 23279-85	Сетка арматурная С-12	1	1,4	
		Изделия закладные			
2	ГОСТ 24379.1-80	Болт 1.1 М20х500 ВСт3пс2	2	1,57	
3	1.400-9. Вып.1	Петля строповочная УП1-4	2	0,59	
		Материалы			
		Бетон класса В15		0,26м³	

Ведомость расхода стали на элемент, кг

Марка элемента	Изделие арматурное					Изделие закладное					Общий расход
	Арматура класса				Всего	Арматура класса		Болты		Всего	
	AI		BpI			AI		ВСт3пс2			
	ГОСТ 5781-82		ГОСТ 6727-80*			ГОСТ 5781-82		ГОСТ 24379.1-80			
	Ф6		Ф4			Ф10		М20			
П2	1,11		0,27		1,38	1,18		3,14		4,32	5,70

ТП 503-7-14.88 КЖИ-П2

Нач.отд.	Бродский		
Н.контр.	Зорин		
Гл.спец.	Зорин		
Зав.гр.	Фридланд		
Вед.инж.	Ломазова		
Проверил	Фридланд		
Исполнил	Белан		

Плита П2

Стадия	Масса	Масштаб
Р	650кг	
Лист	Листов 1	

Харьковский Промстройниипроект

Альбом 2

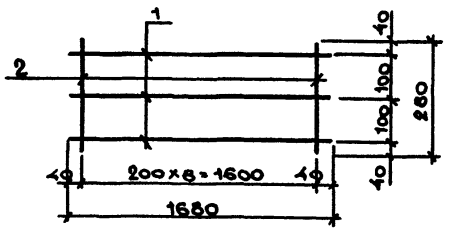

Поз.	Обозначение	Наименование	Кол.	Масса ед.кг	Примечание
		Документация			
	КЖИ-ТО	Техническое описание			
		Детали			
1		Ф6АI, ГОСТ 5781-82, l=1680	3	0,37	
2		Ф4ВрI, ГОСТ 6727-80*, l=260	9	0,03	

ТП 503-7-14.88 КЖИ-С12

Нач.отд.	Бродский		
Н.контр.	Зорин		
Гл.спец.	Зорин		
Зав.гр.	Фридланд		
Вед.инж.	Ломазова		
Провер.	Фридланд		
Исполнил	Белан		

Сетка арматурная С12

Стадия	Масса	Масштаб
Р	1,4кг	
Лист	Листов 1	

Харьковский Промстройниипроект

Альбом 2

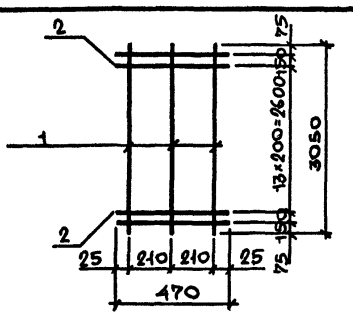

Поз.	Обозначение	Наименование	Кол.	Масса ед.кг	Примечание
		Документация			
	КЖИ-ТО	Техническое описание			
		Детали			
1		Ф12АIII, ГОСТ 5781-82, l=3050	3	2,7	
2		Ф6АI, ГОСТ 5781-82, l=470	16	0,1	

ТП 503-7-14.88 КЖИ-Кр1

Нач.отд.	Бродский		
Н.контр.	Зорин		
Гл.спец.	Зорин		
Зав.гр.	Фридланд		
Вед.инж.	Ломазова		
Проверил	Фридланд		
Исполнил	Белан		

Каркас плоский Кр1

Стадия	Масса	Масштаб
Р	9,7кг	
Лист	Листов 1	

Харьковский Промстройниипроект

Альбом 2

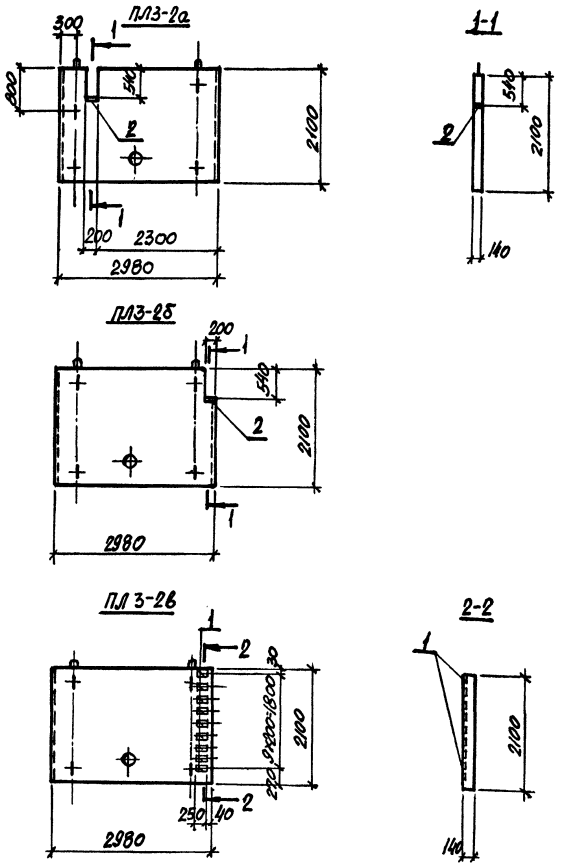

Марка поз.	Обозначение	Наименование	Кол-во ПЛ3-2а	Кол-во ПЛ3-2б	Кол-во ПЛ3-2в	Масса ед., кг	Примечание
		Документация					
	3.002.1-1.1	Технические требования					
		к изготовлению сборных					
		железобетонных конструкций					
		Сборочные единицы					
	3.002.1-1.1	Плита лицевая ПЛ3-2					
		Изделие закладное					
1	КЖИ-МН5	МН5			10	1,5	
2	КЖИ-МН6	МН6	1	1		1,5	

Ведомость расхода стали на дополнительные закладные изделия, кг

Марка элемента	Изделия закладные: Арматура класса А-III, ГОСТ 5781-82, ф8			Прокат марки ВСт3 кп2, ГОСТ 19903-74*, б=6			Общий расход
ПЛ3-2а	0,16			1,3			1,5
ПЛ3-2б	0,16			1,3			1,5
ПЛ3-2в	1,0			14,4			15,5

Нач. отд.	Бродский	
Н. контр.	Зорин	
Гл. спец.	Зорин	
Зав. гр.	Фридланд	
Вед. инж.	Ломазова	
Провер.	Литвинова	
Исполн.	Личкатая	

ТП503-7-14.88 КЖИ-ПЛ3-2а...ПЛ3-2в

Плита лицевая ПЛ3-2а...ПЛ3-2в

Стадия	Масса	Масштаб
Р		

Лист | Листов 1

ХАРЬКОВСКИЙ ПРОМСТРОЙНИИПРОЕКТ

Инв. № подл. | Подпись и дата | Взам. инв. №

Альбом 2

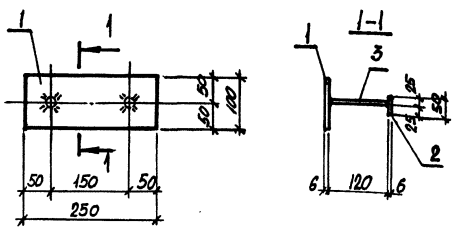

Поз.	Обозначение	Наименование	Кол.	Масса ед., кг	Примечание
		Документация			
	КЖИ-ТО	Техническое описание			
		Детали			
1		-100×6, ГОСТ 19903-74*, ℓ=250	1	1,2	
2		-50×6, то же, ℓ=50	2	0,12	
3		ф 8А III, ГОСТ 5781-82, ℓ=120	2	0,05	

Нач. отд.	Бродский	
Н. контр.	Зорин	
Гл. спец.	Зорин	
Зав. гр.	Фридланд	
Вед. инж.	Ломазова	
Провер.	Литвинова	
Исполн.	Личкатая	

ТП503-7-14.88 КЖИ-МН5

Изделие закладное МН5

Стадия	Масса	Масштаб
Р	1,5кг	

Лист | Листов 1

ХАРЬКОВСКИЙ ПРОМСТРОЙНИИПРОЕКТ

Инв. № подл. | Подпись и дата | Взам. инв. №

Альбом 2

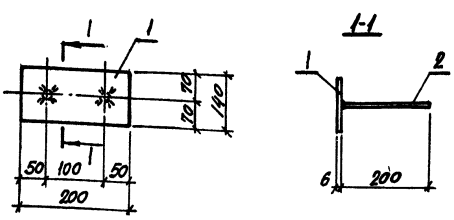

Поз.	Обозначение	Наименование	Кол.	Масса ед., кг	Примечание
		Документация			
	КЖИ-ТО	Техническое описание			
		Детали			
1		-140×6, ГОСТ 19903-74*, ℓ=200	1	1,3	
2		ф 8А III, ГОСТ 5781-82, ℓ=200	2	0,08	

Нач. отд.	Бродский	
Н. контр.	Зорин	
Гл. спец.	Зорин	
Зав. гр.	Фридланд	
Вед. инж.	Ломазова	
Провер.	Литвинова	
Исполн.	Личкатая	

ТП503-7-14.88 КЖИ-МН6

Изделие закладное МН6

Стадия	Масса	Масштаб
Р	1,5кг	

Лист | Листов 1

ХАРЬКОВСКИЙ ПРОМСТРОЙНИИПРОЕКТ

Инв. № подл. | Подпись и дата | Взам. инв. №

Альбом 2

МН1

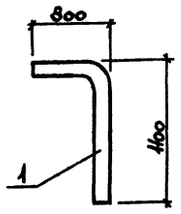

МН2

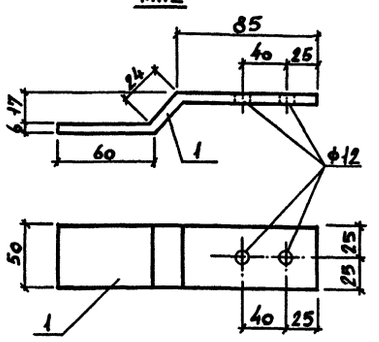

Поз.	Обозначение	Наименование	Кол.	Масса ед. кг	Примечание
		Документация			
	КЖИ-ТО	Техническое описание			
		МН1			
		Детали			
1		труба ф102, ГОСТ 8732-78*, L=190	1	22.7	
		МН2			
		Детали			
1		-6×50, ГОСТ 19903-74*, L=169	1	0,39	

Взам. инв. № | Подпись и дата | Инв. № подл.

Нач. отд.	Бродский	ТП 503-7-14.88	КЖИ-МН1, МН2
Н. контр.	Зорин	Изделие закладное МН1, МН2	Стадия: Р; Масса: см. табл.; Масштаб:
Гл. спец.	Зорин		Лист; Листов 1
Зав. гр.	Фридланд		Харьковский Промстройниипроект
Вед. инж.	Ломазова		
Провер.	Букреев		
Исполн.	Жучкова		

Альбом 2

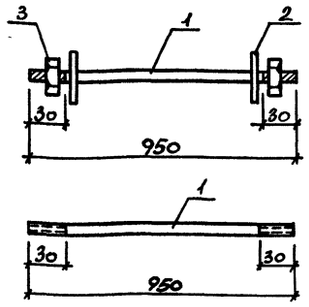

Поз.	Обозначение	Наименование	Кол.	Масса ед. кг	Примечание
		Документация			
	КЖИ-ТО	Техническое описание			
		Детали			
1		ф10 AI, ГОСТ 5781-82, L=950	1	0,84	
2		Шайба М10 ГОСТ 11371-78*	1	0,006	
3		Гайка М10 ГОСТ 5915-70*	1	0,015	

Взам. инв. № | Подпись и дата | Инв. № подл.

Нач. отд.	Бродский	ТП 503-7-14.88	КЖИ-МН3
Н. контр.	Зорин	Изделие закладное МН3	Стадия: Р; Масса: 0,86 кг; Масштаб:
Гл. спец.	Зорин		Лист; Листов 1
Зав. гр.	Фридланд		Харьковский Промстройниипроект
Вед. инж.	Ломазова		
Провер.	Букреев		
Исполн.	Жучкова		

Альбом 2

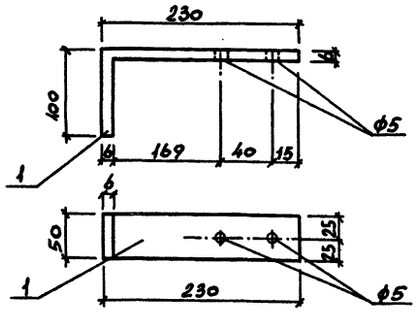

Поз.	Обозначение	Наименование	Кол.	Масса ед. кг	Примечание
		Документация			
	КЖИ-ТО	Техническое описание			
		Детали			
1		-6×50, ГОСТ 19903-74*, L=330	1	0,8	

Взам. инв. № | Подпись и дата | Инв. № подл.

Нач. отд.	Бродский	ТП 503-7-14.88	КЖИ-МН4
Н. контр.	Зорин	Изделие закладное МН4	Стадия: Р; Масса: 0,8 кг; Масштаб:
Гл. спец.	Зорин		Лист; Листов 1
Зав. гр.	Фридланд		Харьковский Промстройниипроект
Вед. инж.	Ломазова		
Провер.	Букреев		
Исполн.	Жучкова		

Альбом 2

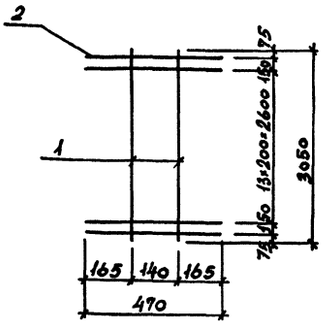

Поз.	Обозначение	Наименование	Кол.	Масса ед. кг	Примечание
		Документация			
	КЖИ-ТО	Техническое описание			
		Детали			
1		ф12 AII, ГОСТ 5781-82, L=3050	2	2.7	
2		ф6 AI, то же, L=470	16	0,1	

Взам. инв. № | Подпись и дата | Инв. № подл.

Нач. отд.	Бродский	ТП 503-7-14.88	КЖИ-Кр2
Н. контр.	Зорин	Каркас плоский Кр2	Стадия: Р; Масса: 17,0 кг; Масштаб:
Гл. спец.	Зорин		Лист; Листов 1
Зав. гр.	Фридланд		Харьковский Промстройниипроект
Вед. инж.	Ломазова		
Провер.	Фридланд		
Исполн.	Жучкова		

Альбом 2

Характеристика отопительно-вентиляционных систем

Обозначение системы	Кол. систем	Наименование обслуживаемого помещения (технологического оборудования)	Тип установки	Вентилятор: Тип исполнение по взрыво-защите	Вентилятор: №	Вентилятор: Схема исполнения	Вентилятор: Положение	Вентилятор: L м³/ч	Вентилятор: P, Па (кгс/м²)	Вентилятор: n об/мин	Электродвигатель: Тип, исполнение по взрыво-защите	Электродвигатель: N кВт	Электродвигатель: n об/мин	Воздухонагреватель: Тип	Воздухонагреватель: №	Воздухонагреватель: Кол.	Воздухонагреватель: Т-ра нагрева °С: От	Воздухонагреватель: Т-ра нагрева °С: До	Воздухонагреватель: Расход тепла Вт (ккал/ч)	Воздухонагреватель: ΔP, Па (кгс/м²)	Фильтр: Тип	Фильтр: №	Фильтр: Кол.	Фильтр: ΔP, Па (кгс/м²)	Фильтр: Концентрация мг/м: Начальная	Фильтр: Концентрация мг/м: Конечная	Примечание
П1	1	Электропомещение и пост управления	Радиальный	8-Ц4-76 2,5-01.У3	2,5	1	л.90°	900	520/52	2740	4АА63А2	0,37	2740	—	—	—	—	—	—	—	Фяв	—	1	100/10	—	—	
П2	1	Пост управления	Кондиционер автономный БК-2500 КБ1-0,63-01-У3									1,6	—	—	—	—	—	—	—	—	—	—	—	—	—	—	

План-схема

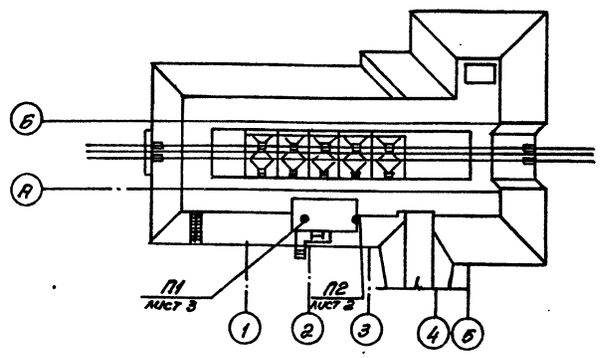

Основные показатели по чертежам отопления и вентиляции

Наименование здания (сооружения) помещения	Объем м³	Периоды года при $t_н$ °С	Расход тепла Вт (ккал/ч): На отопление	На вентиляцию	На горячее водоснабжение	Общий	Расход холода Вт (ккал/ч)	Установленная мощность электродвигат. кВт
Электропомещение и пост управления	80	-30°	10000/8600	—	—	10000/8600	—	1,97

Ведомость рабочих чертежей основного комплекта

Лист	Наименование	Примечание
1.	Общие данные.	
2.	Планы на отметках 0,000; 2,800; 3,300. Разрез 1-1. Схема системы П1.	
3.	Установка П1.	

Ведомость ссылочных документов

Обозначение	Наименование	Примечание
5.904-38	Гибкие вставки	
5.904-13 в.0; 1-1	Заслонки воздушные унифицированные для систем вентиляции	
5.904-1 в.0,1	Детали крепления воздуховодов	
7.903.9-2 в.1,2	Тепловая изоляция воздуховодов с положительными температурами	

Общие указания

1. Проект выполнен на основании СНиП2.04.05-86, СНиП II-3-79**.
2. Расчетная температура наружного воздуха для отопления и вентиляции зимой — 30°С.
   Внутренние температуры в отапливаемых помещениях приняты:
   а) Электропомещение +5°С
   б) Пост управления +22°С
3. В качестве нагревательных приборов приняты печи электронагревательные ПЭТ-4, устанавливаемые в электротехнической части проекта.
4. В холодный период года установка П1 работает с 80% рециркуляцией.
5. В проекте предусмотрено применение воздуховодов из унифицированных деталей по инструкции ВСН 353-86.
6. Монтаж системы и оборудования вентиляции производить в соответствии с указаниями СНиП3.05.01-85.
7. Воздуховоды, прокладываемые снаружи здания, изолировать плитами теплоизоляционными из минеральной ваты на синтетическом связующем марки М75 толщ. 40мм. ГОСТ 9573-82 с покровным слоем из стали тонколистовой оцинкованной толщиной 0,5мм ГОСТ 14918-80.
8. Оборудование и все сантехнические изделия после монтажа окрасить снаружи эмалью ПФ-115 ГОСТ 6465-76* за один раз.
9. Проектом предусмотрено местное управление вентиляционными установками — из пульта управления.
10. Систему вентиляции после монтажа отрегулировать на заданную проектом производительность.
11. Производительность вентиляционных системы П1 на схеме воздуховодов показана расчетная, а в характеристике отопительно-вентиляционных систем с учетом утечек в сети.
12. При монтаже санитарно-технических устройств необходимо составлять акты освидетельствования скрытых работ по устройству теплоизоляции воздуховодов.

Согласовано: Группа АВК, Кожевников

Инв. № подл. | Подпись и дата | Взамен инв. №

Проект разработан в соответствии с действующими нормами и правилами и предусматривает мероприятия, обеспечивающие взрывную, взрывопожарную и пожарную безопасность при соблюдении установленных правил безопасности при эксплуатации здания.

Гл. инженер проекта [подпись] /Туринский Л.В./

Инв. №			
ГИП	Туринский	[подпись]	
Нач. отд.	Половнева	[подпись]	
Н. контр.	Кивгила	[подпись]	
Гл. спец.	Шапильский	[подпись]	
Зав. гр.	Кивгила	[подпись]	
Разраб.	Белобородова	[подпись]	
Провер.	Кивгила	[подпись]	
Констр.	Васильченко	[подпись]	
Констр.	Гурьева	[подпись]	

Привязан:

ТП 503-7-14.88 ОВ

Склад заполнителей прирельсовый для автодорожного строительства (мобильный) вместимостью 12,5 тыс. куб. м с радиально-штабелирующим конвейером

Электропомещение и пост управления	Стадия	Лист	Листов
	Р	1	3
Общие данные	Харьковский Промстройниипроект		

Альбом 2

План на отметках 2,800; 3,300

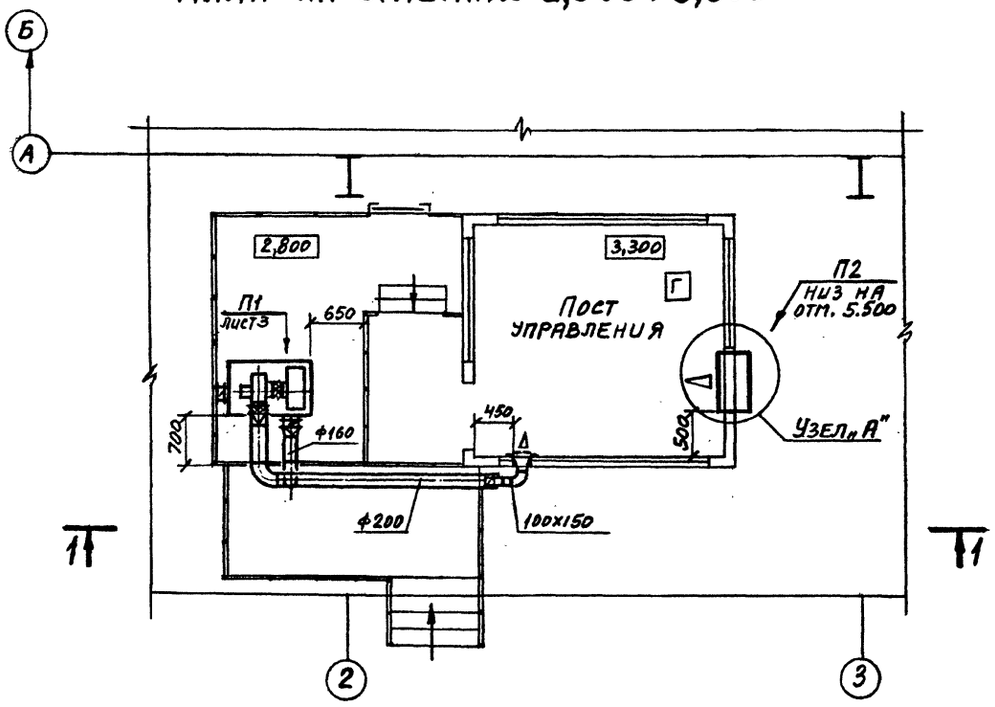

План на отметке 0,000

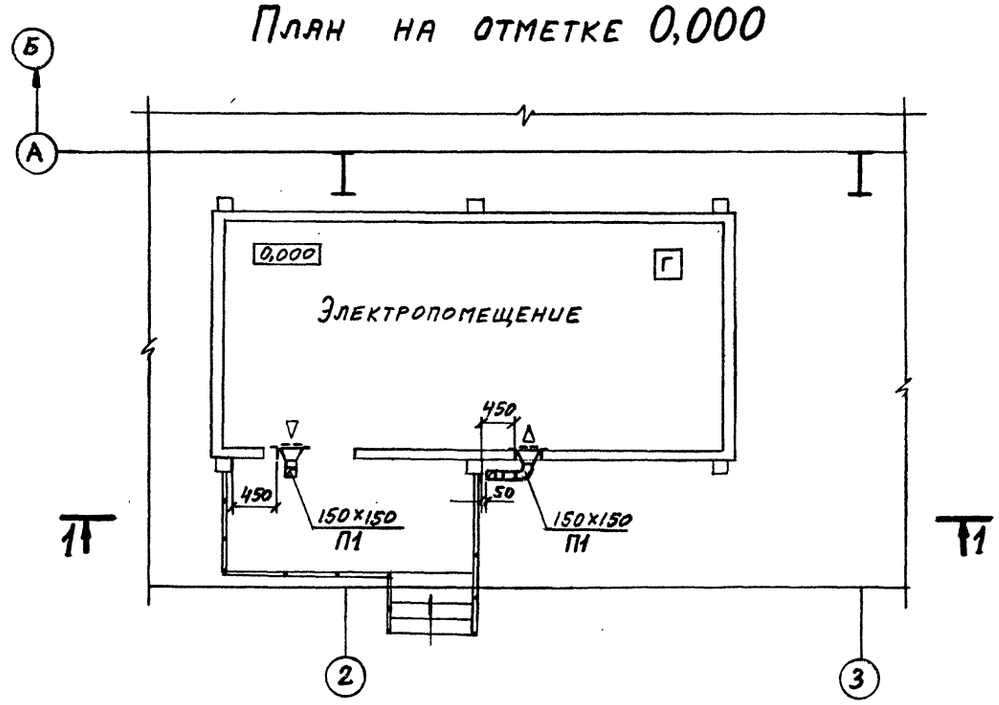

Разрез 1-1

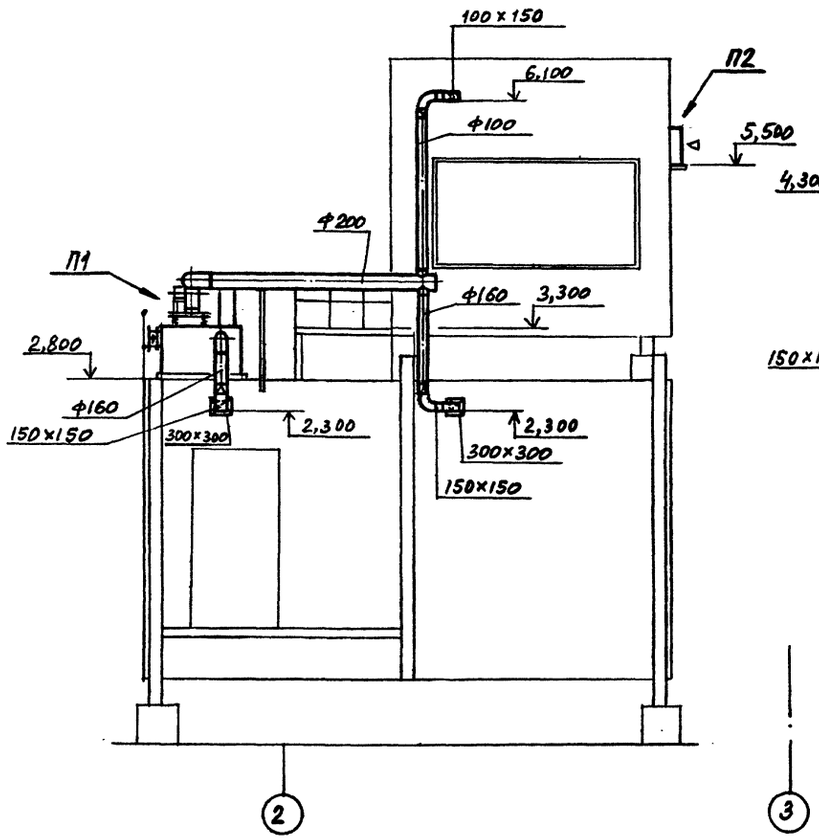

П1

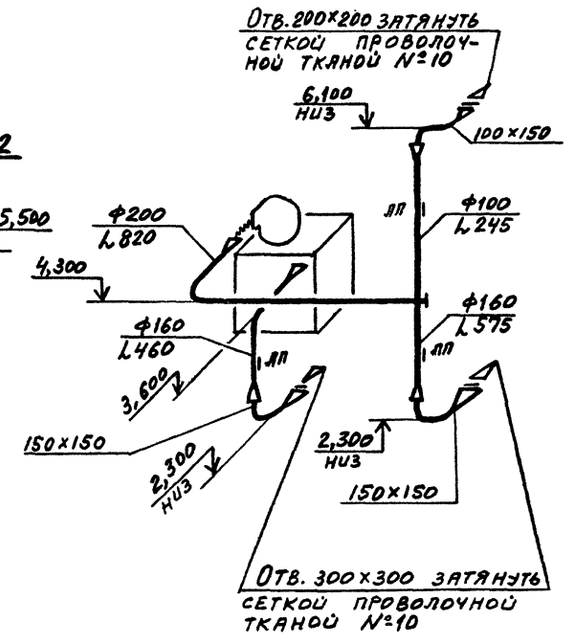

Инв. № подл. | Подпись и дата | Взам. инв. №

			ТП 503-7-14.88 ОВ
Нач. отд.	Поповнева		Склад заполнителей прирельсовый для автодорожного строительства (подвижный) вместимостью 12,5 тыс. куб. м с радиально-штабелирующим конвейером
Н. контр.	Кивгила		
Гл. спец.	Шапильский		Электропомещение и пост управления.
Зав. гр.	Кивгила		
Разраб.	Белобородова		
Провер.	Кивгила		Планы на отметках 0,000; 2,800; 3,300. Разрез 1-1. Схема системы П1.
Констр.	Васильченко		
Рассчит.	Белобородова		

стадия	лист	листов
Р	2	

Харьковский промстройниипроект

Привязан:

Инв. №

Разрез 1-1

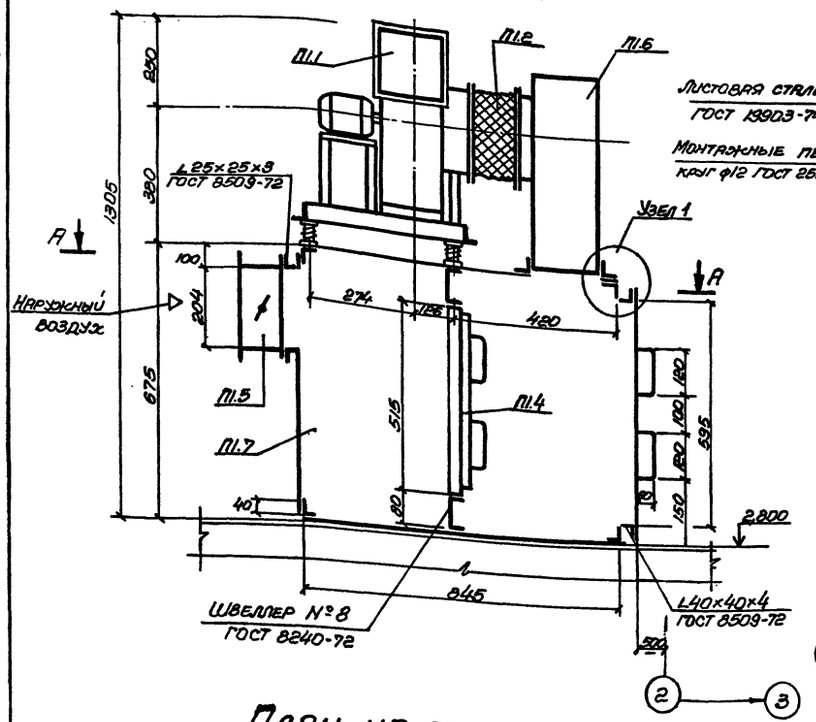

Разрез 2-2

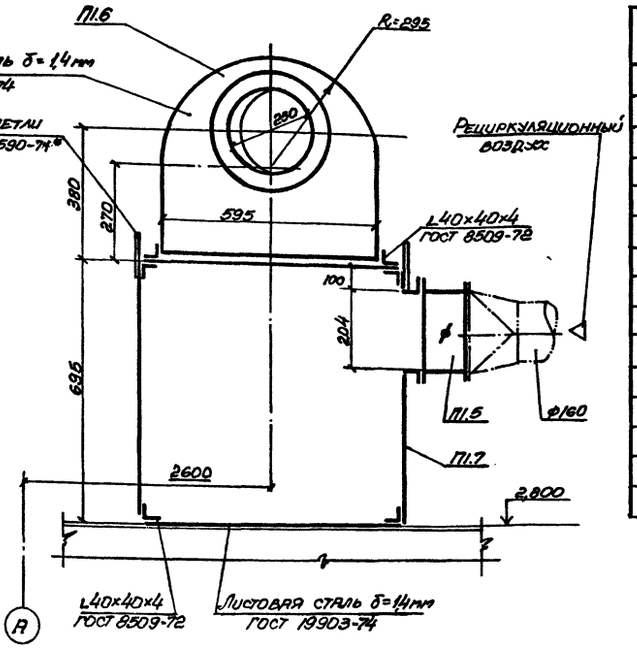

Спецификация отопительно-вентиляционных установок

Марка	Обозначение	Наименование	Кол.	Масса ед. кг	Примечание
		П1			
П1.1		Установка в составе:	1	21.07	
		а) вентилятор радиальный В-Ц4-75-2,5-01, У3 с колесом Д=0,9 Д мм. исполнение 1 положение Л.90			
		б) электродвигатель 4АА63А2			
		0,37 квт, 2740 об/мин			
		в) виброизоляторы			
П1.2	5.904-38	гибкая вставка В.00.00-03	1	0.91	
П1.3	5.904-38	гибкая вставка Н.00.00-03	1	0.86	
П1.4		фильтр ячейковый тип ФЯВ	1	7.9	
П1.5	5.904-13 вып. 0,1-1	заслонка воздушная Р 200×200 Р	2	4.8	
П1.6		всасывающая коробка	1	4.95	
П1.7		корпус фильтра	1	85	

Масса установки 150 кг

План на отметке 2,800

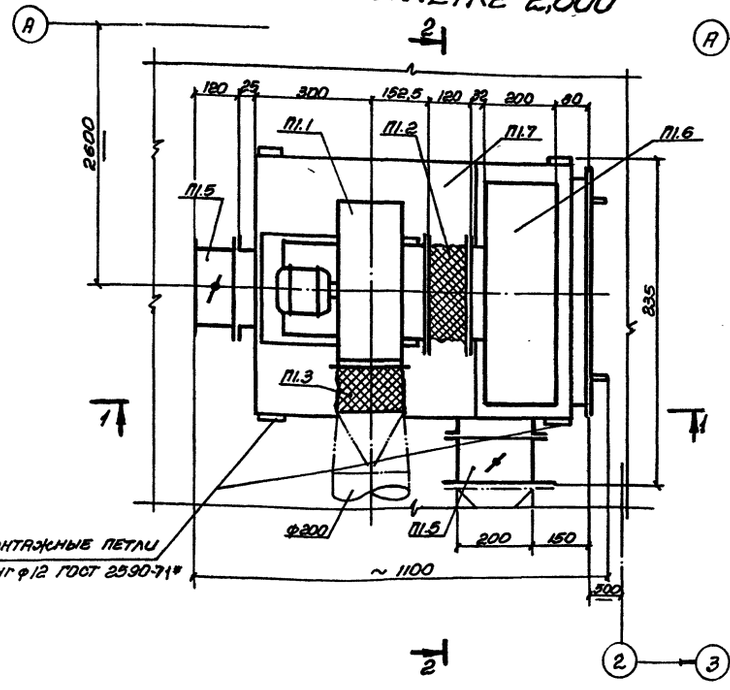

План по А-А

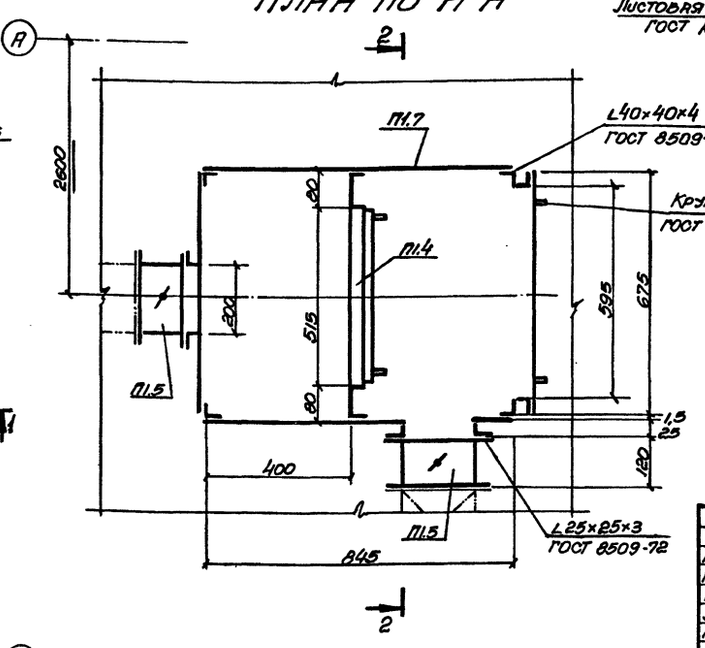

Узел 1

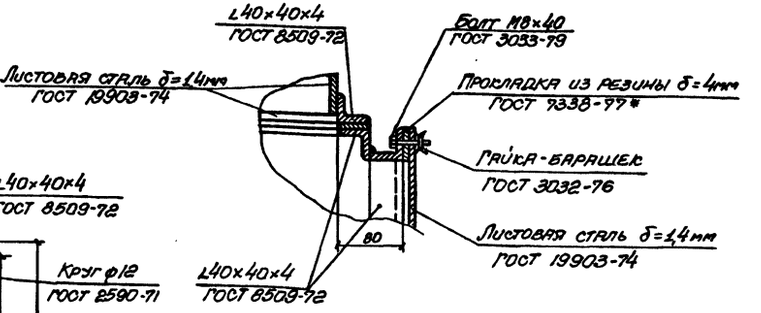

Примечание

Соединение элементов корпуса фильтра и всасывающей коробки выполнить на сварке.

Привязан:

Инв. №:

Нач. отд.	Полоднева		
Н. контр.	Кивгила		
Гл. спец.	Шапильская		
Зав. гр.	Кивгила		
Разраб.	Труш		
Разраб.	Белобородая		
Провер.	Кивгила		
Констр.	Васильченко		
Констр.	Гурьева		

ТП 503-7-14.88 ОВ

Склад заполнителей прирельсовый для автопредприятия строительства (мобильный) вместимостью 125 тыс. куб. м с вибрально-штабелирующим конвейером

Электропомещение и пост управления

Стадия	Лист	Листов
Р	3	

Установка П1.

Харьковский Промстройниипроект

Инв. № подл. | Подпись и дата | Взам. инв. №

План на отм. -3.600; -5.100

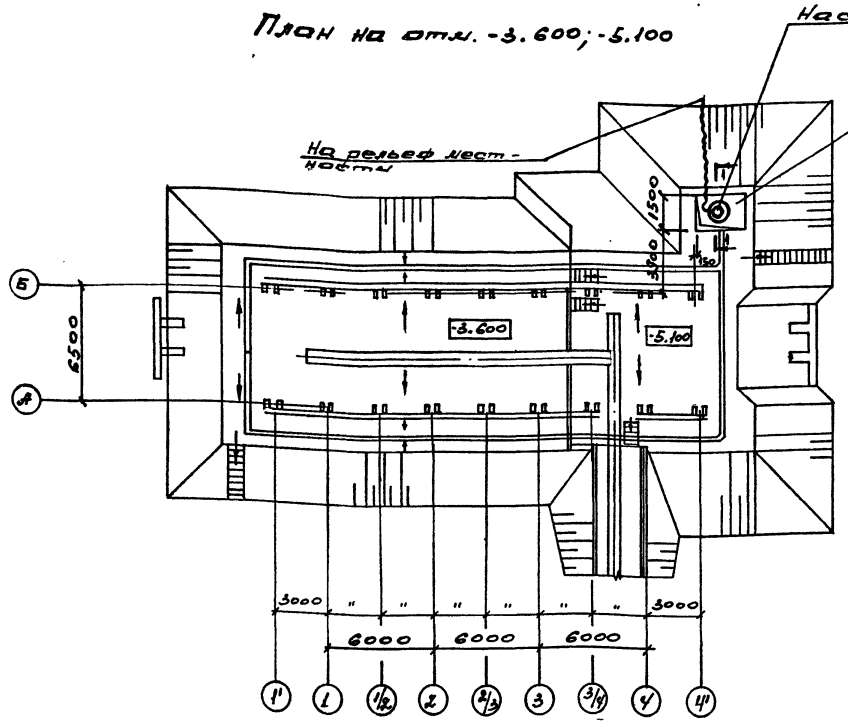

Разрез 1-1

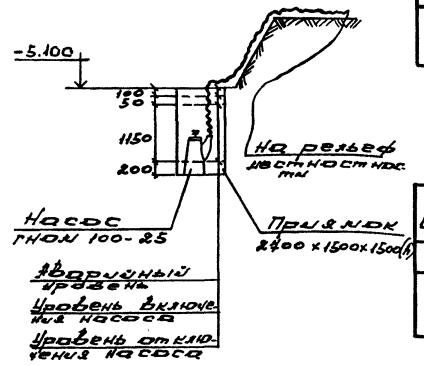

Основные показатели по чертежам водопровода и канализации

Наименование системы	Потребный напор на вводе	Расчетный расход м³/сут	м³/час	л/с	при пожаре л/с	Установленная мощность электродвигателей кВт	Примечание
Канализация случайных вод	–	100	100			15	

Ведомость ссылочных и прилагаемых документов

Обозначение	Наименование	Примечание
Прилагаемые документы		
ВК. СО	Спецификация оборудования	

Общие указания.

1. Рабочая документация разработана на основании:
- технологического задания института Промтранспроект г. Москва;
- архитектурно-строительных чертежей Харьковского Промстройпроекта;
- технического проекта, выполненного институтом Харьковский Промстройпроект;
- строительных норм и правил СНиП 2.04.01-85 и других нормативных материалов, используемых при разработке проекта.

2. Для удаления случайных, вожделевых и талых вод в заглубленных частях входа предусматривается система лотков с приямком для сбора воды. Для откачки воды из приямка предусматривается установка насоса ГНОМ 100-25.

3. Управление насосом автоматическое в зависимости от уровня воды в приямке.

4. Вода откачивается на поверхность земли и сбрасывается в пониженные места по рельефу местности.

5. Мероприятия наружного пожаротушения выполняются при привязке проекта.

Расход на наружное пожаротушение 10 л/сек.

Настоящая часть проекта разработана в соответствии с действующими нормами и правилами, предусматривает мероприятия, обеспечивающие взрывную, взрывопожарную и пожарную безопасность при эксплуатации здания.

Главный инженер проекта /Турчинский/

Привязан:

ГИП	Турчинский	
Нач. отд.	Половень	
Н. контр.	Куцышина	
Гл. спец.	Ситкин	
Зав. пр.	Куцышина	
Инж. II кат.	Павыдова	
Проверил	Куцышина	
Разработал	Павыдова	
Рассчитал	Павыдова	

ТП 503-4-14.88 ВК

Склад заполнителей, приобъектный для автодорожного строительства (наземный) емкостью 1,5; 2,5 тыс. т/ч, из сборно-инвентарных конвейеров

стадия	лист	листов
Р	1	1

Водоснабжение и канализация

ХАРЬКОВСКИЙ ПРОМСТРОЙНИИПРОЕКТ

Альбом 2

Согласовано:
Гр. ЭР
Гр. КЭО

Инв. № подл. | Подпись и дата | Взам. инв. №

gost.e-ecolog.ru