# ТИПОВОЙ ПРОЕКТ

# 407-3-631.92

## КОМПЛЕКТНЫЕ ТРАНСФОРМАТОРНЫЕ ПОДСТАНЦИИ 35/10 кВ ПОСТАВКИ ПО „КРАСНОДАРЭЛЕКТРОСТРОЙКОНСТРУКЦИЯ"

Альбом 5

АС СТРОИТЕЛЬНЫЕ ЧЕРТЕЖИ

gost.e-ecolog.ru

# ТИПОВОЙ ПРОЕКТ
# 407-3-631.92

# КОМПЛЕКТНЫЕ ТРАНСФОРМАТОРНЫЕ ПОДСТАНЦИИ 35/10кВ ПОСТАВКИ ПО „КРАСНОДАРЭЛЕКТРОСТРОЙКОНСТРУКЦИЯ"

## Альбом 5

ПЕРЕЧЕНЬ АЛЬБОМОВ:

| | | |
|---|---|---|
| Альбом 1 | ПЗ | Пояснительная записка |
| Альбом 2 | ЭЛ1 | Схемы электрические принципиальные, планы, узлы |
| Альбом 3 | ЭЛ2 | Схемы внешних вторичных соединений |
| Альбом 4 | ЭЛ3 | Установочные чертежи оборудования |
| Альбом 5 | АС | Строительные чертежи |
| Альбом 6 | ТК | Технологические карты |
| Альбом 7 | С | Сметы |
| Альбом 8 | ЭЛ.СО | Спецификация оборудования |
| Альбом 9 | ВМ | Ведомости потребности в материалах |

1086-05

Разработан
Проектным институтом „Сельэнергопроект"

Главный инженер института Г.Ф. Сумин
Главный инженер проекта Д.В. Левитин

УТВЕРЖДЕН и ВВЕДЕН
в действие приказом института
„Сельэнергопроект" от 28.10.92 № 30-П

© УИТП

# Содержание альбома 5


| №№ листов | Наименование и обозначение документов Наименование листа | Стр. |
|---|---|---|
| — | Содержание альбома | 2 |
| 1 | Общие данные | 3 |
| 2 | ПС35/10-1×□-(35-3Н) Вариант с ЯТС. План фундаментов. | 4 |
| 3 | ПС35/10-2×□-(35-4Н) Вариант с ЯТС. План фундаментов | 5 |
| 4 | ПС35/10-2×□-(35-4Н) Вариант с ПУОС. План фундаментов. | 6 |
| 5 | ПС35/10-2×□-(35-5АН) Вариант с ЯТС. План фундаментов. | 7 |
| 6 | ПС35/10-2×□-(35-5АН) Вариантс ПУОС. План фундаментов. | 8 |
| 7 | ПС35/10-2×□-(35-9) Вариант с ЯТС. План фундаментов. | 9 |
| 8 | ПС35/10-2×□-(35-9) Вариант с ПУОС. План фундаментов. | 10 |
| 9 | Наружное ограждение. План, разрез, спецификация | 11 |
| 10 | Наружное ограждение. Узлы I; II; III. | 12 |
| 11 | Наружное ограждение. Узлы IV; V; VI | 13 |
| 12 | Фундамент под трансформатор мощностью 4000 кВ·А. ФТ-1 | 14 |
| 13 | Фундамент под трансформатор мощностью 4000 кВ·А | |
| | (Вариант без сплошного огнегасящего слоя щебня). ФТ-2 | 15 |
| 14 | Фундамент под трансформатор мощностью | |
| | 1000-2500 кВ·А. ФТ-3 | 16 |
| 15 | Фундамент под трансформатор мощностью 1000-2500 кВ·А | |
| | (Вариант без сплошного огнегасящего слоя щебня). ФТ-4 | 17 |
| 16 | Опоры типа О-35-1; 2; 3 под блоки: приёма ВЛ 35 кВ с разъе- | |
| | динителем и ВЧ связью; шинных разъединителей | |
| | и опорных изоляторов; трансформаторов напряжения | |
| | и предохранителей. | 18 |
| 17 | Опора под блок масляного выключателя. О-35-4 | 18 |
| 18 | Опора под блок разрядников. О-35-5 | 19 |
| 19 | Опора под установку релейных шкафов. О-35-6 | 19 |
| 20 | Опора типа О-35-7; 8 под блоки: двух разъединителей | |
| | и трансформаторов напряжения; 3[в] шинных разъединителей | 20 |
| 21 | Опора под блок опорных изоляторов 35 кВ. О-35-9 | 20 |
| 22 | Опора под блок трансформаторов напряжения. О-35-10 | 21 |
| 23 | Опора под блоки опорных изоляторов 10 кВ. О-10-1 | 21 |
| 24 | Опора под шкаф эксплуатационного и противо- | |
| | пожарного инвентаря. О-ШП | 22 |
| 25 | Фрагмент ограды. Вариант с ПУОС | 22 |
| 26 | Опора под ячейки телемеханики и связи. О-ЯТС | 23 |
| 27 | Фундамент под распредустройство 10 кВ. ФШ-1 | 24 |
| 28 | Фундамент под распредустройство 10 кВ. ФШ-2 | 25 |
| 29 | Фундамент под распредустройство 10 кВ | |
| | Незаглубленный вариант. ФШ-3 | 26 |
| 30 | Фундамент под распредустройства 10 кВ | |
| | Незаглубленный вариант. ФШ-4 | 27 |
| 31 | Отдельностоящий молниеотвод со светиль- | |
| | никами. О-МС | 28 |

Альбом 5

## Ведомость чертежей основного комплекта марки „АС"

| Лист | Наименование | Примечание |
|---|---|---|
| 1 | Общие данные | |
| 2 | ПС 35/10-1× □ -/35-3Н/ Вариант с ЯТС. План фундаментов. | |
| 3 | ПС 35/10-2× □ -/35-4Н/ Вариант с ЯТС. План фундаментов. | |
| 4 | ПС 35/10-2× □ -/35-4Н/ Вариант с ПУОС. План фундаментов. | |
| 5 | ПС 35/10-2× □ -/35-5АН/ Вариант с ЯТС. План фундаментов. | |
| 6 | ПС 35/10-2× □ -/35-5АН/ Вариант с ПУОС. План фундаментов. | |
| 7 | ПС 35/10-2× □ -/35-9/ Вариант с ЯТС. План фундаментов. | |
| 8 | ПС 35/10-2× □ -/35-9/ Вариант с ПУОС. План фундаментов. | |
| 9 | Наружное ограждение. План, разрез, спецификация. | |
| 10 | Наружное ограждение. Узлы I; II; III | |
| 11 | Наружное ограждение. Узлы IV; V; VI | |
| 12 | Фундамент под трансформатор мощностью 4000 кВ·А. ФТ-1 | |
| 13 | Фундамент под трансформатор мощностью 4000 кВ·А /Вариант без сплошного огнегасящего слоя щебня/. ФТ-2 | |
| 14 | Фундамент под трансформатор мощностью 1000-2500 кВ·А. ФТ-3 | |
| 15 | Фундамент под трансформатор мощностью 1000-2500 кВ·А /Вариант без сплошного огнегасящего слоя щебня/. ФТ-4 | |
| 16 | Опоры типа О-35-1; 2; 3 под блоки: приема ВЛ 35 кВ с разъединителем и ВЧ связью; шинных разъединителей и опорных изоляторов; трансформаторов напряжения и предохранителей. | |
| 17 | Опора под блок масляного выключателя. О-35-4 | |
| 18 | Опора под блок разрядников. О-35-5. | |
| 19 | Опора под установку релейных шкафов. О-35-6 | |
| 20 | Опора типа О-35-7; 8 под блоки: двух разъединителей и трансформаторов напряжения; 3х шинных разъединителей | |
| 21 | Опора под блок опорных изоляторов 35 кВ. О-35-9 | |
| 22 | Опора под блок трансформаторов напряжения. О-35-10 | |
| 23 | Опора под блоки опорных изоляторов 10 кВ. О-10-1 | |
| 24 | Опора под шкаф эксплуатационного и противопожарного инвентаря. О-ШП | |
| 25 | Фрагмент ограды. Вариант с ПУОС | |
| 26 | Опора под ячейки телемеханики и связи. О-АТС | |
| 27 | Фундамент под распредустройство 10 кВ. ФШ-1 | |
| 28 | Фундамент под распредустройство 10 кВ. ФШ-2 | |
| 29 | Фундамент под распредустройство 10 кВ. Незаглублённый вариант. ФШ-3 | |
| 30 | Фундамент под распредустройство 10 кВ. Незаглублённый вариант. ФШ-4 | |
| 31 | Отдельностоящий молниеотвод со светильниками. О-МС | |

## Ведомость ссылочных и прилагаемых документов

| Обозначение | Наименование | Примечание |
|---|---|---|
| | Ссылочные документы | |
| ТП 3.407.1-157 | Унифицированные железобетонные | |
| Выпуск 1 | изделия подстанции 35-500 кВ. | |
| ГОСТ 13579-78 | Блоки бетонные для стен подвалов. | |
| ТП 3.407.1-143 Выпуск 1 | Железобетонные опоры ВЛ 10 кВ | |
| ТП 3.407.9-153 | Унифицированные конструкции опор | |
| | под оборудование открытых распре- | |
| | делительных устройств 35-500 кВ | |
| Выпуск 0 | Материалы для проектирования | |
| Выпуск 1 | Опоры под оборудование для ОРУ-35 кВ | |
| Выпуск 7 | Стальные изделия | |
| 4.407-268 | Узлы и конструкции кабельных трасс ПС | Проект лабораторного применения ин-та Сельэнергопроект |
| № 9-0826 | Пункт управления обслуживания и связи | |
| | /ПУОС/ для ПС 35-110 кВ размером 3,0×6,0 м | |
| | с кирпичными стенами. | |
| № 03741 | Ограда незаглубленная | Заводские чертежи |
| | Прилагаемые документы | |
| АСИ-1 | Марка М-1 | |
| АСИ-2 | Марки М-2; М-3 | |
| АСИ-3 | Марки ТМ 1; ЗП-1 | |
| АСИ-4 | Марка МО-1 | |
| АСИ-5 | Марки МО-2; МТ-1 | |
| АСИ-6 | Марки МТ-2; МТ-3; МТ-4; МТ-5 | |

## Общие указания

1. Чертежи альбома 5 настоящей серии выполнены для установки железобетонных конструкций в грунтах с физико-механическими характеристиками, приведёнными в пояснительной записке проекта. Для площадок подстанции, сложенных грунтами с характеристиками, отличающимися от проектных, выбор типа железобетонных конструкций и заделки их в грунте выполняется в соответствии с рекомендациями типового проекта 3.407.9-153 „Унифицированные конструкции опор под оборудование открытых распределительных устройств 35-500 кВ. Выпуск 0. Материалы для проектирования".
2. Варианты армирования железобетонных конструкций, марки бетона конструкций по морозостойкости и водонепроницаемости определяются в конкретном проекте подстанции с учётом гидрогеологических условий площадки и возможностей строительных организаций.

Типовой проект разработан в соответствии с действующими нормами и правилами и предусматривает мероприятия, обеспечивающие взрывобезопасность и пожаробезопасность при эксплуатации подстанции

Главный инженер проекта Д.В. Левитин

Инв. № подл. | Подп. и дата | Взам. инв. №

Привязан

Инв. №

ТП 407-3-631.92 АС

Комплектные трансформаторные подстанции 35/10 кВ поставки ПО „Краснодарэлектростеклоконструкция"

| | | | Стадия | Лист | Листов |
|---|---|---|---|---|---|
| ГИП | Левитин | | РП | 1 | 31 |
| Нач. отд. | Лисобей | | | | |
| Н. контр. | Корягин | | | | |
| Гл. спец. | Корягин | | Общие данные | СЕЛЬЭНЕРГОПРОЕКТ | |
| Инженер | Старикова | | | | |

Альбом 5

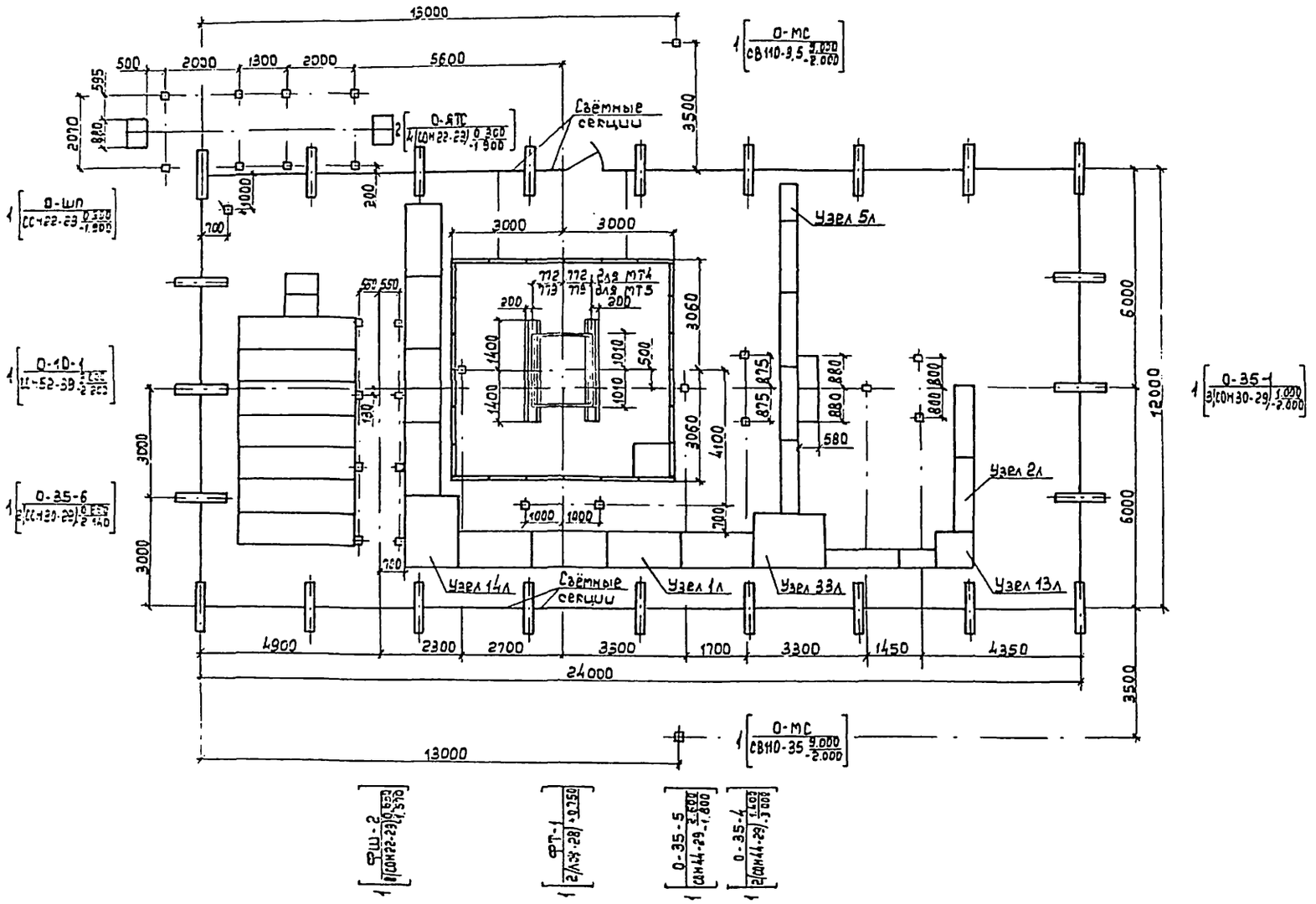


| Марка поз. | Обозначение | Наименование | Кол. | Масса ед., кг | Примечание |
|---|---|---|---|---|---|
| ФТ-1 | АС12 | Фундаменты под трансформатор мощностью 4000 кВ·А | 1 | | |
| ФТ-2 | АС13 | | 1 | | |
| ФТ-3 | АС14 | Фундаменты под трансформатор мощностью 1000-2500 кВ·А | 1 | | |
| ФТ-4 | АС15 | | 1 | | |
| 0-35-1 | АС16 | Опора под блок приёма ВЛ 35 кВ с разъединителем и ВЧ связью | 1 | | |
| 0-35-4 | АС17 | Опора под блок масляного выключателя | 1 | | |
| 0-35-5 | АС18 | Опора под блок разрядников | 1 | | |
| 0-35-6 | АС19 | Опора под установку релейных шкафов | 1 | | |
| 0-10-1 | АС23 | Опора под блок опорных изоляторов 10 кВ | 1 | | |
| 0-ШП | АС24 | Опора под шкаф эксплуатационного и противопожарного инвентаря | 1 | | |
| ФШ-2 | АС28 | Фундамент под распредустройство 10 кВ | 1 | | |
| 0-МС | АС31 | Отдельностоящий молниеотвод со светильниками | 2 | | |
| 0-ЯТС | АС26 | Опоры под ячейки телемеханики и связи | 2 | | |
| | | Кабельные лотки | | | |
| Узел 1л | 4.407-268.2-1 | Прямой участок лотка шириной в=1м | 8 | | |
| Узел 2л | 4.407-268.2-2 | Прямой участок лотка шириной в=0,5м | 7 | | |
| Узел 5л | 4.407-268.2-5 | Доборный участок лотка длиной 1м, шириной в=0,5м | 2 | | |
| Узел 13л | 4.407-268.2-13 | Поворот лотка шириной в=0,5м | 1 | | |
| Узел 14л | 4.407-268.2-14 | Поворот лотка шириной в=1м | 1 | | |
| Узел 33л | 4.407-268.2-33 | Ответвление от лотка шириной в=0,5м лотков шириной в=0,5м и в=1м | 1 | | |

Инв. № подл. | Подпись и дата | Взам. инв. №

Привязан

Инв. №

| | | |
|---|---|---|
| ГИП | Левитин | |
| Нач. отд. | Лисковец | |
| Н. контр. | Корягин | |
| Гл. спец. | Корягин | |
| Инженер | Старикова | |

ТП 407-3-631.92 АС

Комплектные трансформаторные подстанции 35/10 кВ поставки ПО „Краснодарэлектростройконструкция"

ПС 35/10-1х ☐-(35-3Н)

Вариант с ЯТС-80

| Стадия | Лист | Листов |
|---|---|---|
| РП | 2 | |

План фундаментов

СЕЛЬЭНЕРГОПРОЕКТ

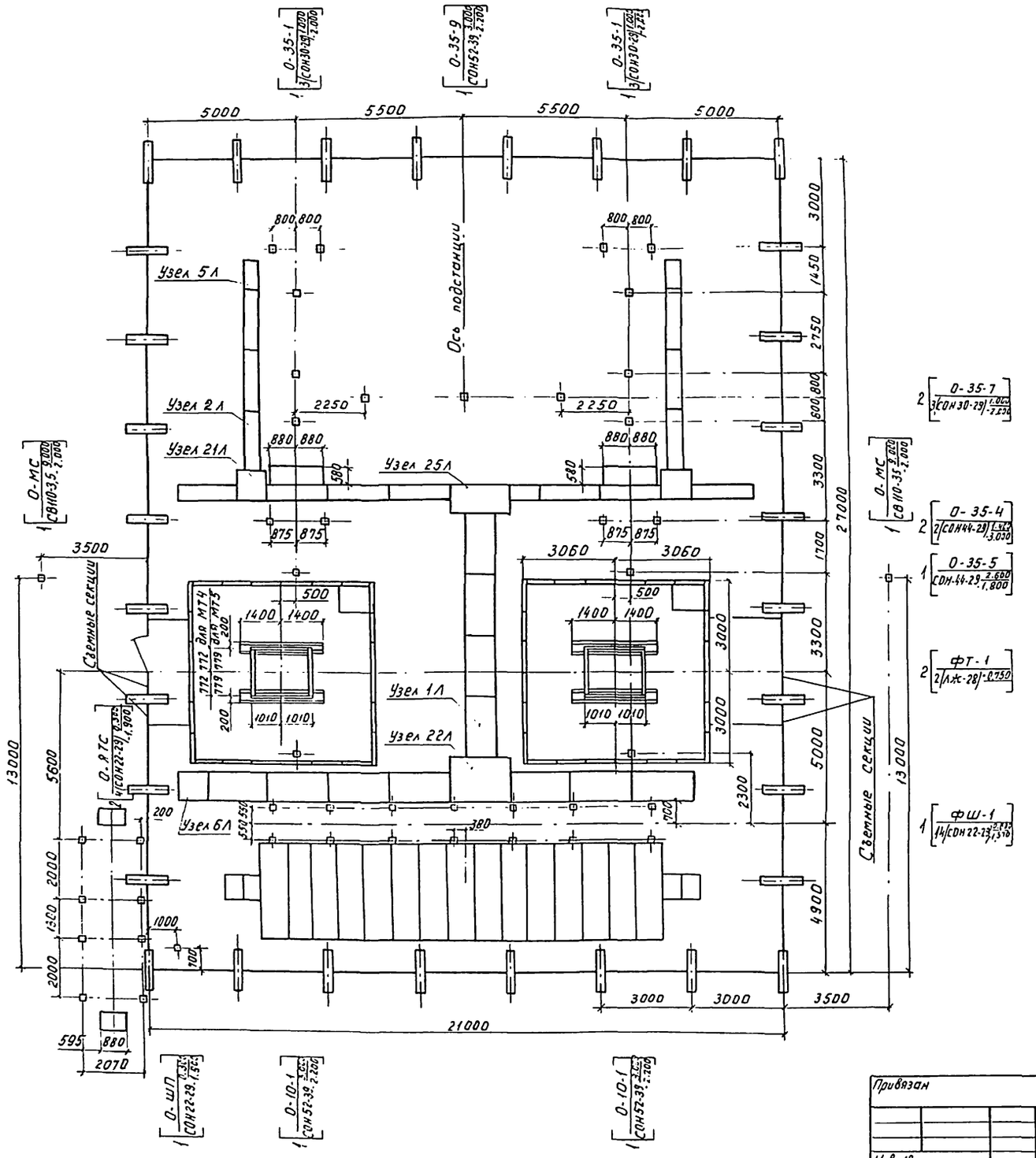


| Марка поз. | Обозначение | Наименование | Кол. | Масса ед., кг | Приме-чание |
|---|---|---|---|---|---|
| ФТ-1 | АС12 | Фундаменты под трансфор- | 2 | | |
| ФТ-2 | АС13 | матор мощностью 4000кВ | 2 | | |
| ФТ-3 | АС14 | Фундаменты под трансформа- | 2 | | |
| ФТ-4 | АС15 | тор мощностью 1000-2500кВ | 2 | | |
| О-35-1 | АС16 | Опора под блок приема ВЛ 35кВ с разъединителем и ВЧ связью | 2 | | |
| О-35-4 | АС17 | Опора под блок масля-ного выключателя | 2 | | |
| О-35-5 | АС18 | Опора под блок разрядников | 2 | | |
| О-35-7 | АС20 | Опора под блок 2 разъе-динителей и трансформа-торов напряжения | 2 | | |
| О-35-9 | АС21 | Опора под блок опорных изоляторов 35кВ | 1 | | |
| О-10-1 | АС23 | Опора под блок опорных изоляторов 10кВ | 2 | | |
| О-ШП | АС24 | Опора под шкаф эксплу-атационного и противо-пожарного инвентаря | 1 | | |
| ФШ-1 | АС27 | Фундамент под распред. устройство 10кВ | 1 | | |
| О-МС | АС31 | Отдельностоящий молние-отвод со светильниками | 2 | | |
| О-ЯТС | АС26 | Опора под ячейки теле-механики и связи | 2 | | |
| | | Кабельные лотки | | | |
| Узел 1л | 4.407-268.2-1 | Прямой участок лотка в = 1,0м | 11 | | |
| Узел 2л | 4.407-268.2-2 | Прямой участок лотка в = 0,5м | 13 | | |
| Узел 5л | 4.407-268.2-5 | Доборный участок длиной 1,0м лотка шириной 0,5м | 3 | | |
| Узел 6л | 4.407-268.2-6 | Доборный участок длиной 1,0м лотка шириной 1,0м | 1 | | |
| Узел 21л | 4.407-268.2-21 | Ответвление лотка шириной в = 0,5м | 2 | | |
| Узел 22л | 4.407-268.2-22 | Ответвление лотка шириной в = 1,0м | 1 | | |
| Узел 25л | 4.407-268.2-25 | Ответвление от лотка шириной в = 0,5м лотка шириной в = 1,0м | 1 | | |

Привязан

Инв. №

| | | |
|---|---|---|
| ГИП | Левитин | |
| Нач. отд. | Лисковец | |
| Н. контр. | Корягин | |
| Гл. спец. | Корягин | |
| Инженер | Старикова | |

ТП 407-3-631.92 АС

Комплектные трансформаторные подстанции 35/10кВ поставки ПО "Красноварзлектростройконструкция"

ПС 35/10-2×□-(35-4Н) Вариант с ЯТС-80

| Стадия | Лист | Листов |
|---|---|---|
| РП | 3 | |

План фундаментов

СЕЛЬЭНЕРГОПРОЕКТ

Инв. № подл. | Подпись и дата | Взам. инв. №

Альбом 5

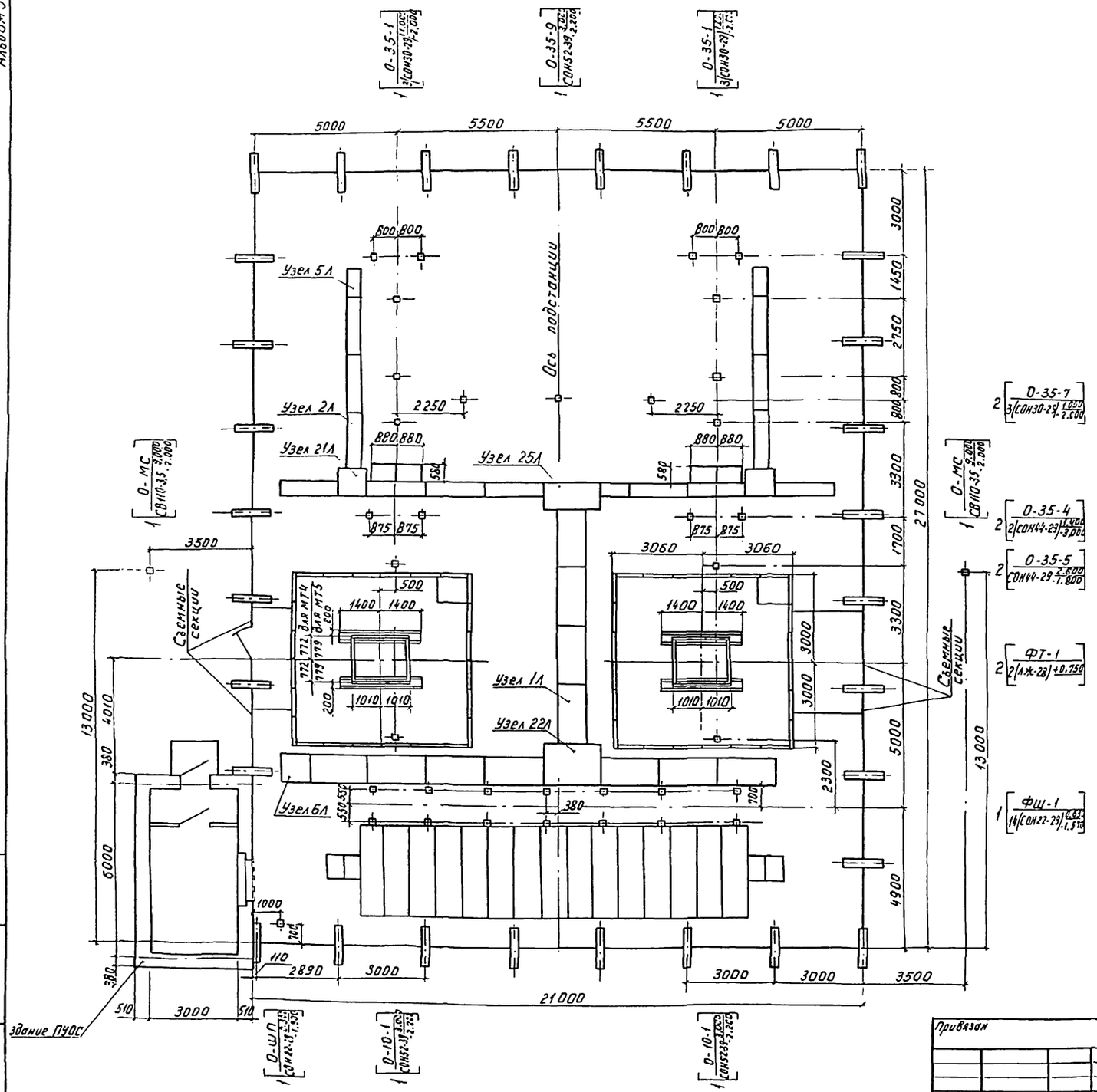


| Марка поз. | Обозначение | Наименование | Кол. | Масса ед., кг | Примечание |
|---|---|---|---|---|---|
| ФТ-1 | АС12 | Фундаменты под трансфор | 2 | | |
| ФТ-2 | АС13 | матор мощностью 4000 кВ | 2 | | |
| ФТ-3 | АС14 | Фундаменты под трансформа | 2 | | |
| ФТ-4 | АС15 | тор мощностью 1000-2500 | 2 | | |
| 0-35-1 | АС16 | Опора под блок приема ВА 35кВ с разъединителем и ВЧ связью | 2 | | |
| 0-35-4 | АС17 | Опора под блок масляного выключателя | 2 | | |
| 0-35-5 | АС18 | Опора под блок разрядников | 2 | | |
| 0-35-7 | АС20 | Опора под блок 2-х разъединителей и трансформаторов напряжения | 2 | | |
| 0-35-9 | АС21 | Опора под блок опорных изоляторов 35кВ | 1 | | |
| 0-10-1 | АС23 | Опора под блок опорных изоляторов 10кВ | 2 | | |
| 0-ШП | АС24 | Опора под шкаф эксплуатационного и противопожарного инвентаря | 1 | | |
| Фш-1 | АС27 | Фундамент под распредустройство 10кВ | 1 | | |
| 0-МС | АС31 | Отдельностоящий молниеотвод со светильниками | 2 | | |
| ПУОС | 9.0826 | Здание пункта управления, обслуживания и связи | 1 | | |
| | | Кабельные лотки | | | |
| Узел 1л | 4.407-268.2-1 | Прямой участок лотка в = 1,0м | 11 | | |
| Узел 2л | 4.407-268.2-2 | Прямой участок лотка в = 0,5м | 13 | | |
| Узел 5л | 4.407-268.2-5 | Доборный участок длиной 1,0м лотка шириной 0,5м | 3 | | |
| Узел 6л | 4.407-268.2-6 | Доборный участок длиной 1,0м лотка шириной 1,0м | 1 | | |
| Узел 21л | 4.407-268.2-21 | Ответвление лотка шириной в = 0,5м | 2 | | |
| Узел 22л | 4.407-268.2-22 | Ответвление лотка шириной в = 1,0м | 1 | | |
| Узел 25л | 4.407-268.2-25 | Ответвление от лотка шириной в=0,5м лотка шириной в = 1,0м | 1 | | |

Привязан

Инв. №

| | | |
|---|---|---|
| ГИП | Левитин | |
| Нач. отд. | Лисковец | |
| Н. контр. | Корягин | |
| Гл. спец. | Корягин | |
| Инженер | Старикова | |

ТП 407-3-631.92 АС

Комплектные трансформаторные подстанции 35/10кВ поставки ПО "Краснодарэлектростроймонтаж"

ПС 35/10-2×□-/35-4Н/ Вариант с ПУОС

| Стадия | Лист | Листов |
|---|---|---|
| РП | 4 | |

План фундаментов

СЕЛЬЭНЕРГОПРОЕКТ

Инв. № подл. | Подпись и дата | Взам. инв. №

Альбом 5

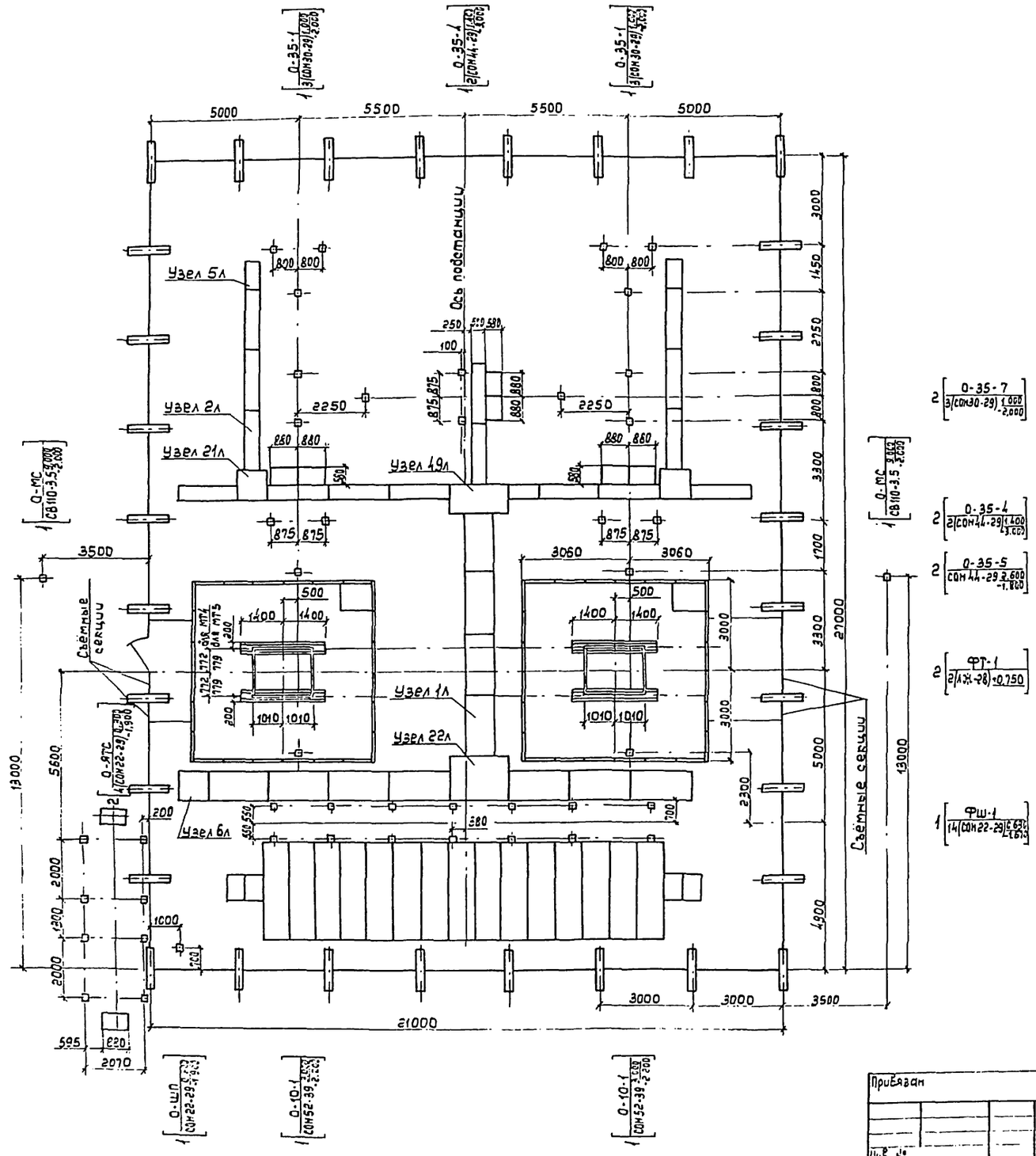


| Марка поз. | Обозначение | Наименование | Кол. | Масса ед. кг | Примечание |
|---|---|---|---|---|---|
| ФТ-1 | АС12 | Фундаменты под трансформатор мощностью 4000 кВ·А | 2 | | |
| ФТ-2 | АС13 | Фундаменты под трансформатор мощностью 6300 кВ·А | 2 | | |
| ФТ-3 | АС14 | Фундаменты под трансформатор мощностью 10000-25000 кВ·А | 2 | | |
| ФТ-4 | АС15 | | 2 | | |
| О-35-1 | АС-16 | Опора под блок приёмных ВЛ 35кВ с разъединителем и ВЧ связью | 2 | | |
| О-35-4 | АС-17 | Опора под блок масляного выключателя | 3 | | |
| О-35-5 | АС-18 | Опора под блок разрядников | 2 | | |
| О-35-7 | АС20 | Опора под блок 2-х разъединителей и трансформаторов напряжения | 2 | | |
| О-10-1 | АС-23 | Опора под блок опорных изоляторов 10кВ | 2 | | |
| О-ШП | АС24 | Опора под шкаф эксплуатационного и противопожарного инвентаря | 1 | | |
| ФШ-1 | АС-27 | Фундамент под распредустройство 10кВ | 1 | | |
| О-МС | АС31 | Отдельностоящий молниеотвод со светильниками | 2 | | |
| О-ЯТС | АС26 | Опора под ячейки телемеханики и связи | 2 | | |
| | | Кабельные лотки | | | |
| Узел 1л | 4.407-268.2-1 | Прямой участок лотка В=1.0м | 11 | | |
| Узел 2л | 4.407-268.2-2 | Прямой участок лотка В=0.5м | 15 | | |
| Узел 5л | 4.407-268.2-5 | Доборный участок длиной 1.0м лотка шириной 0.5м | 3 | | |
| Узел 6л | 4.407-268.2-6 | Доборный участок длиной 1.0м лотка шириной 1.0м | 1 | | |
| Узел 21л | 4.407-268.2-21 | Ответвление лотка шириной В=0.5м | 2 | | |
| Узел 22л | 4.407-268.2-22 | Ответвление лотка шириной В=1.0м | 1 | | |
| Узел 49л | 4.407-268.2-49 | Ответвление от лотка шириной В=1.0м лотка шириной В=0.5м в три стороны | 1 | | |

Привязан

Инв. №

Взам. инв. №

Подпись и дата

Инв. № подл.

| | | |
|---|---|---|
| ГИП | Левитин | |
| Нач. отд. | Лукьянец | |
| Н. контр. | Корягин | |
| Гл. спец. | Корягин | |
| Инженер | Старикова | |

ТП 407-5-631.92 АС

Комплектные трансформаторные подстанции 35/10кВ поставки ПО "Красноярскэлектросетьэнергоремонт"

ПС-35/10-2х□-/35-5АН)
Вариант с ЯТС

| Стадия | Лист | Листов |
|---|---|---|
| РП | 5 | |

План фундаментов

СЕЛЬЭНЕРГОПРОЕКТ

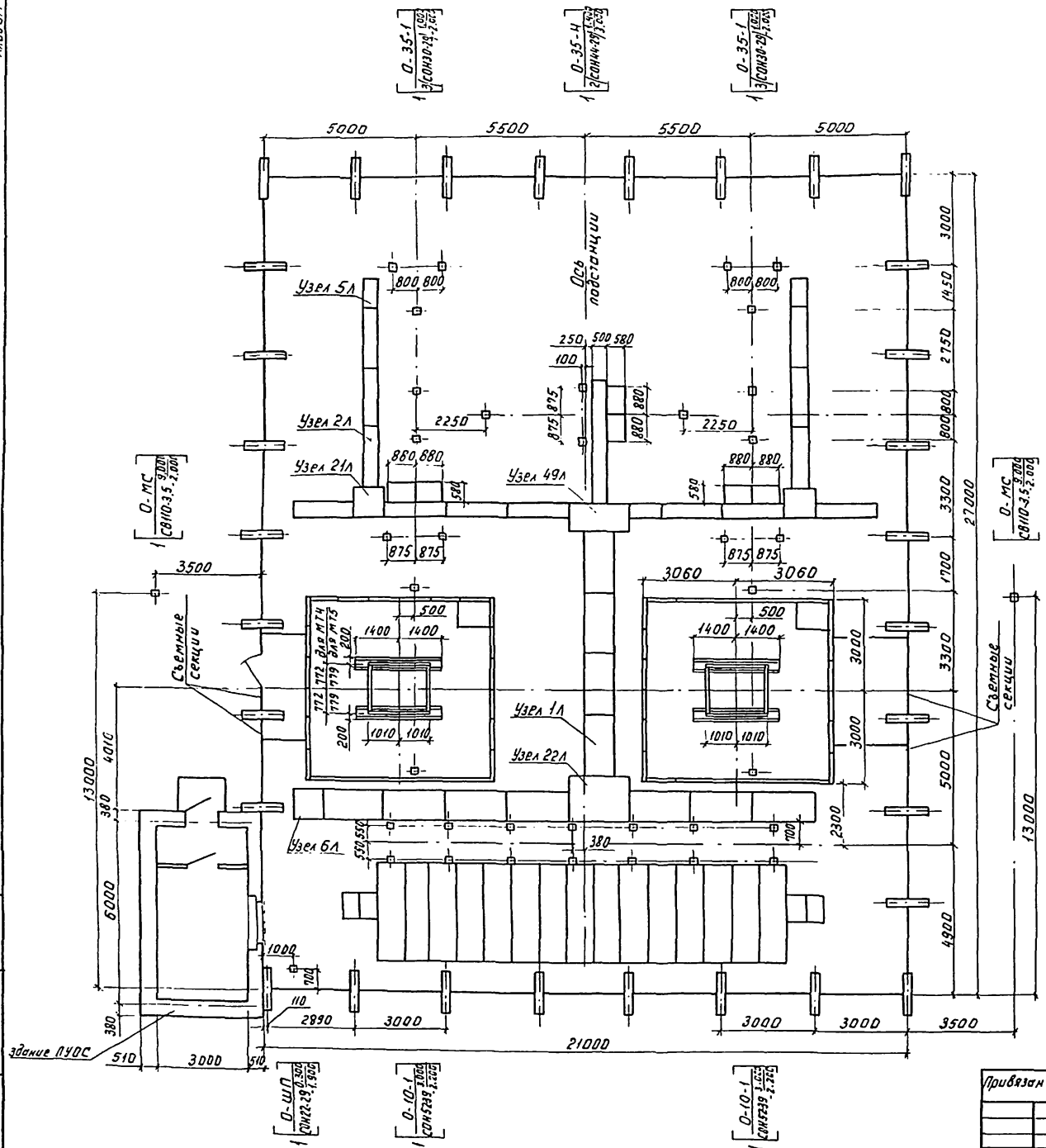


| Марка поз. | Обозначение | Наименование | Кол. | Масса ед., кг | Примечание |
|---|---|---|---|---|---|
| ФТ-1 | АС12 | Фундаменты под трансформатор мощностью 4000 кВА | 2 | | |
| ФТ-2 | АС13 | | 2 | | |
| ФТ-3 | АС14 | Фундаменты под трансформатор мощностью 1500-2500 кВ | 2 | | |
| ФТ-4 | АС15 | | 2 | | |
| О-35-1 | АС16 | Опора под блок приема ВЛ 35 кВ с разъединителем и ВЧ связью | 2 | | |
| О-35-4 | АС17 | Опора под блок масляного выключателя | 3 | | |
| О-35-5 | АС18 | Опора под блок разрядников | 2 | | |
| О-35-7 | АС20 | Опора под блок 2-х разъединителей и трансформаторов напряжения | 2 | | |
| О-10-1 | АС23 | Опора под блок опорных изоляторов 10 кВ | 2 | | |
| О-ШП | АС24 | Опора под шкаф эксплуатационного и противопожарного инвентаря | 1 | | |
| ФШ-1 | АС27 | Фундамент под распредустройство 10 кВ | 1 | | |
| О-МС | АС31 | Отдельностоящий молниеотвод со светильниками | 2 | | |
| ПУОС | 9.0826 | Здание пункта управления, обслуживания и связи | 1 | | |
| | | Кабельные лотки | | | |
| Узел 1л | 4.407-268.2-1 | Прямой участок лотка $B = 1,0$ м | 11 | | |
| Узел 2л | 4.407-268.2-2 | Прямой участок лотка $B = 0,5$ м | 15 | | |
| Узел 5л | 4.407-268.2-5 | Доборный участок длиной 1,0 м лотка шириной 0,5 м | 3 | | |
| Узел 6л | 4.407-268.2-6 | Доборный участок длиной 1,0 м лотка шириной 1,0 м | 1 | | |
| Узел 21л | 4.407-268.2-21 | Ответвление лотка шириной $B = 0,5$ м | 2 | | |
| Узел 22л | 4.407-268.2-22 | Ответвление лотка шириной $B = 1,0$ м | 1 | | |
| Узел 49л | 4.407-268.2-49 | Ответвление от лотка шириной $B = 1,0$ м лотка шириной $B = 0,5$ м в три стороны | 1 | | |

Инв. № подл. | Подпись и дата | Взам. инв. №

Привязан

Инв. №

| | | |
|---|---|---|
| ГИП | Левитин | |
| Нач. отд. | Лисковец | |
| Н. контр. | Корягин | |
| Гл. спец. | Корягин | |
| Инженер | Сорокова | |

ТП 407-3-631.92 АС

Комплектные трансформаторные подстанции 35/10 кВ поставки ПО "Красноярэлектростройконструкция"

ПС 35/10-2×□-(35-5АН) Вариант с ПУОС

| Задия | Лист | Листов |
|---|---|---|
| РП | 6 | |

План фундаментов

СЕЛЬЭНЕРГОПРОЕКТ

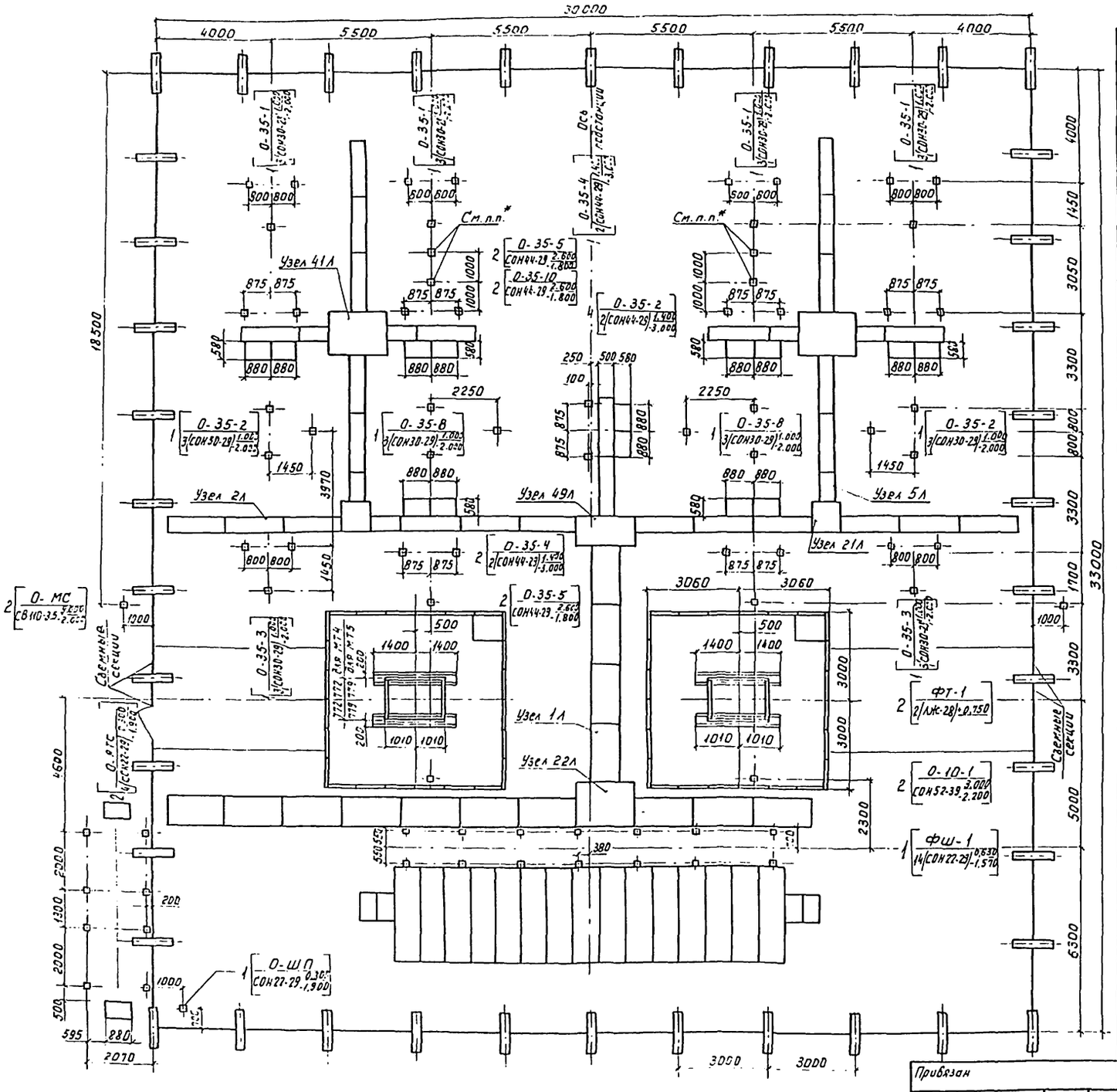


* Опоры устанавливаются при наличии АВР на линии.

| Марка поз. | Обозначение | Наименование | Кол. | Масса ед., кг | Примечание |
|---|---|---|---|---|---|
| ФТ-1 | АС12 | Фундаменты под трансформатор мощностью 4000 кВА | 2 | | |
| ФТ-2 | АС13 | | 2 | | |
| ФТ-3 | АС14 | Фундаменты под трансформатор мощностью 1000-2500 кВА | 2 | | |
| ФТ-4 | АС15 | | 2 | | |
| О-35-1 | АС16 | Опора под блок приема ВЛ 35 кВ с разъединителем и ВЧ связью | 4 | | |
| О-35-2 | АС16 | Опора под блок шинных разъединителей и опорных изоляторов | 2 | | |
| О-35-3 | АС16 | Опора под блок трансформаторов напряжения и предохранителей | 2 | | |
| О-35-4 | АС17 | Опора под блок масляного выключателя | 7 | | |
| О-35-5 | АС18 | Опора под блок разрядников | 4 | | |
| О-35-8 | АС20 | Опора под блок 3-х шинных разъединителей | 2 | | |
| О-35-10 | АС22 | Опора под блок трансформаторов напряжения | 2 | | |
| О-10-1 | АС23 | Опора под блок опорных изоляторов 10 кВ | 2 | | |
| О-ШП | АС24 | Опора под шкаф эксплуатационного и противопожарного инвентаря | 1 | | |
| ФШ-1 | АС27 | Фундамент под распредустройство 10 кВ | 1 | | |
| О-МС | АС31 | Отдельностоящий молниеотвод со светильниками | 2 | | |
| О-ЯТС | АС26 | Опора под ячейки телемеханики и связи | 2 | | |
| | | Кабельные лотки | | | |
| Узел 1л | 4.407-268.2-1 | Прямой участок лотка в = 1,0м | 14 | | |
| Узел 2л | 4.407-268.2-2 | Прямой участок лотка в = 0,5м | 28 | | |
| Узел 5л | 4.407-268.2-5 | Доборный участок лотка длиной 1,0м, шириной 0,5м | 7 | | |
| Узел 21л | 4.407-268.2-21 | Ответвление лотка шириной в = 0,5м | 2 | | |
| Узел 22л | 4.407-268.2-22 | Ответвление лотка шириной в = 1,0м | 1 | | |
| Узел 41л | 4.407-268.2-41 | Пересечение лотков шириной в = 0,5м | 2 | | |
| Узел 49л | 4.407-268.2-49 | Ответвление от лотка шириной в = 1,0м лотка шириной в = 0,5м в три стороны | 1 | | |

Привязан

Инв. №

| | | |
|---|---|---|
| ГИП | Левитин | |
| Нач. отд. | Лисковец | |
| Н. контр. | Корягин | |
| Гл. спец. | Корягин | |
| Инженер | Старикова | |

ТП 407-3-631.92 АС

Комплектные трансформаторные подстанции 35/10 кВ поставки ПО "Красноярскэлектростроймонтаж"

ПС 35/10-2х□-[35-9] Вариант с ЯТС-80

| Стадия | Лист | Листов |
|---|---|---|
| РП | 7 | |

План фундаментов

СЕЛЬЭНЕРГОПРОЕКТ

Инв. № подл. | Подп. и дата | Взам. инв. №

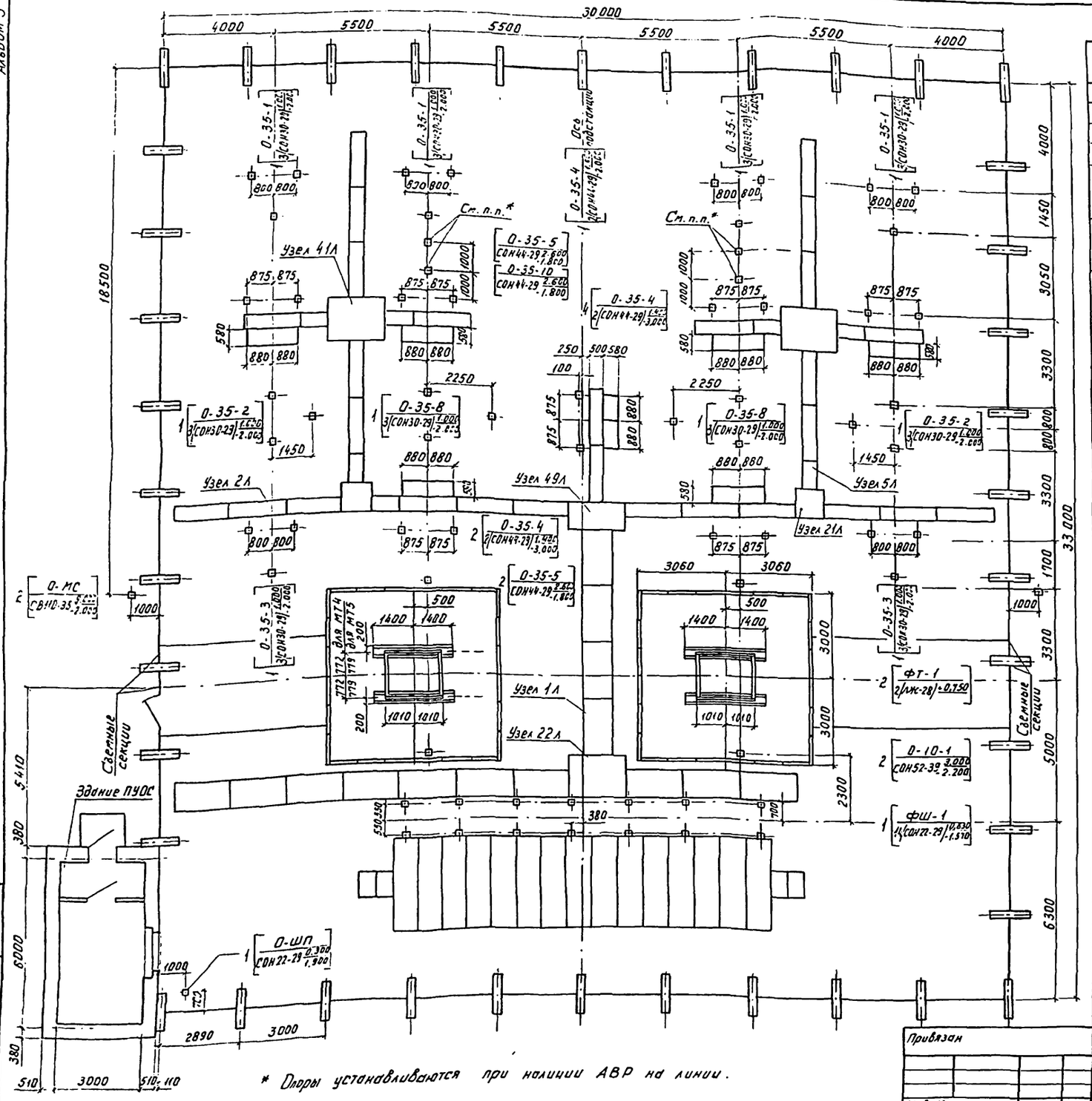


| Марка поз. | Обозначение | Наименование | Кол. | Масса ед., кг | Приме-чание |
|---|---|---|---|---|---|
| ФТ-1 | АС12 | Фундаменты под трансформа- | 2 | | |
| ФТ-2 | АС13 | тор мощностью 4000 кВА | 2 | | |
| ФТ-3 | АС14 | Фундаменты под трансформа- | 2 | | |
| ФТ-4 | АС15 | тор мощностью 1000-2500 кВА | 2 | | |
| О-35-1 | АС16 | Опора под блок приема ВЛ 35 кВ с разъединителем и ВЧ связью | 4 | | |
| О-35-2 | АС16 | Опора под блок шинных разъединителей и опорных изоляторов | 2 | | |
| О-35-3 | АС16 | Опора под блок трансформаторов напряжения и предохранителей | 2 | | |
| О-35-4 | АС17 | Опора под блок масляного выключателя | 7 | | |
| О-35-5 | АС18 | Опора под блок разрядников | 4 | | |
| О-35-8 | АС20 | Опора под блок 3х шинных разъединителей | 2 | | |
| О-35-10 | АС22 | Опора под блок трансформаторов напряжения | 2 | | |
| О-10-1 | АС23 | Опора под блок опорных изоляторов 10 кВ | 2 | | |
| О-ШП | АС24 | Опора под шкаф эксплуатационного и противопожарного инвентаря | 1 | | |
| ФШ-1 | АС27 | Фундамент под распредустройство 10 кВ | 1 | | |
| О-МС | АС31 | Отдельностоящий молниеотвод со светильниками | 2 | | |
| ПУОС | 9.0826 | Здание пункта управления, обслуживания и связи | 1 | | |
| | | Кабельные лотки | | | |
| Узел 1л | 4.407-268.2-1 | Прямой участок лотка В = 1,0 м | 14 | | |
| Узел 2л | 4.407-268.2-2 | Прямой участок лотка В = 0,5 м | 28 | | |
| Узел 5л | 4.407-268.2-5 | Доборный участок лотка длиной 1,0 м, шириной 0,5 м | 7 | | |
| Узел 21л | 4.407-268.2-21 | Ответвление лотка шириной В = 0,5 м | 2 | | |
| Узел 22л | 4.407-268.2-22 | Ответвление лотка шириной В = 1,0 м | 1 | | |
| Узел 41л | 4.407-268.2-41 | Пересечение лотков шириной В = 0,5 м | 2 | | |
| Узел 49л | 4.407-268.2-49 | Ответвление от лотка шириной В: 1,0 м лотка шириной В = 0,5 м в три стороны | 1 | | |

Привязан

Инв. №

| | | |
|---|---|---|
| ГИП | Левитин | |
| Нач. отд. | Лисковец | |
| Н. контр. | Корягин | |
| Гл. спец. | Корягин | |
| Инженер | Старикова | |

ТП 407-3-631.92 АС

Комплектные трансформаторные подстанции 35/10 кВ поставки ПО "Краснодарэлектростройконструкция"

ПС 35/10-2×□-(35-9)
Вариант с ПУОС

| Стадия | Лист | Листов |
|---|---|---|
| РП | 8 | |

План фундаментов

СЕЛЬЭНЕРГОПРОЕКТ

Инв. № подл. | Подпись и дата | Взам. инв. №

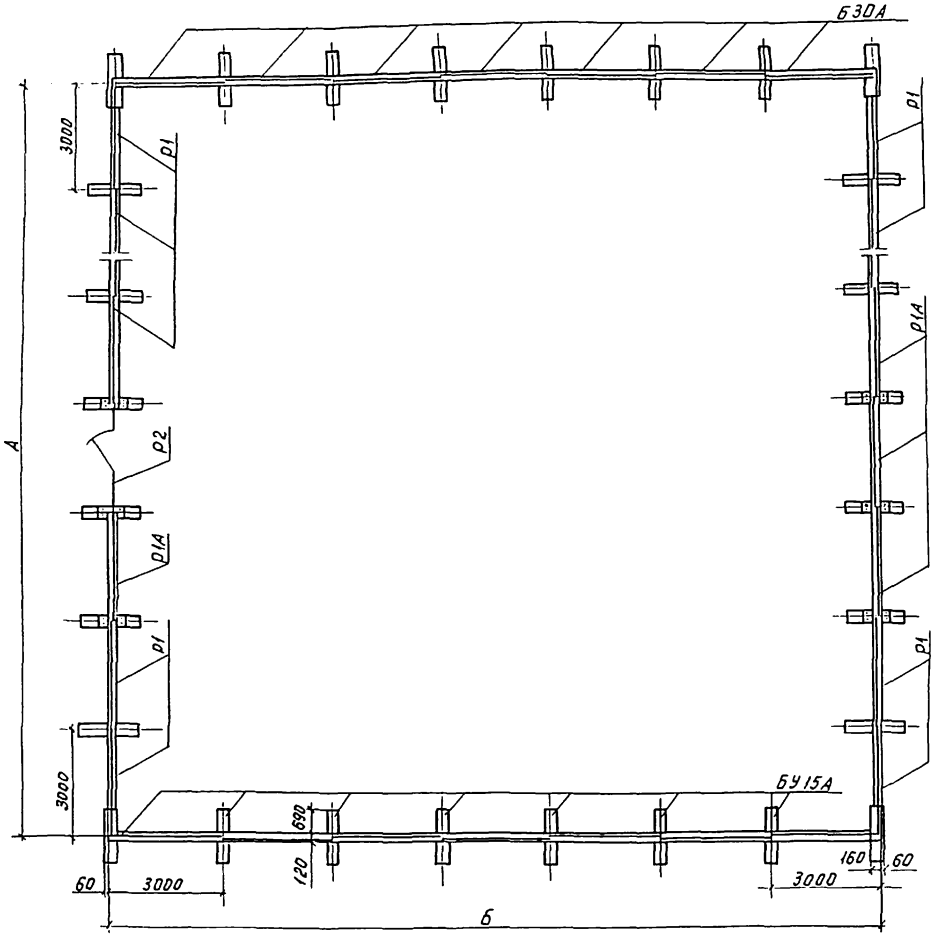


| Марка поз. | Обозначение | Наименование | Количество 35-3Н с ЯТС | 35-4Н 35-5Н с ЯТС | 35-5АН 35-5АН с ПУОС | 35-9 с ЯТС | 35-9 с ПУОС | Масса ед., кг | Примечание |
|---|---|---|---|---|---|---|---|---|---|
| | | *Железобетонные изделия* | | | | | | | |
| БЗ0А | 3.407.1-157.1-22 | Балка | 23 | 31 | 29 | 41 | 39 | 200 | |
| БУ15А | 3.407.1-157.1-22 | Балка | 24 | 32 | 31 | 42 | 41 | 100 | |
| | | *Стальные изделия* | | | | | | | |
| Р1 | Заводские чертежи 03741 | Сетчатая панель рядовая | 20 | 28 | 26 | 38 | 36 | 30,5 | |
| Р1А | | Сетчатая панель съемная | 3 | 3 | 3 | 3 | 3 | 30,5 | |
| Р2 | | Сетчатая панель с калиткой | 1 | 1 | 1 | 1 | 1 | 70,8 | |
| МС-1 | | Изделие соединительное | 6 | 6 | 6 | 6 | 6 | 5,78 | |
| МС2 | | Изделие соединительное | 12 | 12 | 12 | 12 | 12 | 0,18 | |
| МС3 | | Подкладка | 2 | 2 | 2 | 2 | 2 | 0,94 | |
| | | *Стандартные изделия* | | | | | | | |
| 1 | | Болт М10-6g×30.58 ГОСТ 7798-70 | 18 | 18 | 18 | 18 | 18 | 0,03 | |
| 2 | | Гайка М10-6Н.5 ГОСТ 5915-70 | 36 | 36 | 36 | 36 | 36 | 0,011 | |
| 3 | | Шайба 10.02 Ст3 ГОСТ 11371-78 | 36 | 36 | 36 | 36 | 36 | 0,004 | |
| 4 | | Шайба 10.02 Ст3 ГОСТ 6402-70 | 18 | 18 | 18 | 18 | 18 | 0,001 | |

| Типоразмеры | Схемы 35-3Н с ЯТС | 35-4Н с ЯТС | 35-4Н с ПУОС | 35-5АН с ЯТС | 35-5АН с ПУОС | 35-9 с ЯТС | 35-9 с ПУОС |
|---|---|---|---|---|---|---|---|
| А, м | 24 | 27 | 27 | 27 | 27 | 33 | 33 |
| В, м | 12 | 21 | 21 | 21 | 21 | 30 | 30 |

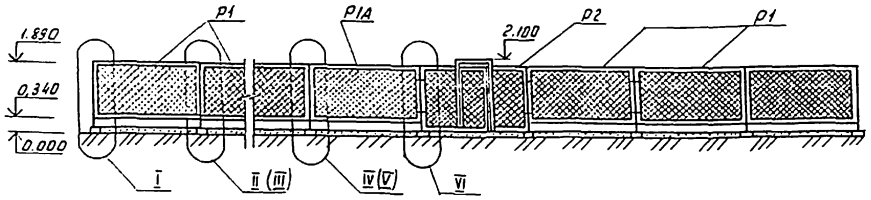


Узлы в скобках даны для косогорных участков.
Уклон территории ограждаемой площадки допускается до 6%.
Читать совместно с листом АС-10; АС-11.

Привязан

Инв. №

| | | |
|---|---|---|
| ГИП | Левитин | |
| Нач. отд. | Лисковец | |
| Н. контр. | Корягин | |
| Гл. спец. | Корягин | |
| Инженер | Старикова | |

ТП 407-3-631.92 АС

Комплектные трансформаторные подстанции 35/10кВ поставки ПО "Краснодарэлектростройконструкция"

| Стадия | Лист | Листов |
|---|---|---|
| РП | 9 | |

Наружное ограждение
План, разрез, спецификация

СЕЛЬЭНЕРГОПРОЕКТ

Альбом 5

Инв. № подл. | Подпись и дата | Взам. инв. №

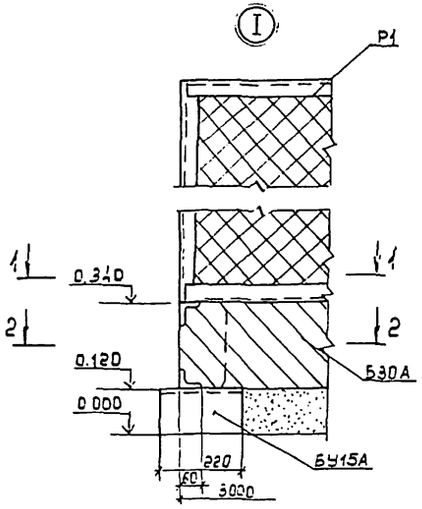


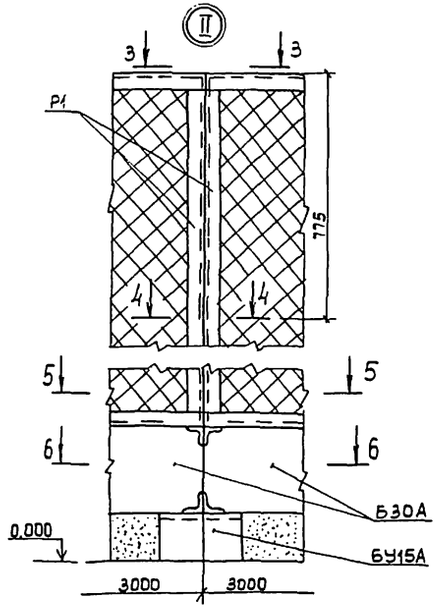


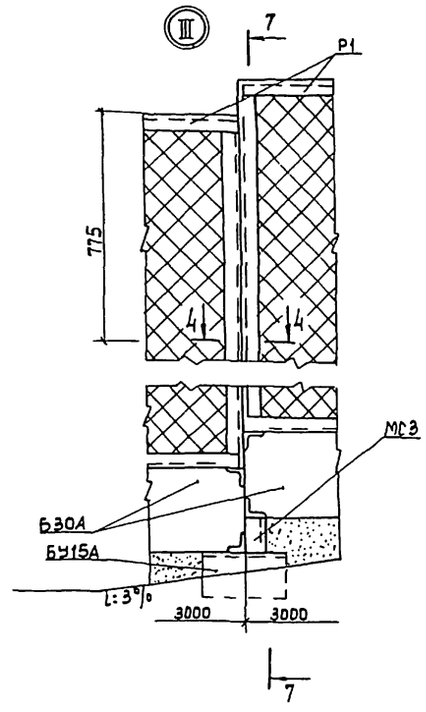


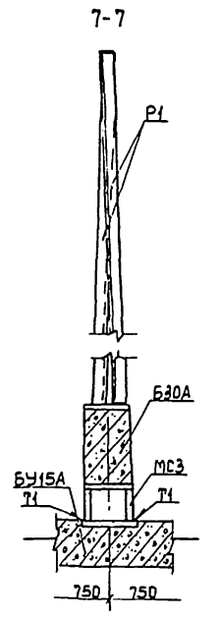


1-1

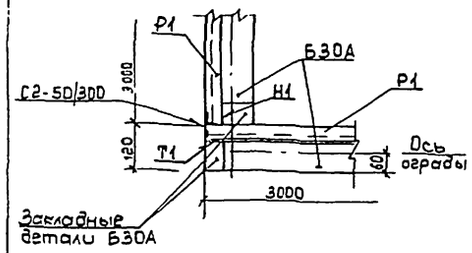


5-5

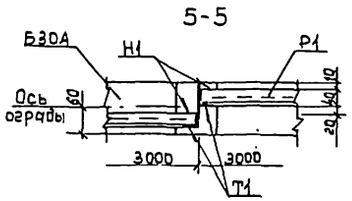


3-3

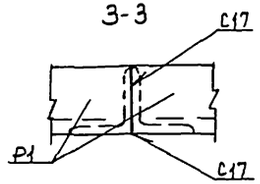


2-2

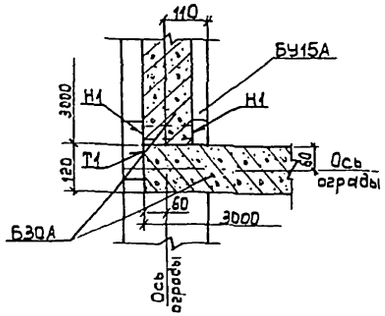


6-6

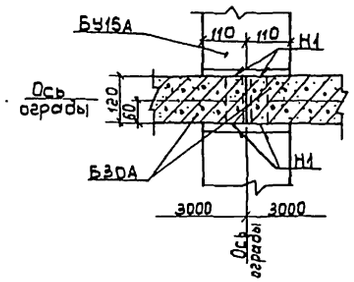


4-4

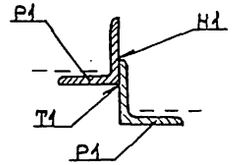


Уклон территории ограждаемой площадки допускается до 6%.
Читать совместно с листом АС-9.
Сварные швы по ГОСТ 5264-80. Катеты швов принять по наименьшей толщине свариваемых элементов.
Электроды для сварных соединений Э42А ГОСТ 9467-75.

Привязан

Инв. №

| | | | | | |
|---|---|---|---|---|---|
| ТП 407-3-631.92 АС | | | | | |
| Комплектные трансформаторные подстанции 35/10кВ поставки ПО "Краснодарэлектростроймонтаж" | | | | | |
| | | | Стадия | Лист | Листов |
| | | | РП | 10 | |
| ГИП | Левитин | | Наружное ограждение. Узлы I, II, III | | СЕЛЬЭНЕРГОПРОЕКТ |
| Нач. отд. | Лисовец | | | | |
| Н. контр. | Корягин | | | | |
| Гл. спец. | Корягин | | | | |
| Инженер | Старикова | | | | |

Инв. № подл. | Подпись и дата | Взам. инв. №

IV

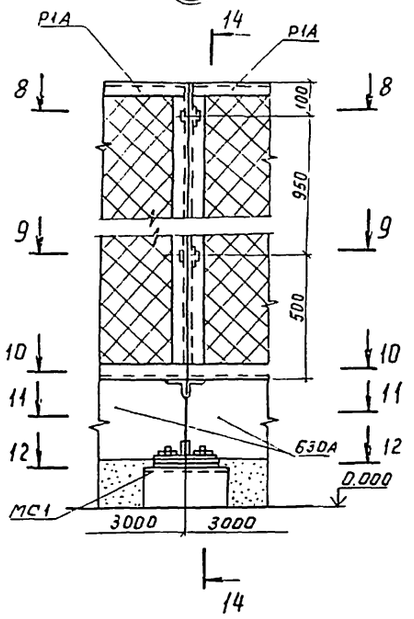


14-14

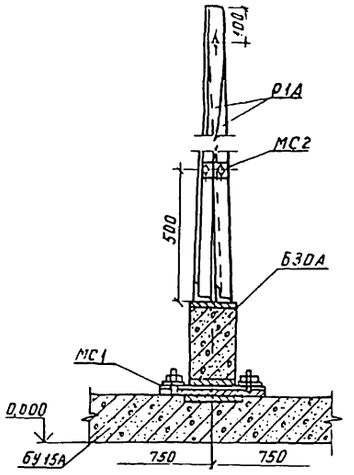


V

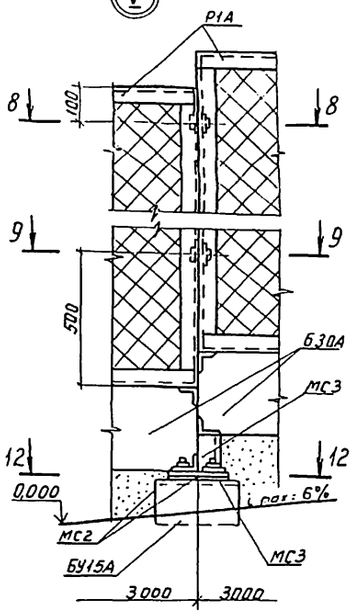


VI

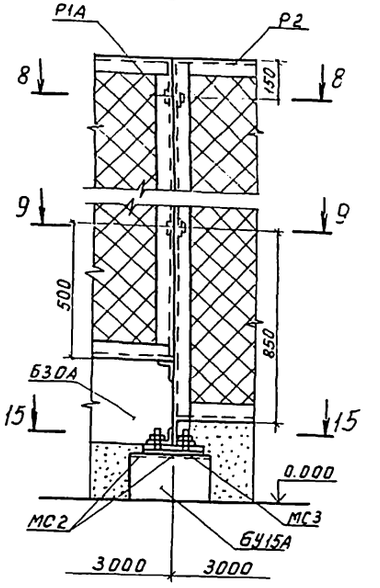


10-10

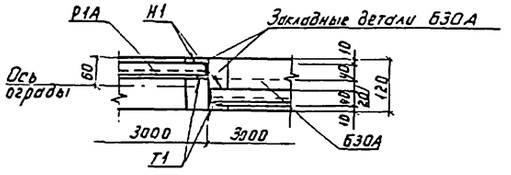


11-11

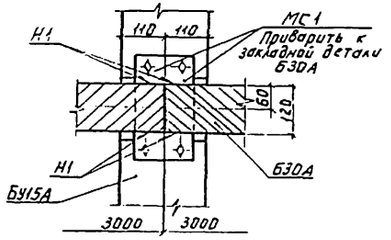


8-8

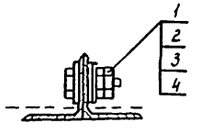


9-9

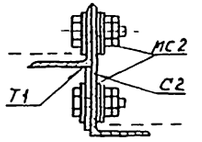


15-15

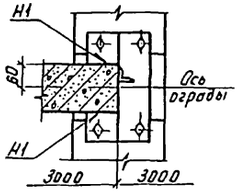


12-12

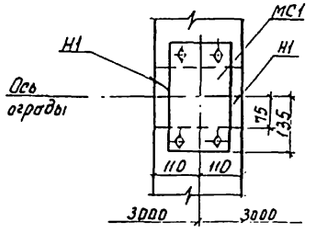


Уклон территории ограждаемой площадки допускается до 6%.
Читать совместно с листом АС-9.
Сварные швы по ГОСТ 5264-80, катеты швов принять по наименьшей толщине свариваемых элементов.
Электроды для сварных соединений Э42А ГОСТ 9467-75.

Привязан

Инв. №

| | | | | | |
|---|---|---|---|---|---|
| | | | ТП 407-3-631.92 АС | | |
| | | | Комплектные трансформаторные подстанции 35/10 кВ поставки ПО "Краснодарэлектростройконструкция" | | |
| | | | | Стадия | Лист | Листов |
| ГИП | Левитин | | | РП | 11 | |
| Нач. отд | Лисковец | | | | | |
| Н. контр. | Корягин | | Наружное ограждение Узлы IV; V; VI | СЕЛЬЭНЕРГОПРОЕКТ | | |
| Гл. спец. | Корягин | | | | | |
| Инженер | Старикова | | | | | |

Инв. № подл. | Подпись и дата | Взам. инв. №

Альбом 5

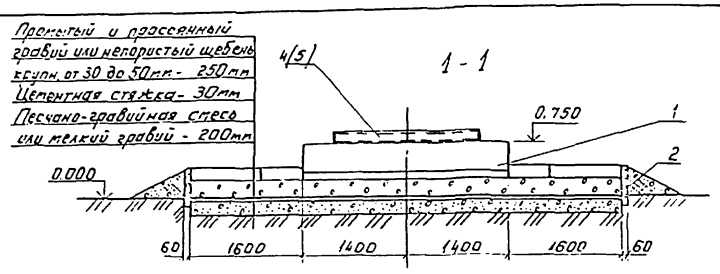


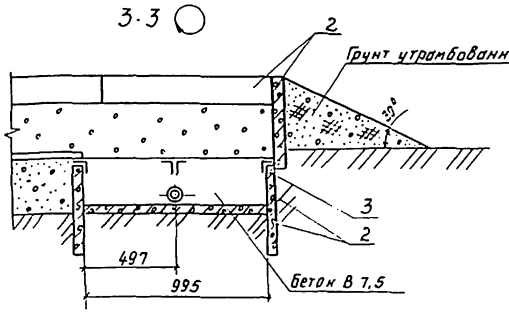


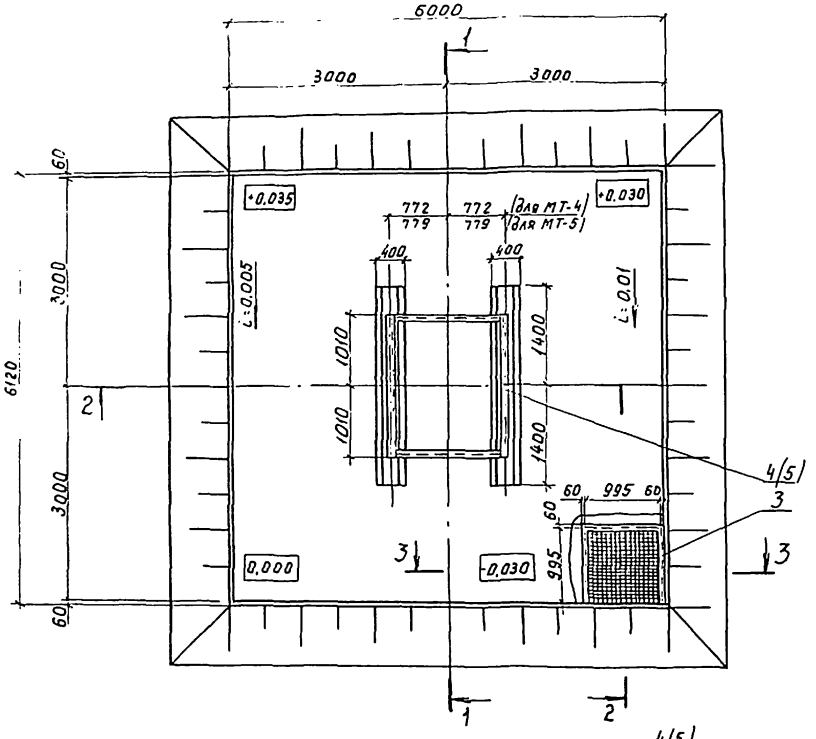


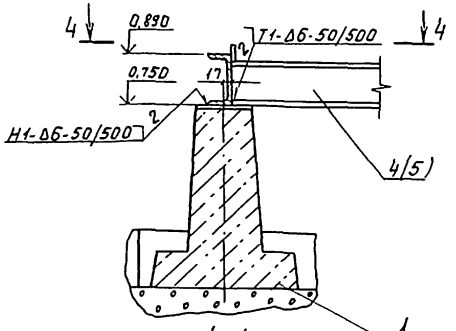


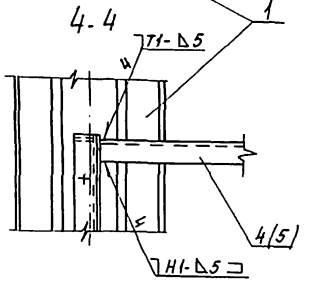


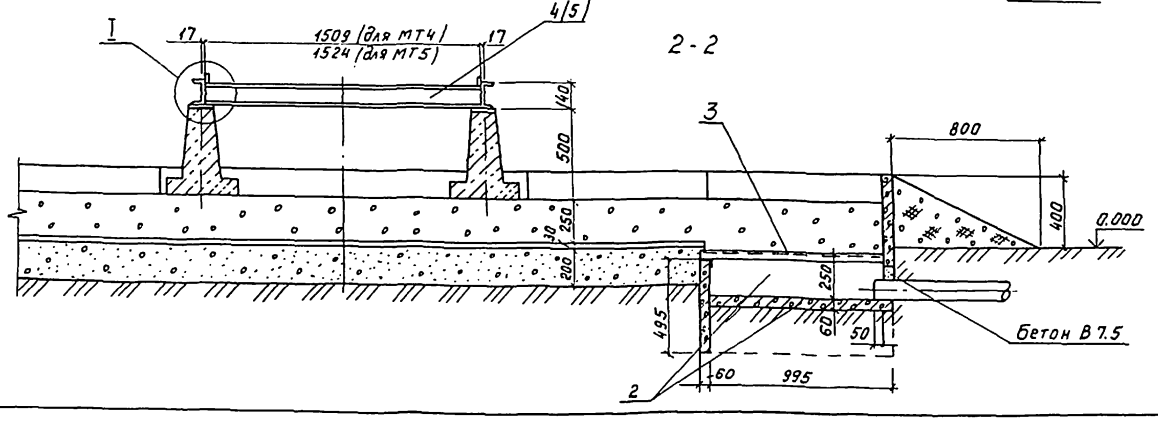


| Марка, поз. | Обозначение | Наименование | Кол. | Масса ед., кг | Примечание |
|---|---|---|---|---|---|
| | | Железобетонные изделия | | | |
| 1 | 3.407.1-157.1-20 | Лежень ЛЖ 28 | 2 | 750,0 | |
| 2 | 3.407.1-157.1-15 | Плита П 10.5 | 29 | 73,0 | |
| | | Стальные изделия | | | |
| 3 | АСИ5 | Марка МТ1 | 1 | 16,29 | |
| 4 | АСИ6 | Марка МТ4 | 1 | 94,95 | |
| 5 | АСИ6 | Марка МТ5 | 1 | 83,84 | |
| | | Материалы | | | |
| | | Раствор цементно-песчаный | | | 1,00 м³ |
| | | Бетон В 7.5 | | | 0,01 м³ |
| | | Труба асбестоцементная | | | определяется сортаментом |
| | | Гравий, щебень | | | 8,8 м³ |
| | | Смесь песчано-гравийная | | | 8,6 м³ |

1. За условную отметку 0,000 принята отметка планировки земли.
2. Сварные швы по ГОСТ 5264-80.
Электроды для сварных соединений Э42 ГОСТ 9467-75.

Привязан

Инв. №

| | | | |
|---|---|---|---|
| ТП 407-3-631.92 АС | | | |
| Комплектные трансформаторные подстанции 35/10кВ поставки ПО "Краснодарэлектростройконструкция" | | | |
| | Стадия | Лист | Листов |
| | РП | 12 | |
| Фундамент под трансформатор мощностью 4000 кВ·А ФТ-1 | СЕЛЬЭНЕРГОПРОЕКТ | | |

| | | |
|---|---|---|
| ГИП | Левитин | |
| Нач. отд. | Лисковец | |
| Н. контр. | Колягин | |
| Гл. спец. | Корягин | |
| Инженер | Старикова | |

Инв. № подл. | Подпись и дата | Взам. инв. №

Альбом 5

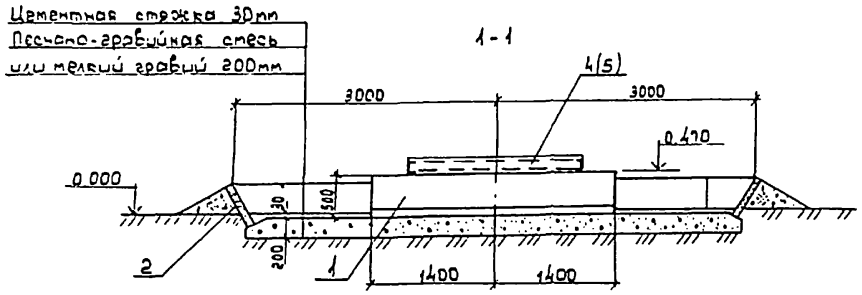


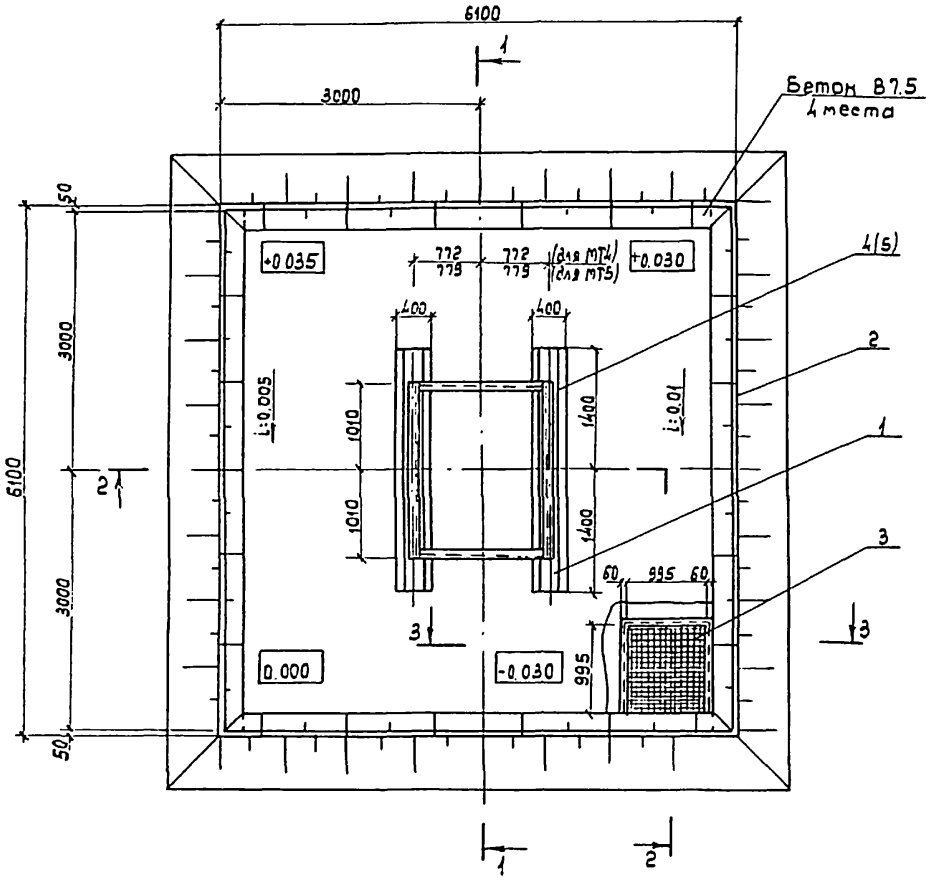


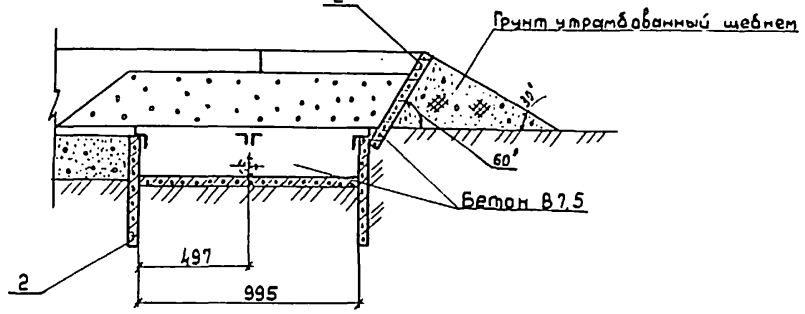


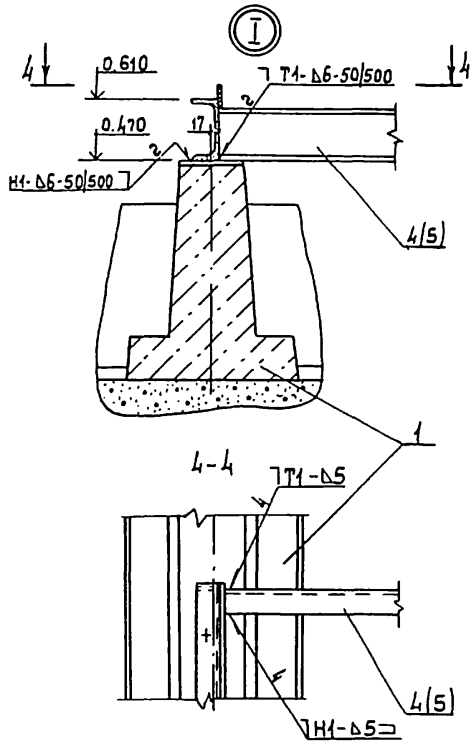


| Марка, поз. | Обозначение | Наименование | Кол. | Масса ед., кг | Примечание |
|---|---|---|---|---|---|
| | | Железобетонные изделия | | | |
| 1. | 3.407.1-157.1-20 | Лежень ЛЖ-28 | 2 | 750.0 | |
| 2. | 3.407.1-157.1-15 | Плита П10.5 | 27 | 73.0 | |
| | | | | | |
| | | Стальные изделия | | | |
| 3. | АСИ-5 | Марка МТ1 | 1 | 16.29 | |
| 4. | АСИ-6 | Марка МТ4 | 1 | 94.95 | |
| 5. | | Марка МТ5 | 1 | 83.84 | |
| | | | | | |
| | | Материалы | | | |
| | | Раствор цементно-песчаный | | | 0.66 м³ |
| | | Бетон В7.5 | | | 0.01 м³ |
| | | Труба асбестоцементная | | | определяется проектом |
| | | Гравий, щебень | | | 0.4 м³ |
| | | Смесь песчано-гравийная | | | 5.8 м³ |

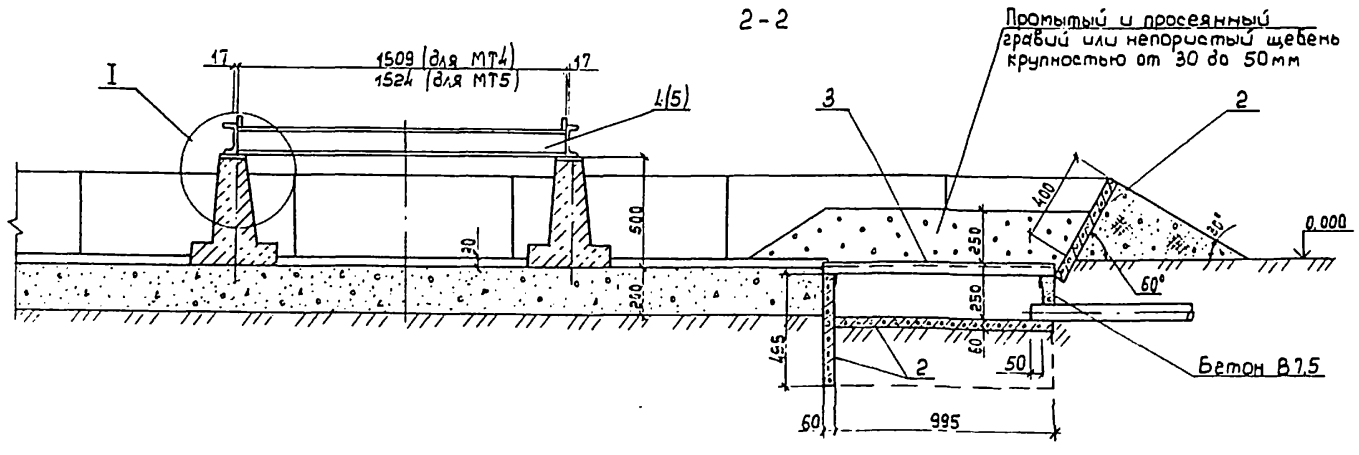


1. За условную отметку 0.000 принята отметка планировки земли.
2. Сварные швы по ГОСТ 5264-80.
   Электроды для сварных соединений 342 ГОСТ 9467-75

Привязан

Инв. №

| | | | |
|---|---|---|---|
| ГИП | Левитин | | |
| Нач. отд. | Лисковец | | |
| Н. контр | Корявин | | |
| Гл. спец | Корявин | | |
| Инженер | Старикова | | |

ТП 407-3-631.92 АС

Комплектные трансформаторные подстанции 35/10кВ поставки ПО „Красноярскэлектростройконструкция"

| Стадия | Лист | Листов |
|---|---|---|
| РП | 13 | |

Фундамент под трансформатор мощностью 4000 кВ·А. Вариант без сплошного армированного слоя щебня. ФТ-2

СЕЛЬЭНЕРГОПРОЕКТ

Инв. № подл. | Подпись и дата | Взам. инв. №

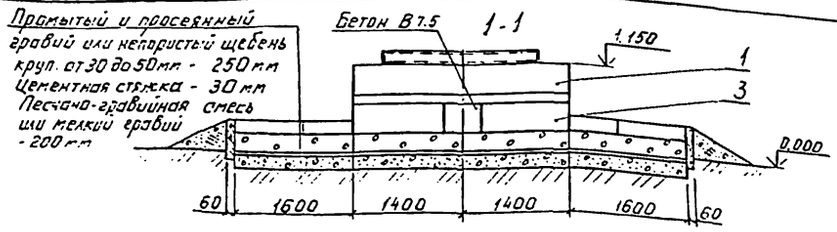


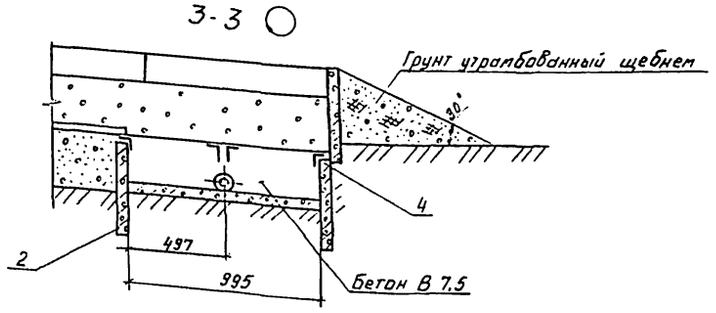


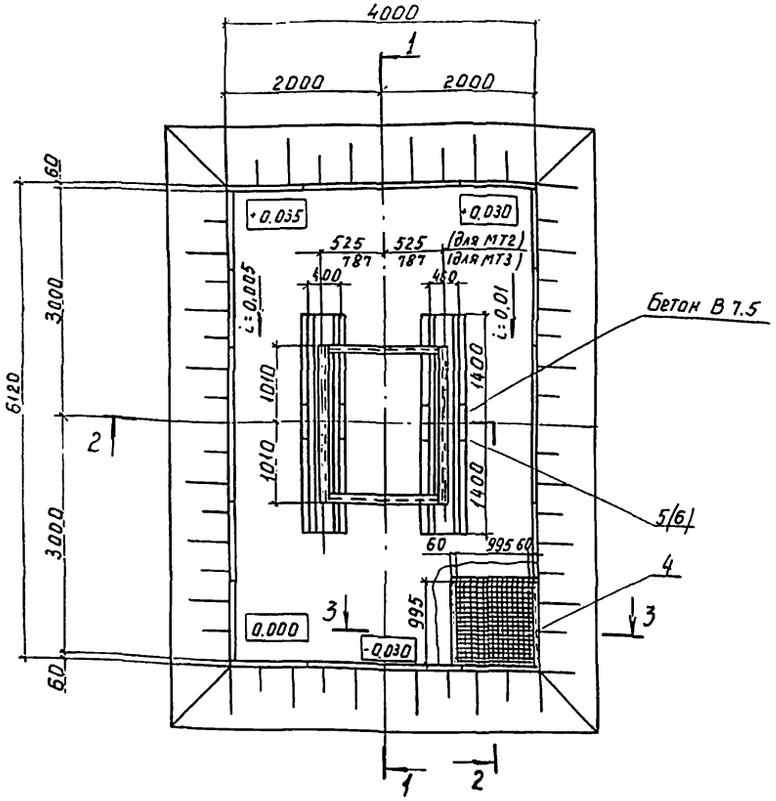


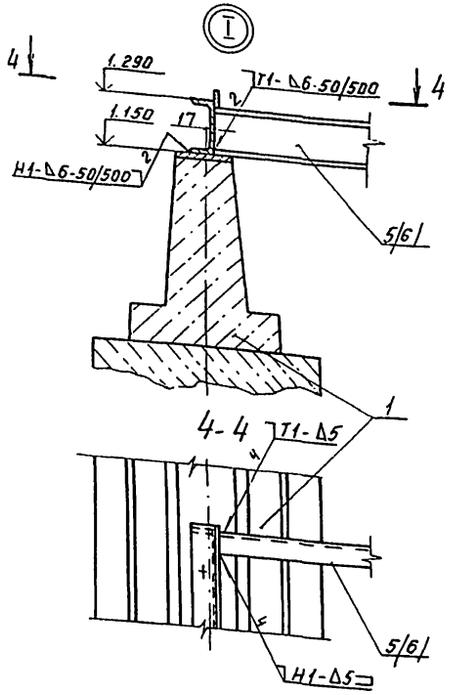


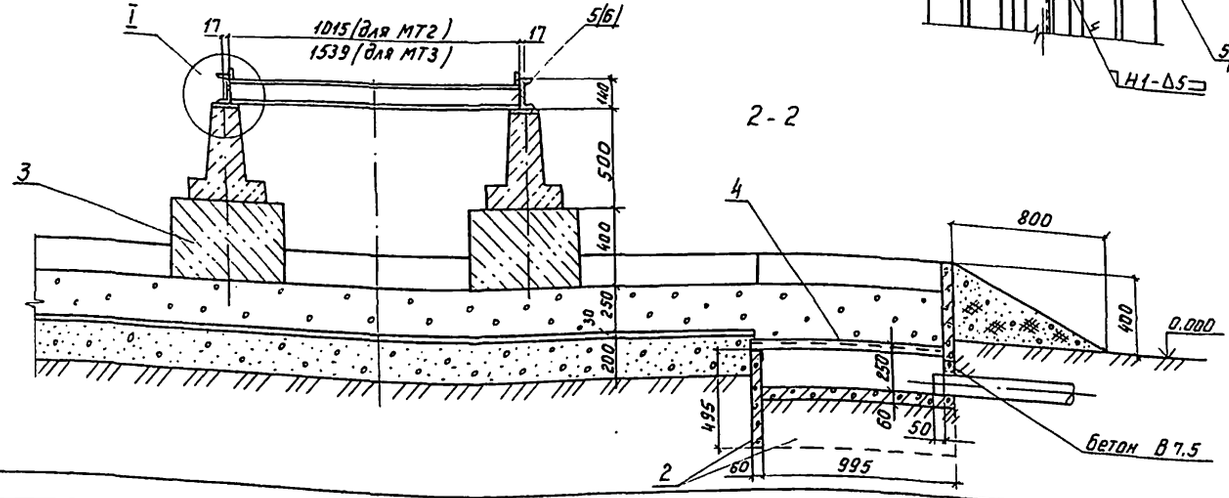


| Марка, поз. | Обозначение | Наименование | Кол. | Масса, ед., кг | Примечание |
|---|---|---|---|---|---|
| | | *Железобетонные изделия* | | | |
| 1 | 3.407.1-157.1-20 | Лежень ЛЖ 28 | 2 | 750.0 | |
| 2 | 3.407.1-157.1-15 | Плита П10.5 | 25 | 73,0 | |
| 3 | ГОСТ 13579-78 | Блок ФБС 12.4.6-т | 4 | 640,0 | |
| | | | | | |
| | | | | | |
| | | *Стальные изделия* | | | |
| 4 | АСИ5 | Марка МТ1 | 1 | 16,29 | |
| 5 | АСИ6 | Марка МТ2 | 1 | 71,67 | |
| 6 | | Марка МТ3 | 1 | 95,58 | |
| | | | | | |
| | | *Материалы* | | | |
| | | Раствор цементно-песчаный | | | 0.1 м³ |
| | | Бетон В 7,5 | | | 0,20 м³ |
| | | Труба асбестоцементная | | | Определяется проектом |
| | | Гравий, щебень | | | 5,8 м³ |
| | | Смесь песчано-гравийная | | | 4,4 м³ |

1. За условную отметку 0.000 принята отметка планировки земли.
2. Сварные швы по ГОСТ 5264-80.
Электроды для сварных соединений Э42 ГОСТ 9467-75

Привязан

Инв. №

Инв. № подл. | Подпись и дата | Взам. инв. №

| | | | |
|---|---|---|---|
| ГИП | Левитин | | ТП 407-3-631.92 АС |
| Нач. отд. | Лисковец | | Комплектные трансформаторные подстанции 35/10кВ поставки ПО „Краснодарэлектростройконструкция" |
| Н. контр. | Корягин | | Стадия: РП; Лист: 14; Листов: |
| Гл. спец. | Корягин | | Фундамент под трансформатор мощностью 1000-2500 кВ·А ФТ-3 |
| Инженер | Старикова | | СЕЛЬЭНЕРГОПРОЕКТ |

Альбом 5

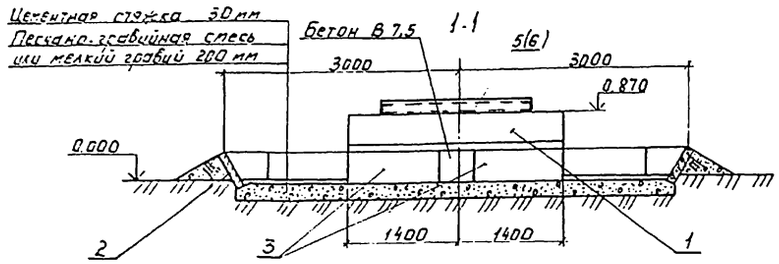


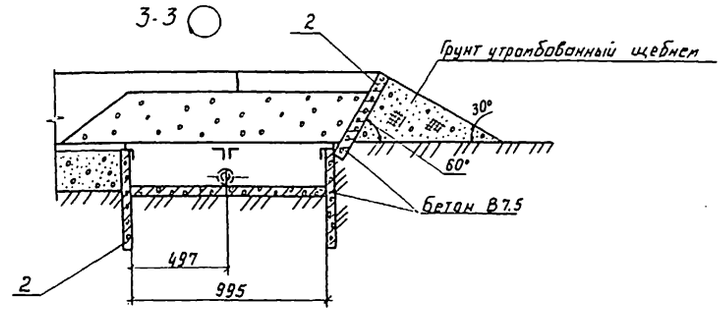


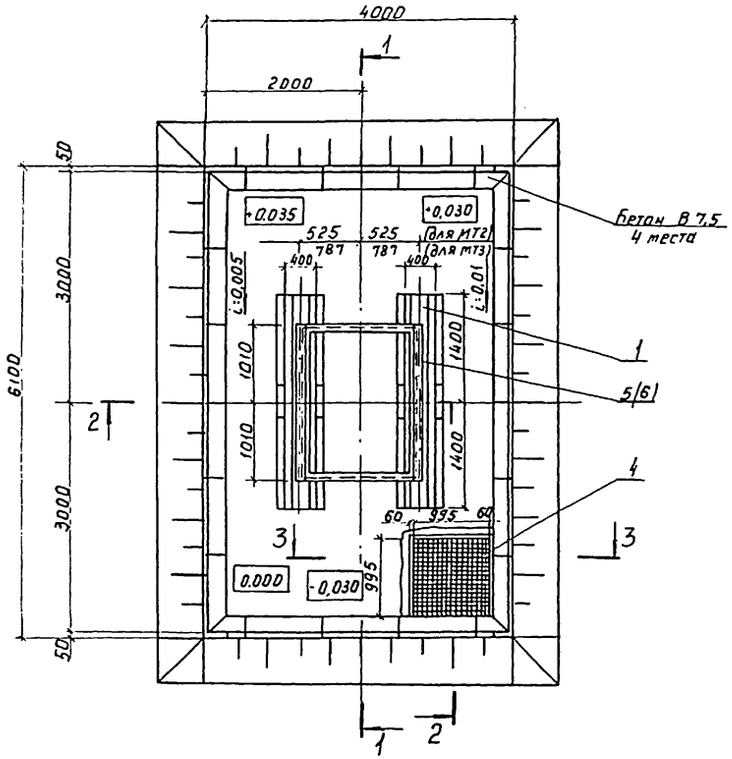


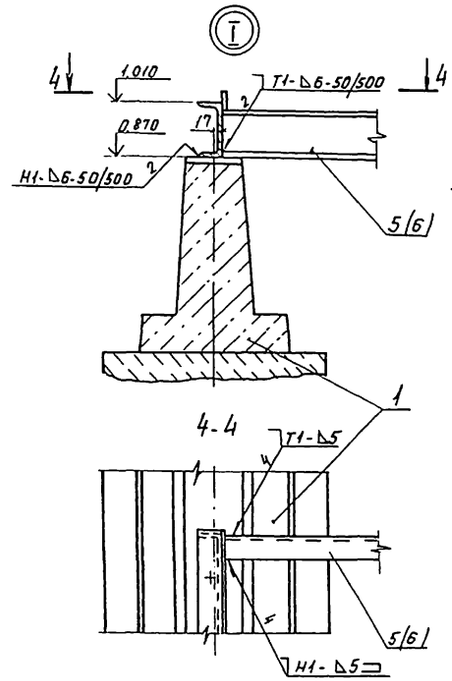


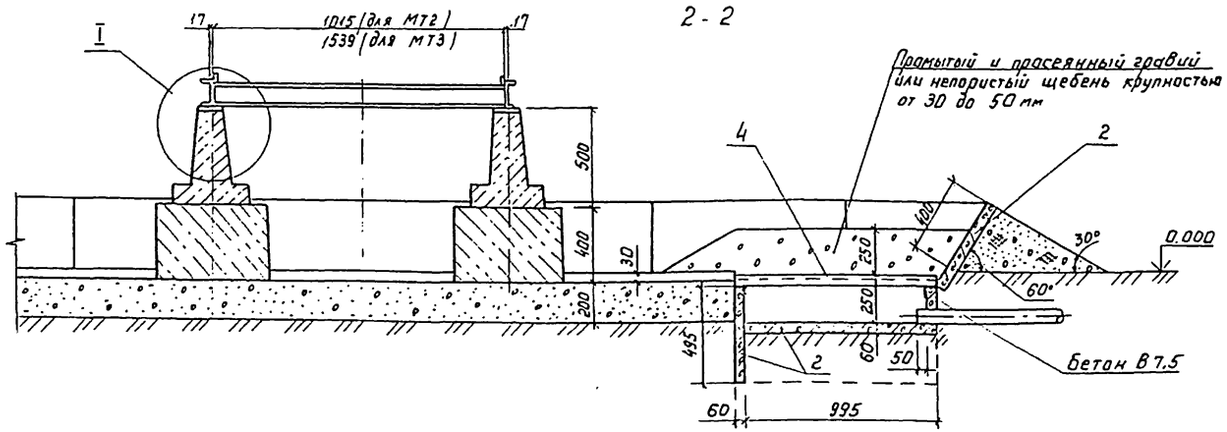


| Марка, поз. | Обозначение | Наименование | Кол. | Масса ед., кг | Примечание |
|---|---|---|---|---|---|
| | | Железобетонные изделия | | | |
| 1 | 3.407.1-157.1-20 | Лежень ЛЖ 28 | 2 | 750.0 | |
| 2 | 3.407.1-157.1-15 | Плита П10.5 | 23 | 73,0 | |
| 3 | ГОСТ 13579-78 | Блок ФБС 12.4.6-Т | 4 | 640.0 | |
| | | | | | |
| | | | | | |
| | | Стальные изделия | | | |
| 4 | АСИ5 | Марка МТ1 | 1 | 16,29 | |
| 5 | АСИ6 | Марка МТ2 | 1 | 71.67 | |
| 6 | | Марка МТ3 | 1 | 95.58 | |
| | | | | | |
| | | Материалы | | | |
| | | Раствор цементно-песчаный | | | 0,4 м³ |
| | | Бетон В 7,5 | | | 0,20 м³ |
| | | Труба асбестоцементная | | | Не подлежит отправке |
| | | Гравий, щебень | | | 0,4 м³ |
| | | Смесь песчано-гравийная | | | 3,5 м³ |

1. За основную отметку 0.000 принята отметка планировки земли.
2. Сварные швы по ГОСТ 5264-80.
   Электроды для сварных соединений 342 ГОСТ 9467-75.

Привязан

Инв. №

| | | | |
|---|---|---|---|
| ГИП | Левитин | | |
| Нач. отд. | Лисковец | | |
| Н. контр. | Корягин | | |
| Гл. спец. | Корягин | | |
| Инженер | Стерикова | | |

ТП 407-3-631.92 АС

Комплектные трансформаторные подстанции 35/10кВ поставки ПО „Краснодарэлектростройконструкция"

| Задан | Лист | Листов |
|---|---|---|
| РП | 15 | |

Фундамент под трансформатор мощностью 1000-2500кВА (бетонный без сплошного армированного слоя щебня) ФТ-4

СЕЛЬЭНЕРГОПРОЕКТ

Инв. № подл. | Подпись и дата | Взам. инв. №

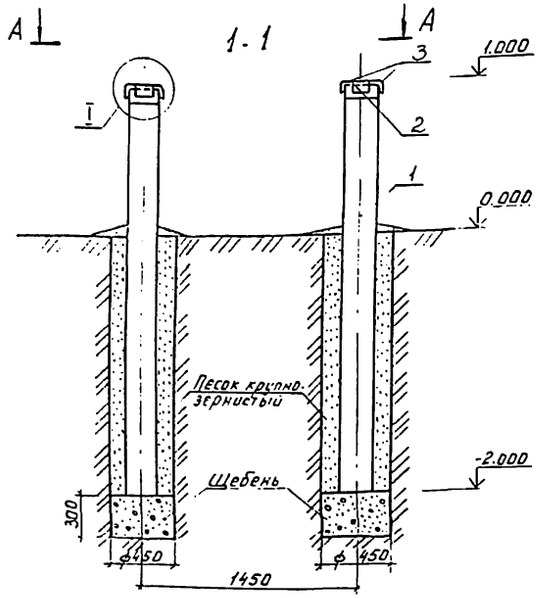


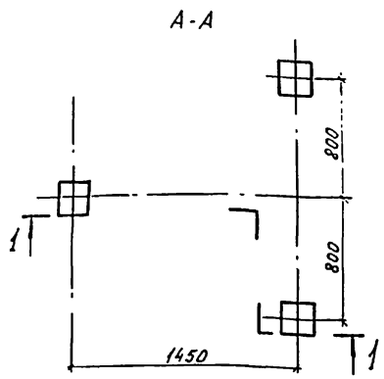


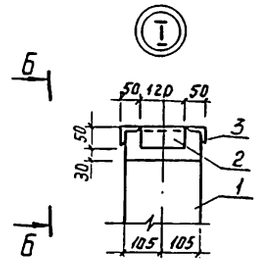


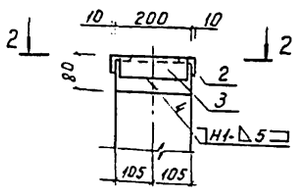


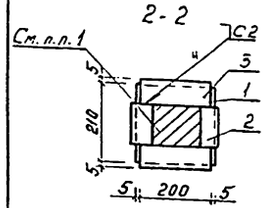


| Марка поз. | Обозначение | Наименование | Кол. шт. | Масса ед., кг | Примечание |
|---|---|---|---|---|---|
| | | Железобетонные элементы | | | |
| 1 | 3.407.1-157.1-10 | Стойка СОН 30-29 | 3 | 330 | |
| | | Стальные элементы | | | |
| 2 | | Уголок 50×50×5-В ГОСТ 8509-86 С245 ГОСТ 27772-88 ℓ=120 | 6 | 2.40 | без чертежа |
| 3 | | Уголок 50×50×5-В ГОСТ 8509-86 С245 ГОСТ 27772-88 ℓ=200 | 6 | 4.00 | без чертежа |
| | | Материалы | | | |
| | | Песок крупнозернистый | | | 0,67 м³ |
| | | Щебень | | | 0,14 м³ |

1. Залить цементным раствором М100.
2. Сварные швы по ГОСТ 5264-80.
   Электроды для сварных соединений Э42 ГОСТ 9467-75.

| | | | | | |
|---|---|---|---|---|---|
| | | | | ТП 407-3-631.92 АС | |
| | | | | Комплектные трансформаторные подстанции 35/10 кВ поставки ПО "Краснодарэлектростройконструкция" | |
| | | | | Стадия: РП; Лист: 16; Листов: | |
| ГИП | Левитин | | Опоры типа О-35-1,2,3 под блоки; приема ВА35-5 с разъединителем и без связью; шинных разъединителей и опорных изоляторов; трансформаторов напряжения и предохранителей | СЕЛЬЭНЕРГОПРОЕКТ | |
| Нач. отд. | Лисковец | | | | |
| Н. контр. | Корягин | | | | |
| Гл. спец. | Корягин | | | | |
| Инженер | Старикова | | | | |

Привязан

Инв. №

Инв. № подл. | Подпись и дата | Взам. инв. №



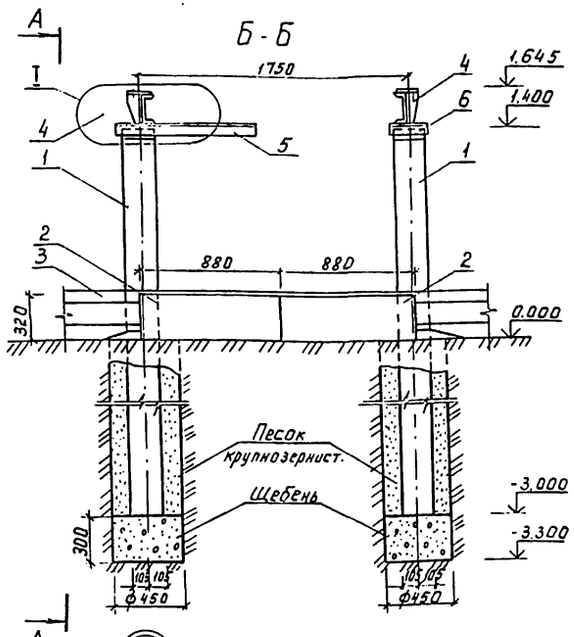


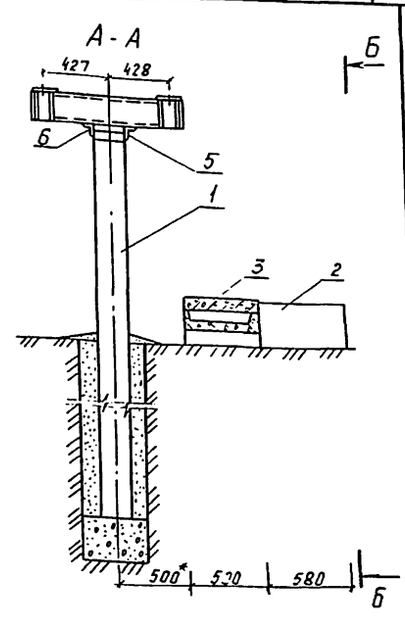


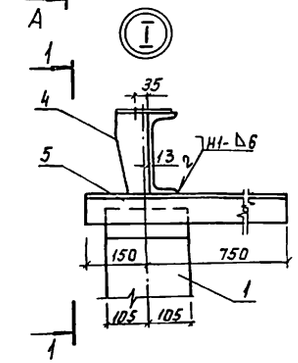


| Марка, поз. | Обозначение | Наименование | Кол. шт. | Масса ед., кг | Примечание |
|---|---|---|---|---|---|
| | | Железобетонные элементы | | | |
| 1 | 3.407.1-157.1-10 | Стойка СОН 44-29 | 2 | 475 | |
| 2 | ГОСТ 13579-78 | Блоки ФБС 9.3.6-Т | 2 | 350 | |
| 3 | | Лоток. Узел Л2 | — | — | назначается проектом |
| | | Стальные элементы | | | |
| 4 | 3.407.9-153.7-КСИ-061 | Изделие МЭ-157 | 2 | 26,4 | Элемент блока Б35-3-Т |
| 5 | | Уголок 75×75×6-В ГОСТ 8509-86 С245 ГОСТ 27772-88 ℓ=950 | 1 | 6.2 | без чертежа |
| 6 | | То же; ℓ = 250 | 3 | 1,7 | без чертежа |
| | | Материалы | | | |
| | | Щебень | | | 0,10 м³ |
| | | Песок крупнозернистый | | | 0,69 м³ |

1. Сварные швы по ГОСТ 5264-80
   Электроды для сварных соединений Э42 ГОСТ 9467-75.
2. *Размер для справок.

| | | | | | |
|---|---|---|---|---|---|
| | | | | ТП 407-3-631.92 АС | |
| | | | | Комплектные трансформаторные подстанции 35/10 кВ поставки ПО "Краснодарэлектростройконструкция" | |
| | | | | Стадия: РП; Лист: 17; Листов: | |
| ГИП | Левитин | | Опора под блок масляного выключателя О-35-4 | СЕЛЬЭНЕРГОПРОЕКТ | |
| Нач. отд. | Лисковец | | | | |
| Н. контр. | Корягин | | | | |
| Гл. спец. | Корягин | | | | |
| Инженер | Старикова | | | | |

Привязан

Инв. №

Инв. № подл. | Подпись и дата | Взам. инв. №

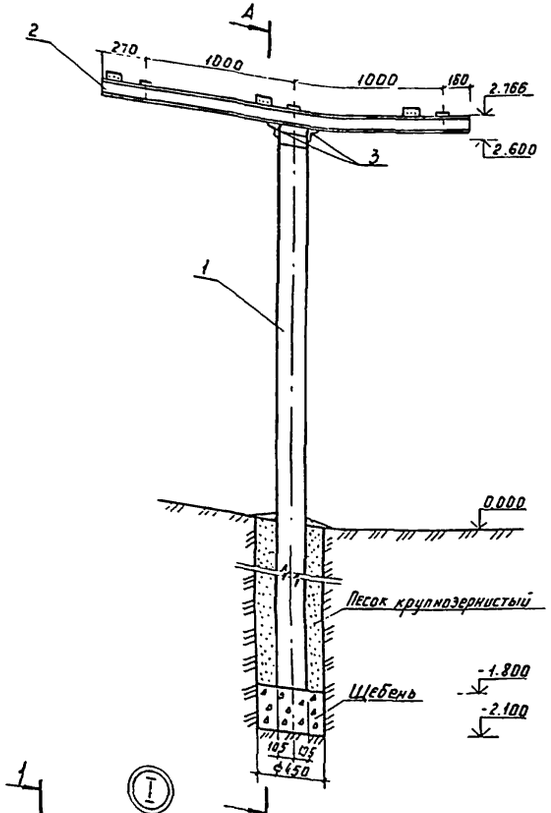


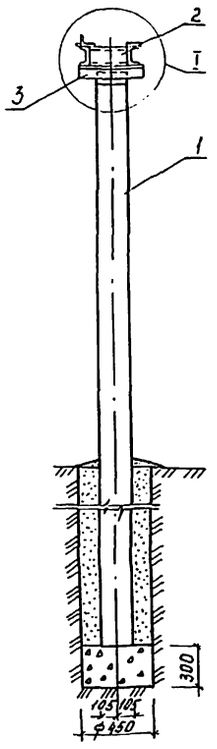


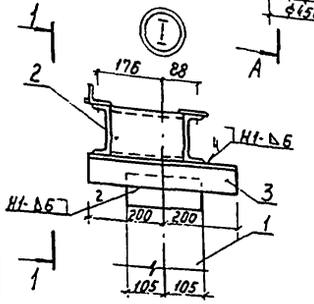


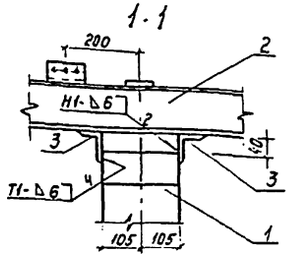


| Марка, поз. | Обозначение | Наименование | Кол. шт. | Масса ед., кг | Примечание |
|---|---|---|---|---|---|
| | | Железобетонные элементы | | | |
| 1 | 3.407.1-157.1-10 | Стойка СОН 44-29 | 1 | 475 | |
| | | Стальные элементы | | | |
| 2 | 3.407.9-153.7-КСИ-042 | Изделие МЭ-134 | 1 | 59.1 | Элемент блока 635-2.7 |
| 3 | | Уголок 75×75×6-В ГОСТ 8509-86 ℓ=400 С245 ГОСТ 27772-88 | 2 | 2,8 | без чертежа |
| | | Материалы | | | |
| | | Песок крупнозернистый | | | 0,21 м³ |
| | | Щебень | | | 0,05 м³ |

Сварные швы по ГОСТ 5264-80.
Электроды для сварных соединений Э42 ГОСТ 9467-75.

| | | | | | |
|---|---|---|---|---|---|
| Привязан | | | ТП 407-3-631.92 АС | | |
| | | | Комплектные трансформаторные подстанции 35/10кВ поставки „Краснодарэлектростройконструкции" | | |
| ГИП | Левитин | | | Стадия | Лист | Листов |
| Нач. отд. | Лисковец | | | РП | 18 | |
| Н. контр. | Корягин | | Опора под блок разрядников 0-35-5 | СЕЛЬЭНЕРГОПРОЕКТ | |
| Гл. спец. | Корягин | | | | |
| Инженер | Старикова | | | | |
| Инв. № | | | | | |



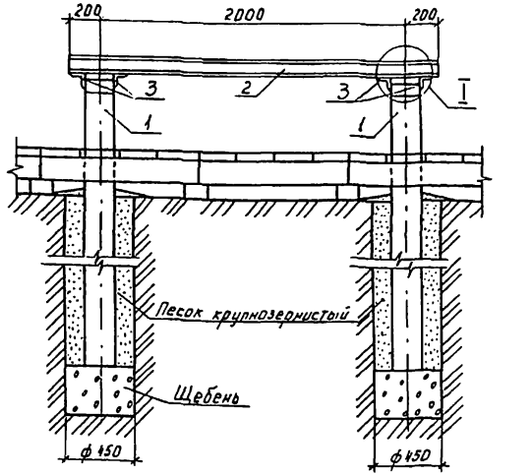


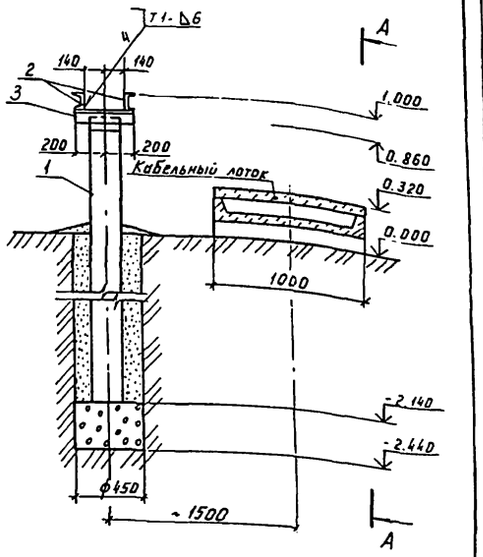


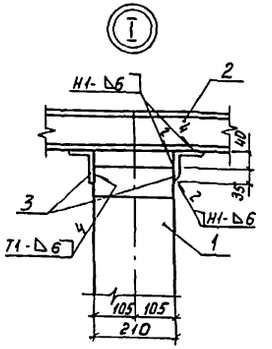


| Марка поз. | Обозначение | Наименование | Кол. | Масса ед., кг | Примечание |
|---|---|---|---|---|---|
| | | Железобетонные Элементы | | | |
| 1 | 3.407.1-157.1 | Стойка СОН 30-29 | 2 | 325 | |
| | | Стальные Элементы | | | |
| 2 | | Швеллер 10-В ГОСТ 8240-89 ℓ=2400 С245 ГОСТ 27772-88 | 2 | 20,62 | без чертежа |
| 3 | | Уголок 75×75×6-В ГОСТ 8509-86 ℓ=400 С245 ГОСТ 27772-88 | 4 | 2,28 | без чертежа |
| | | Материалы | | | |
| | | Песок крупнозернистый | | | 0,49 м³ |
| | | Щебень | | | 0,09 м³ |

Сварные швы по ГОСТ 5264-80.
Электроды для сварных соединений Э42 ГОСТ 9467-75.

| | | | | | |
|---|---|---|---|---|---|
| Привязан | | | ТП 407-3-631.92 АС | | |
| | | | Комплектные трансформаторные подстанции 35/10кВ поставки „Краснодарэлектростройконструкции" | | |
| ГИП | Левитин | | | Стадия | Лист | Листов |
| Нач. отд. | Лисковец | | | РП | 19 | |
| Н. контр. | Корягин | | Опора под установку релейных шкафов 0-35-6 | СЕЛЬЭНЕРГОПРОЕКТ | |
| Гл. спец. | Корягин | | | | |
| Инженер | Старикова | | | | |
| Инв. № | | | | | |

Инв. № подл. | Подпись и дата | Взам. инв. №

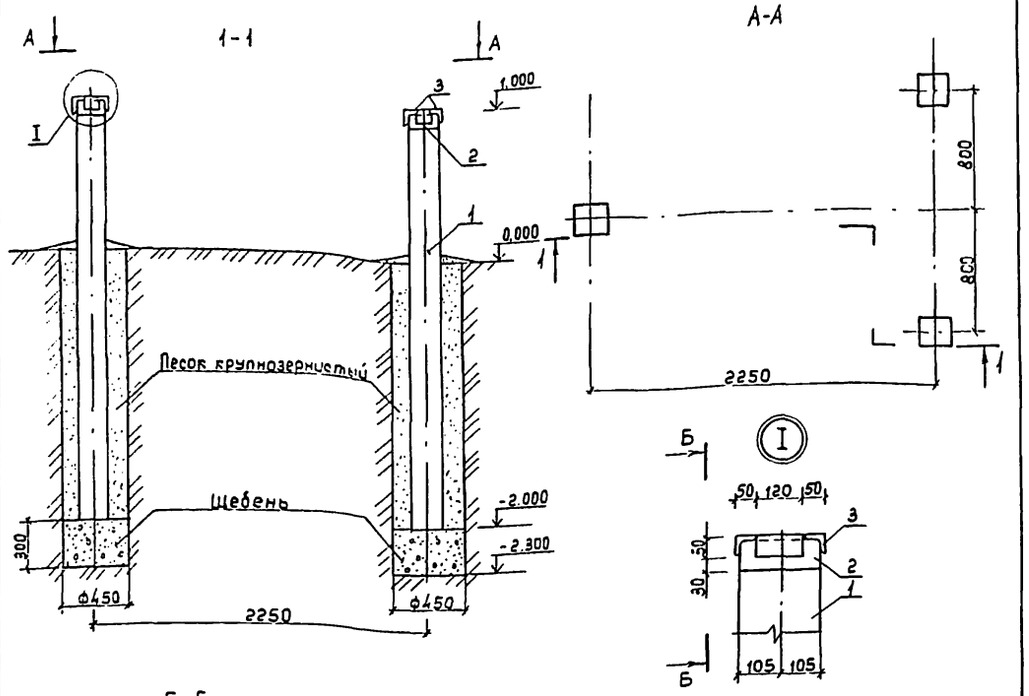


| Марка поз. | Обозначение | Наименование | Кол. шт. | Масса ед., кг | Примечание |
|---|---|---|---|---|---|
| | | Железобетонные элементы | | | |
| 1 | 3.407.1-157.1-10 | Стойка СОН 30-29 | 3 | 330 | |
| | | Стальные элементы | | | |
| 2 | | Уголок 50×50×5-В ГОСТ 8509-86 / С245 ГОСТ 27772-88 ℓ=120 | 6 | 2.40 | Без чертежа |
| 3 | | Уголок 50×50×5 ГОСТ 8509-86 / С245 ГОСТ 27772-88 ℓ=200 | 6 | 4.00 | Без чертежа |
| | | Материалы | | | |
| | | Песок крупнозернистый | | | 0,67 м³ |
| | | Щебень | | | 0,14 м³ |

1. Залить цементным раствором М100.
2. Сварные швы по ГОСТ 5264-80
   Электроды для сварных соединений Э42 ГОСТ 9467-75.

| | | | | | |
|---|---|---|---|---|---|
| | | | ТП 407-3-631.92 АС | | |
| | | | Комплектные трансформаторные подстанции 35/10кВ поставки ПО "Краснодарэлектростройконструкция" | | |
| | | | | Стадия | Лист | Листов |
| | | | | РП | 20 | |
| | | | Опора типа О-35-7.8 под блоки: двух разъединителей и трансформаторов напряжения, 3х шинных разъединителей | СЕЛЬЭНЕРГОПРОЕКТ | |

| | | |
|---|---|---|
| ГИП | Левитин | |
| Нач. отд. | Лисовец | |
| Н. контр. | Коряжин | |
| Гл. спец. | Коряжин | |
| Инженер | Старицева | |

Привязан

Инв. №

Инв. № подл. | Подпись и дата | Взам. инв. №

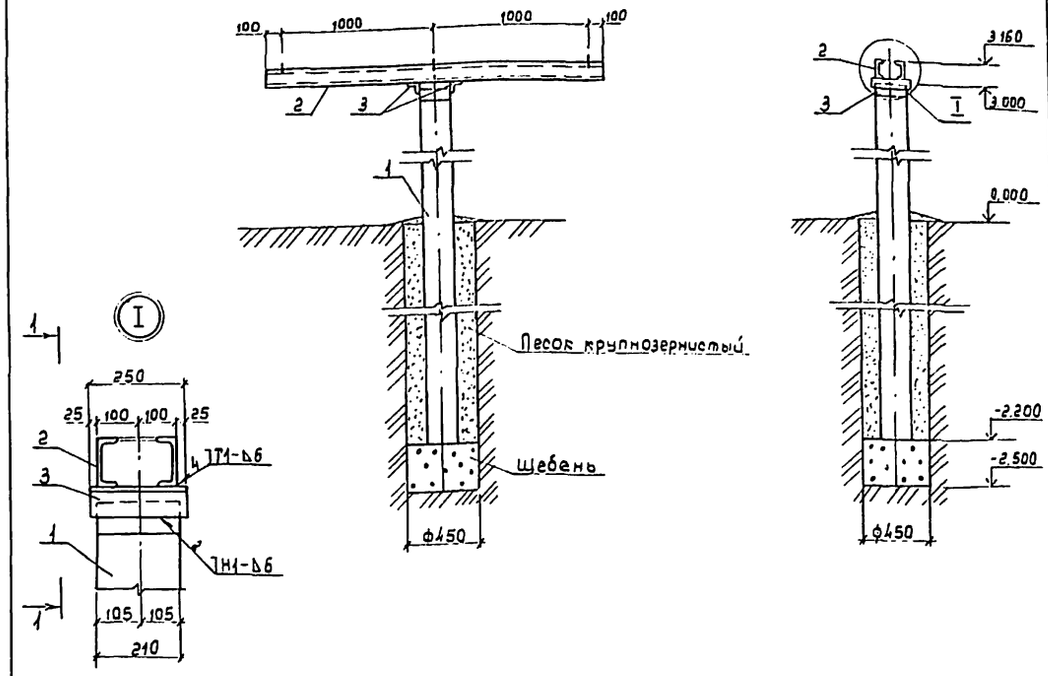


| Марка Поз. | Обозначение | Наименование | Кол. шт. | Масса ед., кг | Примечание |
|---|---|---|---|---|---|
| | | Железобетонные элементы | | | |
| 1 | 3.407.1-157.1-10 | Стойка СОН 52-39 | 1 | 575 | |
| | | Стальные элементы | | | |
| 2 | 3.407.9-153.7-КСИ-030 | Изделие МЭ-118 | 1 | 49.1 | |
| 3 | | Уголок 75×75×6-В ГОСТ 8510-86 ℓ=250 С245 ГОСТ 27772-88 | 2 | 1.7 | без чертежа |
| | | Материалы | | | |
| | | Песок крупнозернистый | | | 0,25 м³ |
| | | Щебень | | | 0,05 м³ |

Сварные швы по ГОСТ 5264-80.
Электроды для сварных соединений Э42 ГОСТ 9467-75.

| | | | | | |
|---|---|---|---|---|---|
| | | | ТП 407-3-631.92 АС | | |
| | | | Комплектные трансформаторные подстанции 35/10кВ поставки ПО "Краснодарэлектростройконструкция" | | |
| | | | | Стадия | Лист | Листов |
| | | | | РП | 21 | |
| | | | Опора под блок опорных изоляторов 35кВ О-35-9 | СЕЛЬЭНЕРГОПРОЕКТ | |

| | | |
|---|---|---|
| ГИП | Левитин | |
| Нач. отд. | Лисовец | |
| Н. контр. | Коряжин | |
| Гл. спец. | Коряжин | |
| Инженер | Старицева | |

Привязан

Инв. №

Инв. № подл. | Подпись и дата | Взам. инв. №

Альбом 5

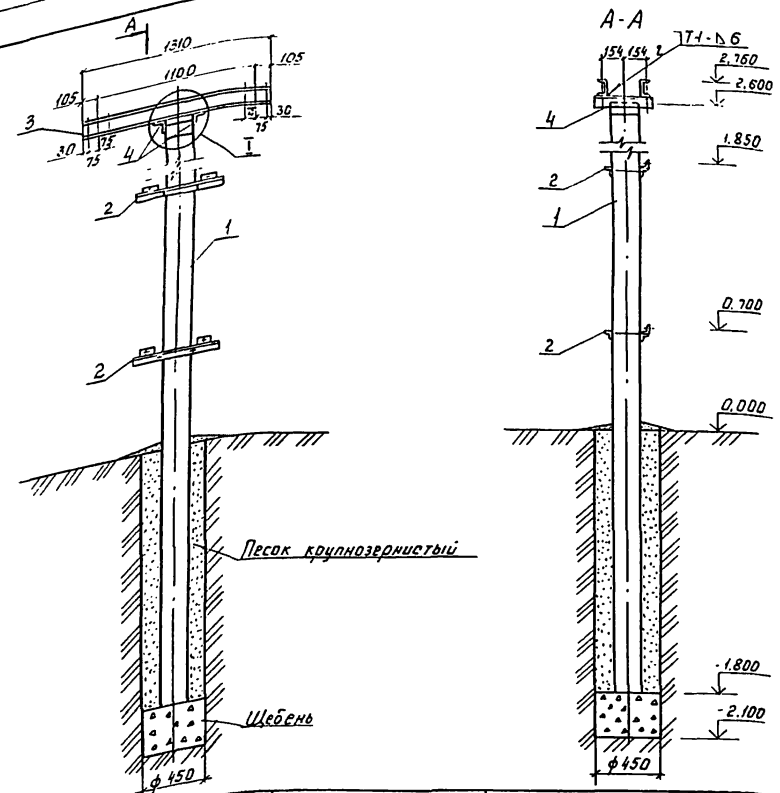


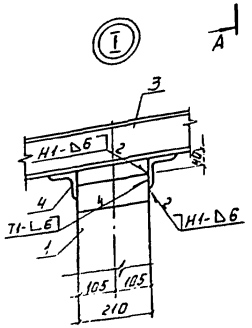


| Марка поз. | Обозначение | Наименование | Кол. | Масса ед., кг | Примечание |
|---|---|---|---|---|---|
| | | Железобетонные элементы | | | |
| 1 | 3.407.1-157.1-10 | Стойка СОН 44-29 | 1 | 480 | |
| | | Стальные элементы | | | |
| 2 | 3.407.9-153.7-КСИ-020 | Изделие МЭ-101 | 2 | 5,9 | |
| 3 | 3.407.9-153.7-КСИ-096 | Изделие МЭ-200 | 2 | 13,6 | |
| 4 | | Уголок ℓ:400 $\frac{75\times75\times6\text{-ВГОСТ8509-85}}{\text{С245 ГОСТ 27772-88}}$ | 2 | 2,8 | без чертежа |
| | | Материалы | | | |
| | | Песок крупнозернистый | | | 0,21 м³ |
| | | Щебень | | | 0,05 м³ |

Сварные швы по ГОСТ 5264-80.

Электроды для сварных соединений Э42 ГОСТ 9467-75.

| | | | |
|---|---|---|---|
| ГИП | Левитин | | |
| Нач. отд. | Лисковец | | |
| Н.контр. | Корягин | | |
| Гл.спец. | Корягин | | |
| Инженер | Старикова | | |

ТП 407-3-631.92. АС

Комплектные трансформаторные подстанции 35/10 кВ поставки ПО „Краснодарэлектростройконструкция"

| Стадия | Лист | Листов |
|---|---|---|
| РП | 22 | 1 |

Опора под блок трансформаторов напряжения 0-35-10

СЕЛЬЭНЕРГОПРОЕКТ

Привязан

Инв. №

Инв. № подл. | Подп. и дата | Взам. инв. №

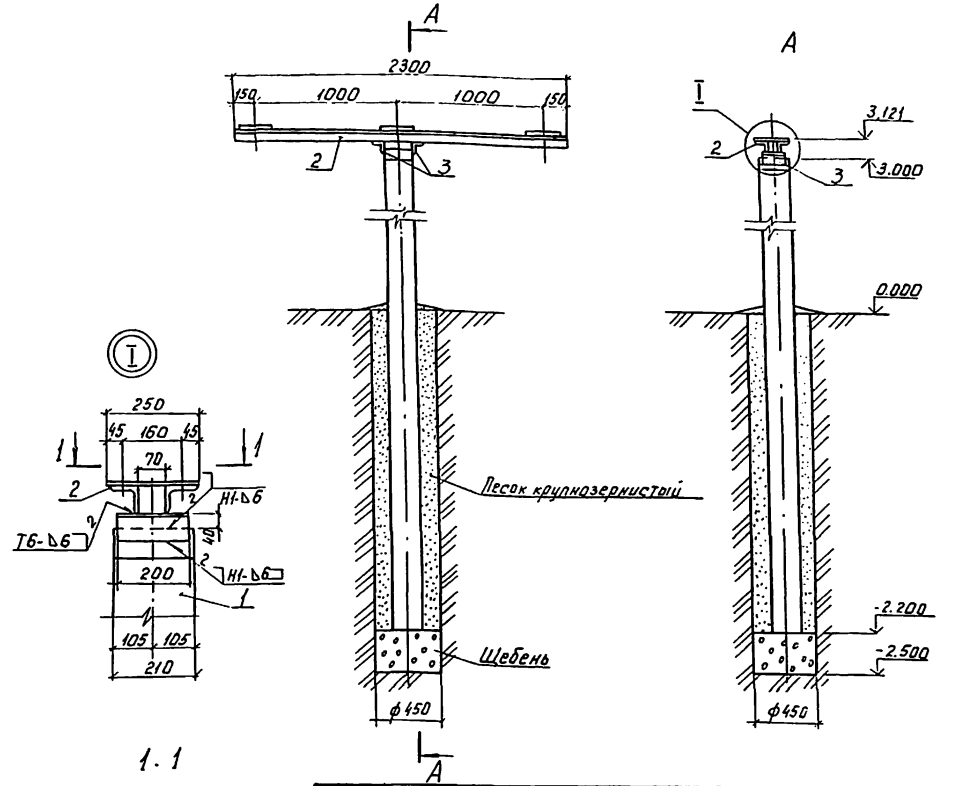





1.1

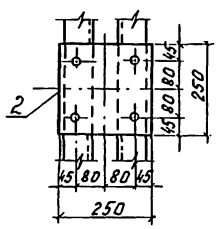


| Марка поз. | Обозначение | Наименование | Кол. | Масса ед., кг | Примечание |
|---|---|---|---|---|---|
| | | Железобетонные элементы | | | |
| 1 | 3.407.1-157.1-10 | Стойка СОН52-39 | 1 | 580 | |
| | | Стальные элементы | | | |
| 2 | АСИ-4 | Марка МО-1 | 1 | 40,6 | Элемент Бюка 6101-I |
| 3 | | Уголок ℓ:200 $\frac{75\times75\times6\text{-ВГОСТ8509-86}}{\text{С245 ГОСТ 27772-88}}$ | 2 | 1,38 | без чертежа |
| | | Материалы | | | |
| | | Песок крупнозернистый | | | 0,25 м³ |
| | | Щебень | | | 0,05 м³ |

Сварные швы по ГОСТ 5264-80.

Электроды для сварных соединений Э42 ГОСТ 9467-75.

| | | | |
|---|---|---|---|
| ГИП | Левитин | | |
| Нач. отд. | Лисковец | | |
| Н.контр. | Корягин | | |
| Гл.спец. | Корягин | | |
| Инженер | Старикова | | |

ТП 407-3-631.92 АС

Комплектные трансформаторные подстанции 35/10 кВ поставки ПО „Краснодарэлектростройконструкция"

| Стадия | Лист | Листов |
|---|---|---|
| РП | 23 | |

Опора под блок опорных изоляторов 10 кВ 0-10-1

СЕЛЬЭНЕРГОПРОЕКТ

Привязан

Инв. №

Инв. № подл. | Подп. и дата | Взам. инв. №

Вариант 1

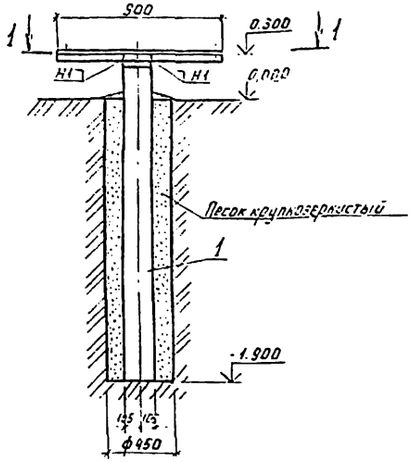


Вариант 2

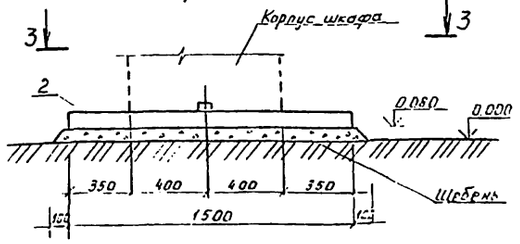


3-3

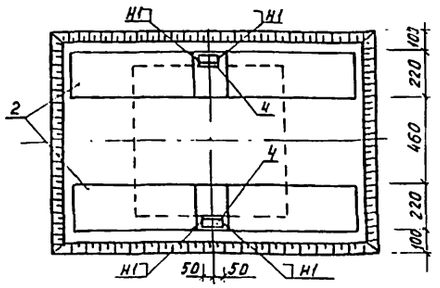


1-1

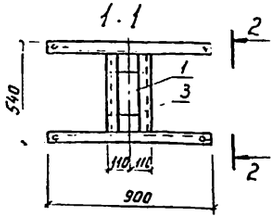


2-2

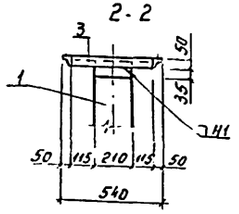


| Марка поз. | Обозначение | Наименование | Кол. | Масса ед. кг | Примечание |
|---|---|---|---|---|---|
| | | Железобетонные элементы | | | |
| | | Вариант 1 | | | |
| 1 | 3.407.1-157.1-10 | Стойка СОН 22-29 | 1 | 242 | |
| | | Вариант 2 | | | |
| 2 | 3.407.1-157.1-22 | Балка БУ15А | 2 | 100 | |
| | | Стальные элементы | | | |
| | | Вариант 1 | | | |
| 3 | АСИ-5 | Марка МО2 | 1 | 10,10 | |
| | | Вариант 2 | | | |
| 4 | | Уголок 50х50х5-В1ГОСТ8509-86 ℓ=100 С245 ГОСТ 27772-88 | 2 | 0,38 | без чертежа |
| | | Материалы | | | |
| | | Вариант 1 | | | |
| | | Песок крупнозернистый | | | 0,22 м³ |
| | | Вариант 2 | | | |
| | | Щебень | | | 0,15 м³ |

Сварные швы по ГОСТ 5264-80. Катеты швов принять по наименьшей толщине свариваемых элементов.
Электроды для сварных соединений Э42 ГОСТ 9467-75.

| | | | |
|---|---|---|---|
| Привязан | | | ТП 407-3-631.92 АС |
| | | | Комплектные трансформаторные подстанции 35/10кВ поставки ПО „Краснодарэлектростройконструкция" |
| ГИП | Левитин | | Стадия: РП; Лист: 24; Листов: |
| Нач. отд. | Лисковец | | |
| Н. контр. | Корягин | | Опора под шкаф эксплуатационного и противопожарного инвентаря О-ШП |
| Гл. спец. | Корягин | | СЕЛЬЭНЕРГОПРОЕКТ |
| Инженер | Старикова | | |
| Инв. № | | | |

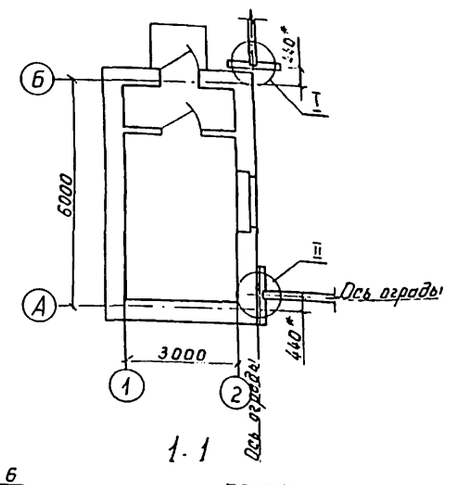


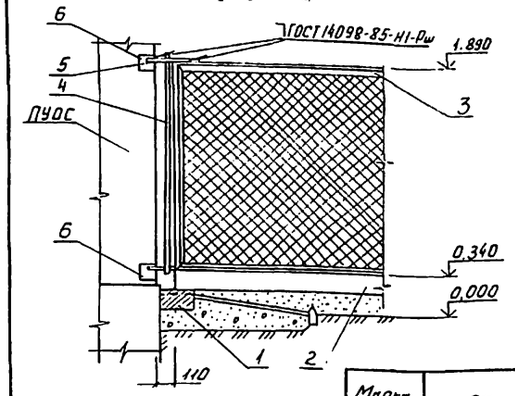


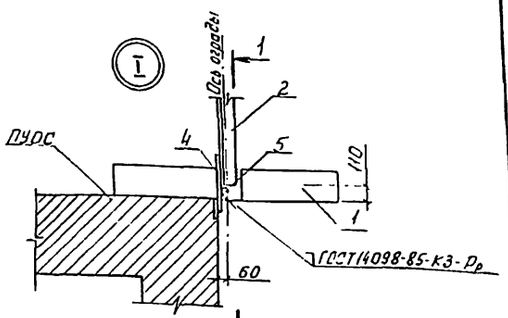


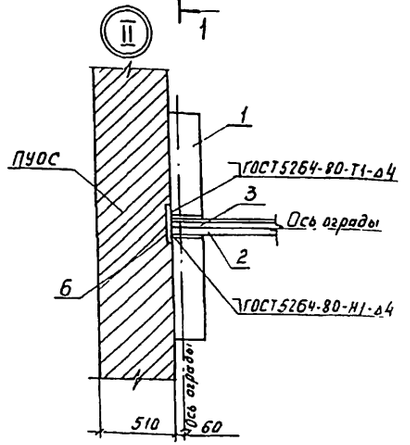


| Марка поз. | Обозначение | Наименование | Кол. | Масса ед. кг | Примечание |
|---|---|---|---|---|---|
| | | Железобетонные элементы | | | |
| 1 | 3.407.1-157-1-22 | Балка БУ 15А | 2 | 100,0 | |
| 2 | 3.407.1-157-1-22 | Балка Б30А | 2 | 200,0 | |
| | | Металлические элементы | | | |
| 3 | 03741 | Панель ограждения Р1 | 2 | 30,8 | |
| 4 | | Круг 10-В ГОСТ 2590-88 ℓ=300 С 245 ГОСТ 27772-88 | 2 | 0,2 | |
| 5 | | Круг 12-В ГОСТ 2590-88 ℓ=1660 С 245 ГОСТ 27772-88 | 1 | 1,4 | |
| 6 | | Закладное изделие | 4 | — | определ. привязкой ПУОС |

* Размеры для справок для зданий ПУОС со стенами толщиной 510 мм.
Электроды для сварных соединений Э42 ГОСТ 9467-75.

| | | | |
|---|---|---|---|
| Привязан | | | ТП 407-3-631.92 АС |
| | | | Комплектные трансформаторные подстанции 35/10кВ поставки ПО „Краснодарэлектростройконструкция" |
| ГИП | Левитин | | Стадия: РП; Лист: 25; Листов: |
| Нач. отд. | Лисковец | | |
| Н. контр. | Корягин | | Фрагмент ограды Вариант с ПУОС |
| Гл. спец. | Корягин | | СЕЛЬЭНЕРГОПРОЕКТ |
| Инженер | Старикова | | |
| Инв. № | | | |

Альбом 5

Вариант 1

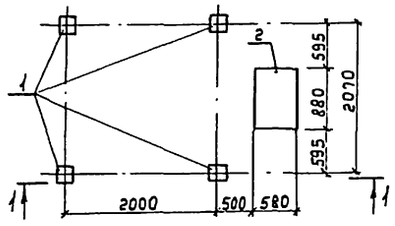


Вариант 2

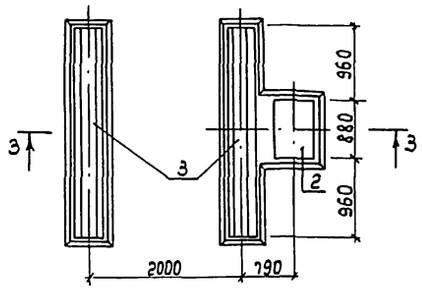


1-1

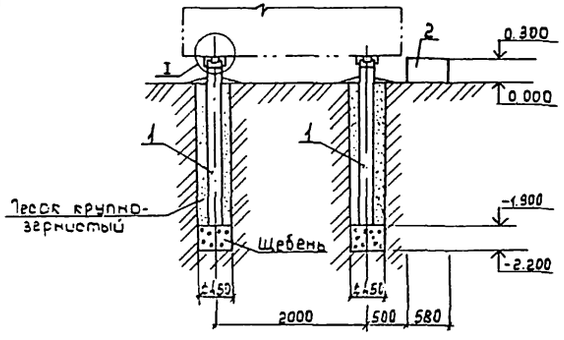


3-3

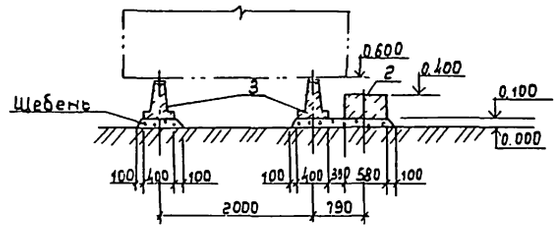


I

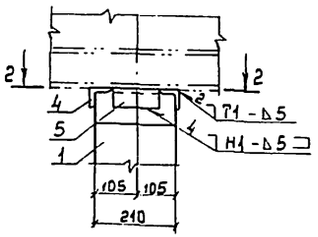


2-2

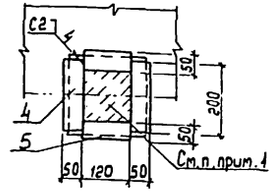


| Марка поз. | Обозначение | Наименование | Кол. | Масса ед.кг | Примечание |
|---|---|---|---|---|---|
| | Железобетонные элементы | | | | |
| | | Вариант 1 | | | |
| 1 | 3.407.1-157.1-10 | Стойка СОН 22-29 | 4 | 242 | |
| 2 | ГОСТ 13579-78 | Блок ФБС9.3.6-Т | 1 | 350 | |
| | | Вариант 2 | | | |
| 3 | 3.407.1-157.1-20 | Лежень ЛЖ 28 | 2 | 750 | |
| 2 | ГОСТ 13579-78 | Блок ФБС9.3.6-Т | 1 | 350 | |
| | Стальные элементы | | | | |
| | | Вариант 1 | | | |
| 4 | | Уголок 50×50×5-В ГОСТ 8509-86 / С245 ГОСТ 27772-88 l=200 | 8 | 0.75 | Без чертежа |
| 5 | | Уголок 50×50×5-В ГОСТ 8509-86 / С245 ГОСТ 27772-88 l=120 | 8 | 0.45 | Без чертежа |
| | Материалы | | | | |
| | | Вариант 1 | | | |
| | | Песок крупнозернистый | | | 0.86 м³ |
| | | Щебень | | | 0.19 м³ |
| | | Вариант 2 | | | |
| | | Щебень | | | 0.44 м³ |

1. Залить цементным раствором М100.
2. Сварные швы по ГОСТ 5264-80.
Электроды для сварных соединений Э42 ГОСТ 9467-75

Привязан

Инв. №

| | | | |
|---|---|---|---|
| ГИП | Левитин | | |
| Нач.отд. | Лисковец | | |
| Н.контр. | Корягин | | |
| Гл.спец. | Корягин | | |
| Инженер | Старикова | | |

ТП 407-3-631.92 АС

Комплектные трансформаторные подстанции 35/10кВ поставки ПО „Краснодарэлектростройконструкция"

| Стадия | Лист | Листов |
|---|---|---|
| РП | 26 | |

Опора под ячейки телемеханики и связи О-ЯТС

СЕЛЬЭНЕРГОПРОЕКТ

Инв. № подл. | Подпись и дата | Взам. инв. №

Альбом 5

1-1

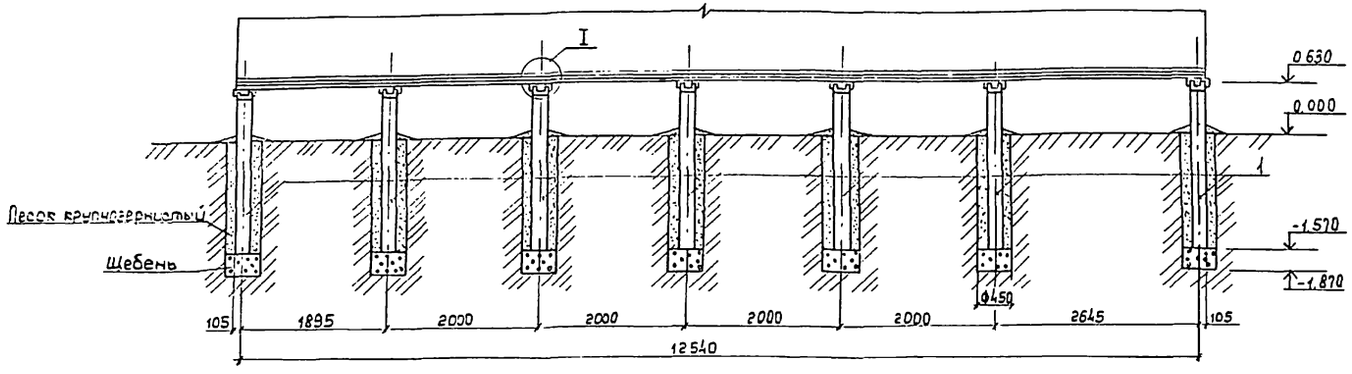


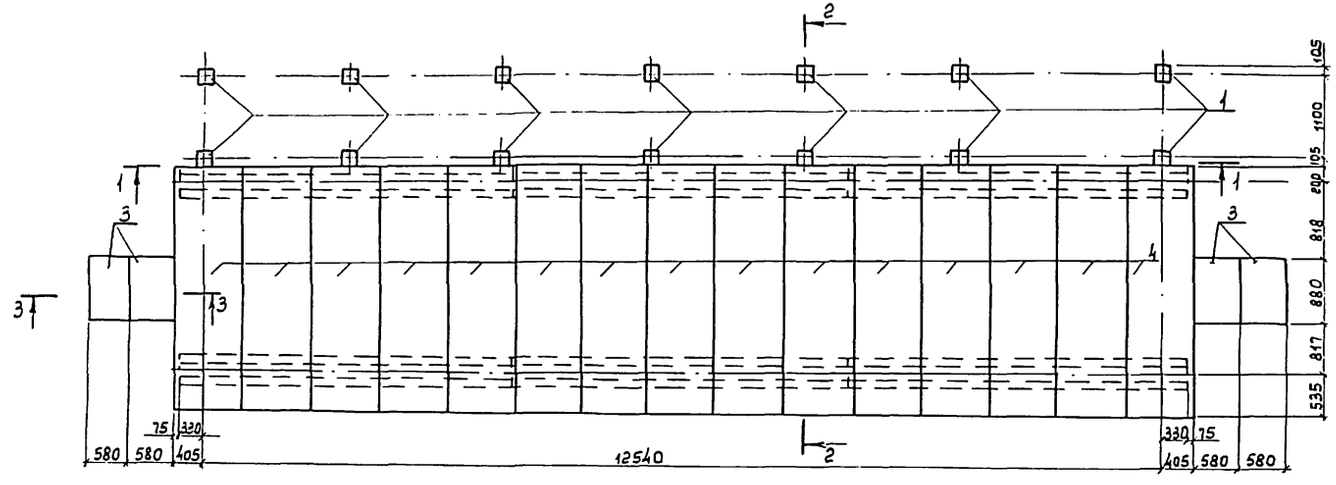


2-2

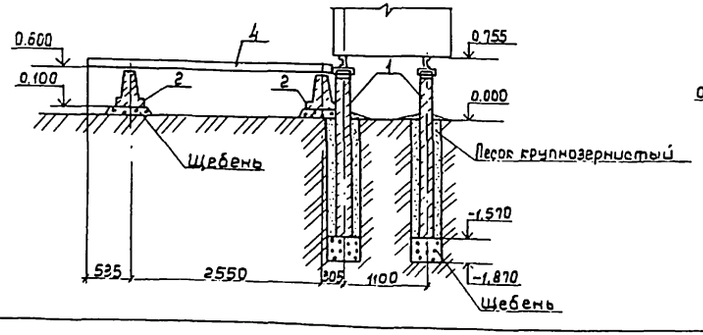


3-3

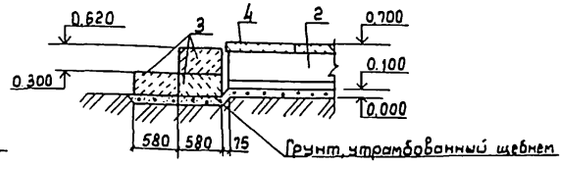


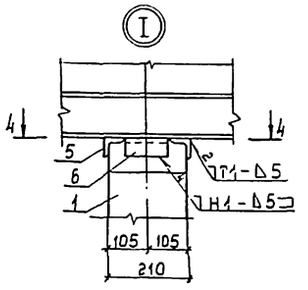


4-4

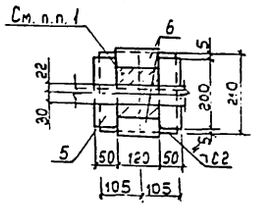


| Марка Поз. | Обозначение | Наименование | Кол. | Масса ед. кг | Примечание |
|---|---|---|---|---|---|
| | | Железобетонные элементы | | | |
| 1 | 3.407.1-157.1-10 | Стойка СОН 22-29 | 14 | 240 | |
| 2 | 3.407.1-157.1-20 | Лежень ЛЖ-44 | 6 | 1200 | |
| 3 | ГОСТ 13579-78 | Блок ФБС 9.3.6-Т | 6 | 350 | |
| 4 | 3.407.1-157.1-21 | Плита ПН 32.9 | 15 | 730 | |
| | | | | | |
| | | Металлические элементы | | | |
| | | | | | |
| 5 | | Уголок 50х50х5-В ГОСТ 8509-86 ℓ=200 С245 ГОСТ 27772-88 | 28 | 0,75 | |
| 6 | | Уголок 50х50х5-В ГОСТ 8509-86 ℓ=120 С245 ГОСТ 27772-88 | 28 | 0,45 | |
| | | Материалы | | | |
| | | Песок крупнозернистый | | | 2,48 м³ |
| | | Щебень | | | 2,26 м³ |
| | | Грунт, утрамбованный щебнем | | | 0,24 м³ |
| | | | | | |

1. Залить цементным раствором М100.
2. Сварные швы по ГОСТ 5264-80.
   Электроды для сварных соединений Э42 ГОСТ 9467-75

Привязан

Инв. №

| | | | |
|---|---|---|---|
| | | ТП 407-3-631.92 АС | |
| | | Комплектные трансформаторные подстанции 35/10кВ поставки ПО "Краснодарэлектростройконструкция" | |
| | | | Стадия: РП; Лист: 27; Листов: |
| ГИП | Лебитин | Фундамент под распред-устройство 10кВ ФШ-1 | СЕЛЬЭНЕРГОПРОЕКТ |
| Нач. отд. | Лисовец | | |
| Н. контр. | Корягин | | |
| Гл. спец. | Корягин | | |
| Инженер | Старикова | | |

Инв. № подл. | Подпись и дата | Взам. инв. №

Альбом 5

1-1

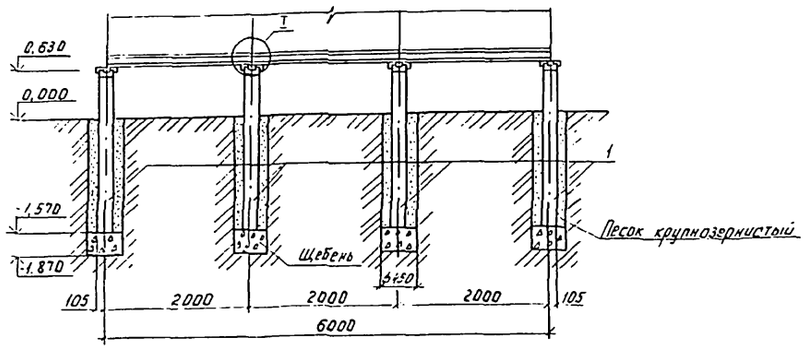


2

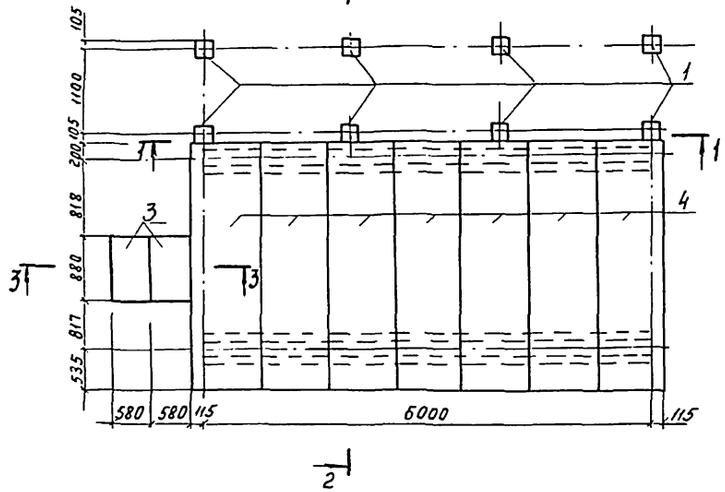


2

2-2

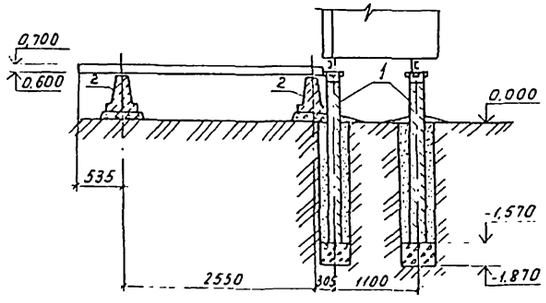


3-3

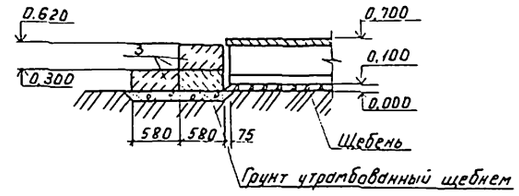


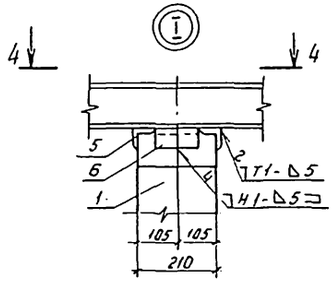


4-4

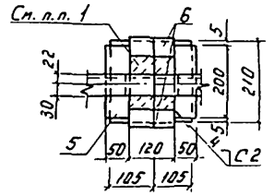


| Марка поз. | Обозначение | Наименование | Кол. | Масса ед. кг | Примечание |
|---|---|---|---|---|---|
| | | Железобетонные элементы | | | |
| 1 | 3.407.1-157.1-10 | Стойка СОН 22-29 | 8 | 240 | |
| 2 | 3.407.1-157.1-20 | Лежень ЛЖ-60 | 2 | 1630 | |
| 3 | ГОСТ 13579-78 | Блок ФБС 9.3.6-Т | 3 | 350 | |
| 4 | 3.407.1-157.1-21 | Плита ПН 32.9 | 1 | 730 | |
| | | Металлические элементы | | | |
| 5 | | Уголок 50×50×5-В ГОСТ 8509-86 L=200 С245 ГОСТ 27772-88 | 16 | 0,75 | |
| 6 | | Уголок 50×50×5-В ГОСТ 8509-86 L=120 С245 ГОСТ 27772-88 | 16 | 0,45 | |
| | | Материалы | | | |
| | | Песок крупнозернистый | | | 1,41 м³ |
| | | Щебень | | | 0,98 м³ |
| | | Грунт, утрамбованный щебнем | | | 0,24 м³ |

1. Залить цементным раствором М100.
2. Сварные швы по ГОСТ 5264-80.
Электроды для сварных соединений Э42 ГОСТ 9467-75

Привязан

Инв. №

Инв. № подл. | Подпись и дата | Взам. инв. №

| | | | |
|---|---|---|---|
| ТП 407-3-631.92 АС | | | |
| Комплектные трансформаторные подстанции 35/10кВ поставки ПО „Краснодарэлектростройконструкция" | | | |
| | Стадия | Лист | Листов |
| | РП | 28 | |
| Фундамент под распредустройство 10 кВ ФШ-2 | СЕЛЬЭНЕРГОПРОЕКТ | | |

| | | |
|---|---|---|
| ГИП | Левитин | |
| Нач. отд. | Лисковец | |
| Н. контр. | Корягин | |
| Гл. спец. | Корягин | |
| Инженер | Сторикова | |

Альбом 5

1 - 1

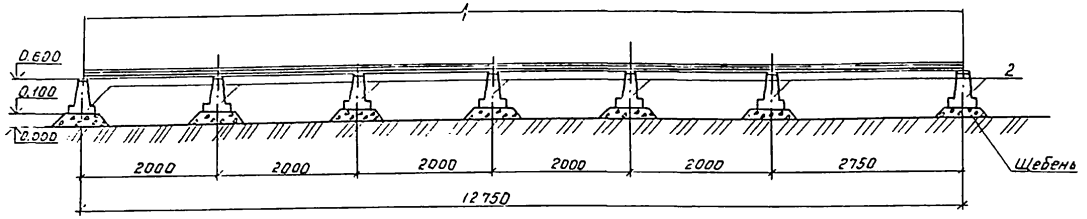


3 - 3

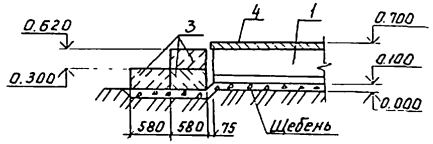


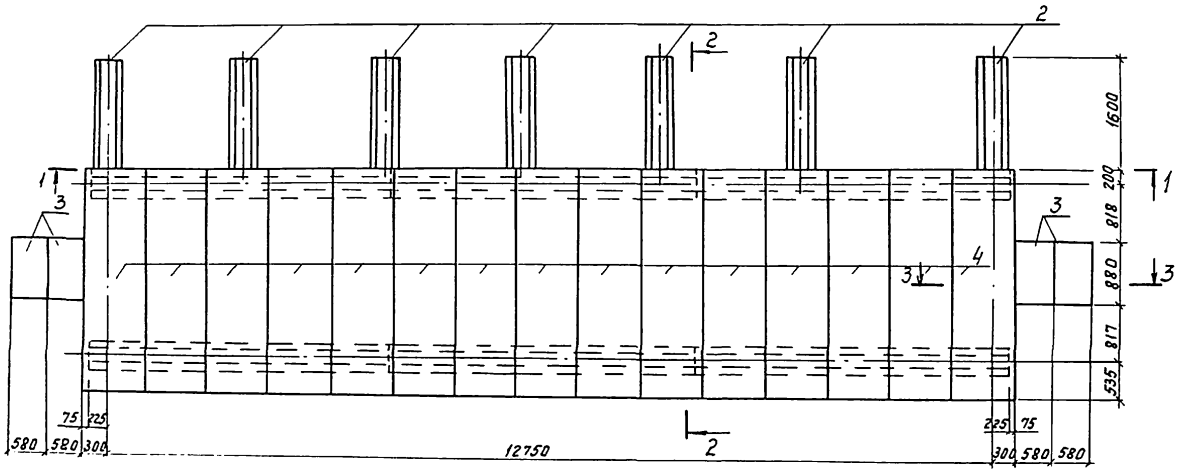


2 - 2

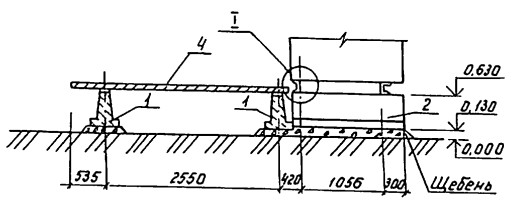


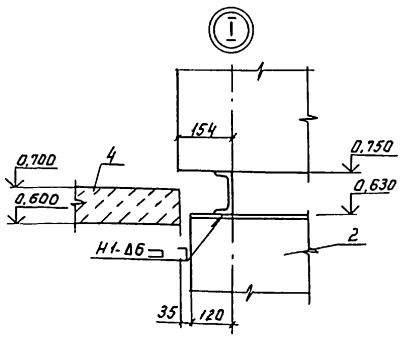


| Марка поз. | Обозначение | Наименование | Кол. | Масса ед., кг | Приме-чание |
|---|---|---|---|---|---|
| | | Железобетонные элементы | | | |
| 1 | 3.407.1-157.1-20 | Лежень ЛЖ-44 | 6 | 1200 | |
| 2 | 3.407.1-157.1-20 | Лежень ЛЖ-16 | 7 | 430 | |
| 3 | ГОСТ 13579-78 | Блок ФБС 9.3.6-Т | 6 | 350 | |
| 4 | 3.407.1-157.1-21 | Плита ПН 32.9 | 15 | 730 | |
| | | | | | |
| | | | | | |
| | | | | | |
| | | | | | |
| | | Материалы | | | |
| | | Щебень | | | 2,1 м³ |
| | | Грунт, утрамбованный щебнем | | | 0,24 м³ |

Сварные швы по ГОСТ 5264-80.
Электроды для сварных соединений Э42 ГОСТ 9467-75

Привязан

Инв. №

Инв. № подл. | Подпись и дата | Взам. инв. №

| | | | | | |
|---|---|---|---|---|---|
| | | | ТП-407-3-631.92 АС | | |
| | | | Комплектные трансформаторные подстанции 35/10 кВ поставки ПО "Красноярэлектростроймонтаж" | | |
| | | | | Стадия | Лист | Листов |
| ГИП | Левитин | | | РП | 29 | |
| Нач. отд. | Лисковец | | | | | |
| Н. контр. | Корягин | | Фундамент под распредустройство 10 кВ. Незаглубленный вариант. ФШ-3 | СЕЛЬЭНЕРГОПРОЕКТ | | |
| Гл. спец. | Корягин | | | | | |
| Инженер | Старикова | | | | | |

Альбом 5

1-1

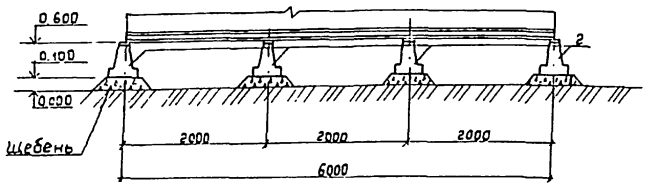


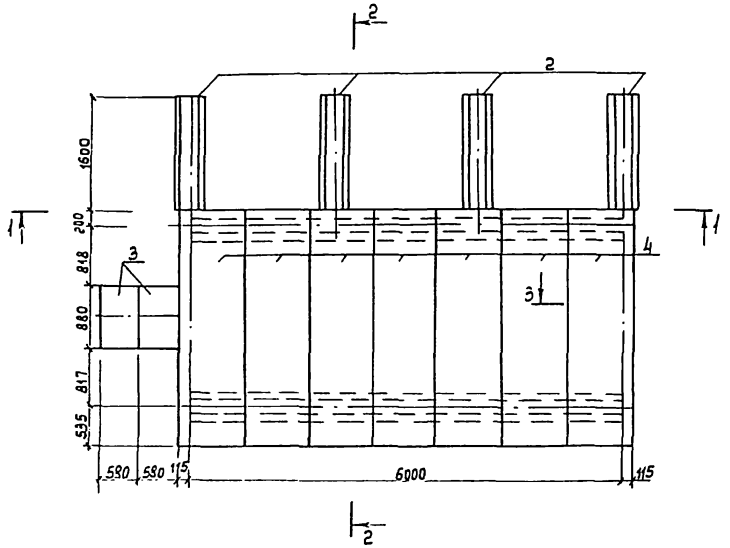


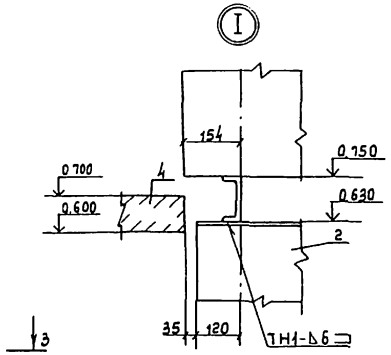


2-2

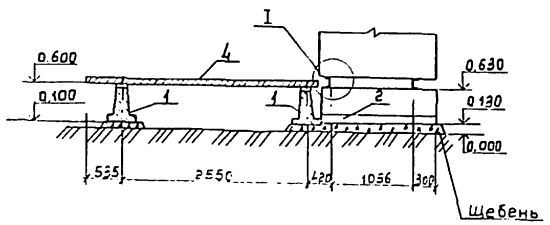


3-3

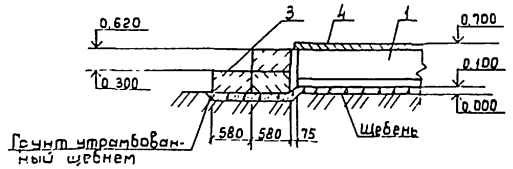


| Марка Поз. | Обозначение | Наименование | Кол. | Масса ед. кг | Приме-чание |
|---|---|---|---|---|---|
| | | Железобетонные элементы | | | |
| 1 | 3.407.1-157.1-20 | Лежень ЛЖ-60 | 2 | 1630 | |
| 2 | 3.407.1-157.1-20 | Лежень ЛЖ-16 | 4 | 430 | |
| 3 | ГОСТ 13579-78 | Блок ФБС 9.3.6-Т | 3 | 350 | |
| 4 | 3.407.1-157.1-21 | Плита ПН32.9 | 7 | 730 | |
| | | Материалы | | | |
| | | Щебень | | | 1.04 м³ |
| | | Грунт утрамбованный щебнем | | | 0.24 м³ |

Сварные швы по ГОСТ 5264-80
Электроды для сварных соединений Э42 ГОСТ 9467-75

Привязан

Инв. №

Инв. № подл. | Подпись и дата | Взам. инв. №

| | | | |
|---|---|---|---|
| ГИП | Лебитин | | ТП 407-3-631.92 АС |
| Нач. отд | Лиековец | | Комплектные трансформаторные подстанции 35/10кВ поставки ПО "Красноярэлектростальконструкция" |
| Н. контр. | Корягин | | Стадия: РП; Лист: 30; Листов: |
| Гл. спец. | Корягин | | Фундамент под распредустройство 10кВ. Незаглубленный. Вариант. ФШ-4 |
| Инженер | Стрижкова | | СЕЛЬЭНЕРГОПРОЕКТ |

Альбом 5

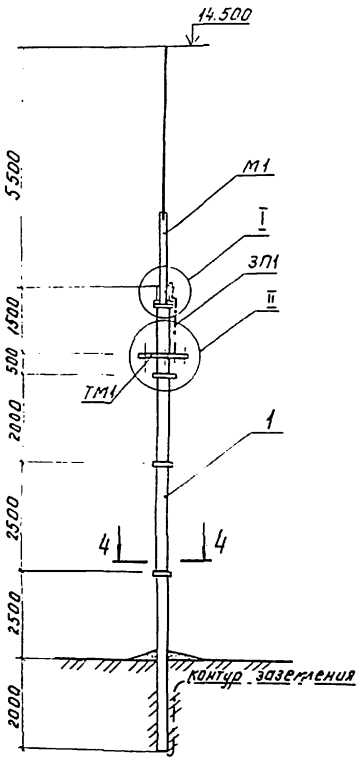


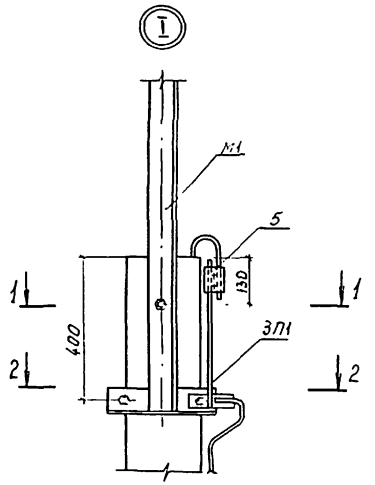


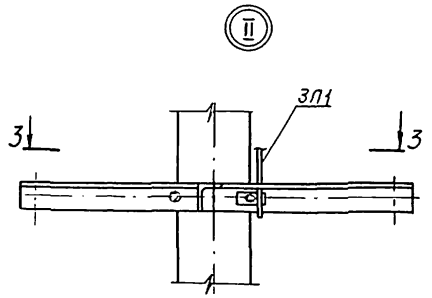


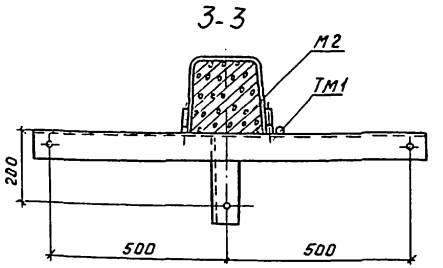


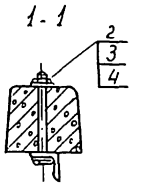


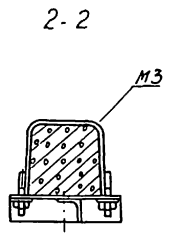


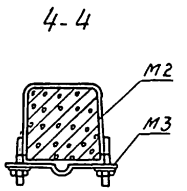


| Марка поз. | Обозначение | Наименование | Кол. | Масса ед., кг | Примечание |
|---|---|---|---|---|---|
| | | Железобетонные изделия | | | |
| 1 | 3.407.1-143.7 | Стойка СВ110-3.5 | 1 | 1175 | |
| | | | | | |
| | | Стальные изделия | | | |
| М1 | АСИ-1 | Молниеотвод | 1 | 29,5 | |
| М2 | АСИ-2 | Крепежная деталь | 5 | 1,68 | |
| М3 | АСИ-2 | Крепежная деталь | 3 | 0,55 | |
| ТМ1 | АСИ-3 | Траверса | 1 | 8,63 | |
| ЗП1 | АСИ-3 | Заземляющий | | | |
| | | проводник 1 | | 1,43 | |
| | | | | | |
| | | Стандартные изделия | | | |
| 2 | | Болт М-16-6g×240.58 ГОСТ7798-70 | 1 | | |
| 3 | | Гайка М16-6Н.5 ГОСТ5915-70 | 1 | | |
| 4 | | Шайба 16.05.05 ГОСТ11371-78 | 2 | | |
| 5 | ТУ34-13-10273-88 | Зажим плашечный ПС-2-1 | 1 | | |
| | | | | | |

После монтажа резьбу раскернить

Привязан

Инв. №

| | | | |
|---|---|---|---|
| ГИП | Левитин | | |
| Нач. отд. | Лисковец | | |
| Н. контр. | Корягин | | |
| Гл. спец. | Корягин | | |
| Инженер | Старикова | | |

ТП 407-3-631.92 АС

Комплектные трансформаторные подстанции 35/10 кВ поставка ПО „Краснодарэлектростройконструкция"

| Стадия | Лист | Листов |
|---|---|---|
| РП | 31 | 31 |

Отдельностоящий молниеотвод со светильниками О-МС

СЕЛЬЭНЕРГОПРОЕКТ

Инв. № подл. | Подп. и дата | Взам. инв. №

М1

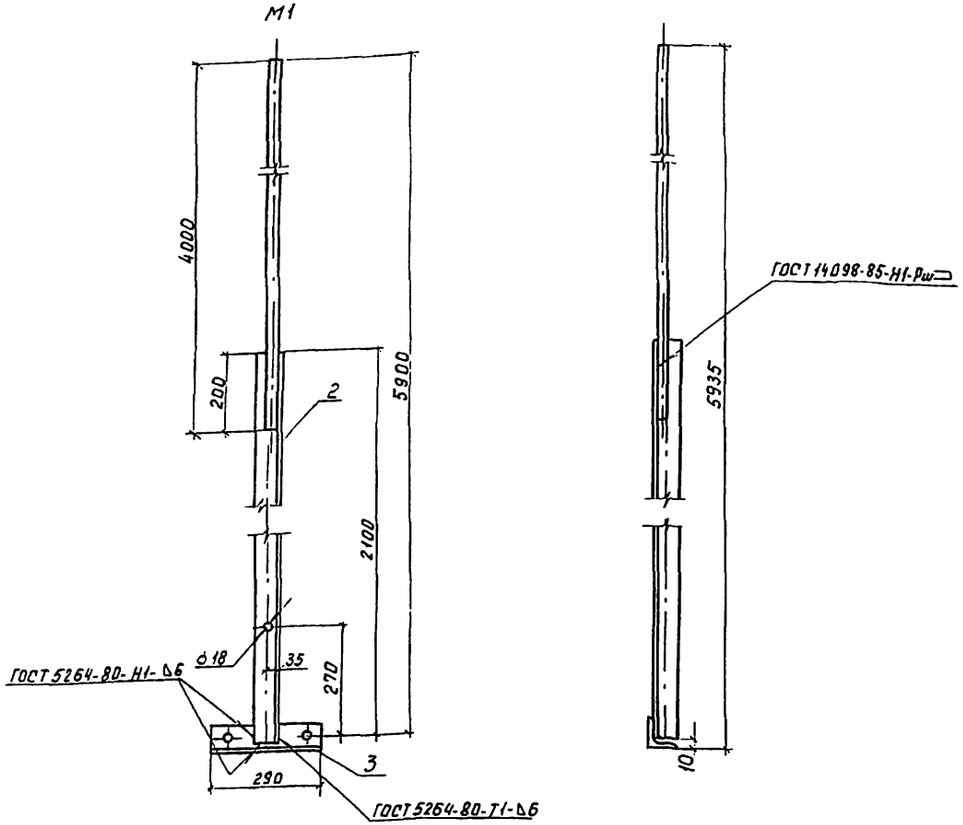


поз. 3

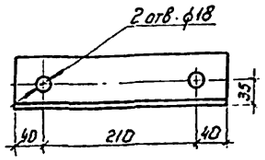


| Формат | Зона | Поз. | Обозначение | Наименование | Кол. | Примечание |
|---|---|---|---|---|---|---|
| | | 1 | | Круг 24-В ГОСТ 2590-88<br>L=4000 С245 ГОСТ 27772-88 | 1 | 14,2 кг |
| | | 2 | | Уголок 70×70×6-В ГОСТ 8509-86<br>L=2120 С245 ГОСТ 27772-88 | 1 | 13,5 кг |
| | | 3 | | Уголок 70×70×6-Б ГОСТ 8509-86<br>L=290 С245 ГОСТ 27772-88 | 1 | 1,8 кг |

Электроды для сварных соединений Э42 ГОСТ 9467-75.

| | | | | | |
|---|---|---|---|---|---|
| Привязан | | | ТП 407-3-631.92 АСИ | | |
| | | | Марка М1 | Стадия: РП | Масса: 29,5 |
| | | | | Масштаб: | |
| ГИП | Левитин | | | Лист 1 | Листов |
| Нач. отд. | Лисковец | | | СЕЛЬЭНЕРГОПРОЕКТ | |
| Н. контр. | Корягин | | | | |
| Гл. спец. | Корягин | | | | |
| Инженер | Старикова | | | | |
| Инв. № | | | | | |

Инв. № подл. | Подпись и дата | Взам. инв. №



М2

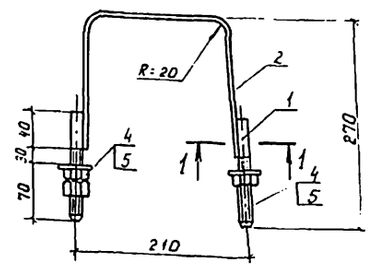


М3

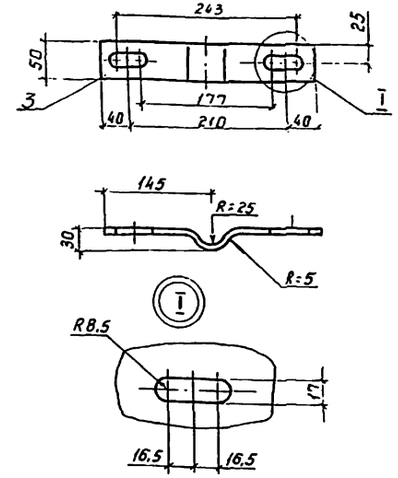


Поз. 1

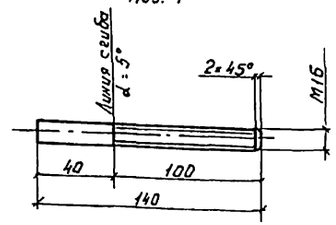


1-1

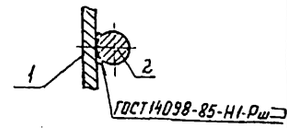


| Формат | Зона | Поз. | Обозначение | Наименование | Кол. | Примечание |
|---|---|---|---|---|---|---|
| | | | | Марка М2 | | |
| | | 1 | | Круг 16-В ГОСТ 2590-88<br>L=140 С245 ГОСТ 27772-88 | 2 | 0,44 кг |
| | | 2 | | Полоса 5×50-Б ГОСТ 103-76<br>L=560 С245 ГОСТ 27772-88 | 1 | 1,15 кг |
| | | | | Марка М3 | | |
| | | 3 | | Полоса 5×5-Б ГОСТ 103-76<br>L=290 С245 ГОСТ 27772-88 | 1 | 0,55 кг |
| | | | | | | |
| | | | | Стандартные изделия | | |
| | | 4 | | Гайка М16-6Н.5 ГОСТ 5915-70 | 3 | 0,11 кг |
| | | 5 | | Шайба 16.05.05 ГОСТ 11371-78 | 2 | 0,002 кг |

Сварные швы по ГОСТ 14098-85.
Электроды для сварных соединений Э42 ГОСТ 9467-75.

| | | | | | |
|---|---|---|---|---|---|
| Привязан | | | ТП 407-3-631.92 АСИ | | |
| | | | Марка М2, М3 | Стадия: РП | Масса: 1,68<br>0,55 |
| | | | | Масштаб: | |
| ГИП | Левитин | | | Лист 2 | Листов |
| Нач. отд. | Лисковец | | | СЕЛЬЭНЕРГОПРОЕКТ | |
| Н. контр. | Корягин | | | | |
| Гл. спец. | Корягин | | | | |
| Инженер | Старикова | | | | |
| Инв. № | | | | | |

Инв. № подл. | Подпись и дата | Взам. инв. №

## ТМ1

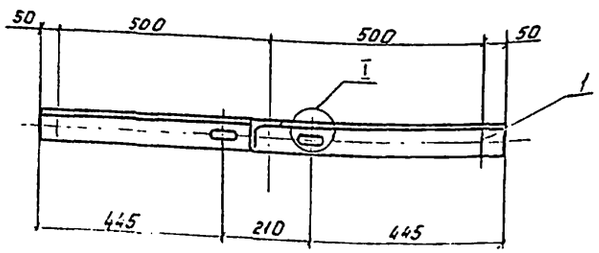


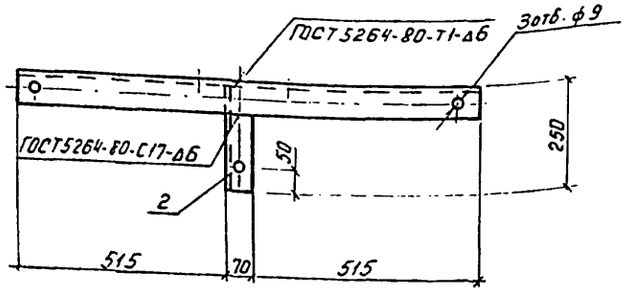


## Поз. 3

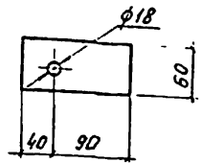


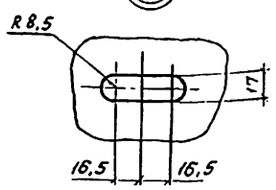


## ЗП1

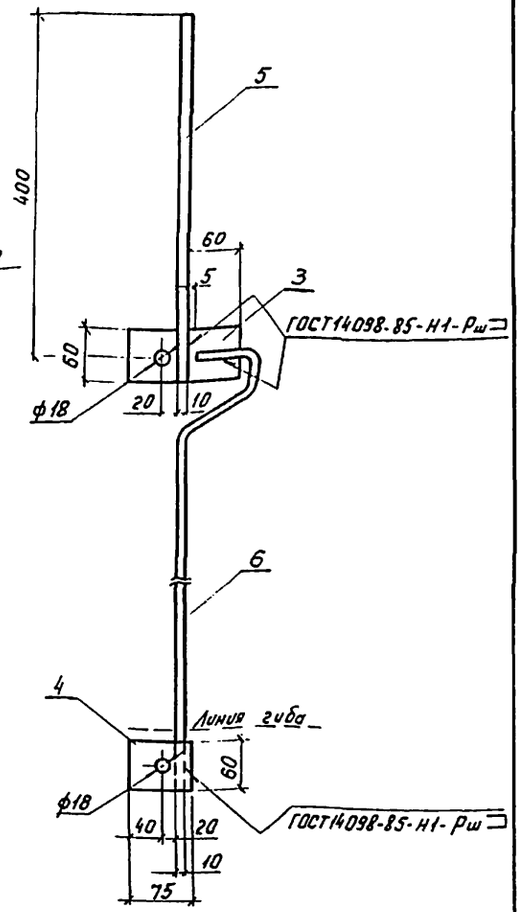


| Формат | Зона | Поз. | Обозначение | Наименование | Кол. | Примечание |
|---|---|---|---|---|---|---|
| | | | | Марка ТМ1 | | |
| | | 1 | | Уголок 70×70×6-В ГОСТ 8509-86 L=1100 С245 ГОСТ 27772-88 | 1 | 7,03 кг |
| | | 2 | | Уголок 70×70×6-В ГОСТ 8509-86 L=244 С245 ГОСТ 27772-88 | 1 | 1,60 кг |
| | | | | Марка ЗП1 | | |
| | | 3 | | Полоса 4×60-Б ГОСТ 103-76 L=130 С245 ГОСТ 27772-88 | 1 | 0,24 кг |
| | | 4 | | Полоса 4×60-Б ГОСТ 103-76 L=75 С245 ГОСТ 27772-88 | 1 | 0,14 кг |
| | | 5 | | Круг 10-В ГОСТ 2590-88 L=430 С245 ГОСТ 27772-88 | 1 | 0,26 кг |
| | | 6 | | Круг 10-В ГОСТ 2590-88 L=1280 С245 ГОСТ 27772-88 | 1 | 0,79 кг |

Электроды для сварных соединений Э42 ГОСТ 9467-75.

Привязан

Инв.№

Инв.№ подл. | Подп. и дата | Взам. инв.№

| | | |
|---|---|---|
| ГИП | Левитин | |
| Нач. отд. | Лисковец | |
| Н. контр. | Корягин | |
| Гл. спец. | Корягин | |
| Инженер | Старикова | |

ТП 407-3-631.92 АСИ

Марки: ТМ1, ЗП1

| Стадия | Масса | Масштаб |
|---|---|---|
| РП | 8,63<br>1,43 | |
| Лист 3 | Листов | |

СЕЛЬЭНЕРГОПРОЕКТ

## МО-1

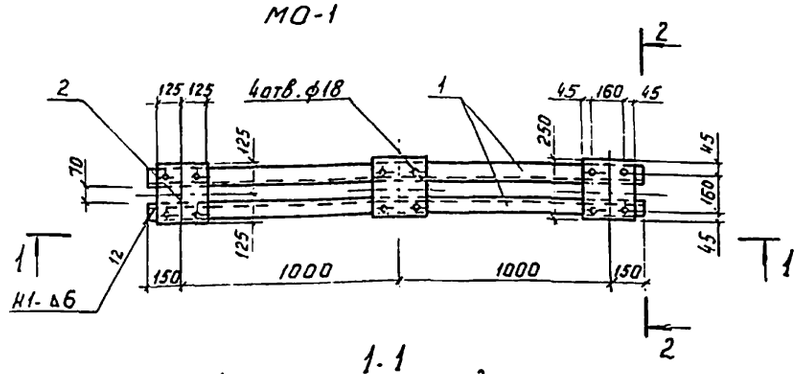


### 1-1

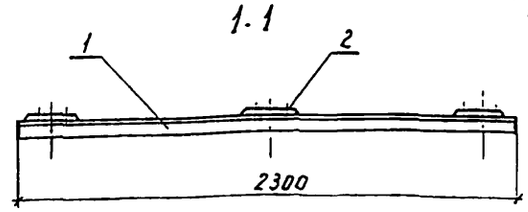


### 2-2

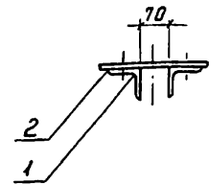


| Формат | Зона | Поз. | Обозначение | Наименование | Кол. | Примечание |
|---|---|---|---|---|---|---|
| | | 1 | | Уголок 75×75×6-В ГОСТ 8509-86 L=2300 С245 ГОСТ 27772-88 | 2 | 31,6 кг |
| | | 2 | | Лист 6-Б ГОСТ 19903-74 С245 ГОСТ 27772-88 | 3 | 9,0 кг |

Сварные швы по ГОСТ 5264-80.

Электроды для сварных соединений Э42 ГОСТ 9467-75.

Привязан

Инв.№

Инв.№ подл. | Подпись и дата | Взам. инв.№

| | | |
|---|---|---|
| ГИП | Левитин | |
| Нач. отд. | Лисковец | |
| Н. контр. | Корягин | |
| Гл. спец. | Корягин | |
| Инженер | Старикова | |

ТП 407-3-631.92 АСИ

Марка МО-1

| Стадия | Масса | Масштаб |
|---|---|---|
| РП | 40,6 | |
| Лист 4 | Листов | |

СЕЛЬЭНЕРГОПРОЕКТ

## МО2

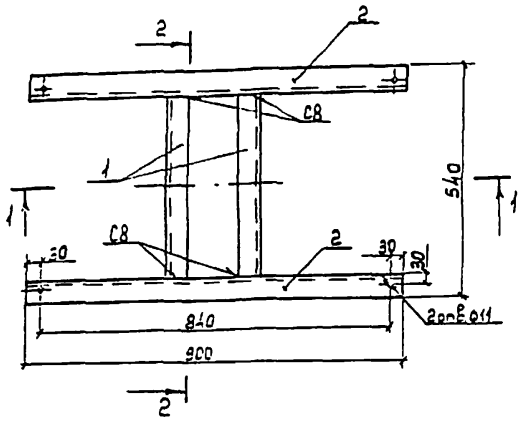


## МТ1

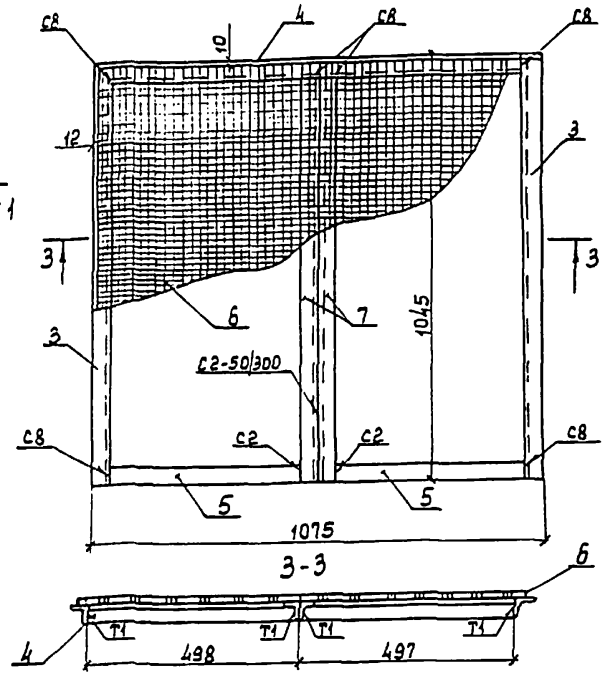


## Поз. 4




## Поз. 3




| Формат | Зона | Поз. | Обозначение | Наименование | Кол. | Примечание |
|---|---|---|---|---|---|---|
| | | | | **Марка МО2** | | |
| | | 1 | | Уголок 50х50х5-В ГОСТ 8509-86<br>L:440 С245 ГОСТ 27772-88 | 2 | 3.3 кг |
| | | 2 | | Уголок 50х50х5-В ГОСТ 8509-86<br>L:900 С245 ГОСТ 27772-88 | 2 | 6.8 кг |
| | | | | **Марка МТ1** | | |
| | | 3 | | Уголок 40х40х4-В ГОСТ 8509-86<br>L:1045 С245 ГОСТ 27772-88 | 2 | 5.06 кг |
| | | 4 | | Уголок 40х40х4-В ГОСТ 8509-86<br>L:995 С245 ГОСТ 27772-88 | 1 | 2.41 кг |
| | | 5 | | Полоса 64х30 ГОСТ 103-76<br>L:458 С245 ГОСТ 27772-88 | 2 | 0.86 кг |
| | | 6 | | Сетка Н20-2.0 ГОСТ 5335-80<br>1051х1025 | 1 | 3.10 кг |
| | | 7 | | Уголок 40х40х4-В ГОСТ 8509-86<br>L:1005 С245 ГОСТ 27772-88 | 2 | 4.86 кг |

Сварные швы по ГОСТ 5264-80. Катеты швов принять по наименьшей толщине свариваемых элементов.
Электроды для сварных соединений Э42 ГОСТ 9467-75

| | | | |
|---|---|---|---|
| ТП 407-3-631.92 АСИ | | | |
| Марки МО2, МТ1 | Стадия | Масса | Масштаб |
| | РП | 10.10<br>16.29 | |
| | Лист 5 | Листов | |
| | СЕЛЬЭНЕРГОПРОЕКТ | | |

| | | |
|---|---|---|
| ГИП | Левитин | |
| Нач. отд. | Лисовец | |
| Н. контр. | Корягин | |
| Гл. спец. | Корягин | |
| Инженер | Старикова | |

Привязан

Инв. № подл. | Подпись и дата | Взам. инв. №

Инв. №

gost.e-ecolog.ru

## МТ2 ; МТ3 ; МТ4

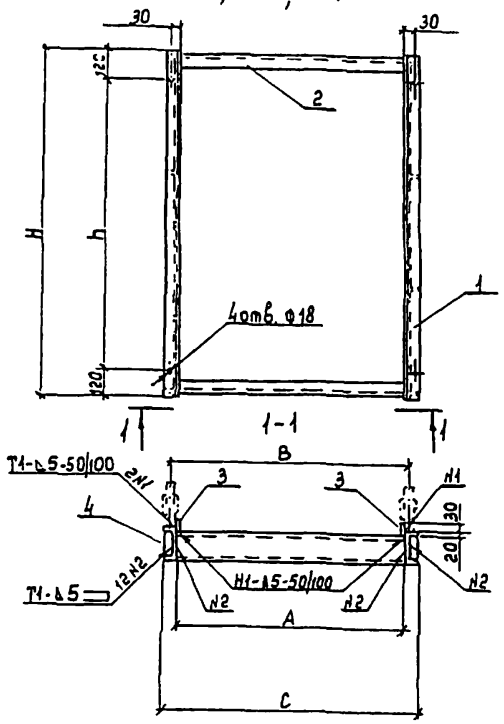


## МТ5

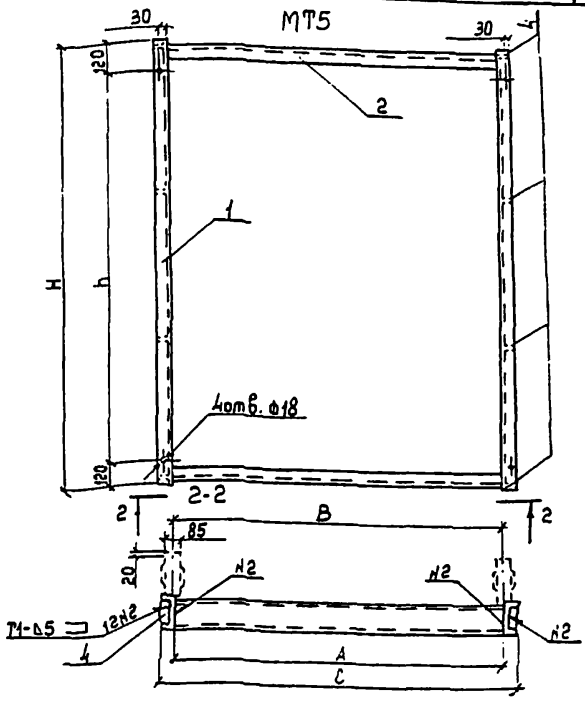


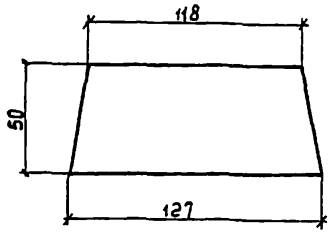


| Марка | Размеры, мм | | | | |
|---|---|---|---|---|---|
| | А | В | С | Н | h |
| МТ2 | 1015 | 1070 | 1131 | 1590 | 1350 |
| МТ3 | 1539 | 1594 | 1655 | 2020 | 1780 |
| МТ4 | 1509 | 1594 | 1625 | 2020 | 1780 |
| МТ5 | 1524 | 1524 | 1640 | 2020 | 1780 |

| Формат | Зона | Поз. | Обозначение | Наименование | Количество МТ2 | МТ3 | МТ4 | МТ5 | Примечание |
|---|---|---|---|---|---|---|---|---|---|
| | | | | Швеллер 14 ГОСТ 8240-89<br>С245 ГОСТ 27772-88 | | | | | |
| | | 1 | | L:1590; L:2020 | 2 | 2 | 2 | 2 | 39.11 кг<br>49.69 кг |
| | | | | Швеллер 12 ГОСТ 8240-89<br>С245 ГОСТ 27772-88 | | | | | |
| | | 2 | | L:1045; 1539; 1509; 1524 | 2 | 2 | 2 | 2 | 21.1 кг; 32 кг;<br>31.1 кг; 31 кг |
| | | 3 | | Полоса 6х50-Б ГОСТ 103-76<br>L:1590 С245 ГОСТ 27772-88<br>L:2020 | 2 | 2 | 2 | — | 9.60 кг<br>11.43 кг |
| | | 4 | | Полоса 6х50-Б ГОСТ 103-76<br>L:127 С245 ГОСТ 27772-88 | 8 | 8 | 8 | 8 | 2.15 кг |

Сварные швы по ГОСТ 5264-80
Электроды для сварных соединений Э42А ГОСТ 9467-75

| | | | |
|---|---|---|---|
| ТП 407-3-631.92 АСИ | | | |
| Марки: МТ2, МТ3<br>МТ4, МТ5 | Стадия | Масса | Масштаб |
| | РП | 21.67<br>95.58<br>94.95<br>89.34 | |
| | Лист 6 | Листов | |
| | СЕЛЬЭНЕРГОПРОЕКТ | | |

| | | |
|---|---|---|
| ГИП | Левитин | |
| Нач. отд. | Лисовец | |
| Н. контр. | Корягин | |
| Гл. спец. | Корягин | |
| Инженер | Старикова | |

Привязан

Инв. № подл. | Подпись и дата | Взам. инв. №

Инв. №