ЧАСТЬ 6

ОРГАНИЗАЦИЯ И ТЕХНОЛОГИЯ СТРОИТЕЛЬСТВА

65318
Цена 0-49

ТИПОВЫЕ ТЕХНОЛОГИЧЕСКИЕ КАРТЫ
НА ПРОИЗВОДСТВО ОТДЕЛЬНЫХ ВИДОВ РАБОТ

РАЗДЕЛ 07

ТИПОВАЯ ТЕХНОЛОГИЧЕСКАЯ КАРТА

НА МОНТАЖ СТРОИТЕЛЬНЫХ КОНСТРУКЦИЙ

7.06.01.17

УСТАНОВКА РАКОВИН И МОЕК

МОСКВА 1988

gost.e-ecolog.ru

Типовые технологические карты
на производство отдельных видов работ

РАЗДЕЛ 07

ТИПОВАЯ ТЕХНОЛОГИЧЕСКАЯ КАРТА НА МОНТАЖ СТРОИТЕЛЬНЫХ КОНСТРУКЦИЙ

7.06.01.17

УСТАНОВКА РАКОВИН И МОЕК

РАЗРАБОТАНА

Ростовским отделением ГПИ
"Проектпромвентиляция"
Минмонтажспецстроя СССР
Главный инженер

Главный инженер проекта
В.Л.Глезер

ОДОБРЕНА

Отделом механизации и
технологии строительства
Госстроя СССР
Письмо от 21.07.87 г.,
№ 23-[illegible]
Введена в действие
с 01.12.87 г.

СОГЛАСОВАНА
Главный инженер
Главпромвентиляции
О.А.Патаракин

© Госстрой СССР, 1988

166906/17

Обозначение	Наименование	№ стр.
7.06.0I.I7-00ПЗ	Пояснительная записка	3
7.06.0I.I7-0I	Монтажное положение мойки МСУ на кронштейнах	I4
7.06.0I.I7-02	Монтажное положение мойки МСУ на подстолье	I5
7.06.0I.I7-03	Монтажное положение раковины РСВ-I	I6
7.06.0I.I7-04	Комбинированный ключ для затяжки выпусков ванн, душевых поддонов, моек, умывальников, раковин	I7
7.06.0I.I7-05	Двухсторонний ключ для пластмассовых гаек сифонов умывальников, раковин, моек	I8
7.06.0I.I7-06	Калькуляция трудозатрат на установку раковин и моек	I9
7.06.0I.I7-07	Расчет себестоимости на установку раковин и моек	23

			7.06.0I.I7-00
Нач.отд.	Куркин	10.85	
Зам.нач.	Дубовис		Содержание
Рук.гр.	Сахновский		
Т.инж.	Янич		

Стадия	Лист	Листов
Р		I

МЖКХ СССР
РО ГПИ
Проектпромвентиляция

I. ОБЛАСТЬ ПРИМЕНЕНИЯ

I.I. Технологическая карта разработана на установку раковин и моек стальных эмалированных по ГОСТ 24843-81^{x} и моек чугунных эмалированных по ГОСТ 7506-83 в кухнях жилых зданий и бытовых помещениях общественных и производственных зданий.

I.2. Действие карты распространяется на установку раковин типа РС-I и РСВ-I, стальных унифицированных и чугунных моек на готовое подстолье (шкаф кухонной мебели) или кронштейны.

I.3. В состав работ, рассматриваемых картой, входят: установка приборов, установка водоразборного крана для раковины, присоединение смесителей моек к системам холодного и горячего водоснабжения с помощью гибких полиэтиленовых подводок с накидными гайками или штуцеров из стальных труб, присоединение приборов к канализации из пластмассовых труб по ГОСТ 22689.0-77 или чугунных канализационных труб по ГОСТ 6942.0-80.

I.4. Карта может быть применена при установке стальных раковин типа РС-2 и РСВ-2. При этом норма времени и расценка на установку водоразборного крана увеличивается в 2 раза в сравнении с указанными в калькуляции трудозатратами для раковин типа РС-I и РСВ-I.

I.5. При привязке технологической карты к конкретному объекту уточняются объемы работ и калькуляция трудовых затрат.

				7.06.0I.I7-00ПЗ			
Нач.отд.	Куркин		10.85	Пояснительная записка	Стадия	Лист	Листов
Зам.нач.	Дубович				Р	I	II
Рук.гр.	Сахновский				МИСС СССР РС ГПИ Проектпромвентиляция		
Ст.инж.	Янин						

Инв. № подл. 166906/17 | Подп. и дата | Вз. инв. №

65318 4

2. ОРГАНИЗАЦИЯ И ТЕХНОЛОГИЯ МОНТАЖНОГО ПРОЦЕССА

2.I. Установку раковин и моек производят после окончания монтажа и испытания трубопроводов водоснабжения и канализации, после первой окраски стен и потолков, облицовки плитками в соответствии с СНиП 3.05.0I-85 "Внутренние санитарно-технические системы".

2.2. Мойки с установленными смесителями по ГОСТ 25809-83 и раковин, в комплекте с выпусками и сифонами по ГОСТ 23412-79, поднимаются на этажи в обрешетке при помощи строительного подъемника или другого подъемного механизма. Раковины типа РС поставляются с надетыми на выпуски пластмассовыми патрубками Ду 50 мм.

2.3. Смесители типа СМ-М-Ц должны быть собраны со штуцерами из стальных водогазопроводных оцинкованных труб по ГОСТ 3262-75^{X}, позволяющими соединение с накидной гайкой полиэтиленовой подводки или со стальными подводками водоснабжения.

2.4. Рабочее место должно быть обеспечено освещением и возможностью подключения электрифицированного инструмента.

2.5. Монтажное положение мойки и раковины показано на листах 7.06.0I.I7-0I ... 7.06.0I.I7-03.

2.6. Последовательность рабочих операций при установке раковин типа РСВ-I (при скрытой подводке водоснабжения):

2.6.I. Подноска прибора и комплектующих изделий к месту монтажа;

2.6.2. Разметка по шаблону отверстий для шурупов крепления раковин к стене;

2.6.3. Сверление отверстий электродрелью и установка в них хлорвиниловых втулок;

2.6.4. Крепление раковины к стене шурупами;

2.6.5. Установка выпуска (см. ключ на листе 7.06.0I.I7-04);

2.6.6. Установка бутылочного сифона (см. ключ на листе 7.06.0I.I7-05) и присоединение его с помощью уплотнительного резинового кольца к канализации из пластмассовых труб или с помощью упорной резиновой шайбы и расширяющегося цемента к канализации из чугунных труб;

2.6.7. Установка водоразборного крана.

2.7. При установке раковины типа РС-I последовательность рабочих операций отличается от описанной в п. 2.6. тем, что перед креплением раковины к стене устанавливается чугунный сифон - ревизия по ГОСТ 6924-73, а вместо п. 2.6.5 и 2.6.6 выполняется заделка пластмассового патрубка, надетого на выпуск раковины, с уплотнительной прокладкой ПУ-50 в сифоне - ревизии.

2.8. При открытой прокладке подводок водоснабжения из стальных труб раковина крепится к стене вместе с деревянной рамкой или поставляется закрепленной на специальных металлических планках, пристреливаемых к стене. Подготовка раковин к установке на металлических планках приведена в Сборнике 54 ОШРМ, выпущенном Госстроем СССР в I984 г.

2.9. Последовательность рабочих операций при установке мойки на готовое подстолье:

2.9.I. См. п. 2.6.I;

65318 6

2.9.2. Присоединение полиэтиленовых подводок к штуцерам смесителя;

2.9.3. Установка мойки на подстолье;

2.9.4. См. п. 2.6.5;

2.9.5. См. п. 2.6.6;

2.9.6. Присоединение полиэтиленовых подводок к трубопроводам водоснабжения накидными гайками или штуцеров смесителя к подводкам водоснабжения из стальных труб на резьбе.

2.10. Последовательность рабочих операций при установке мойки на кронштейнах:

2.10.1. См. п. 2.6.1;

2.10.2. Разметка по шаблону отверстий для шурупов крепления кронштейнов;

2.10.3. См. п. 2.6.3;

2.10.4. Крепление кронштейнов к стене шурупами;

2.10.5. См. п. 2.9.2;

2.10.6. Установка мойки на кронштейны и крепление ее к кронштейнам винтами (для стальной мойки);

2.10.7. См. п. 2.9.4 ... 2.9.6.

2.11. Работы по установке раковины или мойки выполняет слесарь-сантехник 4-го разряда, он же оператор-пистолетчик.

2.12. Калькуляцию трудозатрат см. на листах 7.06.01.17-06.

2.13. Контроль качества:

2.13.1. Перед началом работ проводится входной контроль качества применяемых материалов, трубной заготовки, санитарно-тех-

нических приборов, измерительных инструментов, соответствие их стандартам и техническим условиям, проектным типам и маркам;

2.13.2. Проведение операционного контроля качества, осуществляемое исполнителями работ, изложено в табл. I:

Таблица I

Наименование операции	Контролируемый показатель	Измерительный инструмент, способ контроля
Разметка мест сверления отверстий для установки раковины и кронштейнов мойки	Расстояние от пола до борта прибора	Рулетка, метр
Сверление отверстий в стене	Глубина сверления и диаметр отверстий	"
Крепление раковины (деревянной рамки, металлических планок) и кронштейнов мойки к стене	Прочность крепления Горизонтальность установки приборов Высота установки прибора от уровня пола	Визуально Уровень Рулетка, метр
Сборка резьбовых соединений и стыков канализации	Плотность соединений	Визуально

2.14. Указания по технике безопасности:

2.14.1. К работе с пистолетом ПЦ-52-I допускаются лица,

обученные правилам эксплуатации пистолета и имеющие специальное удостоверение установленного образца. К обучению работе с пистолетом допускаются рабочие не моложе I8 лет с образованием не ниже 8 классов и квалификацией не ниже IУ разряда, проработавшие на монтажных работах не менее 3 лет и прошедшие медицинский осмотр.

При работе с пистолетом применяются комплектные защитные средства – очки и противошумные наушники, а также перчатки и каска.

Выполняются требования ВСН 4I0-80 "Инструкция по применению пороховых инструментов при производстве монтажных и специальных строительных работ", утвержденная Минмонтажспецстроем СССР.

Работы с применением пистолета выполняются по наряду-допуску.

2.I4.2. К работе с электрифицированным инструментом допускаются лица, достигшие I8 лет, прошедшие специальное обучение и имеющие I группу по электробезопасности и соответствующее удостоверение на право пользования инструментом (ГОСТ I2.2.0I3-75^{X}).

2.I4.3. Работы выполняются с соблюдением правил техники безопасности в соответствии с СНиП Ш-4-80 "Техника безопасности в строительстве" и требований ОСТ 36-I00.3.I0-85 "Монтаж внутренних санитарно-технических устройств. Требования безопасности".

65318 9

3. ТЕХНИКО-ЭКОНОМИЧЕСКИЕ ПОКАЗАТЕЛИ

Показатели на установку раковины и мойки приведены в табл. 2.

Таблица 2

Показатель	Единица измерения	Раковина с креплением к стене		Мойка МСУ с установкой на	
		шурупами	пристрелкой	кронштейнах	подстолье
Затраты труда	чел.-день	0,098	0,074	0,I46	0,I25
Выработка на одного рабочего в смену	прибор	I0,2	I3,5	6,8	8,0
	руб.	I04,55	I4I,48	97,44	I53,04
Себестоимость	"	I0,25	I0,48	I4,33	I9,I3

4. МАТЕРИАЛЬНО-ТЕХНИЧЕСКИЕ РЕСУРСЫ

4.I. Потребность в материалах на установку раковины или мойки.

Помимо комплекта материалов, поставляемых вместе с приборами по ГОСТ 24843-8I[X] и 7506-83, необходимы материалы, приведенные в табл. 3.

Таблица 3

Наименование	Марка, ГОСТ, ТУ	Единица измерения	Количество
При установке раковины с подводками, проложенными открыто			
Деревянная рамка	–	шт.	I
Втулки хлорвиниловые	–	"	4
При металлических планках вместо деревянной рамки:			
Болты М6 х 22	ГОСТ 7798-70[X]	"	6
Шайбы 6	ГОСТ II37I-78	"	6
Гайки М6	ГОСТ 5915-70[X]	"	6
Дюбели-гвозди	ДГШШ 4,5 х 40	"	4
При установке раковины с подводками, проложенными скрыто			
Втулки хлорвиниловые :			
для типа РС	–	"	6
" " РСВ	–	"	4
При установке водоразборного крана			
Лента ФУМ	–	м	0,00I
При установке чугунного отвода-ревизии			
Прокладка ПУ-50	ГОСТ 22689.20-77	шт.	I
Пакля ленточная пропитанная	ГОСТ I6I83-77[X]	кг	0,02

Продолжение табл. 3

Наименование	Марка, ГОСТ ТУ	Единица измерения	Количество
Цемент расширяющийся	ГОСТ 11052-74	кг	0,245
	При установке мойки		
Полиэтиленовые подводки	-	шт.	2
или лента ФУМ	-	кг	0,006
	При присоединении пластмассового сифона к чугунной канализации		
Цемент расширяющийся	ГОСТ 11052-74	"	0,15

4.2. Потребность в оборудовании, инструментах и приспособлениях приведена в табл. 4

Таблица 4

Наименование	Тип	Марка, ГОСТ ТУ	Количество, шт.	Техническая характеристика
Молоток слесарный	Тип 2	ГОСТ 2310-77	I	Масса 800 г
Зубило слесарное	20х70°	ГОСТ 7211-86	I	ℓ=200 мм
Рулетка измерительная металлическая (или метр складной металлический)	-	ГОСТ 7502-80*	I	Цена деления I мм

Инв.№ подл. | Подп. и дата | Взам.инв.№ 166906/17

Продолжение табл. 4

Наименование	Тип	Марка, ГОСТ, ТУ	Количество, шт.	Техническая характеристика
Уровень строительный	УСI-300	ГОСТ 94I6-83	I	ℓ = 300 мм
Отвес	0-200	ГОСТ 7948-80	I	-
Шаблон для разметки мест установки кронштейнов	-	-	I	-
Ключ трубный рычажный	№ I	ГОСТ I898I-73*	I	-
Ключ гаечный с открытым зевом двухсторонний	I0 хI2	ГОСТ 2839-80*Е	2	М6 х 8
Ключ с мягкими губками	СТД 9I6/4	-	I	-
Ключ комбинированный для затяжки выпуска	См. лист 7.06.0I. .I7-04	-	I	-
Ключ двухсторонний для гаек пластмассового сифона	Ст. лист 7.06.0I. I7-05	-	I	-
Отвертка слесарно-монтажная	А250 х х I,4	ГОСТ 24437-80	I	-

65318 13

Продолжение табл. 4

Наименование	Тип	Марка, ГОСТ, ТУ	Количество	Техническая характеристика
Набор сверл Ф 6-9 мм	-	ГОСТ I7274-[illegible]^{x}	I	Твердосплавные
Машина ручная сверлильная электрическая	ИЭ-I023	ГОСТ 8524-8[illegible]^{x}	I	-
Пистолет монтажный поршневой (комплект)	-	ПЦ 52-I	I	-
Ящик инструментальный переносной трехсекционный	-	-	I	408x208x300

Инв.№ подл. 166906/17 | Подп. и дата | Вз. инв.№

Инв.№ подл.	Подп. и дата	Взам. инв.№
166906/17		

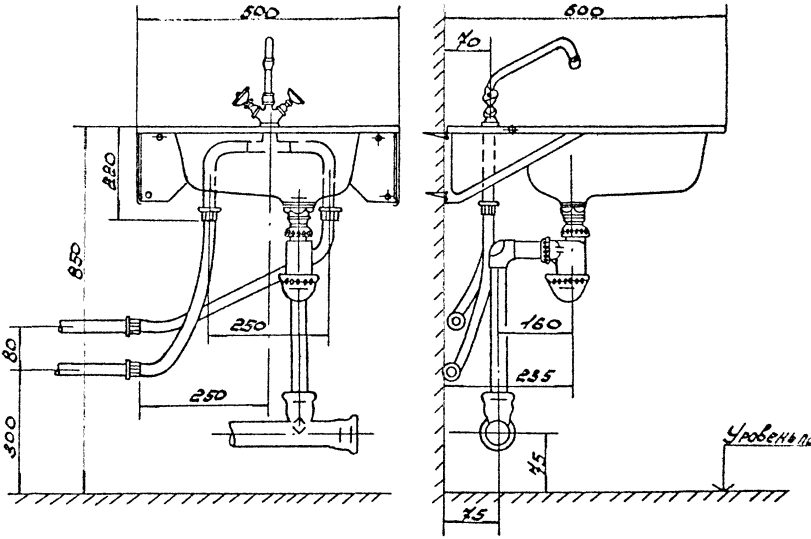

Нач.отд.	Курсин		10.85
Зап.нач.	Дудовский		
Рук.гр.	Сахновский		
Ст.инж.	Янин		

7.06.01.17-01

Монтажное положение мойки МСУ на кронштейнах

Стадия	Лист	Листов
Р		1

ММСС СССР РОГПИ

Проектпромвентиляция

65318 15

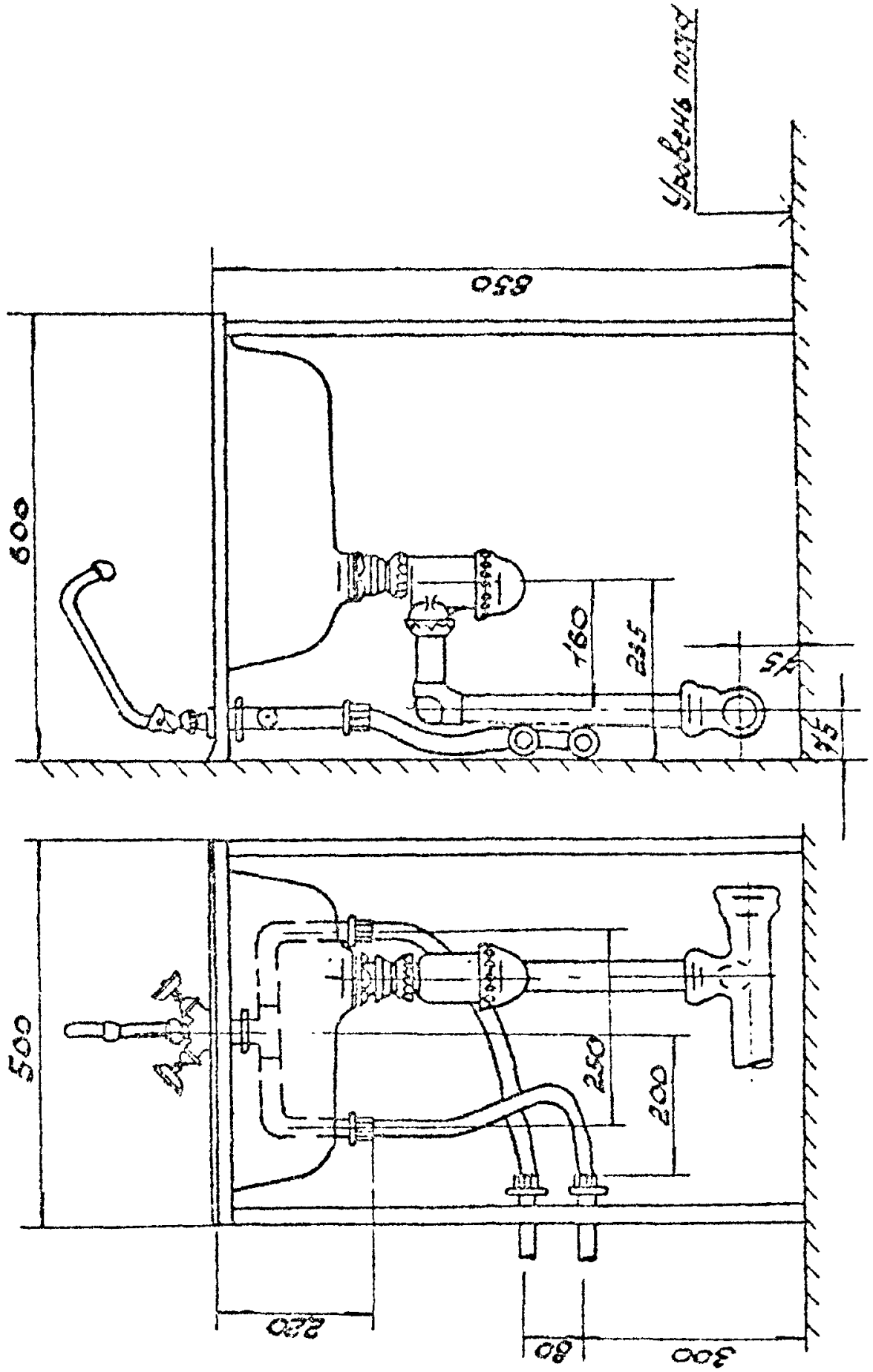

				7.06.01.17-02			
Нач.отд.	Гуркин	[signature]	10.85	Монтажное положение тойки МСУ на подстолье	Стадия	Лист	Листов
Зам.нач.	Жубовис	[signature]			Р		1
Рукоп.	Сахнович	[signature]			МТСС СССР РОГПИ Проектпроизвентиляция		
Стинж.	Янин	[signature]					

65318 16

Инв. № подл.	Подп. и дата	Взам. инв. №
166906/47		

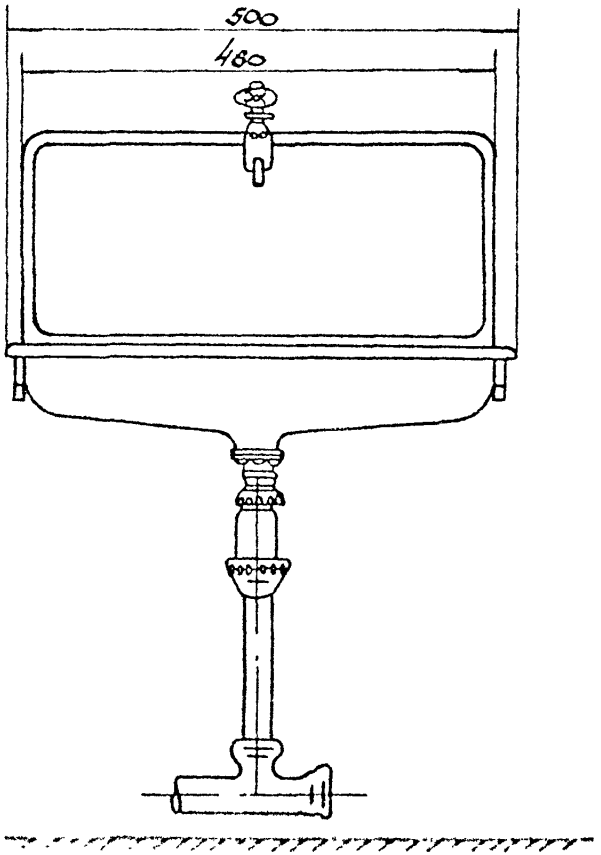

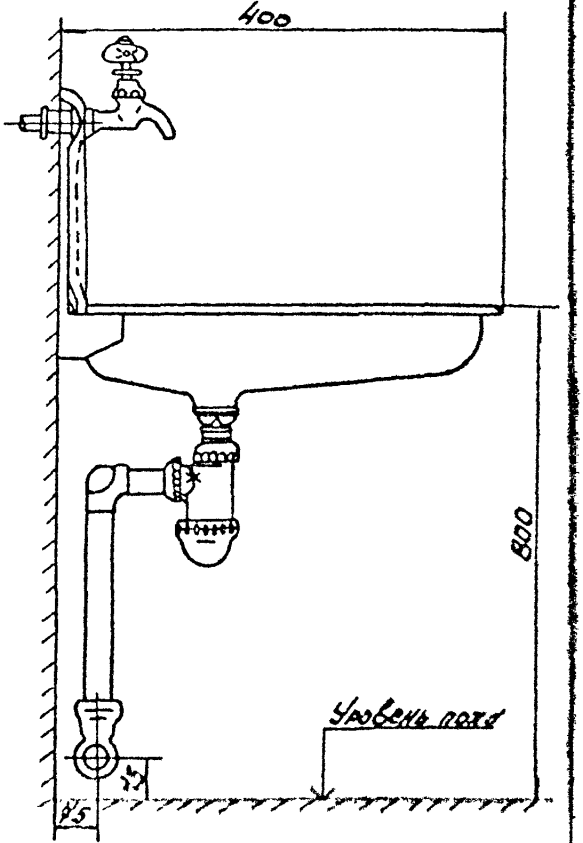

Начальн.	Курсин		10.85
Зам. нач.	Дубовис		
Рук. гр.	Сахновский		
Стинж.	Янин		

7.06.01.17-03

Монтажное положение раковины РСВ-1.

Стадия	Лист	Листов
Р		1

ТМСС СССР РО ГПИ Проектпромвентиляция

65318 17

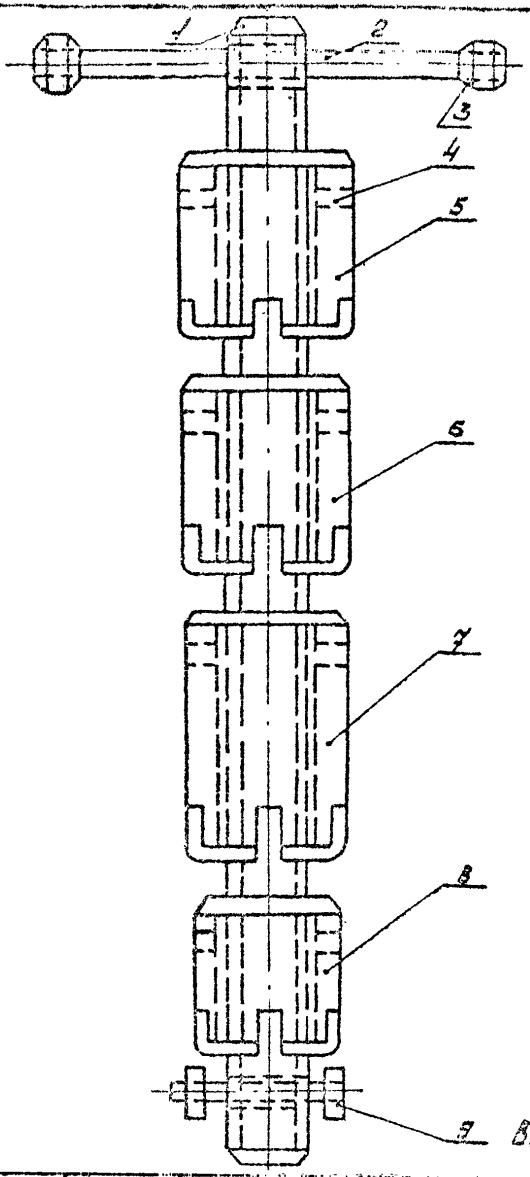

1 - Корпус

2 - Рычаг

3 - Упорная гайка

4 - Отверстие в насадке

5...8 - Насадки для выпусков ванн, душевых поддонов, моек, утывальников, раковин.

9 - Болт с гайкой.

Внедрен в тресте „Киевспецстрой"

				7.06.01.17-04			
Инж.	Курсин		10.85	Комбинированный ключ для затяжки выпусков ванн, душевых поддонов, моек, утывальников, раковин	Стадия	Лист	Листов
Дит.	Дубовик				Р		1
Рук.	Сахновск				ГПСС СССР РОГПИ		
Инж.	Буданов				Проектпротивпиляция		

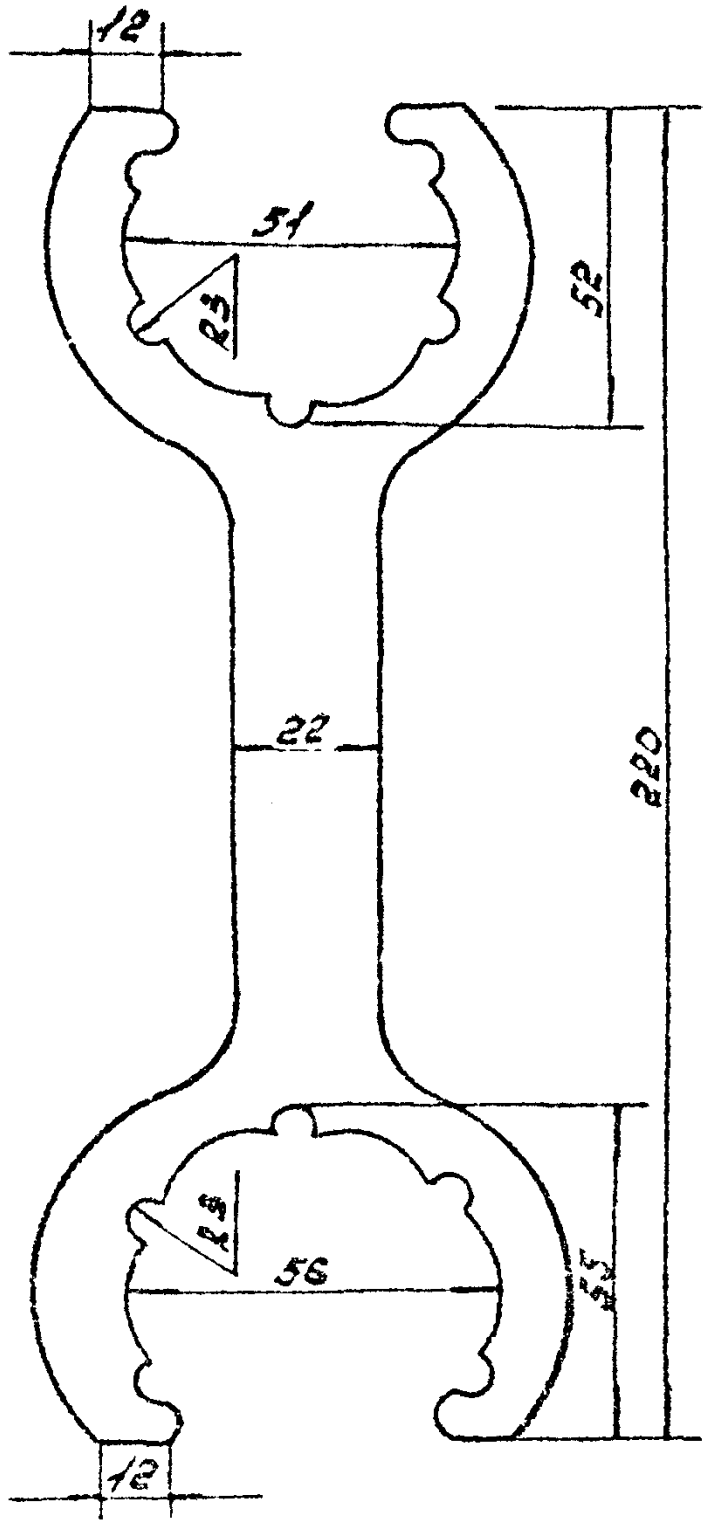

Внедрен в тресте „Киевспецстрой"

				7.06.01.17 - 05			
Инв. № подл. 155235/17	Подп. и дата	Взам. инв. №					
Нач. отд. Гатунц. Русер. Инж.	Куркин Дубовик Сахновск. Буданов		10.85	Двухсторонний ключ для пластассовых едек сифонов утывальников, раковин, моек	Стадия Р	Лист	Листов 1
					МПСС РАГПИ		СССР
					Проектпроствентиляция		

65318 19

Обоснование	Наименование работ	Единица измерения	Объем работ	Норма времени на единицу измерения, чел.-ч.	Затраты труда на весь объем работ, чел.-день	Расценка на единицу измерения, руб.-коп.	Стоимость затрат за весь объем работ, руб.-коп.
	Установка раковины типа РСВ-I по ГОСТ 24843-81[x] с креплением к стене шурупами						
ЕНиР, § 9-I-I4, табл. 3, № 8з с примечанием I	Установка раковины с бутылочным сифоном	компл.	I	0,73	0,089	0-45,6	0-45,6
ЕНиР, § 9-I-23, № 6	Установка водоразборного крана	шт	I	0,07	0,009	0-04,4	0-04,4
	Итого:				0,098		0-50,0

7.06.01.17-06

Калькуляция трудозатрат на установку раковин и моек

Стадия: Р | Лист: - | Листов: 4

ММСС СССР РС ГПИ Проектпромвентиляция

Инв. № подл. 166906/17 | Подп. и дата | Взам. инв. №

Зав. отд. Куркин | Зам. нач. Дубовик | Рук. гр. Сахновский | Инж. Буданов

65318 20

Инв.№подл. | Подп. и дата | Взам. инв.№
166906/17

Обоснование	Наименование работ	Единица измерения	Объем работ	Норма времени на единицу измерения, чел.-ч.	Затраты труда на весь объем работ, чел.--день	Расценка на единицу измерения, руб.- коп.	Стоимость затрат на весь объем работ, руб.-коп.
	Установка раковины РСВ-I по ГОСТ 24843-8I[X] на металлических планках с креплением к стене с помощью пристрелки						
ЕНиР, § 9-I-I4, табл. 3, № 8н с примечанием I	Установка раковины с бутылочным сифоном	компл.	I	0,4	0,049	0-25,0	0-25,0
ТНиР, § Т-I04-2-I4	Крепление планок к стене при помощи пистолета ПЦ 52-I	I00 планок	0,02	6,6	0,0I6	4-I3,0	0-08,3
ЕНиР, § 9-I-23, № 6	Установка водоразборного крана	шт.	I	0,07	0,009	0-04,4	0-04,4
	Итого:				0,074		0-45,I

Обоснование	Наименование работ	Единица измерения	Объем работ	Норма времени на единицу измерения, чел.-ч.	Затраты труда на весь объем работ, чел.-день	Расценка на единицу измерения, руб.-коп.	Стоимость затрат на весь объем работ, руб.-коп.
	Установка мойки с одной чашей на кронштейнах с присоединением к системе водоснабжения полиэтиленовыми подводками						
ЕНиР, § 9-I-I4, табл. 3, № I2 "б" с примечанием I	Установка мойки с бутылочным сифоном	компл.	I	0,86	0,I05	0-53,8	0-53,8
ТНиР, § Т-3-I0I, №3	Присоединение полиэтиленовых подводок к штуцерам смесителя и трубопроводам водоснабжения	шт.	2	0,I7	0,04I	0-I0,6	0-2I,2
	Итого:				0,I46		0-75,0

Обоснование	Наименование работ	Единица измерения	Объем работ	Норма времени на единицу измерения, чел.-ч.	Затраты труда на весь объем работ, чел.-день	Расценка на единицу измерения, руб.-коп.	Стоимость затрат на весь объем работ, руб.-коп.
	Установка мойки с одной чашей на подстолье с присоединением к системе водоснабжения полиэтиленовыми подводками						
ЕНиР, § 9-I-I4, табл. 3, № I2 с примечанием I	Установка мойки с бутылочным сифоном	компл.	I	0,69	0,084	0-43,I	0-43,I
ТНиР, § Т-3-I0I, № 3	Присоединение полиэтиленовых подводок к штуцерам смесителя и трубопроводам водоснабжения	шт.	2	0,I7	0,04I	0-I0,6	0-2I,2
	Итого:				0,I25		0-64,3

Примечание: Затраты труда в человеко-днях определены исходя из продолжительности рабочего дня 8,2 ч.

Инв.№ подл.	Подп. и дата	Вз. инв.№
166906/17		

Нач. отд.	Куркин	
Зам. нач.	Лубович	
Рук. гр.	Сахновский	
Ст. инж.	Янин	

Статья затрат	Основание	Единица измерения	Показатель для			
			раковины с креплением к стене		мойки МСУ с установкой на	
			шурупами	пристрелкой	кронштейнах	подстолье
Основная заработная плата	Калькуляция трудозатрат лист 7.06.01. I7-06	руб.	0,50	0,45	0,75	0,64
Затраты на эксплуатацию машин и механизмов	СНиП IУ-5-84, приложение, ЕРЕР I7, № I7-90, гр.6	"	0,04	0,04	-	-
	То же, № I7-80, гр.6	"	-	-	0,05	0,05
Стоимость материалов: раковина	То же, №I7-89, гр.8	"	8,5I	8,5I	-	-
мойка	№ I7-80, гр.8 с учетом п. I.5	"	-	-	I0,87	-

Расчет себестоимости на установку раковин и моек

7.06.01.I7-07

Стадия	Лист	Листов
Р	I	2

ЦИОС СССР РО ГПИ Проектпромвентиляция

65318 24

Статья затрат	Основание	Единица измерения	Показатель для раковины с креплением к стене шурупами	Показатель для раковины с креплением к стене пристрелкой	Показатель для мойки МСУ с установкой на кронштейнах	Показатель для мойки МСУ с установкой на подстолье
мойка	№17-81, гр. 8	руб.	-	-	-	15,21
полиэтиленовые подводки (2 шт.)	Прейскурант № 24-15, № 1-417 с К = 1,1	"	-	-	0,48	0,48
штуцер из труб Ду 15 (0,5 м)	То же, № 1-013 с К = 1,1	"	-	-	0,50	0,50
планки металлические (0,9 кг)	То же, № 1-381 с К = 1,1	"	-	0,25	-	-
	Итого:	"	9,05	9,25	12,65	16,88
Накладные расходы 13,3%		"	1,20	1,23	1,68	2,25
	Всего:	"	10,25	10,48	14,33	19,13

gost.e-ecolog.ru