ГОСУДАРСТВЕННЫЙ КОМИТЕТ СОВЕТА МИНИСТРОВ СССР ПО ДЕЛАМ СТРОИТЕЛЬСТВА
(ГОССТРОЙ СССР)

ТИПОВЫЕ ТЕХНОЛОГИЧЕСКИЕ КАРТЫ

РАЗДЕЛ 07

АЛЬБОМ 07.38

МОНТАЖ УСТРОЙСТВ ДЛЯ ШУМОГЛУШЕНИЯ

Цена 0-81 к.

gost.e-ecolog.ru

Т.Т.К. 07.38

ТИПОВЫЕ ТЕХНОЛОГИЧЕСКИЕ КАРТЫ НА МОНТАЖ СИСТЕМ ПРОМЫШЛЕННОЙ ВЕНТИЛЯЦИИ И КОНДИЦИОНИРОВАНИЯ

Серия 900-04-I

АЛЬБОМ У

МОНТАЖ УСТРОЙСТВ ДЛЯ ШУМОГЛУШЕНИЯ

Разработано:

ЦИ Проектпромвентиляция

Утверждены и
Введены в действие по
поручению Госстроя
СССР Минмонтажспецстроем СССР приказом № 176
8/VIII-1966 г.

Центральный институт типового проектирования

Москва-1966 г.

07.38.01

I. ОБЛАСТЬ ПРИМЕНЕНИЯ

Карта разработана на монтаж ячейковых глушителей, конструкция приведенной на листах I,8 и распространяется на другие глушители аналогичной конструкции.

II. ТЕХНИКО-ЭКОНОМИЧЕСКИЕ ПОКАЗАТЕЛИ ПРОЦЕССА

I. Трудоемкость монтажа – 3,39 чел.-дн

2. Выработка одного рабочего в смену:

а/ в физических величинах – 0,29 шт.

б/ в денежном выражении – 181 р.80 коп.

III. ОРГАНИЗАЦИЯ И ТЕХНОЛОГИЯ МОНТАЖНОГО ПРОЦЕССА

I. К началу монтажа должны быть выполнены следующие работы:

а/ оштукатурены помещения в местах установки глушителя,

б/ оставлены монтажные проемы,

в/ сделаны чистые полы,

г/ освещено рабочее место.

2. Ячейковые глушители состоят из отдельных ячеек, которые собираются на муфтах в узлы и узлами устанавливаются в корпус блока глушителя. Блоки собираются между собой на фланцах. К глушителю крепятся переходы для присоединения к воздуховодам, после чего он устанавливается лебедками на подставки. Конструкция ячейки, последовательность сборки и строповка глушителя приведены на листах I,2,3,4,5,6,7.

IУ. ОРГАНИЗАЦИЯ И МЕТОДЫ ТРУДА РАБОЧИХ

Состав звена:
Слесарь-вентиляционник 5 р - I чел. /мI/
Слесарь-вентиляционник 3 р - I чел. /м2/

I. Последовательность рабочих операций:

а/ сборка ячеек в узлы на муфтах,
б/ укладка узлов в корпус блока глушителя,
в/ сборка глушителей из блоков,
г/ установка переходов для присоединения к воздуховодам,
д/ установка лебедки,
е/ строповка глушителя,
ж/ установка подставок,
з/ установка глушителя в проектное положение.

2. Методы и приемы работ.

Монтажники /мI и м2/ собирают ячейки на муфтах в узлы, после чего укладывают их в блоки. Закончив укладку ячеек, монтажники соединяют блоки на фланцах, и к ним крепят переходы для присоединения воздуховодов. Закончив сборку глушителя, монтажник /м2/ устанавливает лебедку, а монтажник /мI/ ставит подставки. Застропив глушитель, монтажник /мI/ дает команду монтажнику /м2/, работающему на лебедке, начать подъем.

Глушитель устанавливается на подставки и после проверки правильности его установки, строп и лебедка снимаются.

У. ТЕХНИКА БЕЗОПАСНОСТИ ПРИ МОНТАЖЕ ГЛУШИТЕЛЯ

I. Зоны подъема деталей глушителя, должны быть ограждены с выставлением предупредительных знаков.

2. Запрещается пребывание людей в зоне возможного падения груза при обрыве троса.

Проектный ин-т Проектпром-вентиляция	Гл. инж. ин-та	Р. Гобза	Ст. инженер
	Нач. отдела	Г. Рабкин	Ст. техник
	Гл. специалист	Е. Зарецкий	
			В. Трухонов
			И. Демин

	Монтаж ячейковых глушителей	серия 900-04-1	
1965	Пояснительная записка	альбом V	лист I

3. В перекрытиях, на которых производятся работы, или к которым возможен доступ людей, отверстия должны быть закрыты сплошным настилом, либо иметь прочные ограждения с бортовыми досками по всему периметру.

4. Монтажные проемы в стенах и перекрытиях, оставляемые для транспортирования оборудования внутрь помещения, после их использования следует закрывать сплошными настилами или передвижными заграждениями.

После окончательной установки оборудования проемы должны быть заделаны.

5. Освобождение поднятой детали глушителя с крюка подъемного механизма допускается только после проверки устойчивости его на постоянных или временных креплениях.

6. Механизмы и такелажные приспособления перед началом работ должны быть проверены и зарегистрированы в специальном журнале.

Запрещается использование непроверенных механизмов, блоков, стропов, тросов.

7. Пеньковые канаты, применяемые для оттяжек, не должны иметь перетертых или размочаленных прядей.

8. Крепление рычажных лебедок, талей, блоков к строительным конструкциям следует производить по прилагаемым схемам.

Места установки грузоподъемных средств должны быть согласованы с генподрядчиком.

9. Состояние инструмента должно соответствовать §§ 4.18 - 4.21 СНиП III-А-11-62 "Техника безопасности в строительстве".

10. К работе с электрифицированным инструментом допускаются лица, прошедшие производственное обучение и имеющие соответствующее удостоверение на право пользования им.

При пользовании электрифицированным инструментом необходимо соблюдать требования разделов 3 и 4 СНиП Ш-А-II-62 "Техника безопасности в строительстве".

II. Слесарь-вентиляционник, выполняющий такелажные работы, должен быть обучен по специальной программе и иметь соответствующее удостоверение.

I2. Монтажники, назначаемые для выполнения работ на высоте, должны быть снабжены проверенными и испытанными предохранительными поясами, без которых они не должны допускаться к производству работ.

Места прикрепления карабинов предохранительных поясов к строительным конструкциям или специальным приспособлениям /натянутые стальные канаты и т.п./должны быть указаны производителем работ или мастером.

I3. Все монтажники должны быть обеспечены защитными касками.

I4. Леса и подмости должны соответствовать требованиям раздела 9 СНиП Ш-А-II-62 "Техника безопасности в строительстве".

УI. ИНСТРУМЕНТ, МЕХАНИЗМЫ И ПРИСПОСОБЛЕНИЯ

№№ пп	Наименование инструмента и средств малой механизации	ГОСТ, ОСТ, МН, ТУ или чертеж	Техническая характеристика	Ед. изм.	К-во
I	2	3	4	5	6
I.	Молоток А-5	2310-54	слесарный 800 г	шт.	I
2.	Лом Л	I405-47	дл. I070 Д-28 мм	"	I
3.	Ключ гаечный 2-хсторонний I2-I4	2839-62	I2-I4 мм	"	2
4.	Бородок слесарный 4	72I4-54	Дл. I20 мм	"	2

	Монтаж ячейковых глушителей	серия 900-04:1	
1965	Пояснительная записка	альбом V	лист IV

Проектпромвентиляция
Нач. отдела
Гл. специалист
Г. Рабкин
Е. Зарецкий
Ст. техник
И. Детин

1	2	3	4	5	6
5.	Метр складной металлический	7253-54	цена деления 1 мм	шт.	1
6.	Лебедка ручная рычажная	Туапсинский з-д Главстроймеханизация	1,5 т	"	1
7.	Блок однорольный	Промстальконструкция з-д "Красный блок"	1,0 т	"	1
8.	Строп облегченный	УПП Главмосстроя	до 1 т Д-троса 8,7-11 мм дл. 4 м	"	2
9.	Эл.сварочный трансформатор на тележке, оборудованный рубильником для подключения к линии	ТС-300	- -	комп.	1
10.	Кабель сварочный	-	35-50 мм^2	п.м.	30
11.	Кабель для заземления	-	25-35 мм^2	п.м.	15
12.	Кабель для подключения трансформ.	-	6 х 3	"	5
13.	Маска защитная для сварки	З-д им. Войтовича г. Москва	-	"	1

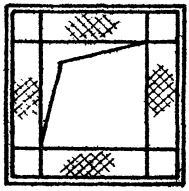

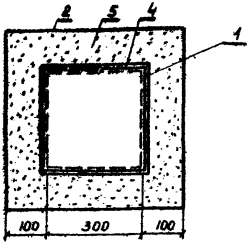

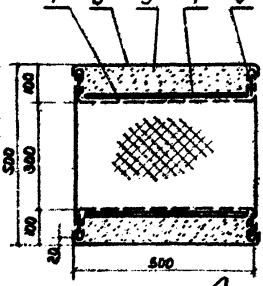

1. Внутренний перфорированный короб.
2. Миткаль или парусина.
3. Планки из обрезков оцинкованной стали
4. Стеклоткань.
5. Минеральная вата.

Муфта

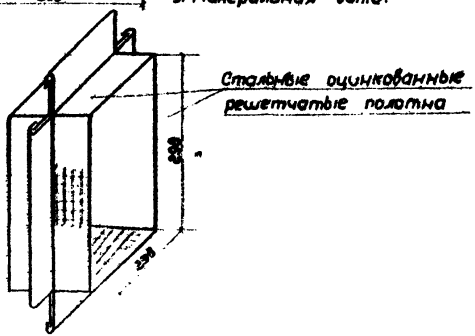

Монтаж ячейковых глушителей		Серия 900-04-1	
1965г	Конструкции ячейки и муфты	Выбор 2	Лист 1

Проектный институт Проектпромвентиляция

Гл. инж. ин-та — Р. Гобза
Нач. отдела — Г. Рабкин
Гл. специалист — Е. Зарецкий
Ст. инженер — В. Труфанов
Ст. техник — И. Демин

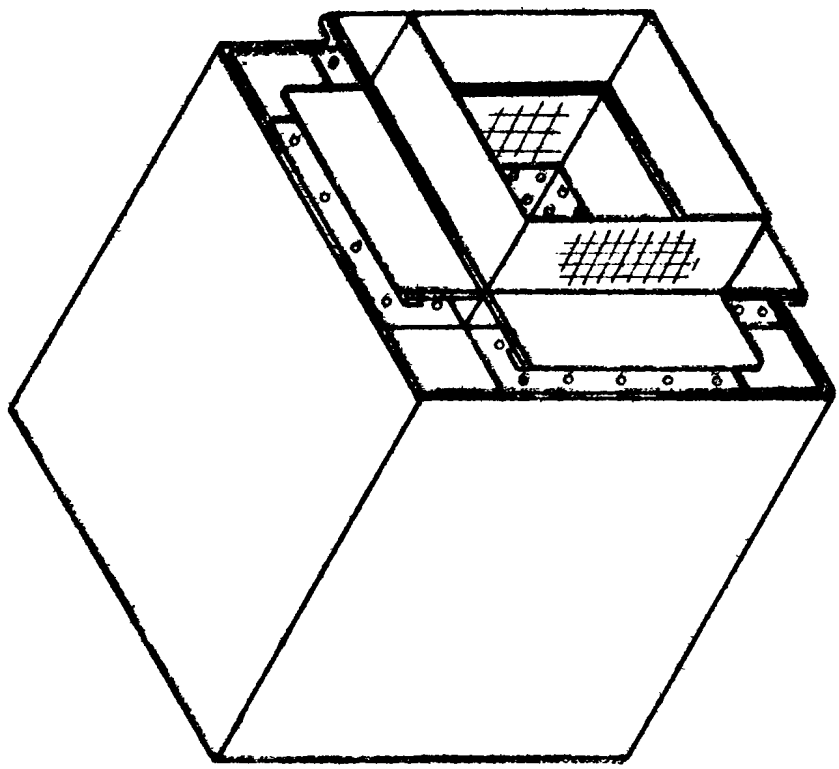

Монтаж ячейковых глушителей		Серия 900-04-1	
1965г.	Ячейка глушителя с муфтой	Альбом V	Лист 2

Е. Зарецкий

Гл. специалист

Оптимизация

Проектный институт Проектпромвентиляция	Гл. инж. ин-та		Р. Гобза	Ст. инженер		В. Труфанов
	Нач. отдела		Г. Рабкин	Ст. техник		И. Демин
	Гл. специалист		Е. Зарецкий			

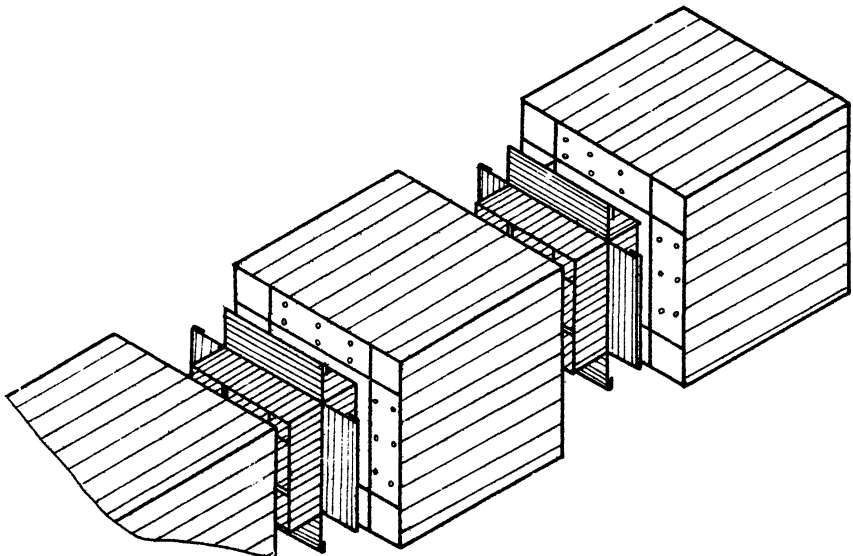

07.38.01

Монт. аж ячейковых глушителей

Сборка ячеек на муфтах в укрупненный узел

Серия 900-04-1

Альбом V

Лист 3

1965г.

07.38.01

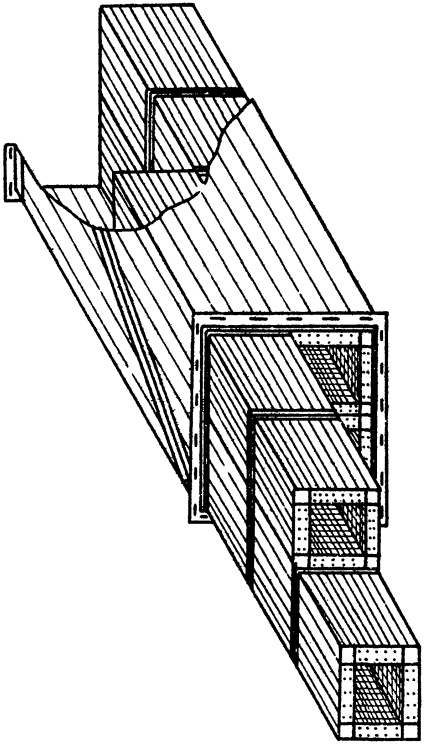

Монтаж ячейковых глушителей

1965г. Установка узлов ячеек в неразъемный корпус глушителя

Инв.№ подл. | Подпись и дата | Взам.инв.№ | Инв.№ дубл.

07.38.01

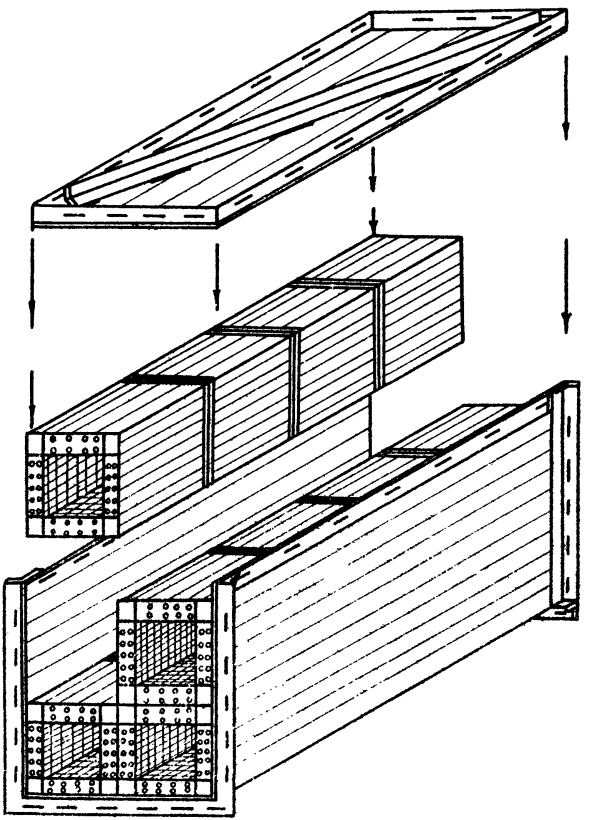

Проектный институт Проектпром-вентиляция	Гл. инж. ин-та	Р. Гобза	
	Нач. отдела	Г. Рабкин	Ст. техник
	Гл. специалист	Е. Зарецкий	
			Ч. Демин

Монтаж ячейковых глушителей

Серия 900-04-1

1965г. Установка узлов ячеек в корпус со съемной крышкой

Альбом V | Лист 5

07.38.01

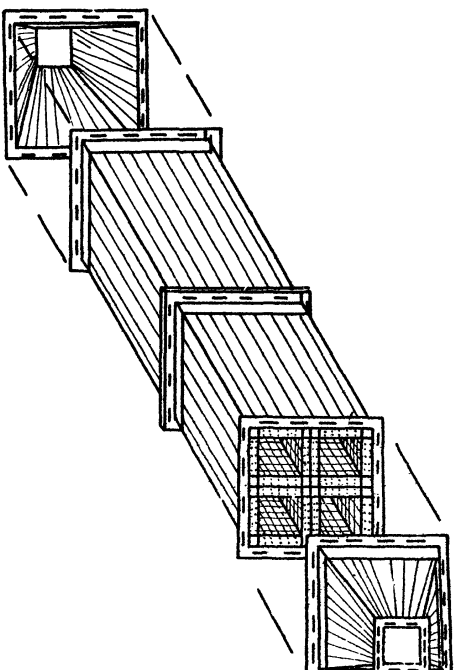

Гл. специалист Е. Зарецкий

Монтаж ячейковых глушителей		Серия УОО-04-1
1965г.	Сборка глушителя	Альбом V / Лист 6

Проектный институт Проектпромвентиляция	Гл. инж. ин-та	[illegible]	Р. Гобза	Ст. инженер	[illegible]	В. Труфанов
	Нач. отдела	[illegible]	Г. Рабкин	Ст. техник	[illegible]	И. Демин
	Гл. специалист	[illegible]	Е. Зарецкий			

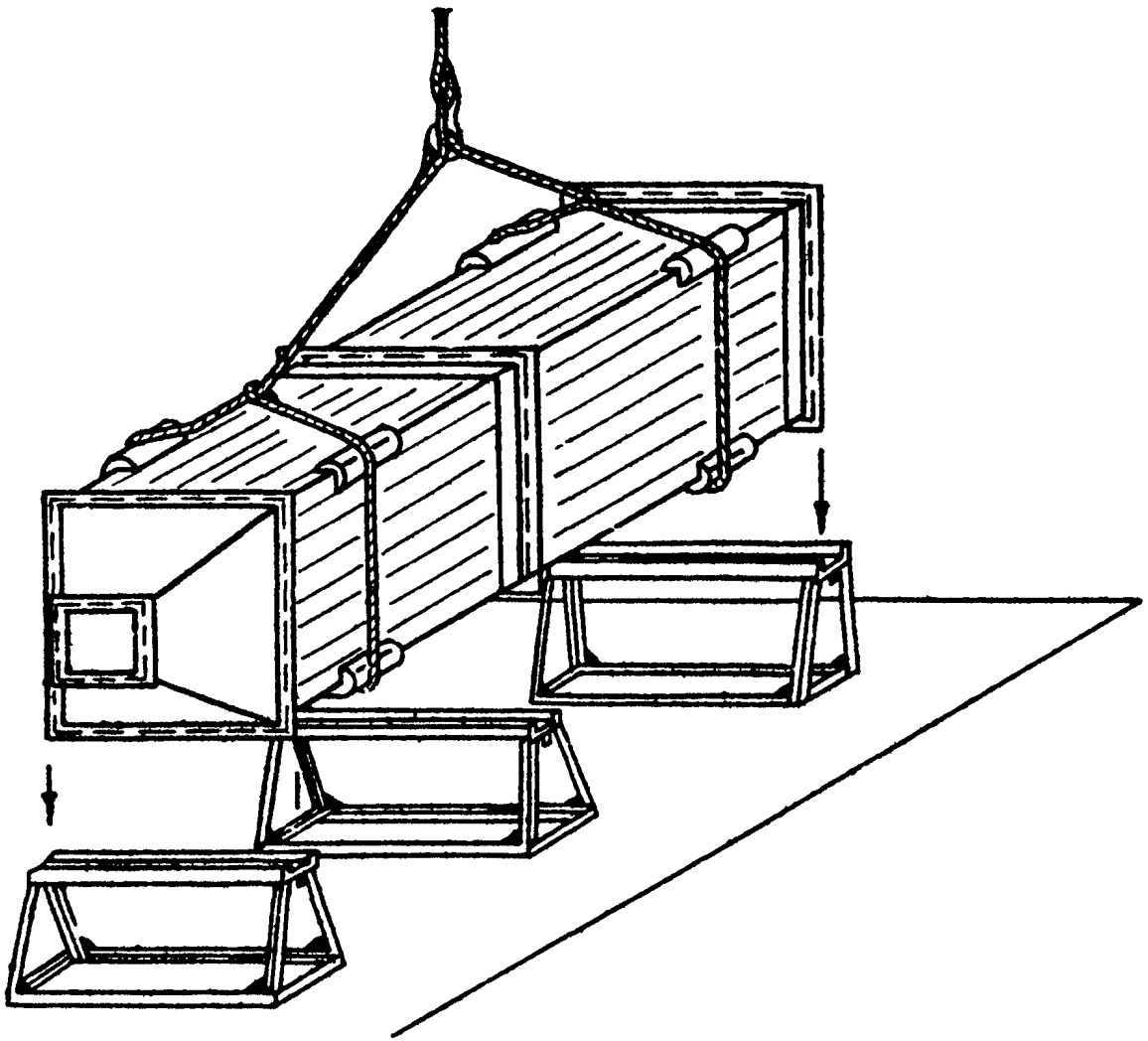

07.38.01

Монтаж ячейковых глушителей

Строповка и установка глушителя на опоры

1965 г.

Серия 900-04-1

Альбом I

Лист 7

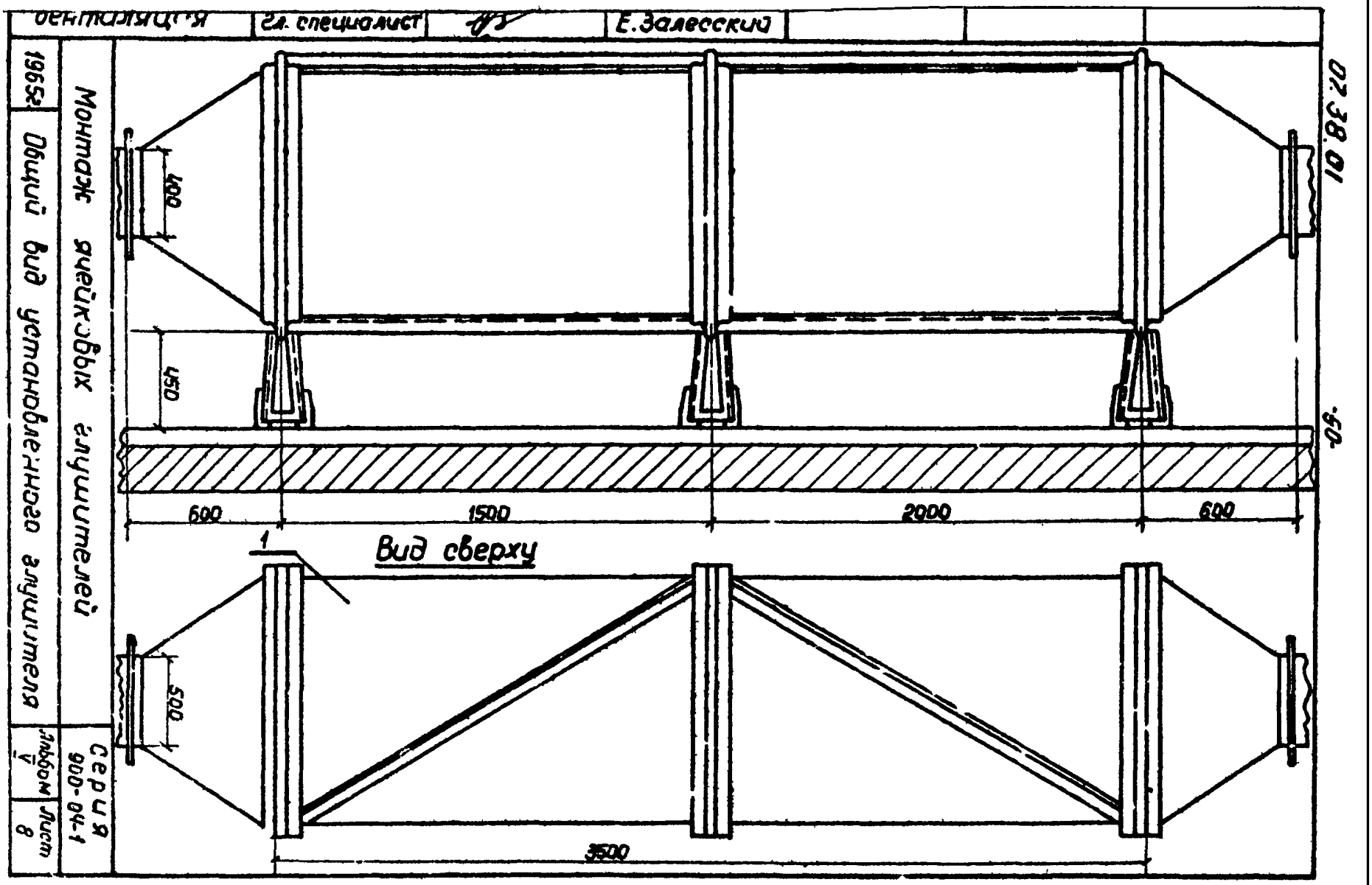

Гл. специалист
Е. Залесский
Монтаж ячейковых глушителей
Общий вид установленного глушителя
1965г
Серия 900-04-1
Альбом V
Лист 8
Вид сверху
400
450
500
600
1500
2000
600
3500
1
07.38.01
-60-

Проектный ин-т "Проектпромвентиляция"	Гл. инж. ин-та	Р. Гобза	Ст. инженер	В. Труфанов
	Нач. отдела	Г. Рабкин	Ст. техник	И. Демин
	Гл. специалист	Е. Зарецкий		

Калькуляция трудовых затрат

Нн п.п.	Шифр норм	Наименование работ	ед. изм.	Объем работ	Норма времени на ед. изм. в чел/час	Затрата труда на весь объем раб. в чел/час	Расценка на ед. изм. руб/коп.	Стоимость затрат труда на весь объем работ руб/коп
1	2		4	5	6	7	8	9
1	норма разработана чис. №14	Монтаж ячейкового фильтра	м²	19,2	12	23,04	0-513	9-85
		Итого:				23,04		9-85

График производства работ

Нн п/п	Операции	Текущее время в часах 1	2	3	4	5	6	7	8	Исполнители
1	Сборка ячеек в комплекты									M_1 M_2 M_3
2	Укладка комплектов в корпус									—"—
3	Сборка глушителя из 2х блоков									—"—
4	Установка переходов на глушитель									—"—
5	Установка лебедок									M_2 M_3
6	Строповка глушителя									M_1
7	Установка глушителя на подставки									M_1 M_2 M_3
8	Проверка правильности установки глушителя									M_1
9	Расстроповка									M_2
10	Снятие лебедок									M_2 M_3

Монтаж ячейковых глушителей

Калькуляция трудовых затрат и график производства работ

1965

Серия 900-04-1

Альбом V

Лист 9

Отпечатано
в Новосибирском филиале ЦНТП
630064 г. Новосибирск, пр. Маркса, Маркса 1.
Выдано в печать: 25 мая 1927 г.
Заказ 1258 Тираж 950

gost.e-ecolog.ru