ГОСУДАРСТВЕННЫЙ КОМИТЕТ СОВЕТА МИНИСТРОВ СССР ПО ДЕЛАМ СТРОИТЕЛЬСТВА
(ГОССТРОЙ СССР)

ТИПОВЫЕ ТЕХНОЛОГИЧЕСКИЕ КАРТЫ

РАЗДЕЛ 07

АЛЬБОМ 07.38

МОНТАЖ УСТРОЙСТВ ДЛЯ ШУМОГЛУШЕНИЯ

Цена 0-81 к.

gost.e-ecolog.ru

Т.Т.К. 07.38

ТИПОВЫЕ ТЕХНОЛОГИЧЕСКИЕ КАРТЫ НА МОНТАЖ СИСТЕМ ПРОМЫШЛЕННОЙ ВЕНТИЛЯЦИИ И КОНДИЦИОНИРОВАНИЯ

Серия 900-04-I

АЛЬБОМ У

МОНТАЖ УСТРОЙСТВ ДЛЯ ШУМОГЛУШЕНИЯ

Разработано:

ЦИ Проектпромвентиляция

Утверждены и
Введены в действие по
поручению Госстроя
СССР Минмонтажспецстроем СССР приказом № 176
8/VIII-1966 г.

Центральный институт типового проектирования

Москва-1966 г.

07.38.01

I. ОБЛАСТЬ ПРИМЕНЕНИЯ

Технологическая карта разработана на монтаж трубчатого глушителя, изображенного на листе 4 и распространяется на другие глушители аналогичных конструкций круглого и прямоугольного сечений.

II. ТЕХНИКО-ЭКОНОМИЧЕСКИЕ ПОКАЗАТЕЛИ ПРОЦЕССА

I. Трудоемкость монтажа при выполнении работ по схемам на листах 2,3 - I,I6 чел.-дн
2. Выработка одного рабочего в смену:
   а/ в физических величинах - 0,86 шт.
   б/ в денежном выражении - 258 руб.

III. ОРГАНИЗАЦИЯ И ТЕХНОЛОГИЯ МОНТАЖНОГО ПРОЦЕССА

I. До начала монтажа должны быть выполнены следующие работы:

а/ оставлены монтажные проемы,
б/ оштукатурены стены и потолки в местах установки глушителя,
в/ сделаны чистые полы,
г/ освещено рабочее место.

2. Глушитель состоит из трубчатого цельно-сварочного корпуса, с внутренней стороны имеющего прокладку из звукопоглощающего материала, покрытого сеткой. Внутреннее пространство глушителя разделяется на 4 части двумя перпендикулярными перегородками /см. лист I/. Монтаж глушителя ведется по схемам на листах 2,3.
Строповка глушителя производится по схеме на листе 2.

Монтаж трубчатых глушителей		серия 900-04-1
1965	Пояснительная записка	альбом V / лист I

Вентиляция | Гл. специалист | Е. Зарецкий

07.38.01

IУ. ОРГАНИЗАЦИЯ И МЕТОДЫ ТРУДА РАБОЧИХ

Состав звена:
Слесарь-вентиляционник 5р-I чел./мI/
Слесарь-вентиляционник 3 р-I чел./м2/

I. Последовательность рабочих операций:

а/ установка блока и лебедки,
б/ установка монтажных подставок,
в/ строповка деталей глушителя,
г/ установка деталей глушителя на монтажной подставке,
д/ сборка глушителя,
е/ крепление постоянных подставок,
ж/ установка переходов для присоединения к воздуховодам,
з/ строповка глушителя,
и/ установка глушителя в проектное положение,
к/ снятие такелажных приспособлений.

2. Методы и приемы работ.

Монтажник /м2/ устанавливает лебедку, а монтажник /мI/ устанавливает монтажные подставки. Застропив детали глушителя, монтажник /мI/ дает указание монтажнику /м2/ установить их на монтажные подставки. Монтажники соединяют детали на фланцах, после чего к фланцам на болтах крепятся постоянные подставки и переходы для присоединения к воздуховодам. Монтажник /мI/ стропит собранный глушитель, как показано в схеме /см.лист 3/ и монтажник /м2/ поднимает глушитель на высоту, достаточную для поворота глушителя в рабочее положение. /Постоянные подставки должны оказаться в крайнем нижнем положении/.
Монтажник /мI/ убирает монтажные подставки и дает команду монтажнику /м2/ опустить глушитель в проектное положение. Монтажник /мI/ проверяет правильность установки, а монтажник /м2/ снимает стропы и такелажные приспособления.

Монтаж трубчатых глушителей		серия 900-04-1	
1965	Пояснительная записка	альбом V	лист II

Проектный ин-т Проектпромвентиляция
Гл.инж.ин-та Нач.от дела Гл.специалист
Р. Гобза Г. Рабкин Е. Зарецкий
Ст.инженер Ст.техник
В. Трудоков И. Демин

07.38.01

У. ТЕХНИКА БЕЗОПАСНОСТИ ПРИ МОНТАЖЕ ГЛУШИТЕЛЯ

I. Зоны подъема деталей глушителя должны быть ограждены с выставлением предупредительных знаков.

2. Запрещается пребывание людей в зоне возможного падения груза при обрыве троса.

3. В перекрытиях, на которых производятся работы, или к которым возможен доступ людей, отверстия должны быть закрыты сплошным настилом, либо иметь прочные ограждения с бортовыми досками по всему периметру.

4. Монтажные проемы в стенах и перекрытиях, оставляемые для транспортирования оборудования внутрь помещения, после их использования следует закрывать сплошными настилами или передвижными заграждениями.

После окончательной установки оборудования проемы должны быть заделаны.

5. Освобождение поднятой детали глушителя с крюка подъемного механизма допускается только после проверки устойчивости его на постоянных или временных креплениях.

6. Механизмы и такелажные приспособления перед началом работ должны быть проверены и зарегистрированы в специальном журнале.

Запрещается использование непроверенных механизмов блоков, стропов, тросов.

7. Пеньковые канаты, применяемые для оттяжек, не должны иметь перетертых или размочаленных прядей.

8. Крепление рычажных лебедок, талей, блоков к строительным конструкциям следует производить по прилагаемым схемам.

Инв.№ подл. | Подпись и дата | Взам.инв.№

07.38.01

Места установки грузоподъемных средств должны быть согласованы с генподрядчиком.

9. Состояние инструмента должно соответствовать §§ 4.18 - 4.21 СНиП Ш-А-II-62 "Техника безопасности в строительстве".

10. К работе с электрифицированным инструментом допускаются лица, прошедшие производственное обучение и имеющие соответствующее удостоверение на право пользования им.

При пользовании электрифицированным инструментом необходимо соблюдать требования разделов 3 и 4 СНиП Ш-А-II-62 "Техника безопасности в строительстве".

11. Слесарь-вентиляционник, выполняющий такелажные работы, должен быть обучен по специальной программе и иметь соответствующее удостоверение.

12. Монтажники, назначаемые для выполнения работ на высоте, должны быть снабжены проверенными и испытанными предохранительными поясами, без которых они не должны допускаться к производству работ.

Места прикрепления карабинов предохранительных поясов к строительным конструкциям или специальным приспособлениям /натянутые стальные канаты и т.п./ должны быть указаны производителем работ или мастером.

13. Все монтажники должны быть обеспечены защитными касками.

14. Леса и подмости должны соответствовать требованиям раздела 9 СНиП Ш-А-II-62 "Техника безопасности в строительстве".

Проектный ин-т	Гл. инж. ин-та	Р. Гобза	Ст. инженер
Проектпром-вентиляция	Нач. отдела	Е. Рабкин	Ст. техник
	Гл. специалист	Е. Зарецкий	

В. Трухинов
И. Дерман

Монтаж трубчатых глушителей		серия 900-04-1	
1066	Пояснительная записка	альбом V	лист IV

07.38.01

УI. ИНСТРУМЕНТЫ, МЕХАНИЗМЫ И ПРИСПОСОБЛЕНИЯ

№№ пп	Наименование инструмента и средств малой механизации	ГОСТ, ОСТ, МН, ТУ или чертеж	Техническая характеристика	Ед. изм.	К-во
I	2	3	4	5	6
I.	Молоток А-5	2310-54	слесарный 800 г	шт.	I
2.	Лом Л	I405-47	Дл.-1070мм Д-28мм	"	I
3.	Ключ гаечный 2-хсторонний I2-I4	2839-62	I2-I4 мм	"	2
4.	Бородок слесарный 4	72I4-54	дл.I20 мм	"	2
5.	Метр складной металлический	7253-54	цена деления I мм	"	I
6.	Лебедка ручная рычажная	Туапсинский з-д Главстроймеханизация	I,5 т	"	I
7.	Блок однорольный	Промстальконструкция з-д "Красный блок"	I,0 т	"	I
8.	Строп облегченный	УПП Главмосстроя	до I т Д-троса дл.8,7-II мм =4м	"	2
9.	Эл.сварочный трансформатор ТС-300 на тележке, оборудованный рубильником для подключения к линии	-	-	комп.	I
I0.	Кабель сварочный	-	35-50 мм^2	п.м	50
II.	Кабель для заземления	-	25-35 мм^2	п.м	I5
I2.	Кабель для подключения трансформатора	-	6 х 3	п.м	5
I3.	Ящик предохранительный сварщика	з-д им. Войтовича г. Москва	-	шт.	I

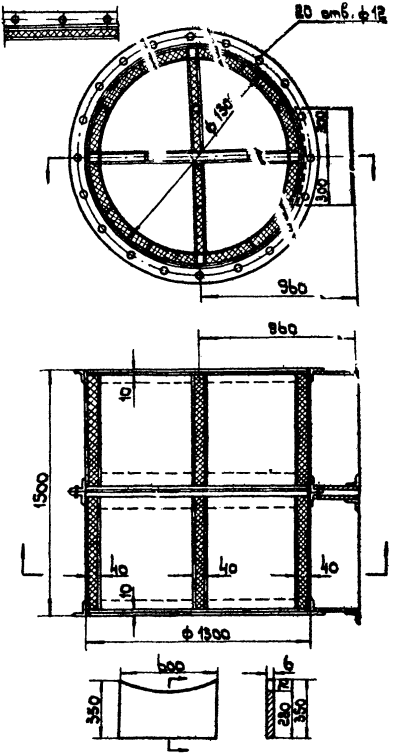

Проектный ин-т «Проектпром-вентиляция»	Гл. инж. ин-та	Р. Гобза	Ст. инженер	В. Труфанов
	Нач. отдела	Г. Рабкин	Ст. техник	И. Демин
	Гл. специалист	Е. Зарецкий		

Монтаж трубчатых глушителей		Серия 900-04-1	
1965	Конструкция глушителя	Альбом V	Лист 1

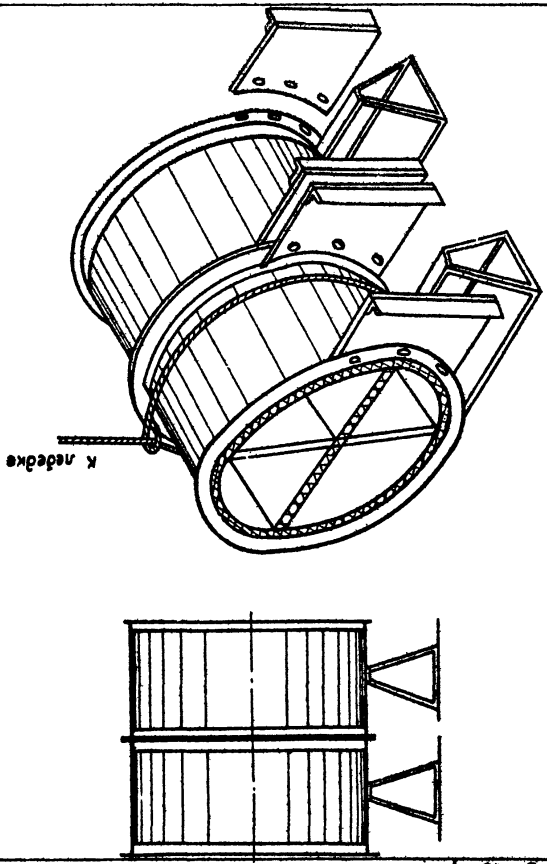

Монтаж трубчатых глушителей		Серия 900-04-1	
1965	Сборка глушителя Строповка собранного глушителя	альбом V	лист 2

Е. Зарецкий

Зг. специалист

Вентиляция

Проектный институт Проектпром-вентиляция	Гл. инж. ин-та		Р. Гобза	Ст. инженер		В. Трофанов
	Нач. отдела		г. Рабкин	Ст. техник		Ц. Демин
	Гл. специалист		Е. Зарецкий			

Монтаж трубчатых глушителей

1965г.

Подъем глушителя

Серия 900-04-1

Альбом V

Лист 3

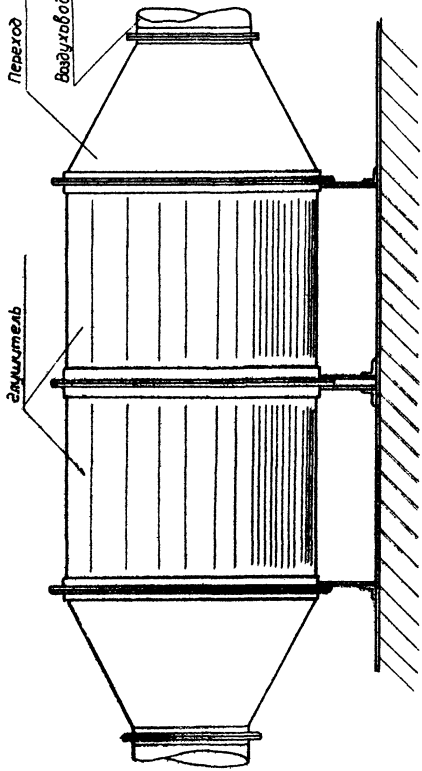

Монтаж трубчатых глушителей		Серия 900-04-1	
1965г.	Общий вид установленного глушителя	Альбом V	Лист 4

Сентябрьская | Гл. специалист | Е. Зарецкий

Проектный ин-т „Проектпромвентиляция"	Гл. инж. ин-та		Р. Гобза	Ст. инженер		В. Трифанов
	Нач. отдела		Г. Рабкин	Ст. техник		И. Демин
	Гл. специалист		Е. Зарецкий			

07.38.01

Калькуляция трудовых затрат

нн п.п.	шифр норм	Наименование работ	ед. изм.	Объем работ	Норма времени на ед. изм. чел/час	Затраты труда на весь об'ем работ чел/час	Расценка на ед. изм. руб. коп.	Стоимость затрат труда на весь объем работ руб. коп.
1	2	3	4	5	6	7	8	9
1	мм	Монтаж круглого звукоглушителя	$м^2$	5,84	1,35	7.88	0-622	3-63
		Итого:				7.88		3-63

График производства работ

нн п/п	Операции	Текущее время в часах 1	2	3	4	Исполнители
1	Установка лебедки					М1; М2
2	Установка деталей глушителя на козлы					-"-
3	Соединение деталей глушителя					-"-
4	Крепление подставок					-"-
5	Установка глушителя в проектное положение					-"-
6	Снятие лебедки					-"-

Монтаж трубчатых глушителей

Калькуляция трудовых затрат и график производства работ

Серия 900-04-1

Альбом 4

Лист 5

1965

Отпечатано
в Новосибирском филиале ЦНТП
630064 г. Новосибирск, пр. Маркса, Маркса 1.
Выдано в печать: 25 мая 1927 г.
Заказ 1258 Тираж 950

gost.e-ecolog.ru