ГОСУДАРСТВЕННЫЙ КОМИТЕТ СОВЕТА МИНИСТРОВ СССР ПО ДЕЛАМ СТРОИТЕЛЬСТВА
(ГОССТРОЙ СССР)

ТИПОВЫЕ ТЕХНОЛОГИЧЕСКИЕ КАРТЫ

РАЗДЕЛ 07

АЛЬБОМ 07.38

МОНТАЖ УСТРОЙСТВ ДЛЯ ШУМОГЛУШЕНИЯ

Цена 0-81 к.

gost.e-ecolog.ru

Т.Т.К. 07.38

ТИПОВЫЕ ТЕХНОЛОГИЧЕСКИЕ КАРТЫ НА МОНТАЖ СИСТЕМ ПРОМЫШЛЕННОЙ ВЕНТИЛЯЦИИ И КОНДИЦИОНИРОВАНИЯ

Серия 900-04-I

АЛЬБОМ У

МОНТАЖ УСТРОЙСТВ ДЛЯ ШУМОГЛУШЕНИЯ

Разработано:

ЦИ Проектпромвентиляция

Утверждены и
Введены в действие по
поручению Госстроя
СССР Минмонтажспецстроем СССР приказом № 176
8/VIII-1966 г.

Центральный институт типового проектирования

Москва-1966 г.

I. ОБЛАСТЬ ПРИМЕНЕНИЯ

Технологическая карта разработана на монтаж камерного глушителя, изображенного на листе I и распространяется на другие глушители аналогичных конструкций.

II. ТЕХНИКО-ЭКОНОМИЧЕСКИЕ ПОКАЗАТЕЛИ ПРОЦЕССА

I. Трудоемкость монтажа камерного глушителя по схеме на листе 2 - 7,55 чел.дн

2. Выработка одного рабочего в смену:

А/ в физических величинах - 0,13 шт

Б/ в денежном выражении - 107 р.86 коп

III. ОРГАНИЗАЦИЯ И ТЕХНОЛОГИЯ МОНТАЖНОГО ПРОЦЕССА

I. К началу монтажа должны быть сделаны следующие работы:

а/ установлены опорные конструкции,

б/ оштукатурены помещения в местах установки глушителей,

в/ оставлены монтажные проемы,

г/ освещена монтажная площадка.

2. Камерные глушители доставляются на территорию строительства в разобранном виде /Каждый глушитель состоит из 2-х симметричных деталей/.

Монтаж камерных глушителей		серия 900-04-1	
1965	Пояснительная записка	альбом V	лист I

Проектпромвентиляция

Гл. инж. ин-та | Р. Гобза | Ст. инженер | В. Трухонов

Нач. отдела | Г. Рабкин | Ст. техник | И. Демин

Гл. специалист | Е. Зарецкий

Для строповки деталей глушителя на заводе - изготовителе к ним привариваются монтажные скобы.
Монтаж глушителя производится согласно схеме на листе 2.
Строповка деталей и собранного глушителя производится по схемам приведенным на листах 3,4.

IУ. ОРГАНИЗАЦИЯ И МЕТОДЫ ТРУДА РАБОЧИХ

Состав звена.

Слесарь-вентиляционник 6 р - I чел./м1/, имеющий 2-ю специальность эл.сварщика.
Слесарь-вентиляционник 4 р - I чел./м2/
Слесарь-вентиляционник 2 р - 2 чел./м3 и м4/.

I. Последовательность рабочих операций:

а/ установка лебедок для подъема деталей глушителя,
б/ строповка деталей глушителя,
в/ подъем деталей в зону монтажа,
г/ снятие блоков и лебедок,
д/ установка тяговой лебедки,
е/ сборка глушителя,
ж/ перемещение глушителя на катках лебедкой,
з/ снятие тяговой лебедки,
и/ установка лебедки и блока для подъема глушителя,
к/ установка средств крепления глушителя,
л/ строповка глушителя,
м/ подъем глушителя на проектную отметку,
и/ закрепление глушителя,
о/ снятие стропов,
п/ снятие лебедки, блока.

07.38.01

2. Методы и приемы работ

Монтажники /м3 и м4/ устанавливают лебедки и блоки в местах, указанных монтажником /мI/ Монтажник /мI/ стропит детали глушителя, проверяет правильность строповки и дает команду монтажникам /м3 и м4/ начать подъем. Монтажник /м2/ принимает детали глушителя в зоне монтажа и снимает стропы. Закончив подъем деталей глушителя, монтажники /м3 и м4/ снимают блоки и лебедки. После этого монтажники /мI,м2 и м3/ приступают к сборке глушителя, а монтажник /м4/ устанавливает тяговую лебедку. Закончив сборку глушителя, монтажник /мI/ стропит его и перемещает глушитель к месту подъема. Монтажник /м4/ работает на лебедке, монтажники /м2 и м3/ подкладывают катки. Переместив глушитель к месту подъема, монтажники /м3 и м4/ снимают лебедку и устанавливают ее для подъема глушителя. В это время монтажники /мI и м2/ устанавливают крепления. Монтажник /мI/ стропит глушитель, дает команду монтажникам /м3 и м4/ начать подъем и руководит подъемом глушителя. Подняв глушитель на проектную отметку монтажник /мI/ вместе с монтажником /м2/ закрепляют глушитель, после чего они проверяют правильность установки глушителя и снимают стропы. Монтажники /м3 и м4/ снимают лебедку и блок.

У. ТЕХНИКА БЕЗОПАСНОСТИ ПРИ МОНТАЖЕ ГЛУШИТЕЛЯ

I. Зоны подъема деталей глушителя должны быть ограждены с выставлением предупредительных знаков.

2. Запрещается пребывание людей в зоне возможного падения груза при обрыве троса.

3. В перекрытиях, на которых производятся работы, или к которым возможен доступ людей, отверстия должны быть закрыты сплошным настилом, либо иметь прочные ограждения

Монтаж камерных глушителей		серия 900-04-1	
1965	Пояснительная записка	альбом V	лист III

Проектный ин-т Проектпромвентиляция
Гл. инж. ин-та
Нач. отдела
Гл. специалист
Р. Габва
Г. Рабкин
Е. Зарецкий
Ст. инженер
Ст. техник
В. Трухранов
И. Демин

07.38.01

с бортовыми досками по всему периметру.

4. Монтажные проемы в стенах и перекрытиях, оставляемые для транспортирования оборудования внутрь помещения, после их использования следует закрывать сплошными настилами или передвижными ограждениями.

После окончательной установки оборудования проемы должны быть заделаны.

5. Освобождение поднятой детали глушителя с крюка подъемного механизма допускается только после проверки устойчивости его на постоянных или временных креплениях.

6. Механизмы и такелажные приспособления перед началом работ должны быть проверены и зарегистрированы в специальном журнале.

Запрещается использование непроверенных механизмов, блоков, стропов, тросов.

7. Пеньковые канаты, применяемые для оттяжек, не должны иметь перетертых или размочаленных прядей.

8. Крепление рычажных лебедок, тале , блоков к строительным конструкциям следует производить по прилагаемым схемам.

Места установки грузоподъемных средств должны быть согласованы с генподрядчиком.

9. Состояние инструмента должно соответствовать §§ 4.18 - 4.21 СНиП III-А-II-62 "Техника безопасности в строительстве".

10. К работе с электрифицированным инструментом допускаются лица, прошедшие производственное обучение и имеющие соответствующее удостоверение на право пользования им.

07.38.01

При пользовании электрифицированным инструментом необходимо соблюдать требования разделов 3 и 4 СНиП Ш-А-II-62 "Техника безопасности в строительстве".

II. Слесарь-вентиляционник, выполняющий такелажные работы, должен быть обучен по специальной программе и иметь соответствующее удостоверение.

I2. Монтажники, назначаемые для выполнения работ на высоте, должны быть снабжены проверенными и испытанными предохранительными поясами, без которых они не должны допускаться к производству работ.

Места прикрепления карабинов предохранительных поясов к строительным конструкциям или специальным приспособлениям /натянутые стальные канаты и т.п./ должны быть указаны производителем работ или мастером.

I3. Все монтажники должны быть обеспечены защитными касками.

I4. Леса и подмости должны соответствовать требованиям раздела 9 СНиП Ш-А-II-62 "Техника безопасности в строительстве".

УI. ИНСТРУМЕНТЫ, ПРИСПОСОБЛЕНИЯ И МЕХАНИЗМЫ

№№ пп	Наименование инструмента и средств малой механизации	ГОСТ, ОСТ МН, ТУ или чертеж	Техническая характеристика	Ед. К-во изм.	
I	2	3	4	5	6
I.	Молоток А-5	2310-54	слесарный 800 г	шт.	2
2.	Кувалда тупоносая 2	НКТП 7811/745	2 кг	"	I
3.	Лом Л	I405-47	дл. I070 мм Д-28 мм	"	I

Монтаж камерных глушителей		серия 900-04-1	
1965	Пояснительная записка	альбом V	лист V

Проектный ин-т Проектпром-вентиляция
Гл. инж. ин-та
Нач. отдела
Гл. специалист
Р. Гобза
Г. Рабкин
Е. Зарецкий
Ст. инженер
Ст. техник
В. Трофимов
И. Демин

1	2	3	4	5	6
4.	Ключ гаечный 2-хсторонний I2-I4	2839-62	I2-I4 мм	шт.	4
5.	Бородок слесарный 4	7214-54	дл. I20 мм	"	4
6.	Метр складной металлический	7253-54	цена делен. I мм	"	2
7.	Лебедка ручная рычажная	Туапсинский з-д Главстроймеханизация	до 3 т	"	2
8.	Блок однорольный	Промстальконструкция з-д Красный блок	до 3 т	"	2
9.	Строп облегченный	УПП Главмосстроя	до 3 т Д-троса I3-I5,5мм дл. 4 м	шт.	2
I0.	Электросварочный трансформатор ТС-300 на тележке, оборудованной рубильником для подключения к линии	-	-	комп.	I
II.	Кабель сварочный	-	35-50мм^2	п.м	50
I2.	Кабель для заземления	-	25-35 мм^2	"	I5
I3.	Кабель для подключения трансформатора	-	6 х 3	"	5
I4.	Щиток предохранительный для сварщика	з-д им. Войтовича г. Москва	-	шт.	I

Инв. № подл. | Подпись и дата | Взам. инв. №

Проектный ин-т Проектпромвентиляция	Гл. инж. ин-та		Р. Гобза	Ст. инженер		В. Трофимов
	Нач. отдела		Г. Рабкин	Ст. техник		И. Демин
	Гл. специалист		Е. Зарецкий			

07.38.01

КАЛЬКУЛЯЦИЯ ТРУДОВЫХ ЗАТРАТ НА МОНТАЖ КАМЕРНОГО ГЛУШИТЕЛЯ

№№ пп	Шифр норм	Наименование работ	Единицы измерения	Объем работ	Норма времени на ед. измер. в чел. час	Затраты труда на весь объем раб. в чел/час	Расценка на ед. изм. в руб. коп.	Стоимость затрат труда на весь объем в руб. коп.
1	2	3	4	5	6	7	8	9
I.	§ 24-5 п. 3а К=0,5	Установка рычажной лебедки грузоподъемностью I,5 т	шт.	4,0	0,63	2,52	0-259	I-036
2.	§ 24-24 п. 2 п. 8 примен.	Подъем деталей камерного глушителя весом до I т рычажной лебедкой на высоту 6 м	т	I,6	2,43	3,88	I-04	I-664
3.	§ 24-20 п. 2 п. 3б	Перемещение деталей глушителя весом до I т рычажной лебедкой на расстояние I0 м к месту монтажа	т	I,6	I,5	2,32	0-55	0-88
4.	§ 29-2-80 п. 2 примен.	Монтаж глушителя	"	I,6	26,0	4I,6	I0-70	I7-I2
5.	§ 24-5 п. 4"а" к=0,5	Снятие рычажной лебедки грузоподъемностью I,5 т	шт	4,0	0,25	I,0	0-I04	0-4I6
		Итого:				5I,33		2I-I2

Монтаж камерных глушителей

Серия 4-0-006

Пояснительная записка

1965

Лист VII

-4-

07.38.01

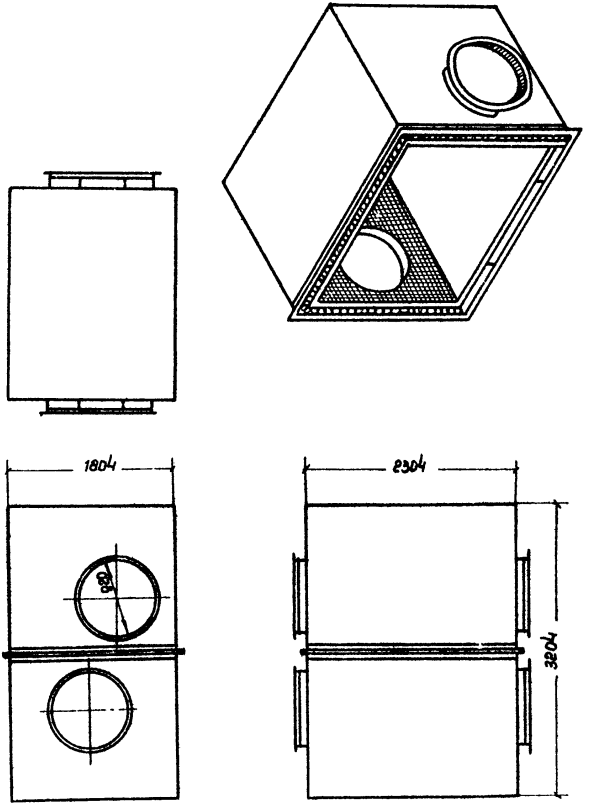

Монтаж камерных глушителей		Серия 900-04-1	
1965 г.	Камерный глушитель. Общий вид и детали.	Альбом V	Лист 1

Е. Зарецкий

Сл. специалист

Проектный ин-т	Гл. инж. ин-та		Р. Гобза	Ст. инженер		В. Трифанов
Проектпром-вентиляция	Нач. отдела		Г. Рабкин	Ст. техник		И. Детин
	Гл. специал.		Е. Зарецкий			

Монтаж камерного глушителя.

Серия 900-04-1

Альбом Ў

Лист 2

1965

Схема организации рабочей зоны.

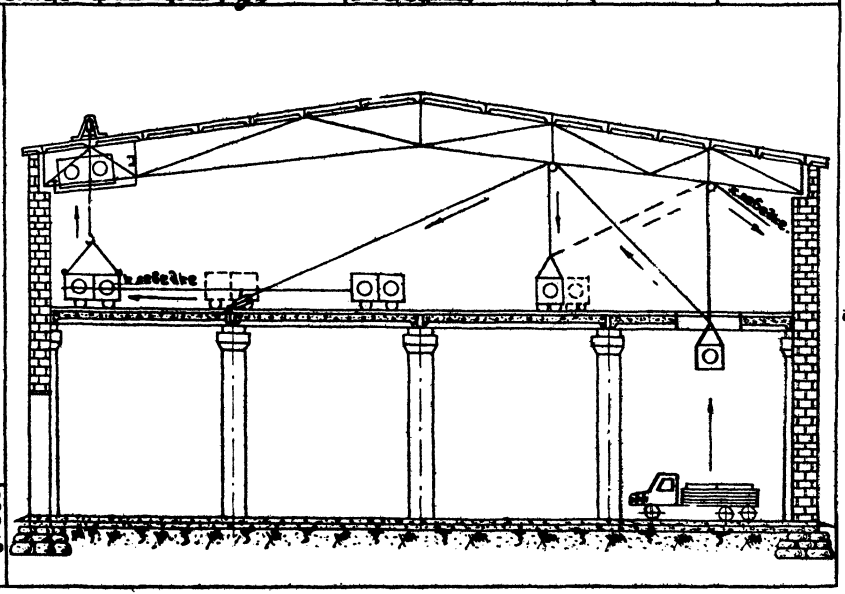

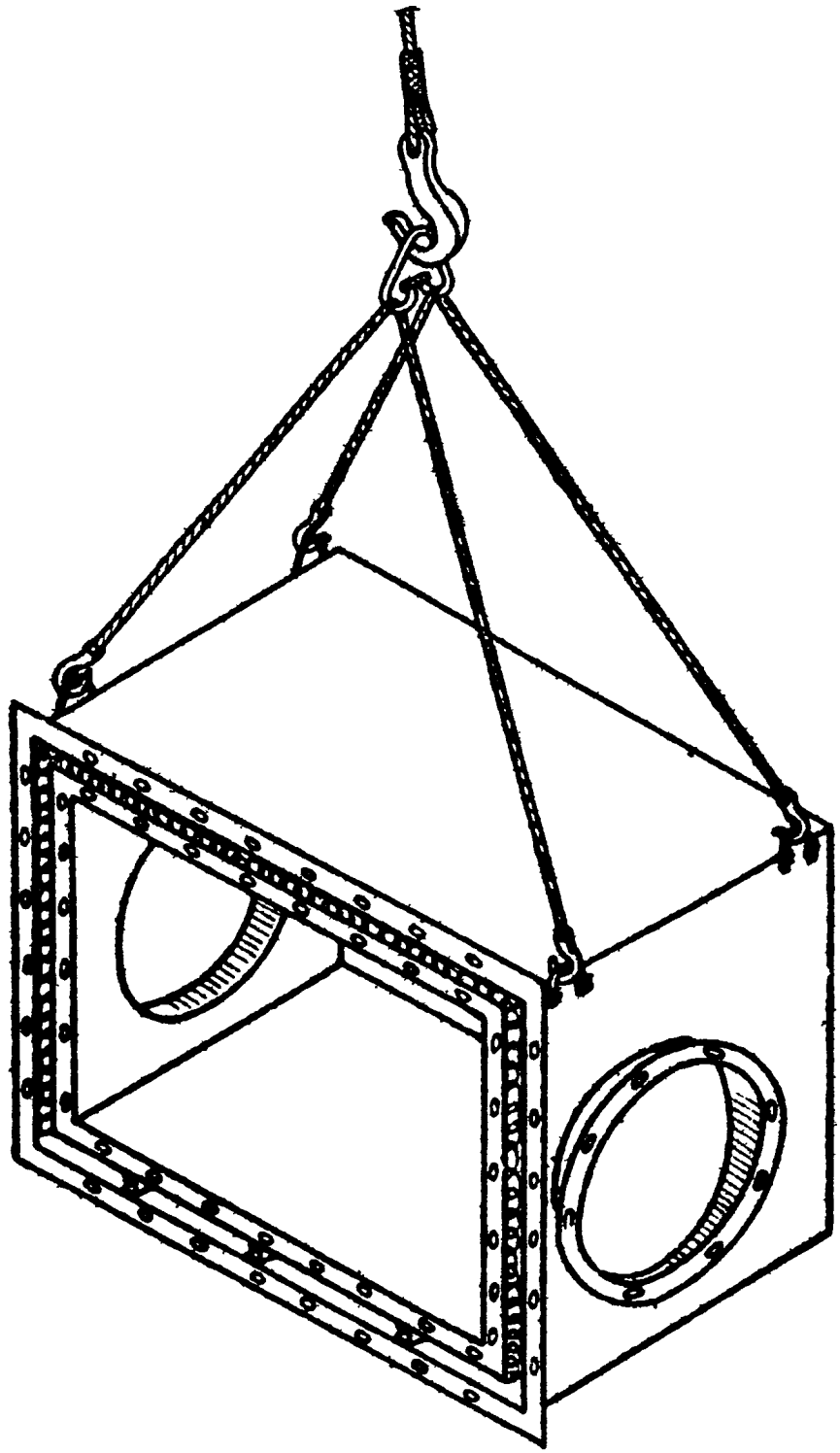

Монтаж камерных глушителей		Серия 900-04-1	
1965г.	Строповка детали глушителя	Альбом V	Лист 3

Вентстанция | Гл. специалист | Е. Зорецкий

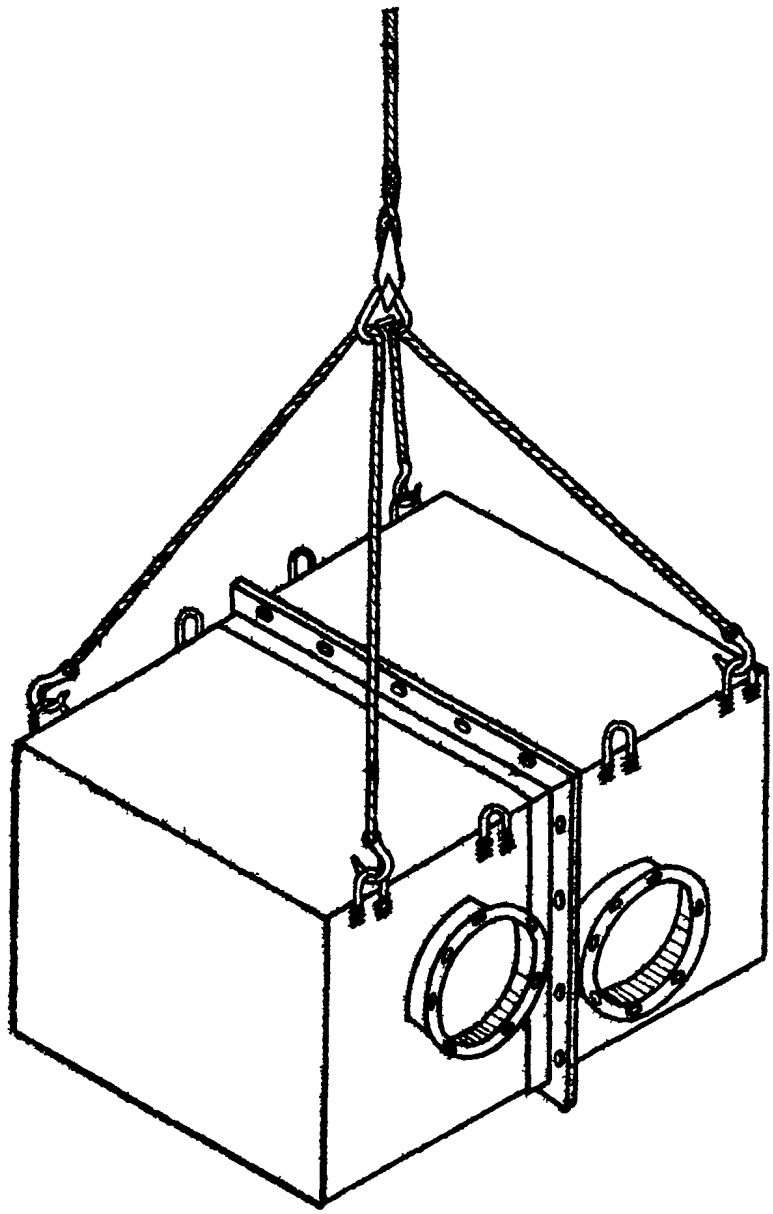

Проектный институт "Проектпромвентиляция"	Гл. инж. ин-та		Р. Гобза	Ст. инженер	В. Трухфанов
	Нач. отдела		Г. Рабкин	Ст. техник	И. Демин
	Гл. специалист		Е. Зарецкий		

Монтаж камерных глушителей		Серия 900-04-1	
1965 г.	Строповка глушителя	Альбом I	Лист 4

Гл. специалист		Сазоренков	

1965

Монтаж камерных емкостей

Крепление емкостей

Серия 900-04-1 Альбом V Лист 5

Узел „Я"

С 16

Подвеска ∟ 90×90×8

Опорный швеллер С 10

Узел „Я"

Проектный ин-т „Проектпромвентиляция"	Гл. инж. ин-та		Р. Гобза	Ст. инженер		В. Труфанов
	Нач. отдела		Г. Рабкин	Ст. техник		И. Демин
	Гл. специалист		Е. Зарецкий			

График производства работ

N/п п/п	Состав процесса	Ед. измерен.	Объем работ	Трудоемкость на ед. измер. в чел/час	Трудоемкость в чел/час	Состав бригады: Профессия и разряд	Состав бригады: Кол-во	Текущее время в часах: 1	2	3	4	5	6	7	8	9	10	11	12	13	14
1	2	3	4	5	6	7	8	9													
1	Установка рычажной лебедки	шт	4	0,63	2,52	Такелажники 4 разр. 3 -"- 2 -"-	1 1 2														
2	Подъем деталей камерного глушителя	т	1,6	2,43	3,89	Такелажники 4 разр. 3 -"- 2 -"-	1 1 2														
3	Перемещение деталей камерного глушителя по горизонтали	т	1,6	1,45	2,32	Такелажники 4 разр. 3 -"- 2 -"-	1 1 2														
4	Монтаж глушителя	т	1,6	26,0	41,6	Слесари монтажники 4 разр. 3 -"- 2 -"-	1 1 2														
5	Снятие лебедки	шт	4	0,25	1,0	Такелажники 4 разр. 3 -"- 2 -"-	1 1 2														

Монтаж камерного глушителя

1965

График производства работ

Серия 900-04-1

Альбом V

Лист 7

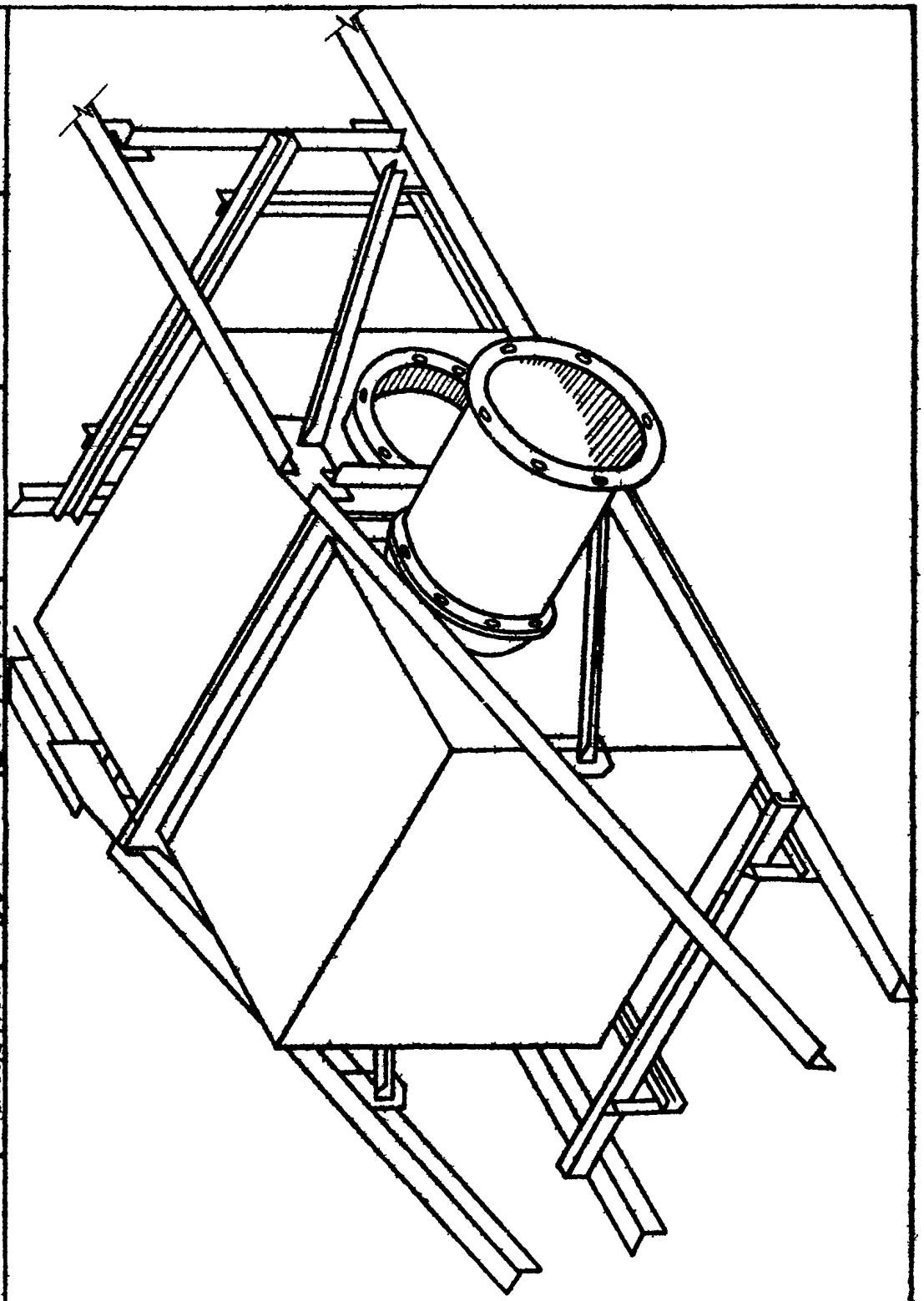

Монтаж камерных глушителей.		Серия 900-04-1	
1965г.	Общий вид смонтированного глушителя	Альбом V	Лист 6

Вентиляция | Гл. специалист | Е. Зарецкий

Отпечатано
в Новосибирском филиале ЦНТП
630064 г. Новосибирск, пр. Маркса, Маркса 1.
Выдано в печать: 25 мая 1927 г.
Заказ 1258 Тираж 950

gost.e-ecolog.ru