ГОСУДАРСТВЕННЫЙ КОМИТЕТ СОВЕТА МИНИСТРОВ СССР ПО ДЕЛАМ СТРОИТЕЛЬСТВА
(ГОССТРОЙ СССР)

ТИПОВЫЕ ТЕХНОЛОГИЧЕСКИЕ КАРТЫ

РАЗДЕЛ 07

АЛЬБОМ 07.29

МОНТАЖ ГАЗОПРОВОДОВ

Цена 0-72

gost.e-ecolog.ru

С О Д Е Р Ж А Н И Е

А Л Ь Б О М 07. 29

МОНТАЖ ГАЗОПРОВОДОВ

I. Установка газовых плит	Стр. 2 - IO
2. Установка газовых проточных водонагревателей	Стр.II - 22
3. Монтаж трубопроводов внутреннего газопровода	Стр.23 -32
4. Пневматическое испытание внутреннего газопровода	Стр.33- 38

07.29.01

УСТАНОВКА ГАЗОВЫХ ПЛИТ

I. Область применения

Карта применяется при установке газовых плит.

II. Технико-экономические показатели монтажного процесса

1. Трудоемкость установки плиты –	2-х конфорочн.	4-х конфор.
	0,76	0,93
2. Выработка на одного рабочего в смену:		
а) в физических величинах (компл.	10,5	8,5
б) в денежном выражении (в рубл.)	134,0	157,0

III. Организация и технология монтажного процесса

I. Газовые плиты доставляют на объект в обрешетке или контейнерах в полном комплекте и поднимают к месту установки автогидроподъемником (см.лист I) или вертикальным строительным подъемником (см.лист 2) за один день до их установки. Для удобства принятия груза с подъемного механизма, с внутренней стороны помещения, к окну, на уровне подоконника, устанавливают козлы шириной 250-300 мм.

2. Установка плит производится после окончания монтажа газопроводов и полной готовности всех строительных и подготовительно-отделочных работ, т.е. перед последней окраской помещения.

3. Подготовка рабочего места при установке газовых плит предусматривает:

07.29 01

а) освобождение места установки от посторонних предметов;

б) обеспечение естественным или искусственным освещением.

4. Монтажное положение плиты в случае подключения ее к подводящему газопроводу на уровне рампы и установки отключающего крана сбоку на расстоянии не менее 200 мм приведено на листе 3.

5. Монтажное положение плиты, подключаемой к подводящему газопроводу обычным способом (стояк за плитой), приведено на листе 4.

6. График производства работ приведен на листе 6.

IУ. Организация и методы труда рабочих

I. Установка газовой плиты выполняется звеном в составе:

слесаря-сантехника 5 разряда,

-"- 3 "

2. Последовательность рабочих операций при установке газовой плиты (см.лист 5):

- подноска и установка плиты на место,
- выверка плиты по уровню,
- присоединение газопровода к плите,
- установка на место горелок и конфорок (перед пуском газа в сеть).

Проектный институт Проектрастрентиляция	Зам. гл. инженера	Г. Робкин	Гл. инж. проекта
	Нач. отдела	С. Доторацкий	Инженер
	Гл. специалист	А. Грингауз	Ст. техник
Б. Вайс	Л. Сапоматин	Т. Юшкова	

Установка газовых плит		ТТК 1.04.05.01	
1968	Пояснительная записка	Альбом III	Лист

07.29.01

У. Материально-технические ресурсы

I. Плита газовая в полном комплекте	- I комп.
2. Трубная заготовка	- I "
3. Белила свинцовые	- I0 гр.
4. Лен чесанный	- 5 "

УI. Набор инструментов и приспособлений

I. Бородок слесарный I20 мм ГОСТ 72I4-54	- I шт.
2. Зубило слесарное 200 мм ГОСТ 72I4-54	- I "
3. Ключ трубный рычажный № I НКТМ 68I3-39	- I "
4. То же, № 2 -"-	- 2 "
5. То же, разводной до I9 мм ГОСТ 7275-62	- 2 "
6. Молоток слесарный 800 гр ГОСТ 23I0-54	- 2 "
7. Отвертка 250хI,5 ГОСТ 5423-54	- 2 "
8. Плоскогубцы комбинированные 200 ГОСТ 5547-52	- I "
9. Уровень металлический 300 мм ГОСТ 94I6-60	- I "
I0. Метр складной металлический ГОСТ 7253-54	- I "
II. Ящик инструментальный переносный ВНИИ МОНтажспецстроя ММСС СССР	-

УП. Техника безопасности

I. Состояние инструмента должно соответствовать п.п.4.I8 - 4.2I СНиП Ш-А.II-62 "Техника безопасности в строительстве".

2. Подъем и перемещение оборудования должно производиться с соблюдением требований отдела 23 СНиП"а Ш-А.II-62.

Проектный институт	Зам. гл. инженер	Е. Рабкин	Гл. инж. проекта
Проектпромвентиляция	Нач. отдела	С. Доторгуйй	Инженер
	Гл. специалист	Л. Ерингоуз	Ст. техник

Б. Вадс
Л. Солотачик
Т. Юшкова

	Установка газовых плит	ТТК 7.04.05.01	
1968	Пояснительная записка	Альбом III	Лист

07.29.01

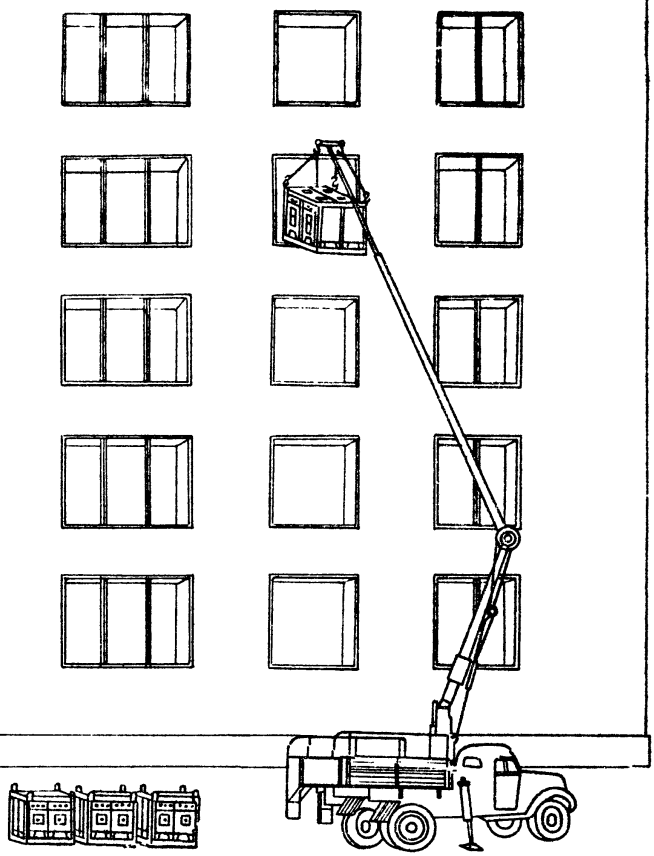

Проектный инст. ипут	Зам. гл. инженера	Р. Рабкин	Гл. инж. проекта
Проектпромвентиляция	Нач. отдела	С. Доторацкий	Рук. группы
	Гл. специалист	А. Грингауз	Ст. техник

В. Вайс
А. Саламатин
Т. Юшкова

Установка газовых плит.		Т.Т.К 7.04.05.01	
1968	Подъем плит в контейнере к месту установки автогидроподъемником.	Альбом III	Лист I

07.29.01

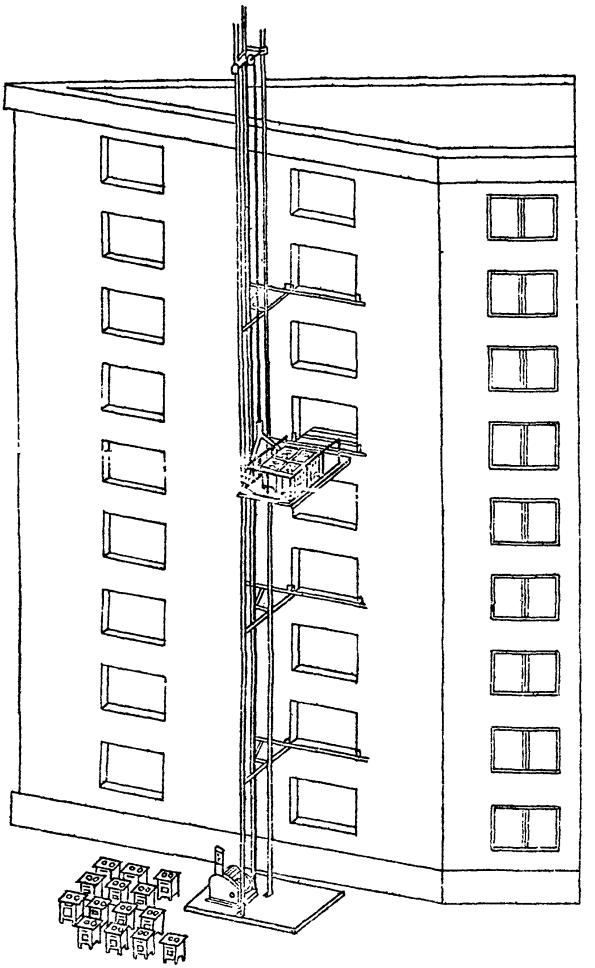

Нач. отдела		С. Доморацк	Рук. группы
Гл. специалист		А. Прингауз	Ст. техник
Л. Соломатин		Т. Юшкова	

Установка газовых плит		ТТК 7.04.05.01	
1968	Подъем плит к месту установки вертикальным подъемником	Альбом III	Лист 2

Проектный институт	Зам. инжен.		Гл. инж. проекта		Б. Ва[illegible]	
Проектпромвентиляция	Нач. отдела		С. Доморацкий	Рук. группы		Л. Соломатин
	Гл. специалист.		А. Грингауз	Ст. техник		Т. Юшкова

07.29.01

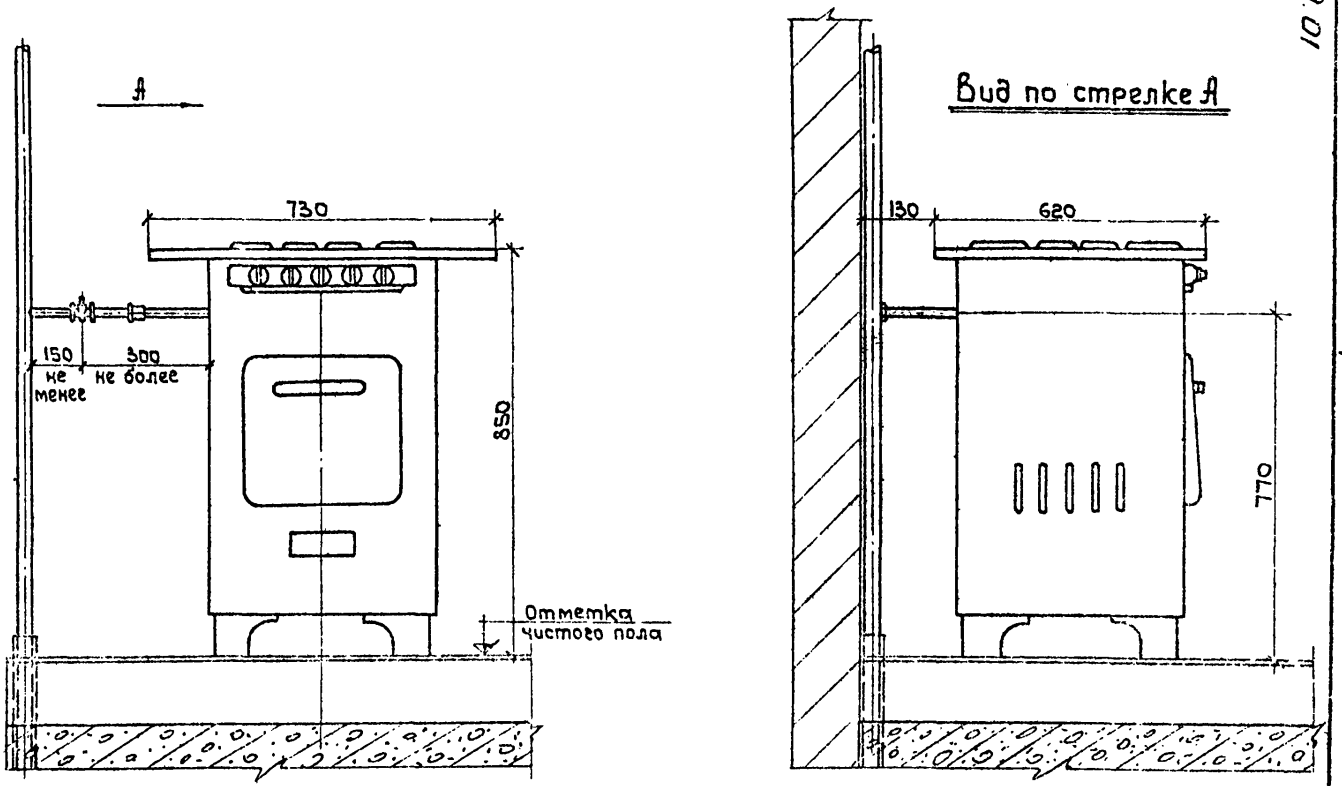

Установка газовых плит

Монтажное положение плиты (стояк сбоку плиты)

1968

ТТК 7.04.05.01

Альбом III

Лист 3

Проектный институт	Зам. гл. инжен.		Г. Рабкин	Гл. инж. проекта		Б. Вайс
Проектпромвентиляция	Нач. отдела		С. Доморацкий	Рук. группы		Л. Соломатин
	Гл. специалист		Я. Грингауз	Ст. техник		Т. Юшкова

1968

Установка газовых плит

Монтажное положение плиты (стояк за плитой)

ТТК 7.04.05.01 Альбом III Лист 4

01.29.01

07.29.01

Проектный институт	Зам. гл. инжен.		Т. Рабкин	Гл. инж. проекта		Б. Вайс
Проектпромвентиляция	Нач. отдела		С. Доморацкий	Рук. группы		Л. Соломатин
	Гл. специалист		А. Грингауз	Ст. техник		Т. Юшкова

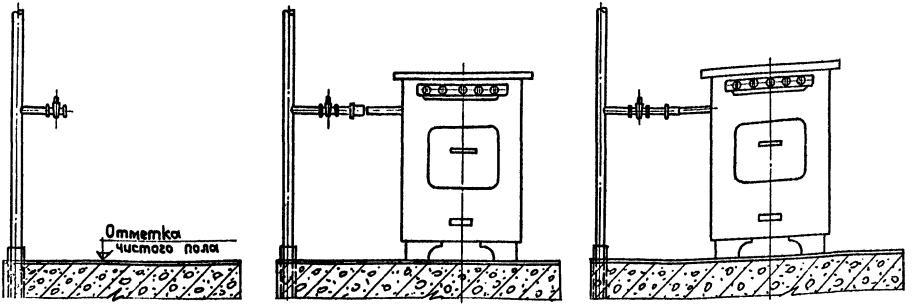

Подготовка рабочего места

Установка плиты на место с выверкой ее по уровню.

Присоединение газопровода к плите

Примечание:

Горелки и конфорки устанавливают перед пуском газа в плите

Установка газовых плит

Последовательность рабочих операций при установке плиты.

1968

ТТ 7.04

Альбом III

07.29.01

Проектный институт	Зам. гл. инж.		Г. Рабкин	Гл. инж. проекта		Б. Войс
	Нач. отдела		С. Доморацкий	Рук. группы		Л. Соломатин
Проектпромвентиляция	Гл. специалист		А. Грингауз	Техник		Л. Студенова

NN п/п	Операции	Время в чел./час
		1
1	Установка плиты 2-х конфорочной	0,76
2	Установка плиты 4-х конфорочной	0,93

Установка газовых плит

График производства работ

1968

ТТ 7.04.

Альбом III

Отпечатано
в Новосибирском филиале ЦИТП
630064 г. Новосибирск, пр. Карла Маркса 1
Выдано в печать: „09" ноября 1977 г.
Заказ 2972 Тираж 700

gost.e-ecolog.ru