ТИПОВАЯ ДОКУМЕНТАЦИЯ НА СТРОИТЕЛЬНЫЕ СИСТЕМЫ, ИЗДЕЛИЯ И УЗЛЫ ЗДАНИЙ И СООРУЖЕНИЙ

СЕРИЯ 3.505.1-15

ПРИЧАЛЬНЫЕ НАБЕРЕЖНЫЕ ВЫСОТОЙ ОТ 4 ДО 15 м

ВЫПУСК 3

АРМАТУРНЫЕ ИЗДЕЛИЯ ДЛЯ СБОРНЫХ ЖЕЛЕЗОБЕТОННЫХ ИЗДЕЛИЙ

gost.e-ecolog.ru

ТИПОВАЯ ДОКУМЕНТАЦИЯ НА СТРОИТЕЛЬНЫЕ СИСТЕМЫ, ИЗДЕЛИЯ И УЗЛЫ ЗДАНИЙ И СООРУЖЕНИЙ

СЕРИЯ 3.505.1-15

ПРИЧАЛЬНЫЕ НАБЕРЕЖНЫЕ ВЫСОТОЙ ОТ 4 ДО 15 м

ВЫПУСК 3

АРМАТУРНЫЕ ИЗДЕЛИЯ ДЛЯ СБОРНЫХ ЖЕЛЕЗОБЕТОННЫХ ИЗДЕЛИЙ

РАЗРАБОТАНЫ
ПРОЕКТНЫМ ИНСТИТУТОМ
ГИПРОРЕЧТРАНС

УТВЕРЖДЕНЫ
Министерством Речного Флота
28 марта 1980г
ВВЕДЕНЫ В ДЕЙСТВИЕ
Гипроречтрансом
1 апреля 1980г
приказ N 72 от 01.04.80г

Главный инженер института — Н.В. Селезнев

Главный инженер проекта — И.П. Афанасьева

N п/п	Обозначение	Наименование	Стр.
	Содержание	Выпуска	
1	3.505.1-15.3 00000 ПЗ	Пояснительная записка	4
2	3.505.1-15.3 00010	Каркас плоский КР1	7
3	3.505.1-15.3 00020	Каркас плоский КР2	7
4	3.505.1-15.3 00030	Каркас плоский КР3	8
5	3.505.1-15.3 00040	Каркас плоский КР4	8
6	3.505.1-15.3 00050	Каркас плоский КР5	9
7	3.505.1-15.3 00060	Каркас плоский КР6	9
8	3.505.1-15.3 00070	Каркасы плоские КР7, КР8	10
9	3.505.1-15.3 00080	Каркасы плоские КР9, КР10	10
10	3.505.1-15.3 00090	Каркас плоский КР11	11
11	3.505.1-15.3 00100	Каркасы плоские КР12, КР13	11
12	3.505.1-15.3 00110	Каркасы плоские КР14, КР15	12
13	3.505.1-15.3 00120	Каркас плоский КР16	12
14	3.505.1-15.3 00130	Каркас плоский КР17	13
15	3.505.1-15.3 00140	Каркас плоский КР18	13
16	3.505.1-15.3 00150	Каркас плоский КР19	14
17	3.505.1-15.3 00160	Каркас плоский КР20	14
18	3.505.1-15.3 00170	Каркас плоский КР21	15
19	3.505.1-15.3 00180	Каркасы плоские КР22-КР24	15
20	3.505.1-15.3 00190	Каркас плоский КР25	16
21	3.505.1-15.3 00200	Каркасы плоские КР26-КР28	16
22	3.505.1-15.3 00210	Каркас плоский КР29	17
23	3.505.1-15.3 00220	Каркас плоский КР30	17
24	3.505.1-15.3 00230	Сетка арматурная С1	18
25	3.505.1-15.3 00240	Сетка арматурная С2	18
26	3.505.1-15.3 00250	Сетка арматурная С3	19
27	3.505.1-15.3 00260	Сетки арматурные С4, С5	19
28	3.505.1-15.3 00270	Сетка арматурная С6	20
29	3.505.1-15.3 00280	Сетка арматурная С7	20
30	3.505.1-15.3 00290	Сетка арматурная С8	21
31	3.505.1-15.3 00300	Сетка арматурная С9	21
32	3.505.1-15.3 00310	Сетка арматурная С10	22
33	3.505.1-15.3 00320	Сетка арматурная С11	22
34	3.505.1-15.3 00330	Сетка арматурная С12	23
35	3.505.1-15.3 00340	Сетка арматурная С13	23
36	3.505.1-15.3 00350	Сетка арматурная С14	24
37	3.505.1-15.3 00360	Сетка арматурная С15	24
38	3.505.1-15.3 00370	Сетка арматурная С16	25
39	3.505.1-15.3 00380	Сетка арматурная С17	25
40	3.505.1-15.3 00390	Сетка арматурная С18	26
41	3.505.1-15.3 00400	Сетка арматурная С19	26
42	3.505.1-15.3 00410	Сетка арматурная С20	27
43	3.505.1-15.3 00420	Сетка арматурная С21	27
44	3.505.1-15.3 00430	Сетка арматурная С22	28
45	3.505.1-15.3 00440	Сетка арматурная С23	28
46	3.505.1-15.3 00450	Сетка арматурная С24	29
47	3.505.1-15.3 00460	Сетка арматурная С25	29
48	3.505.1-15.3 00470	Сетка арматурная С26	30
49	3.505.1-15.3 00480	Сетка арматурная С27	30
50	3.505.1-15.3 00490	Сетка арматурная С28	31
51	3.505.1-15.3 00500	Сетка арматурная С29	31
52	3.505.1-15.3 00510	Сетка арматурная С30	32
53	3.505.1-15.3 00520	Сетка арматурная С31	32
54	3.505.1-15.3 00530	Сетка арматурная С32	33
55	3.505.1-15.3 00540	Сетка арматурная С33	33
56	3.505.1-15.3 00550	Сетка арматурная С34	34
57	3.505.1-15.3 00560	Сетка арматурная С35	34
58	3.505.1-15.3 00570	Сетка арматурная С36	35
59	3.505.1-15.3 00580	Сетки арматурные С37-С39	35
60	3.505.1-15.3 00590	Сетки арматурные С40-С42	36
61	3.505.1-15.3 00600	Сетки арматурные С43-С45	36
62	3.505.1-15.3 00610	Сетки арматурные С46-С48	37
63	3.505.1-15.3 00620	Сетка арматурная С49	37
64	3.505.1-15.3 00630	Сетка арматурная С50	38
65	3.505.1-15.3 00640	Сетки арматурные С51, С52	38

Инв. № подл. | Подпись и дата | Взам. инв. №

№ п/п	Обозначение	Наименование	Стр.
66	3.505.1-15.3 00650	Хомут Х1-h	39
67	3.505.1-15.3 00660	Хомуты Х2-250, Х2-350	39
68	3.505.1-15.3 00670	Петля монтажная П1-d	40
69	3.505.1-15.3 00680	Петля монтажная П2-d	40
70	3.505.1-15.3 00690	Петля монтажная П3-d	41
71	3.505.1-15.3 00700	Петля монтажная П4-d	41
72	3.505.1-15.3 00710	Петля монтажная П5-d	42
73	3.505.1-15.3 00720	Петля монтажная П6-d	42
74	3.505.1-15.3 00730	Петля монтажная П7-d	43

Инв. № подл. | Подпись и дата

1. Общие сведения

Альбом содержит рабочие чертежи арматурных изделий, применяемых при изготовлении железобетонных элементов причальных набережных, предназначенных для строительства в климатической зоне с расчетной температурой наружного воздуха не ниже минус 40°С.

Примечание. За расчетную температуру принимается средняя температура воздуха наиболее холодной пятидневки в районе строительства согласно главе СНиП II-А.6-72„ Строительная климатология и геофизика".

Арматурные каркасы, сетки, хомуты и монтажные петли, представленные в альбоме, разработаны для следующих железобетонных изделий:

таврового шпунта,

прямоугольного шпунта,

свай,

вертикальных элементов,

элементов надстройки,

фундаментных плит,

анкерных плит,

плит ниш тумбовых массивов и ниш для выхода судовых команд.

Места расположения арматурных изделий показаны на чертежах выпусков 1 и 2 данной серии.

2. Маркировка арматурных изделий

Марка изделия состоит из буквенного обозначения и присвоенного изделию номера. В хомутах и монтажных петлях к марке добавляется цифровая величина в мм соответствующая: для хомутов-высоте сечения железобетонного изделия, в который хомут устанавливается; для петли-диаметру стержня принятой петли.

Приняты следующие буквенные обозначения:

КР - арматурный каркас,

С - арматурная сетка,

Х - хомут,

П - монтажная петля.

Примеры маркировки арматурных изделий:

КР1 - каркас арматурный 1го типоразмера;

С5 - сетка арматурная 5го типоразмера;

Х1-500 - хомут 1го типоразмера для железобетонного изделия с высотой сечения 50 см;

П6-22 - петля монтажная 6го типоразмера, диаметром 22 мм.

Марки проставляются в спецификациях к железобетонным изделиям и в контрольных картах механических испытаний арматурных изделий.

3. Указания по привязке рабочих чертежей

Чертежи арматурных изделий даны, в основном, в общем виде. Общие для всех марок размеры проставлены на чертежах цифрами, изменяющиеся - буквами.

При привязке чертежей каркасов, сеток и хомутов следует:

проставить недостающие размеры в зависимости от размеров железобетонного изделия и длин поставляемых арматурных стержней;

					3.505.1-15.3 00000ПЗ
Инв.	Лист	№ докум.	Подп.	Дата	
Разраб.		Афанасьева		15.10.79	Пояснительная записка
Рук. гр.		Борисова		15.10.79	
ГИП		Афанасьева		15.10.79	
Н. контр.		Афанасьева		27.10.79	
Нач. отд.		Васильев		31.10.79	

Лит.	Лист	Листов
	1	3

ГИПРОРЕЧТРАНС г. Москва

Копировал

Формат А2

Инв. № подл. | Подпись и дата

определить и проставить не указанные в спецификации диаметры стержней. Определение диаметров производится в зависимости от расчетных усилий на железобетонное изделие по таблицам, приведенным в выпуске 2;

в таблицах к групповым исполнениям чертежей вычеркнуть ненужные исполнения и размеры.

Привязка монтажных петель производится по величине нормативного усилия от собственного веса железобетонного изделия, приходящегося при подъеме на одну петлю.

Определение нормативного усилия производится с учетом следующих требований:

а) при использовании для подъема изделия четырех монтажных петель нормативную нагрузку от собственного веса считать распределенной на три петли;

б) в случае подъема изделия за три или большее число петель, размещенных на одном торце изделия, нормативную нагрузку от собственного веса принимать распределенной только на две петли.

в) в тех случаях, когда гарантируется отсутствие сгиба петли, допускается повышать, указанное в таблицах (стр. 40-43) нормативное усилие на петлю в 1,5 раза.

Примечание. При применении для подъема железобетонных изделий приспособлений, обеспечивающих самобалансирование усилий в грузовых стропах, допускается усилие от собственного веса изделия распределять на все установленные для его подъема монтажные петли.

После определения размеров изделий следует подсчитать и проставить в графе „Примечание" массу одного стержня, в основной надписи-массу изделия и на всех чертежах проставить штамп привязки с подписями о применении к конкретному объекту.

4. Требования к материалам и технологии изготовления

Арматурные изделия надлежит изготовлять из арматурной стали класса А-III по ГОСТ 5.1459-72 „Сталь горячекатаная периодического профиля для армирования железобетонных конструкций. Требования к качеству аттестованной продукции" и классов А-I и А-II, удовлетворяющей требованиям ГОСТ 5781-75 „Сталь горячекатаная для армирования железобетонных конструкций."

Монтажные петли должны изготовляться из горячекатаной гладкой арматурной стали класса А-I марок ВСт3сп2 и ВСт3пс2.

С целью увеличения длины арматурных стержней стыковые соединения рекомендуется выполнять с помощью контактной стыковой сварки, а крестообразные соединения каркасов, сеток и хомутов - с помощью контактной точечной сварки. Сварку следует выполнять в соответствии с требованиями ГОСТ 14098-68 „Соединения сварные арматуры железобетонных изделий и конструкций, контактная и ванная сварка. Основные типы и конструктивные элементы."

Технологию сварки арматурных изделий рекомендуется принимать согласно „ Указаниям по сварке соединений арматуры и закладных деталей железобетонных конструкций" (СН 393-78).

5. Контроль за качеством и правила приемки

Проверку качества арматурных изделий и их приемку следует выполнять в соответствии с требованиями ГОСТ 10922-75 „Арматура и закладные детали сварные для железобетонных конструкций. Технические требования и методы испытаний", а также указаниями СН 393-78.

Рекомендуется проведение пооперационного контроля за изготовлением изделий, предусматривающего:

проверку класса и диаметра арматуры по данным сертификатов, а при их отсутствии - по результатам лабораторных испытаний;

проверку размеров изделия и наличия сварки в узлах;

проверку качества сварных соединений.

Готовые арматурные изделия следует доставлять к месту их установки с помощью транспортных средств, обеспечивающих сохранность изделий.

Перед установкой в опалубку надлежит производить приемку арматурных изделий по журналам пооперационного контроля с выборочной проверкой качества и соответствия размеров.

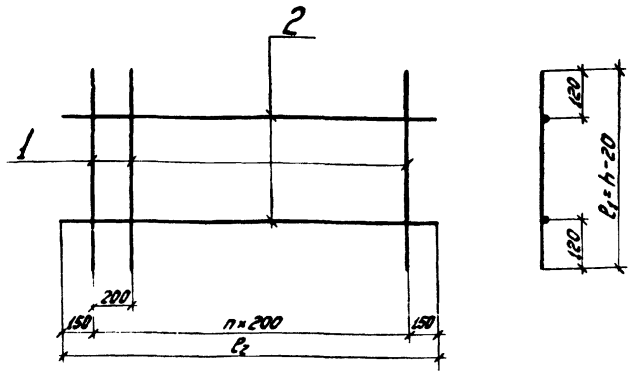

h - высота сечения железобетонного изделия в мм.

Каркас изготовлять при помощи контактной точечной сварки в соответствии с требованиями ГОСТ 14098-68 и СН 393-78

Формат	Зона	Поз.	Обозначение	Наименование	Кол.	Примечание
				Детали		
БЧ		1	3.505.1-15.3 00011	Ø10 AIII ГОСТ 5.1459-72* ℓ_1=		кг
БЧ		2	3.505.1-15.3 00012	Ø10 AI ГОСТ 5781-75 ℓ_2=	2	кг

3.505.1-15.3 00010

Каркас плоский КР1

Изм.	Лист	№ докум.	Подп.	Дата
Разраб.		Ремизова		25.10.79
Пров.		Глинка		14.09.79
Рук. гр.		Борисова		15.10.79
ГИП		Ярославцева Н.		28.10.79
Н. контр.		Ярославцева Н.		29.10.79
Нач. отд.		Васильев		31.10.79

Лит. | Масса | Масштаб —

Лист | Листов 1

ГИПРОРЕЧТРАНС г. Москва

Инв. № подл. | Подпись и дата

Копировал | Формат А1

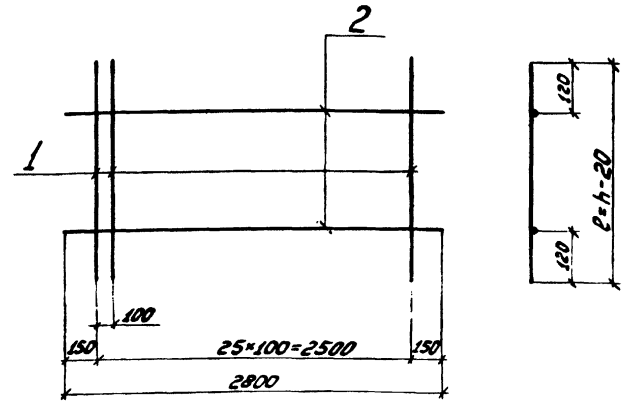

h - высота сечения железобетонного изделия в мм.

Каркас изготовлять при помощи контактной точечной сварки в соответствии с требованиями ГОСТ 14098-68 и СН 393-78

Формат	Зона	Поз.	Обозначение	Наименование	Кол.	Примечание
				Детали		
БЧ		1	3.505.1-15.3 00021	Ø10 AIII ГОСТ 5.1459-72* ℓ=	26	кг
БЧ		2	3.505.1-15.3 00022	Ø10 AI ГОСТ 5781-75, ℓ=2800	2	1,7 кг

3.505.1-15.3 00020

Каркас плоский КР2

Изм.	Лист	№ докум.	Подп.	Дата
Разраб.		Ремизова		25.10.79
Пров.		Глинка		14.09.79
Рук. гр.		Борисова		15.10.79
ГИП		Ярославцева Н.		28.10.79
Н. контр.		Ярославцева Н.		29.10.79
Нач. отд.		Васильев		31.10.79

Лит. | Масса | Масштаб —

Лист | Листов 1

ГИПРОРЕЧТРАНС г. Москва

Инв. № подл. | Подпись и дата

Копировал | Формат А1

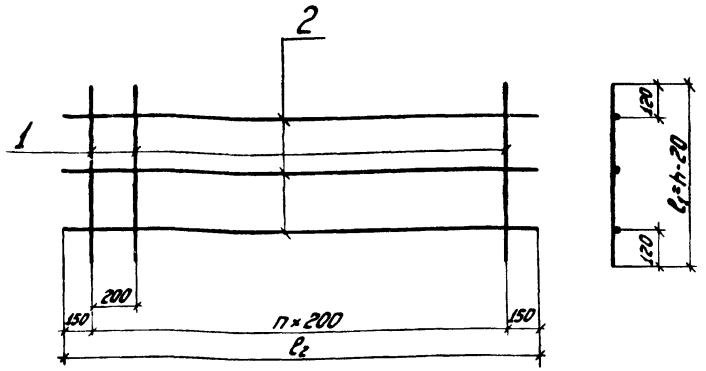

h - высота сечения железобетонного изделия в мм.

Каркас изготовлять при помощи контактной точечной сварки в соответствии с требованиями ГОСТ 14098-68 и СН 393-78

Формат	Зона	Поз.	Обозначение	Наименование	Кол.	Примечание
				Детали		
Б4		1	3.505.1-15.3 00031	ф10АIII ГОСТ 5.1459-72*, l_1=		кг
Б4		2	3.505.1-15.3 00032	ф10АI ГОСТ 5781-75, l_2=	3	кг

3.505.1-15.3 00030

Изм.	Лист	№ докум.	Подп.	Дата
Разраб.		Ремизова		25.06.79
Пров.		Глинка		14.09.79
Рук. гр.		Борисова		15.10.79
ГИП		Афанасьева Н.		20.10.79
Н. контр.		Афанасьева Н.		18.10.79
Нач. отд.		Васильев		17.10.79

Каркас плоский КР3

Лит	Масса	Масштаб
		—

Лист | Листов 1

ГИПРОРЕЧТРАНС г. Москва

Инв. № подл. | Подпись и дата

Копировал | Формат 11

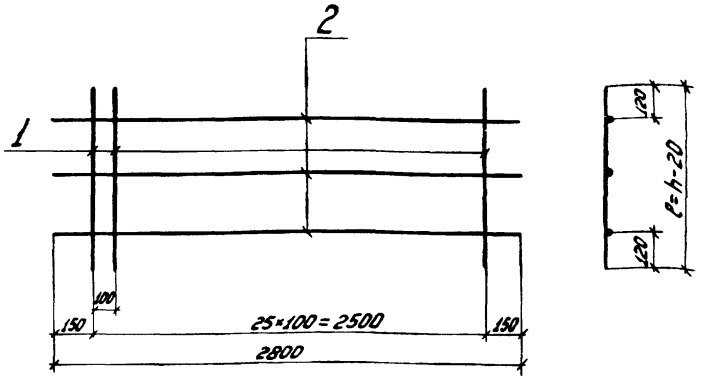

h - высота сечения железобетонного изделия в мм.

Каркас изготовлять при помощи контактной точечной сварки в соответствии с требованиями ГОСТ 14098-68 и СН 393-78

Формат	Зона	Поз.	Обозначение	Наименование	Кол	Примечание
				Детали		
Б4		1	3.505.1-15.3 00041	ф10АIII ГОСТ 5.1459-72*, l=	26	кг
Б4		2	3.505.1-15.3 00042	ф10АI ГОСТ 5781-75, l=2800	3	1.7 кг

3.505.1-15.3 00040

Изм.	Лист	№ докум.	Подп.	Дата
Разраб.		Ремизова		25.06.79
Пров.		Глинка		14.09.79
Рук. гр.		Борисова		15.10.79
ГИП		Афанасьева Н.		20.10.79
Н. контр.		Афанасьева Н.		18.10.79
Нач. отд.		Васильев		17.10.79

Каркас плоский КР4

Лит.	Масса	Масштаб
		—

Лист | Листов 1

ГИПРОРЕЧТРАНС г. Москва

Инв. № подл. | Подпись и дата

Копировал | Формат 11

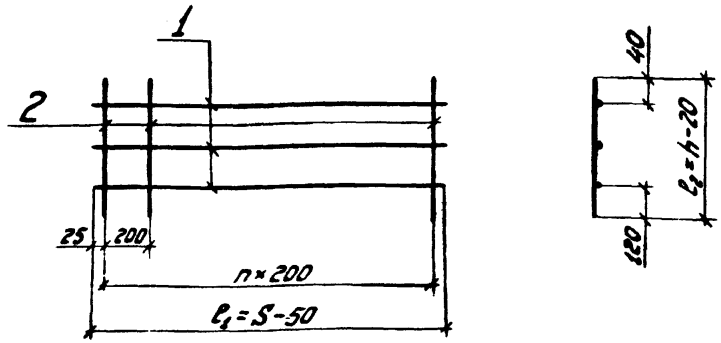

h - высота сечения железобетонного изделия в мм.
S - длина уширенной части ребра железобетонного изделия в мм.

Каркас изготовлять при помощи контактной точечной сварки в соответствии с требованиями ГОСТ 14098-68 и СН 393-78

Формат	Зона	Поз.	Обозначение	Наименование	Кол.	Примечание
				Детали		
Б4		1	3.505.1-15.3 00051	ф10 AI ГОСТ 5781-75, ℓ_1=	3	кг
Б4		2	3.505.1-15.3 00052	ф10 AI ГОСТ 5781-75, ℓ_2=		кг

Изм.	Лист	№ докум.	Подп.	Дата
Разраб.		Борисова		05.10.79
Пров.		Глинка		19.09.79
Рук. гр.		Борисова		05.10.79
ГИП		Афонасьева Н.		20.10.79
Н. контр.		Афонасьева Н.		08.10.79
Нач. отд.		Васильев		17.10.79

3.505.1-15.3 00050

Каркас плоский КР5

Лит.	Масса	Масштаб
		—
Лист	Листов 1	

ГИПРОРЕЧТРАНС г. Москва

Копировал Формат 11

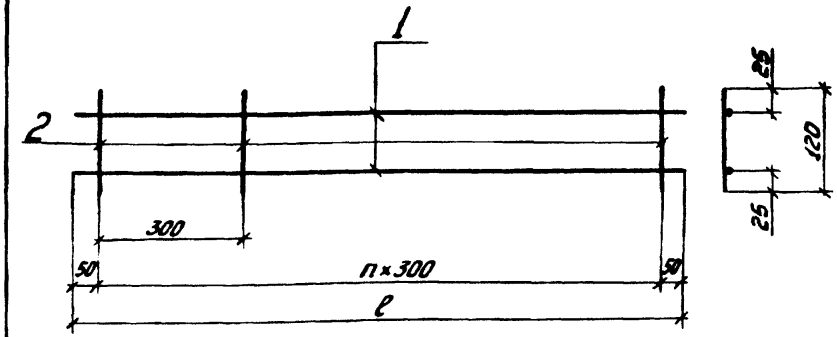

Каркас изготовлять при помощи контактной точечной сварки в соответствии с требованиями ГОСТ 14098-68 и СН 393-78

Формат	Зона	Поз.	Обозначение	Наименование	Кол.	Примечание
				Детали		
Б4		1	3.505.1-15.3 00061	ф10 AI ГОСТ 5781-75, ℓ=	2	кг
Б4		2	3.505.1-15.3 00062	ф10 AI ГОСТ 5781-75, ℓ=120		0,1 кг

Изм.	Лист	№ докум.	Подп.	Дата
Разраб.		Ремизова		25.09.79
Пров.		Глинка		19.09.79
Рук. гр.		Борисова		05.10.79
ГИП		Афонасьева Н.		20.10.79
Н. контр.		Афонасьева Н.		08.10.79
Нач. отд.		Васильев		17.10.79

3.505.1-15.3 00060

Каркас плоский КР6

Лит.	Масса	Масштаб
		—
Лист	Листов 1	

ГИПРОРЕЧТРАНС г. Москва

Копировал Формат 11

Инв. № подл. | Подпись и дата | Взам. инв. № | Инв. № подл. | Подпись и дата

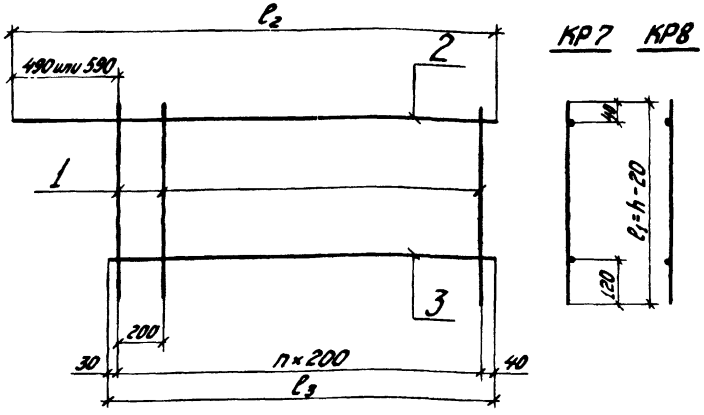

h-высота сечения железобетонного изделия в мм.

1. КР8 – зеркальное отражение КР7.
2. Каркас изготовлять при помощи контактной точечной сварки в соответствии с требованиями ГОСТ 14098-68 и СН 393-78.
3. При диаметре стержня поз. 2 более 20 мм диаметр стержня поз. 3 принять равным 16 мм

Формат	Зона	Поз.	Обозначение	Наименование	Кол.	Примечание
				Детали		
Б4		1	3.505.1-15.3 00071	ф10 АII ГОСТ 5781-75, l_1=		кг
Б4		2	3.505.1-15.3 00072	ф АII ГОСТ 5781-75, l_2=	1	кг
Б4		3	3.505.1-15.3 00073	ф10 АI ГОСТ 5781-75, l_3=	1	кг

Изм.	Лист	№ докум.	Подп.	Дата
Разраб.		Ремизова	[signature]	25.06.79
Пров.		Глинка	[signature]	18.09.79
Рук. гр.		Борисова	[signature]	11.10.79
ГИП		Афанасьева Н.	[signature]	20.10.79
Н. контр.		Афанасьева Н.	[signature]	08.10.79
Нач. отд.		Васильев	[signature]	17.10.79

Подпись и дата

Инв. № подл.

3.505.1-15.3 00070

Каркасы плоские КР7, КР8

Лит.	Масса	Масштаб
		—

Лист | Листов 1

ГИПРОРЕЧТРАНС г. Москва

Копировал [signature] Формат 11

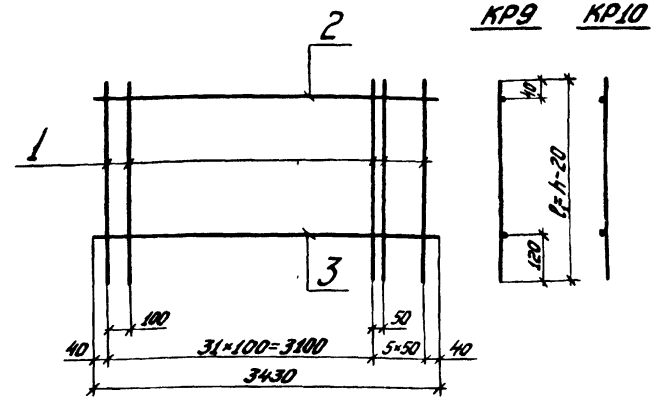

h-высота сечения железобетонного изделия в мм.

1. КР10 – зеркальное отражение КР9
2. Каркас изготовлять при помощи контактной точечной сварки в соответствии с требованиями ГОСТ 14098-68 и СН 393-78.
3. При диаметре стержня поз. 2 более 20 мм диаметр стержня поз. 3 принять равным 16 мм

Формат	Зона	Поз.	Обозначение	Наименование	Кол.	Примечание
				Детали		
Б4		1	3.505.1-15.3 00081	ф10 АII ГОСТ 5781-75, l_1=	37	кг
Б4		2	3.505.1-15.3 00082	ф АII ГОСТ 5781-75, l=3430	1	кг
Б4		3	3.505.1-15.3 00083	ф10 АI ГОСТ 5781-75, l=3430	1	2,1 кг

Изм.	Лист	№ докум.	Подп.	Дата
Разраб.		Ремизова	[signature]	25.06.79
Пров.		Глинка	[signature]	18.09.79
Рук. гр.		Борисова	[signature]	15.10.79
ГИП		Афанасьева Н.	[signature]	20.10.79
Н. контр.		Афанасьева Н.	[signature]	08.10.79
Нач. отд.		Васильев	[signature]	17.10.79

Подпись и дата

Инв. № подл.

3.505.1-15.3 00080

Каркасы плоские КР9, КР10

Лит.	Масса	Масштаб
		—

Лист | Листов 1

ГИПРОРЕЧТРАНС г. Москва

Копировал [signature] Формат 11

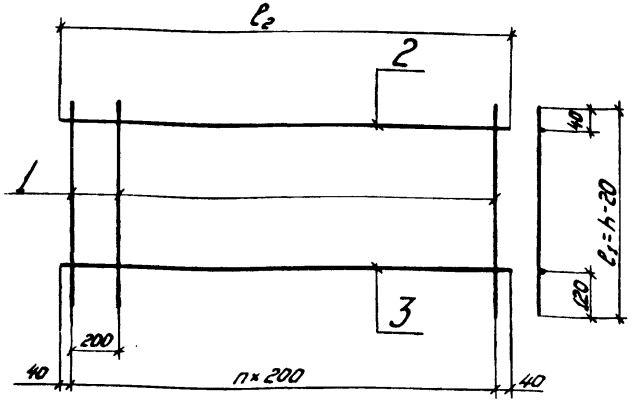

h-высота сечения железобетонного изделия в мм.

1. Каркас изготовлять при помощи контактной точечной сварки в соответствии с требованиями ГОСТ 14098-68 и СН 393-78.
2. При диаметре стержня поз. 2 более 20 мм диаметр стержня поз. 3 принять равным 16 мм

Формат	Зона	Поз.	Обозначение	Наименование	Кол.	Примечание
				Детали		
БЧ		1	3.505.1-15.3 00091	Ø10 AIII ГОСТ 5781-75, ℓ_1=		кг
БЧ		2	3.505.1-15.3 00092	Ø AIII ГОСТ 5781-75, ℓ_2=	1	кг
БЧ		3	3.505.1-15.3 00093	Ø10 AI ГОСТ 5781-75, ℓ_3=	1	кг

Изм.	Лист	№ докум.	Подп.	Дата
Разраб.		Нойман		08.10.79
Пров.		Глинка		08.10.79
Рук. гр.		Борисова		15.10.79
ГИП		Афанасьева Н.		20.10.79
Н. контр.		Афанасьева Н.		20.10.79
Нач. отд.		Васильев		17.10.79

3.505.1-15.3 00090

Каркас плоский КР11

Лит.	Масса	Масштаб
		—
Лист	Листов 1	

ГИПРОРЕЧТРАНС г. Москва

Копировал

Формат А1

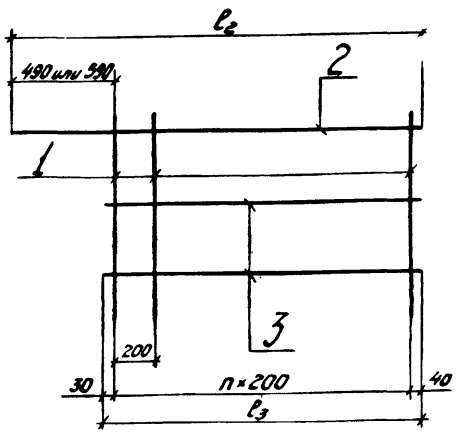

h-высота сечения железобетонного изделия в мм.

1. КР13 – зеркальное отражение КР12.
2. Каркас изготовлять при помощи контактной точечной сварки в соответствии с требованиями ГОСТ 14098-68 и СН 393-78.
3. При диаметре стержня поз. 2 более 20 мм диаметр стержня поз. 3 принять равным 16 мм

Формат	Зона	Поз.	Обозначение	Наименование	Кол.	Примечание
				Детали		
БЧ		1	3.505.1-15.3 00101	Ø10 AIII ГОСТ 5781-75, ℓ_1=		кг
БЧ		2	3.505.1-15.3 00102	Ø AIII ГОСТ 5781-75, ℓ_2=	1	кг
БЧ		3	3.505.1-15.3 00103	Ø10 AI ГОСТ 5781-75, ℓ_3=	2	кг

Изм.	Лист	№ докум.	Подп.	Дата
Разраб.		Ремизова		25.10.79
Пров.		Глинка		18.09.79
Рук. гр.		Борисова		15.11.79
ГИП		Афанасьева Н.		20.10.79
Н. контр.		Афанасьева Н.		20.10.79
Нач. отд.		Васильев		17.10.79

3.505.1-15.3 00100

Каркасы плоские КР12, КР13

Лит.	Масса	Масштаб
		—
Лист	Листов 1	

ГИПРОРЕЧТРАНС г. Москва

Копировал

Формат А1

Инв. № подл. | Подпись и дата

КР14 КР15

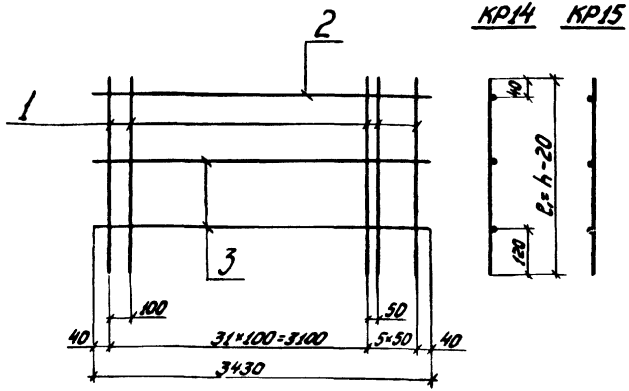

h - высота сечения железобетонного изделия в мм.

1. КР15 - зеркальное отражение КР14.
2. Каркас изготовлять при помощи контактной точечной сварки в соответствии с требованиями ГОСТ 14098-68 и СН 393-78.
3. При диаметре стержня поз. 2 более 20мм диаметр стержня поз. 3 принять равным 16 мм

Формат	Зона	Поз.	Обозначение	Наименование	Кол.	Примечание
				Детали		
Б4		1	3.505.1-15.3 00111	ф10 AII ГОСТ 5781-75, ℓ=	37	кг
Б4		2	3.505.1-15.3 00112	ф AII ГОСТ 5781-75, ℓ=3430	1	кг
Б4		3	3.505.1-15.3 00113	ф10 AI ГОСТ 5781-75, ℓ=3430	2	4.2кг

3.505.1-15.3 00110

Изм.	Лист	№ докум.	Подп.	Дата
Разраб.		Ремизова		25.10.78
Пров.		Глинка		18.09.79
Рук. гр.		Борисова		15.11.78
ГИП		Ароносова Н.		20.10.78
Н. контр.		Ароносова Н.		28.10.78
Нач. отд		Васильев		7.11.78

Каркасы плоские КР14, КР15

Лит.	Масса	Масштаб
		—
Лист	Листов 1	

ГИПРОРЕЧТРАНС г. Москва

Копировал Формат А1

Инв. № подл. | Подпись и дата | Взам. инв. №

КР16

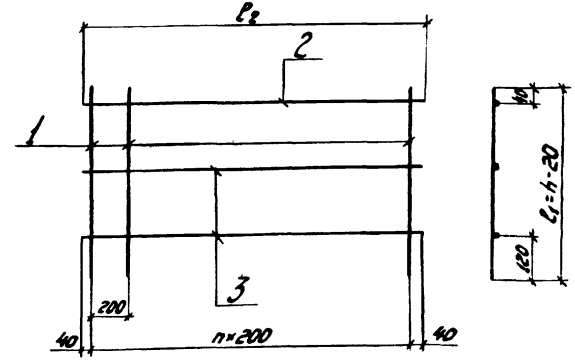

h - высота сечения железобетонного изделия в мм.

1. Каркас изготовлять при помощи контактной точечной сварки в соответствии с требованиями ГОСТ 14098-68 и СН 393-78.
2. При диаметре стержня поз. 2 более 20 мм диаметр стержня поз. 3 принять равным 16 мм

Формат	Зона	Поз.	Обозначение	Наименование	Кол.	Примечание
				Детали		
Б4		1	3.505.1-15.3 00121	ф10 AII ГОСТ 5781-72*, ℓ₂=		кг
Б4		2	3.505.1-15.3 00122	ф AII ГОСТ 5781-72*, ℓ₂=	1	кг
Б4		3	3.505.1-15 3 00123	ф10 AI ГОСТ 5781-75, ℓ₂=	2	кг

3.505.1-15.3 00120

Изм.	Лист	№ докум.	Подп.	Дата
Разраб.		Наймон		15.10.79
Пров.		Глинка		18.09.79
Рук. гр.		Борисова		15.11.79
ГИП		Ароносова Н.		20.10.79
Н. контр.		Ароносова Н.		28.10.79
Нач. отд		Васильев		7.11.79

Каркас плоский КР16

Лит.	Масса	Масштаб
		—
Лист	Листов 1	

ГИПРОРЕЧТРАНС г. Москва

Копировал Формат А1

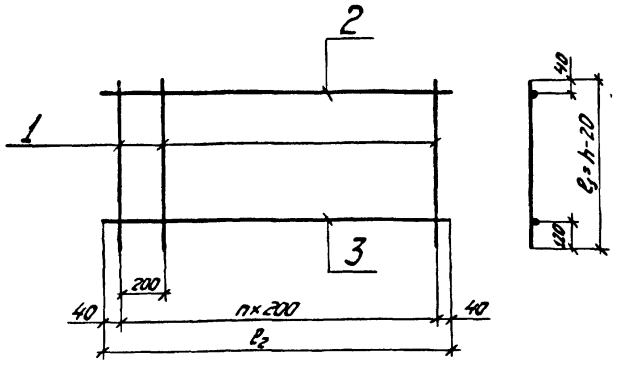

h - высота сечения железобетонного изделия в мм.

1. Каркас изготовлять при помощи контактной точечной сварки в соответствии с требованиями ГОСТ 14098-68 и СН 393-78.
2. При диаметре стержня поз. 2 более 20мм диаметр стержня поз. 3 принять равным 16 мм

Формат	Зона	Поз.	Обозначение	Наименование	Кол.	Примечание
				Детали		
БЧ		1	3.505.1-15.3 00131	ф10 AIII ГОСТ 5.1459-72, ℓ_1* =		кг
БЧ		2	3.505.1-15.3 00132	ф AIII ГОСТ 5.1459-72, ℓ_2* =	1	кг
БЧ		3	3.505.1-15.3 00133	ф10 AI ГОСТ 5781-75, ℓ_2 =	1	кг

Изм.	Лист	№ докум.	Подп.	Дата
Разраб.		Ремизова		25.06.79
Пров.		Глинка		08.10.79
Рук. гр.		Борисова		15.10.79
ГИП		Афанасьева И.		20.10.79
Н. контр.		Афанасьева Н.		08.10.79
Нач. отд.		Васильев		17.10.79

3.505.1-15.3 00130

Каркас плоский КР17

Лит.	Масса	Масштаб
		—
Лист	Листов 1	

ГИПРОРЕЧТРАНС г. Москва

Инв. № подл. | Подпись и дата

Копировал | Формат А4

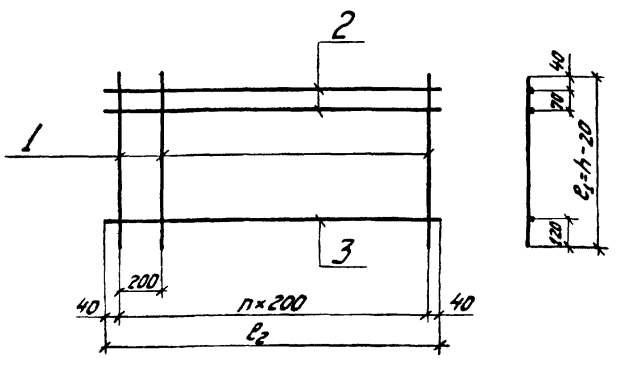

h - высота сечения железобетонного изделия в мм.

1. Каркас изготовлять при помощи контактной точечной сварки в соответствии с требованиями ГОСТ 14098-68 и СН 393-78.
2. При диаметре стержня поз. 2 более 20мм диаметр стержня поз. 3 принять равным 16 мм

Формат	Зона	Поз.	Обозначение	Наименование	Кол.	Примечание
				Детали		
БЧ		1	3.505.1-15.3 00141	ф10 AIII ГОСТ 5.1459-72, ℓ_1* =		кг
БЧ		2	3.505.1-15.3 00142	ф AIII ГОСТ 5.1459-72, ℓ_2* =	2	кг
БЧ		3	3.505.1-15.3 00143	ф10 AI ГОСТ 5781-75, ℓ_2 =	1	кг

Изм.	Лист	№ докум.	Подп.	Дата
Разраб.		Ремизова		25.06.79
Пров.		Глинка		08.10.79
Рук. гр.		Борисова		15.10.79
ГИП		Афанасьева И.		20.10.79
Н. контр.		Афанасьева Н.		08.10.79
Нач. отд.		Васильев		17.10.79

3.505.1-15.3 00140

Каркас плоский КР18

Лит.	Масса	Масштаб
		—
Лист	Листов 1	

ГИПРОРЕЧТРАНС г. Москва

Инв. № подл. | Подпись и дата

Копировал | Формат А4

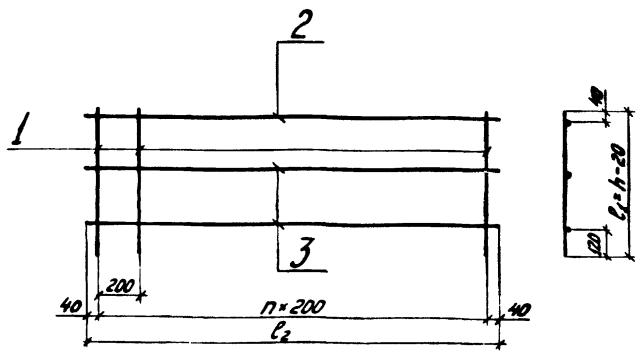

h - высота сечения железобетонного изделия в мм.

1. Каркас изготовлять при помощи контактной точечной сварки в соответствии с требованиями ГОСТ 14098-68 и СН 393-78.
2. При диаметре стержня поз. 2 более 20 мм диаметр стержня поз. 3 принять равным 16 мм

Формат	Зона	Поз.	Обозначение	Наименование	Кол.	Примечание
				Детали		
Б4		1	3.505.1-15.3 00151	ф10 AIII ГОСТ 5.1459-72, ℓ_1=		кг
Б4		2	3.505.1-15.3 00152	ф AIII ГОСТ 5.1459-72, ℓ_2=	1	кг
Б4		3	3.505.1-15.3 00153*	ф10 AI ГОСТ 5781-75, ℓ_2=	2	кг

Изм.	Лист	№ докум.	Подп.	Дата
Разраб.		Ремизова		25.10.79
Пров.		Глинка		25.10.79
Рук. гр.		Борисова		25.10.79
ГИП		Афонасьева Н.		20.10.79
Н. контр.		Афонасьева Н.		26.10.79
Нач. отд.		Васильев		27.10.79

3.505.1-15.3 00150

Каркас плоский КР19

Лит.	Масса	Масштаб
		—
Лист	Листов 1	

ГИПРОРЕЧТРАНС г. Москва

Копировал Формат А4

Инв. № подл. | Подпись и дата

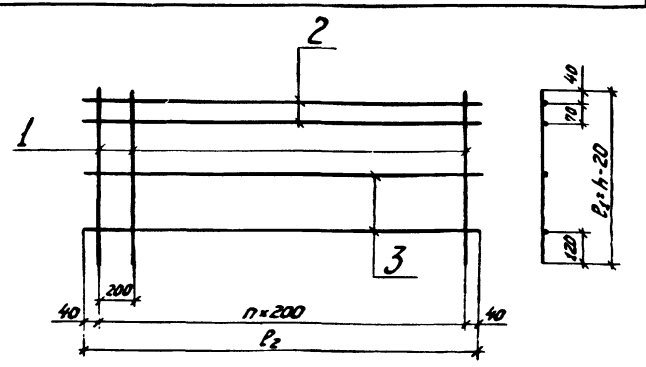

h - высота сечения железобетонного изделия в мм.

1. Каркас изготовлять при помощи контактной точечной сварки в соответствии с требованиями ГОСТ 14098-68 и СН 393-78.
2. При диаметре стержня поз. 2 более 20 мм диаметр стержня поз. 3 принять равным 16 мм

Формат	Зона	Поз.	Обозначение	Наименование	Кол.	Примечание
				Детали		
Б4		1	3.505.1-15.3 00161	ф10 AIII ГОСТ 5.1459-72, ℓ_1=		кг
Б4		2	3.505.1-15.3 00162	ф AIII ГОСТ 5.1459-72, ℓ_2=	2	кг
Б4		3	3.505.1-15.3 00163	ф10 AI ГОСТ 5781-75, ℓ_2=	2	кг

Изм.	Лист	№ докум.	Подп.	Дата
Разраб.		Ремизова		25.10.79
Пров.		Глинка		25.10.79
Рук. гр.		Борисова		25.10.79
ГИП		Афонасьева Н.		20.10.79
Н. контр.		Афонасьева Н.		26.10.79
Нач. отд.		Васильев		27.10.79

3.505.1-15.3 00160

Каркас плоский КР20

Лит.	Масса	Масштаб
		—
Лист	Листов 1	

ГИПРОРЕЧТРАНС г. Москва

Копировал Формат А4

Инв. № подл. | Подпись и дата

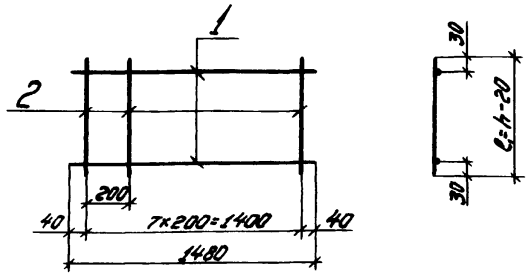

h - высота сечения анкерной плиты в мм.

Каркас изготовлять при помощи контактной точечной сварки в соответствии с требованиями ГОСТ 14098-68 и СН 393-78

Формат	Зона	Поз.	Обозначение	Наименование	Кол.	Примечание
				Детали		
Б4		1	3.505.1-15.3 00171	⌀10 AIII ГОСТ 5.1459-72 *ℓ=1480	2	0,9 кг
Б4		2	3.505.1-15.3 00172	⌀10 AIII ГОСТ 5.1459-72 *ℓ=	8	кг

3.505.1-15.3 00170

Каркас плоский КР21

Изм.	Лист	№ докум.	Подп.	Дата
Разраб.		Борисова		04.10.79
Пров.		Глинка		11.10.79
Рук. гр.		Борисова		04.10.79
ГИП		Афанасьева		08.10.79
Н. контр.		Афанасьева		08.10.79
Нач. отд.		Васильев		11.10.79

Лит. | Масса | Масштаб: —

Лист | Листов 1

А.О. ГИПРОРЕЧТРАНС г. Москва

Инв. № подл. | Подпись и дата

Копировал | Формат А1

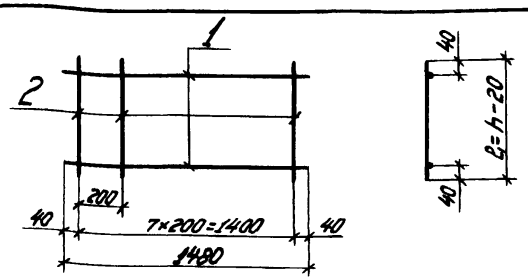

Марка	⌀ поз.1 мм
КР22	18
КР23	22
КР24	25

h - высота сечения анкерной плиты в мм.

Каркасы изготовлять при помощи контактной точечной сварки в соответствии с требованиями ГОСТ 14098-68 и СН 393-78

Формат	Зона	Поз.	Обозначение	Наименование	Кол.	Примечание
				Детали		
Б4		1	3.505.1-15.3 00181	⌀ AIII ГОСТ 5.1459-72 *ℓ=1480	2	кг
Б4		2	3.505.1-15.3 00182	⌀10 AIII ГОСТ 5.1459-72 *ℓ=	8	кг

3.505.1-15.3 00180

Каркасы плоские КР22-КР24

Изм.	Лист	№ докум.	Подп.	Дата
Разраб.		Борисова		04.10.79
Пров.		Глинка		11.10.79
Рук. гр.		Борисова		04.10.79
ГИП		Афанасьева		08.10.79
Н. контр.		Афанасьева		08.10.79
Нач. отд.		Васильев		11.10.79

Лит. | Масса | Масштаб: —

Лист | Листов 1

А.О. ГИПРОРЕЧТРАНС г. Москва

Инв. № подл. | Подпись и дата

Копировал | Формат А1

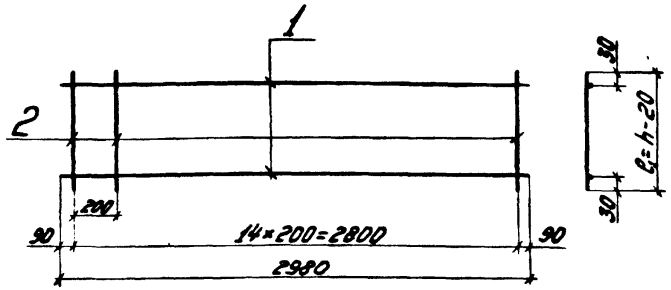

h - высота сечения анкерной плиты в мм.

Каркас изготовлять при помощи контактной точечной сварки в соответствии с требованиями ГОСТ 14098-68 и СН 393-78

Формат	Зона	Поз.	Обозначение	Наименование	Кол.	Примечание
				Детали		
Б4		1	3.505.1-15.3 00191	⌀10 AIII ГОСТ 5.1459-72* ℓ=2980	2	1,8 кг
Б4		2	3.505.1-15.3 00192	⌀10 AIII ГОСТ 5.1459-72* ℓ	15	кг

Изм.	Лист	№ докум.	Подп.	Дата
Разраб.		Борисова		04.10.79
Пров.		Глинка		11.10.79
Рук. гр.		Борисова		04.10.79
ГИП		Афанасьева К.		24.10.79
Н. контр.		Афанасьева Н.		02.10.79
Нач. отд.		Васильев		11.10.79

3.505.1-15.3 00190

Каркас плоский КР25

Лит.	Масса	Масштаб
		—
Лист	Листов 1	

ГИПРОРЕЧТРАНС г. Москва

Копировал Формат А1

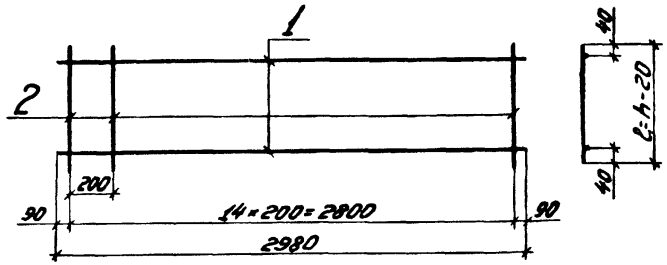

Марка	⌀ поз.1 мм
КР26	18
КР27	22
КР28	25

h - высота сечения анкерной плиты в мм.

Каркасы изготовлять при помощи контактной точечной сварки в соответствии с требованиями ГОСТ 14098-68 и СН 393-78

Формат	Зона	Поз.	Обозначение	Наименование	Кол.	Примечание
				Детали		
Б4		1	3.505.1-15.3 00201	⌀ AIII ГОСТ 5.1459-72* ℓ=2980	2	кг
Б4		2	3.505.1-15.3 00202	⌀10 AIII ГОСТ 5.1459-72* ℓ	15	кг

Изм.	Лист	№ докум.	Подп.	Дата
Разраб.		Борисова		04.10.79
Пров.		Глинка		11.10.79
Рук. гр.		Борисова		04.10.79
ГИП		Афанасьева К.		20.10.79
Н. контр.		Афанасьева Н.		04.10.79
Нач. отд.		Васильев		11.10.79

3.505.1-15.3 00200

Каркасы плоские КР26-КР28

Лит.	Масса	Масштаб
		—
Лист	Листов 1	

ГИПРОРЕЧТРАНС г. Москва

Копировал Формат А1

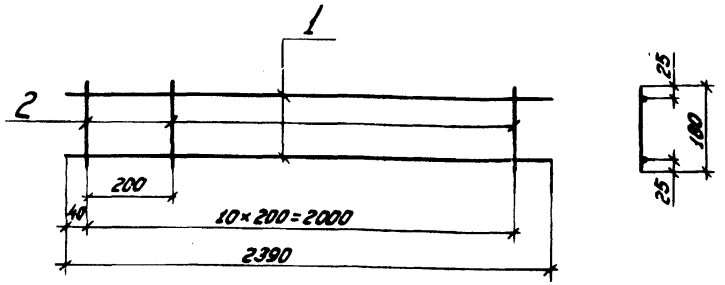

Каркас изготовлять при помощи контактной точечной сварки в соответствии с требованиями ГОСТ 14098-68 и СН 393-78

Формат	Зона	Поз.	Обозначение	Наименование	Кол.	Примечание
				Детали		
БЧ		1	3.505.1-15.3 00211	⌀10 AIII ГОСТ 5.1459-72* ℓ=2390	2	1,5 кг
БЧ		2	3.505.1-15.3 00212	⌀10 AIII ГОСТ 5.1459-72* ℓ=180	11	0,1 кг

Изм.	Лист	№ докум.	Подп.	Дата
Разраб.	Наймон			15.10.79
Пров.	Глинка			16.10.79
Рук. гр.	Борисова			15.11.79
ГИП	Афоносьева И.			20.10.79
Н. контр.	Афоносьева И.			08.11.79
Нач. отд.	Васильев			14.11.79

3.505.1-15.3 00210

Каркас плоский КР29

Лит.	Масса	Масштаб
	4,1	—
Лист	Листов 1	

ГИПРОРЕЧТРАНС г. Москва

Копировал Формат А4

Формат А4

Инв. № подл. | Подпись и дата

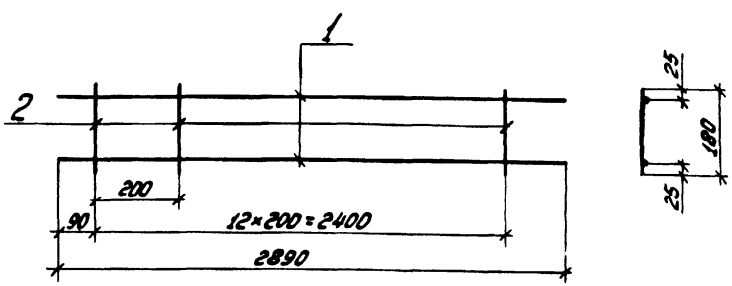

Каркас изготовлять при помощи контактной точечной сварки в соответствии с требованиями ГОСТ 14098-68 и СН 393-78

Формат	Зона	Поз.	Обозначение	Наименование	Кол.	Примечание
				Детали		
БЧ		1	3.505.1-15.3 00221	⌀10 AIII ГОСТ 5.1459-72* ℓ=2890	2	1,8 кг
БЧ		2	3.505.1-15.3 00222	⌀10 AIII ГОСТ 5.1459-72* ℓ=180	13	0,1 кг

Изм.	Лист	№ докум.	Подп.	Дата
Разраб.	Наймон			15.10.79
Пров.	Глинка			16.10.79
Рук. гр.	Борисова			15.11.79
ГИП	Афоносьева И.			20.10.79
Н. контр.	Афоносьева И.			08.11.79
Нач. отд.	Васильев			14.11.79

3.505.1-15.3 00220

Каркас плоский КР30

Лит.	Масса	Масштаб
	4,9	—
Лист	Листов 1	

ГИПРОРЕЧТРАНС г. Москва

Копировал Формат А4

Формат А4

Инв. № подл. | Подпись и дата

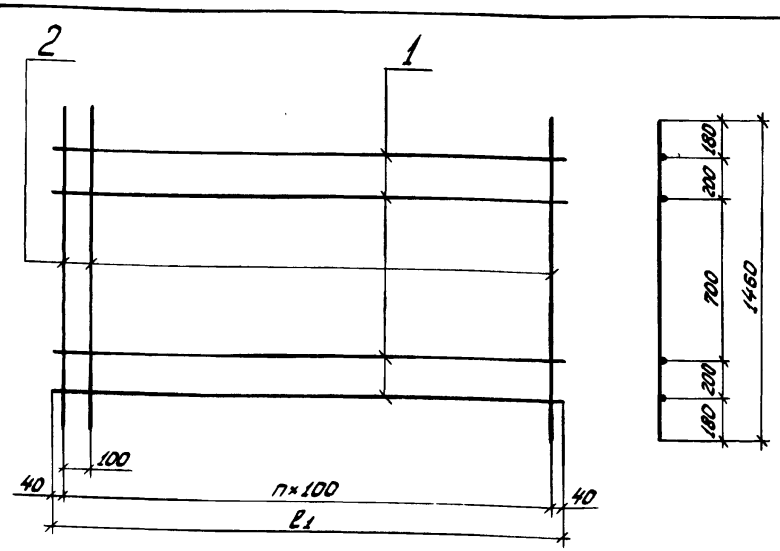

Сетку изготовлять при помощи контактной точечной сварки в соответствии с требованиями ГОСТ 14098-68 и СН 393-78

Формат	Зона	Поз.	Обозначение	Наименование	Кол.	Примечание
				Детали		
БЧ		1	3.505.1-15.3 00231	⌀10 AI ГОСТ 5781-75, ℓ=	4	кг
БЧ		2	3.505.1-15.3 00232	⌀10 AIII ГОСТ 5.1459-72,* ℓ=1460		0,9 кг

Изм.	Лист	№ докум.	Подп.	Дата
Разраб.		Ремизова		12.07.79
Пров.		Глинка		08.10.79
Рук. гр.		Борисова		15.10.79
ГИП		Афанасьева И.		20.10.79
Н. контр.		Афанасьева И.		08.10.79
Нач. отд.		Васильев		17.10.79

3.505.1-15.3 00230

Сетка арматурная С1

Лит.	Масса	Масштаб
		—
Лист	Листов 1	

ГИПРОРЕЧТРАНС г. Москва

Копировал Формат 11

Инв. № подл. | Подпись и дата

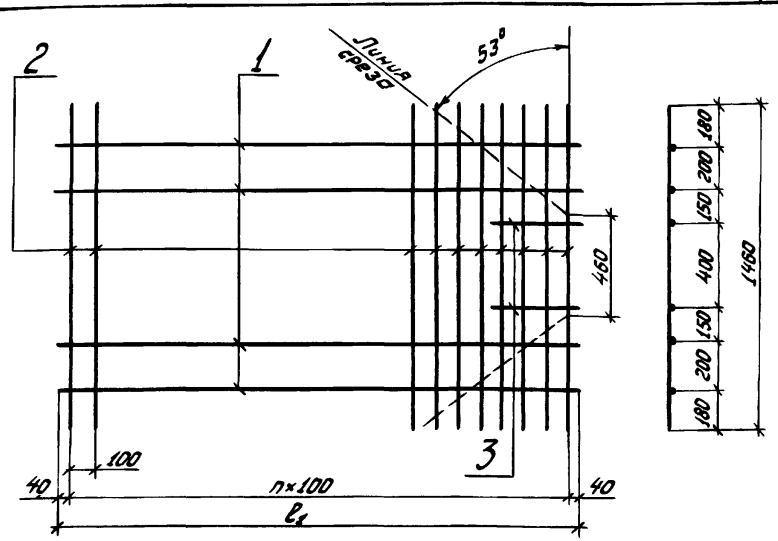

Сетку изготовлять при помощи контактной точечной сварки в соответствии с требованиями ГОСТ 14098-68 и СН 393-78

Формат	Зона	Поз.	Обозначение	Наименование	Кол.	Примечание
				Детали		
БЧ		1	3.505.1-15.3 00241	⌀10 AI ГОСТ 5781-75, ℓ=	4	кг
БЧ		2	3.505.1-15.3 00242	⌀10 AIII ГОСТ 5.1459-72,* ℓ=1460		0,9 кг
БЧ		3	3.505.1-15.3 00243	⌀10 AI ГОСТ 5781-75, ℓ=380	2	0,2 кг

Изм.	Лист	№ докум.	Подп.	Дата
Разраб.		Ремизова		12.07.79
Пров.		Глинка		08.10.79
Рук. гр.		Борисова		15.10.79
ГИП		Афанасьева И.		20.10.79
Н. контр.		Афанасьева И.		08.10.79
Нач. отд.		Васильев		17.10.79

3.505.1-15.3 00240

Сетка арматурная С2

Лит.	Масса	Масштаб
		—
Лист	Листов 1	

ГИПРОРЕЧТРАНС г. Москва

Копировал Формат 11

Инв. № подл. | Подпись и дата

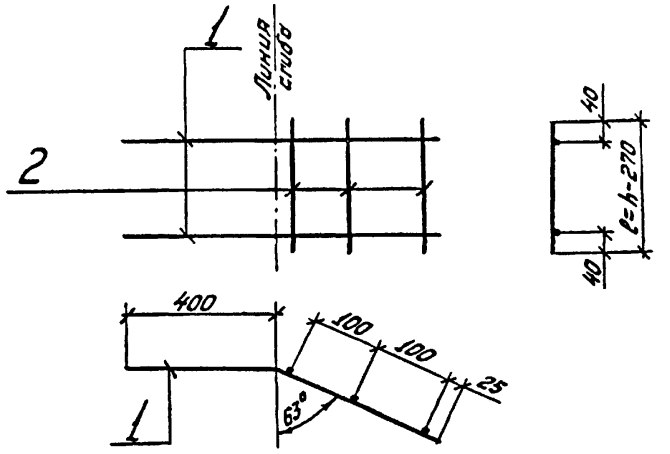

h-высота сечения железобетонного изделия в мм.

Сетку изготовлять при помощи контактной точечной сварки в соответствии с требованиями ГОСТ 14098-68 и СН 393-78

Формат	Зона	Поз.	Обозначение	Наименование	Кол.	Примечание
				Детали		
БЧ		1	3.505.1-15.3 00251	⌀10 AIII ГОСТ 5.1459-72, ℓ=650	2	0.4 кг
БЧ		2	3.505.1-15.3 00252	⌀10 AIII ГОСТ 5.1459-72, ℓ=	3	кг

Изм.	Лист	№ докум.	Подп.	Дата
Разраб.		Ремизова		12.10.79
Пров.		Глинка		08.10.79
Рук. гр.		Борисова		15.10.79
ГИП		Афанасьева И.		20.10.79
Н. контр.		Афанасьева Н.		08.10.79
Нач. отд.		Васильев		17.10.79

3.505.1-15.3 00250

Сетка арматурная С3

Лит.	Масса	Масштаб
		—
Лист	Листов 1	

ГИПРОРЕЧТРАНС г. Москва

Копировал Фрад Формат А1

Инв. № подл. | Подпись и дата

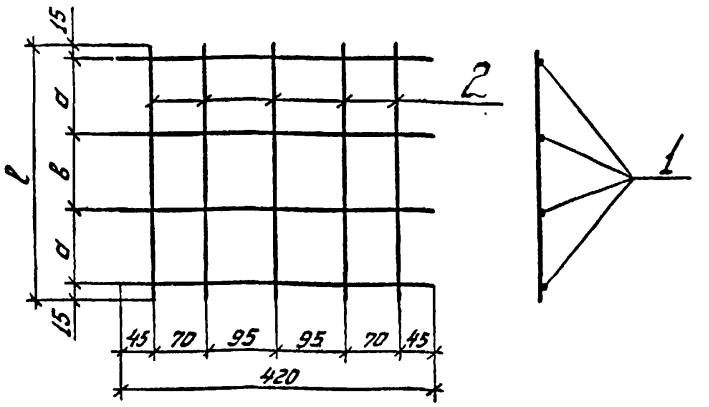

Марка	Размеры, мм			Масса
	а	в	ℓ	кг
С4	70	60	230	1.7
С5	100	100	330	2.1

Сетку изготовлять при помощи контактной точечной сварки в соответствии с требованиями ГОСТ 14098-68 и СН 393-78

Формат	Зона	Поз.	Обозначение	Наименование	Кол.	Примечание
				Детали		
БЧ		1	3.505.1-15.3 00261	⌀10 AI ГОСТ 5781-75, ℓ=420	4	0.3 кг
БЧ		2	3.505.1-15.3 00262	⌀10 AI ГОСТ 5781-75, ℓ=	5	кг

Изм.	Лист	№ докум.	Подп.	Дата
Разраб.		Найман		15.10.79
Пров.		Глинка		08.10.79
Рук. гр.		Борисова		15.10.79
ГИП		Афанасьева И.		20.10.79
Н. контр.		Афанасьева Н.		08.10.79
Нач. отд.		Васильев		17.10.79

3.505.1-15.3 00260

Сетки арматурные С4, С5

Лит.	Масса	Масштаб
	См. табл.	—
Лист	Листов 1	

ГИПРОРЕЧТРАНС г. Москва

Копировал Фрад Формат А1

Инв. № подл. | Подпись и дата

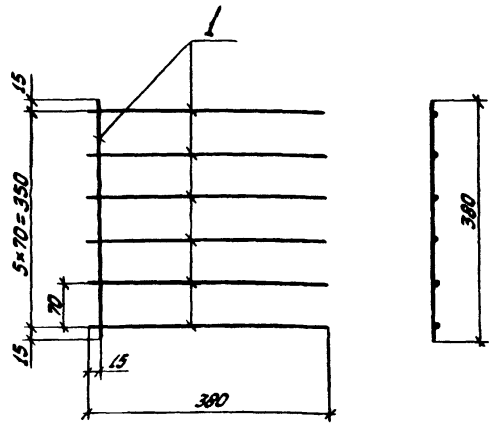

Сетку изготовлять при помощи контактной точечной сварки в соответствии с требованиями ГОСТ 14098-68 и СН 393-78

Формат	Зона	Поз.	Обозначение	Наименование	Кол.	Примечание
				Детали		
Б4		1	3.505.1-15.3 00271	⌀6 AI ГОСТ 5781-75, ℓ=380	7	0,1 кг

Изм.	Лист	№ докум.	Подп.	Дата
Разраб.		Наймон		10.07.79
Пров.		Глинка		08.10.79
Рук. гр.		Борисова		15.10.79
ГИП		Афоносьева Н		20.10.79
Н. контр.		Афоносьева Н		28.10.79
Нач. отд.		Васильев		7.11.79

3.505.1-15.3 00270

Сетка арматурная С6

Лит.	Масса	Масштаб
	0,7	—
Лист	Листов 1	

ГИПРОРЕЧТРАНС г. Москва

Инв. № подл. | Подпись и дата

Копировал | Формат А4

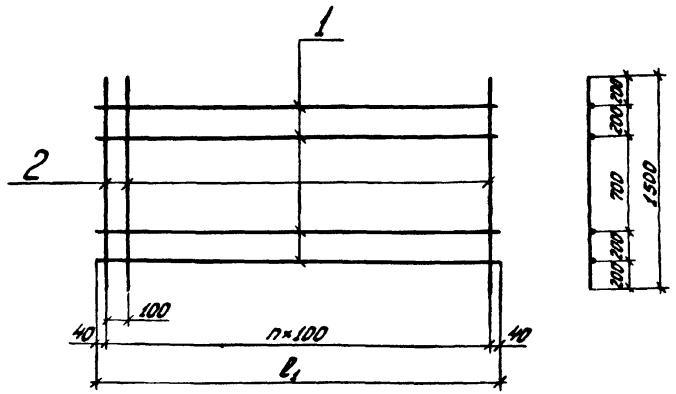

Сетку изготовлять при помощи контактной точечной сварки в соответствии с требованиями ГОСТ 14098-68 и СН 393-78

Формат	Зона	Поз.	Обозначение	Наименование	Кол.	Примечание
				Детали		
Б4		1	3.505.1-15.3 00281	⌀10 AI ГОСТ 5781-75, ℓ=	4	кг
Б4		2	3.505.1-15.3 00282	⌀10 AIII ГОСТ 5.1459-72, ℓ=1500		0,9 кг

Изм.	Лист	№ докум.	Подп.	Дата
Разраб.		Наймон		10.07.79
Пров.		Глинка		08.10.79
Рук. гр.		Борисова		10.10.79
ГИП		Афоносьева Н		20.10.79
Н. контр.		Афоносьева Н		28.10.79
Нач. отд.		Васильев		7.11.79

3.505.1-15.3 00280

Сетка арматурная С7

Лит.	Масса	Масштаб
		—
Лист	Листов 1	

ГИПРОРЕЧТРАНС г. Москва

Инв. № подл. | Подпись и дата

Копировал | Формат А4

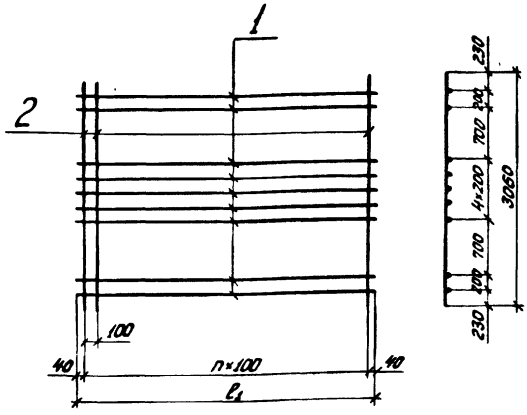

Сетку изготовлять при помощи контактной точечной сварки в соответствии с требованиями ГОСТ 14098-68 и СН393-78

Формат	Зона	Поз.	Обозначение	Наименование	Кол.	Примечание
				Детали		
Б4		1	3. 505. 1-15. 3 00291	ф10АI ГОСТ 5781-75, l_1=	9	кг
Б4		2	3. 505. 1-15. 3 00292	ф10АIII ГОСТ 5.1459-72, l=3060		1,9 кг

3. 505. 1-15. 3 00290

Изм.	Лист	№ докум.	Подп.	Дата
Разраб.		Найман		10.07.79
Пров.		Глинка		08.10.79
Рук. гр.		Борисова		15.10.79
ГИП		Афанасьева Н.		20.10.79
Н. контр.		Афанасьева Н.		08.10.79
Нач. отд.		Васильев		17.10.79

Сетка арматурная С8

Лит.	Масса	Масштаб
		—

Лист | Листов 1

ГИПРОРЕЧТРАНС г. Москва

Копировал Ефрад

Формат 11

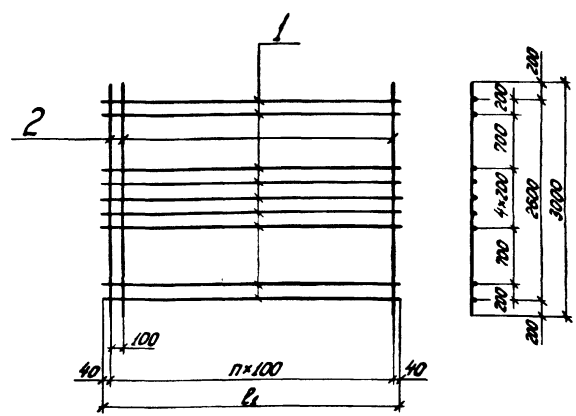

Сетку изготовлять при помощи контактной точечной сварки в соответствии с требованиями ГОСТ 14098-68 и СН393-78

Формат	Зона	Поз.	Обозначение	Наименование	Кол.	Примечание
				Детали		
Б4		1	3. 505. 1-15. 3 00301	ф10АI ГОСТ 5781-75, l_1=	9	кг
Б4		2	3. 505. 1-15. 3 00302	ф10АIII ГОСТ 5.1459-72, l=3000		1,9 кг

3. 505. 1-15. 3 00300

Изм.	Лист	№ докум.	Подп.	Дата
Разраб.		Ремизова		9.07.79
Пров.		Глинка		08.10.79
Рук. гр.		Борисова		15.10.79
ГИП		Афанасьева Н.		20.10.79
Н. контр.		Афанасьева Н.		08.10.79
Нач. отд.		Васильев		17.10.79

Сетка арматурная С9

Лит.	Масса	Масштаб
		—

Лист | Листов 1

ГИПРОРЕЧТРАНС г. Москва

Инв. № подл. | Подпись и дата

Копировал Ефрад

Формат 11

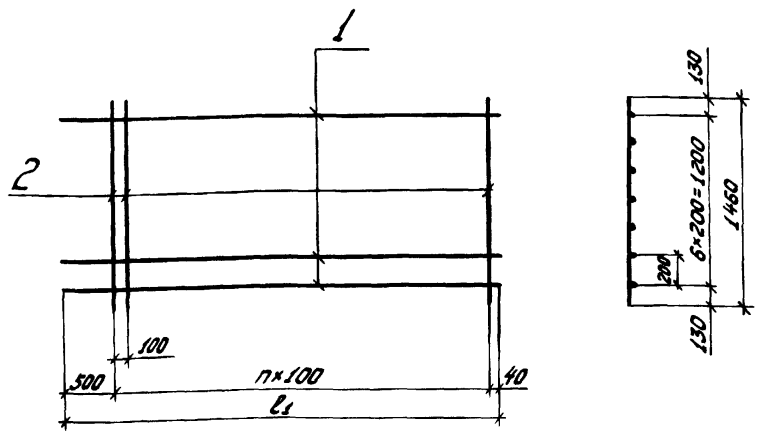

Сетку изготовлять при помощи контактной точечной сварки в соответствии с требованиями ГОСТ 14098-68 и СН 393-78

Формат	Зона	Поз	Обозначение	Наименование	Кол.	Примечание
				Детали		
БЧ		1	3.505.1-15.3-00311	⌀ AII ГОСТ 5781-75, ℓ=	7	кг
БЧ		2	3.505.1-15.3-00312	⌀10 AII ГОСТ 5781-75, ℓ=1460		0,9 кг

Изм.	Лист	№ докум.	Подп.	Дата
Разраб.		Ремизова		9.07.79
Пров.		Глинка		8.10.79
Рук. гр.		Борисова		15.10.79
ГИП		Протасьева Н.		20.10.79
Н. контр.		Протасьева Н.		20.10.79
Нач. отд.		Васильев		21.10.79

3.505.1-15.3 00310

Сетка арматурная С10

Лит.	Масса	Масштаб
		—
Лист	Листов 1	

ГИПРОРЕЧТРАНС г. Москва

Копировал Формат А4

Формат А1

Инв. № подл. | Подпись и дата

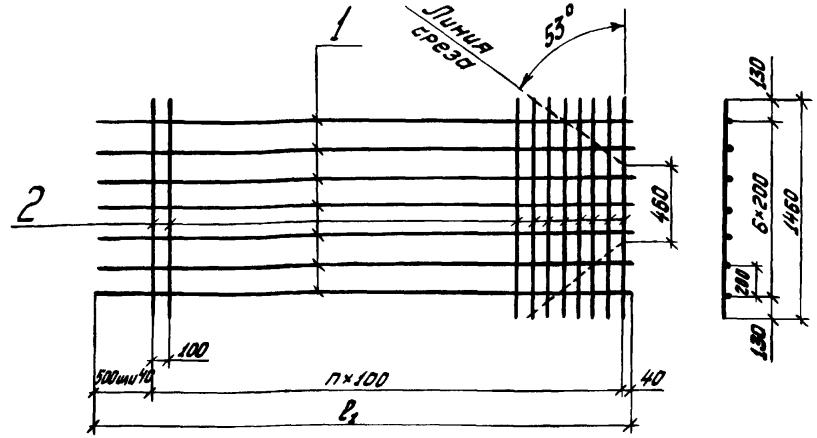

Сетку изготовлять при помощи контактной точечной сварки в соответствии с требованиями ГОСТ 14098-68 и СН 393-78

Формат	Зона	Поз.	Обозначение	Наименование	Кол.	Примечание
				Детали		
БЧ		1	3.505.1-15.3 00321	⌀ AII ГОСТ 5781-75, ℓ=	7	кг
БЧ		2	3.505.1-15.3 00322	⌀10 AII ГОСТ 5781-75, ℓ=1460		0,9 кг

Изм.	Лист	№ докум.	Подп.	Дата
Разраб.		Ремизова		9.07.79
Пров.		Глинка		08.10.79
Рук. гр.		Борисова		15.10.79
ГИП		Протасьева Н.		20.10.79
Н. контр.		Протасьева Н.		20.10.79
Нач. отд.		Васильев		21.10.79

3.505.1-15.3 00320

Сетка арматурная С11

Лит.	Масса	Масштаб
		—
Лист	Листов 1	

ГИПРОРЕЧТРАНС г. Москва

Копировал Формат А4

Формат А1

Инв. № подл. | Подпись и дата

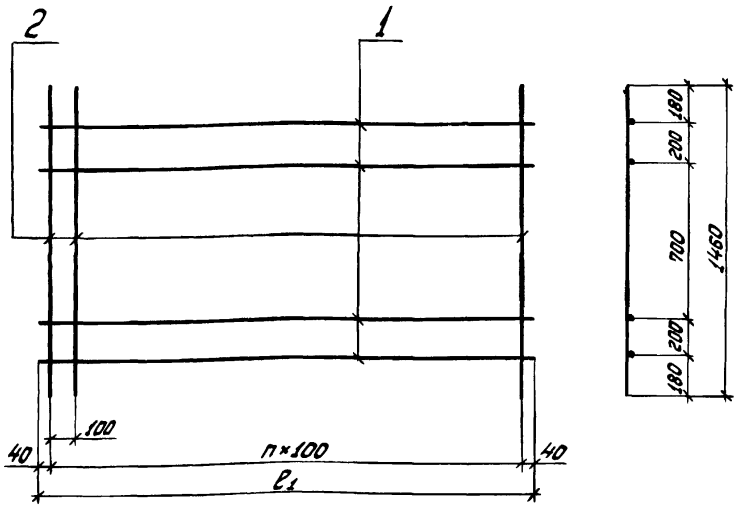

Сетку изготовлять при помощи контактной точечной сварки в соответствии с требованиями ГОСТ 14098-68 и СН393-78

Формат	Зона	Поз	Обозначение	Наименование	Кол.	Примечание
				Детали		
Б4		1	3.505.1-15.3 00331	⌀10 AI ГОСТ 5781-75, ℓ=	4	кг
Б4		2	3.505.1-15.3 00332	⌀10 AII ГОСТ 5781-75, ℓ=1460		0,9 кг

Изм.	Лист	№ докум.	Подп.	Дата
Разраб.		Ремизова		09.07.79
Пров.		Глинка		08.10.79
Рук. гр.		Борисова		11.10.79
ГИП		Афоносьева И.		28.10.79
Н. контр.		Афоносьева Н.		08.10.79
Нач. отд.		Васильев		11.10.79

3.505.1-15.3 00330

Сетка арматурная С12

Лит.	Масса	Масштаб
		—
Лист	Листов 1	

ГИПРОРЕЧТРАНС г. Москва

Копировал Формат 11

Инв. № подл. | Подпись и дата

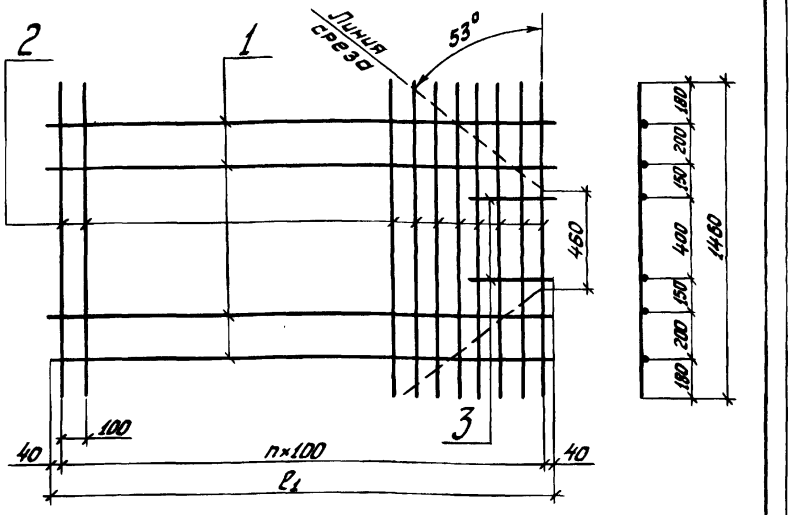

Сетку изготовлять при помощи контактной точечной сварки в соответствии с требованиями ГОСТ 14098-68 и СН393-78

Формат	Зона	Поз.	Обозначение	Наименование	Кол.	Примечание
				Детали		
Б4		1	3.505.1-15.3 00341	⌀10 AI ГОСТ 5781-75, ℓ=	4	кг
Б4		2	3.505.1-15.3 00342	⌀10 AII ГОСТ 5781-75, ℓ=1460		0,9 кг
Б4		3	3.505.1-15.3 00343	⌀10 AI ГОСТ 5781-75, ℓ=380	2	0,2 кг

Изм.	Лист	№ докум.	Подп.	Дата
Разраб.		Ремизова		09.07.79
Пров.		Глинка		08.10.79
Рук. гр.		Борисова		15.10.79
ГИП		Афоносьева И.		28.10.79
Н. контр.		Афоносьева Н.		08.10.79
Нач. отд.		Васильев		11.10.79

3.505.1-15.3 00340

Сетка арматурная С13

Лит.	Масса	Масштаб
		—
Лист	Листов 1	

ГИПРОРЕЧТРАНС г. Москва

Копировал Формат 11

Инв. № подл. | Подпись и дата

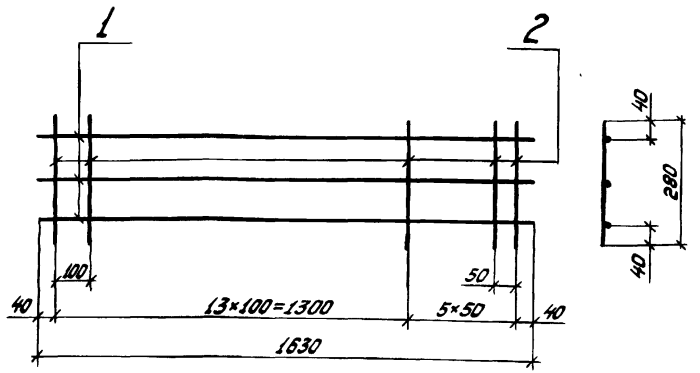

Сетку изготовлять при помощи контактной точечной сварки в соответствии с требованиями ГОСТ 14098-68 и СН393-78

Формат	Зона	Поз.	Обозначение	Наименование	Кол.	Примечание
				Детали		
Б4		1	3.505.1-15.3 00351	ф10 AIII ГОСТ 5781-75, ℓ=1630	3	1,0 кг
Б4		2	3.505.1-15.3 00352	ф10 AI ГОСТ 5781-75, ℓ=280	19	0,2 кг

Изм.	Лист	№ докум.	Подп.	Дата
Разраб.		Ремизова		09.07.79
Пров.		Глинка		09.10.79
Рук. гр.		Борисова		15.10.79
ГИП		Афанасьева Н.		20.10.79
Н. контр.		Афанасьева Н.		08.10.79
Нач. отд.		Васильев		17.10.79

Инв. № подл. | Подпись и дата

3.505.1-15.3 00350

Сетка арматурная С14

Лит.	Масса	Масштаб
	6,8	—
Лист	Листов 1	

ГИПРОРЕЧТРАНС г. Москва

Копировал | Формат 11

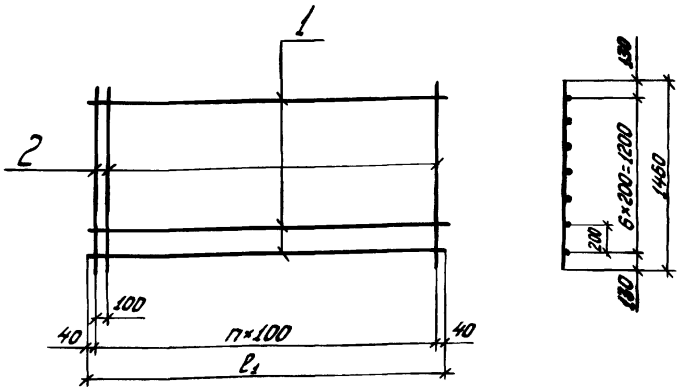

Сетку изготовлять при помощи контактной точечной сварки в соответствии с требованиями ГОСТ 14098-68 и СН393-78

Формат	Зона	Поз.	Обозначение	Наименование	Кол.	Примечание
				Детали		
Б4		1	3.505.1-15.3 00361	ф AIII ГОСТ 5781-75, ℓ1=	7	кг
Б4		2	3.505.1-15.3 00362	ф10 AIII ГОСТ 5781-75, ℓ=1460		0,9 кг

Изм.	Лист	№ докум.	Подп.	Дата
Разраб.		Ремизова		09.07.79
Пров.		Глинка		09.10.79
Рук. гр.		Борисова		15.10.79
ГИП		Афанасьева Н.		20.10.79
Н. контр.		Афанасьева Н.		08.10.79
Нач. отд.		Васильев		17.10.79

Инв. № подл. | Подпись и дата

3.505.1-15.3 00360

Сетка арматурная С15

Лит.	Масса	Масштаб
		—
Лист	Листов 1	

ГИПРОРЕЧТРАНС г. Москва

Копировал | Формат 11

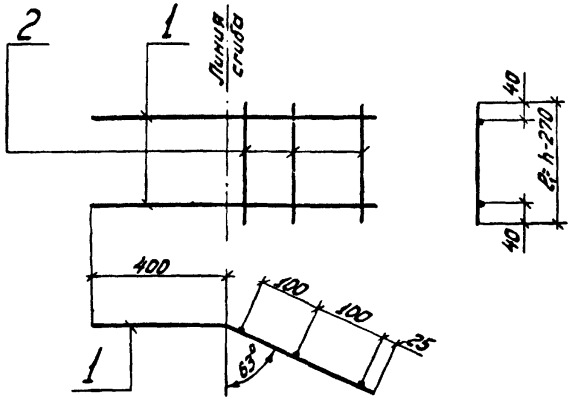

h - высота сечения железобетонного изделия в мм.

Сетку изготовлять при помощи контактной точечной сварки в соответствии с требованиями ГОСТ 14098-68 и СН393-78

Формат	Зона	Поз.	Обозначение	Наименование	Кол.	Примечание
				Детали		
Б4		1	3.505.1-15.3 00371	ф10 AII ГОСТ 5781-75, ℓ=650	2	0,4 кг
Б4		2	3.505.1-15.3 00372	ф10 AII ГОСТ 5781-75, ℓ=	3	кг

Изм.	Лист	№ докум.	Подп.	Дата
Разраб.		Ремизова		9.07.79
Пров.		Глинка		09.10.79
Рук. гр.		Борисова		15.10.79
ГИП		Афанасьева И.		20.10.79
Н. контр.		Афанасьева Н.		18.10.79
Нач. отд.		Васильев		17.10.79

3.505.1-15.3 00370

Сетка арматурная С16

Лит.	Масса	Масштаб
		—
Лист	Листов 1	

ГИПРОРЕЧТРАНС г. Москва

Инв. № подл. | Подпись и дата

Копировал

Формат А1

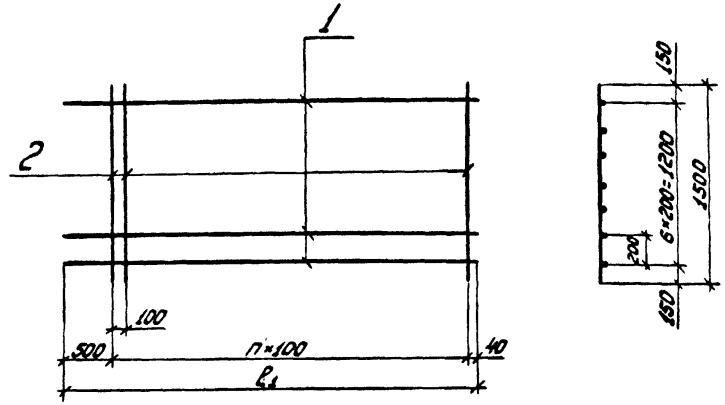

Сетку изготовлять при помощи контактной точечной сварки в соответствии с требованиями ГОСТ 14098-68 и СН393-78

Формат	Зона	Поз.	Обозначение	Наименование	Кол.	Примечание
				Детали		
Б4		1	3.505.1-15.3 00381	ф AII ГОСТ 5781-75, ℓ=	7	кг
Б4		2	3.505.1-15.3 00382	ф10 AII ГОСТ 5781-75, ℓ=1500		0,9 кг

Изм.	Лист	№ докум.	Подп.	Дата
Разраб.		Наймон		18.07.79
Пров.		Глинка		09.10.79
Рук. гр.		Борисова		15.10.79
ГИП		Афанасьева И.		20.10.79
Н. контр.		Афанасьева Н.		18.10.79
Нач. отд.		Васильев		17.10.79

3.505.1-15.3 00380

Сетка арматурная С17

Лит.	Масса	Масштаб
		—
Лист	Листов 1	

ГИПРОРЕЧТРАНС г. Москва

Инв. № подл. | Подпись и дата

Копировал

Формат А1

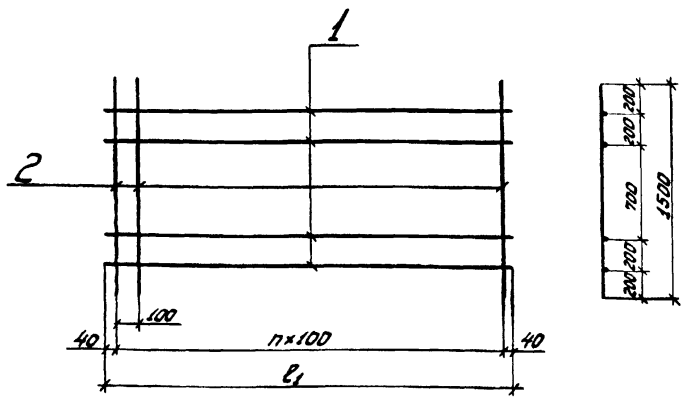

Сетку изготовлять при помощи контактной точечной сварки в соответствии с требованиями ГОСТ 14098-68 и СН393-78

Формат	Зона	Поз.	Обозначение	Наименование	Кол.	Примечание
				Детали		
БЧ		1	3.505.1-15.3 00391	⌀10 AI ГОСТ 5781-75, ℓ=?	4	кг
БЧ		2	3.505.1-15.3 00392	⌀10 AII ГОСТ 5781-75, ℓ=1500		0,9 кг

Инв. № подл. | Подпись и дата

Изм.	Лист	№ докум.	Подп.	Дата
Разраб.		Найман		10.07.79
Пров.		Глинка		09.10.79
Рук. гр.		Борисова		15.10.79
ГИП		Афанасьева Н.		22.10.79
Н. контр.		Афанасьева Н.		22.10.79
Нач. отд.		Васильев		22.10.79

3.505.1-15.3 00390

Сетка арматурная С18

Лит.	Масса	Масштаб
		—
Лист	Листов 1	

ГИПРОРЕЧТРАНС г. Москва

Копировал | Формат А1

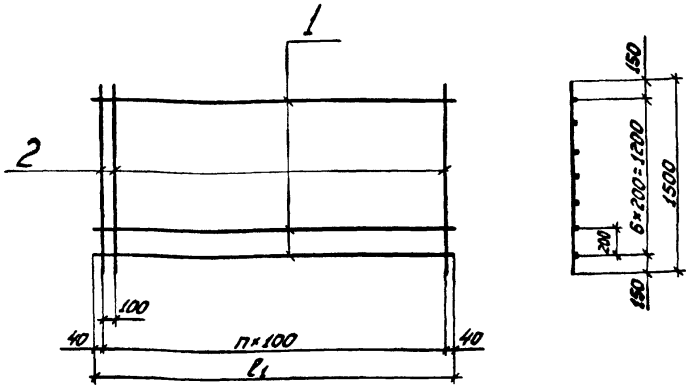

Сетку изготовлять при помощи контактной точечной сварки в соответствии с требованиями ГОСТ 14098-68 и СН393-78

Формат	Зона	Поз.	Обозначение	Наименование	Кол.	Примечание
				Детали		
БЧ		1	3.505.1-15.3 00401	⌀ AII ГОСТ 5781-75, ℓ=?	7	кг
БЧ		2	3.505.1-15.3 00402	⌀10 AII ГОСТ 5781-75, ℓ=1500		0,9 кг

Инв. № подл. | Подпись и дата

Изм.	Лист	№ докум.	Подп.	Дата
Разраб.		Найман		10.07.79
Пров.		Глинка		09.10.79
Рук. гр.		Борисова		15.10.79
ГИП		Афанасьева Н.		22.10.79
Н. контр.		Афанасьева Н.		22.10.79
Нач. отд.		Васильев		22.10.79

3.505.1-15.3 00400

Сетка арматурная С19

Лит.	Масса	Масштаб
		—
Лист	Листов 1	

ГИПРОРЕЧТРАНС г. Москва

Копировал | Формат А1

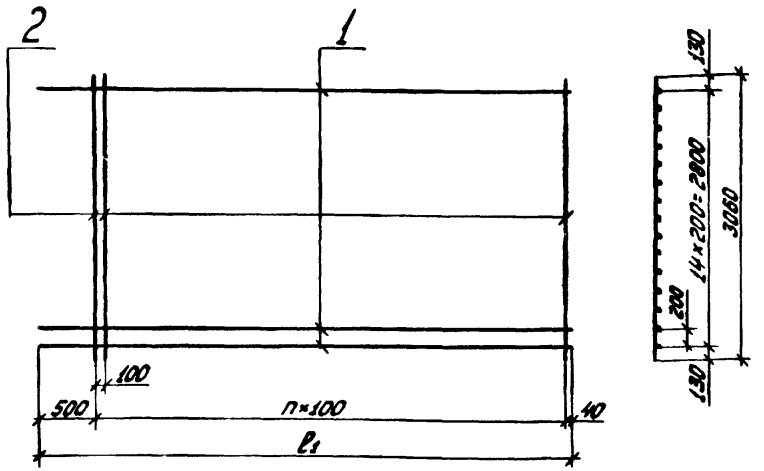

Сетку изготовлять при помощи контактной точечной сварки в соответствии с требованиями ГОСТ 14098-68 и СН 393-78

Формат	Зона	Поз.	Обозначение	Наименование	Кол.	Примечание
				Детали		
БЧ		1	3.505.1-15.3 00411	Ø AII ГОСТ 5781-75, ℓ=	15	кг
БЧ		2	3.505.1-15.3 00412	Ø10 AII ГОСТ 5781-75, ℓ=3060		1.9 кг

Изм.	Лист	№ докум.	Подп.	Дата
Разраб.		Найман		10.07.79
Пров.		Глинка		09.10.79
Рук. гр.		Борисова		15.10.79
ГИП		Афоносьева И.		22.10.79
Н. контр.		Афоносьева Н.		08.10.79
Нач. отд		Васильев		17.10.79

Инв. № подл. | Подпись и дата

3.505.1-15.3 00410

Сетка арматурная С20

Лит.	Масса	Масштаб
		—
Лист	Листов 1	

ГИПРОРЕЧТРАНС г. Москва

Копировал | Формат А1

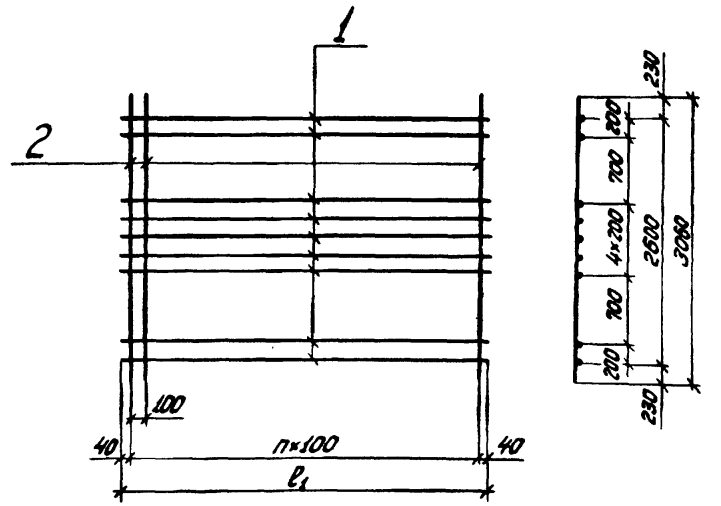

Сетку изготовлять при помощи контактной точечной сварки в соответствии с требованиями ГОСТ 14098-68 и СН 393-78

Формат	Зона	Поз.	Обозначение	Наименование	Кол.	Примечание
				Детали		
БЧ		1	3.505.1-15.3 00421	Ø10 AII ГОСТ 5781-75, ℓ=	9	кг
БЧ		2	3.505.1-15.3 00422	Ø10 AII ГОСТ 5781-75, ℓ=3060		1.9 кг

Изм.	Лист	№ докум.	Подп.	Дата
Разраб.		Найман		10.07.79
Пров.		Глинка		09.10.79
Рук. гр.		Борисова		15.10.79
ГИП		Афоносьева И.		22.10.79
Н. контр.		Афоносьева Н.		08.10.79
Нач. отд		Васильев		17.10.79

Инв. № подл. | Подпись и дата

3.505.1-15.3 00420

Сетка арматурная С21

Лит.	Масса	Масштаб
		—
Лист	Листов 1	

ГИПРОРЕЧТРАНС г. Москва

Копировал | Формат А1

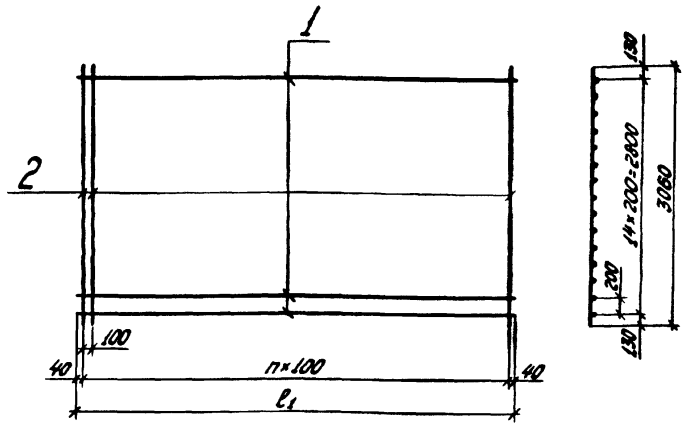

Сетку изготовлять при помощи контактной точечной сварки в соответствии с требованиями ГОСТ 14098-68 и СН 393-78

Формат	Зона	Поз.	Обозначение	Наименование	Кол.	Примечание
				Детали		
БЧ		1	3.505.1-15.3 00431	⌀ AII ГОСТ 5781-75, ℓ=	15	кг
БЧ		2	3.505.1-15.3 00432	⌀10 AII ГОСТ 5781-75, ℓ=3060		1.9 кг

3.505.1-15.3 00430

Изм.	Лист	№ докум.	Подп.	Дата
Разраб.		Найман		09.10.79
Пров.		Глинка		09.10.79
Рук. гр.		Борисова		15.10.79
ГИП		Афанасьева Н.		20.10.79
Н. контр.		Афанасьева Н.		20.10.79
Нач. отд.		Васильев		17.10.79

Сетка арматурная С22

Лит.	Масса	Масштаб
		—
Лист	Листов 1	

ГИПРОРЕЧТРАНС г. Москва

Копировал

Формат 11

Инв. № подл. | Подпись и дата

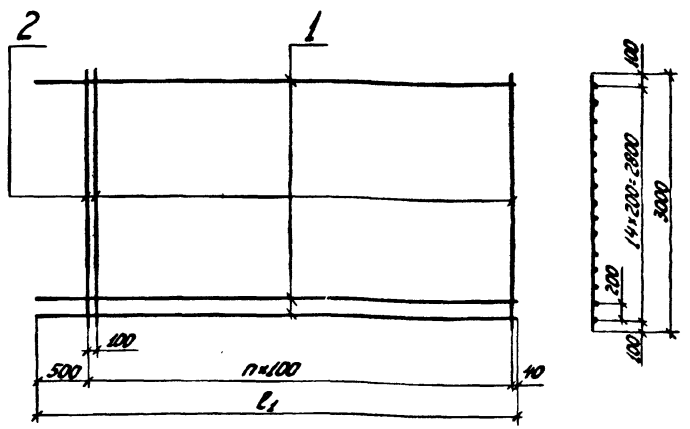

Сетку изготовлять при помощи контактной точечной сварки в соответствии с требованиями ГОСТ 14098-68 и СН 393-78

Формат	Зона	Поз.	Обозначение	Наименование	Кол.	Примечание
				Детали		
БЧ		1	3.505.1-15.3 00441	⌀ AII ГОСТ 5781-75, ℓ=	15	кг
БЧ		2	3.505.1-15.3 00442	⌀10 AII ГОСТ 5781-75, ℓ=3000		1.9 кг

3.505.1-15.3 00440

Изм.	Лист	№ докум.	Подп.	Дата
Разраб.		Найман		09.10.79
Пров.		Глинка		09.10.79
Рук. гр.		Борисова		15.10.79
ГИП		Афанасьева Н.		20.10.79
Н. контр.		Афанасьева Н.		20.10.79
Нач. отд.		Васильев		17.10.79

Сетка арматурная С23

Лит.	Масса	Масштаб
		—
Лист	Листов 1	

ГИПРОРЕЧТРАНС г. Москва

Копировал

Формат 11

Инв. № подл. | Подпись и дата

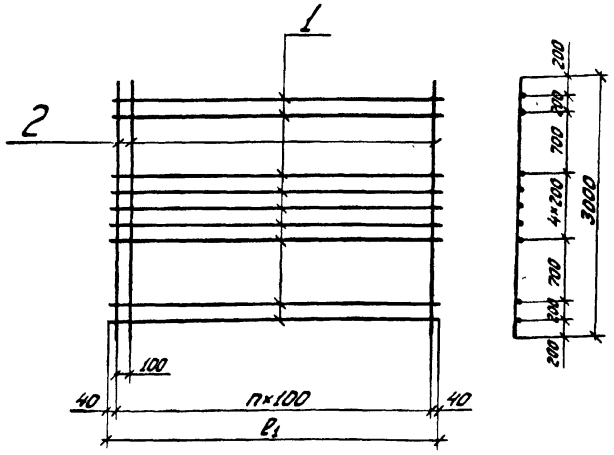

Сетку изготовлять при помощи контактной точечной сварки в соответствии с требованиями ГОСТ 14098-68 и СН 393-78

Формат	Зона	Поз.	Обозначение	Наименование	Кол.	Примечание
				Детали		
Б4		1	3.505.1-15.3 00451	⌀10 AI ГОСТ 5781-75, ℓ=	9	кг
Б4		2	3.505.1-15.3 00452	⌀10 AI ГОСТ 5781-75, ℓ=3000		1,9 кг

3.505.1-15.3 00450

Изм.	Лист	№ докум.	Подп.	Дата
Разраб.		Найман		10.07.79
Пров.		Глинка		09.10.79
Рук. гр.		Борисова		15.10.79
ГИП		Афанасьева Н.		20.10.79
Н. контр.		Афанасьева Н.		28.10.79
Нач. отд.		Васильев		17.10.79

Сетка арматурная С24

Лит.	Масса	Масштаб
		—
Лист	Листов 1	

ГИПРОРЕЧТРАНС г. Москва

Копировал Формат А1

Формат А1

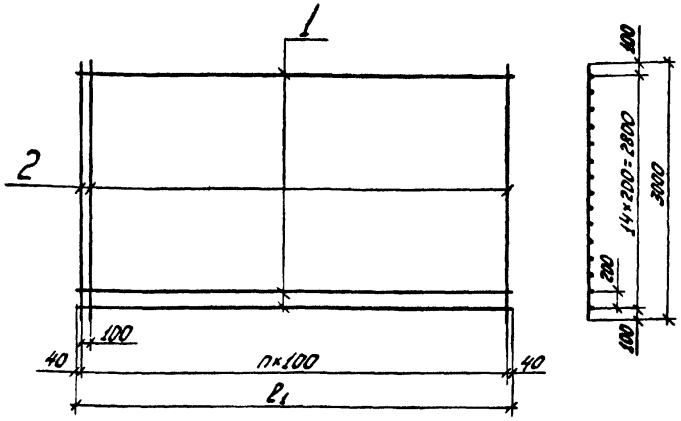

Сетку изготовлять при помощи контактной точечной сварки в соответствии с требованиями ГОСТ 14098-68 и СН 393-78

Формат	Зона	Поз.	Обозначение	Наименование	Кол.	Примечание
				Детали		
Б4		1	3.505.1-15.3 00461	⌀ AI ГОСТ 5781-75, ℓ=	15	кг
Б4		2	3.505.1-15.3 00462	⌀10 AI ГОСТ 5781-75, ℓ=3000		1,9 кг

3.505.1-15.3 00460

Изм.	Лист	№ докум.	Подп.	Дата
Разраб.		Найман		10.07.79
Пров.		Глинка		09.10.79
Рук. гр.		Борисова		15.10.79
ГИП		Афанасьева Н.		20.10.79
Н. контр.		Афанасьева Н.		28.10.79
Нач. отд.		Васильев		17.10.79

Сетка арматурная С25

Лит.	Масса	Масштаб
		—
Лист	Листов 1	

ГИПРОРЕЧТРАНС г. Москва

Копировал Формат А1

Формат А1

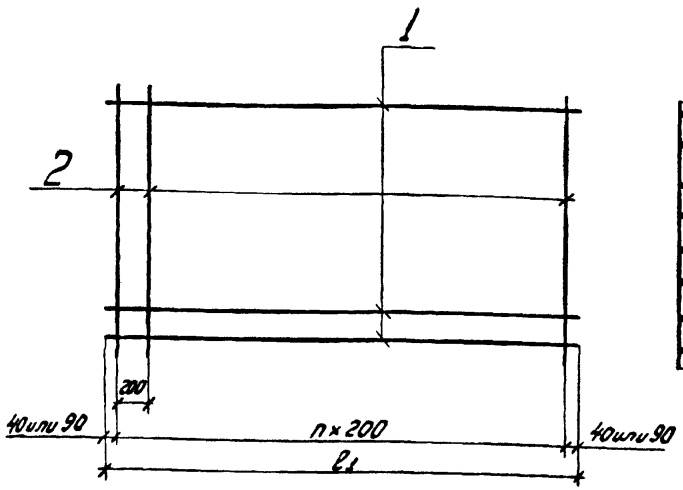

Сетку изготовлять при помощи контактной точечной сварки в соответствии с требованиями ГОСТ 14098-68 и СН 393-78

Формат	Зона	Поз.	Обозначение	Наименование	Кол.	Примечание
				Детали		
Б4		1	3.505.1-15.3 00471	⌀ A^{III} ГОСТ 5.1459-72*, ℓ_1=	8	кг
Б4		2	3.505.1-15.3 00472	⌀10 A^{I} ГОСТ 5781-75, ℓ=1520		0,9 кг

Изм.	Лист	№ докум.	Подп.	Дата
Разраб.		Ремизова		11.07.79
Пров.		Глинка		09.10.79
Рук. гр.		Борисова		15.10.79
ГИП		Афоносьева Н.		20.10.79
Н. контр.		Афоносьева Н.		28.10.79
Нач. отд		Васильев		7.10.79

Инв. № подл. | Подпись и дата

3.505.1-15.3 00470

Сетка арматурная С26

Лит	Масса	Масштаб
		—
Лист	Листов 1	

ГИПРОРЕЧТРАНС г. Москва

Копировал | Формат 11

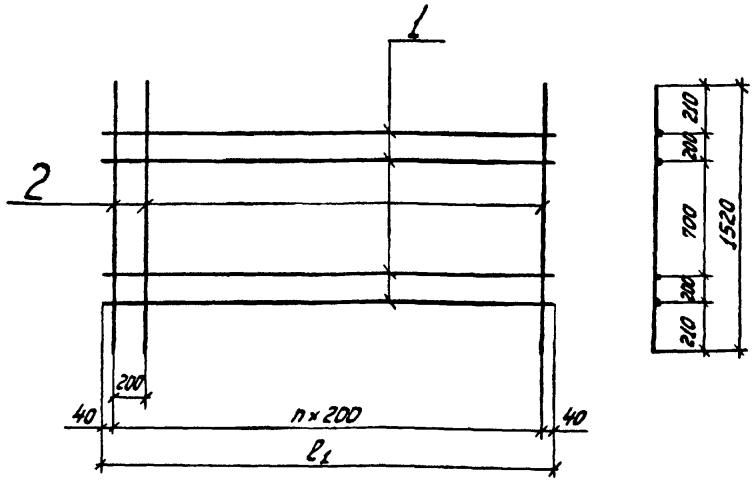

Сетку изготовлять при помощи контактной точечной сварки в соответствии с требованиями ГОСТ 14098-68 и СН 393-78

Формат	Зона	Поз.	Обозначение	Наименование	Кол.	Примечание
				Детали		
Б4		1	3.505.1-15.3 00481	⌀10 A^{I} ГОСТ 5781-75, ℓ=	4	кг
Б4		2	3.505.1-15.3 00482	⌀10 A^{III} ГОСТ 5.1459-72*, ℓ=1520		4,9 кг

Изм.	Лист	№ докум.	Подп.	Дата
Разраб.		Ремизова		09.07.79
Пров.		Глинка		09.10.79
Рук. гр.		Борисова		15.10.79
ГИП		Афоносьева Н.		20.10.79
Н. контр.		Афоносьева Н.		28.10.79
Нач. отд		Васильев		7.10.79

Инв. № подл. | Подпись и дата

3.505.1-15.3 00480

Сетка арматурная С27

Лит.	Масса	Масштаб
		—
Лист	Листов 1	

ГИПРОРЕЧТРАНС г. Москва

Копировал | Формат 11

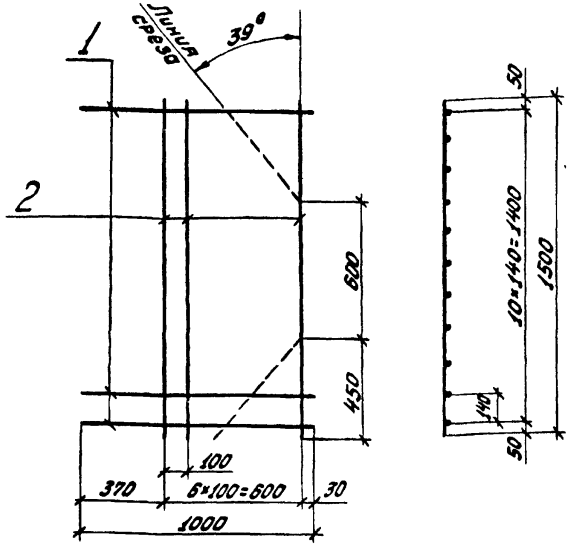

Сетку изготовлять при помощи контактной точечной сварки в соответствии с требованиями ГОСТ 14098-68 и СН 393-78

Формат	Зона	Поз.	Обозначение	Наименование	Кол.	Примечание
				Детали		
БЧ		1	3.505.1-15.3 00491	⌀10 AI ГОСТ 5781-75, ℓ=1000	11	0.6 кг
БЧ		2	3.505.1-15.3 00492	⌀10 AI ГОСТ 5781-75, ℓ=1500	7	0.9 кг

Изм.	Лист	№ докум.	Подп.	Дата
Разраб.		Ремизова		17.09.79
Пров.		Глинка		09.10.79
Рук. гр.		Борисова		15.10.79
ГИП		Афанасьева И.		20.10.79
Н. контр.		Афанасьева Н.		08.10.79
Нач. отд.		Васильев		17.10.79

3.505.1-15.3 00490

Сетка арматурная С28

Лит.	Масса	Масштаб
	12,9	—
Лист	Листов 1	

ГИПРОРЕЧТРАНС г. Москва

Копировал

Формат А1

Инв. № подл. | Подпись и дата

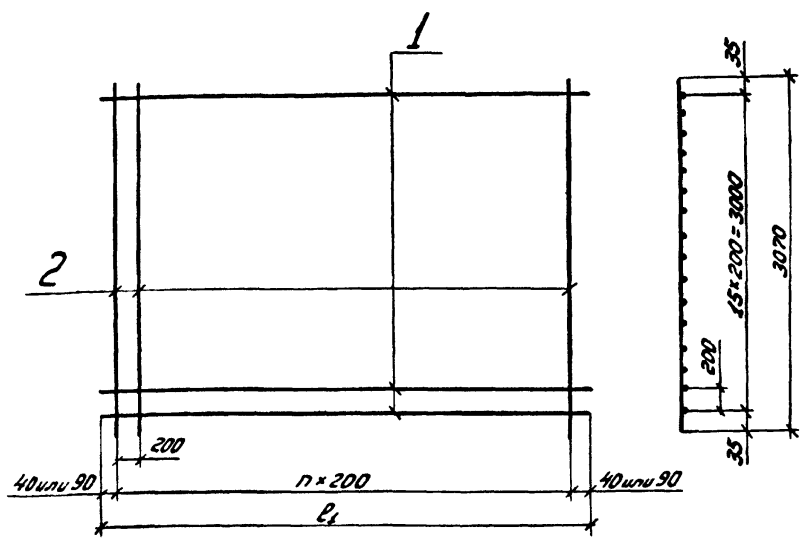

Сетку изготовлять при помощи контактной точечной сварки в соответствии с требованиями ГОСТ 14098-68 и СН 393-78

Формат	Зона	Поз.	Обозначение	Наименование	Кол.	Примечание
				Детали		
БЧ		1	3.505.1-15.3 00501	⌀ AIII ГОСТ 5.1459-72, ℓ=	16	кг
БЧ		2	3.505.1-15.3 00502	⌀10 AI ГОСТ 5781-75, ℓ=3070		1,9 кг

Изм.	Лист	№ докум.	Подп.	Дата
Разраб.		Ремизова		17.09.79
Пров.		Глинка		09.10.79
Рук. гр.		Борисова		15.10.79
ГИП		Афанасьева И.		20.10.79
Н. контр.		Афанасьева Н.		08.10.79
Нач. отд.		Васильев		17.10.79

3.505.1-15.3 00500

Сетка арматурная С29

Лит.	Масса	Масштаб
		—
Лист	Листов 1	

ГИПРОРЕЧТРАНС г. Москва

Копировал

Формат А1

Инв. № подл. | Подпись и дата

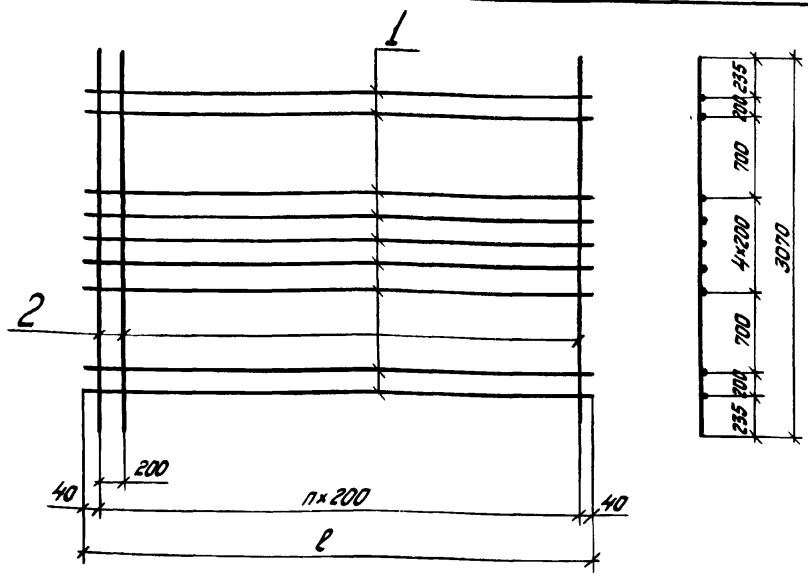

Сетку изготовлять при помощи контактной точечной сварки в соответствии с требованиями ГОСТ 14098-68 и СН 393-78

Формат	Зона	Поз.	Обозначение	Наименование	Кол.	Примечание
				Детали		
БЧ		1	3.505.1-15.3 00511	⌀10 AI ГОСТ 5781-75, ℓ=	9	кг
БЧ		2	3.505.1-15.3 00512	⌀10 AIII ГОСТ 5.1459-72, ℓ=3070		1,9 кг

Изм.	Лист	№ докум.	Подп.	Дата
Разраб.		Ремизова		12.07.79
Пров.		Глинка		13.10.79
Рук. гр.		Борисова		15.10.79
ГИП		Афанасьева И.		20.10.79
Н. контр.		Афанасьева Н.		28.10.79
Нач. отд.		Васильев		17.10.79

Инв. № подл. | Подпись и дата

3.505.1-15.3 00510

Сетка арматурная С30

Лит.	Масса	Масштаб
		—
Лист	Листов 1	

ГИПРОРЕЧТРАНС г. Москва

Копировал

Формат А1

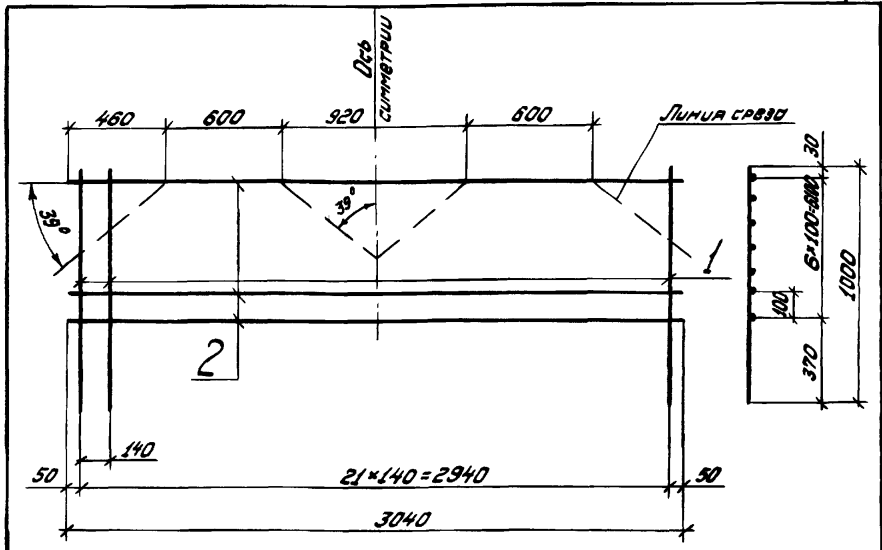

Сетку изготовлять при помощи контактной точечной сварки в соответствии с требованиями ГОСТ 14098-68 и СН 393-78

Формат	Зона	Поз.	Обозначение	Наименование	Кол.	Примечание
				Детали		
БЧ		1	3.505.1-15.3 00521	⌀10 AI ГОСТ 5781-75, ℓ=1000	22	0,6 кг
БЧ		2	3.505.1-15.3 00522	⌀10 AI ГОСТ 5781-75, ℓ=3040	7	1,9 кг

Изм.	Лист	№ докум.	Подп.	Дата
Разраб.		Ремизова		12.07.79
Пров.		Глинка		09.10.79
Рук. гр.		Борисова		15.10.79
ГИП		Афанасьева И.		20.10.79
Н. контр.		Афанасьева Н.		01.10.79
Нач. отд.		Васильев		17.10.79

Инв. № подл. | Подпись и дата

3.505.1-15.3 00520

Сетка арматурная С31

Лит.	Масса	Масштаб
	26,5	—
Лист	Листов 1	

ГИПРОРЕЧТРАНС г. Москва

Копировал

Формат А1

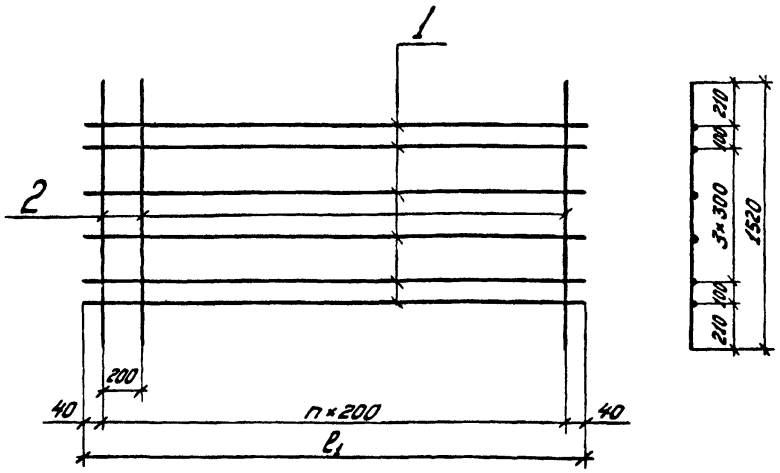

Сетку изготовлять при помощи контактной точечной сварки в соответствии с требованиями ГОСТ 14098-68 и СН 393-78

Формат	Зона	Поз.	Обозначение	Наименование	Кол.	Примечание
				Детали		
Б4		1	3.505.1-15.3 00531	ϕ10 $A\overline{I}$ ГОСТ 5781-75, ℓ=	6	кг
Б4		2	3.505.1-15.3 00532	ϕ10 $A\overline{III}$ ГОСТ 5.1459-72, ℓ=1520		0,9 кг

Изм.	Лист	№ докум.	Подп.	Дата
Разраб.		Ремизова		12.07.79
Пров.		Глинка		08.10.79
Рук. гр.		Борисова		15.10.79
ГИП		Афонасьева К.		21.10.79
Н. контр.		Афонасьева Н.		28.10.79
Нач. отд.		Васильев		27.11.79

3.505.1-15.3 00530

Сетка арматурная С32

Лит.	Масса	Масштаб
		—
Лист	Листов 1	

ГИПРОРЕЧТРАНС г. Москва

Копировал

Формат 11

Инв. № подл. | Подпись и дата

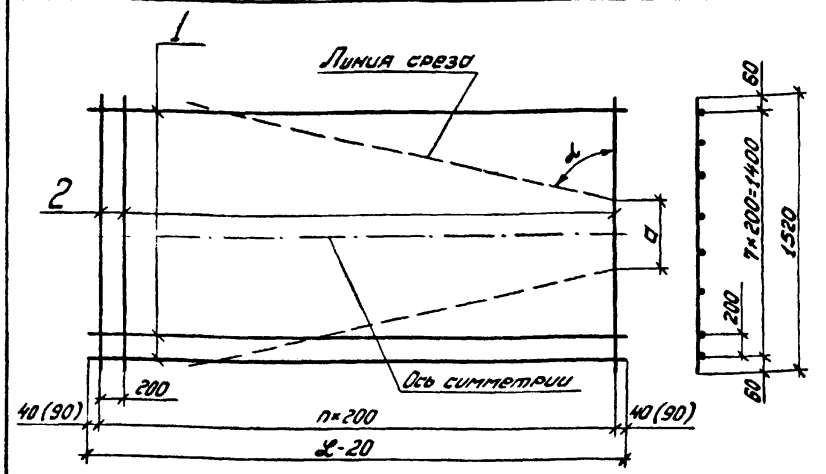

ℓ - длина фундаментной плиты, мм.

Высота сечения плиты, см	a_1, мм	α
30, 40	380	$\operatorname{arctg}\frac{570}{\ell-1000}$
50-80	480	$\operatorname{arctg}\frac{520}{\ell-1000}$

1. Сетку изготовлять при помощи контактной точечной сварки в соответствии с требованиями ГОСТ 14098-68 и СН 393-78.
2. Размер в скобках - для плит длиной кратной 1.0 м

Формат	Зона	Поз.	Обозначение	Наименование	Кол.	Примечание
				Детали		
Б4		1	3.505.1-15.3 00541	ϕ $A\overline{III}$ ГОСТ 5.1459-72, ℓ=	8	кг
Б4		2	3.505.1-15.3 00542	ϕ10 $A\overline{I}$ ГОСТ 5781-75, ℓ=1520		0,9 кг

Изм.	Лист	№ докум.	Подп.	Дата
Разраб.		Ремизова		12.07.79
Пров.		Глинка		18.10.79
Рук. гр.		Борисова		15.10.79
ГИП		Афонасьева К.		20.10.79
Н. контр.		Афонасьева Н.		28.10.79
Нач. отд.		Васильев		27.11.79

3.505.1-15.3 00540

Сетка арматурная С33

Лит.	Масса	Масштаб
		—
Лист	Листов 1	

ГИПРОРЕЧТРАНС г. Москва

Копировал

Формат 11

Инв. № подл. | Подпись и дата

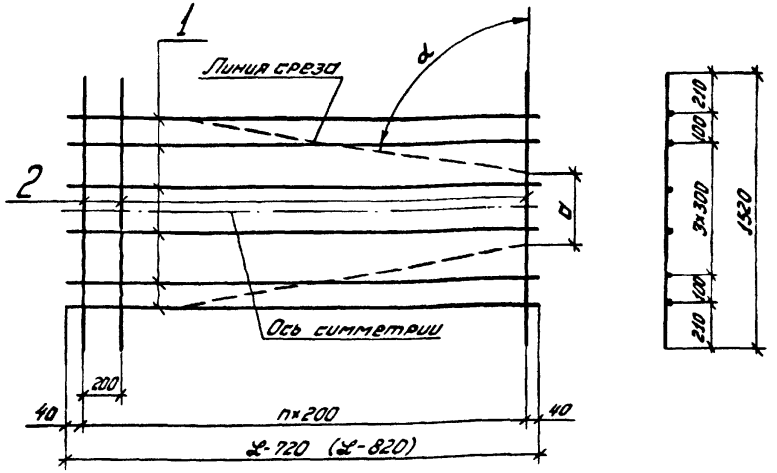

L - длина фундаментной плиты, мм.

Высота сечения плиты, мм	σ, мм	α
30, 40	380	$\operatorname{arcctg}\frac{570}{L-1000}$
50 - 80	480	$\operatorname{arcctg}\frac{520}{L-1000}$

1. Сетку изготовлять при помощи контактной точечной сварки в соответствии с требованиями ГОСТ 14098-68 и СН 393-78.
2. Размер в скобках - для плит длиной кратной 0,5 м

Формат	Зона	Поз.	Обозначение	Наименование	Кол.	Примечание
				Детали		
Б4		1	3.505.1-15.3 00551	⌀10 AI ГОСТ 5781-75, ℓ=	6	кг
Б4		2	3.505.1-15.3 00552	⌀10 AIII ГОСТ 5.1459-72* ℓ=1520		0,9 кг

Изм.	Лист	№ докум.	Подп.	Дата
Разраб.	Ремизова			12.09.79
Пров.	Глинка			09.10.79
Рук. гр.	Борисова			15.10.79
ГИП	Афанасьева Н.			20.10.79
Н. контр.	Афанасьева Н.			28.10.79
Нач. отд.	Васильев			12.11.79

3.505.1-15.3 00550

Сетка арматурная С34

Лит.	Масса	Масштаб
		—
Лист	Листов 1	

ГИПРОРЕЧТРАНС г. Москва

Копировал Формат А4

Формат А1

Инв. № подл. | Подпись и дата

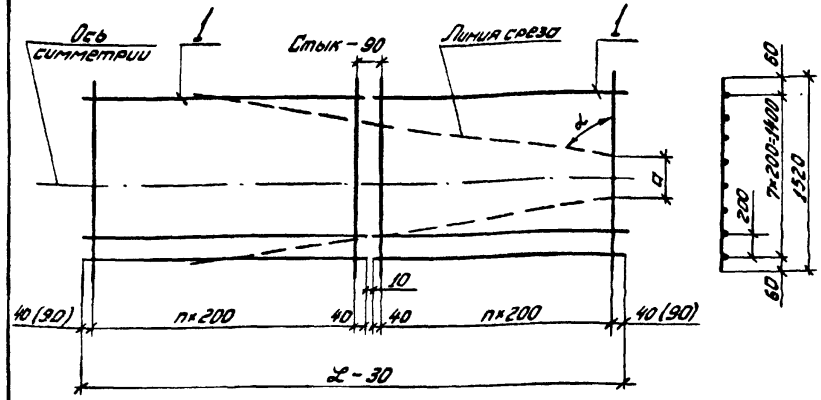

L - длина фундаментной плиты, мм.

Высота сечения плиты, см	σ, мм	α
30, 40	380	$\operatorname{arcctg}\frac{570}{L-1000}$
50 - 80	480	$\operatorname{arcctg}\frac{520}{L-1000}$

1. Соединение сеток С26 выполнять с накладками по ГОСТ 19293-73 электродами типа Э42А ГОСТ 9467-75.
2. Размер в скобках - для плит длиной кратной 0,5 м.

Формат	Зона	Поз.	Обозначение	Наименование	Кол.	Примечание
				Сборочные единицы		
А1		1	3.505.1-15.3 00470	Сетка арматурная С26	2	кг

Изм.	Лист	№ докум.	Подп.	Дата
Разраб.	Ремизова			12.09.79
Пров.	Глинка			09.10.79
Рук. гр.	Борисова			15.10.79
ГИП	Афанасьева Н.			20.10.79
Н. контр.	Афанасьева Н.			28.10.79
Нач. отд.	Васильев			12.11.79

3.505.1-15.3 00560

Сетка арматурная С35

Лит.	Масса	Масштаб
		—
Лист	Листов 1	

ГИПРОРЕЧТРАНС г. Москва

Копировал Формат А4

Формат А1

Инв. № подл. | Подпись и дата

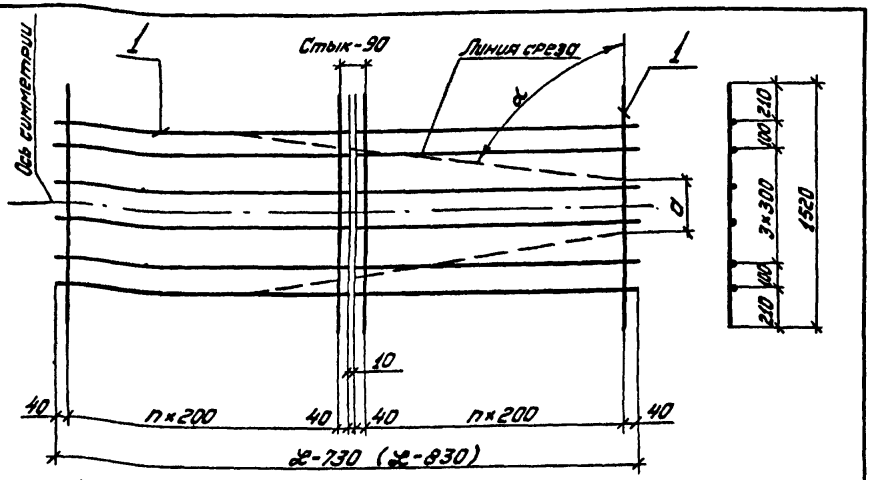

ℓ - длина фундаментной плиты в мм.

Высота сечения плиты, см	d, мм	α
30, 40	380	$arc\,ctg\frac{570}{\ell-1000}$
50-80	480	$arc\,ctg\frac{520}{\ell-1000}$

1. Стык выполнять с накладками по ГОСТ 19293-73 электродами типа Э42А ГОСТ 9467-75.
2. Размер в скобках-для плит длиной кратной 1.0 м

Формат	Зона	Поз.	Обозначение	Наименование	Кол.	Примечание
				Сборочные единицы		
А4		1	3.505.1-15.3 00530	Сетка арматурная С32	2	

Изм.	Лист	№ докум.	Подп.	Дата
Разраб.		Ремизова		05.10.79
Пров.		Глинка		09.10.79
Рук. гр.		Борисова		15.10.79
ГИП		Афанасьева Н.		03.10.79
Н. контр.		Афанасьева Н.		03.10.79
Нач. отд.		Васильев		11.10.79

3.505.1-15.3 00570

Сетка арматурная С36

Лит.	Масса	Масштаб
		—
Лист	Листов 1	

ГИПРОРЕЧТРАНС г. Москва

Копировал

Формат А4

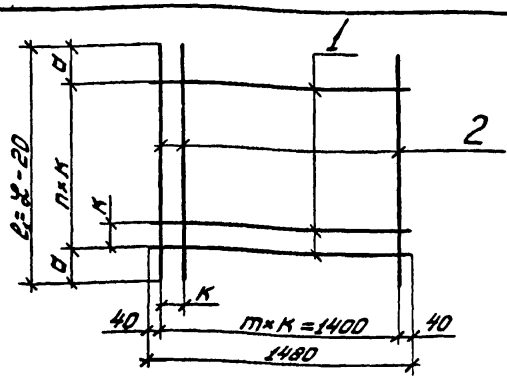

мм

Марка	α	m	K
С37	140	14	100
С38	190	7	200
С39	240	7	200

ℓ - высота анкерной плиты в мм.

Сетки изготовлять при помощи контактной точечной сварки в соответствии с требованиями ГОСТ 14098-68 и СН 393-78

Формат	Зона	Поз.	Обозначение	Наименование	Кол.	Примечание
				Детали		
Б4		1	3.505.1-15.3 00581	⌀10 AIII ГОСТ 5.1459-72, *ℓ=1480		0,9 кг
Б4		2	3.505.1-15.3 00582	⌀10 AIII ГОСТ 5.1459-72, *ℓ=		кг

Изм.	Лист	№ докум.	Подп.	Дата
Разраб.		Ремизова		04.10.79
Пров.		Глинка		09.10.79
Рук. гр.		Борисова		04.10.79
ГИП		Афанасьева Н.		30.10.79
Н. контр.		Афанасьева Н.		08.10.79
Нач. отд.		Васильев		17.10.79

3.505.1-15.3 00580

Сетки арматурные С37-С39

Лит.	Масса	Масштаб
		—
Лист	Листов 1	

ГИПРОРЕЧТРАНС г. Москва

Копировал

Формат А4

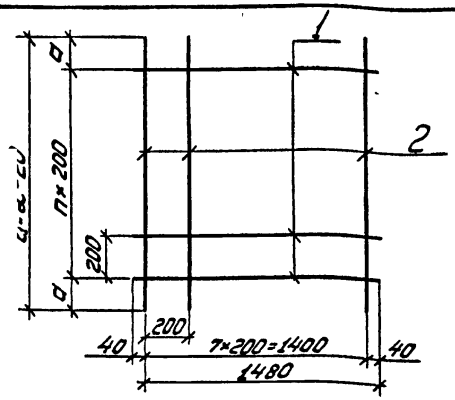

Марка	Размеры, мм	
	a	Ø поз.2
С40	190	18
С41	240	22
С42	190	25

ℒ - Высота анкерной плиты в мм.

Сетки изготовлять при помощи контактной точечной сварки в соответствии с требованиями ГОСТ 14098-68 и СН 393-78

Формат	Зона	Поз.	Обозначение	Наименование	Кол.	Примечание
				Детали		
Б4		1	3.505.1-15.3 00591	Ø10 AIII ГОСТ 5.1459-72, *ℓ=1480		0.9 кг
Б4		2	3.505.1-15.3 00592	Ø AIII ГОСТ 5.1459-72, *ℓ=	8	кг

3.505.1-15.3 00590

Сетки арматурные С40-С42

Изм.	Лист	№ докум.	Подп.	Дата
Разраб.		Борисова		04.10.79
Пров.		Глинка		11.10.79
Рук. гр.		Борисова		04.10.79
ГИП		Афанасьева Н.		20.10.79
Н. контр.		Афанасьева Н.		08.10.79
Нач. отд.		Васильев		17.10.79

Лит.	Масса	Масштаб
		—
Лист	Листов 1	

ГИПРОРЕЧТРАНС г. Москва

Копировал Формат А1

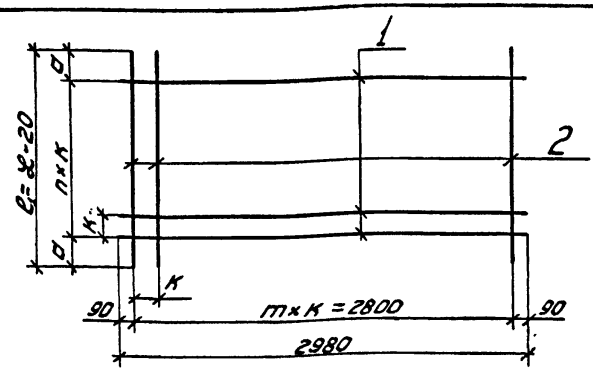

мм

Марка	a	m	K
С43	140	28	100
С44	190	14	200
С45	240	14	200

ℒ - Высота анкерной плиты в мм.

Сетки изготовлять при помощи контактной точечной сварки в соответствии с требованиями ГОСТ 14098-68 и СН 393-78

Формат	Зона	Поз.	Обозначение	Наименование	Кол.	Примечание
				Детали		
Б4		1	3.505.1-15.3 00601	Ø10 AIII ГОСТ 5.1459-72, *ℓ=2980		1,8 кг
Б4		2	3.505.1-15.3 00602	Ø10 AIII ГОСТ 5.1459-72, *ℓ=		кг

3.505.1-15.3 00600

Сетки арматурные С43-С45

Изм.	Лист	№ докум.	Подп.	Дата
Разраб.		Борисова		04.10.79
Пров.		Глинка		11.10.79
Рук. гр.		Борисова		04.10.79
ГИП		Афанасьевий		11.10.79
Н. контр.		Афанасьева Н.		08.10.79
Нач. отд.		Васильев		17.10.79

Лит.	Масса	Масштаб
		—
Лист	Листов 1	

ГИПРОРЕЧТРАНС г. Москва

Копировал Формат А1

Инв. № подл. | Подпись и дата

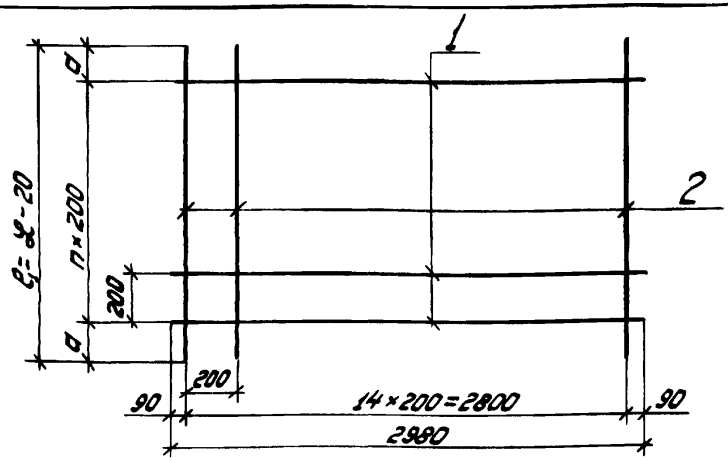

Марка	Размеры, мм	
	a	⌀ поз.2
С46	190	18
С47	240	22
С48	190	25

ℓ – высота анкерной плиты в мм.

Сетки изготовлять при помощи контактной точечной сварки в соответствии с требованиями ГОСТ 14098-68 и СН 393-78

Формат	Зона	Поз.	Обозначение	Наименование	Кол.	Примечание
				Детали		
БЧ		1	3.505.1-15.3 00611	⌀10 AIII ГОСТ 5.1459-72*, ℓ=2980		1,8 кг
БЧ		2	3.505.1-15.3 00612	⌀ AIII ГОСТ 5.1459-72*, ℓ=	15	кг

Инв.№ подл. | Подпись и дата

Изм.	Лист	№ докум.	Подп.	Дата
Разраб.		Борисова		04.10.79
Пров.		Глинка		11.10.79
Рук. гр.		Борисова		04.10.79
ГИП		Афанасьева Н.		10.10.79
Н. контр.		Афанасьева Н.		08.10.79
Нач. отд.		Васильев		11.10.79

3.505.1-15.3 00610

Сетки арматурные С46-С48

Лит.	Масса	Масштаб
		—
Лист	Листов 1	

ГИПРОРЕЧТРАНС г. Москва

Копировал Формат 11

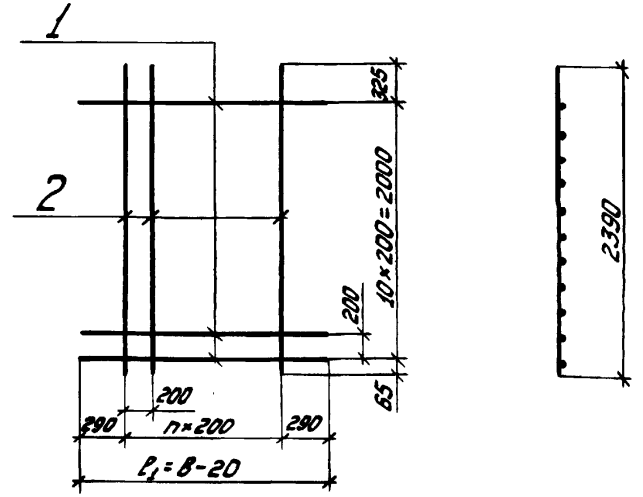

в – ширина плиты в мм.

Сетку изготовлять при помощи контактной точечной сварки в соответствии с требованиями ГОСТ 14098-68 и СН 393-78

Формат	Зона	Поз.	Обозначение	Наименование	Кол.	Примечание
				Детали		
БЧ		1	3.505.1-15.3 00621	⌀10 AIII ГОСТ 5.1459-72*, ℓ=	11	кг
БЧ		2	3.505.1-15.3 00622	⌀10 AIII ГОСТ 5.1459-72*, ℓ=2390		1,5 кг

Инв.№ подл. | Подпись и дата

Изм.	Лист	№ докум.	Подп.	Дата
Разраб.		Найман		18.10.79
Пров.		Глинка		11.10.79
Рук. гр.		Борисова		15.10.79
ГИП		Афанасьева Н.		20.10.79
Н. контр.		Афанасьева Н.		08.10.79
Нач. отд.		Васильев		17.10.79

3.505.1-15.3 00620

Сетка арматурная С49

Лит.	Масса	Масштаб
		—
Лист	Листов 1	

ГИПРОРЕЧТРАНС г. Москва

Копировал Формат 11

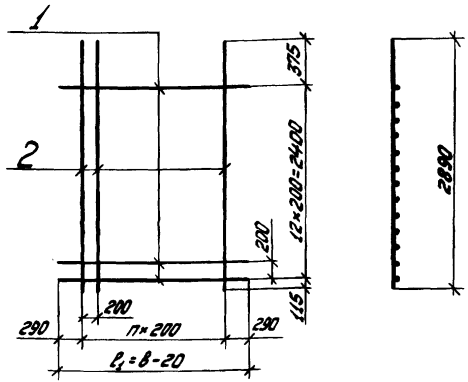

B - ширина плиты в мм.

Сетку изготовлять при помощи контактной точечной сварки в соответствии с требованиями ГОСТ 14098-68 и СН 393-78

Формат	Зона	Поз.	Обозначение	Наименование	Кол.	Примечание
				Детали		
Б4		1	3.505.1-15.3 00631	⌀10 AIII ГОСТ 5.1459-72* ℓ=	13	кг
Б4		2	3.505.1-15.3 00632	⌀10 AIII ГОСТ 5.1459-72* ℓ=2890		1,8 кг

Изм.	Лист	№ докум.	Подп.	Дата
Разраб.		Нейман		18.10.79
Пров.		Глинка		11.10.79
Рук. гр.		Борисова		15.10.79
ГИП		Ярошевский		28.10.79
Н. контр.		Ярошевский		28.10.79
Нач. отд.		Васильев		1.11.79

3.505.1-15.3 00630

Сетка арматурная С50

Лит.	Масса	Масштаб
		—

Лист | Листов 1

ГИПРОРЕЧТРАНС г. Москва

Копировал | Формат А1

Инв. № подл. | Подпись и дата

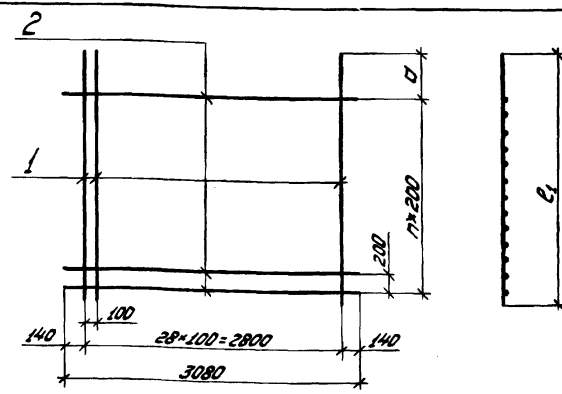

Марка	Размеры, мм		n	Масса кг
	a	ℓ		
С51	325	2390	10	64,4
С52	375	2890	12	76,9

Сетки изготовлять при помощи контактной точечной сварки в соответствии с требованиями ГОСТ 14098-68 и СН 393-78

Формат	Зона	Поз.	Обозначение	Наименование	Кол.	Примечание
				Детали		
Б4		1	3.505.1-15.3 00641	⌀10 AIII ГОСТ 5.1459-72* ℓ=	29	кг
Б4		2	3.505.1-15.3 00642	⌀10 AIII ГОСТ 5.1459-72* ℓ=3080		1,9 кг

Изм.	Лист	№ докум.	Подп.	Дата
Разраб.		Нейман		18.10.79
Пров.		Глинка		11.10.79
Рук. гр.		Борисова		15.10.79
ГИП		Ярошевский		28.10.79
Н. контр.		Ярошевский		28.10.79
Нач. отд.		Васильев		1.11.79

3.505.1-15.3 00640

Сетки арматурные С51, С52

Лит.	Масса	Масштаб
	См. табл.	—

Лист | Листов 1

ГИПРОРЕЧТРАНС г. Москва

Копировал | Формат А1

Инв. № подл. | Подпись и дата

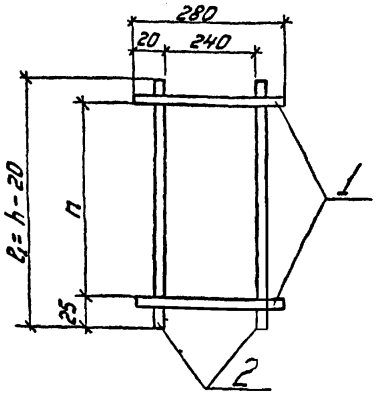

Марка	n, мм	Масса кг
X1-400	330	0,8
X1-500	430	1,0
X1-600	530	1,2
X1-700	630	1,2
X1-800	730	1,4
X1-900	830	1,4

h - высота сечения железобетонного изделия в мм.

Хомут изготовляют при помощи контактной точечной сварки в соответствии с требованиями ГОСТ 14098-68 и СН 393-78

Формат	Зона	Поз.	Обозначение	Наименование	Кол.	Примечание
				Детали		
Б4		1	3.505.1-15.3 00651	⌀10 AIII ГОСТ 5.1459-72, *ℓ=280	2	0,2 кг
Б4		2	3.505.1-15.3 00652	⌀10 AIII ГОСТ 5.1459-72, *ℓ=	2	кг

Изм.	Лист	№ докум.	Подп.	Дата
Разраб.		Борисова		15.10.79
Пров.		Глинка		11.10.79
Рук.гр.		Борисова		15.10.79
ГИП		Афанасьева Н.		20.10.79
Н.контр.		Афанасьева Н.		28.10.79
Нач.отд.		Васильев		17.10.79

3.505.1-15.3 00650

Хомут X1-h

Лит.	Масса	Масштаб
	См. табл.	—
Лист	Листов 1	

ГИПРОРЕЧТРАНС г. Москва

Копировал Формат А1

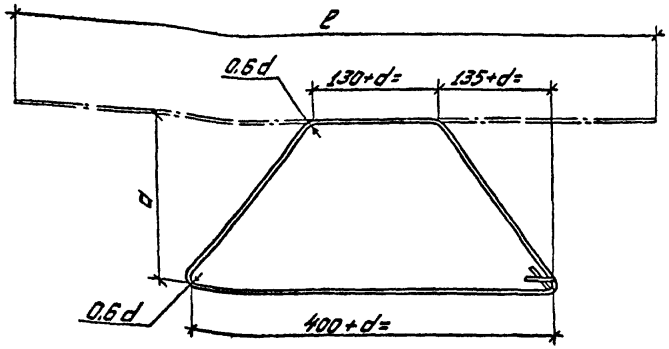

Марка	Размеры, мм		Масса кг
	d	ℓ	
X2-250	160+d=	1130+4d=	
X2-350	260+d=	1290+4d=	

d - диаметр напрягаемой арматуры

Изм.	Лист	№ докум.	Подп.	Дата
Разраб.		Наймон		15.10.79
Пров.		Глинка		11.10.79
Рук.гр.		Борисова		15.10.79
ГИП		Афанасьева Н.		20.10.79
Н.контр.		Афанасьева Н.		28.10.79
Нач.отд.		Васильев		17.10.79

3.505.1-15.3 00650

Хомуты X2-250, X2-350

⌀6 AI ГОСТ 5781-75

Лит.	Масса	Масштаб
	См. табл.	—
Лист	Листов 1	

ГИПРОРЕЧТРАНС г. Москва

Копировал Формат А1

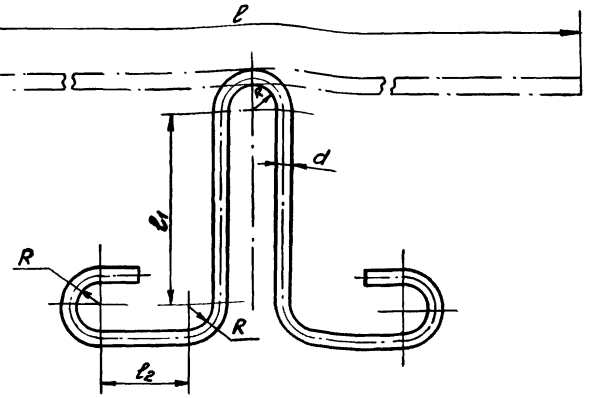

P, кгс	Марка	Размеры, мм					Масса кг
		d	ℓ	ℓ1	ℓ2	R	
700	П1-10	10	2h+880	h+70=	75	30	
1100	П1-12	12	=	=			
1500	П1-14	14	2h+930	h+50=	115	30	
2000	П1-16	16	=	=			
2500	П1-18	18					
3100	П1-20	20	2h+1140	h+30=	155	40	
3800	П1-22	22	=	>			
4900	П1-25	25	2h+1580	h-35=	230	60	
6100	П1-28	28	=	=			
8000	П1-32	32					

P-нормативное усилие от собственного веса изделия, приходящееся при подъеме на одну петлю (определяется в соответствии с указаниями раздела 3 пояснительной записки, стр 5).

h- Высота сечения железобетонного изделия в мм

Изм.	Лист	№ докум.	Подп.	Дата
Разраб.		Борисова		
Пров.		Глинка		
Рук.гр.		Борисова		
ГИП		Афанасьева		
Н.контр.		Афанасьева		
Нач.отд.		Васильев		

Инв.№подл. | Подпись и дата

3.505.1-15.3 00670

Петля монтажная П1-d

Лит.	Масса	Масшт.
	См. табл.	—

Лист | Листов 1

ФАI ГОСТ 5781-75 / Вст3пс2 ГОСТ 3380-71*

ГИПРОРЕЧТРАНС г. Москва

Копир. Формат А1

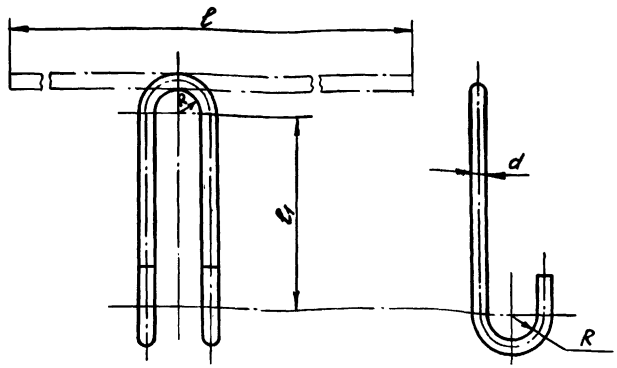

P, кгс	Марка	Размеры, мм				Масса кг
		d	ℓ	ℓ1	R	
700	П2-10	10	1150	370	30	0,7
1100	П2-12	12	1250	420		1,1
1500	П2-14	14	1350	460	30	1,6
2000	П2-16	16	1500	510		2,3
2500	П2-18	18	1600	560		3,2
3100	П2-20	20	1750	580	40	4,3
3800	П2-22	22	1900	630		5,7
4900	П2-25	25	2200	660	60	8,5
6100	П2-28	28	2350	720		11,3
8000	П2-32	32	2600	820		16,4

P- нормативное усилие от собственного веса изделия, приходящееся при подъеме на одну петлю (определяется в соответствии с указаниями раздела 3 пояснительной записки, стр. 5)

Изм.	Лист	№ докум.	Подп.	Дата
Разраб.		Борисова		
Пров.		Глинка		
Рук.гр.		Борисова		
ГИП		Афанасьева		
Н.контр.		Афанасьева		
Нач.отд.		Васильев		

Инв.№подл. | Подпись и дата

3.505.1-15.3 00680

Петля монтажная П2-d

Лит.	Масса	Масшт.
	См. табл.	

Листов | Лист

ФАI ГОСТ 5781-75 / Вст3пс2 ГОСТ 3380-71*

ГИПРОРЕЧТРАНС

Копир. Формат А1

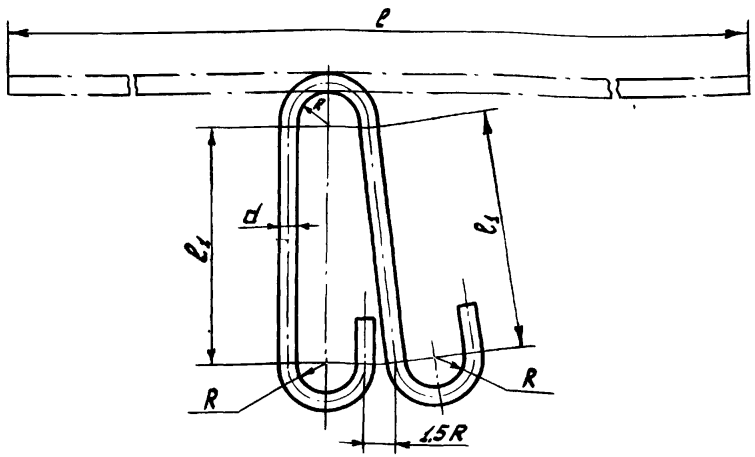

P, кгс	Марка	Размеры, мм				Масса кг
		d	ℓ	ℓ1	R	
700	П3-10	10	1150	370	30	0,7
1100	П3-12	12	1250	420		1,1
1500	П3-14	14	1350	460	30	1,6
2000	П3-16	16	1500	510		2,3
2500	П3-18	18	1600	560		3,2
3100	П3-20	20	1750	580	40	4,3
3800	П3-22	22	1900	630		5,7
4900	П3-25	25	2200	660	60	8,5
6100	П3-28	28	2350	720		11,3
8000	П3-32	32	2600	820		16,4

P - нормативное усилие от собственного веса изделия, приходящееся при подъеме на одну петлю (определяется в соответствии с указаниями раздела 3 пояснительной записки, стр. 5)

Изм.	Лист	№ докум.	Подп.	Дата
Разраб.		Борисова		11.10.79
Пров.		Глинка		11.10.79
Рук. гр.		Борисова		11.10.79
ГИП		Афонасьева И.		28.10.79
Н.контр.		Афонасьева Н.		28.10.79
Нач. отд.		Васильев		17.10.79

3.505.1-15.3 00690

Петля монтажная П3-d

Лит.	Масса	Масштаб
	См. табл.	—
Лист	Листов 1	

Ø AI ГОСТ 5781-75
ВСт3пс2 ГОСТ 380-71*

ГИПРОРЕЧТРАНС г. Москва

Копировал Формат А1

Инв. № подл. | Подпись и дата

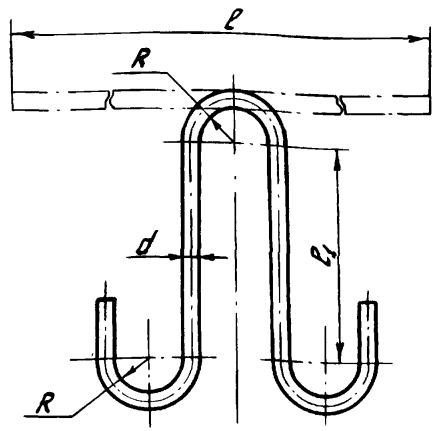

P, кгс	Марка	Размеры, мм				Масса кг
		d	ℓ	ℓ1	R	
2000	П4-16	16	1160	350	30	1,8
2500	П4-18	18	1150	340		2,3
3100	П4-20	20	1290		40	3,2
3800	П4-22	22	1300			3,9
4900	П4-25	25	1640	380	60	6,3
6100	П4-28	28		370		7,9

P - нормативное усилие от собственного веса изделия, приходящееся при подъеме на одну петлю (определяется в соответствии с указаниями раздела 3 пояснительной записки, стр. 5)

Изм.	Лист	№ докум.	Подп.	Дата
Разраб.		Нойман		18.10.79
Пров.		Глинка		11.10.79
Рук. гр.		Борисова		15.10.79
ГИП		Афонасьева И.		28.10.79
Н.контр.		Афонасьева Н.		28.10.79
Нач. отд.		Васильев		17.10.79

3.505.1-15.3 00700

Петля монтажная П4-d

Лит.	Масса	Масштаб
	См. табл.	—
Лист	Листов 1	

Ø AI ГОСТ 5781-75
ВСт3пс2 ГОСТ 380-71*

ГИПРОРЕЧТРАНС г. Москва

Копировал Формат А1

Инв. № подл. | Подпись и дата

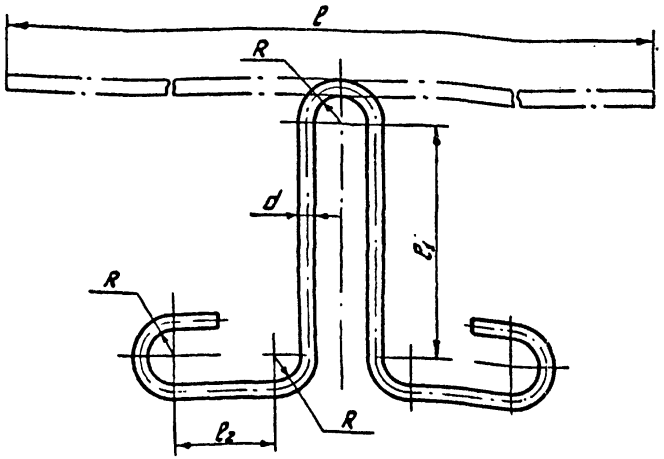

P, кгс	Марка	Размеры, мм					Масса кг
		d	ℓ	ℓ1	ℓ2	R	
700	П5-10	10	900	130	75	30	0,6
1100	П5-12	12	1100	180			1,0
1500	П5-14	14	1250	220	115		1,5
3100	П5-20	20	1600	240	155	40	4,0
3800	П5-22	22	1700	290			5,1
4900	П5-25	25	2400	390	230	60	9,2

P – нормативное усилие от собственного веса изделия, приходящееся при подъеме на одну петлю (определяется в соответствии с указаниями раздела 3 пояснительной записки, стр. 5)

Изм.	Лист	№ докум.	Подп.	Дата
Разраб.		Борисова		04.10.74
Пров.		Глинка		3.10.74
Рук. гр.		Борисова		04.10.74
ГИП		Афонасьева Н.		10.10.74
Н. контр.		Афонасьева Н.		10.10.74
Нач. отд.		Васильев		7.10.74

3.505.1-15.3 00710

Петля монтажная П5-d

Лит.	Масса	Масштаб
	См. табл.	—
Лист	Листов 1	

Ø AI ГОСТ 5781-75 / Ст3пс2 ГОСТ 380-71*

ГИПРОРЕЧТРАНС г. Москва

Копировал Формат А1

Инв. № подл. | Подпись и дата

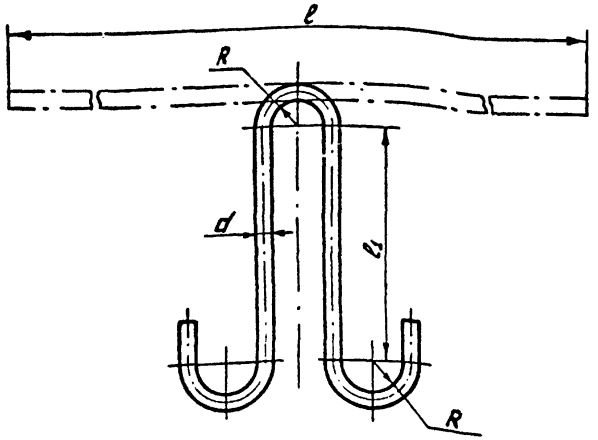

P, кгс	Марка	Размеры, мм				Масса кг
		d	ℓ	ℓ1	R	
700	П6-10	10	1150	370	30	0,7
1100	П6-12	12	1250	420		1,1
1500	П6-14	14	1350	460		1,6
2000	П6-16	16	1500	510		2,3
2500	П6-18	18	1600	560		3,2
3100	П6-20	20	1750	580	40	4,3
3800	П6-22	22	1900	630		5,7
4900	П6-25	25	2200	660	60	8,5
6100	П6-28	28	2350	720		11,3
8000	П6-32	32	2600	820		16,4

P – нормативное усилие от собственного веса изделия, приходящееся при подъеме на одну петлю (определяется в соответствии с указаниями раздела 3 пояснительной записки, стр. 5)

Изм.	Лист	№ докум.	Подп.	Дата
Разраб.		Борисова		07.10.74
Пров.		Глинка		9.10.74
Рук. гр.		Борисова		07.10.74
ГИП		Афонасьев Н.		10.10.74
Н. контр.		Афонасьева Н.		10.10.74
Нач. отд.		Васильев		11.10.74

3.505.1-15.3 00720

Петля монтажная П6-d

Лит.	Масса	Масштаб
	См. табл.	—
Лист	Листов 1	

Ø AI ГОСТ 5781-75 / Ст3пс2 ГОСТ 380-71*

ГИПРОРЕЧТРАНС г. Москва

Копировал Формат А1

Инв. № подл. | Подпись и дата

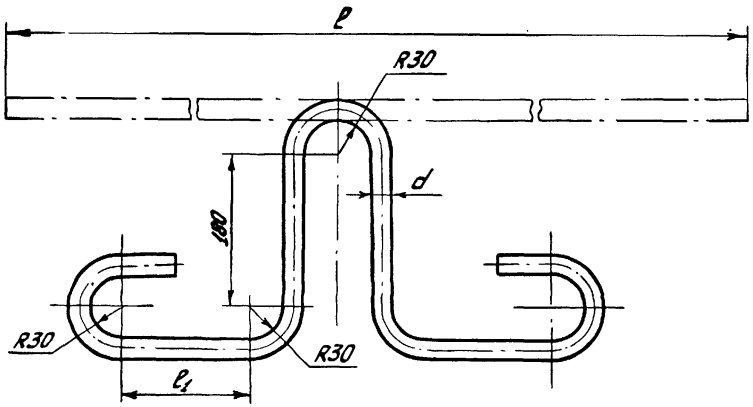

P, кгс	Марка	Размеры, мм			Масса кг
		d	ℓ	ℓ1	
700	П7-10	10	990	75	0,6
1100	П7-12	12	1010	75	0,9
1500	П7-14	14	1140	115	1,4
2000	П7-16	16	1250	165	2,0
2500	П7-18	18	1350	210	2,7

P - нормативное усилие от собственного веса изделия, приходящееся при подъеме на одну петлю (определяется в соответствии с указаниями раздела 3 пояснительной записки, стр. 5)

Подпись и дата

Инв. № подл.

Изм.	Лист	№ докум.	Подп.	Дата
				8.10.79
				11.10.79
Рук. гр.		Борисова		15.10.79
ГИП		Афоносьева И.		10.10.79
Н. контр.		Афоносьева Н.		08.10.79
Нач. отд.		Васильев		17.10.79

3.505.1-15.3 00730

Петля монтажная П7-d

Лит.	Масса	Масштаб
	См. табл.	—
Лист	Листов 1	

Ø ГОСТ 5781-75
Вст3пс2 ГОСТ 380-71*

ГИПРОРЕЧТРАНС
г. Москва

Копировал

Формат А1

gost.e-ecolog.ru