ГОСУДАРСТВЕННЫЙ КОМИТЕТ СОВЕТА МИНИСТРОВ СССР ПО ДЕЛАМ СТРОИТЕЛЬСТВА

(ГОССТРОЙ СССР)

ТИПОВЫЕ ТЕХНОЛОГИЧЕСКИЕ КАРТЫ

РАЗДЕЛ 07

АЛЬБОМ 07.26

МОНТАЖ СИСТЕМ ВОДОПРОВОДА И КАНАЛИЗАЦИИ

Цена 1р.80к.

gost.e-ecolog.ru

07.26

ТТК 7.03.01; 7.03.02 и 7,06.01

ТИПОВЫЕ ТЕХНОЛОГИЧЕСКИЕ КАРТЫ НА МОНТАЖ ВНУТРЕННИХ САНИТАРНО-ТЕХНИЧЕСКИХ СИСТЕМ

СОДЕРЖАНИЕ ТТК

Альбом I. Монтаж систем водопровода и канализации

Альбом II. Монтаж систем центрального отопления и горячего водоснабжения, а также инструменты, приспособления, средства малой механизации и вспомогательные работы

Альбом III. Монтаж воздушного отопления, газопровода и отопительных котельных.

Альбом I

РАЗРАБОТАНЫ

ПИ "Проектпромвентиляция"

УТВЕРЖДЕНЫ

и введены в действие Главпромвентиляцией Минмонтажспецстроя СССР приказ № 126 от 12 ноября 1968 г.

Центральный институт типовых проектов

07.26.10

МОНТАЖ ВНУТРЕННЕЙ КАНАЛИЗАЦИИ ИЗ ПОЛИЭТИЛЕНОВЫХ ТРУБ

I. Область применения

Карта применяется при монтаже внутренней канализации из полиэтиленовых труб и фасонных частей.

II. Технико-экономические показатели монтажного процесса

	Ду = 50	Ду=100
I. Трудоемкость монтажа I п.м. полиэтиленового трубопровода со сверлением отверстий для средств крепления	0,28	0,24
2. Выработка на I-го рабочего в смену:		
а) в физических величинах (в погонных метрах)	28,6	33,4
б) в денежном выражении (в рублях)		

III. Организация и технология монтажного процесса

I. При монтаже внутренней канализации из полиэтиленовых труб следует строго следить за прочностью крепления хомутов и других видов креплений к строительным конструкциям.

2. Соединение труб и фасонных частей производится с помощью раструбных соединений с резиновыми уплотнительными кольцами. Кольца закладываются в желобок раструба (см.лист I).

3. На гладкие концы труб и фасонных частей наносятся несмываемой краской монтажные метки, указывающие границу, до которой гладкий конец должен быть установлен в раструбе другой трубы или фасонной части, при этом метка должна быть

Монтаж внутренней канализации из полиэтиленовых труб		ТТК 7.06.01.01.	
1968	Пояснительная записка	Альбом I	Лист

Проект. ответ. | Нач. отдела | Сл. специалист | С. Хоторовский | Инженер | Ст. техник | В. Залкин | Г. Никова

07.26.10

полностью видна.

4. При соединении стыков гладкий конец трубы или фасонной части смазывается мыльной эмульсией или глицерином и легким вращением вставляется в раструб (до монтажной метки).

Между гладким концом трубы или фасонной части и упором раструба должен быть зазор не менее 10 мм (см.лист 1).

5. На стояках Ду = 100 мм в пределах каждого этажа устанавливаются компенсирующие патрубки с раструбами (см.лист 2)

6. Крепление полиэтиленовых трубопроводов производится при помощи металлических крепежных хомутов. Между полиэтиленовыми трубопроводами и металлическими хомутами ставится специальная профилированная полиэтиленовая или резиновая прокладка (см.лист 10).

7. Расстояния между креплениями не должны превышать следующих величин:

Д у	На горизонтальных участках	На вертикальных участках
50	0.4 м.	1,0 м
100	0.8 "	1,5 "
150	1.0 "	2,0 "

8. Монтаж сетей внутренней канализации из полиэтиленовых труб производится только после окончания основных строительных работ и монтажа стальных трубопроводов.

9. Полиэтиленовые трубы прокладываются на строго определенном минимальном расстоянии от стальных трубопроводов.

Монтаж внутренней канализации из полиэтиленовых труб		ТТК Т.06.01.01.	
1968	Пояснительная записка	Альбом I	Лист

Проектный институт Проектпромвентиляция | Зам.гл.инженера | Нач.отдела | Гл.специалист | Г. Рабкин | С. Доморацкий | А. Грингоуз | Гл.инж.проекта | Инженер | Ст.техник | Б. Вайс | В. Залкин | Т. Юшкова

отопления и горячего водоснабжения (см.лист 9).

10. В местах прохода полиэтиленовых труб через строительные конструкции устанавливаются гильзы или трубы обертываются 2-мя слоями руберойда (см.лист 8).

11. В местах возможного механического повреждения полиэтиленовых трубопроводов в эксплуатируемых и топливных подвалах, в складах, вестибюлях зрелищных предприятий. физкультурных залах применяется скрытая прокладка трубопроводов в бороздах, коробах, каналах, монтажных шахтах. В местах установки на трубопроводах ревизий и прочисток устраиваются смотровые люки с дверцами.

12. Присоединение выпусков унитазов к отводной канализационной сети из полиэтиленовых труб производится соединительным (приборным) патрубком. Зазор между выпуском унитаза и раструбом соединительного патрубка заполняется льняной прядью, пропитанной раствором полиизобутилена или резиновыми кольцами. Оставшееся пространство до края раструба патрубка заделывается цементным раствором (см.листы 6 и 7).

13. Присоединение пластмассовых сифонов от умывальников, моек и ванн к отводной сети канализации выполняется с помощью резиновой уплотняющей переходной муфты (см.листы 3 и 4).

14. Присоединение чугунного напольного сифона к отводной канализационной линии из полиэтиленовых труб производится при помощи металлического патрубка с муфтой (см.лист 5).

15. При установке пластмассовых сифонов, выпусков и переливов под умывальниками, мойками и ваннами затягивание

07.26.10

накидных гаек и крышек отстойников производится при помощи специальных ключей или универсальных клещей (см.листы II и I2).

I6. Заготовки трубопроводов внутренней канализации из полиэтиленовых труб доставляются на объекты монтажа и специальных контейнерах (см.лист I3).

IУ. Организация и методы труда рабочих

I. Монтаж сетей внутренней канализации из полиэтиленовых труб и фасонных частей выполняется звеном слесарей-сантехников:

слесарь 4 разряда
" 3 "

2. Последовательность рабочих операций:

а) подноска заготовок к месту монтажа;

б) разметка мест установки средств крепления;

в) сверление отверстий для установки креплений;

г) установка креплений;

д) монтаж стояков, гребенок и отводных канализационных трубопроводов;

е) присоединение санприборов к внутренней канализационной сети с заделкой мест соединений.

3. График производства работ дан на листе I4.

07.26.10

У. Материально-технические ресурсы

1. Полиэтиленовые трубы Ду = 100 мм
2. -"- Ду = 50 "
3. Кольца резиновые
4. Переходные резиновые муфты
5. Жгут уплотнительный
6. Раствор полиизобутилена

В зависимости от объема работ, способа уплотнения раструбных соединений и способа присоединения санитарных приборов.

УI. Набор инструмента

1.	Ключи гаечные 12 х 14	- 1 шт.
2.	-"- 10 х 12	- 1 "
3.	-"- 9 х 11	- 1 "
4.	Клещи с резиновой прокладкой для гаек из пластмасс	- 1 "
5.	Ключ для отстойников сифонов	- 1 "
6.	Дрель электрическая до 10 мм с кабелем и устройством для понижения тока	- 1 "
7.	Сверла ∅ = 5-9 мм	- 10 "
8.	Молоток - 350 гр.	- 1 "
9.	Отвес 0-200	- 1 "
10.	Отвертка В-200х1	- 1 "
11.	Драчевый напильник	- 1 "
12.	Скарпель	- 1 "
13.	Ножевочный станок	- 1 "

07.26.10

14. Ножевочные полотна - 10 шт.

15. Н о ж - 1 "

16. Шабер - 1 "

(по данным "Инструкции по эксплуатации систем канализации из полиэтиленовых труб" Главмосстроя за 1967 г.).

УП. Техника безопасности

1. Состояние инструмента должна соответствовать СНиП Ш-А.11-62 § 4-18 - 4.21 "Техника безопасности в строительстве".

2. При работе электрифицированным инструментом должны соблюдаться требования СНиП Ш-А.11-62 разделов 3 и 4 "Техника безопасности в строительстве".

3. К работе с пластмассовыми материалами могут быть допущены рабочие не моложе 18 лет, прошедшие специальное обучение и получившие удостоверения на право производства этих работ (Техника безопасности при выполнении работ с пластмассами Минстроя РСФСР - 1960 г.).

4. В местах производства работ с пластмассами следует вывешивать предупредительные надписи, запрещающие в этих местах курить и производить сварочные и другие работы с применением открытого огня. (Техника безопасности при выполнении работ с пластмассами Минстроя РСФСР - 1960 г.).

5. Пользоваться керосином, бензином и другими растворителями для смывания грязи с рук и лица запрещается. Умываться следует только водой с мылом.

Монтаж внутренней канализации из полиэтиленовых труб		ТТК 7.06.01.01.	
1968	Пояснительная записка	Альбом I	Лист

Проектный институт Проектпромвентиляция | Зам. гл. инженера | Нач. отдела | Гл. специалист | Е. Рабкин | С. Доторацкий | А. Грингауз | Гл. инж. проекта | Инженер | Ст. техник | Б. Вайс | В. Зелкин | Т. Юшкова

07.26.10

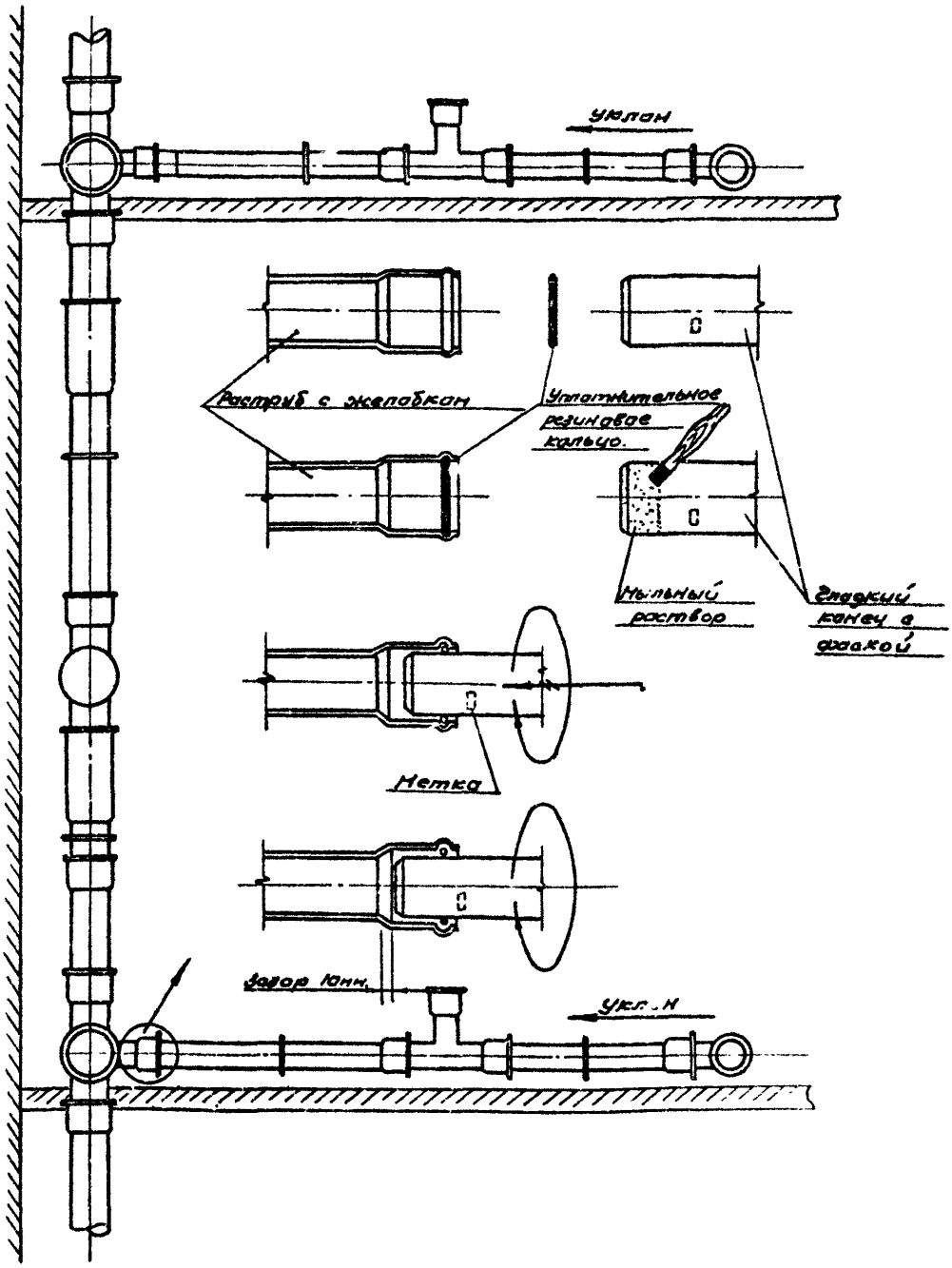

Монтаж внутренней канализации из полиэтиленовых труб.		Т.Т.К. 7.06.01.01	
1988.	Общий вид трубопроводов и последовательность сборки раструбных соединений.	Альбом I	Лист 1

07.26.10

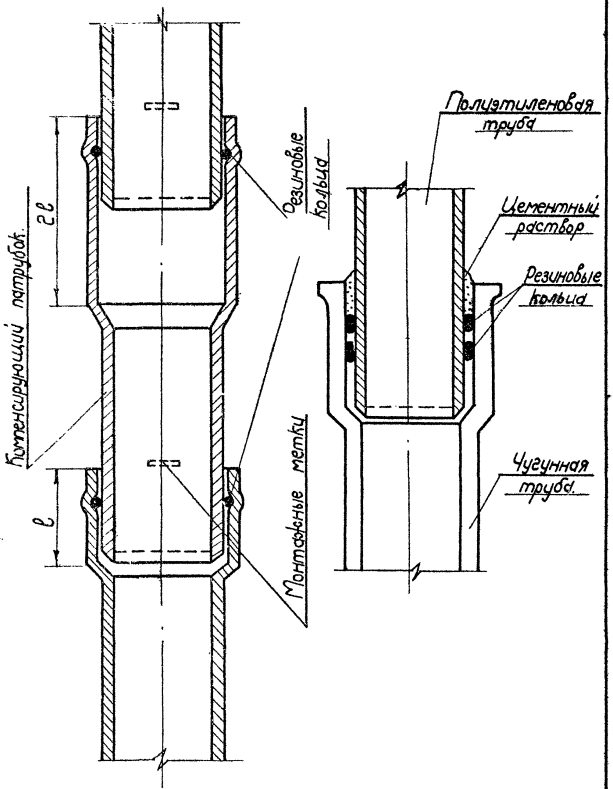

Проектный институт Проектпромвентиляция	Зам. гл. инж.	Г. Рабкин	Гл. инж. проекта	Б. Вайс
	Нач. отдела	С. Доморацкий	Ст. инженер	В. Золкин
	Гл. специалист	А. Грингауз	Ст. техник	Т. Юшкова

Монтаж внутренней канализации из полиэтиленовых труб.		ТТК 7.06.01.01	
1968 г.	Установка компенсирующего патрубка и присоединение полиэтиленовой трубы к чугунной.	Альбом I	Лист 2

07.26.10

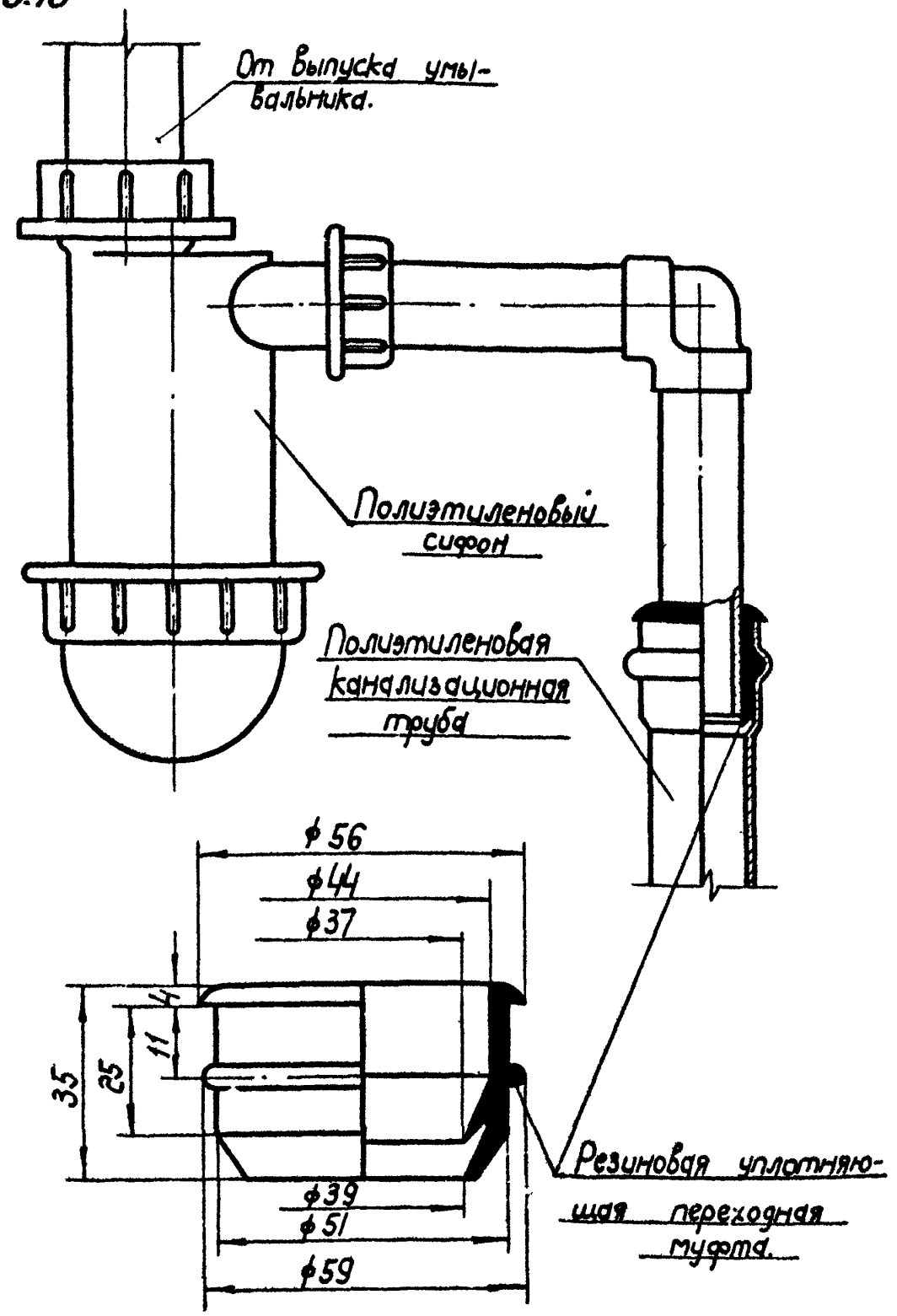

Монтаж внутренней канализации из полиэтиленовых труб		ТТК 7.06.01.01	
1968 г.	Установка и присоединение полиэтиленового бутылочного сифона к канализации	Альбом I	Лист 3

Проектный институт	Зам. гл. инж.		Г. Рубкин	Гл. инж. проекта		Б. Вайс
Проектпромвентиляция	Нач. отдела		С. Доморацкий	Ст. инженер		В. Залкин
	Гл. специалист.		А. Гринвауз	Ст. техник		Т. Юшкова

07.26.10

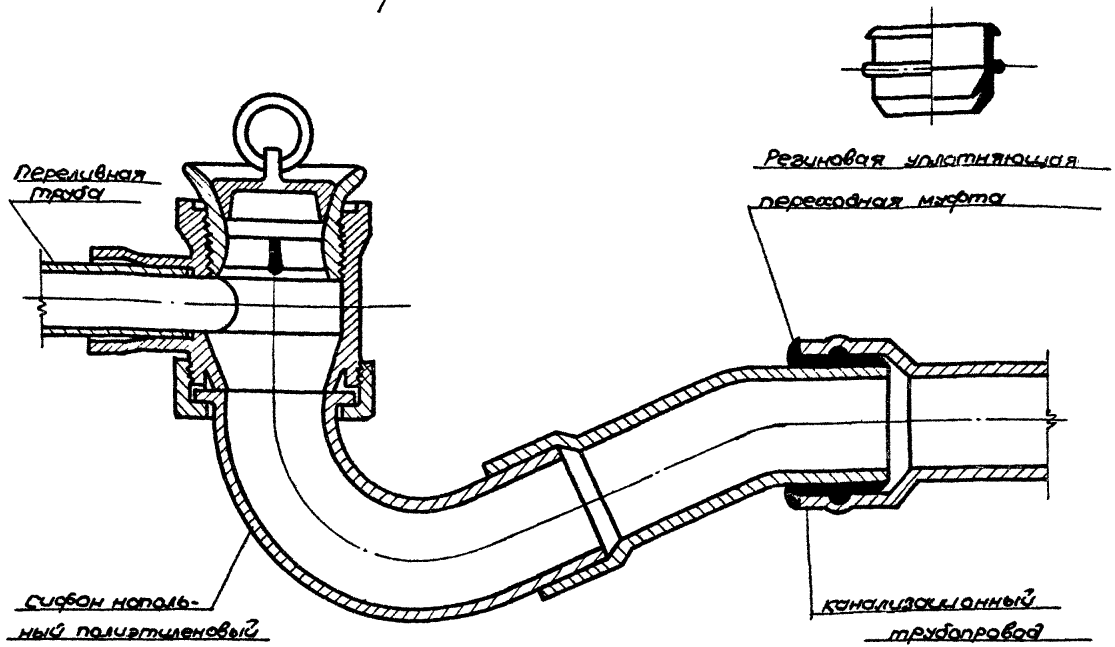

Монтаж внутренней канализации из полиэтиленовых труб

Установка и присоединение полиэтленового напольного сифона к канализации

1968г.

ТТК 7.06.01.01

Альбом I

Лист 4

07.26.10

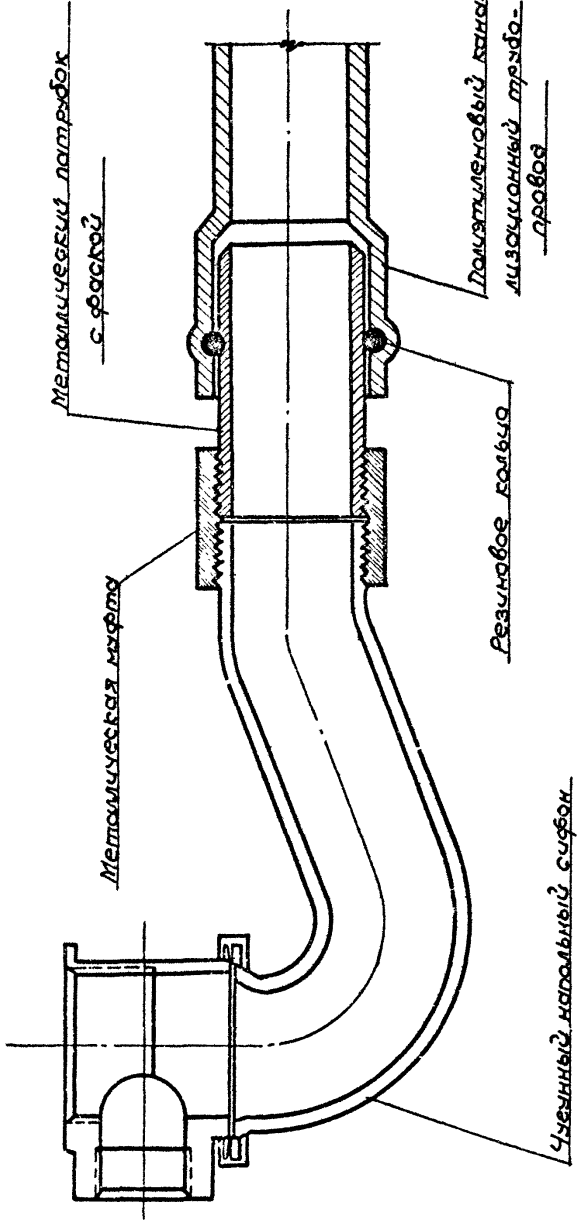

Монтаж внутренней канализации из полиэтиленовых труб		Т.ТК 7.06.01.01	
1988г	Установка и присоединение чугунно-напольного сифона к канализации из полиэтиленовых труб	Альбом I	Лист 5

07.26.10

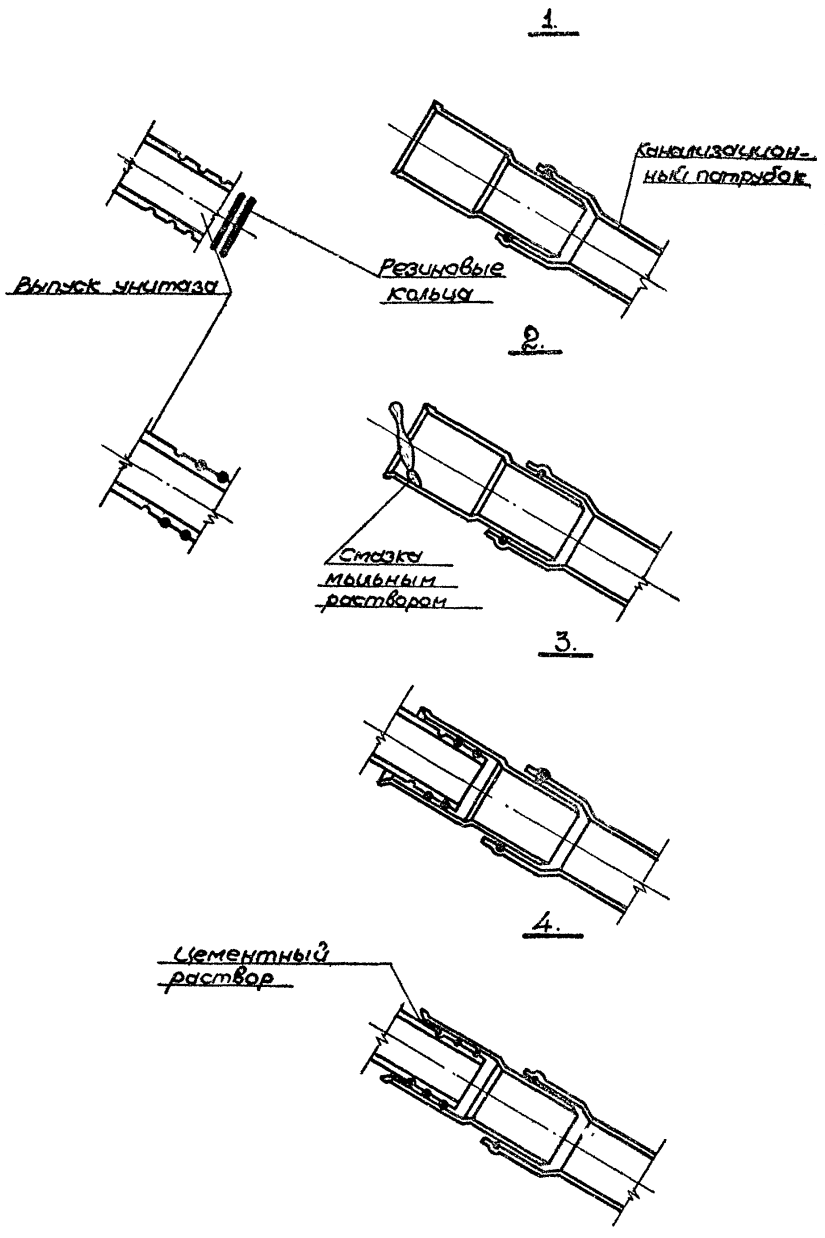

Монтаж внутренней канализации из полиэтиленовых труб			ТТ.К 7.06.01.01
1968г.	Присоединение выпуска унитаза к канализации с уплотнением резиновыми кольцами.	Альбом I	Лист 6

Проектный институт	Зам. гл. инженера	Г. Рабкин	Гл. инж. проекта	Б. Вайс	
Проектпромвентиляция	Нач. отдела	С. Доморацкий	Ст. инженер	В. Золкин.	
	Гл. специалист	А. Грингауз	Ст. техник	Т. Юшкова	

07.26.10

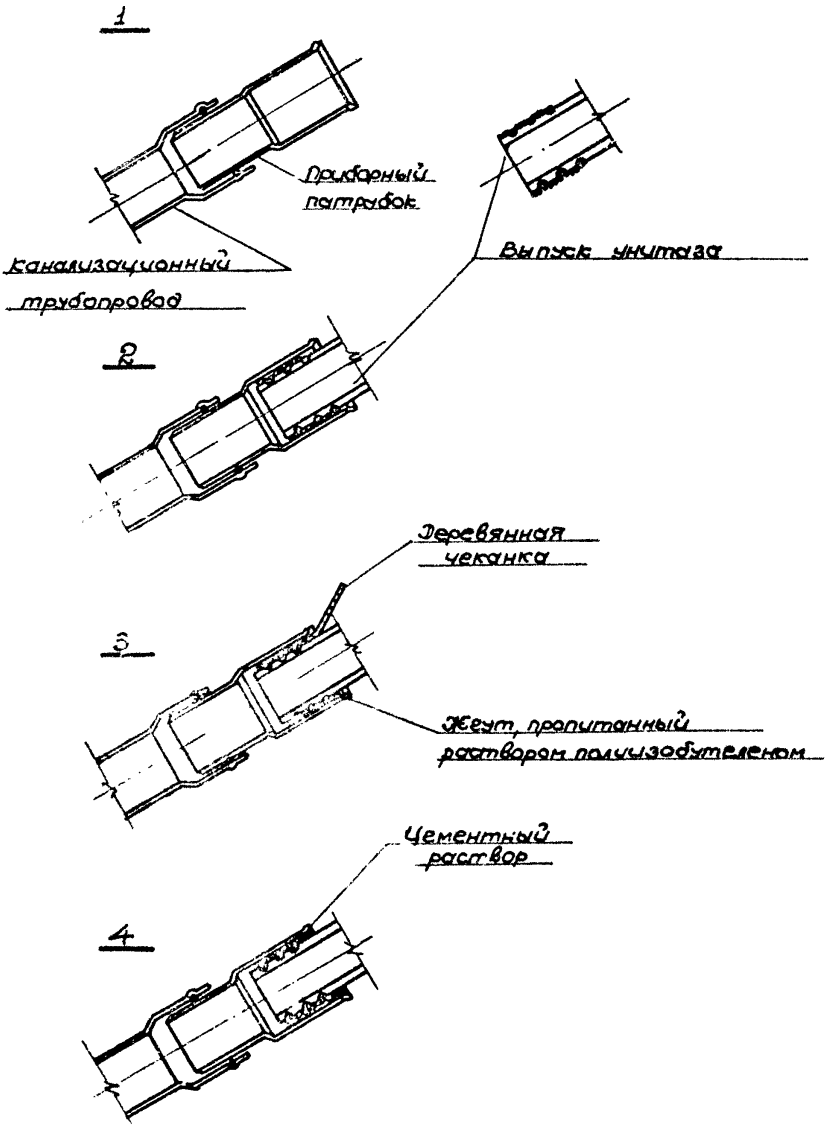

Монтаж внутренней канализации из полиэтиленовых труб		ТТК 7.06.01.01	
1968г	Присоединение выпуска унитаза к канализации с уплотнением жгутом, пропитанным полиизобутиленом.	Альбом I	Лист 7

1. При устройстве гидроизоляции

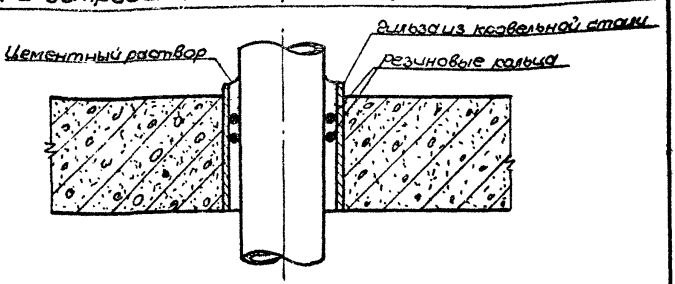

2. Без гидроизоляции.

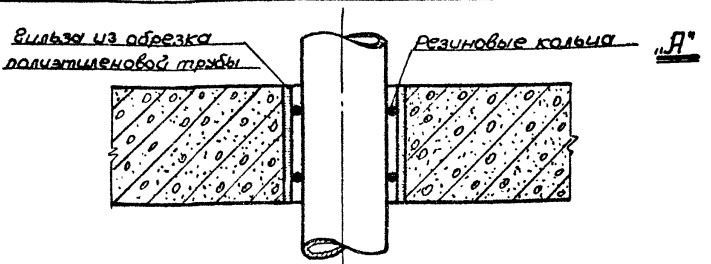

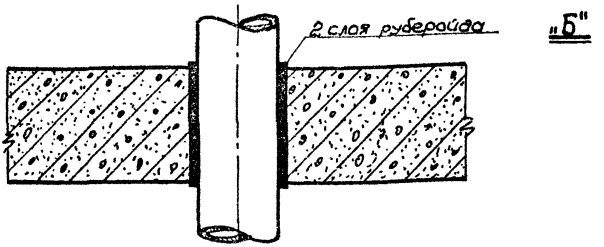

Проектный институт	Зам. гл. инж.	Г. Рабкин	Гл. инж. проекта
Проектпромвентиляция	Нач. отдела	С. Помарачкий	Ст. инженер
	Гл. специалист	А. Грингауз	Ст. техник
			Б. Вайс
			В. Залкин
			Т. Юшкова

Монтаж внутренней канализации из полиэтиленовых труб		ТТК. 7.06.01.01	
1968 г.	Прокладка полиэтиленовых труб через строительные конструкции.	Альбом I	Лист 8

07.26.10

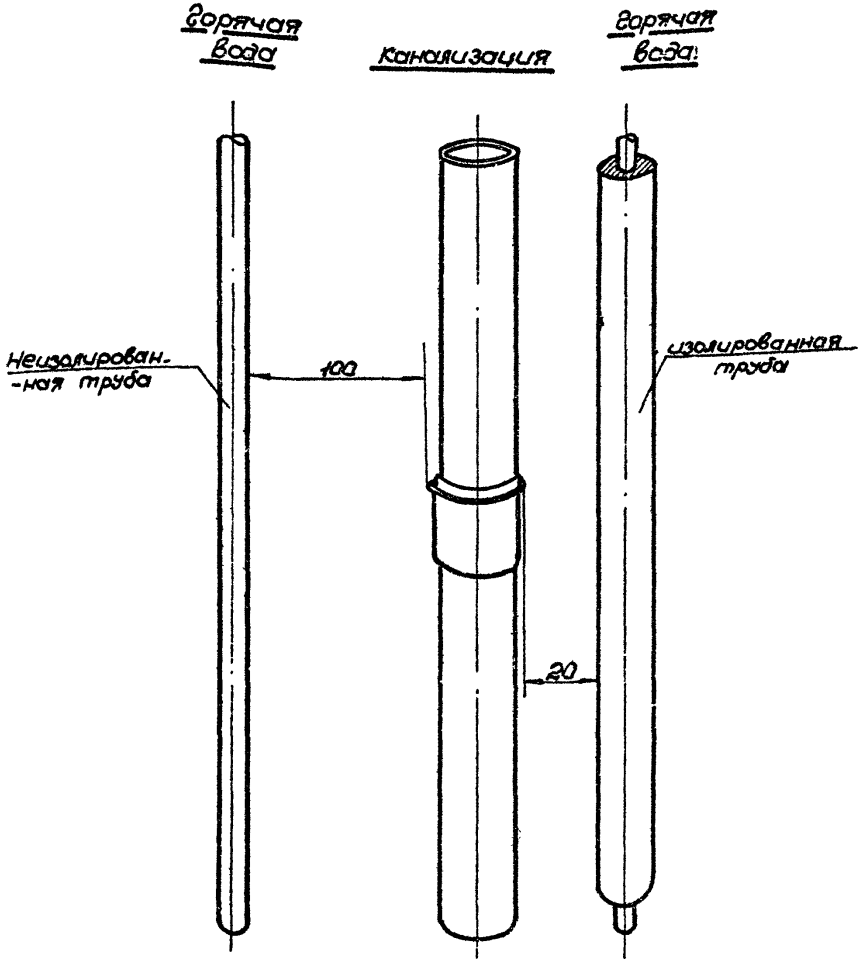

Примечание:

На чертеже указаны минимальные расстояния.

Монтаж внутренней канализации из полиэтиленовых труб		ТТК 7.06.01.01	
1968г.	Допустимые расстояния между полиэтиленовыми трубопроводами и трубами горячей воды	Альбом I	Лист 9

Проектный институт	Зам. гл. инж.		Г. Радкин	гл. инж. проекта		Б. Вайс
Проектпромвентиляция	Нач. отдела		С. Доморацкий	Ст. инженер		В. Золкин
	Гл. специалист		А. Рингауз	Ст. техник		Т. Юшкова

07.26.10

1968 г.

Монтаж внутренней канализации из полиэтиленовых труб

Крепления для полиэтиленовых трубопроводов.

ТТК 7.06.01.01 Альбом I

Лист 10

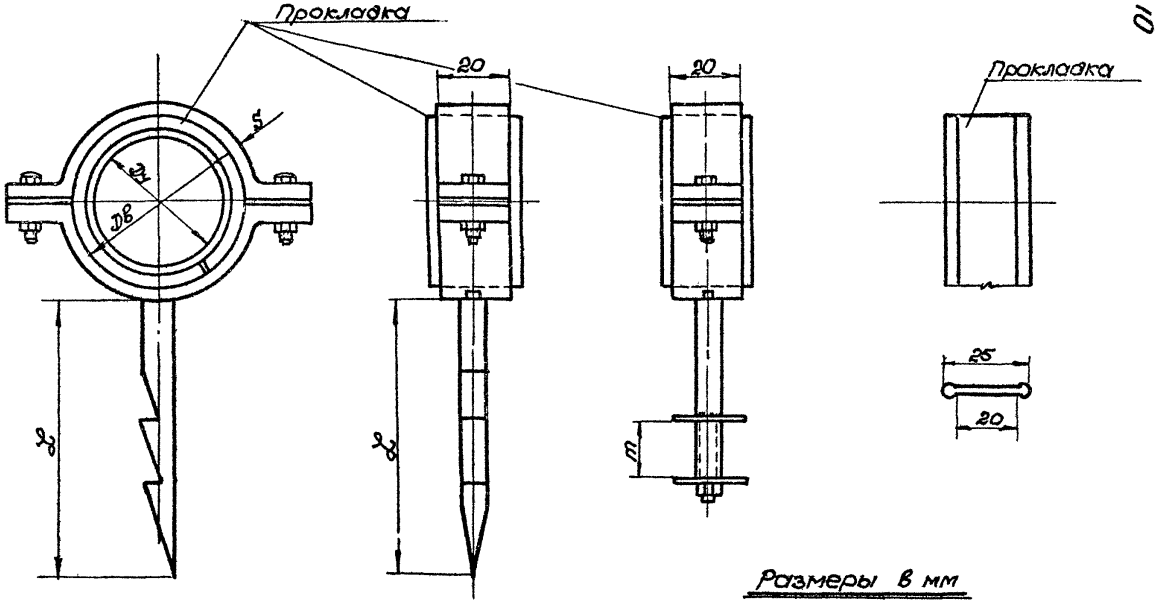

Размеры в мм

Dу	Dв	S	L	m
50	51,5	2,5	120	По толщине стенки
100	110,5	2,5	120	
150	163,0	3,0	160	

07.26.10

Ключ для выпуска

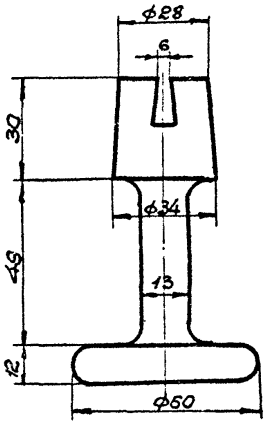

Вид по стрелке „А"

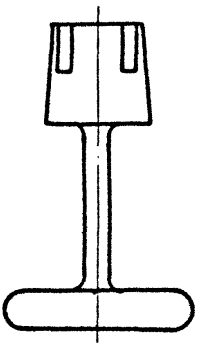

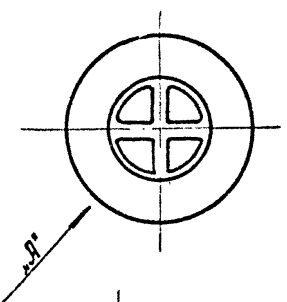

Ключ для отстойника сифона

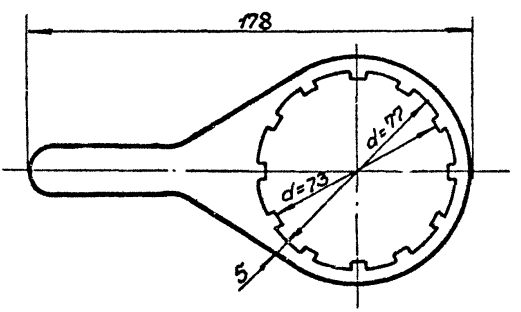

Монтаж внутренней канализации из полиэтиленовых труб.		ТТК 7.06.01.01	
1968г.	Ключи.	Альбом I	Лист 11

07.26.10

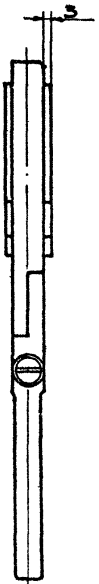

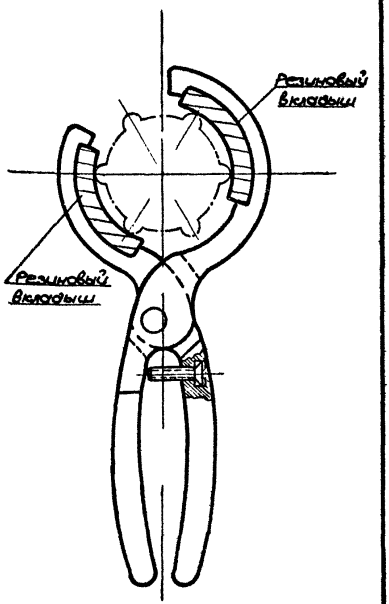

Примечание: Резиновые вкладыши приклеить клеем -88

Проектный институт	Зам. гл. инженера	Г. Рабкин	Гл. инж. проекта	Б. Вайс
Проектпромвентиляция	Нач. отдела	С. Домарацкий	Ст. инженер	В. Золкин
	Гл. специалист	Л. Гринеауз	Ст. техник	Т. Юшкова

Монтаж внутренней канализации из полиэтиленовых труб		ТТК 7.06.01.01	
1968г	Клещи для гаек из пластмасс.	Альбом I	Лист 12

Проектный институт	Зам. гл. инж.		Г. Рабкин.	Гл. инж. проекта		Б. Вайс
	Нач. отдела		С. Доморацкий	Ст. инженер		В. Золкин
Проектпромвентиляция	Гл. специалист		А. Грингауз	Ст. техник		Г. Юшкова

07.26.10

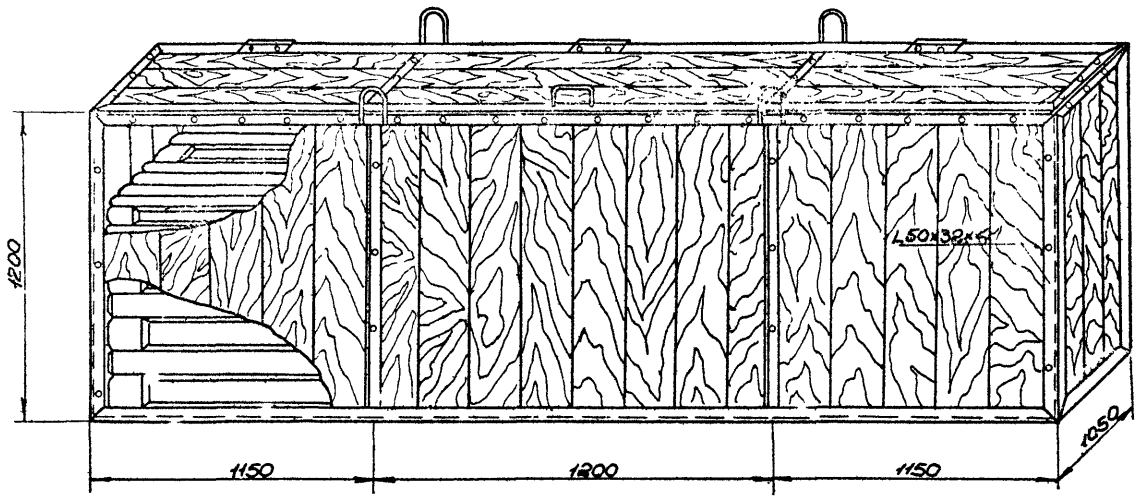

Монтаж внутренней канализации из полиэтиленовых труб

Контейнер для транспортировки заготовок

1968 г

ТТК 7.06.01.01

Альбом I

Лист 13

Проектный ин-т	Гл. инженер	п	Рабкин	Гл. инж. пр-та	п	
	На ч. отдела		Доторацкий	Ст. инженер		
Проектпромвентиляция	Гл. специал.	п	Гринеоуз	Ст. техник	п	

07.26.10

№ п/п	Операции	Время					
		Dy=50 мм.			Dy=100 мм.		
		1			1		
1	Монтаж 1 ^{20} п.м. трубопроводов с фасонными частями	0,28			0,24		

Монтаж внутренней канализации из полиэтиленовых труб.

Т.Т.К. 7.06.01.01

Альб. I | Лист 14

1968 | График производства работ

114

Отпечатано
в Новосибирском филиале ЦИТП
630064 г. Новосибирск, пр Карла Маркса 1
Выдано в печать "17" окт 1977г.
Заказ 2623 Тираж 1000

gost.e-ecolog.ru