ГОСУДАРСТВЕННЫЙ КОМИТЕТ СОВЕТА МИНИСТРОВ СССР ПО ДЕЛАМ СТРОИТЕЛЬСТВА

(ГОССТРОЙ СССР)

ТИПОВЫЕ ТЕХНОЛОГИЧЕСКИЕ КАРТЫ

РАЗДЕЛ 07

АЛЬБОМ 07.26

МОНТАЖ СИСТЕМ ВОДОПРОВОДА И КАНАЛИЗАЦИИ

Цена 1р.80к.

gost.e-ecolog.ru

07.26

ТТК 7.03.01; 7.03.02 и 7,06.01

ТИПОВЫЕ ТЕХНОЛОГИЧЕСКИЕ КАРТЫ НА МОНТАЖ ВНУТРЕННИХ САНИТАРНО-ТЕХНИЧЕСКИХ СИСТЕМ

СОДЕРЖАНИЕ ТТК

Альбом I. Монтаж систем водопровода и канализации

Альбом II. Монтаж систем центрального отопления и горячего водоснабжения, а также инструменты, приспособления, средства малой механизации и вспомогательные работы

Альбом III. Монтаж воздушного отопления, газопровода и отопительных котельных.

Альбом I

РАЗРАБОТАНЫ

ПИ "Проектпромвентиляция"

УТВЕРЖДЕНЫ

и введены в действие Главпромвентиляцией Минмонтажспецстроя СССР приказ № 126 от 12 ноября 1968 г.

Центральный институт типовых проектов

07.26.09

МОНТАЖ ВНУТРЕННИХ ВОДОСТОКОВ ПРОМЫШЛЕННЫХ ЗДАНИЙ

I. Область применения

Карта применяется при монтаже внутренних водостоков промышленных зданий.

II. Технико-экономические показатели монтажного процесса

(на примере монтажа водостока из стальных или чугунных канализационных труб диаметром I50 мм, длиной I5м, с одной водосточной воронкой диаметром I50 мм)

I. Трудоемкость монтажа:

	стальные трубы	ч/к трубы
а/ водостоки	7,4 чел/час	7,8 чел/час

2. Выработка на I рабочего:

в физических величинах	I4,I п.м.	I3,5 п.м.
в денежном выражении	86,79 руб.	66,35 руб.

III. Организация и технология монтажного процесса

I. Внутренние водостоки из стальных труб собираются непосредственно на монтажной площадке из узлов, заготовленных на трубозаготовительном предприятии.

2. Внутренние водостоки из чугунных канализационных труб собираются на раструбах с заделкой стыков в обычном порядке.

3. Крепление подвесных линий к нижним поясам ферм, а стояков к колоннам производится до установки на место этих

Монтаж внутренних водостоков промышленных зданий		ТТА 7 03 02 07	
1967	Пояснительная записка	Альбом I	Лист

Проектный институт Проектпромвентиляция | Зам гл инженера | Нач отдела | Гл специалист | Г. Рабсин | С Фетерский | А Грингауз | Гл инж проекта | Инженер | Ст техник | Б Вада | В Золкин | Т Юшкова

строительных конструкций.

Места креплений и способ установки их в каждом конкретном случае должны быть согласованы с соответствующими проектными строительными организациями.

4. Монтаж строительных конструкций с укрепленными на них трубопроводами внутренних водостоков выполняется строительной организацией.

5. Присоединение подвесных линий водостоков к стоякам производится с передвижных подмостей или автогидроподъемника. Водосточные воронки устанавливают непосредственно с крыши здания.

6. В ряде случаев монтаж трубопроводов внутренних водостоков выполняется после установки строительных конструкций (колонн и ферм).

IУ. Организация и методы труда

I. Монтаж внутренних водостоков из стальных труб выполняет звено в составе:

слесаря-сантехника	5	разряда
-"-	3	"
электросварщика	4	"

При монтаже внутренних водостоков из чугунных канализационных труб в состав звена не вводится электросварщик 4 разряда.

2. Монтажное положение трубопроводов внутреннего водостока (пример) приведено на листе I.

07.26.09

3. Последовательность рабочих операций (см.лист 4):

а) сборка подвесных линий и стояков из стальных труб с прихваткой;

б) сверка трубопроводов и закрепление их к нижнему поясу фермы (см.лист 2) и колонке (см.лист 3);

в) после установки колонны и фермы присоединение подвесных линий к стояку (см.листы 5 и 6);

г) присоединение стояка к отводной линии водостока (к коллектору);

д) установка стакана водосточной воронки в отверстии кровли и подсоединение его к трубопроводу;

е) установка воронки в стакан после заделки его в кровле (см.лист 2).

ПРИМЕЧАНИЕ: последовательность рабочих операций при монтаже водостоков из чугунных канализационных труб аналогична вышеприведенной последовательности.

4. Монтаж внутренних водостоков по установленным строительным конструкциям показан на листах 8 и 9.

5. График производства работ приведен на листе 10.

У. Материально-технические ресурсы

1. Трубы стальные	Количество
2. Средства крепления	по проекту
3. Электроды	
4. Патроны к СМП-3М.	

Для случаев, когда водосточные стояки по проекту монтируются из чугунных канализационных труб, необходимо предусматривать:

Монтаж внутренних водостоков промышленных зданий		ТТК 7.03.02 07.	
1964.	Пояснительная записка	Альбом I	Лист

Проектный институт Проектпромвентиляция | Зам.гл.инженера | Нач. отдела | Гл. специалист | Г. Робкин | С. Доморацкий | А. Грингауз | Гл. инж. проекта | Инженер | Ст. техник | Б. Вайс | В. Золкин | Т. Юшкова

07.26.09

I. Трубы чугунно-канализационные.

2. Смоляную прядь.

3. Цемент.

У. Набор инструмента

I. Зубило слесарное	ГОСТ 72II-54	-	I шт.
2. Ключ разводной до I9 мм	ГОСТ 7275-62	-	I "
3. Конопатка 290 мм	ПКК Сантехпроект	-	I "
4. Чеканка I80 мм	-"- -	-	I "
5. Напильник драчевый плоский	ГОСТ I465-59	-	I "
6. Щетка стальная		-	I "
7. Молоток слесарный	ГОСТ 23I0-54	-	I "
8. Уровень металлический	ГОСТ 94I6-60	-	I "
9. Метр стальной складной	ГОСТ 7253-54	-	I "
I0. Отвес 0-200	ГОСТ 7948-63	-	I "
II. Строительно-монтажный пистолет СМП-3 с набором патронов и дюбелей.	МСН-29-63 ГИСС-СССР	-	I "
I2. Электросварочный инструмент и приспособления в полном комплекте		-	I комп.
I3. Ящик инструментальный переносной		-	I шт.

УП. Техника безопасности

I. Состояние инструмента должно соответствовать СНиП Ш-А.П-62 §§ 4-I8-4-2I "Техника безопасности в строительстве".

2. При работе с передвижных подмостей должны соблюдаться требования СНиП Ш-А.II-62 §§ 9-72-9-78.

Монтаж внутренних водостоков промышленных зданий		ТТК 7.03.02.09
1964	Пояснительная записка	Альбом I / Лист

07.26.09

3. При производстве сварочных работ должны соблюдаться требования СНиП Ш-А.II-62 отдел 6.

4. При работе с автогидроподъемников или с автовышек должны соблюдаться требования СНиП Ш-А.II-62 отдел 5.

5. При пристрелке средств крепления трубопроводов водостоков к строительным конструкциям должны соблюдаться все пункты "Инструкции по применению СМП в электромонтажном производстве МСН-22-63 / ГМСС-СССР" (издание 1964 г.).

Проектный институт	Зам. гл. инженера	Г. Рябкин	Гл. инж. проекта		Б. Вадс
Проектпромвентиляция	Нач. отдела	С. Доморацкий	Инженер		В. Золка
	Гл. специалист	А. Грингауз	Ст. техник		Т. Юшкова

Монтаж внутренних водостоков промышленных зданий		ТТК 7.03.02.07	
1964	Пояснительная записка	Альбом I	Лист

1967	Монтажное положение	Монтажные внутренних водостоков промышленных зданий.	ТТК 7.03.02.02 Альбом I
			Лист 1

Проектный институт Проектпромвентиляция	Зам. гл. инженера		Г. Рабкин	Гл. инж. проекта		Е. Вайс
	Нач. отдела		С. Доморацкий	Ст. инженер		В. Золкин
	Гл. специалист		А. Грингауз	Ст. техник		Т. Юшкова

1967

Монтаж внутренних водостоков промышленных зданий

Крепление подвесной линии к нижнему поясу фермы.

ТТК 7.03.02.01 Альбом 1

Лист 2

07.26.09

Вид по I-I

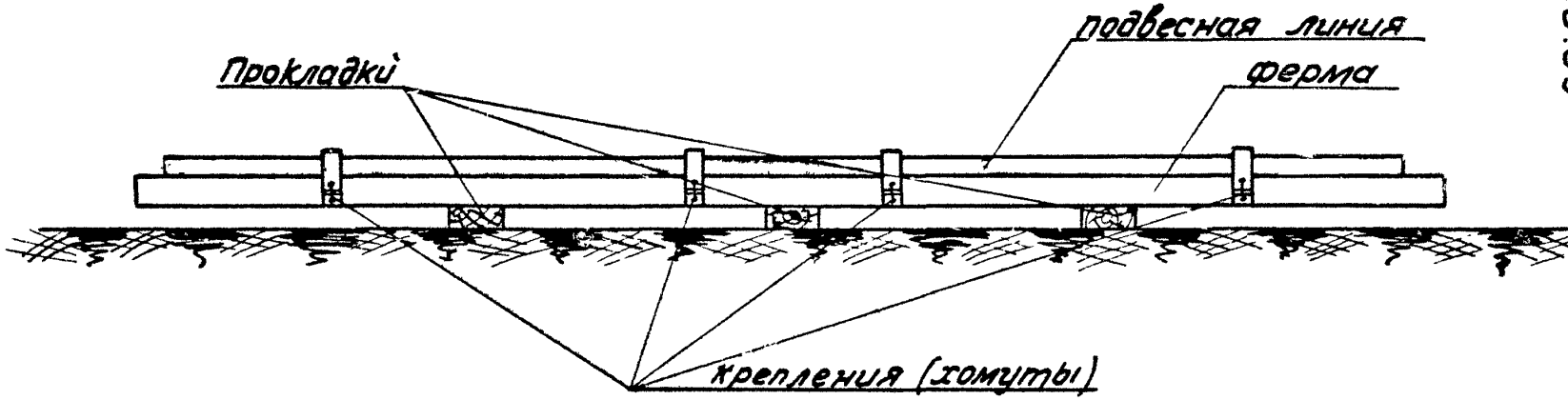

План

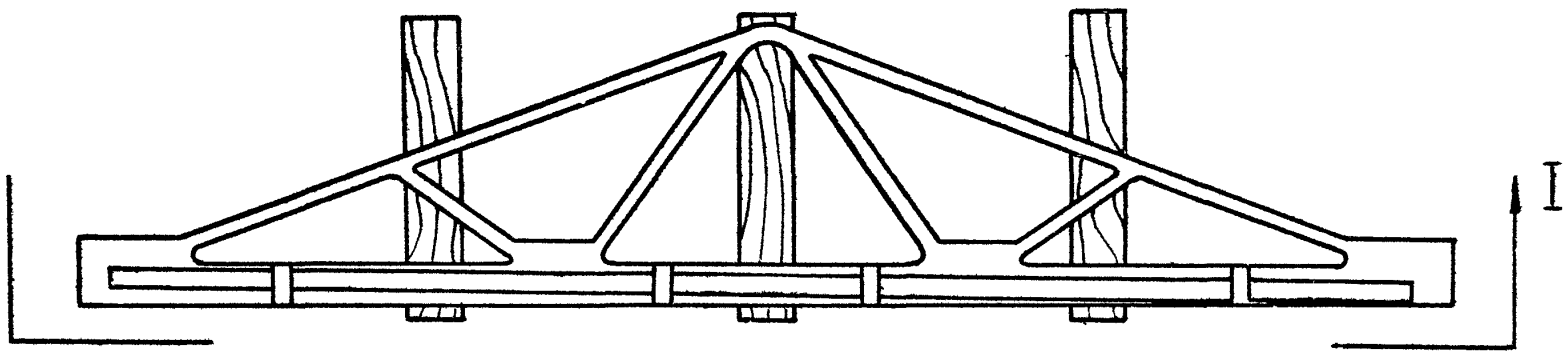

07.26.09

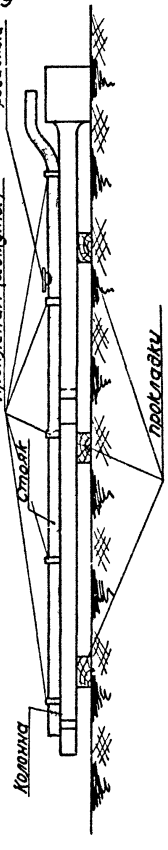

Вид по I-I

План

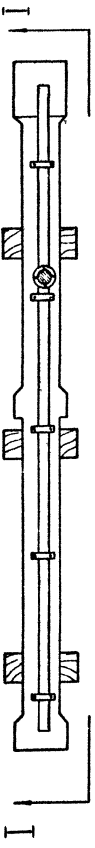

Монтаж внутренних водостоков промышленных зданий		ТТК 7.03.0207	
1967	Крепление водосточного стояка к колонне	Альбом I	Лист 3

Проектный институт Проектпромвентиляция	Зам. гл. инженера		Г. Рабкин	Гл. инж. проекта		Б. Вайс
	Нач. отдела		С. Доморадский	Ст. инженер		В. Золкин
	Гл. специалист		А. Грингауз	Ст. техник		Т. Юшкова

1967

Монтаж внутренних водостоков промышленных зданий.

Последовательность операций при монтаже водостоков.

ТТК 7.03.02.07 Альбом VII Лист 4

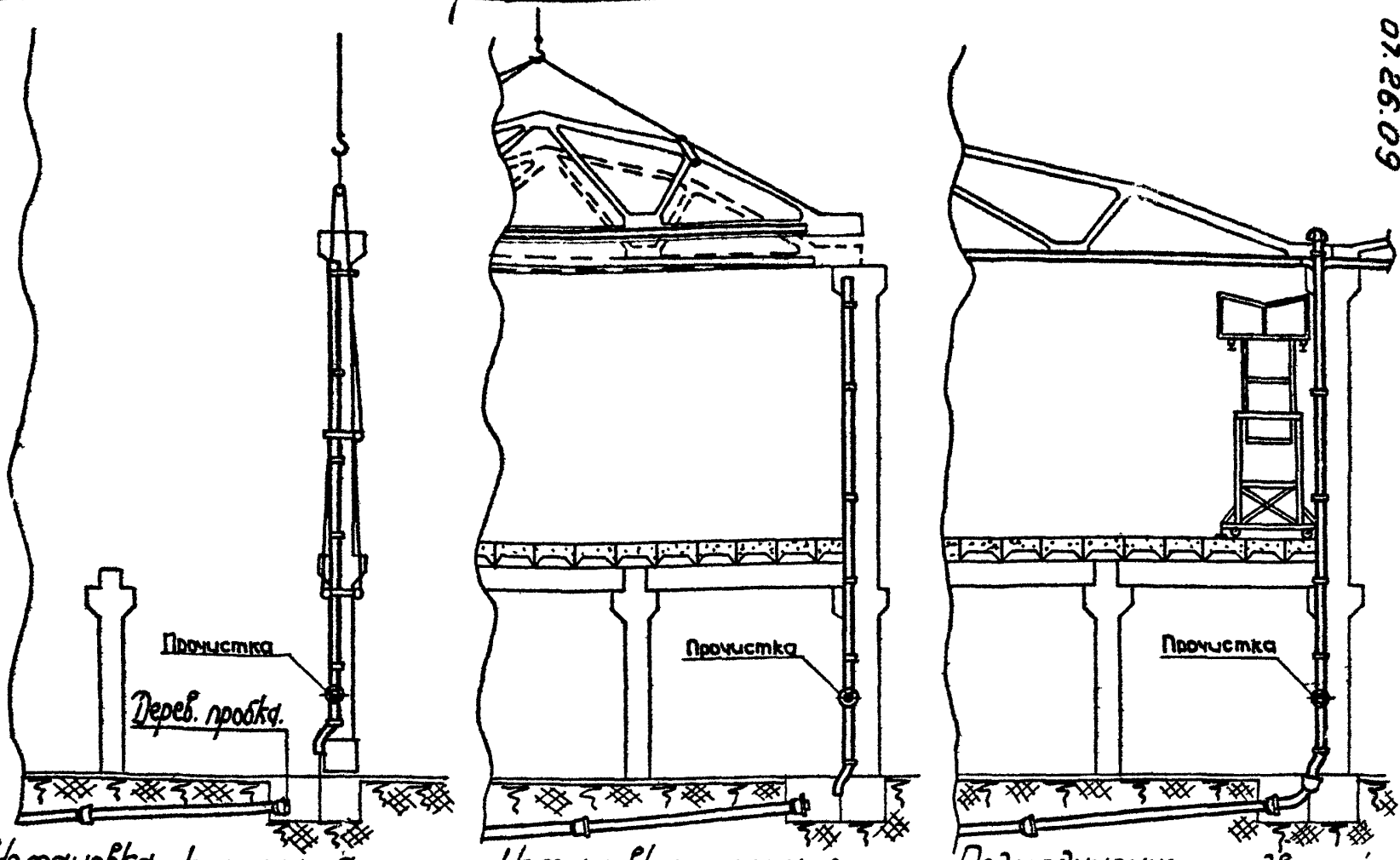

Установка колонны с закрепленным стояком

Установка фермы с закрепленной подвесной линией.

Подсоединение подвесной линии к стояку и стояка к отводной линии. Установка воронки.

60.92.09

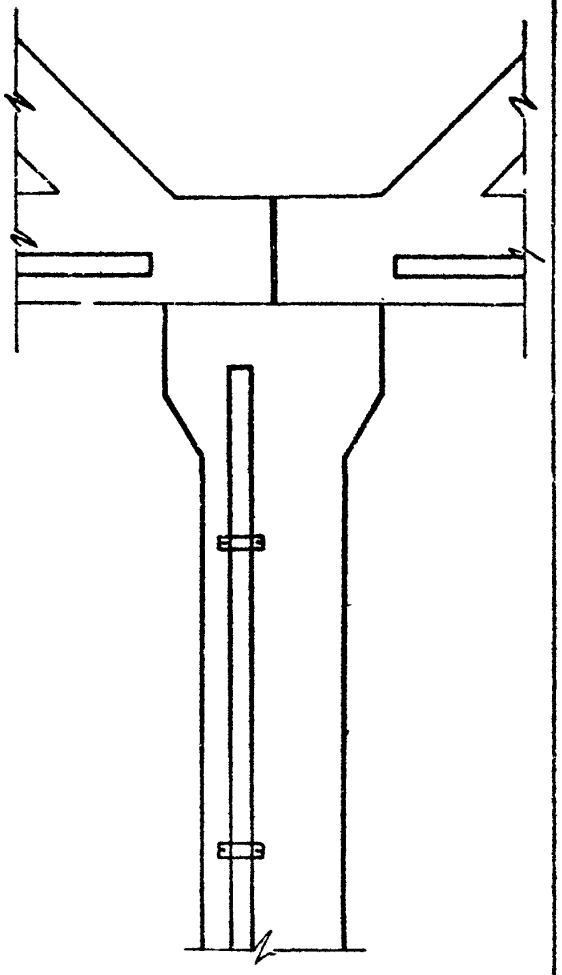

Исходное положение

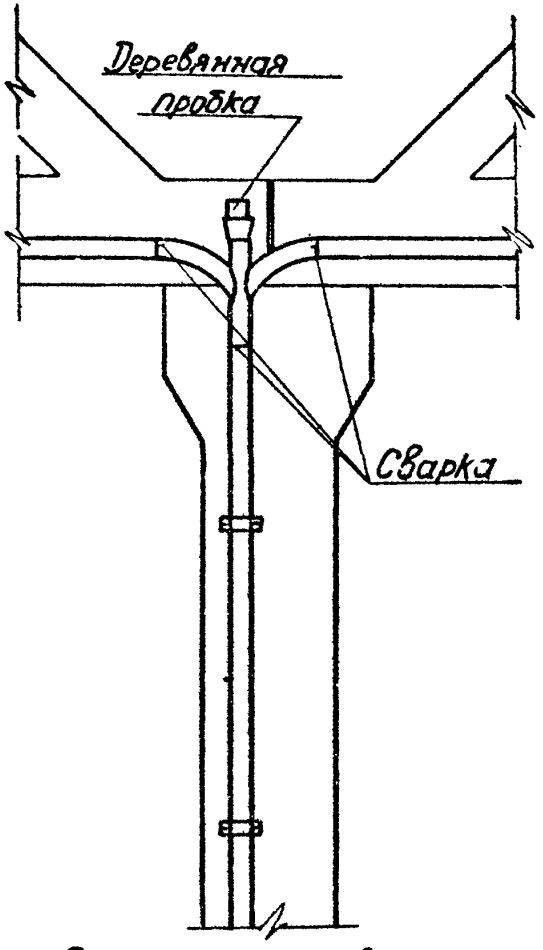

Соединение подвесных линий со стояком.

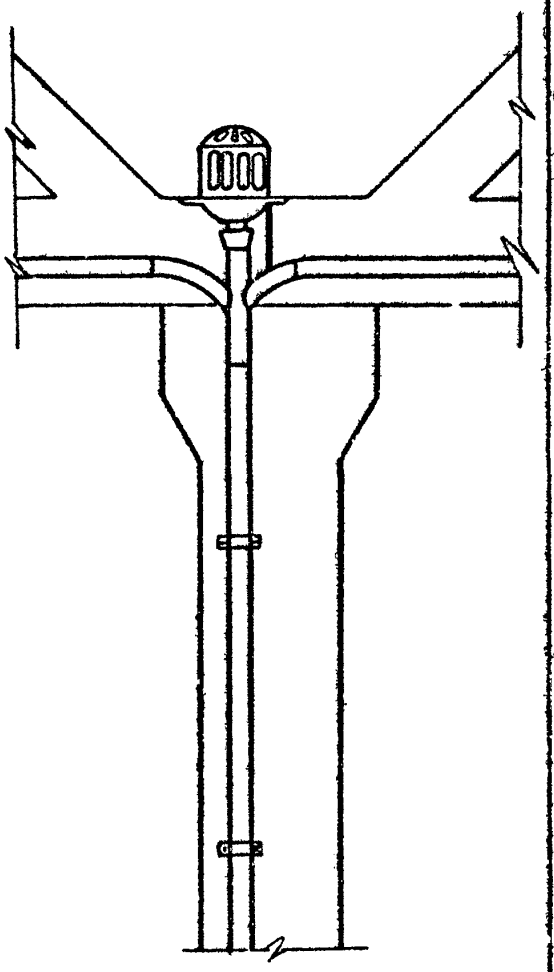

Установка воронки

Монтаж внутренних водостоков промышленных зданий

Последовательность операций при присоединении подвесных линий к стояку и установки воронки

ТТК 7.03.02.07.

Альбом I

Лист 5

1967

Проектный институт Проектпромвентиляция	Зам. гл. инженера		Г. Рабкин	Гл. инж. проекта		Б. Вайс
	Нач. отдела		С. Доморацкий	Ст. инженер		В. Залкин
	Гл. специалист		А. Гринеауз	Ст. техник		Т. Юшкова

07.26.09

Монтаж внутренних водостоков промышленных зданий.

Присоединение подвесных линий к стояку автогидроподъемника

1967

ТТК 7.05.02.01

Альбом 1

Лист 6

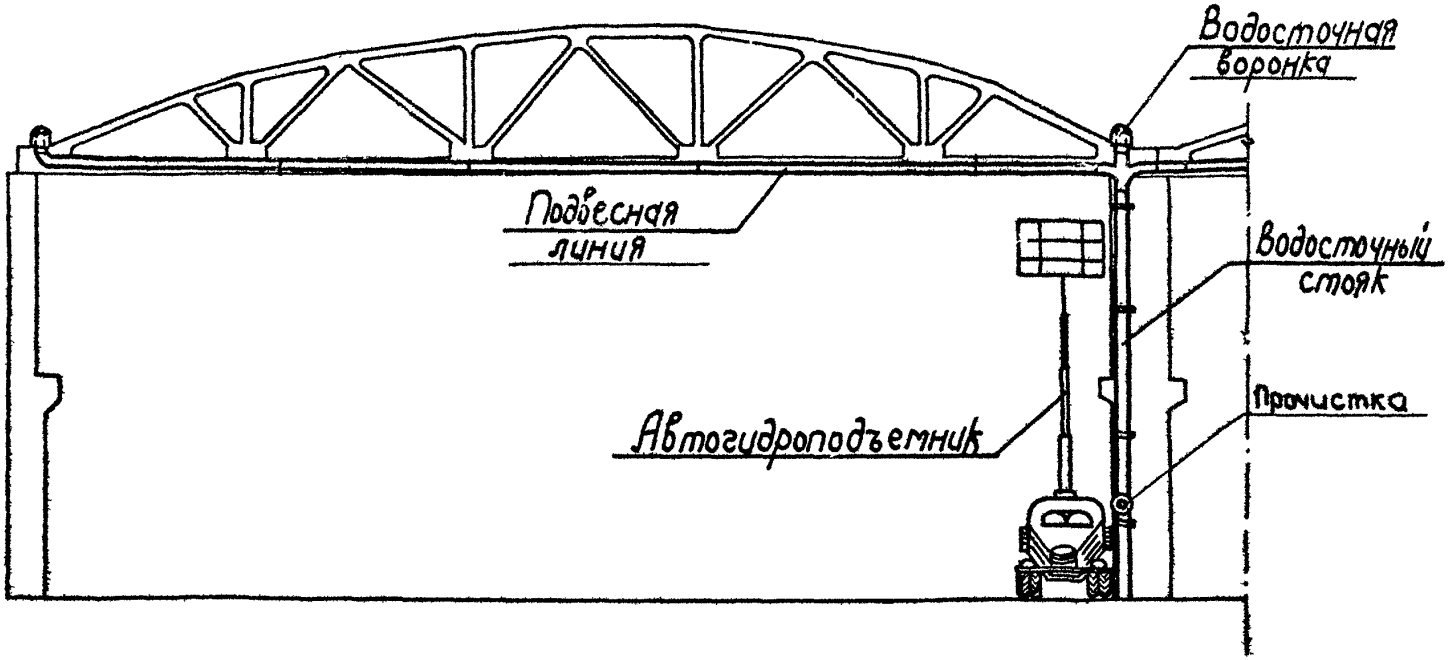

07.26.09

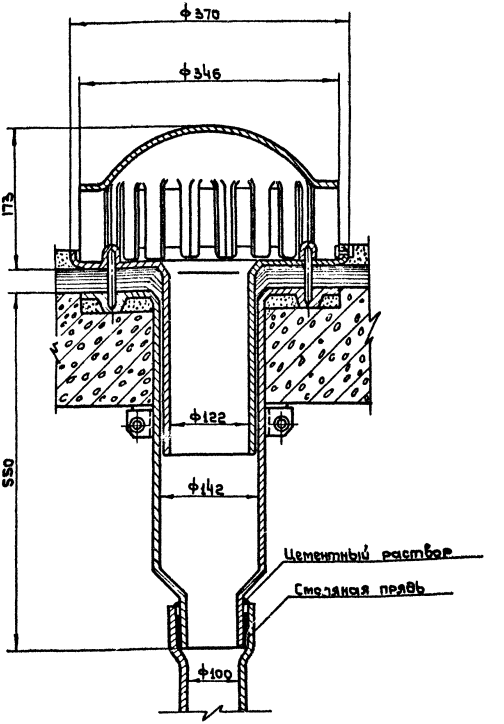

Монтаж внутренних водостоков промышленных зданий		ТТК 7.03.02.07	
1967	Установка водосточной воронки	Альбом I	Лист 7

Проектный институт Проектпромвентиляция	Зам. гл. инженера		Г. Рабкин	Гл. инж. проекта		Б. Вайс
	Нач. отдела		С. Доморацкий	Ст. инженер		В. Залкин
	Гл. специалист		А. Грингауз	Техник		А. Булатова

07.26.09

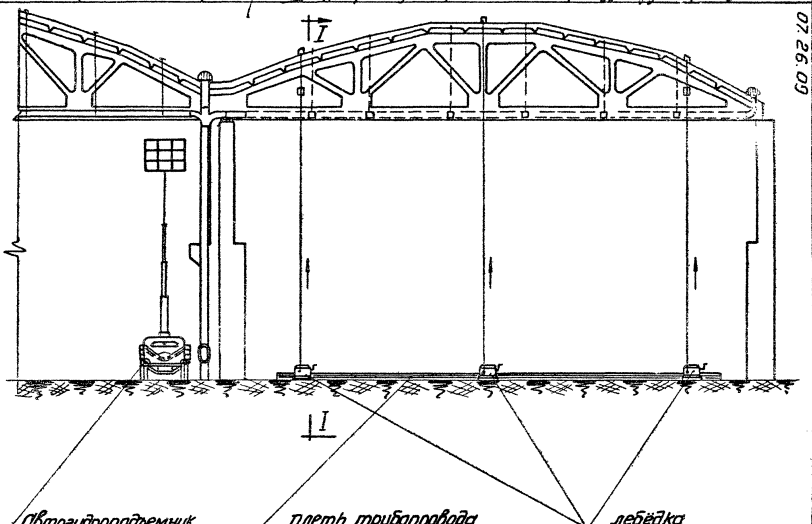

Монтаж внутренних водостоков промышленных зданий

1967

Последовательность монтажа внутренних водостоков (при установленных строительных конструкциях)

ТТК	7.03.02.07.
Альбом	Г
Лист	8

07.26.09

1967	Схема подъема плиты водостока.	Монтаж внутренних водостоков промышленных зданий	ТТК 7.03.02.07
			Альбом 1
			Лист 9

07.26.09

Проектный институт Проектпромвентиляции	Зам. гл. инж.		Г. Радкин	Гл. инж. пр-та		Б. Вайс
	Нач. отдела		С. Доморацкий	Рук. группы		Л. Соломат
	Гл. специал.		Л. Грингауз	Техник		А. Ширяева

NN п/п	Операции	Время в чел/часах							
		1	2	3	4	5	6	7	8
1	Монтаж водостоков из стальных труб ф до 150мм, длиной 15м и одной водосточной воронки				7.4				
2.	То же из чугунных канализационных труб				7.8				

Монтаж внутренних водостоков промышленных зданий

Т.Т.С. 7.09.02.07

Инв. № 1967

График производства работ

Инв. № 10

Отпечатано
в Новосибирском филиале ЦИТП
630064 г. Новосибирск, пр Карла Маркса 1
Выдано в печать "17" окт 1977г.
Заказ 2623 Тираж 1000

gost.e-ecolog.ru