ГОСУДАРСТВЕННЫЙ КОМИТЕТ СОВЕТА МИНИСТРОВ СССР ПО ДЕЛАМ СТРОИТЕЛЬСТВА

(ГОССТРОЙ СССР)

ТИПОВЫЕ ТЕХНОЛОГИЧЕСКИЕ КАРТЫ

РАЗДЕЛ 07

АЛЬБОМ 07.26

МОНТАЖ СИСТЕМ ВОДОПРОВОДА И КАНАЛИЗАЦИИ

Цена 1р.80к.

gost.e-ecolog.ru

07.26

ТТК 7.03.01; 7.03.02 и 7,06.01

ТИПОВЫЕ ТЕХНОЛОГИЧЕСКИЕ КАРТЫ НА МОНТАЖ ВНУТРЕННИХ САНИТАРНО-ТЕХНИЧЕСКИХ СИСТЕМ

СОДЕРЖАНИЕ ТТК

Альбом I. Монтаж систем водопровода и канализации

Альбом II. Монтаж систем центрального отопления и горячего водоснабжения, а также инструменты, приспособления, средства малой механизации и вспомогательные работы

Альбом III. Монтаж воздушного отопления, газопровода и отопительных котельных.

Альбом I

РАЗРАБОТАНЫ

ПИ "Проектпромвентиляция"

УТВЕРЖДЕНЫ

и введены в действие Главпромвентиляцией Минмонтажспецстроя СССР приказ № 126 от 12 ноября 1968 г.

Центральный институт типовых проектов

07.26.06

УСТАНОВКА УМЫВАЛЬНИКОВ

I. Область применения

Карта применяется при установке умывальников

II. Технико-экономические показатели монтажного процесса

I. Трудоемкость установки умывальника (в чел/час) - I,75

2. Выработка на I рабочего в смену:

а) в физических величинах (шт.) - 4

б) в денежном выражении (руб.) - 52,80

III. Организация и технология монтажного процесса

I. Умывальники поднимают на этажи при помощи вертикального строительного подъемника и подают в зону их установки.

2. Установку умывальников производят после окончания монтажа трубопроводов водопровода и канализации, перед последней окраской помещений.

3. Подготовка рабочего места для установки умывальников предусматривает:

а) освобождение места установки от посторонних предметов;

б) обеспечение освещением и возможности подключения электроинструмента.

4. Монтажные положения умывальников даны на листах I и 2.

5. Последовательность установки умывальника приведена на листе 8.

07.26.05

6. Способ крепления кронштейнов указан на листе 4.

7. График производства работ показан на листе 5.

IУ. Организация и методы труда рабочих

I. Установку умывальника выполняет слесарь-сантехник 4-го разряда.

2. Последовательность рабочих операций:

а) разметка по шаблону мест отверстий для установки кронштейнов;

б) сверление отверстий электродрелью и установка в них хлорвиниловых втулок;

в) установка кронштейнов;

г) установка умывальника на кронштейнах и выверка его;

д) присоединение умывальника к канализации;

е) присоединение подводок водопровода к умывальнику.

3. Методы труда.

С помощью шаблона размечают отверстия для установки кронштейнов под умывальник. Просверливают отверстия и вставляют в них хлорвиниловые втулки. После этого устанавливают кронштейны, проверяют их по уровню и закрепляют шурупами.

При установке умывальника выступающий штифт кронштейна должен входить в отверстие нижней плоскости борта умывальника. Бутылочный сифон присоединяют к умывальнику после установки его на кронштейны.

Проектный институт Проектпромвентиляция	Зам. гл. инженера	Г. Рабкин	Гл. инж. проекта
	Нач. отдела	С. Доторацкий	Инженер
	Гл. специалист	А. Гринсауз	Ст. техник

Б. Вайс
В. Золкин
Т. Юшкова

Установка умывальников		ТТК 7.03.02.04	
1967	Пояснительная записка	Альбом I	Лист

07.26.06

Затем присоединяют подводки водопровода к арматуре умывальника. Для установки арматуры, в зависимости от ее типа, пробивают одно, два или три отверстия в имеющихся на задней полке умывальника утоньшениях.

У. Материально-технические ресурсы

I.	Умывальник	- I шт.
2.	Смеситель	- I "
3.	Полиэтиленовый бутылочный сифон	- I "
4.	Шурупы 8 х 60	- 6 "
5.	Хлорвиниловые втулки	- 6 "
6.	Замазка суриковая	- 0,05 кг
7.	Прядь смоляная	- 0,05 "

УI. Набор инструмента

I.	Дрель электрическая до I0 мм с кабелем и устройством для понижения тока ДР-2	- I шт.
2.	Бородок слесарный I20 мм ГОСТ 7214-54	- I "
3.	Зубило слесарное 200 мм ГОСТ 72II-54	- I "
4.	Сверла до 5 ÷ 9 мм	- I0 "
5.	Ключ трубный рычажный № I ОСТ НКТМ-39	- I "
6.	-"- № 2 -"-	- I "
7.	Ключ арматурный (с мягким зажимом)	- I "
8.	Ключ разводной до I9 мм ГОСТ 7275-62	- I "
9.	Конопатка 290 мм -ПКК Сантехпроект (Проектпромвентиляция)	- I "
I0.	Молоток слесарный ГОСТ 23I0-54	- I "
II.	Отвертка В-200 м ГОСТ 5423-54	- I "

07 26 06

I2. Плоскогубцы комбинированные 200 мм
ГОСТ 5547-52 - I шт.

I3. Уровень металлический 300 мм
ГОСТ 99I6-60 - I "

I4. Отвес 0-200 ГОСТ 7948-63 - I "

I5. Метр складной стальной ГОСТ 7253-54 - I "

I6. Ящик инструментальный переносный - I "

УП. Техника безопасности

I. К работе с электрифицированными инструментами допускаются лица, прошедшие производственное обучение и имеющие соответствующее удостоверение на право работы электрифицированным инструментом.

2. При работе с электрифицированными слесарными инструментами должны соблюдаться требования 3 и 4 разделов СНиП Ш-А. П-62 "Техника безопасности в строительстве".

Проектный институт	Зам гл инженера	Нач отдела	Гл специалист
Проектпромвентиляция	Нач отдела	Гл инж проект	Инженер
	Б Вайс	В Золкин	Т Юшкова
	Д Робкин	С Доторгуев	А Гринсоуз

Установка умывальников		ТТК 7 03 02 04	
1967	Пояснительная записка	Альбом I	Лист

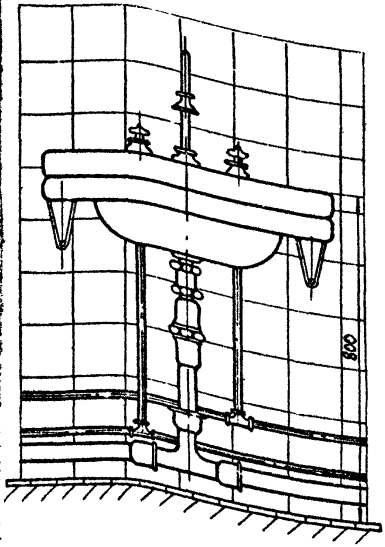

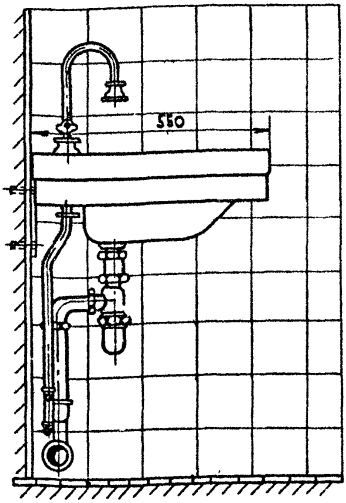

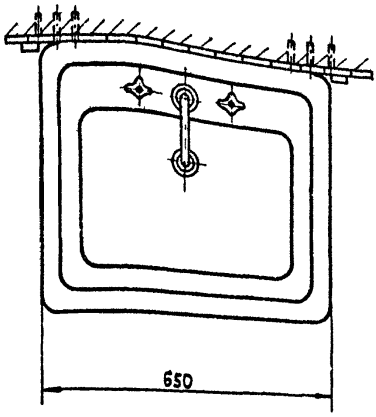

Способ крепления кронштейнов к стенам указан на листе 4.

Установка умывальников		ТТК 7.03.02.04	
1967	Монтажное положение умывальника с настольным смесителем	Альбом I	Лист 1

Проектный институт Проектпромвентиляция	Зам гл инженера		Г Рабкин	Гл инж проекта		Б Вайс
	Нач отдела		С Доморацкий	Ст инженер		В Золкин
	Гл. специалист		А Грингауз	Ст техник		Т. Юшкова

07.26.06

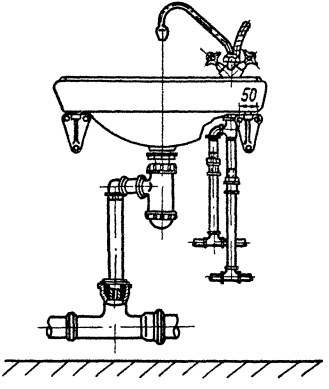

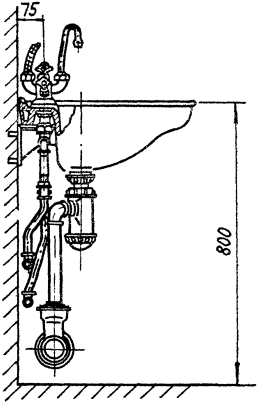

Установка умывальников

1967

Монтажное положение умывальника с комбинированным смесителем.

ТТК 7.03.02.04

Альбом I

Лист 2

Установка кронштейнов

Сверление отверстий и установка жлорвиниловых втулок

Разметка отверстий по шаблону

Присоединение водопровода к умывальнику

Присоединение умывальника к канализации

Установка умывальника

Установка умывальников		ТТК 7.03.02.04	
1967	Последовательность установки	Альбом I	Лист 3

07.26.06

На дюбель-винтах

Шурупами в хлорвиниловых втулках

Шурупами к деревянным бабышкам

Проектный институт Проектпромвентиляция	Зам гл инженера		Г. Рабкин	Гл. инж. проекта	Б. Вайс
	Нач. отдела		С. Доморацкий	Ст. инженер	В. Золкин
	Гл. специалист		А. Грингауз	Ст. техник	Т. Юшкова

1967	Установка умывальников Способ крепления кронштейнов к стенам	ТТК 7.03.02.04	
		Альбом I	Лист 4

07 26.06

График производства работ

NN п/п	Операции	в время в чел/час	
		1	2
1	Установка умывальника с подсоединением к трубопроводам	1.75	

Отпечатано
в Новосибирском филиале ЦИТП
630064 г. Новосибирск, пр Карла Маркса 1
Выдано в печать "17" окт 1977г.
Заказ 2623 Тираж 1000

gost.e-ecolog.ru