ГОСУДАРСТВЕННЫЙ КОМИТЕТ СОВЕТА МИНИСТРОВ СССР ПО ДЕЛАМ СТРОИТЕЛЬСТВА
(ГОССТРОЙ СССР)

ТИПОВЫЕ ТЕХНОЛОГИЧЕСКИЕ КАРТЫ

РАЗДЕЛ 07

АЛЬБОМ 07.19

МОНТАЖ ДВЕРНЫХ И ОКОННЫХ БЛОКОВ

Цена 0р.72коп.

gost.e-ecolog.ru

С О Д Е Р Ж А Н И Е

7.03.02.12	Установка оконных блоков в каменных,рубленых и каркасных стенах	3 стр.
7.03.02.14	Установка дверных блоков в каменных,рубленых и каркаснообшивных стенах	13 стр.

Типовая технологическая карта

Установка дверных блоков в каменных, рубленых и каркасно-обшивных стенах

Шифр 7.03.02.14 07.19.02

Гл. инженер треста	В. Цыро
Начальник отдела	В. Козлов
Гл. инженер проекта	М. Маслов
Исполнитель	Р. Лысенко

I. ОБЛАСТЬ ПРИМЕНЕНИЯ

Технологическая карта разработана на установку дверных блоков в жилых зданиях. За единицу измерения объема выполненных работ принимается 100 м периметра дверных блоков.

II. ТЕХНИКО-ЭКОНОМИЧЕСКИЕ ПОКАЗАТЕЛИ МОНТАЖА НА 100 М ПЕРИМЕТРА ДВЕРНЫХ БЛОКОВ

Трудоемкость, чел.-день	- 2,78
Выработка одного рабочего в смену, м	- 36
Потребность в монтажном кране, машино-смены	- 0,21

Разработана трестом "Оргтехстрой" Главновосибирскстроя

Утверждена техническими управлениями Минстроя СССР, Минпромстроя СССР, Минтяжстроя СССР "28" декабря 1970 г. N 2/20-2-11/1481

Срок введения "1" сентября 1971 г.

Ш. ОРГАНИЗАЦИЯ И ТЕХНОЛОГИЯ СТРОИТЕЛЬНОГО ПРОЦЕССА

Установку дверных блоков производят после полного окончания устройства стен, перегородок, монтажа перекрытия, а также после устройства чистых или черных полов в жилых зданиях.

На строительную площадку дверные блоки доставляются в контейнерах грейферного типа автотранспортом в период возведения здания. Доставленный на объект контейнер с дверными блоками на этаж-секцию подается краном на перекрытие до монтажа плит перекрытия вышележащего этажа. Дверные блоки поставляются на объект с антисептированными в заводских условиях боковыми поверхностями коробок. Дверные полотна должны быть прочно закреплены в коробках, чтобы в процессе транспортировки и установки они не раскрывались.

При перевозке дверные блоки должны быть предохранены от действия атмосферных осадков и солнечных лучей, а также от механических повреждений и загрязнений.

При установке дверных блоков в проемы каменных стен их выверяют по отвесу и уровню.

После выверки дверные коробки окончательно закрепляют закрепами. Их забивают в специально поставленные деревянные антисептированные пробки и прикрепляют к коробке гвоздями через имеющиеся в них ушки. Через ушки закрепы прибивают к коробке не ближе 15–20 мм от четверти коробки. Каждый вертикальный брусок дверной коробки крепится закрепами не менее чем в 2-х местах, при расстоянии между закрепами не более 1,0 м. В кладку с каждой стороны проема закладывают не менее 2-х деревянных пробок.

При возведении бревенчатых стен концы бревен, выходящих в дверной проем, отрезают на указанный в проекте размер, нарезают в них гребни, которые должны входить в пазы вертикальных элементов дверных коробок при их установке.

В брусчатых стенах коробки устанавливаются аналогично. Над дверными коробками брусчатых и бревенчатых зданий необходимо оставить зазоры, равные 5 % от высоты проемов, и плотно забивать их паклей. Вставлять клинья в зазоры запрещается. В каркасно-обшивных стенах установка и крепление дверных блоков производятся параллельно с монтажом каркасов.

Дверные блоки при установке их в перегородках не должны выступать из плоскости перегородок. Ввиду того, что перегородки имеют толщину около 80 мм, для заполнения проемов применяют коробки шириной 74 мм.

При установке дверных блоков в оштукатуриваемые перегородки, когда проемы обрамляют наличниками, коробки должны выступать на толщину штукатурки, чтобы наличник плотно прилегал к наружным граням коробки и к штукатурке.

В случае несоответствия толщины устанавливаемых дверных коробок толщине перегородок выступающие части коробок закрывают рейками. Если ширина коробки меньше, чем толщина перегородки, то рейкой закрывают выступающую часть стены.

Каждая боковая сторона коробки крепится к перегородке гвоздями длиной 125 мм, не менее чем в 2-х местах. Расстояние между местами крепления должно быть не более 1,0м.

Примеры установки дверных коробок в стенах и перегородках приведены в приложениях к карте (см. листы 15,16,17).

Зазоры между коробкой и кладкой наружных стен следует тщательно проконопачивать термоизоляционными материалами: на 3/4 глубины - сухой паклей, войлоком или другими материалами соответствующего качества, а оставшуюся 1/4 глубины со стороны помещения - жгутом, смоченным в алебастровом молоке.

Зазоры между дверными коробками и внутренними стенами и перегородками проконопачивают войлоком или паклей насухо, после чего устанавливают наличники.

При поступлении дверных блоков на строительную площадку следует проверить качество каждого изделия путем внешнего осмотра и обмера.

Запрещается выгружать дверные блоки на строительную площадку если при их приемке будут обнаружены признаки грибкового заражения.

Допустимые отклонения от номинальных размеров дверных блоков, полотен, коробок, деталей должны приниматься по ГОСТ 475-62 (смотри таблицу на стр. 5).

07.19.02
7.03.02.14

№ п.п.	Наименование изделий и деталей	Отклонения от номинальных размеров в мм			Примечание
		по высоте	по ширине	по толщине	
I	Блоки оконные и дверные	± 3	± 3	± 2	
2	Створки, фрамуги и форточки. Дверные полотна. Коробки (по размерам в четвертях)	± 2	± 2	± I	По ГОСТ 475-62
3	Обвязки, горбыльки, нащельники, раскладки для остекления и обкладки дверей	-	± I	± I	
4	Средники, импосты и бруски коробок	-	± 2	± 2	

Отклонения по размерам профилей и соединений допускаются не более ± I мм, по размерам зазоров между элементами оконного и дверного блока – не более ± I мм, по размерам между четвертями остекления (определяющими размеры стекол) – не более + 2мм, по разности диагоналей световых отверстий в четвертях – не более 3 мм, по размерам самих четвертей – не более + I мм.

Покоробленность оконных створок, дверных полотен, фрамуг и коробок не должна превышать 2 мм, покоробленность форточек – I мм. Перекос этих изделий не должен выходить за пределы допустимых отклонений по их высоте и ширине.

Влажность древесины не должна превышать :

для деталей оконных переплатов, балконных дверей. фрамуг, форточек и коробок внутренних дверей – I2 %;

для коробок окон и коробок наружных дверей (входных с улицы) – I8 %.

Качество выполненных работ должно быть не ниже требований, указанных в таблице.

Оценка качества работ

№ п.п.	Показатели	Отлично	Хорошо	Удовлетвор.
I	Отклонение от вертикали дверных коробок и наличников в мм	не более I	не более 2	не более 3
2	Перекос изделий в любом направлении в мм	не допуск.	не более I	не более 2
3	Отклонение от проекта по ширине наличников в мм	не более ± I	не более ± 2	не более ± 3
4	Зазор между элементами, соединяемыми гвоздями, в мм	не допуск.	не более I	не более 2

При установке дверных блоков зазоры, предусмотренные в створах и притворах дверных полотен наружных и внутренних дверей, должны быть равны 2 мм.

IУ. ОРГАНИЗАЦИЯ И МЕТОДЫ ТРУДА РАБОЧИХ

I. Схема организации рабочего места по установке дверных блоков дана на стр. I4.

2. Работы по установке дверных блоков выполняет комплексное звено, состоящее из 2 плотников и I штукатура.

Плотник 4 разряда	- I чел. (М1)
Плотник 2 разряда	- I чел. (М2)
Штукатур 3 разряда	- I чел. (М3)

Плотники (М1) и (М2) должны иметь смежную профессию такелажников, так как им приходится осуществлять подъем дверных блоков пакетами или в контейнерах подъемным краном и разгружать их на этажах. Плотник М1 устанавливает дверные блоки в проектное положение по отвесу и уровню, заклинивает их клиньями, а затем производит крепление коробок к кирпичным стенам ершами, а к деревянным перегородкам-гвоздями.

Плотник М2 расчищает основание проема, изготовляет клинья для крепления блоков, подносит блоки с плотником М1 к месту установки.

Штукатур М3 обивает боковые поверхности коробок толем и производит конопатку дверных коробок паклей или войлоком.

3. График производства работ составлен на установку дверных блоков в объеме I00 м периметра. Каждый рабочий звена выполняет определенный вид работ. Ввиду того, что рабочий М3, производящий обивку коробок толем и конопатку коробок, отстает по времени от рабочих М1 и М2, рабочие М1 и М2 в течение I,5 часов каждой смены производят конопатку дверных коробок.

4. Основные указания по технике безопасности

Все работы должны производиться при строгом соблюдении правил техники безопасности, указанных в СНиП Ш-А II-70.

" Техника безопасности в строительстве" Основными из этих правил являются следующие :

а) все рабочие на строительстве должны быть обучены правилам техники безопасности, а вновь поступившие на работу, кроме общего ознакомления с этими правилами, - ознакомлены непосредственно на рабочем месте с безопасными методами ведения работ;

б) администрация строительства должна обеспечить рабочих спецодеждой, защитными средствами в соответствии с действующими нормами;

в) деревянные рукоятки ручных строительных инструментов должны быть изготовлены из древесных твердых и вязких пород (кизил, бук, граб или береза) влажностью не более I2 % (в соответствии с ГОСТ), гладко обработаны, тщательно подогнаны и надежно закреплены. На поверхности рукояток не допускаются выбоины и сколы.

г) работать следует всегда заточенным правленым инструментом; при заточке инструмента на наждачном круге необходимо соблюдать установленные правила и обязательно надевать предохранительные очки или пользоваться защитным экраном;

д) инструмент, имеющий отточенное лезвие или острие (долота, стамески, рубанки и т.д.), следует передавать другому лицу только рукояткой вперед;

е) на строительстве запрещается пользоваться огнем, электросваркой и автогеном без применения предохранительных мер;

ж) курить разрешается только в специально отведенных для этого местах;

з) при установке блоков не допускается прекращение работы до их закрепления в проеме;

и) работы под зоной монтажа разрешается производить при наличии не менее I2 перекрытий над рабочим местом звена плотников.

КАЛЬКУЛЯЦИЯ

трудовых затрат на установку I00 м периметра дверных блоков

№ п.п.	Шифр норм	Наименование работ	Един. изм.	Объем работ	Норма времени на ед. измерен., чел.-час	Затраты труда на весь объем работ, чел.-час	Расценка на един. измерен., руб.коп.	Стоимость затрат труда на весь объем работ, руб.коп.
I	§ I-6 п.32	Подъем блоков в пакетах или контейнерах краном на захватку	I00 подъемов	0,0I	2I	0,2I	II-28	0-II
2	§ I-I5 п.9	Разгрузка блоков с контейнера	Iт	0,66	I,I5	0,759	0-50,4	0-33
3	§ 6-I-27 п.8	Обивка коробок толем	$м^2$	I0	0,24	2,4	0-II7	I-II
4	§ I-I4 п.4	Разноска дверных блоков в пределах этажа на расстоянии до 20 м	Iт	0,66	I,4I	0,93	0-6I8	0-4I
5	6-I-I4 п.3	Установка деревянного блока	I00м периметра блоков	I,00	9,6	9,6	5-37	5-37
6	§ 8-I8 п.3	Оконопатка коробок войлоком или паклей насухо	-"-	I,00	8,4	8,4	4-66	4-66
		ИТОГО :				22,29	-	II-99

07.19.02
7.03.02.14

ГРАФИК ПРОИЗВОДСТВА РАБОТ

№ п.п.	Наименование работ	Ед. изм.	Объем работ	Трудоемкость на един. измер., чел.-час	Общая трудоемкость чел.-дн.	Состав звена: Профессия и разряд	Кол.	Рабочие дни: 1-й час.	2-й час.	3-й час.	4-й час.	5-й час.	6-й час.	7-й час.	8-й час.
I	Подъем дверных блоков пакетами в контейнерах и разгрузка их на этажах	I подъем	I	0,2I	0,I	Плотник 4 разр. 2 разр.	I I	2							
2	Обивка дверных коробок толем	I00м периметра блок.	I	2,4	0,3	Штукатур 3 разр.	I		1						
3	Установка дверных блоков с подноской к месту установки	"	I	I0,5	I,3	Плотник 4 разр., 2 разр.	I I					2			
4	Конопатка дверных коробок войлоком или паклей насухо	"	I	8,4	I	Штукатур 3 разр. Плотник 4 разр. 2 разр.	I I I						3		

II

У. МАТЕРИАЛЬНО-ТЕХНИЧЕСКИЕ РЕСУРСЫ.

Нормы расхода материалов при установке 100 м периметра дверных блоков

№ п.п.	Наименование материалов	Един. изм.	В каменных стенах до 3 м²	В деревян. рубл. стенах до 3 м²	В перегородках и нерубл. стенах до 2 м²	Обоснование
1	Дверные коробки	м	100	100	100	Производ. нормы
2	Наличники	м	-	112	112	Т-113
3	Закрепы 180 мм	шт	68	-	-	Т-111
4	Толь	м²	34	-	-	Т-110
5	Пакля	кг	25	-	-	СНиП IУ Т-336
6	Войлок	м²	18	27	21	Т-336
7	Гвозди штукатурные 50мм	кг	0,8	-	-	Т-110
8	Гвозди 80 мм	кг	-	0,707	0,707	Т-113
9	Гвозди 100 мм	"	0,75	-	-	Т-111
10	Гвозди 125 мм	"	-	2,04	2;04	Т-111
11	Дрань штукатурная	шт	200	-	-	Т-110
12	Гипс	кг	80	-	-	Т-189
13	Приборы дверные	компл.	По проектным данным			
14	Полотна дверные	м²	32	29	30	СНиП IУ-Т-336

Примечание. Нормы расхода материалов даны на установку наличников по периметру коробки с одной стороны.

Машины, оборудование, механизированный инструмент, инвентарь, приспособления

№ п.п.	Наименование	Количество	Техническая характеристика
I	Монтажный кран башенный	I	Грузоподъемн. 3т
2	Лари для пакли	I	
3	Лари для войлока	I	
4	Лари для алебастра	I	
5	Контейнер для доставки дверных блоков грузоподъемностью I т	2	Чертежи разработаны СКБ"Кассетдеталь"домостроительного комбината Главмосстроя
6	Столик отделочника	2	
	Инструмент для столярно-плотничных работ (на звено 2 человека)		
I	Топоры	2	
2	Ножовки	2	
3	Стамески	2	
4	Рубанок переделанный (служит как рубанок и отборник)	2	
5	Коловороты	2	
6	Сверла	2	
7	Молотки	2	
8	Отвесы	2	
9	Лом	I	
I0	Кусачки	2	
II	Разводка для пил	I	
	Инструмент для конопатки дверных блоков		
I	Мастерок штукатурный или кельма	I	
2	Ведра	2	
3	Конопатки металлические	3	
4	Молотки деревянные	3	

Примерная схема производства работ

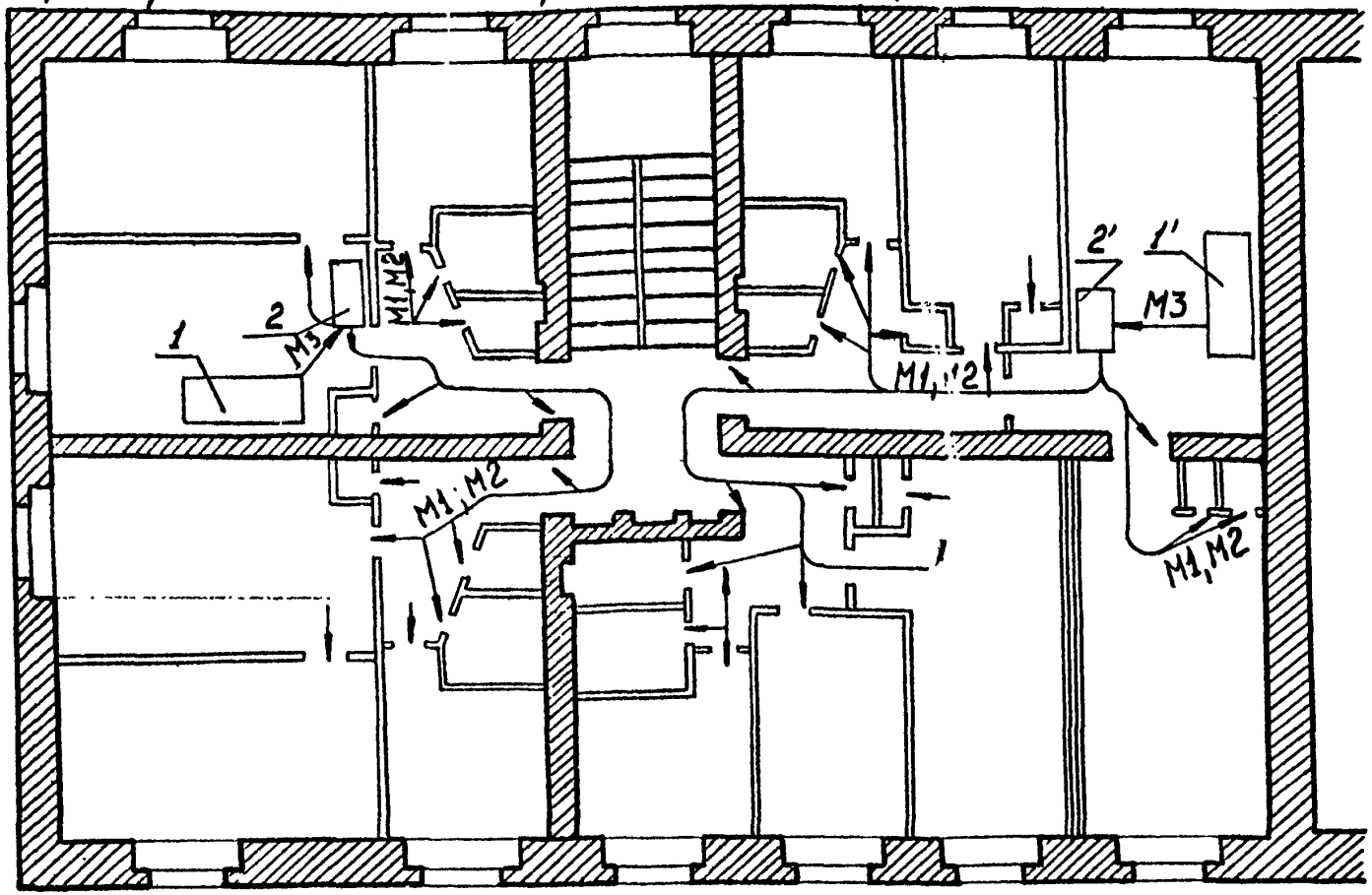

1; 1'–пакет с дверными блоками на секцию – этажа;
2, 2'–верстак для обивки толью боковой поверхности коробок;
—► направление движения при производстве работ;

Двери для жилых и общественных зданий

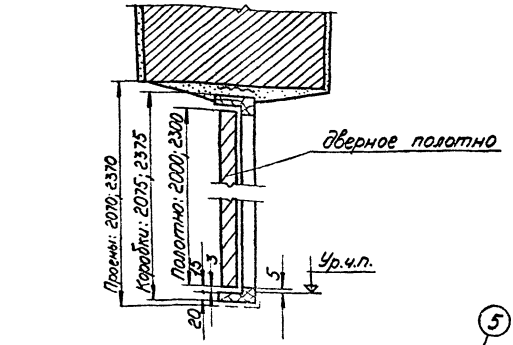

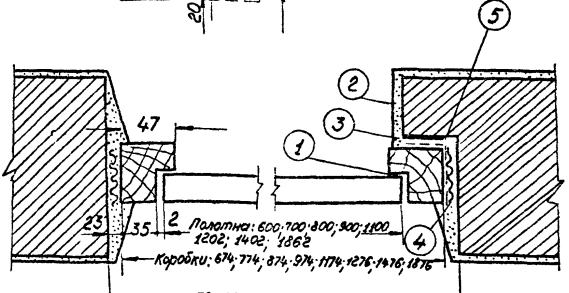

1 - уплотняющая пенополиуретановая прокладка (в дверях помещений повышенной звукоизоляции);
2 - оштукатуренный откос;
3 - технический войлок, с последующей заделкой цементным раствором для наружных откосов;
4 - пакля, смоченная в алебастровом растворе;
5 - толь.

Устройство верха проёма в стене при установке глухих и остеклённых дверей с притвором в четверть

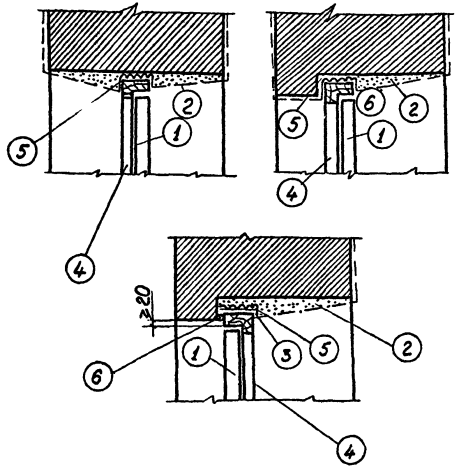

1 - дверное полотно;
2 - откос;
3 - толевая прокладка;
4 - дверная коробка;
5 - конопатка;
6 - гернетезирующий материал из технического войлока с последующей заделкой цементным раствором применяется при заполнении дверных проёмов.

Установка в перегородках глухих и остеклённых дверей с притвором в четверть

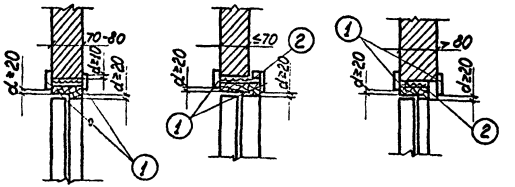

1 - наличник;
2 - накладная рейка.

Устройство низа проёма с порогом

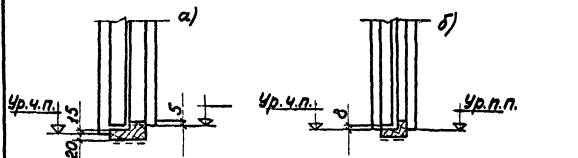

а) при разном уровне чистого пола;
б) при одинаковом уровне чистого пола.

Устройство низа проема без порога.

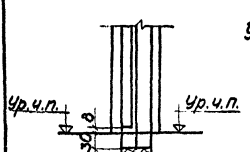

Контейнер грейферный

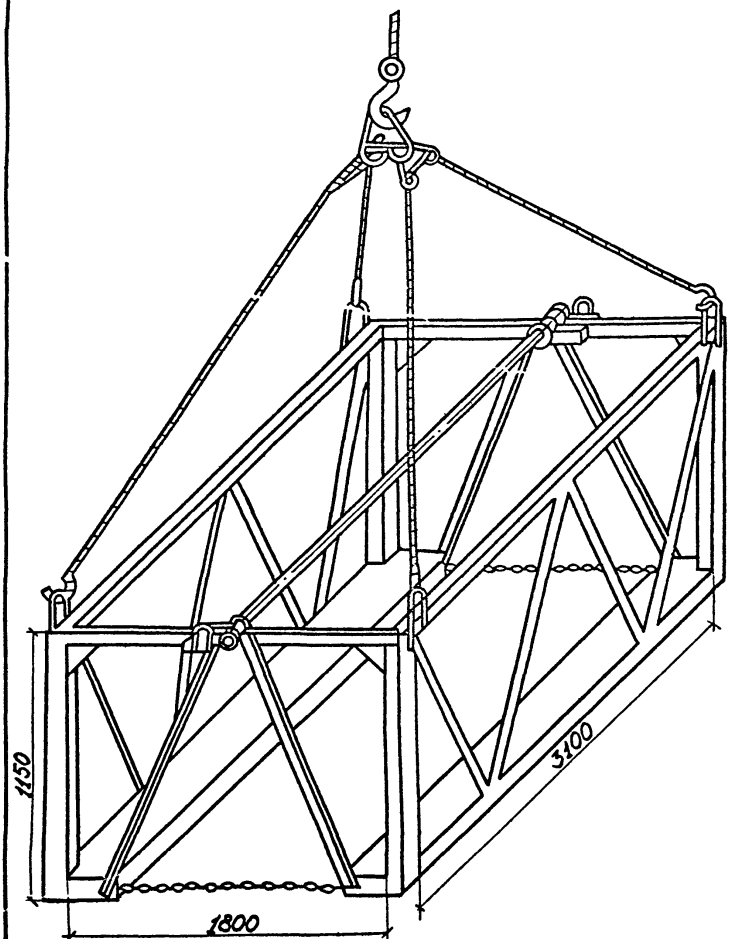

Примерная схема комплектования пакета

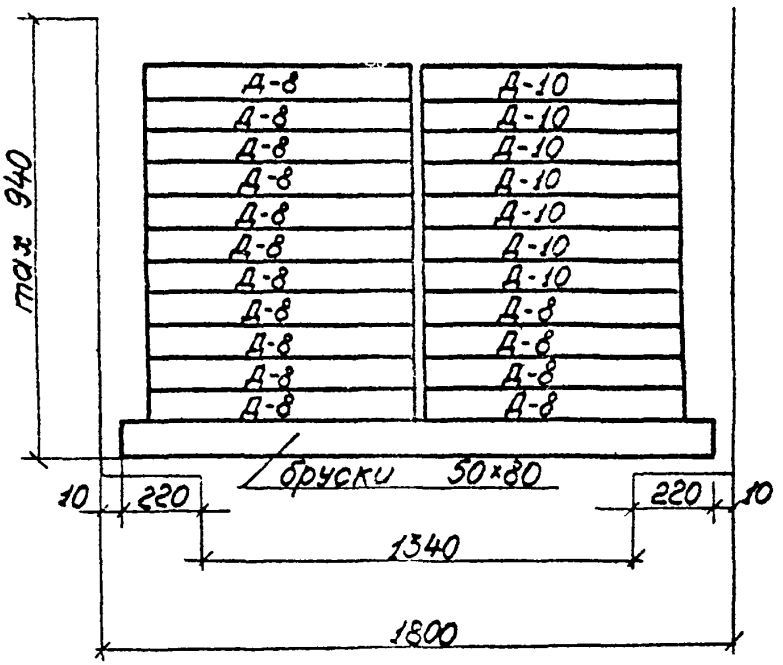

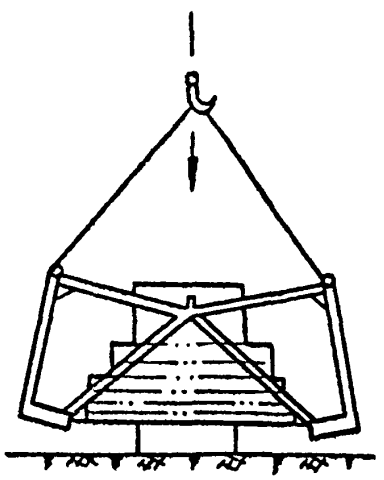

Опускание раскрытого контейнера на пакет столярных изделий

Отпечатан
в Новосибирском
630064 г.Новосибирск, пр.
Выдано в печать: "16" с
Заказ 1139 т

gost.e-ecolog.ru