ТИПОВЫЕ КОНСТРУКЦИИ, ИЗДЕЛИЯ
И УЗЛЫ ЗДАНИЙ И СООРУЖЕНИЙ

СЕРИЯ 1.090.1-1

СБОРНЫЕ ЖЕЛЕЗОБЕТОННЫЕ КОНСТРУКЦИИ МЕЖВИДОВОГО ПРИМЕНЕНИЯ ДЛЯ КРУПНОПАНЕЛЬНЫХ ОБЩЕСТВЕННЫХ ЗДАНИЙ И ВСПОМОГАТЕЛЬНЫХ ЗДАНИЙ ПРОМЫШЛЕННЫХ ПРЕДПРИЯТИЙ С ВЫСОТОЙ ЭТАЖА 3,0 И 3,3 м

ВЫПУСК 7-1

МОНТАЖНЫЕ УЗЛЫ

РАБОЧИЕ ЧЕРТЕЖИ

Отменен (заменен)
Основание И-5/99

19266

gost.e-ecolog.ru

ТИПОВЫЕ КОНОТРУКЦИИ, ИЗДЕЛИЯ
И УЗЛЫ ЗДАНИЙ И СООРУЖЕНИЙ

СЕРИЯ 1.090.1-1

СБОРНЫЕ ЖЕЛЕЗОБЕТОННЫЕ КОНСТРУКЦИИ МЕЖВИДОВОГО ПРИМЕНЕНИЯ ДЛЯ КРУПНОПАНЕЛЬНЫХ ОБЩЕСТВЕННЫХ ЗДАНИЙ И ВСПОМОГАТЕЛЬНЫХ ЗДАНИЙ ПРОМЫШЛЕННЫХ ПРЕДПРИЯТИЙ С ВЫСОТОЙ ЭТАЖА 3,0 И 3,3 м

ВЫПУСК 7-1

МОНТАЖНЫЕ УЗЛЫ

Отменен (заменен)
Основание 4-5/99

РАБОЧИЕ ЧЕРТЕЖИ

РАЗРАБОТАНЫ
ЦНИИЭП торгово-бытовых зданий и туристских комплексов
ДИРЕКТОР ИН-ТА /В. ЛЕПОКИЙ
НАЧ. ОТДЕЛА /Б. ВОЛЫНОКИЙ
ГЛ. ИНЖ. ПРОЕКТА /М. КОЧИН

УТВЕРЖДЕНЫ
И ВВЕДЕНЫ В ДЕЙСТВИЕ
С 1 ЯНВАРЯ 1984 г
Госстроем СССР
ПРОТОКОЛ ОТ
30 АВГУСТА 1983 г №А-37

№ п/п	Обозначение	Наименование	Стр.	Примечание
1	1.0901-1 7-1 000ПЗ	Пояснительная записка	7	
2	1.0901-1 7-1 001	Узел 1	9	
3	1.0901-1 7-1 002	Узел 2	11	
4	1.0901-1 7-1 003	Узел 3	13	
5	1.0901-1 7-1 004	Узел 4	14	
6	1.0901-1 7-1 005	Узел 5	15	
7	1.0901-1 7-1 006	Узел 6	16	
8	1.0901-1 7-1 007	Узел 7А	17	
9	1.0901-1 7-1 008	Узел 7Т	23	
10	1.0901-1 7-1 009	Узел 8А	29	
11	1.0901-1 7-1 010	Узел 8Т	30	
12	1.0901-1 7-1 011	Узлы 9,10	33	
13	1.0901-1 7-1 012	Узел 11	34	
14	1.0901-1 7-1 013	Узел 12А	35	
15	1.0901-1 7-1 014	Узел 12Т	36	
16	1.0901-1 7-1 015	Узлы 13,14,15	37	
17	1.0901-1 7-1 016	Узел 16	38	
18	1.0901-1 7-1 017	Узлы 17А,18А,19А	40	
19	1.0901-1 7-1 018	Узлы 17Т, 18Т, 19Т	45	
20	1.0901-1 7-1 019	Узлы 20А, 21А	50	
21	1.0901-1 7-1 020	Узлы 20Т, 21Т	55	
22	1.0901-1 7-1 021	Узел 22А	60	
23	1.0901-1 7-1 022	Узел 22Т	63	
24	1.0901-1 7-1 023	Узел 23А	65	

Формат А4

№ п/п	ОБОЗНАЧЕНИЕ	НАИМЕНОВАНИЕ	СТР.	ПРИМЕЧАНИЕ
25	1.0901-1 7-1 024	УЗСА 23т	68	
26	1.0901-1 7-1 025	УЗСА 24А	71	
27	1.0901-1 7-1 026	УЗСА 24т	74	
28	1.0901-1 7-1 027	УЗАЫ 25А, 84А	76	
29	1.0901-1 7-1 028	УЗАЫ 25т, 84т	81	
30	1.0901-1 7-1 029	УЗАЫ 26, 44	84	
31	1.0901-1 7-1 030	УЗАЫ 27, 77	86	
32	1.0901-1 7-1 031	УЗСА 28	87	
33	1.0901-1 7-1 032	УЗСА 29	89	
34	1.0901-1 7-1 033	УЗАЫ 30,78	91	
35	1.0901-1 7-1 034	УЗАЫ 31,79	94	
36	1.0901-1 7-1 035	УЗСА 32	96	
37	1.0901-1 7-1 036	УЗСА 33	99	
38	1.0901-1 7-1 037	УЗСА 34	101	
39	1.0901-1 7-1 038	УЗСА 35	102	
40	1.0901-1 7-1 039	УЗСА 36	103	
41	1.0901-1 7-1 040	УЗСА 37	104	
42	1.0901-1 7-1 041	УЗСА 38А	106	
43	1.0901-1 7-1 042	УЗСА 38т	108	
44	1.0901-1 7-1 043	УЗСА 39А	109	
45	1.0901-1 7-1 044	УЗСА 39т	111	
46	1.0901-1 7-1 045	УЗСА 40	112	
47	1.0901-1 7-1 046	УЗСА 41	113	
48	1.0901-1 7-1 047	УЗСА 42	114	
49	1.0901-1 7-1 048	УЗСА 43	116	

Инв.№ подл. | Подпись и дата | Взам. инв.№

№ п/п	Обозначение	Наименование	Стр	Примечание
50	1.090.1-1 7-1 049	Узел 45	118	
51	1.090.1-1 7-1 050	Узел 46	119	
52	1.090.1-1 7-1 051	Узлы 47, 48	120	
53	1.090.1-1 7-1 052	Узел 49	122	
54	1.090.1-1 7-1 053	Узел 50	123	
55	1.090.1-1 7-1 054	Узел 51а	124	
56	1.090.1-1 7-1 055	Узел 51т	126	
57	1.090.1-1 7-1 056	Узел 52а	127	
58	1.090.1-1 7-1 057	Узел 52т	129	
59	1.090.1-1 7-1 058	Узлы 53а, 54а	130	
60	1.090.1-1 7-1 059	Узлы 53т, 54т	132	
61	1.090.1-1 7-1 060	Узлы 55, 56	134	
62	1.090.1-1 7-1 061	Узлы 57, 58	136	
63	1.090.1-1 7-1 062	Узел 59	138	
64	1.090.1-1 7-1 063	Узел 60а	139	
65	1.090.1-1 7-1 064	Узел 60т	141	
66	1.090.1-1 7-1 065	Узел 61а	143	
67	1.090.1-1 7-1 066	Узел 61т	145	
68	1.090.1-1 7-1 067	Узел 62а	146	
69	1.090.1-1 7-1 068	Узел 62т	148	
70	1.090.1-1 7-1 069	Узел 63а	149	
71	1.090.1-1 7-1 070	Узел 63т	151	
72	1.090.1-1 7-1 071	Узел 64а	152	
73	1.090.1-1 7-1 072	Узел 64т	154	
74	1.090.1-1 7-1 073	Узел 65а	155	

Инв. № подл. | Подпись и дата | Взам. инв. №

№ п/п	ОБОЗНАЧЕНИЕ	НАИМЕНОВАНИЕ	СТР.	ПРИМЕЧАНИЕ
75	1.090.1-1 7-1 074	УЗСА 65Т	157	
76	1.090.1-1 7-1 075	УЗСА 66А	158	
77	1.090.1-1 7-1 076	УЗСА 66Т	159	
78	1.090.1-1 7-1 077	УЗСА 67А	160	
79	1.090.1-1 7-1 078	УЗСА 67Т	162	
80	1.090.1-1 7-1 079	УЗСА 68А	163	
81	1.090.1-1 7-1 080	УЗСА 68Т	165	
82	1.090.1-1 7-1 081	УЗСА 69А	166	
83	1.090.1-1 7-1 082	УЗСА 69Т	168	
84	1.090.1-1 7-1 083	УЗСА 70А	169	
85	1.090.1-1 7-1 084	УЗСА 70Т	171	
86	1.090.1-1 7-1 085	УЗСА 71А	172	
87	1.090.1-1 7-1 086	УЗСА 71Т	174	
88	1.090.1-1 7-1 087	УЗАЫ 72,75	175	
89	1.090.1-1 7-1 088	УЗСА 73	177	
90	1.090.1-1 7-1 089	УЗСА 74	180	
91	1.090.1-1 7-1 090	УЗСА 76	183	
92	1.090.1-1 7-1 091	УЗСА 80А	185	
93	1.090.1-1 7-1 092	УЗСА 80Т	187	
94	1.090.1-1 7-1 093	УЗСА 81А	189	
95	1.090.1-1 7-1 094	УЗСА 81Т	191	
96	1.090.1-1 7-1 095	УЗСА 82А	193	
97	1.090.1-1 7-1 096	УЗСА 82Т	195	
98	1.090.1-1 7-1 097	УЗСА 83	197	
99	1.090.1-1 7-1 098	УЗАЫ 85,86	199	

N п.п	Обозначение	Наименование	стр.	Примечание
100	1.090.1-1 7-1 099	Узлы 87, 88	200	
101	1.090.1-1 7-1 100	Узел 89	201	
102	1.090.1-1 7-1 101	Узлы 90, 91	202	
103	1.090.1-1 7-1 102	Узел 92	203	
104	1.090.1-1 7-1 103	Узел 93	204	
105	1.090.1-1 7-1 104	Узел 94	205	
106	1.090.1-1 7-1 105	Узел 95	206	
107	1.090.1-1 7-1 106	Узел 96	207	
108	1.090.1-1 7-1 107	Узел 97	208	
109	1.090.1-1 7-1 108	Спецификация	209	

Инв.№ подл. | Подпись и дата | Взам. инв.№

Настоящий выпуск содержит рабочие чертежи узлов сопряжений сборных железобетонных изделий серии 1.090.1-1, замаркированных в выпуске 0-1.

Общие указания по применению изделий, основные конструктивные требования по обеспечению прочности и устойчивости здания приведены в выпуске 0-1.

Монтажные узлы следует выполнять в строгом соответствии с материалами данного выпуска с соблюдением требований СНиП III-16-80 и СН 420-71. Качественное выполнение узлов обеспечивает теплотехнические свойства и гидроизоляцию стыков наружных стен, совместную работу конструкций, прочность и устойчивость отдельных элементов и здания в целом. Последовательность основных работ по устройству стыков:

1. Устанавливаются панели наружных стен, производится прокладка стыков со стороны помещения и установка утепляющих пакетов.

2. Монтируются панели внутренних стен, вентблоки, перегородки, производится установка и приварка всех соединительных элементов в соответствии с узлами данного выпуска.

3. Монтируются плиты перекрытий также в строгом соответствии с узлами данного выпуска и проекта.

4. С уровня перекрытия производится заполнение вертикальных швов между панелями стен с обязательным виброуплотнением, швы между плитами перекрытия заполняются цементным раствором М100.

Панели стен и плиты перекрытий устанавливаются на растворе М100, все сварные

Инв.№ подл. | Подпись и дата | Взам. инв.№

		1.090.1-1 7-1 000 ПЗ	
Нач.отд.	Волынский		
Н.контр.	Богданова	Пояснительная записка	Стадия Р; Лист 1; Листов 2
Гл.конст.	Шац		ЦНИИЭП торгово-бытовых зданий и туристских комплексов
ГИП	Григорев		
ГИП	Кочин		

Формат А4

работы выполнять в соответствии с указаниями СН 393-78 и ГОСТ 5264-80.

Монтаж каждого последующего этажа допускается только после того, как бетон омоноличивания стыков нижнего этажа набрал 70% проектной прочности.

В соответствии с последовательностью проведения работ по монтажу здания приведенные в настоящем выпуске узлы можно разделить на две группы. Первая, включающая узлы с 1 по 16 и 95, связана с утеплением, герметизацией и омоноличиванием стыков между сборными элементами здания. Вторая, включающая все остальные узлы, связана с соединением сборных элементов при монтаже здания посредством стальных соединительных изделий. На чертежах узлов этой группы заполнение раствором швов и швов омоноличевания условно не показаны.

Потребность в строительных материалах, не вошедших в спецификации на монтажные узлы с 1 по 16 и 95 /утеплитель, герметики, цементный раствор и пр./ должна определяться в проектах конкретных зданий.

Вместо стали класса С 38/23, включенной в спецификацию на узлы, принимается сталь марки в Ст 3кп2 по ГОСТ 380-71* в соответствии с СН и П II-23-81.

При применении конструкций в районах с температурой наружного воздуха ниже -40°С марка стали уточняется в конкретном проекте. Указания по производству работ в зимнее время также должны приводиться в конкретном проекте в соответствии с рекомендациями, изложенными в выпуске 0-1. Перечень выпусков, входящих в состав серии 1.090.1-1, приведен в выпуске 0-0.

В ссылках на документы по выпуску условно опущены обозначения серии и выпуска.

Взам. инв. №
Инв. №

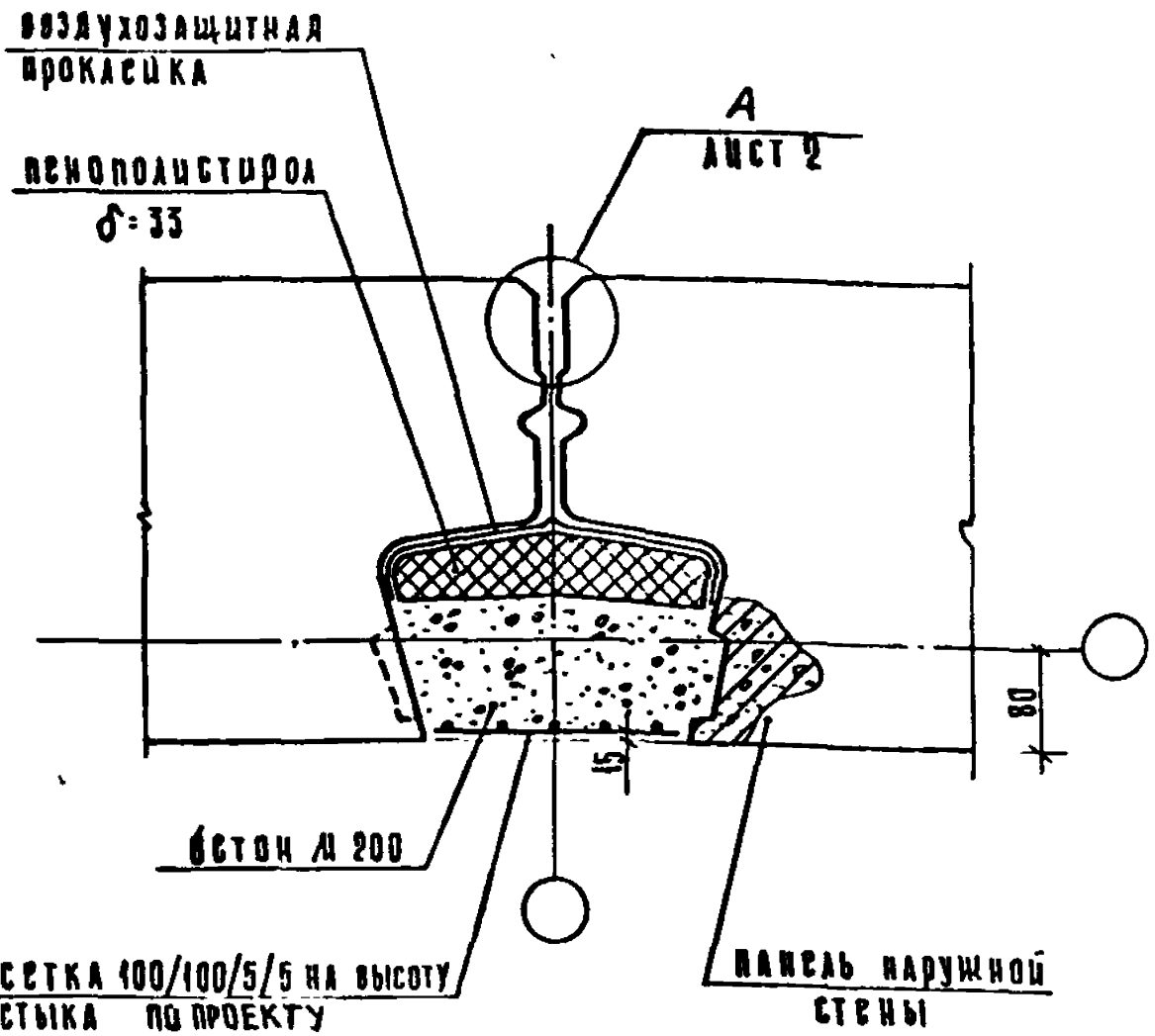

Спецификацию см документ 108 лист 1

Нач отд	Волынский			1.090.1-1 7-1 001			
Н контр	Соколова						
Гл арх от	Мурзин			Узел 1	Стадия	Лист	Листов
Гл констр	Шац				Р	1	2
Гип	Кочин				ЦНИИЭП	Торгово-бытовых зданий и туристских комплексов	
Провер	Колдашева						
Разраб	Птицына						

Копировал Козлова 19266 10 Формат А4

А

М1:2

Рис. 1

Вариант заделки стыка нетвердеющей мастикой

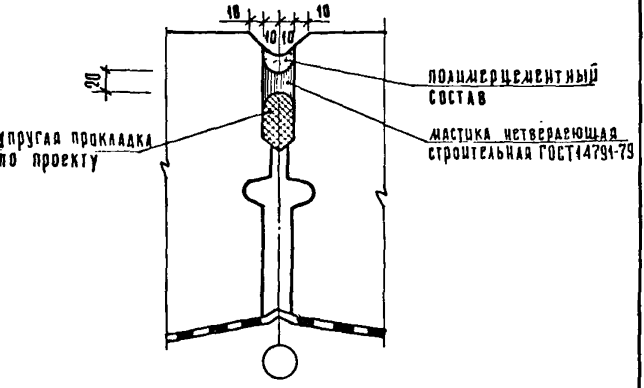

Рис 2

Вариант заделки стыка вулканизирующейся мастикой

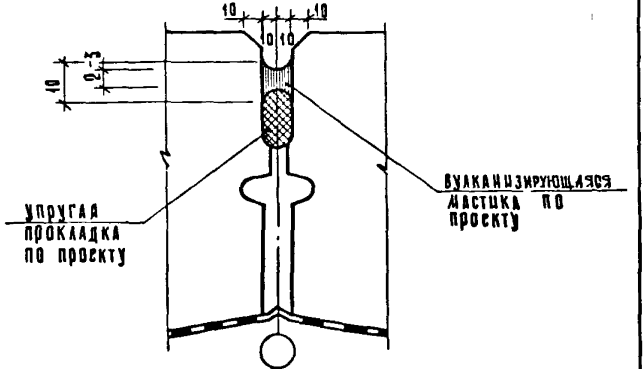

1.090.1-1 7-1 001	Лист 2

Копировал Козлова 19266 11 Формат А4

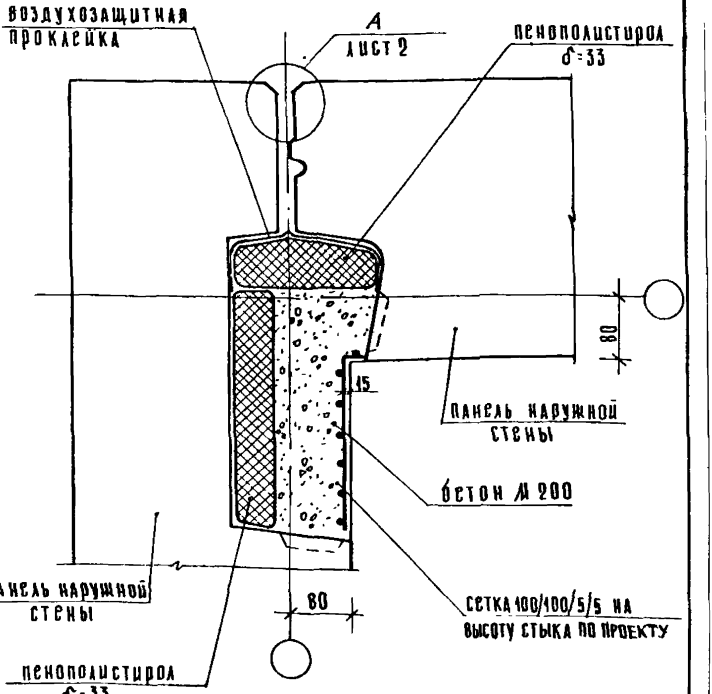

Спецификацию см. документ 108 лист 1.

Нач отд	Волынский		1.090.1-1 7-1 002			
Н контр	Соколова					
Гл архитект	Мурзин					
Гл констр	Шац					
Гип	Кочин		Узел 2	Стадия	Лист	Листов
Провер	Колдашева			Р	1	2
Разраб	Птицына			ЦНИИЭП торгово-бытовых зданий и туристских комплексов		

Копировал Козлова 19266 12 Формат А4

Инв. № подл. | Подпись и дата | Взам. инв. №

(А)
м 1:2

Рис 1

Вариант заделки стыка нетвердеющей мастикой

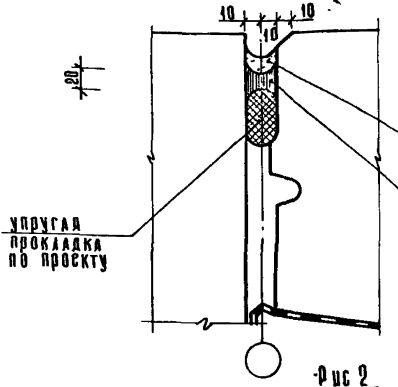

Рис 2

Вариант заделки стыка вулканизирующейся мастикой

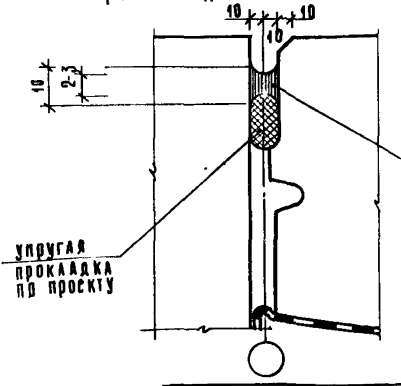

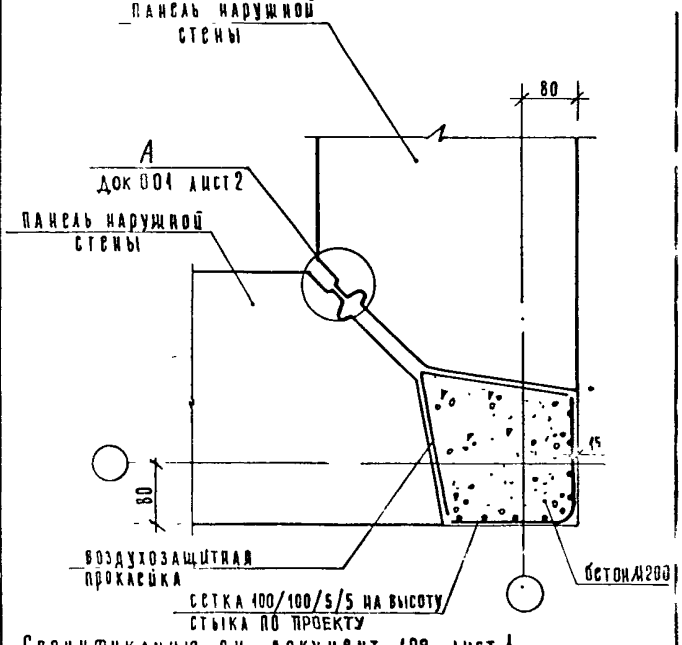

Спецификацию см документ 108 лист 1

Нач отд	Борынский		1.090.1-1 7-1 003			
Н контр	Соколова					
Гл архитд	Мурзин					
Гл констр	Шац					
ГИП	Кочин		Узел 3	Стадия	Лист	Листов
Проверил	Колдащева			Р		1
Разраб	Птицына			ЦНИИЭП торгово-бытовых и культурных зданий		

Подпись и дата | Взам. инв. №

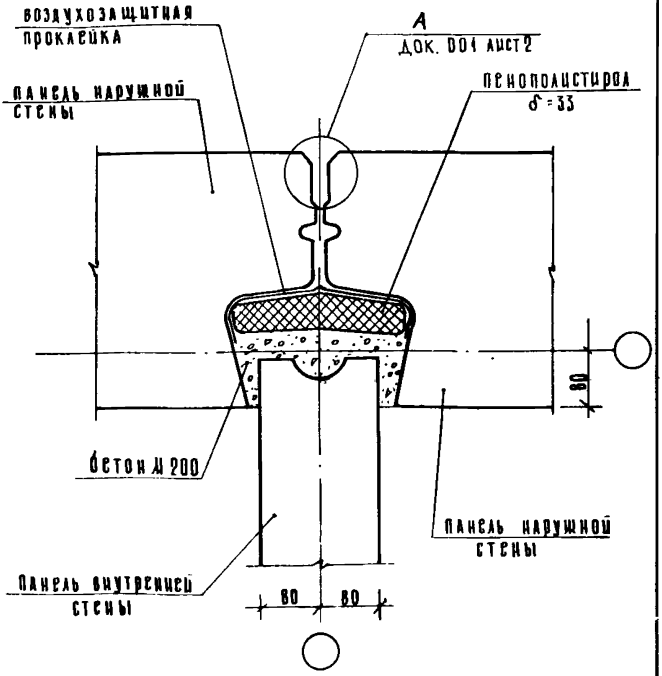

Спецификацию см документ 108 лист 1

Нач отд	Волынский			1.090.1-1 7-1 004			
Н контр	Соколова						
Гл арх отд	Мурзин			Узел 4	Стадия	Лист	Листов
Гл констр	Шац				Р		1
ГИП	Кочин				ЦНИИЭП		Торгово-бытовых зданий и туристских комплексов
Провер	Колдашева						
Разраб	Птицына						

Копировал 19266 15 Формат 44

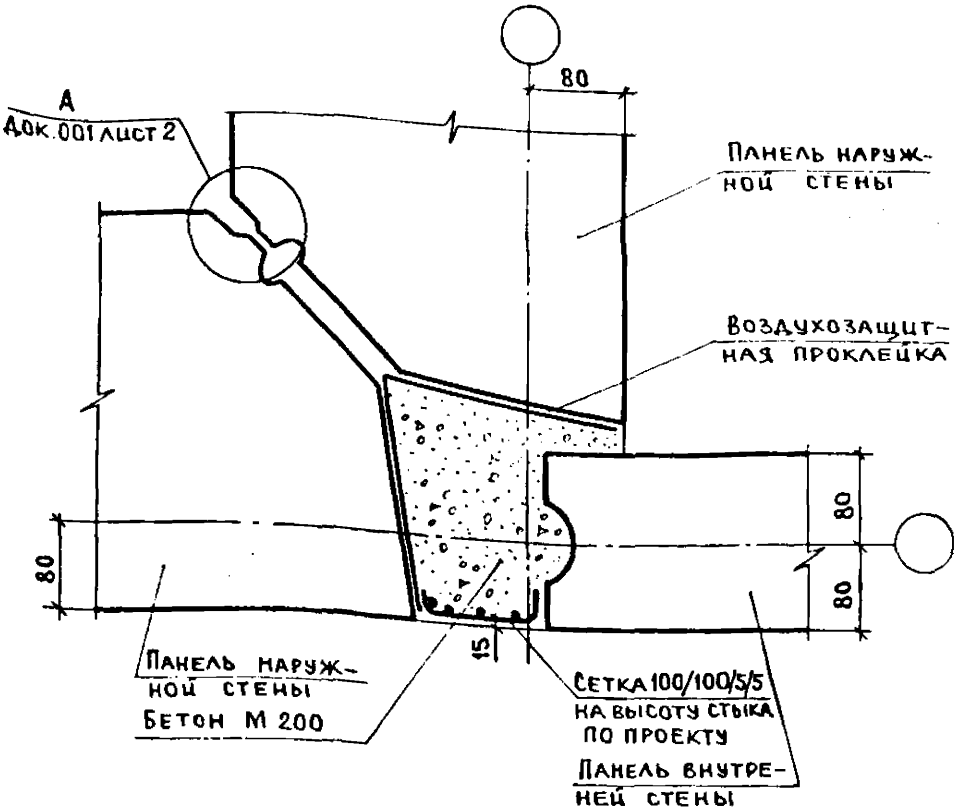

Спецификацию см. документ 108 лист 2.

Нач.отд.	Волынский		1.090.1-1 7-1 005		
Н.контр	Соколова				
Гл.арх.	Мурзин		Узел 5	Стадия	Лист	Листов
Гл.конст	Шац			Р		1
ГИП	Кочин			ЦНИИЭП	Торгово-бытовых зданий и туристских комплексов	
Провер.	Колдашева					
Разраб.	Птицина					

Инв. № подл. | Подпись и дата | Взам. инв. №

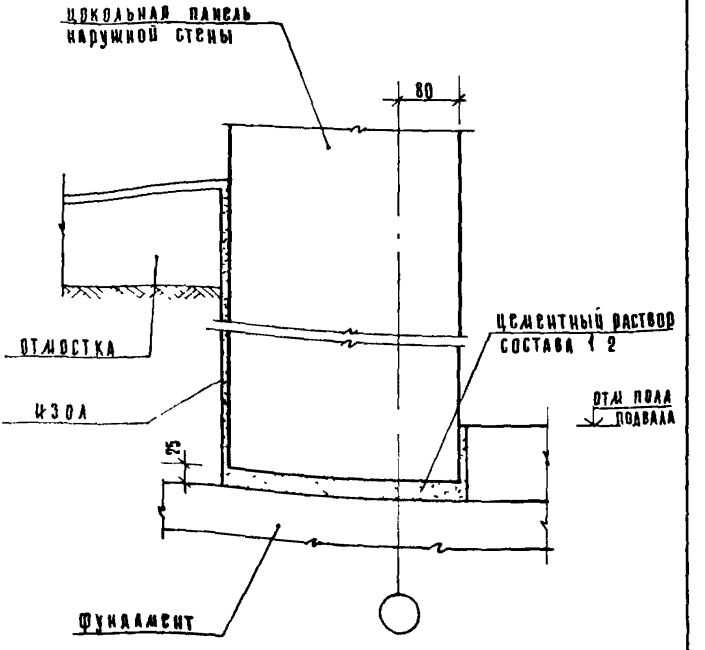

Нач.отд	Вольнецкий	
Гл.констр	Соколова	
Гл.архитр	Мурзин	
Гл.констр	Шац	
ГИП	Кочин	
Провер	Колдашева	
Разраб	Птицына	

1.090.1-1 7-1 006

Узел 6

Стадия	Лист	Листов
Р		1

ЦНИИЭП торгово-бытовых зданий и комплексов

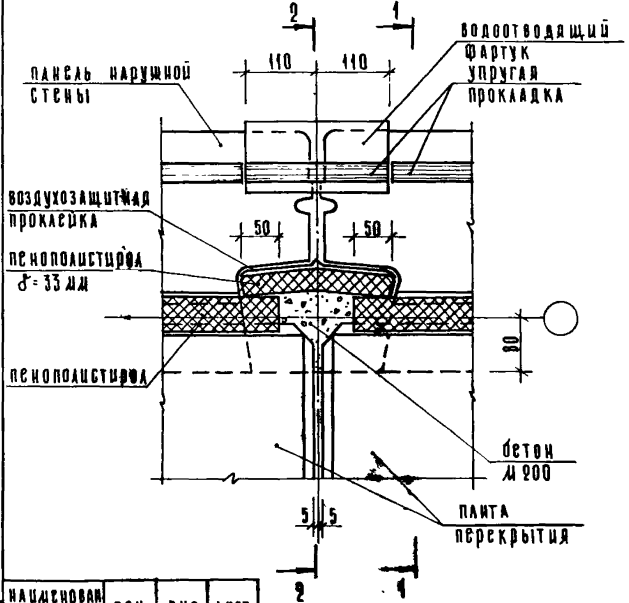

наименование этажа	сеч	рис	лист
промежуточный	1-1	1	2
	2-2	3	4
цокольный	1-1	2	3
	2-2	4	5

Нач отд	Волынский		1.090.1-1 7-1 007
Н контр	Соколова		
Гл архитд	Дурзин		
Гл конс пр	Шац		Узел 7а
ГИП	Конин		
Проверил	Колдашева		
Разраб	Кадочкина		

стадия	лист	листов
Р	1	6

ЦНИИЭП торговых зданий и туристских комплексов

Инв. № подл. | Подпись и дата | Взам. инв. №

Калининград 19266 18 Формат А4

1-1
рис.1

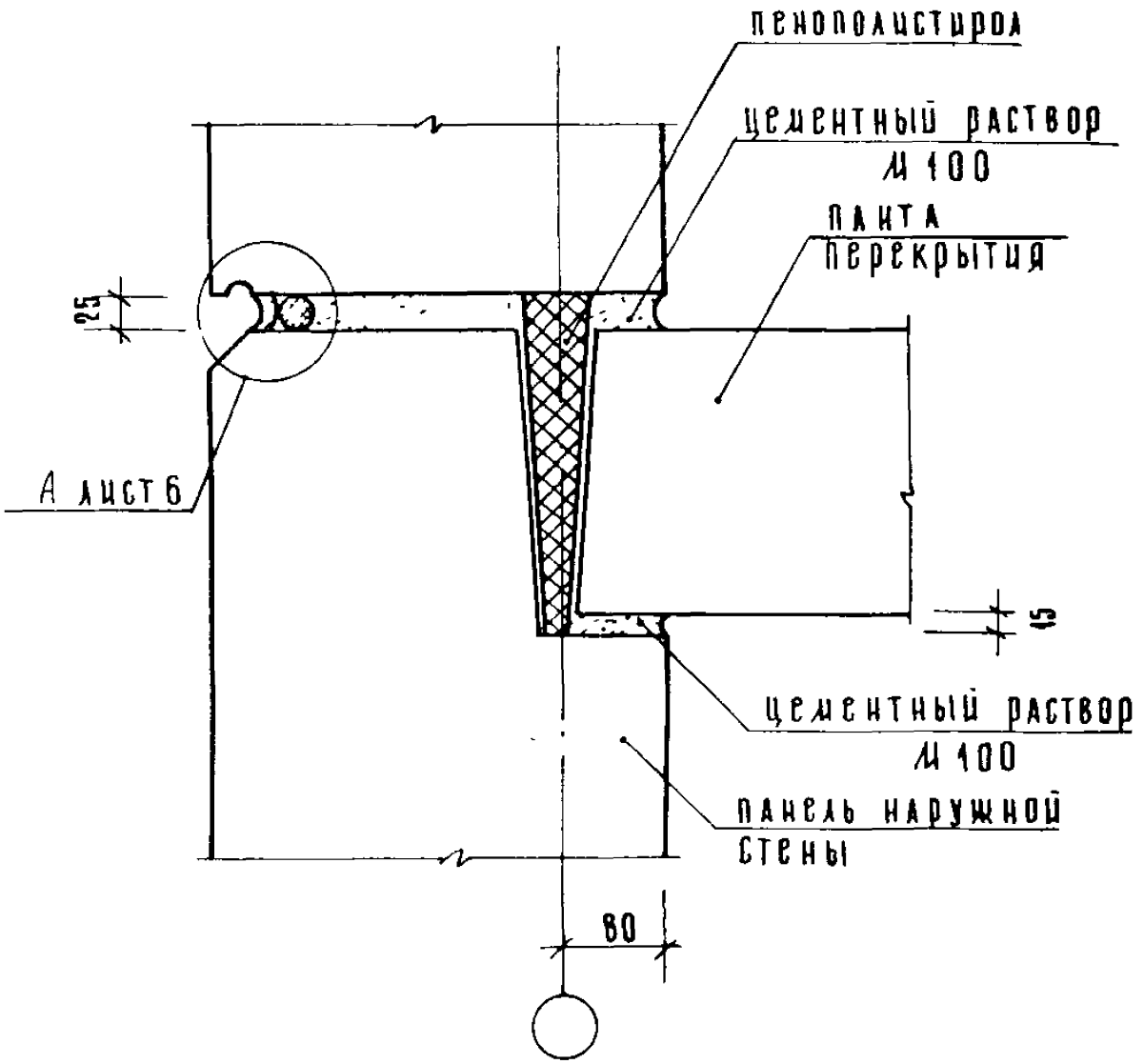
пенополистирол
цементный раствор
М 100
плита
перекрытия
25
А лист 6
15
цементный раствор
М 100
панель наружной
стены
80

1-1

рис.2

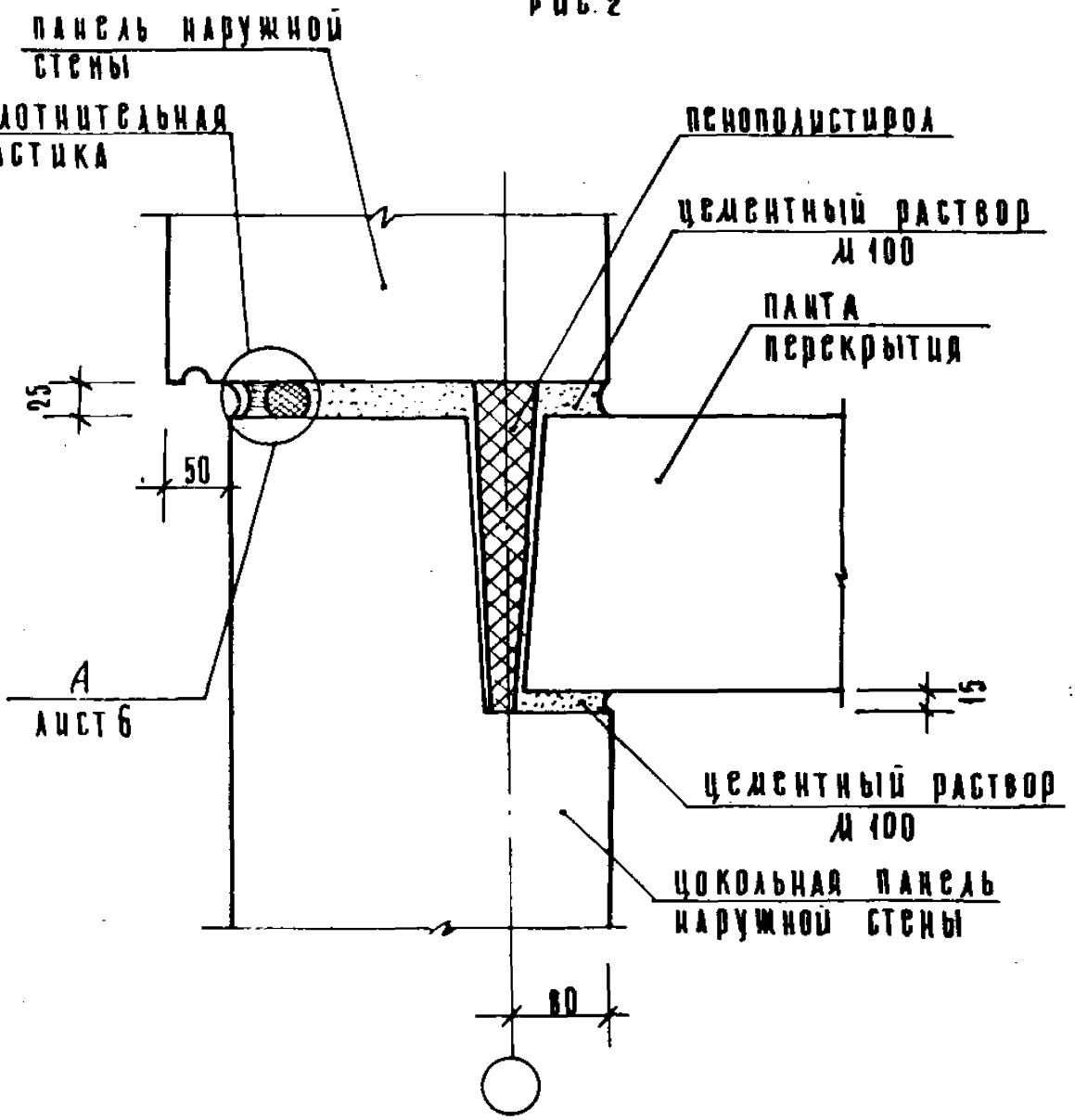
панель наружной стены
Уплотнительная мастика
пенополистирол
цементный раствор М 100
панта перекрытия
25
50
А
лист 6
15
цементный раствор М 100
цокольная панель наружной стены
80

2-2
РИС 3

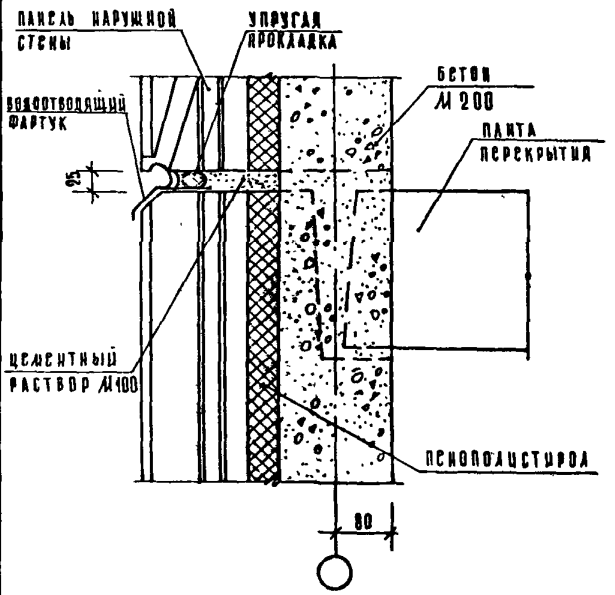
ПАНЕЛЬ НАРУЖНОЙ СТЕНЫ
УПРУГАЯ ПРОКЛАДКА
БЕТОН М 200
ВОДООТВОДЯЩИЙ ФАРТУК
ПЛИТА ПЕРЕКРЫТИЯ
25
ЦЕМЕНТНЫЙ РАСТВОР М100
ПЕНОПОЛИСТИРОЛ
80

2-2

Рис. 4

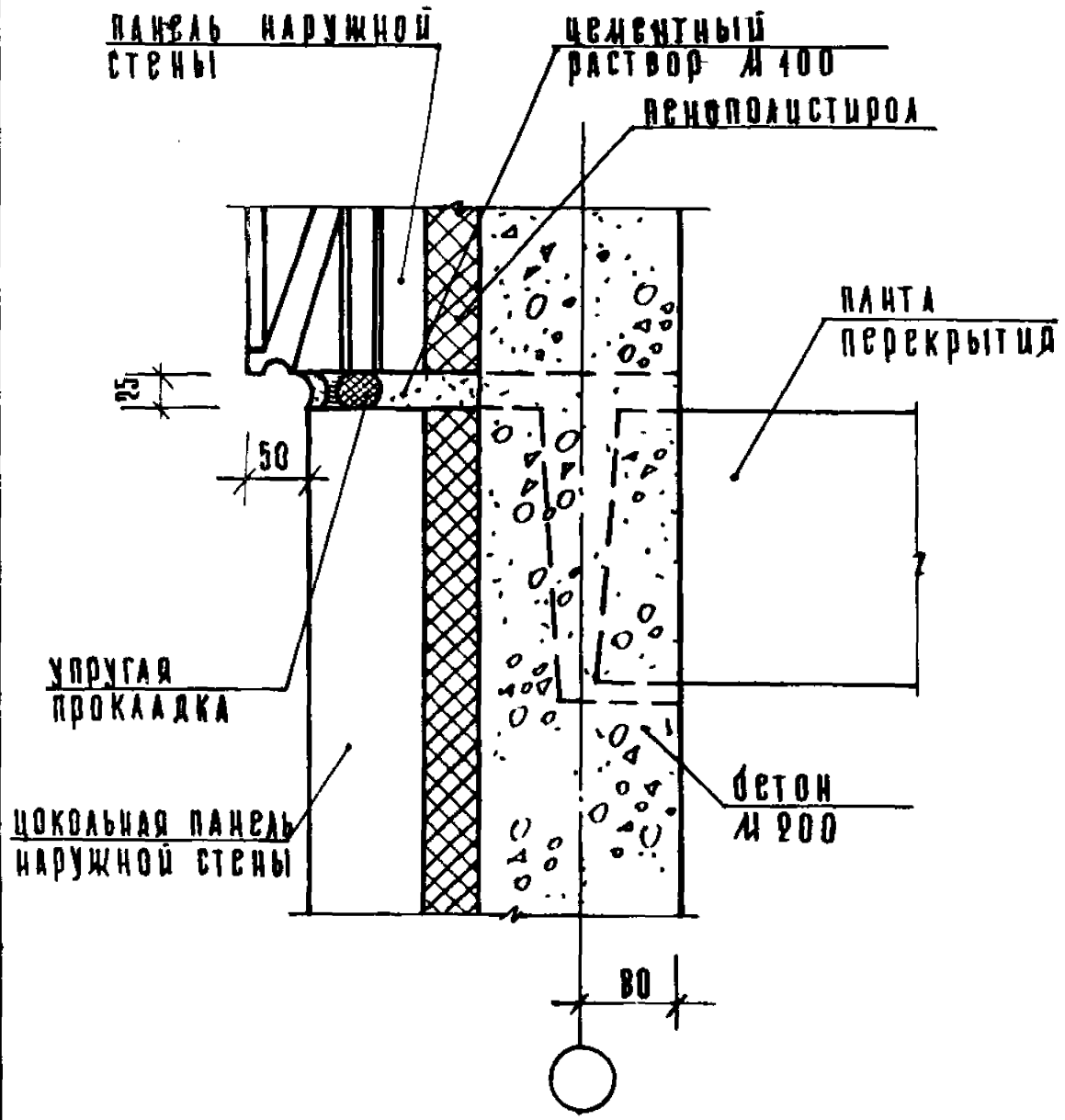

Инв. № подл. | Подпись и дата | Взам. инв. №

(А)

Рис. 5

М 1:2 Вариант заделки стыка нетвердеющей мастикой

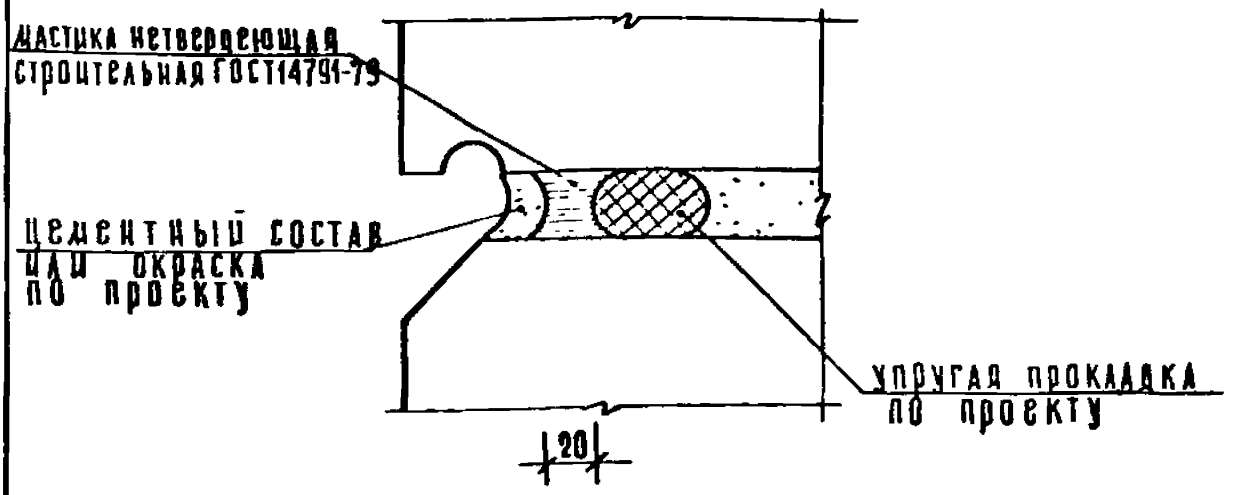

Рис. 6

Вариант заделки стыка вулканизирующейся мастикой

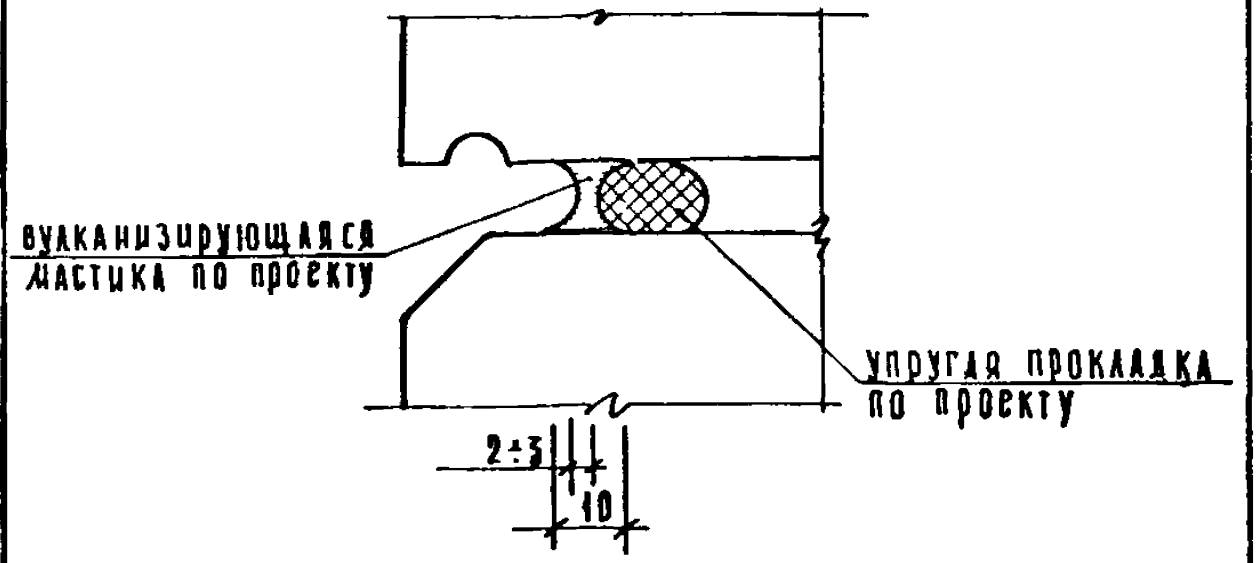

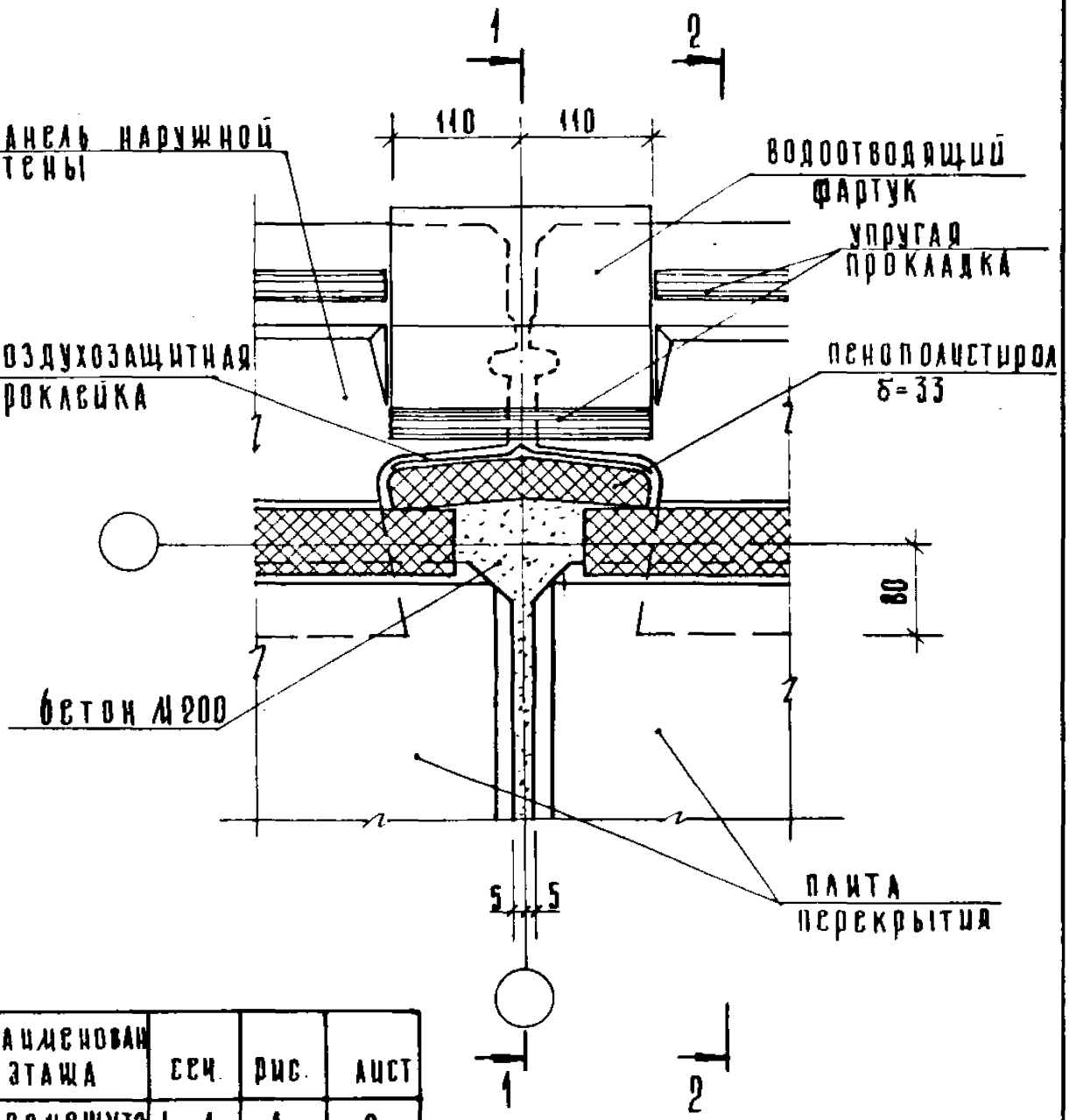

наименование этажа	сеч.	рис.	лист
промежуточный	1-1	1	2
	2-2	2	3
цокольный	1-1	3	4
	2-2	4	5

БТП Б.О. Инв. № 16157

Нач.отд.	Волынский	
Н.контр.	Соколова	
Гл.архитд.	Мурзин	
Гл.констр.	Шац	
ГИП	Кочин	
Провер.	Колдашева	
Разраб.	Малахова	

1.090.1-17-1 008

Узел 7т

Стадия	Лист	Листов
Р	1	6

ЦНИИЭП торгово-бытовых зданий и туристских комплексов

1-1

рис.1

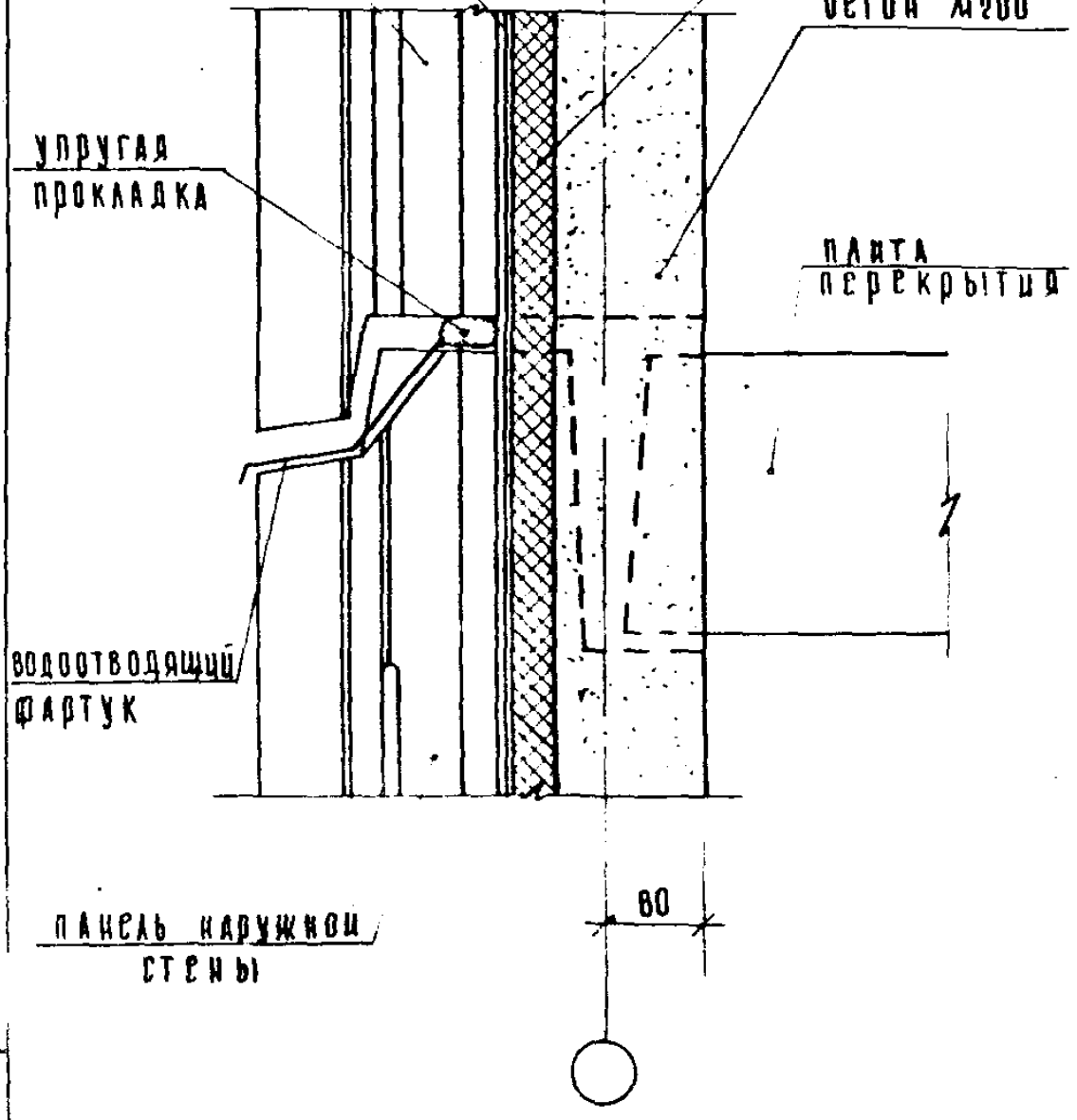
воздухозащитная прокладка
панель наружн стены
пенополистирол δ=35
бетон м200
упругая прокладка
плита перекрытия
водоотводящий фартук
панель наружной стены
60

1-1

рис 2

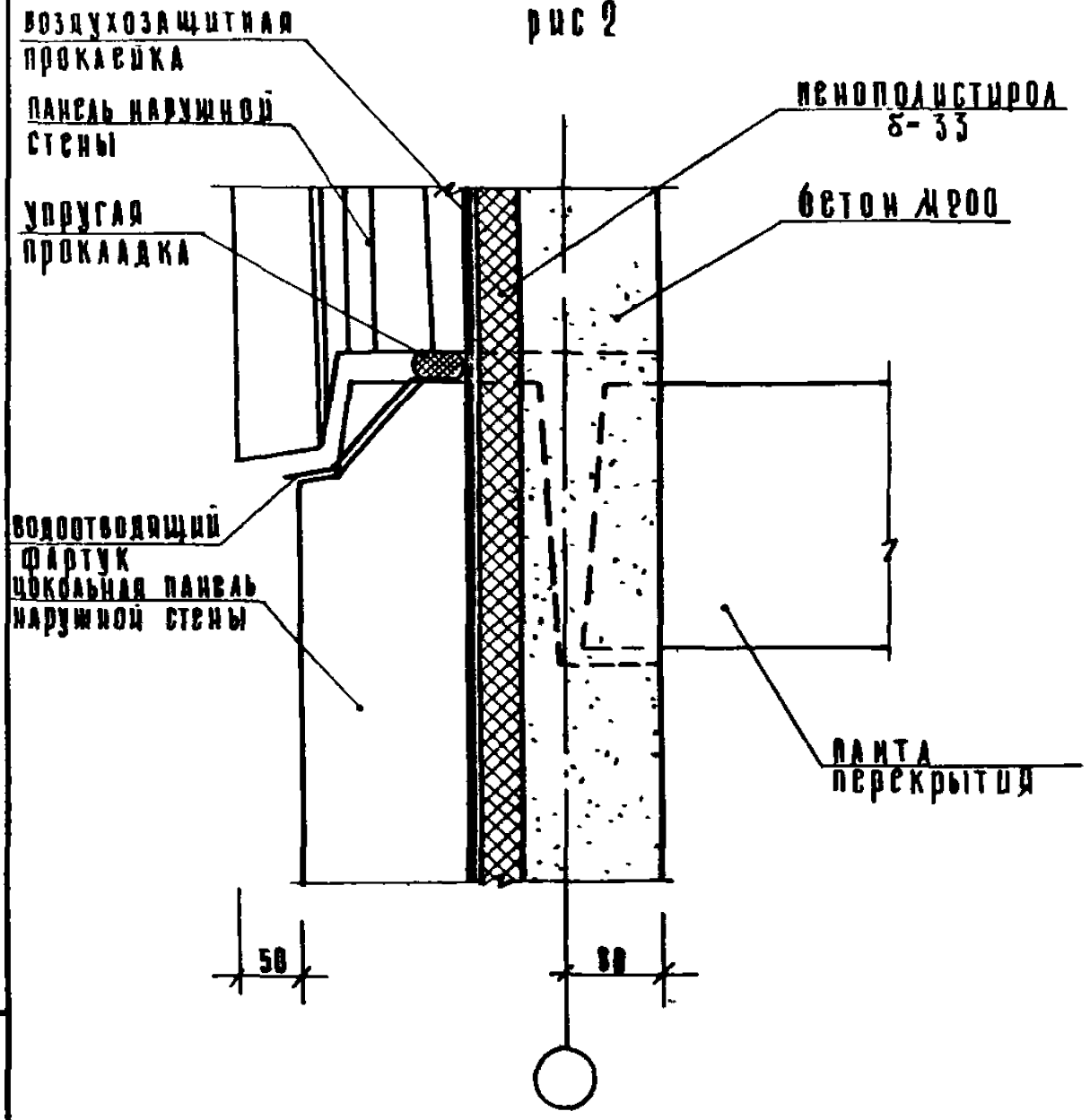

Инв.№ подл. | Подпись и дата | Взам. инв.№

2–2
рис. 3

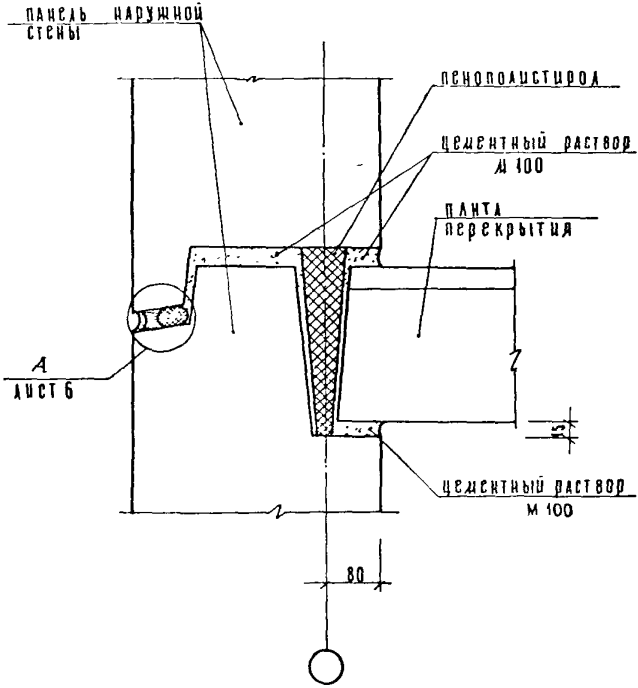
панель наружной стены
пенополистирол
цементный раствор М 100
плита перекрытия
А
лист 6
цементный раствор М 100
80

2-2
рис 4

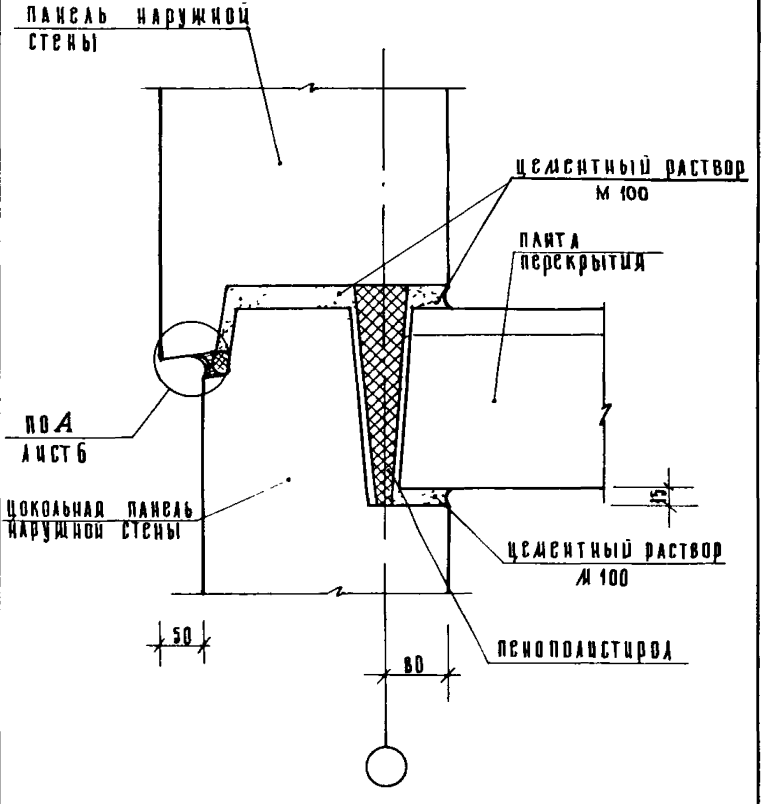

Инв. № подл. | Подпись и дата | Взам. инв. №

-(А)
М1 2

Рис 5

Вариант заделки стыка нетвердеющей мастикой

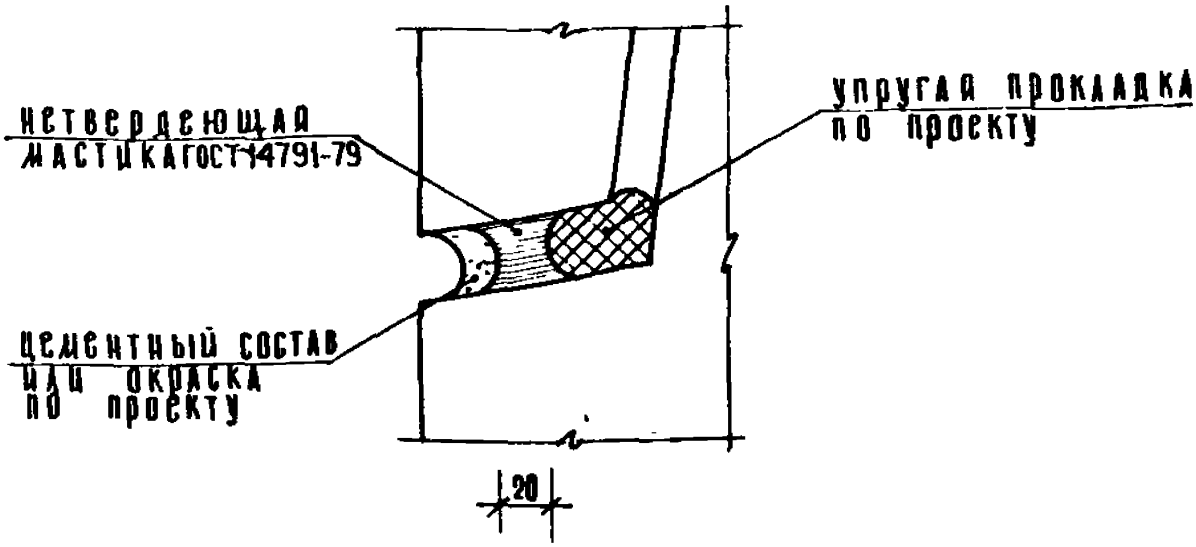

Рис 6

Вариант заделки стыка вулканизирующейся мастикой

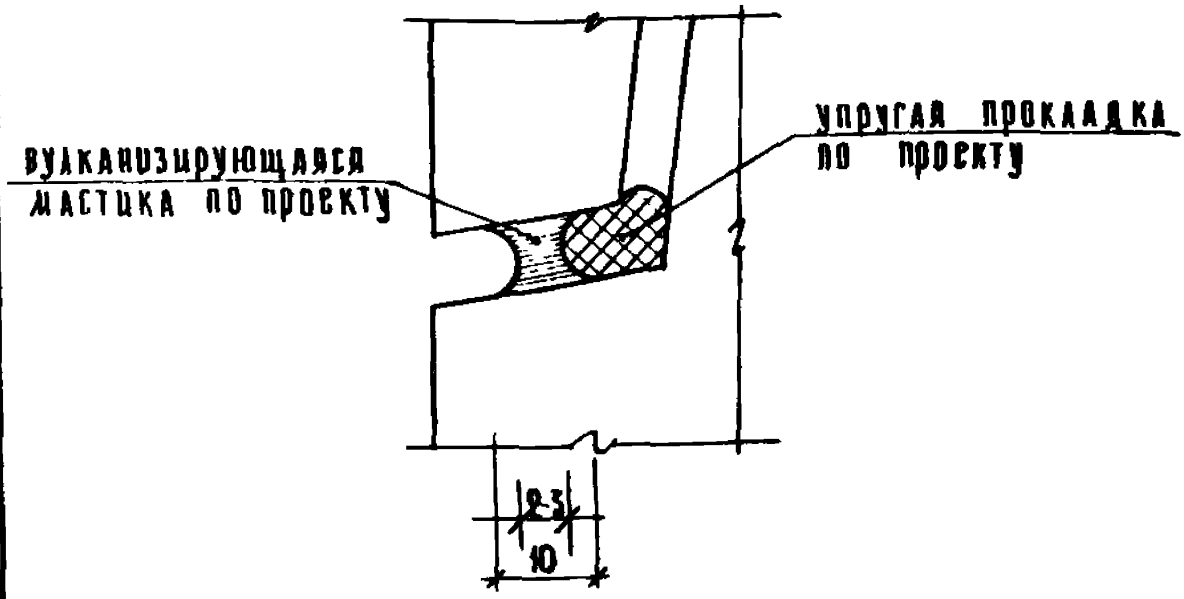

Копировал Козлова 1926 С 29 Формат А4

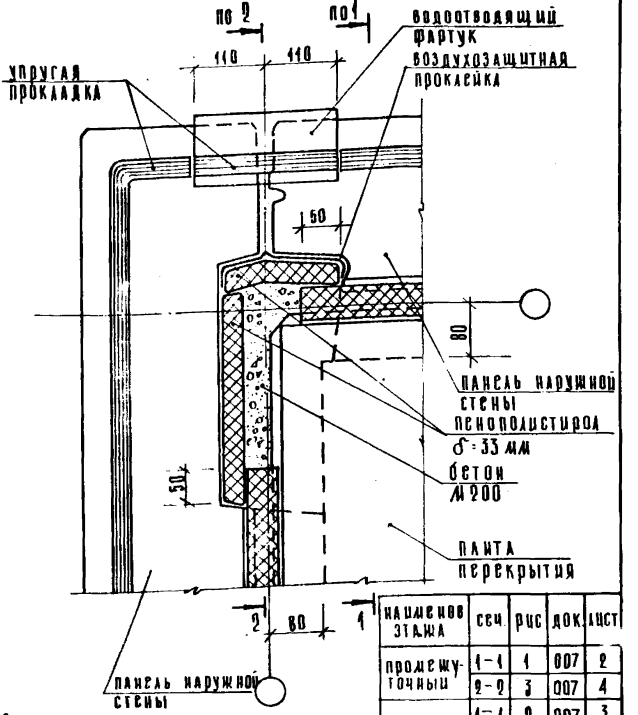

наименование этажа	сеч.	рис	док.	лист
промежуточный	1-1	1	007	2
	2-2	3	007	4
цокольный	1-1	2	007	3
	2-2	4	007	5

Спецификацию см документ 108 лист 2

Нач.отд.	Волынский	
Н.контр.	Соколова	
Гл.арх.пр.	Мурзин	
Гл.конс.пр.	Шац	
Гип	Кочин	
Провер.	Колдашева	
Разраб.	Кадейкина	

1.090.1-1 7-1 009

Узел 8л

Стадия	Лист	Листов
Р		1

ЦНИИЭП торгово-бытовых зданий и туристских комплексов

Копировал 10766 30 Формат А4

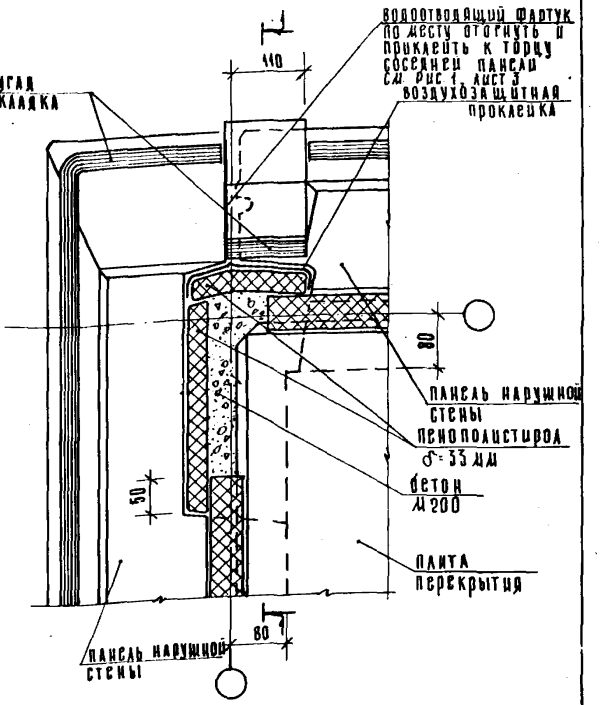

Спецификацию см. документ 108 лист 2

Нач отд	Волынский		1.090.1-17-1 010		
Н. контр	Соколова				
Гл архит	Мурзин			Стадия	Лист	Листов
Гл конс от	Шай			Р	1	3
ГИП	Кочин		Узел 8т	ЦНИИЭП торгово-бытовых зданий и туристских комплексов	
Проверил	Колдашева				
Разраб	Кадешкина				

Копировал Козлова 19266 31 Формат А4

1-1

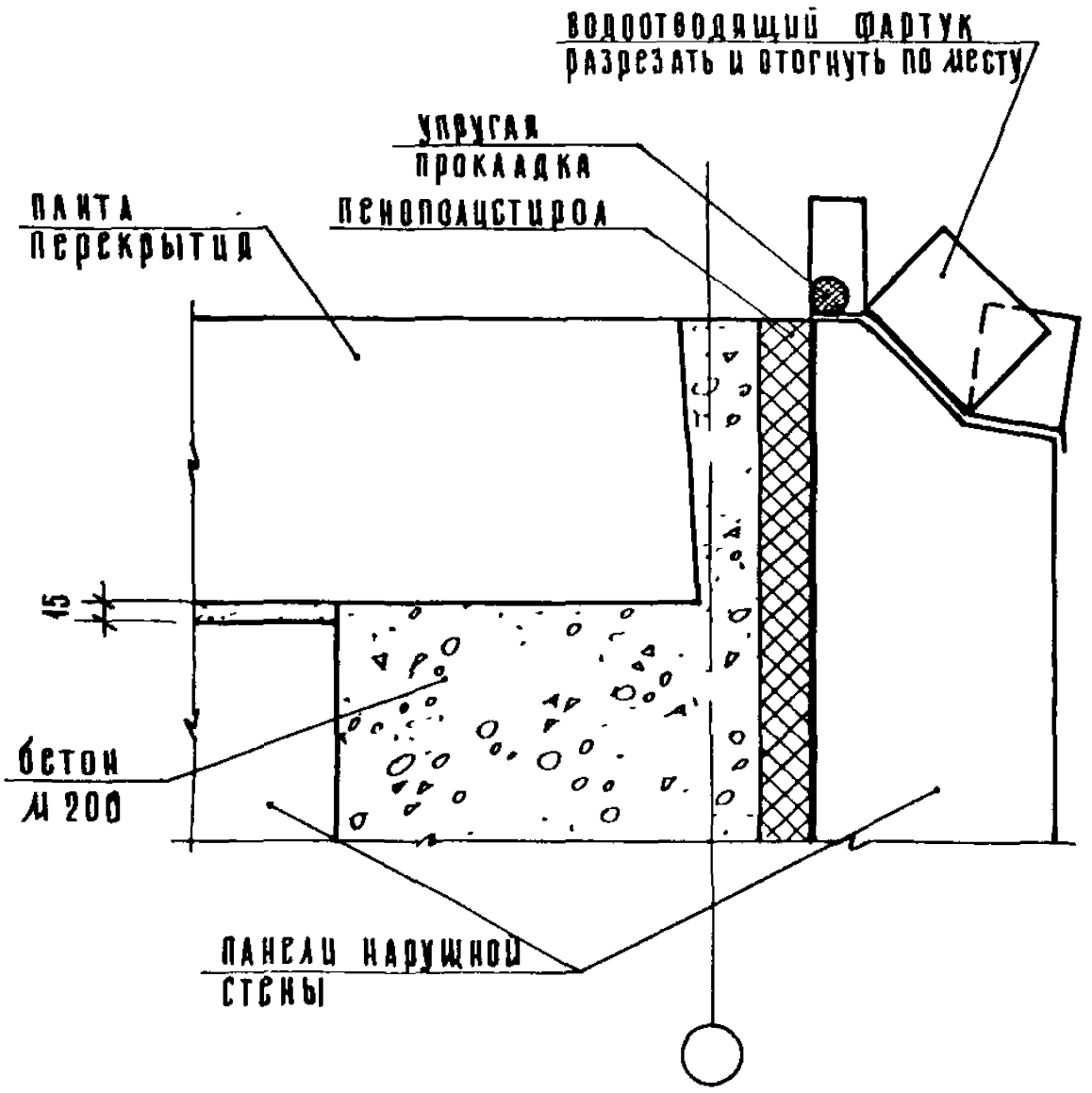
водоотводящий фартук
разрезать и отогнуть по месту
упругая
прокладка
пенополистирол
плита
перекрытия
15
бетон
М 200
панели наружной
стены

Рис. 1

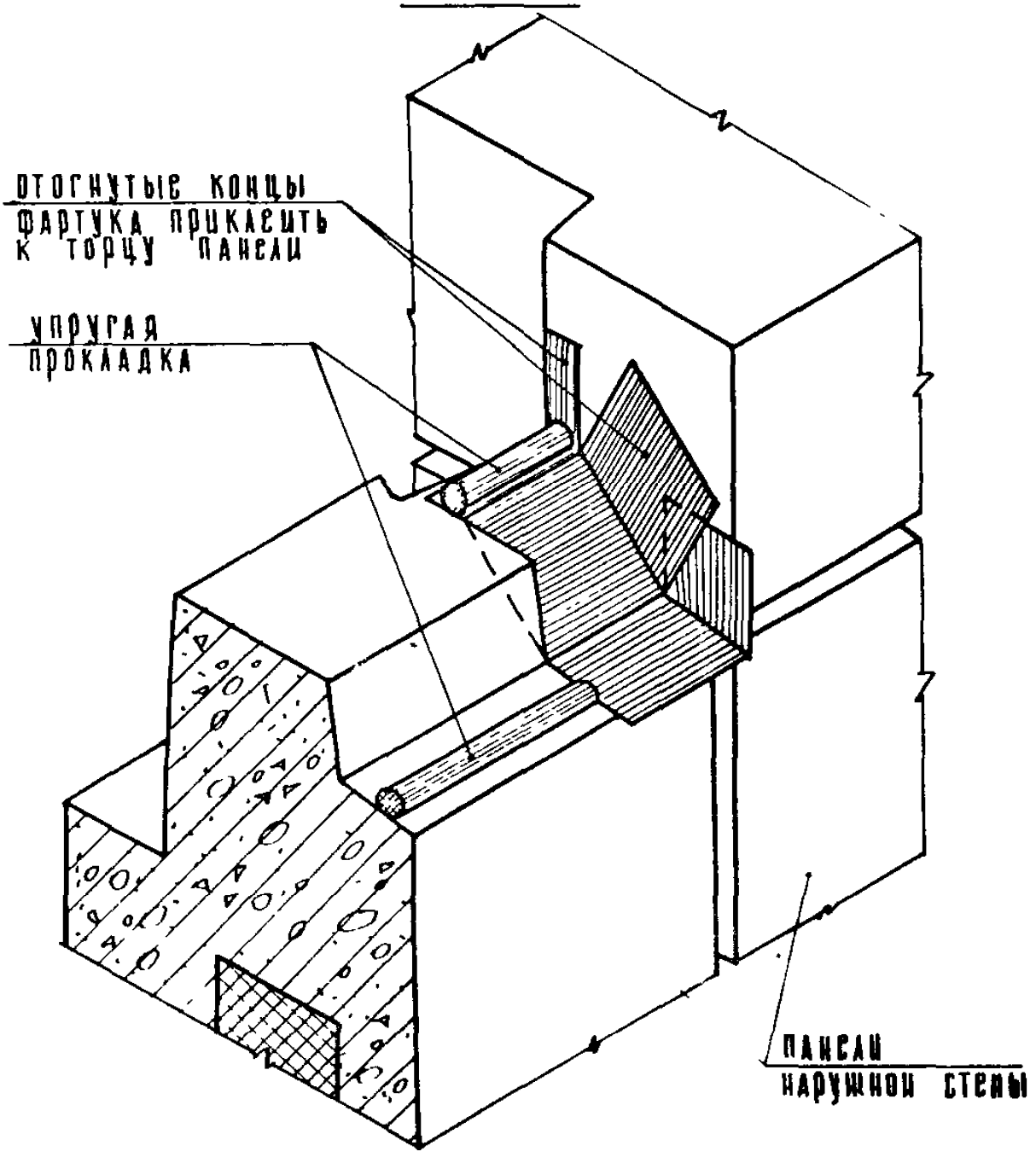
отогнутые концы фартука прикасить к торцу панели
упругая прокладка
панели наружной стены

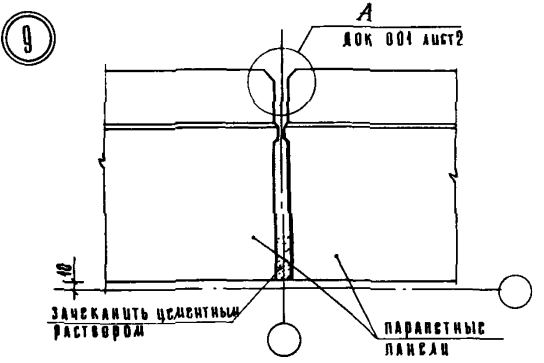

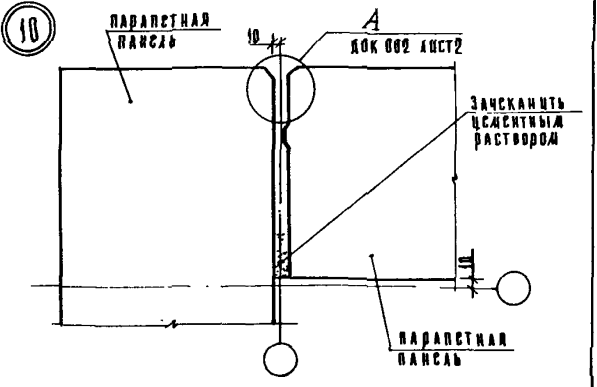

Нач. отд.	Волынский			1.090.1-1 7-1 011			
Н. контр.	Соколова						
Гл. арх. отд.	Мурзин			Узлы 9, 10	Стадия	Лист	Листов
Гл. конст.	Шац				Р		1
ГИП	Кочин				ЦНИИЭП	Торгово-бытовых зданий и туристских комплексов	
Проверил	Колдашева						
Разраб.	Птицына						

Инв. № подл. | Подпись и дата | Взам. инв. №

Копировал Козлова 19266 34 Формат А4

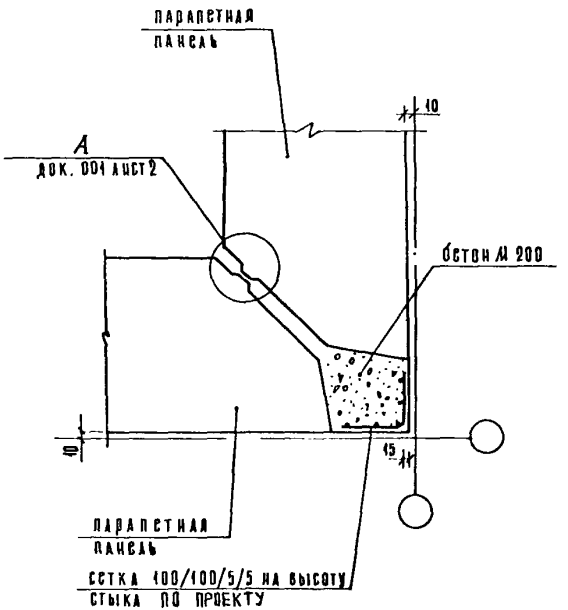

Спецификацию см. документ 108 лист 2

Нач. отд	Волынский		1.090.1-17-1 012		
И. контр	Соколова				
Гл. архитр	Мурзин				
Гл. констр	Щац		Узел 11	Стадия	Лист	Листов
ГИП	Кочин			Р		1
Провер	Колдашева			ЦНИИЭП торгово-бытовых зданий и туристских комплексов	
Разраб.	Птицына				

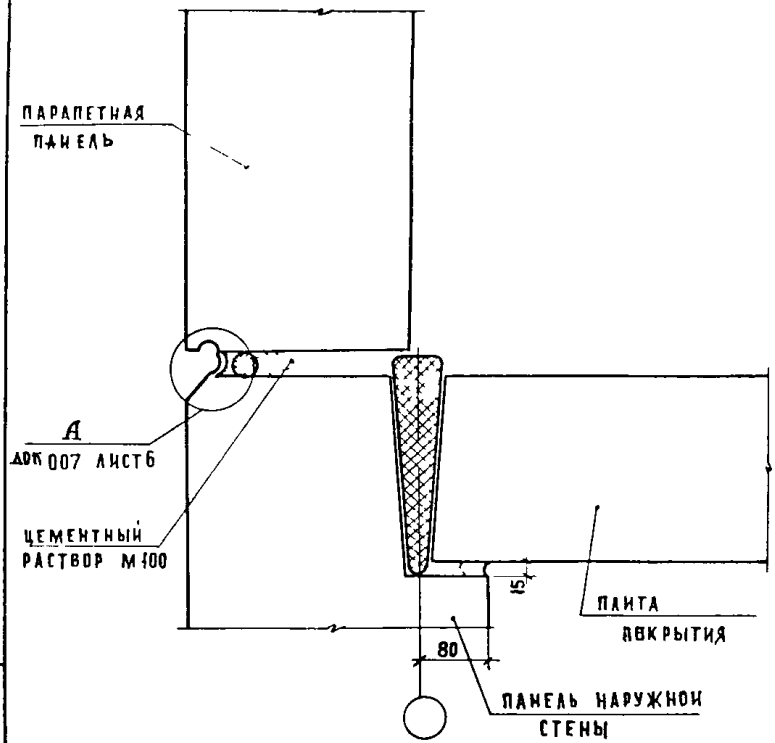

НАЧ ОТД	Волынский	1 090.1-17-1 013	
И КОНТР	СОКОЛОВА		
ГА АРХ ОТД	МУРЗИН	УЗЕЛ 12 А	СТАДИЯ Р; ЛИСТ; ЛИСТОВ 1
ГА КОНСТР	ШАЦ		
ГИП	КОЧИН	ЦНИИЭП ТОРГОВО БЫТОВЫХ ЗДАНИЙ И ТУРИСТСКИХ КОМПЛЕКСОВ	
ПРОВЕРИЛ	КОЛДАШЕВА		
РАЗРАБ	Птицына		

ИНВ. № ПОДЛ. | ПОДПИСЬ И ДАТА | ВЗАМ. ИНВ. №

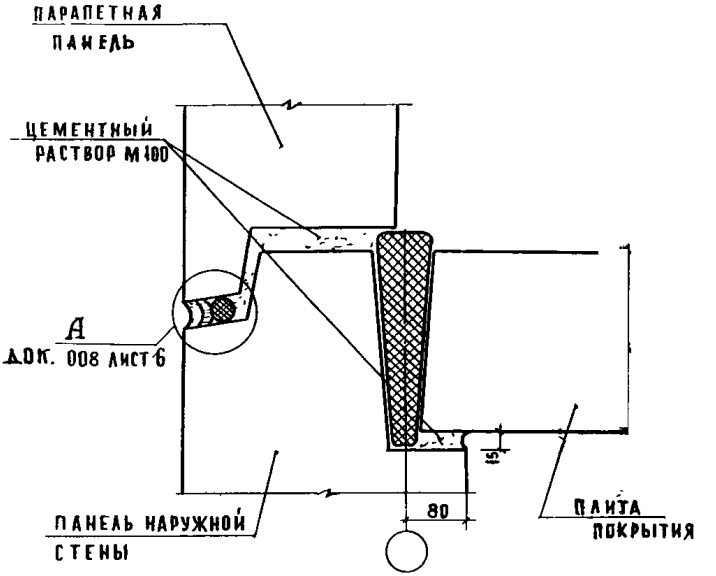

НАЧ ОТД.	ВОЛЫНСКИЙ		1.090.1-17-1 9014		
И КОНТР	СОКОЛОВА				
ГЛ АРХИТД	МУРЗИН		УЗЕЛ 12 Т	СТАДИЯ: Р	ЛИСТ:	ЛИСТОВ: 1
ГЛ КОНСТР	ЩАЦ			ЦНИИЭП	Торговых бытовых зданий и туристских комплексов	
ГИП	КОЧИН					
ПРОВЕРИЛ	КОЛДАШЕВА					
РАЗРАБ	ПТИЦЫНА					

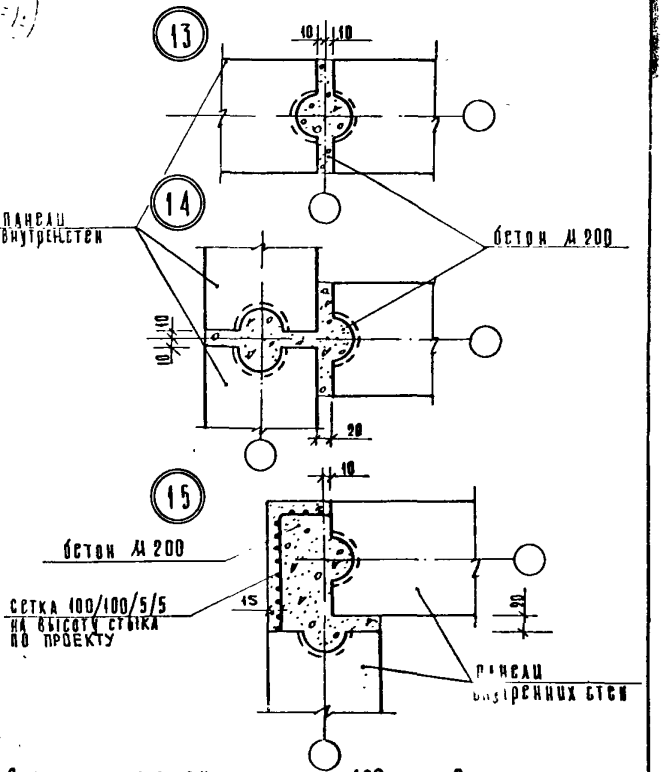

Спецификацию см. документ 108 лист 2

Нач отд	Волынский		1.090.1-1.7-1 015			
Н контр	Соколова					
Гл архит	Мурзин		Узлы 13,14,15	Стадия	Лист	Листов
Гл конст	Шац			Р		1
Г ИП	Кочин			ЦНИИЭП		Оргоб-бытовых зданий и туристских ...
Проверил	Кладашева					
Разраб	Малахова					

Подпись и дата | Взам инв №

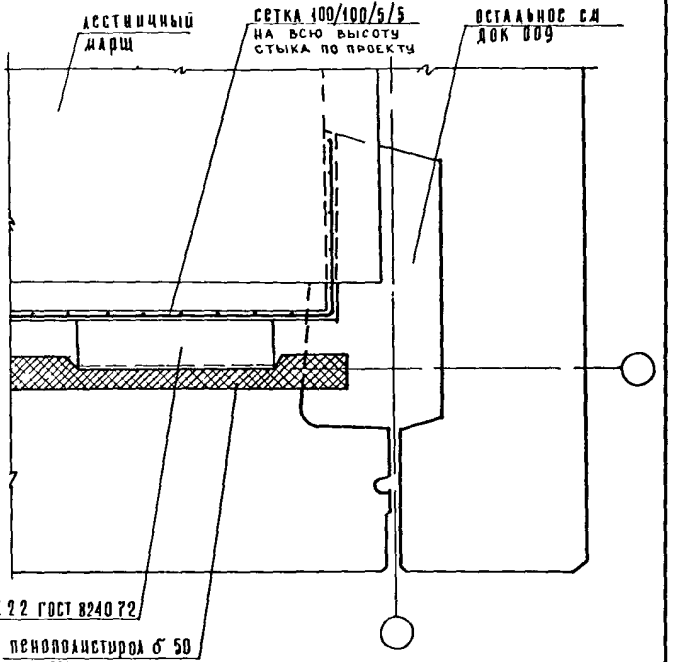

Инв. № подл. | Подп. и дата | Взам. инв. №

Нач. отд.	Волынский		
Н. контр.	Васильева		
Гл. констр.	Шац		
Гип	Григорев		
Проверил	Мурзин		
Разраб.	Носова		

1 090.1-1 7-1 016

Узел 16

Стадия	Лист	Листов
Р	1	2

ЦНИИЭП торгово-бытовых зданий и туристских комплексов

1-1

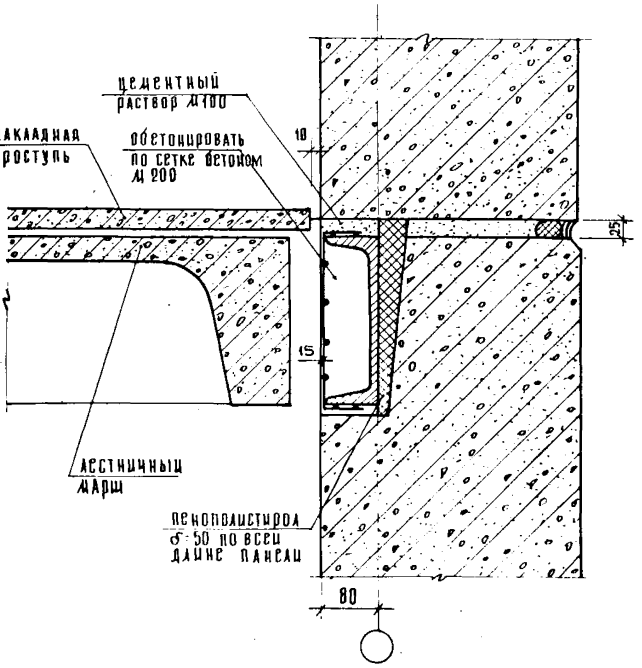

Инв. № подл.	Подпись и дата	Взам. инв. №

1.090.1-1 7-1 016	Лист 2

Копировал Казакова 19266 40 Формат А4

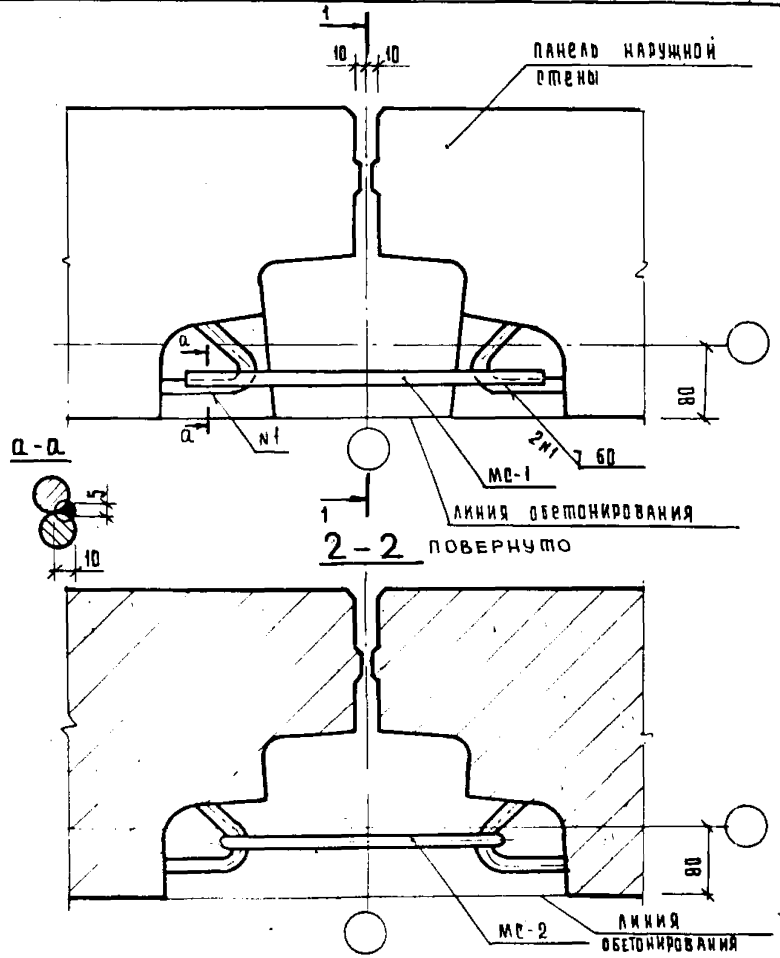

Таблицу исполнения см. лист 2
Спецификацию см документ 108 листы 3; 4

				1 0901-1 7-1 017			
...лч отд	Волынский			Узлы 17л, 18л, 19л	стадия	лист	листов
...контр	Соколова				Р	1	5
...л. констр	Шац				ЦНИИЭП торгово-бытовых зданий и туристских комплексов		
...сип	Шанаурова						
...провер	Кочик						
...разраб	Кашелкина						

1 – 1
рис. 1

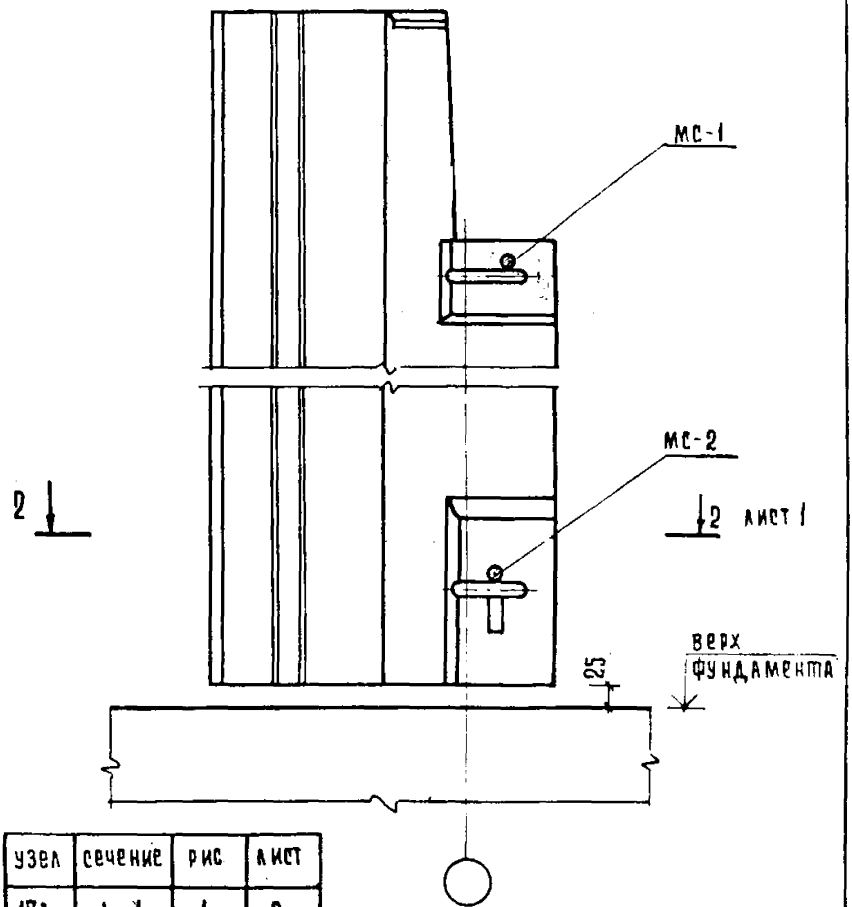

узел	сечение	рис	лист
17л	1 - 1	1	2
18л	1 - 1	2	3
19л	1 - 1	3	4

Инв. № подл. | Подпись и дата | Взам. инв. №

1–1

рис 2 остальное см рис 1

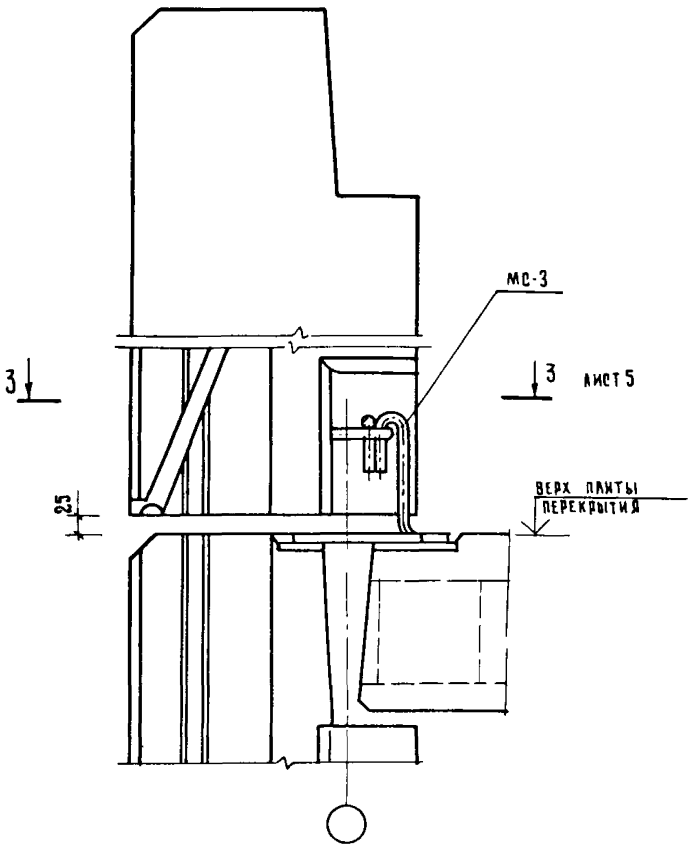

1-1

РИС 3 ОСТАЛЬНОЕ СМ РИС 1

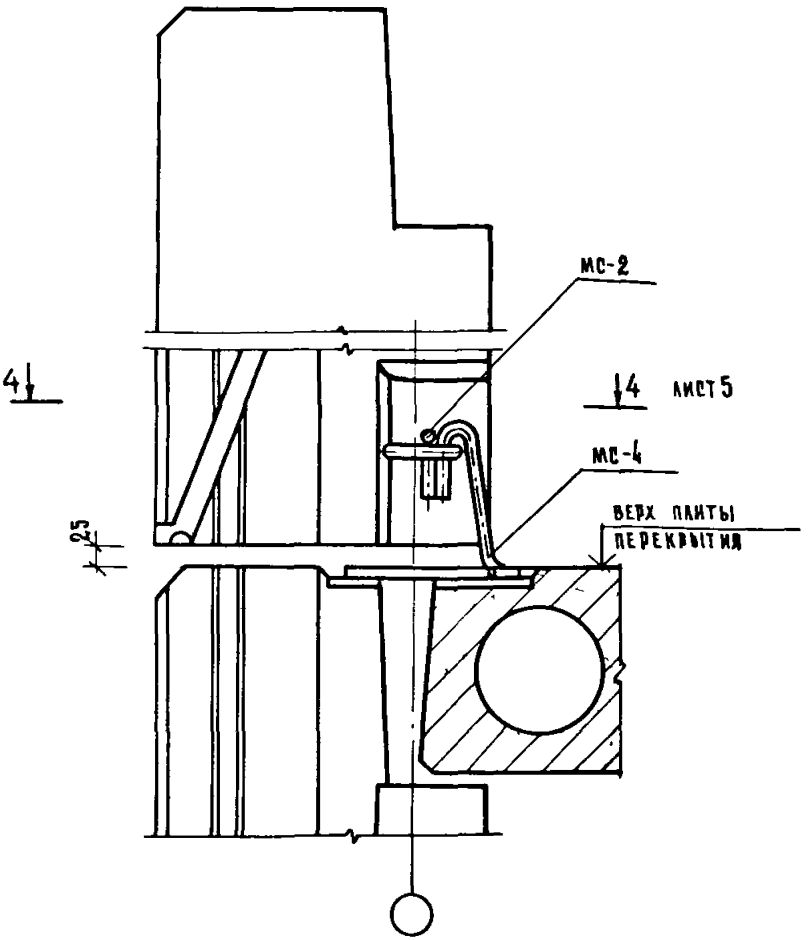

ИНВ № ПОДЛ.	ПОДПИСЬ И ДАТА	ВЗАМЕН ИНВ №

1.090 1-1 7-1 017

ЛИСТ 4

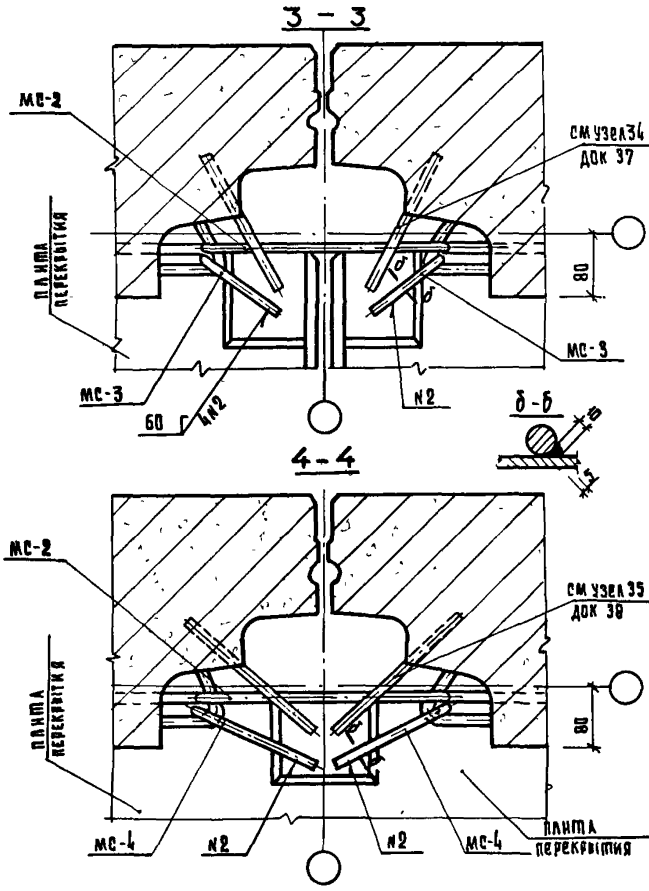

1.090.1-1 7-1 017

ЛИСТ 5

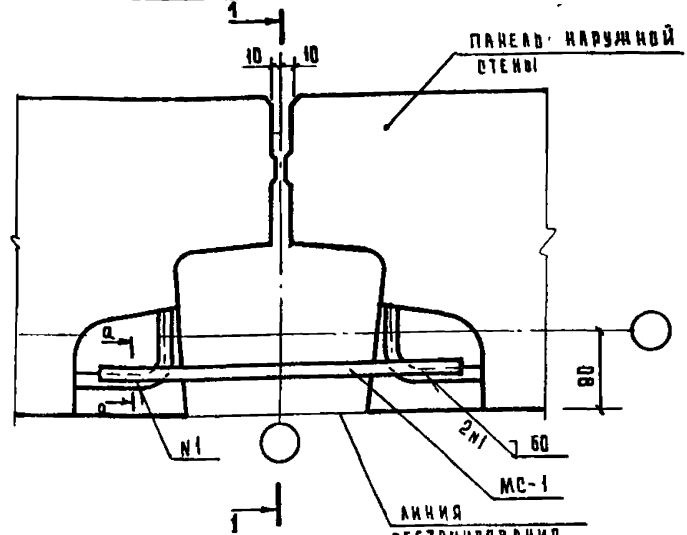

2 - 2

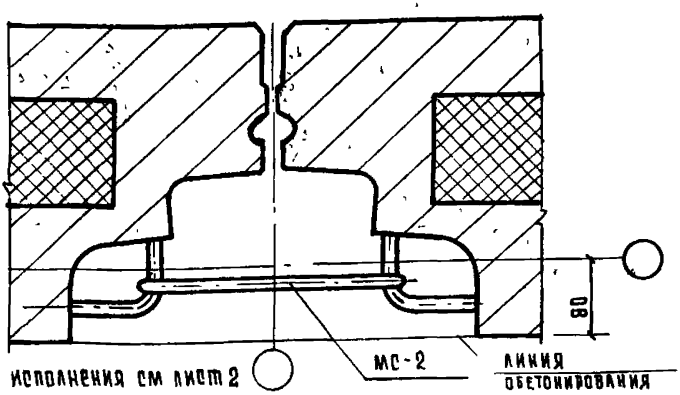

Таблицу исполнения см лист 2
Сечения а-а см. документ 017
Спецификацию см. документ 108 листы 3; 4

		1.090.1-1 7-1 018	
нач отд	Волынский		
н контр	Соколова		
гл констр	Шац		
рук	Шамаурова		
провер	Кочин		
разраб	Кашелкина		
		Узлы 17т, 18т, 19т	Стадия: Р; Лист: 4; Листов: 5
			ЦНИИЭП торгово-бытовых зданий

Копировал Гаврилина

Подпись и дата | Взамен инв.

1 – 1
рис. 1

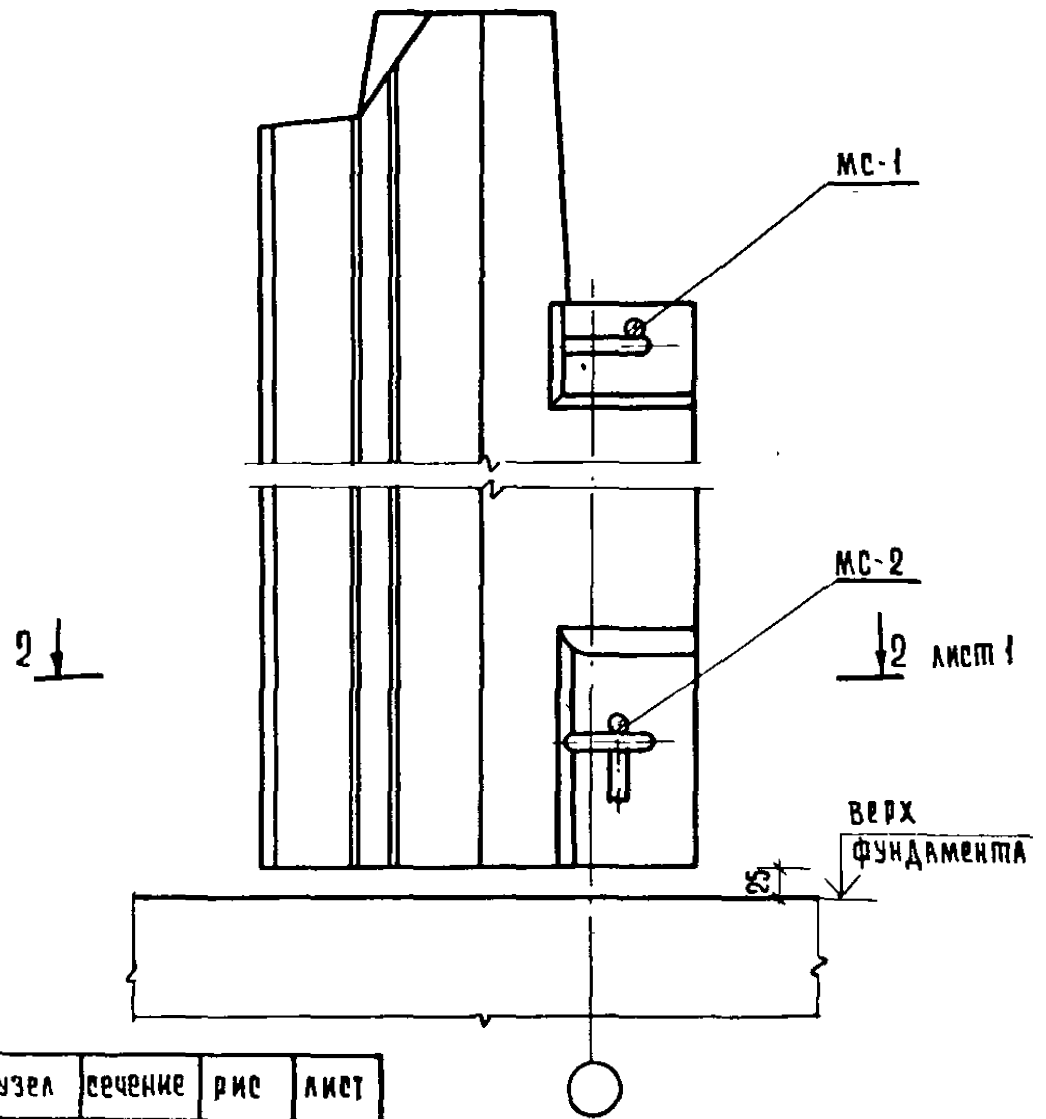

узел	сечение	рис	лист
17т	1 – 1	1	2
18т	1 – 1	2	3
19т	1 – 1	3	4

Копировал Гавилина 19266 47 Формат А4

1 – 1

Рис 2 остальное см рис 1

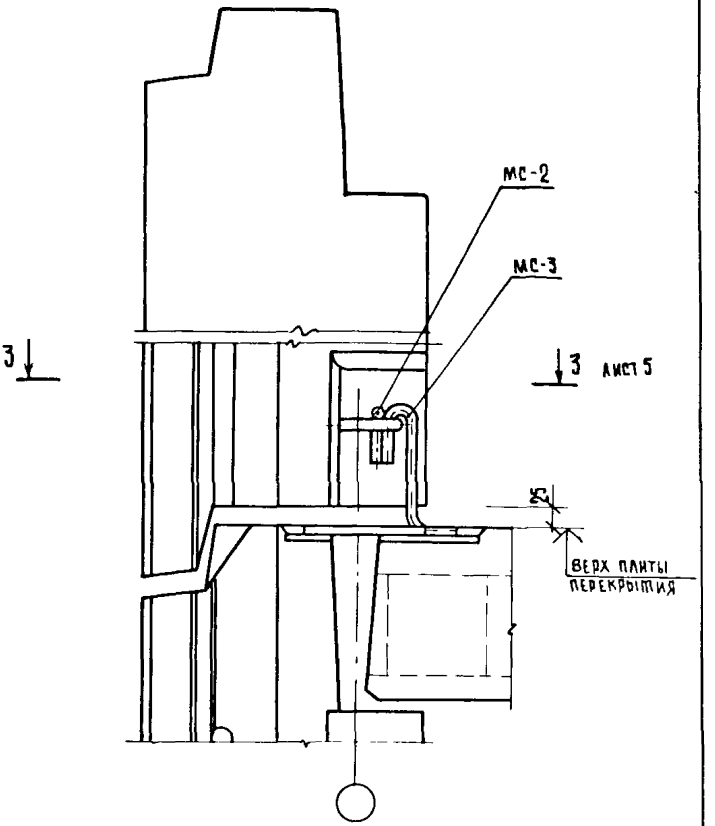

1 090 1-1 7-1 018		лист 3

Инв № подл	Подпись и дата	Взамен инв №

1 — 1

рис.3 остальное см рис 1

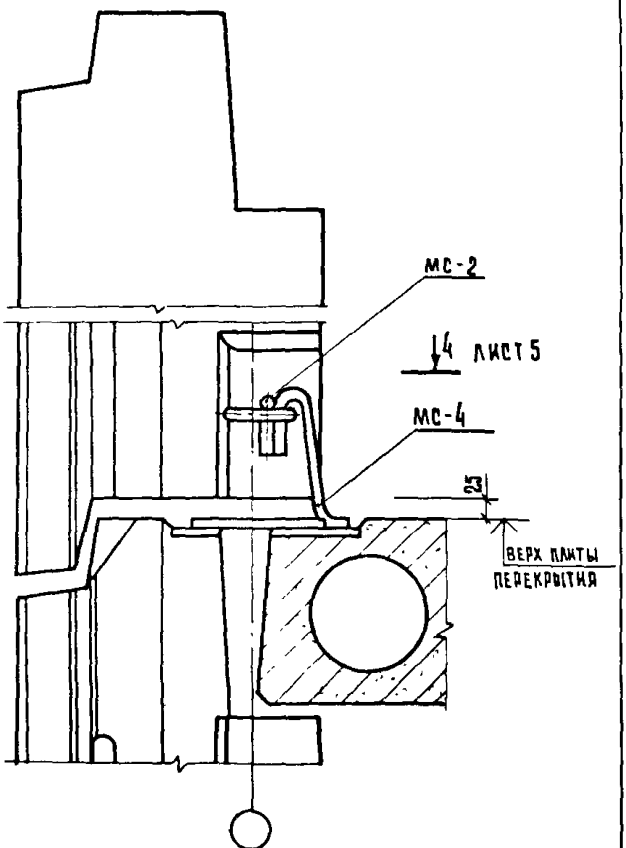

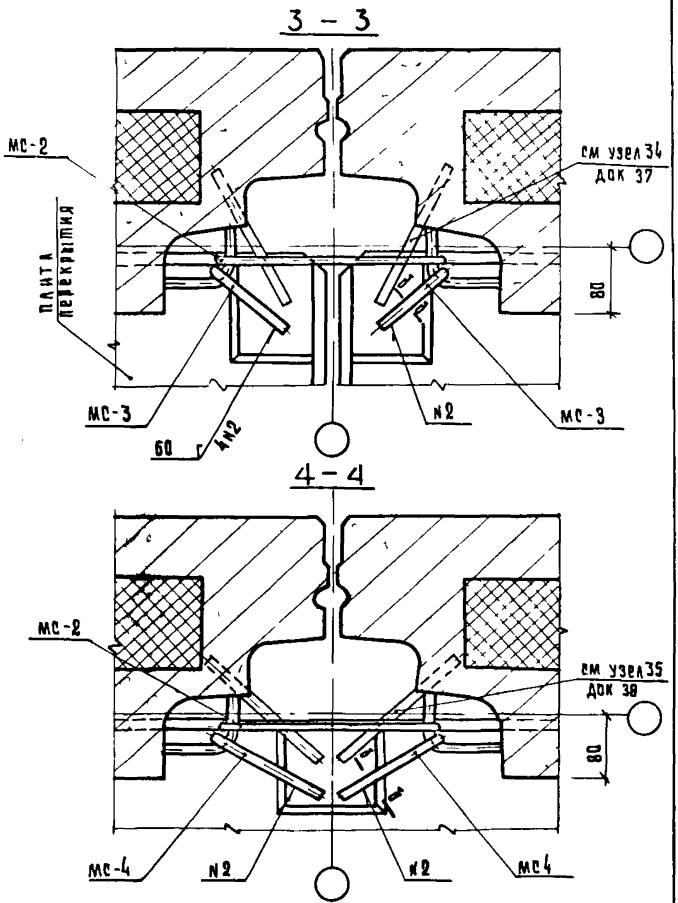

Сечение б-б см документ 017

	1.090 1-1 7-1 018	Лист 5

Инв № подл. | Подпись и дата | Взамен инв.

Копировал Савинина 19266 5С Формат А4

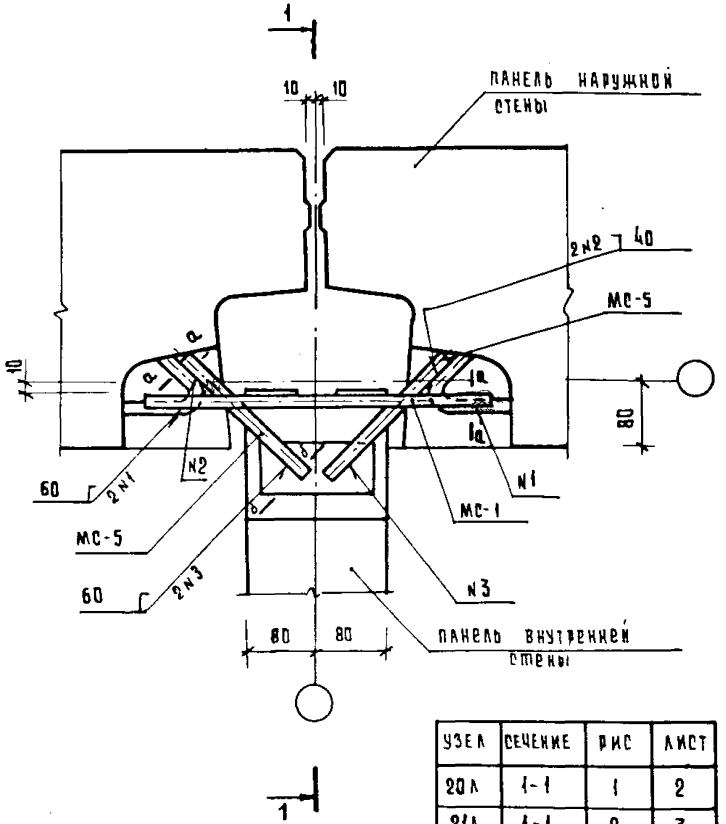

УЗЕЛ	СЕЧЕНИЕ	РИС	ЛИСТ
20Л	1-1	1	2
21Л	1-1	2	3

Сечения а-а и б-б см. документ 017
Спецификацию см. документ 108 листы 4;5.

			1.090.1-1 7-1 019
НАЧ. ОТД.	Волынский		
Н. КОНТР.	Соколова		
ГЛ. КОНСТР.	Шац		УЗЛЫ 20Л, 21Л
ГИП	Шакурова		
ПРОВЕР.	Кочин		
РАЗРАБ.	Кашелкина		

СТАДИЯ	ЛИСТ	ЛИСТОВ
Р	1	5

ЦНИИЭП торгово-бытовых зданий и туристских комплексов

1 - 1
РИС. 1

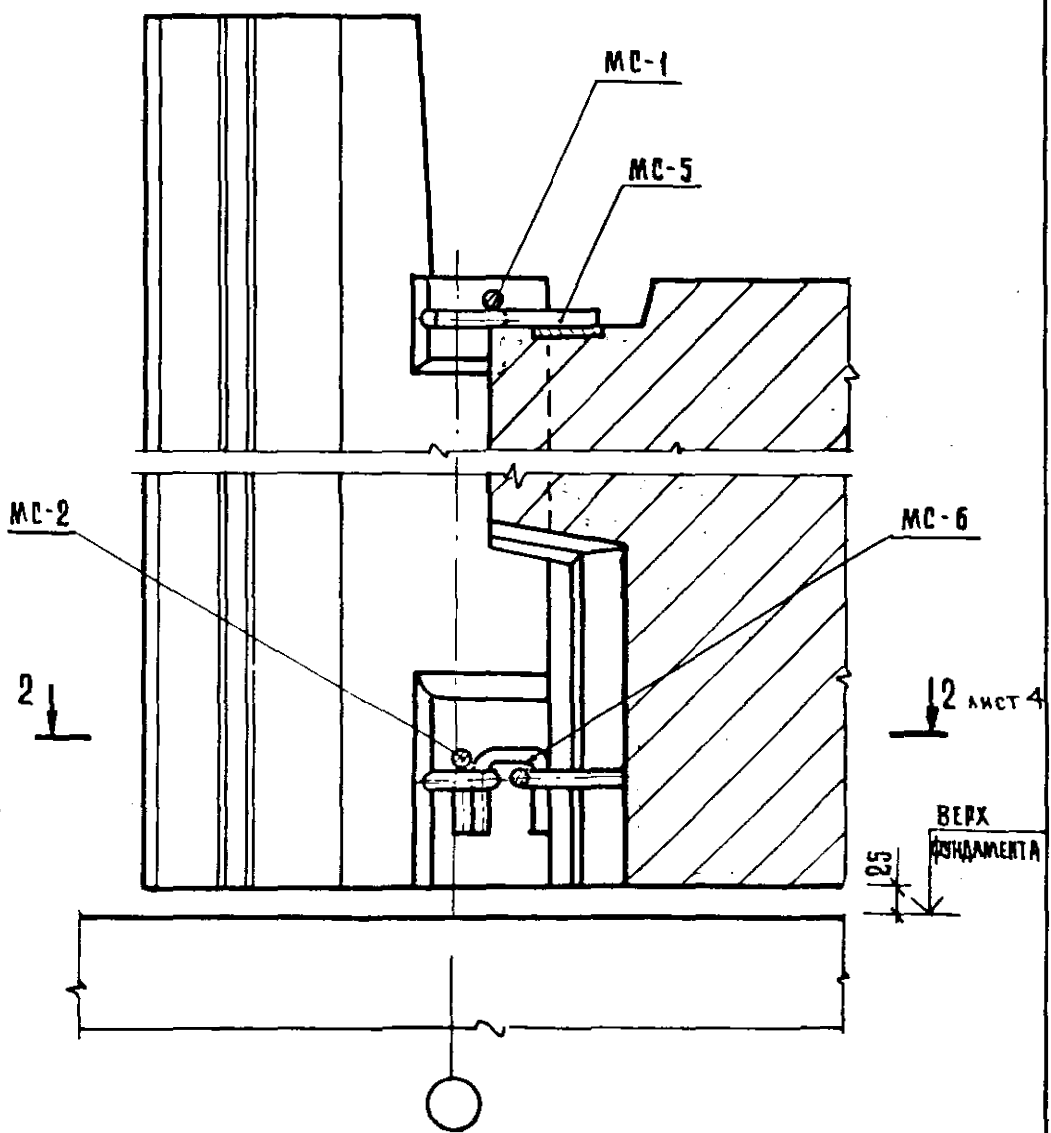

Инв. № подл. | Подпись и дата | Взамен инв. №
Копировал Гарнитура 19266 52 Формат А4

1 – 1

Рис 2 Остальное см рис 1

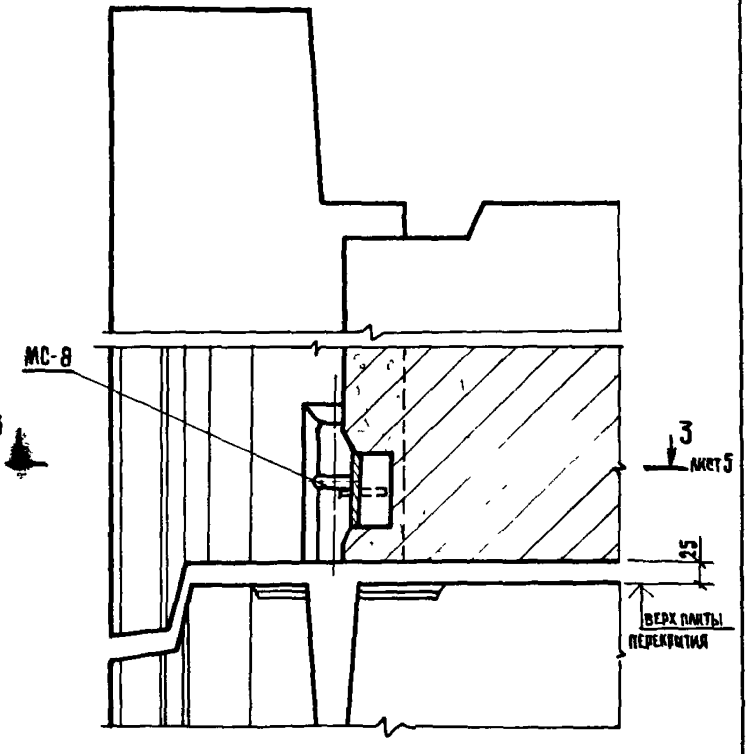

2 – 2

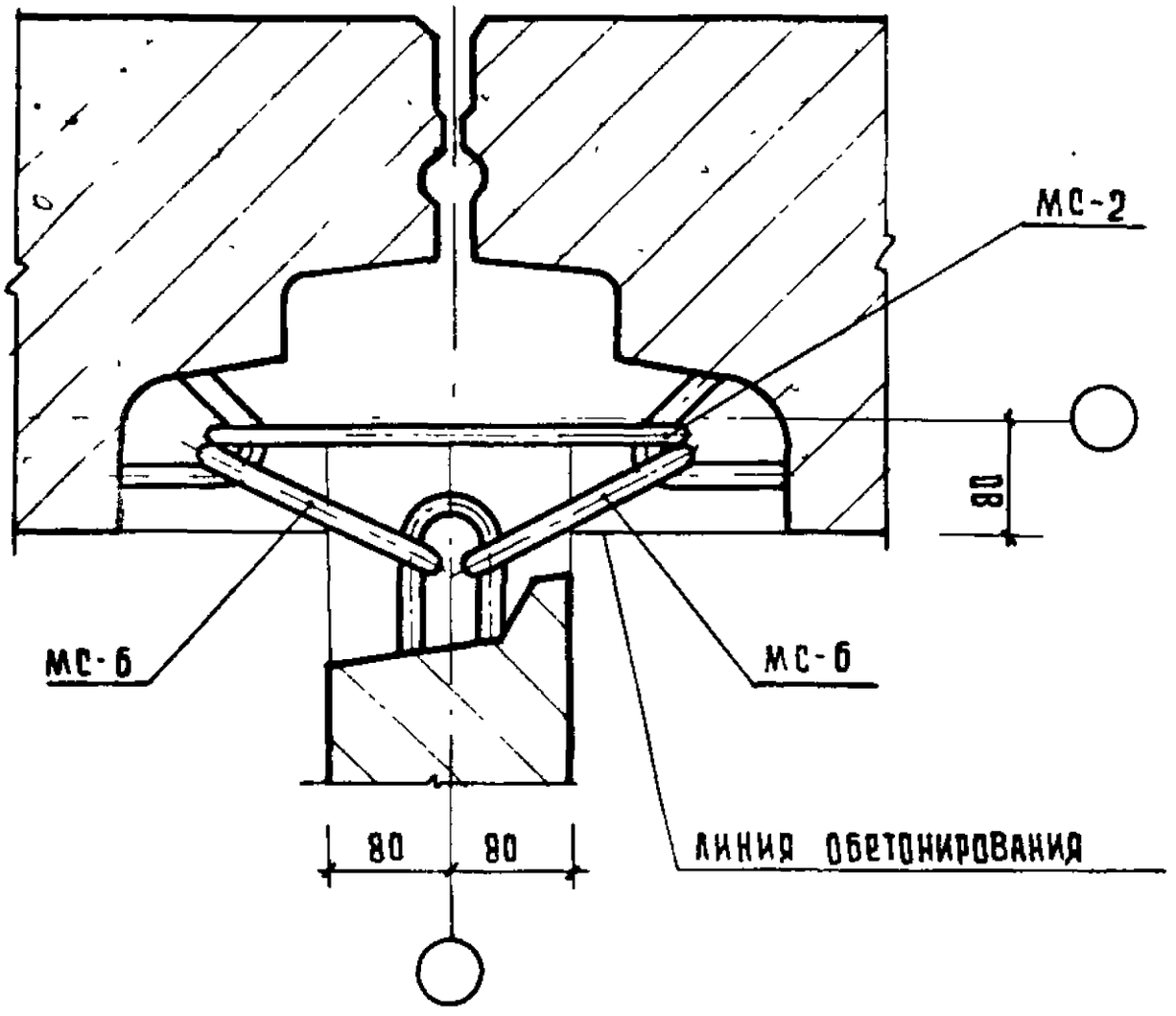

ИНВ № ПОДЛ	ПОДПИСЬ И ДАТА	ВЗАМЕН ИНВ №

1.090 1-1 7-1 019

ЛИСТ

КОПИРОВАЛ ... ВРИЛИНА 19266 54

3 -3

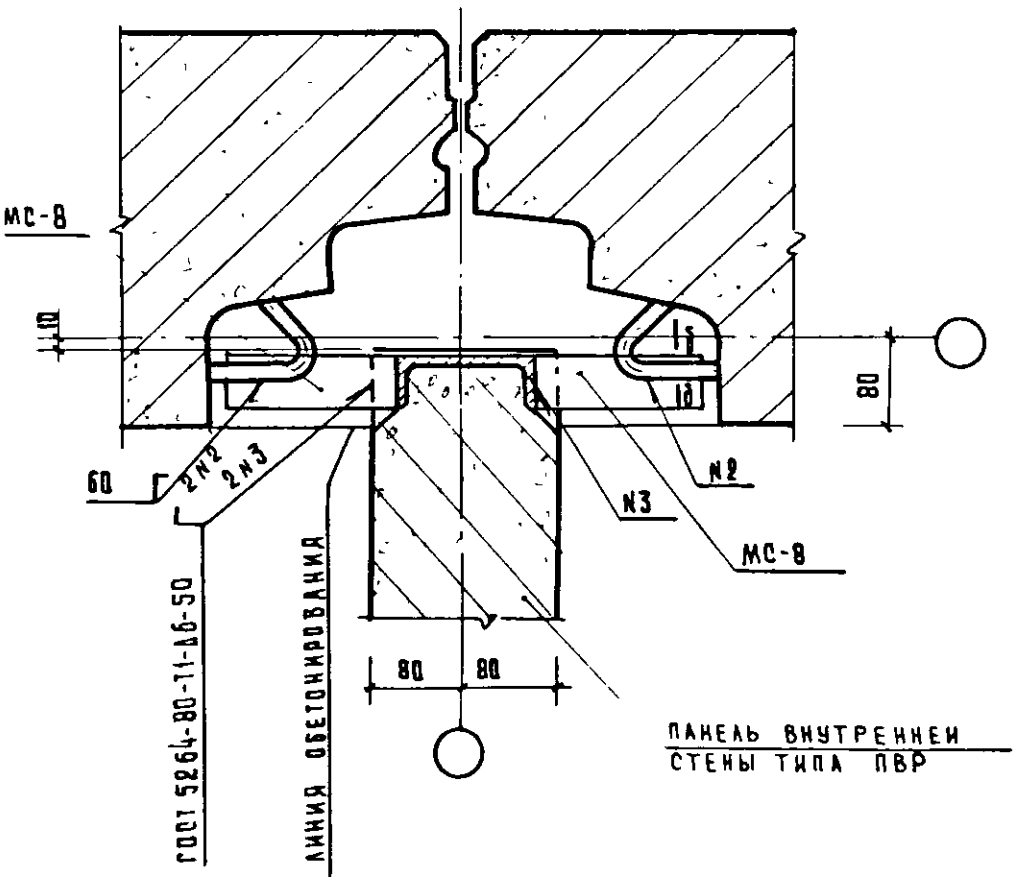

Сечение δ-δ см документ 017

1.090 1-1 7-1 019	ЛИСТ 5

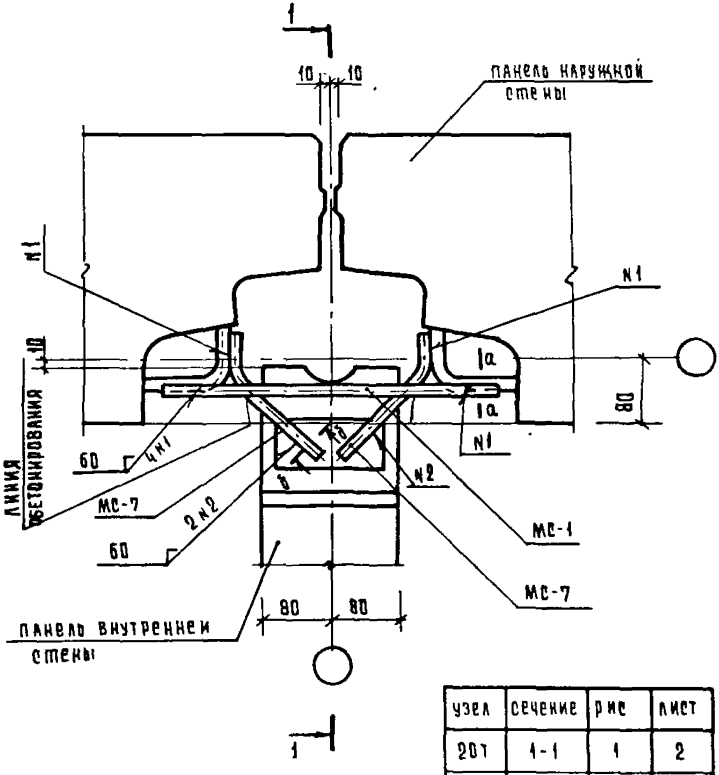

узел	сечение	рис	лист
20Т	1-1	1	2
21Т	1-1	2	3

Сечения а-а и б-б см. документ п47
Спецификацию см. документ 108 листы 5, 6

нач отд	Волынкин		
н.контр	Соколова		
гл констр	Шац		
гип	Шанаурова		
провер	Кочин		
разраб.	Кашелкина		

1.090.1-1 7-1 020

УЗЛЫ 20Т, 21Т

стадия	лист	листов
Р	1	5

ЦНИИЭП торгово-бытовых зданий и туристских комплексов

инв. № подл. | подпись и дата | взам. инв. №

1 – 1

рис. 1

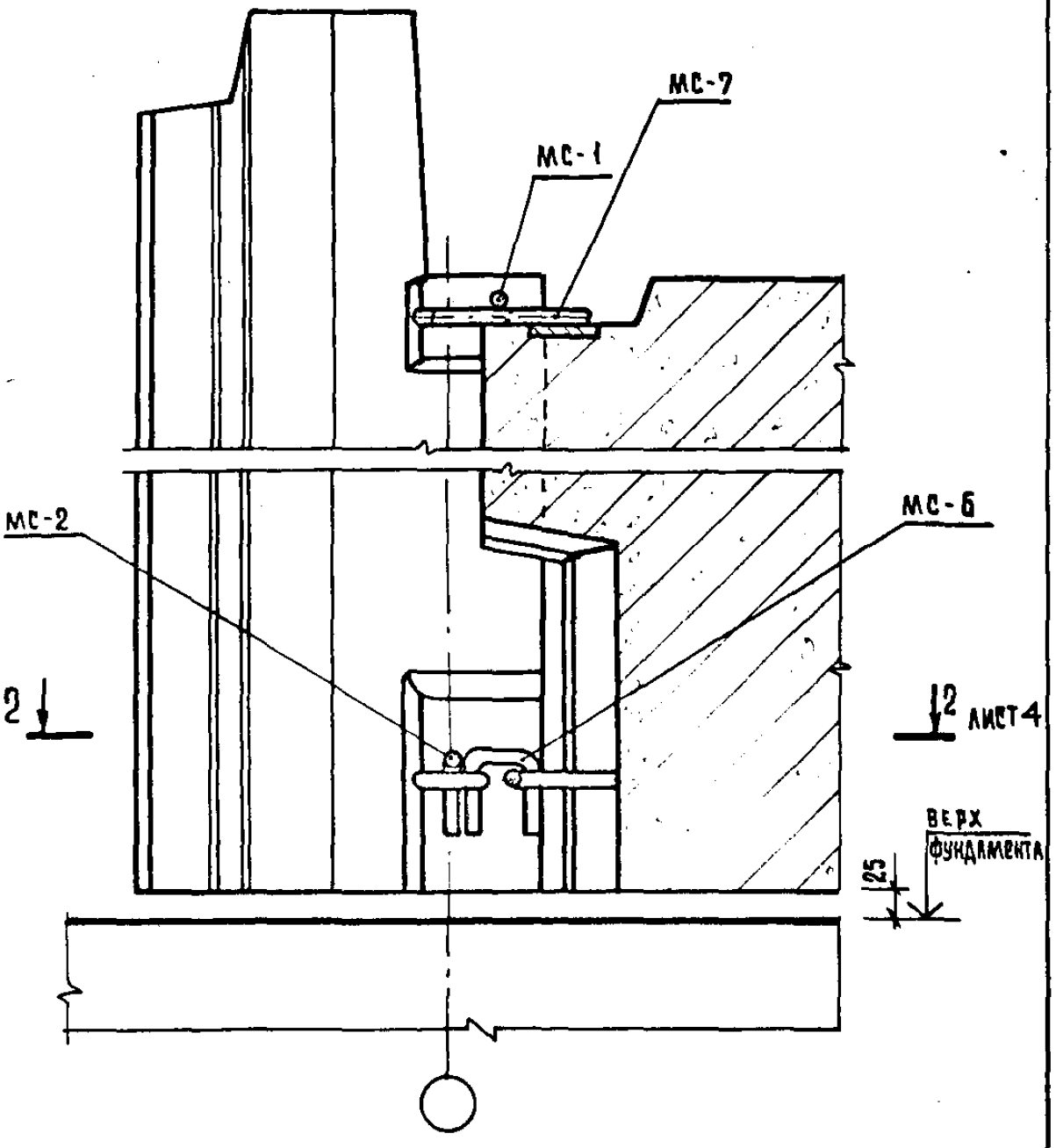

Инв. № подл. | Подпись и дата | Взам. инв. №

Копировал Гаврилина 19266 57 Формат А4

1 – 1

РИС 2 ОСТАЛЬНОЕ СМ РИС. 1

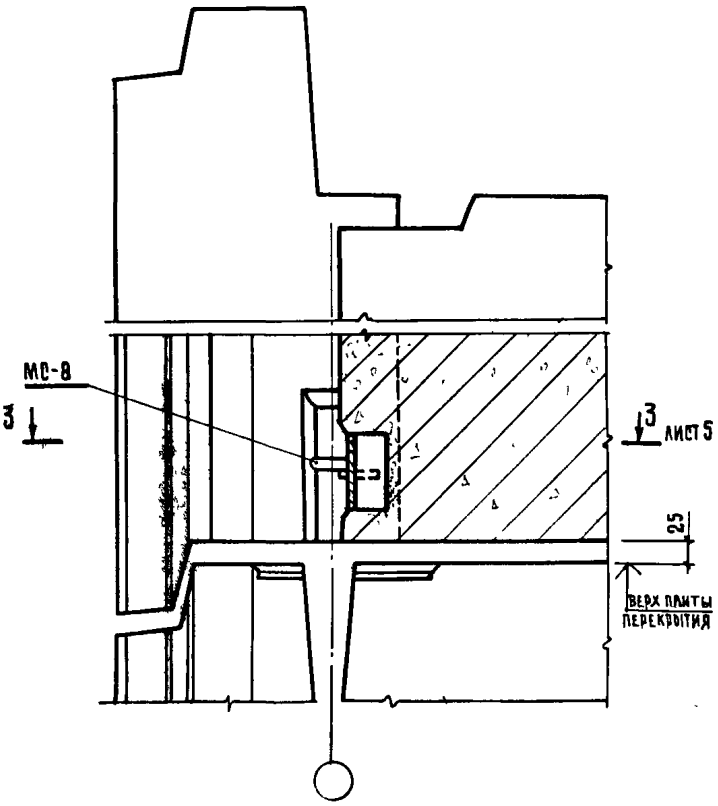

1.090.1-1 7-1 020		ЛИСТ 3

2 – 2

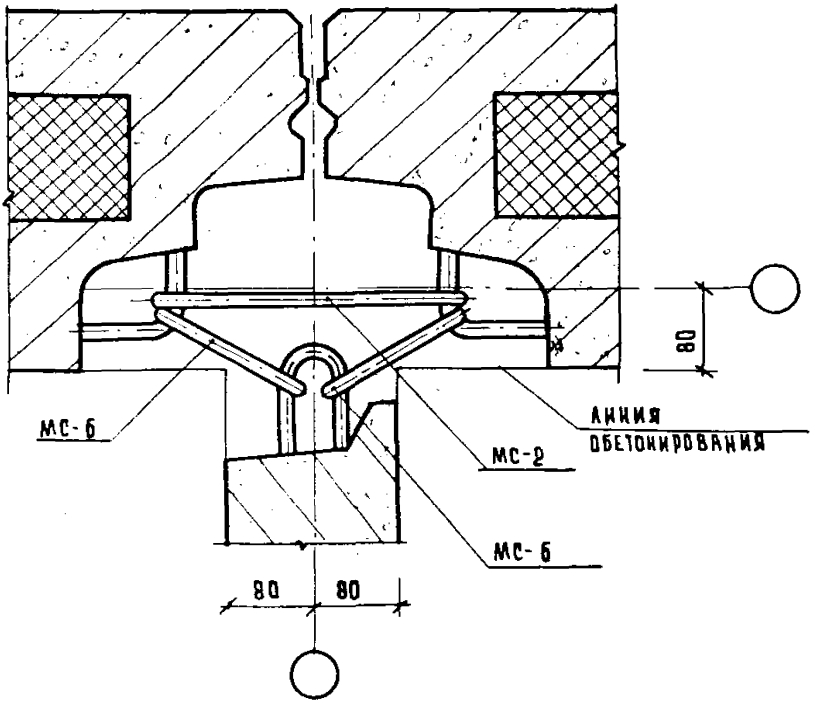

3 – 3

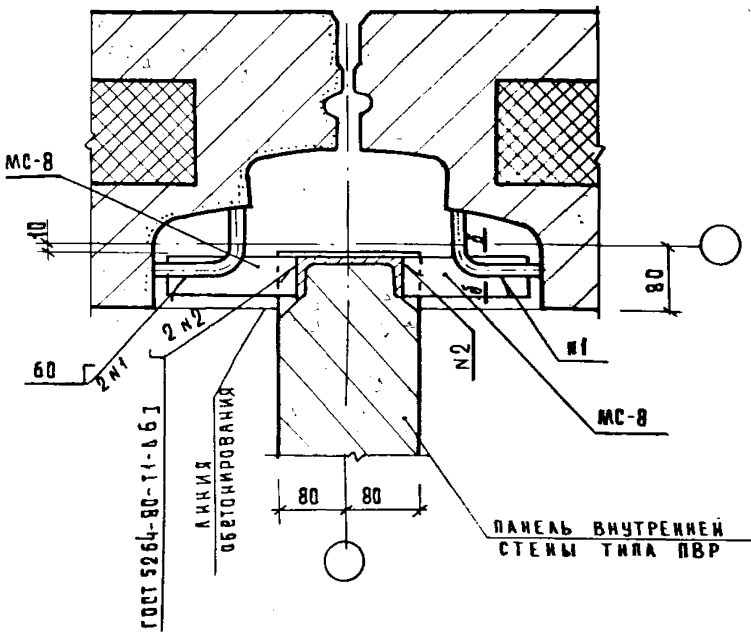

Сечение б-б см. документ 017

Инв. № подл. | Подпись и дата | Взамен инв. №

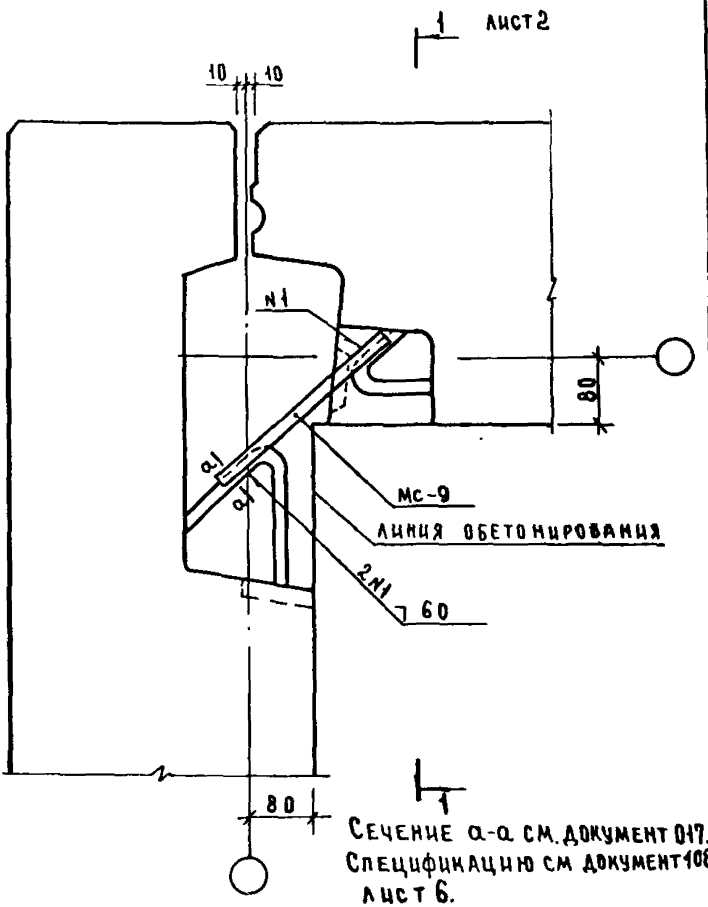

Сечение а-а см. документ 017.
Спецификацию см документ 108 лист 6.

				1.090.1-1 7-1 021		
НАЧ ОТД	ВОЛЫНСКИЙ					
Н КОНТР	БОГДАНОВА			Узел 22л	СТАДИЯ	ЛИСТ	ЛИСТОВ
ГЛ КОНСТР	ШАЦ				Р	1	3
ГИП	ПРИГОРЕВ				ЦНИИЭП торгово-бытовых зданий и туристских комплексов		
ПРОВЕР	КОЛДАШЕВА						
РАЗРАБ	ЛАКЕЕВА						

1-1

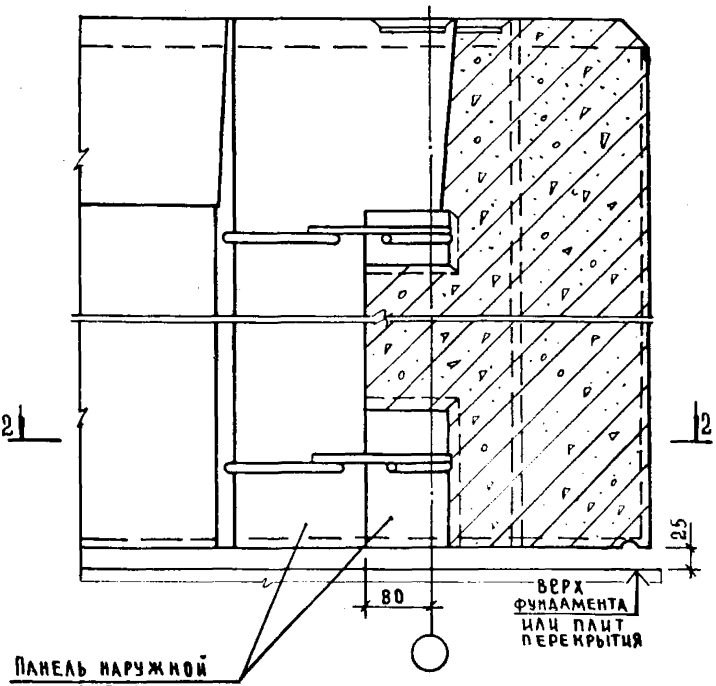

ИНВ. № ПОДЛ. | ПОДПИСЬ И ДАТА | ВЗАМ. ИНВ. №

2-2 (повернуто) лист2

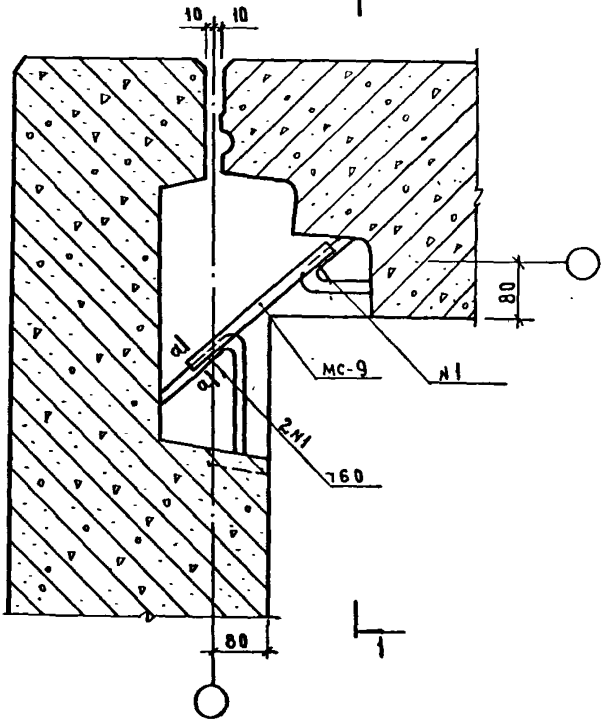

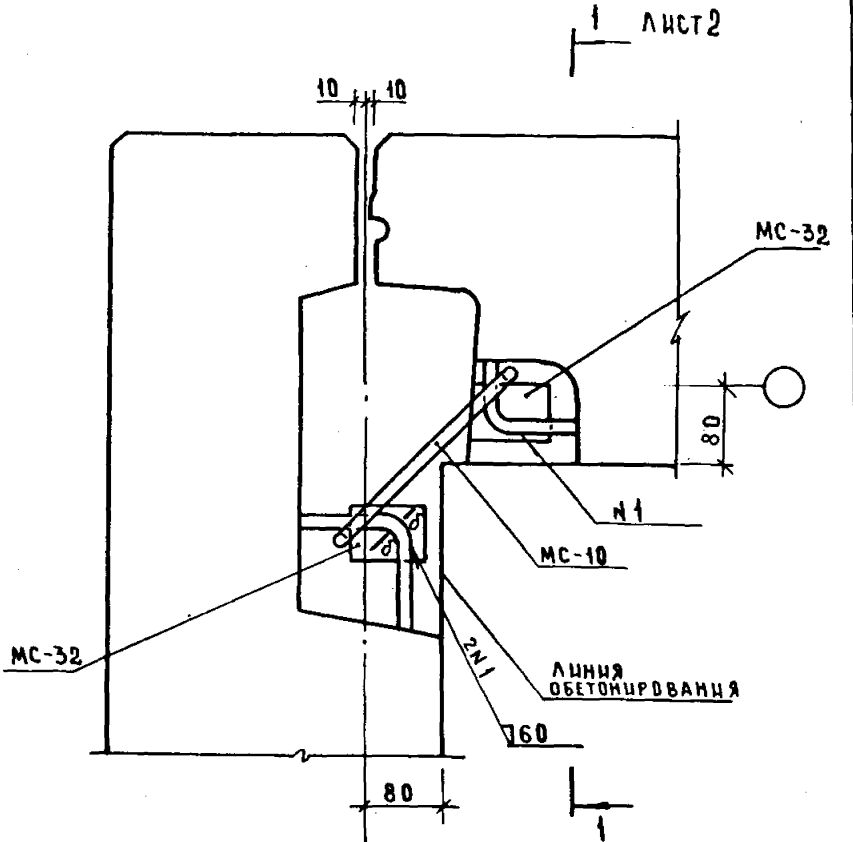

Сечение б-б см. документ 017.
Спецификацию см документ 108 лист 6.

				1.090.1-17-1022	
Нач. отд.	Волынский				
М. контр.	Сливина			Узел 22т	Стадия: Р; Лист: 1; Листов: 2
Гл. конст.	Шац				ЦНИИЭП торгово-бытовых зданий и туристских комплексов
ГИП	Пригорев				
Провер.	Никонорова				
Разраб.	Лакеева				

Инв. № подл. | Подпись и дата | Взам. инв. №

1-1

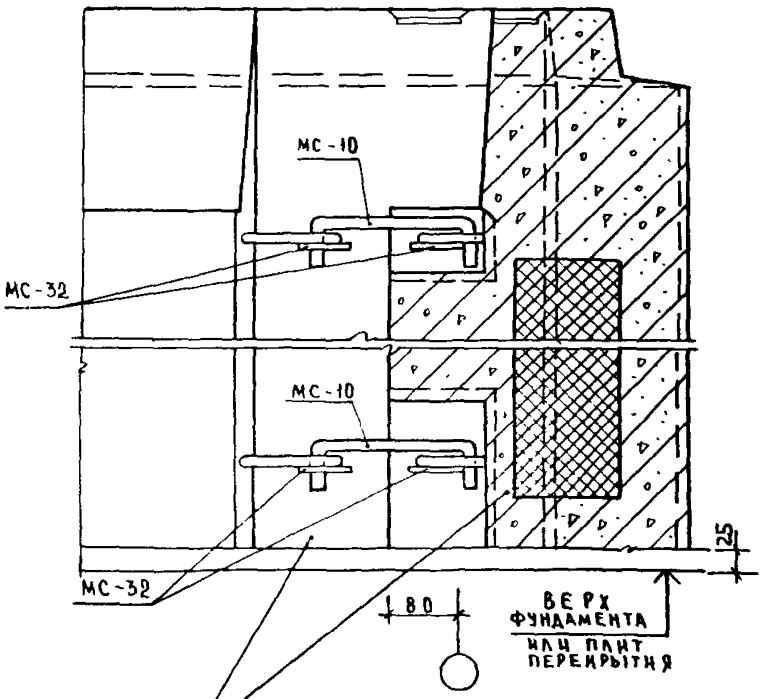
МС-10
МС-32
МС-10
МС-32
25
80
ВЕРХ ФУНДАМЕНТА ИЛИ ПЛИТ ПЕРЕКРЫТИЯ
ПАНЕЛЬ НАРУЖНОЙ СТЕНЫ

19266 65

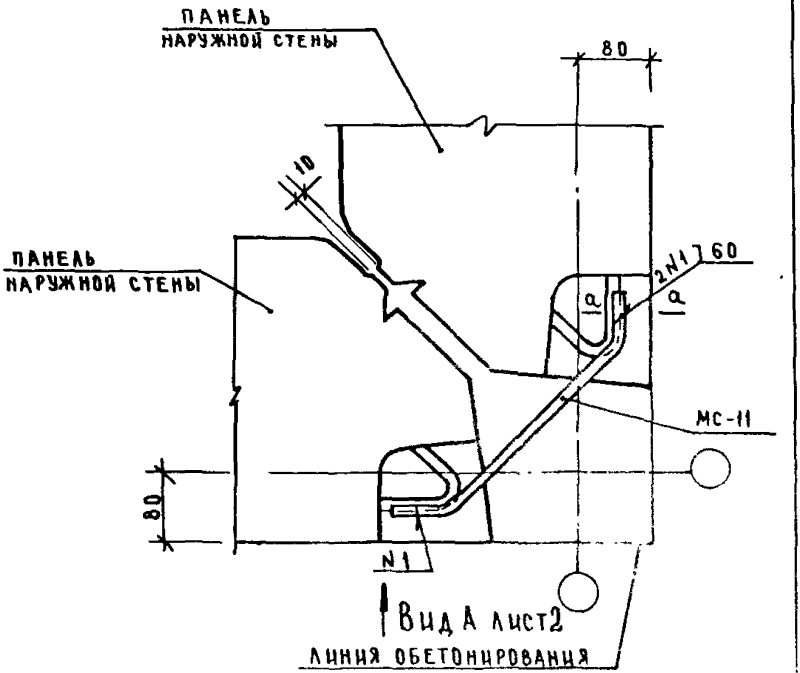

СЕЧЕНИЕ а-а СМ ДОКУМЕНТ 017
СПЕЦИФИКАЦИЮ СМ ДОКУМЕНТ 108
ЛИСТ 6

НАЧ ОТД	ВОЛЫНСКИЙ		1.090.1-17-1 023	
Н КОНТР	ЛАКЕЕВА		УЗЕЛ 23Л	СТАДИЯ: Р; ЛИСТ: 1; ЛИСТОВ: 3
ГЛ КОНСТ	ШАЦ			ЦНИИЭП ТОРГОВО-БЫТОВЫХ ЗДАНИЙ И ТУРИСТСКИХ КОМПЛЕКСОВ
ГИП	ПРИГОРЕВ			
ПРОВЕР	НИКОНОРОВА			
РАЗРАБ	СЛИВИНА			

ИНВ № ПОДЛ | ПОДПИСЬ И ДАТА | ВЗАМ.ИНВ №

Вид А

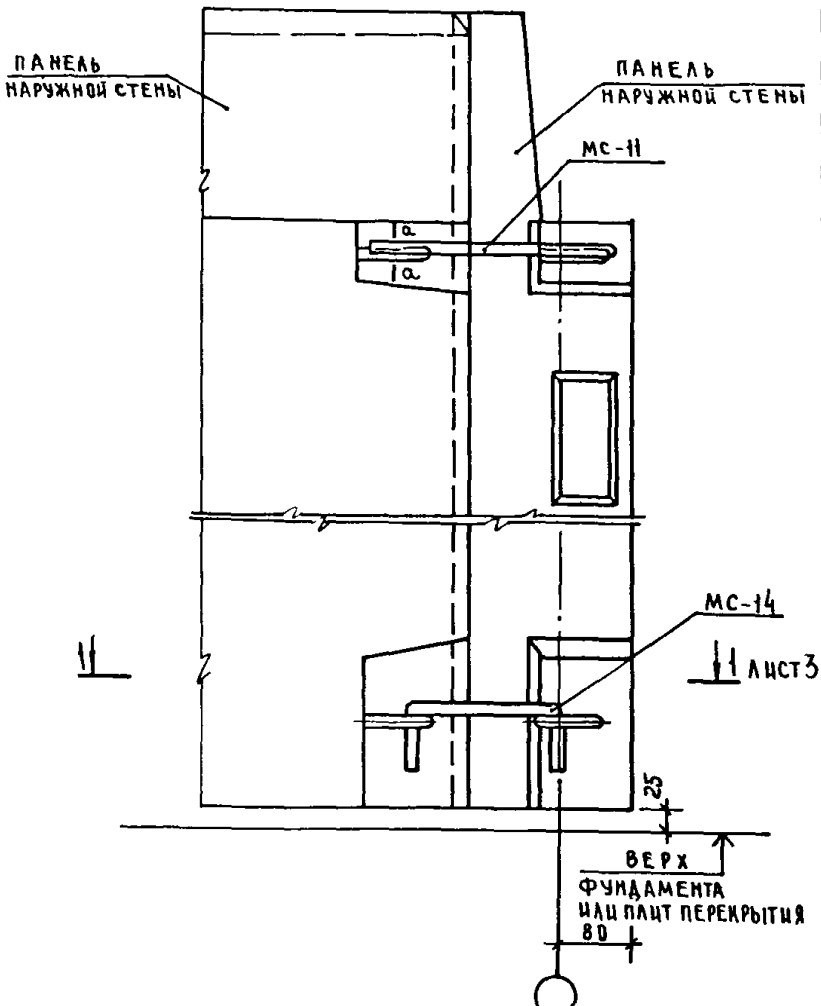
ПАНЕЛЬ НАРУЖНОЙ СТЕНЫ
ПАНЕЛЬ НАРУЖНОЙ СТЕНЫ
МС-11
1а
1а
МС-14
11
11 ЛИСТ 3
25
ВЕРХ ФУНДАМЕНТА ИЛИ ПЛИТ ПЕРЕКРЫТИЯ
80

1-1

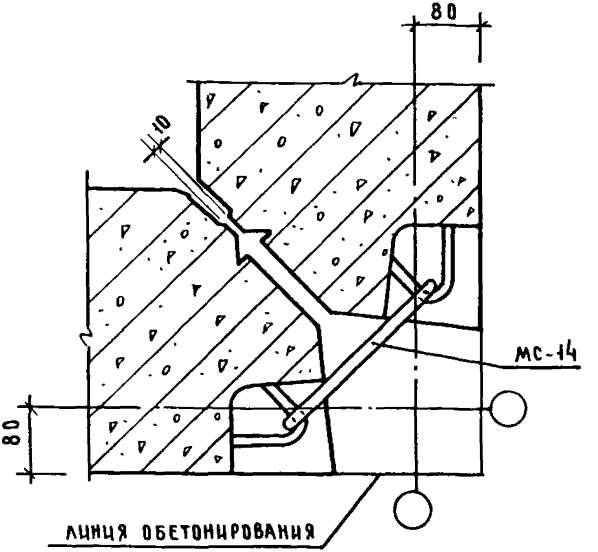

ИНВ.№ ПОДЛ. | ПОДПИСЬ И ДАТА | ВЗАМ. ИНВ.№

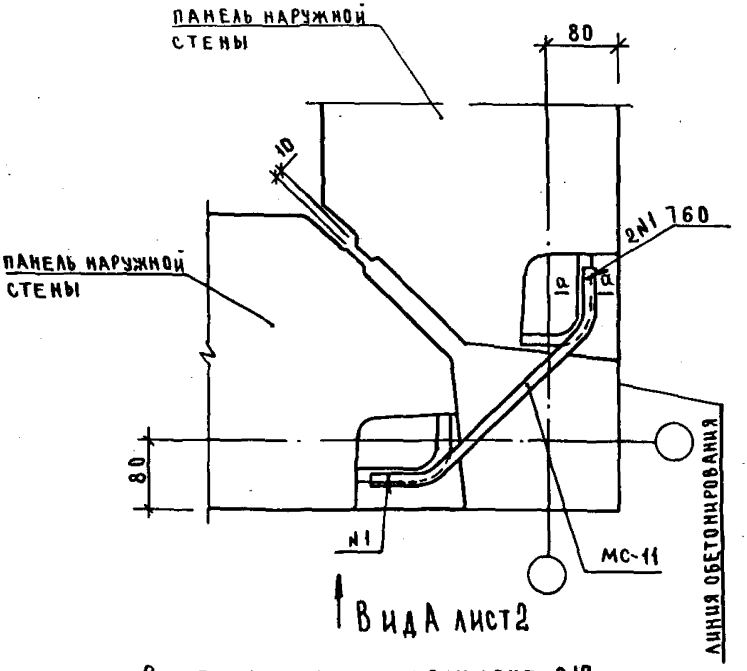

Сечение а-а см. документ 017.
Спецификацию см. документ 108 лист 7.

				1.090.1-1 7-1 024			
Н.ОТД	ВОЛЫНСКИЙ						
...НТР.	ЛАКЕЕВА			Узел 23т	СТАДИЯ	ЛИСТ	ЛИСТОВ
ГА КОНСТ.	ШАЦ				Р	1	3
...П	ПРИГОРЕВ				ЦНИИЭП	ТОРГОВО-БЫТОВЫХ ЗДАНИЙ И ТУРИСТСКИХ КОМПЛЕКСОВ	
ПРОВЕР.	НИКАНОРОВА						
РАЗРАБ.	СЛИВИНА						

Вид А

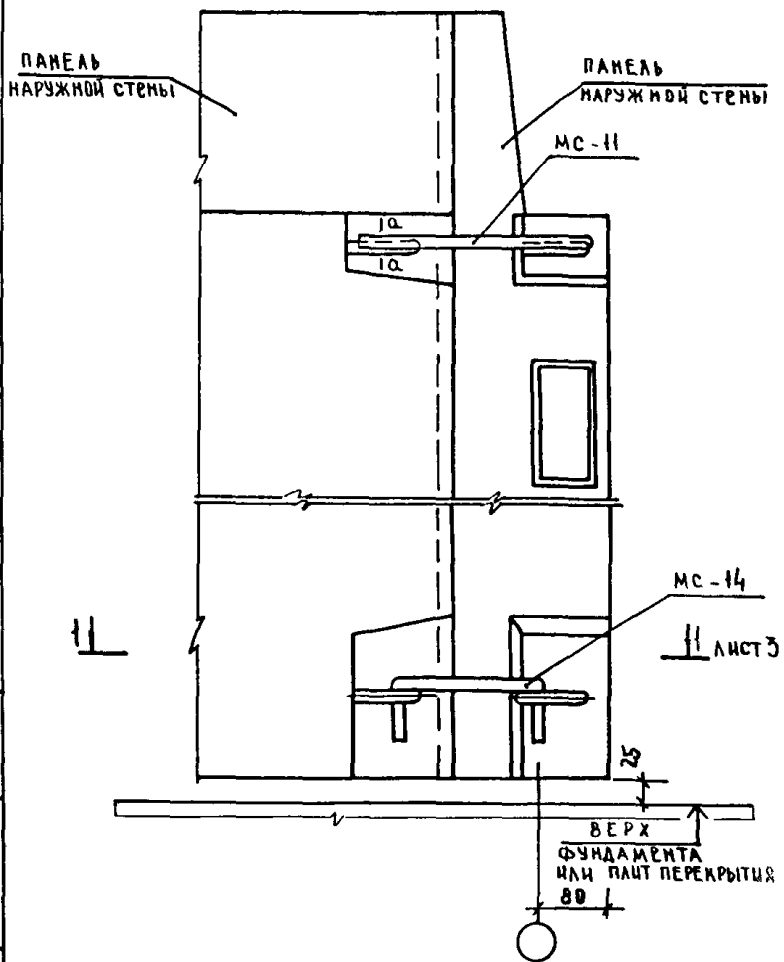

Подпись и дата взамен инв

Копировал 1266 70 Форм

1-1

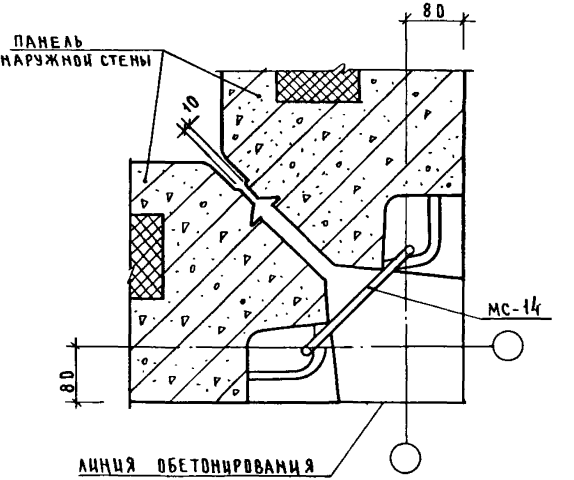

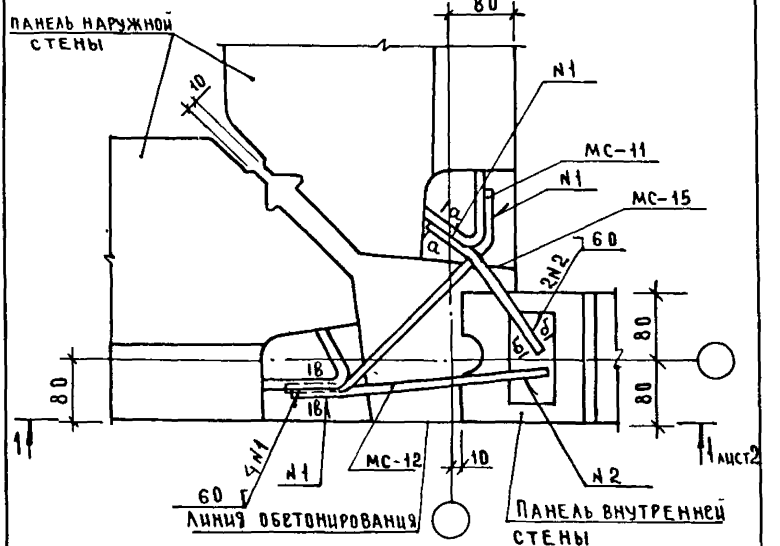

В-В



Спецификацию см документ 108 лист 7

Сечения α-α и δ-δ см документ 017.

НАЧ ОТД	ВОЛЫНСКИЙ		
Н КОНТР	ЛАКЕЕВА		
ГА ИНЖ	ШАЦ		
ГИП	ПРИГОРЕВ		
ПРОВЕР	НИКАНОРОВА		
РАЗРАБ	БОГДАНОВА		

1 090 1-17-1 025

Узел 24л

СТАДИЯ	ЛИСТ	ЛИСТОВ
Р	1	3

ЦНИИЭП торгово-бытовых зданий и туристских комплексов

ИНВ № ПОДЛ | ПОДПИСЬ И ДАТА | ВЗАМ. ИНВ №

КОПИРОВАЛ

19266 12

ФОРМАТ А4

1—1

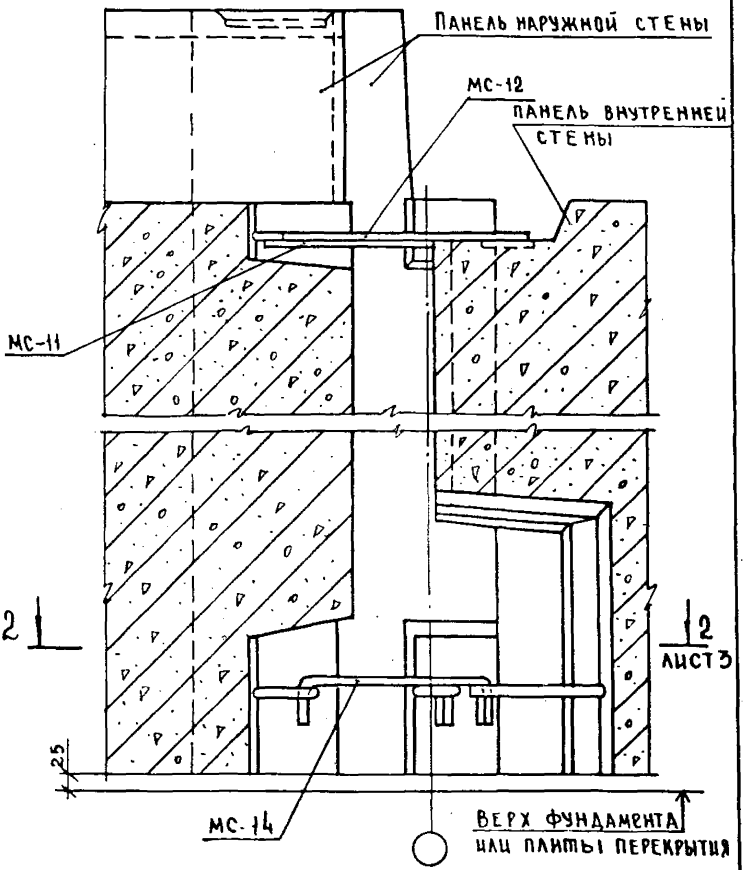

Инв. № подл. | Подпись и дата | Взам. инв. №

2–2

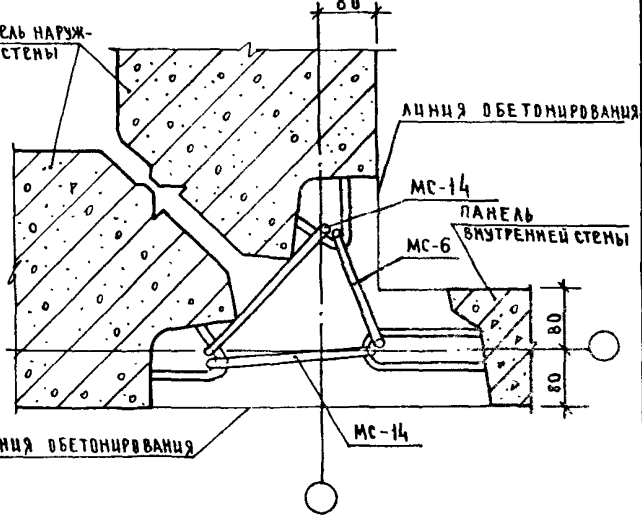
80
ПАНЕЛЬ НАРУЖНОЙ СТЕНЫ
ЛИНИЯ ОБЕТОНИРОВАНИЯ
МС-14
ПАНЕЛЬ ВНУТРЕННЕЙ СТЕНЫ
МС-6
80
80
ЛИНИЯ ОБЕТОНИРОВАНИЯ
МС-14

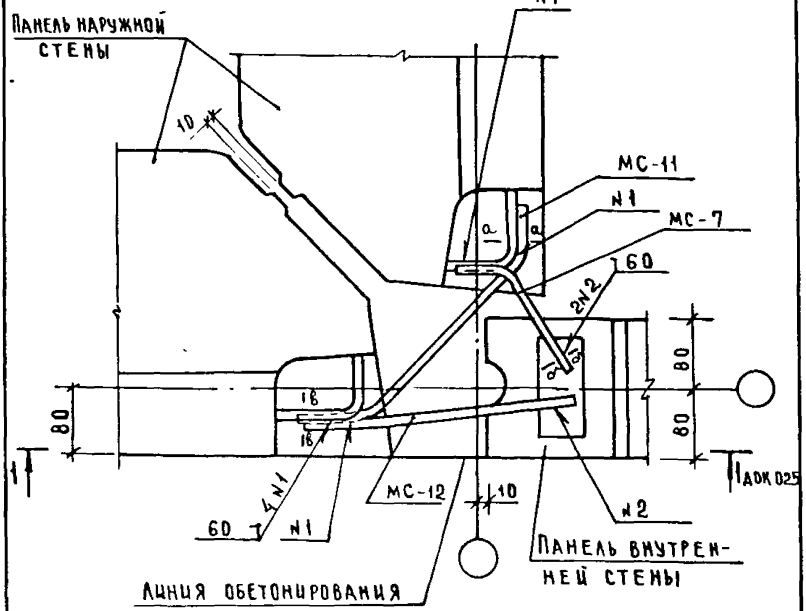

Спецификацию см. ДОК 108 лист 7.
Сечения а-а и б-б см ДОК.017.
Сечение в-в см документ 025.

			1.090.1-17-1 026
НАЧ ОТД	ВОЛЫНСКИЙ		
Н КОНТР	ЛАКЕЕВА		Узел 24т
ГА КОНСТ	ШАЦ		
ГИП	ПРИГОРЕВ		
ПРОВЕР	КОЛЛАШЕВА		
РАЗРАБ	БОГДАНОВА		

СТАДИЯ	ЛИСТ	ЛИСТОВ
Р	1	2

ЦНИИЭП торгово-бытовых зданий и туристских комплексов

2—2

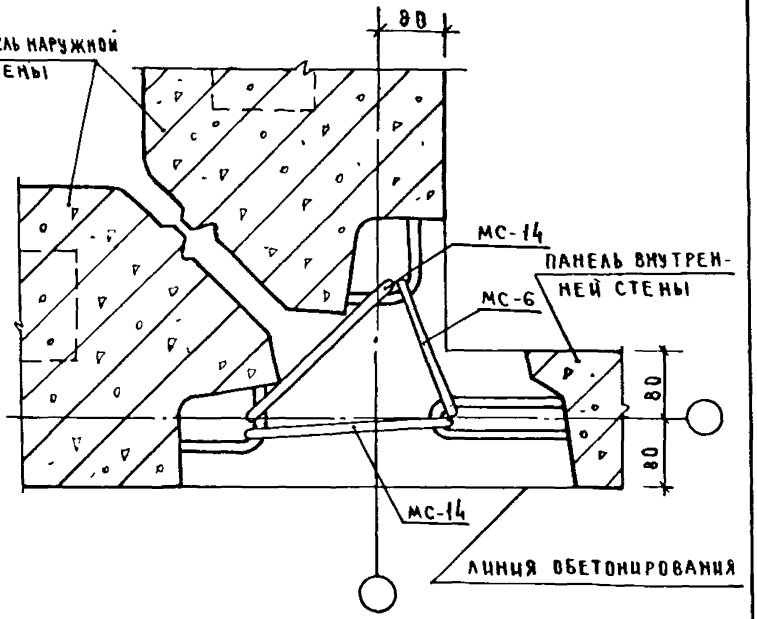
80
ПАНЕЛЬ НАРУЖНОЙ СТЕНЫ
МС-14
ПАНЕЛЬ ВНУТРЕННЕЙ СТЕНЫ
МС-6
80
80
МС-14
ЛИНИЯ БЕТОНИРОВАНИЯ

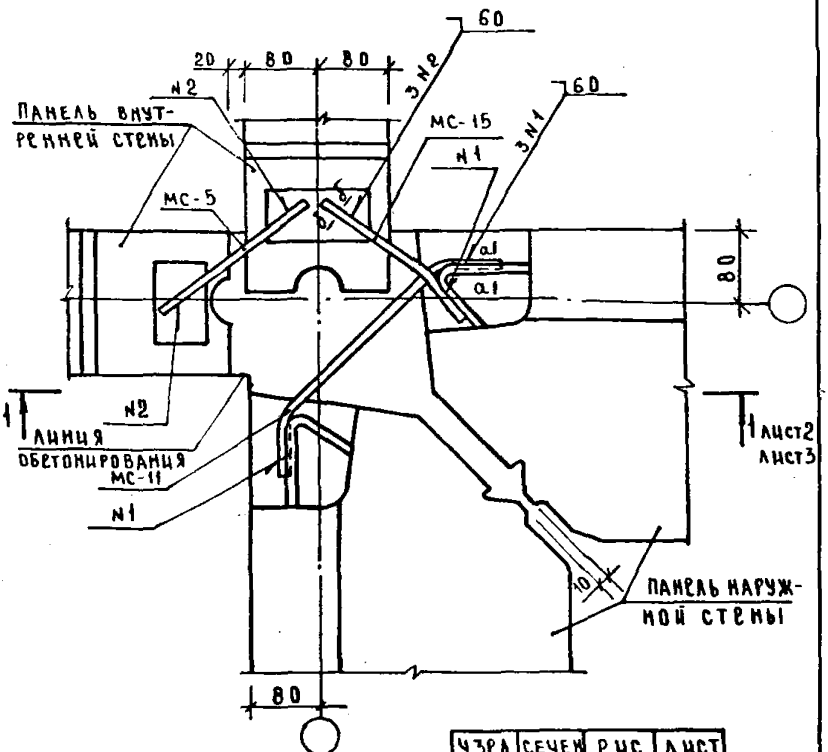

Спецификацию см. док. 108 листы 8,10
Сечения а-а и б-б см. док. 017

Узел	Сечение	Рис	Лист
25л	1-1	1	2
	2-2	2	4
84л	1-1	3	3
	2-2	4	5

Нач. отд.	Волынский	
Конструктор	Сливина	
Гл. конст.	Шац	
Гл. инж.	Пригорев	
Проверил	Никанорова	
Разраб.	Богданова	

1.090.1-17-027

Узлы 25л, 84л

Стадия	Лист	Листов
Р	1	5

ЦНИИЭП торговых зданий и туристских комплексов

1—1

РИС.1

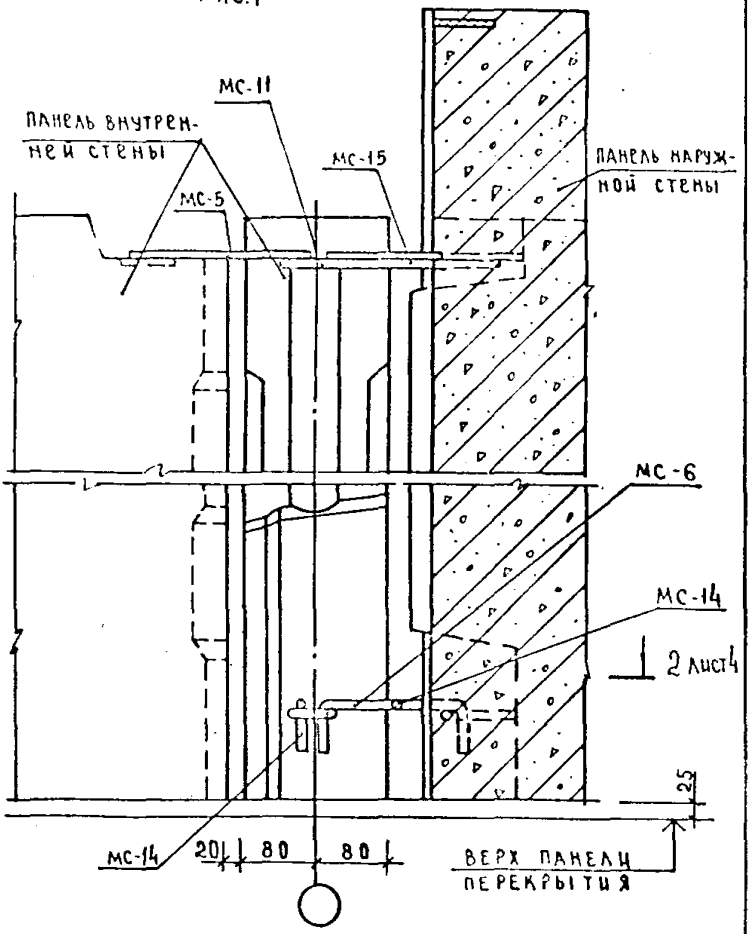

Инв.№ | Взам.инв.№ | Подпись и дата

1.090.1-1 7-1 027

Копировал | Формат

1 – 1

РИС.2

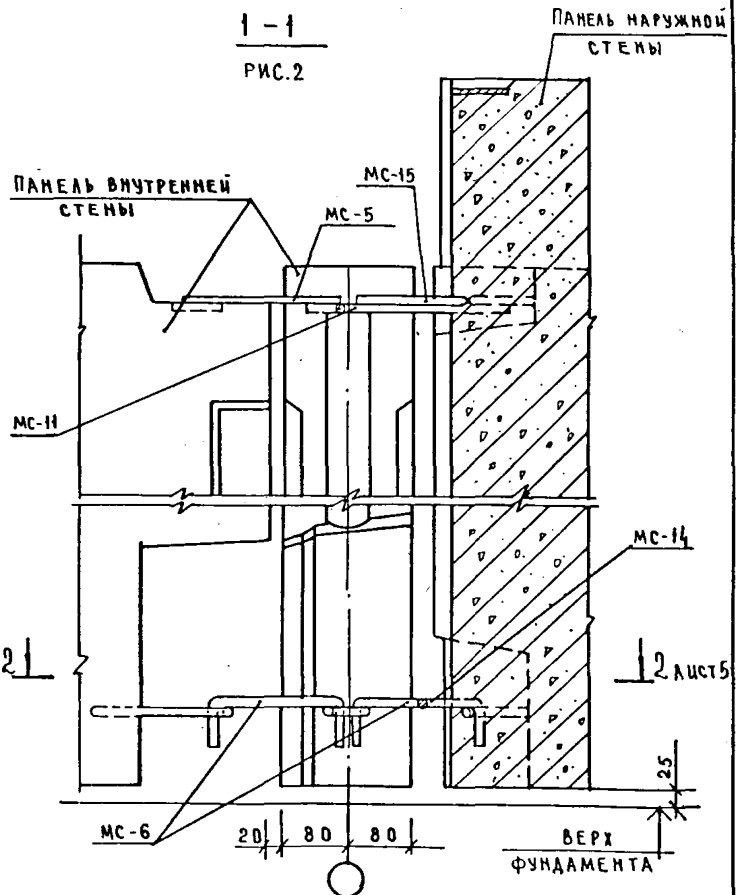
ПАНЕЛЬ НАРУЖНОЙ СТЕНЫ
ПАНЕЛЬ ВНУТРЕННЕЙ СТЕНЫ
МС-15
МС-5
МС-11
МС-14
2
2 ЛИСТ 5
25
МС-6
20
80
80
ВЕРХ ФУНДАМЕНТА

2 — 2

РИС.3

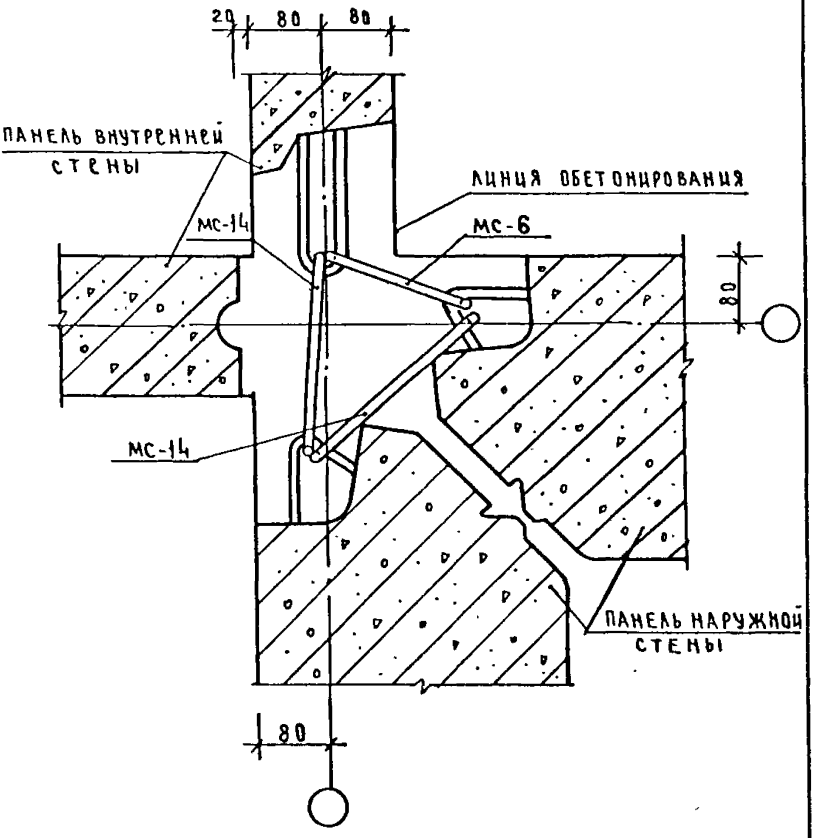

ИНВ.№ ПОДЛ. | ПОДПИСЬ И ДАТА | ВЗАМ. ИНВ.№

2 – 2

РИС. 4

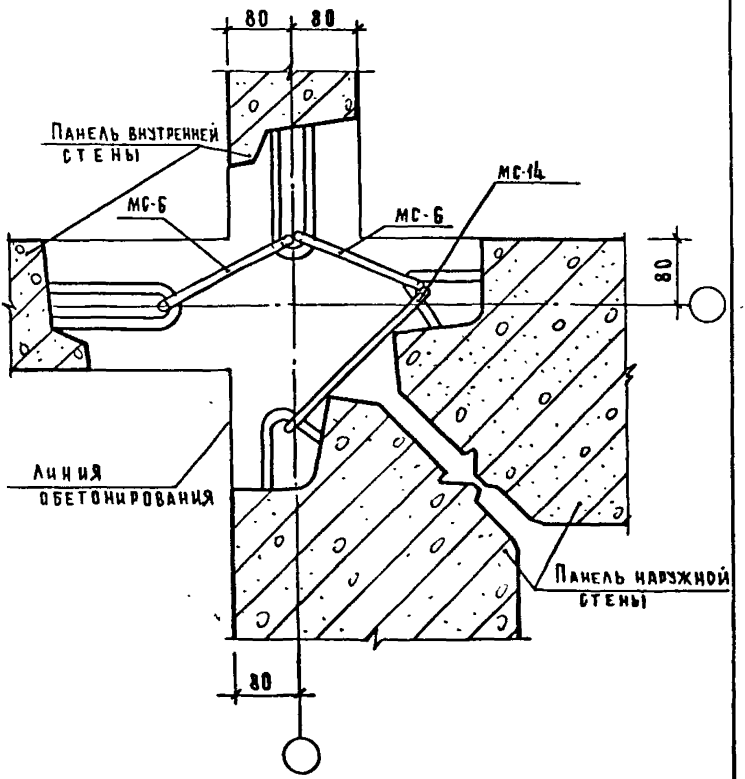
80
80
Панель внутренней стены
МС-6
МС-14
МС-6
80
Линия обетонирования
Панель наружной стены
80

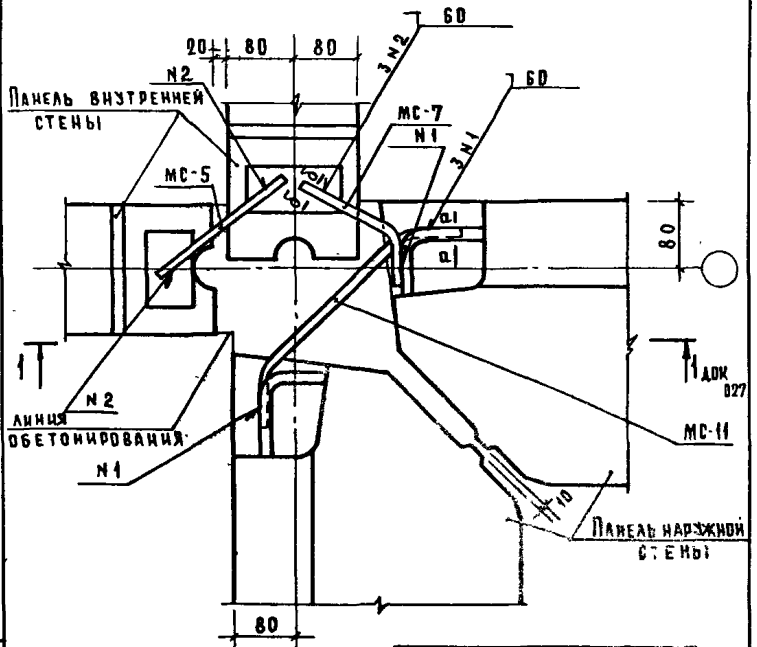

Спецификацию см. док 108 листы 8,30
Сечения а-а и б-б см док. 017

Узел	Сечен.	Рис	Документ
25т	1-1	1	027, л 2
	2-2	3	лист 2
84т	1-1	2	027, л.2
	2-2	4	лист 3

Нач отд.	Волынский		
Н. контр.	Сливина		
Гл. конст.	Шац		
Гип	Пригорев		
Провер	Никанорова		
Разраб.	Богданова		

1.090.1-1 7-1 028

Узлы 25т, 84т

Стадия	Лист	Листов
Р	1	3

ЦНИИЭП торгово-бытовых зданий и туристских комплексов

Инв № подл. | Подпись и дата | Взам. инв №

Копировал: Сугова 19266 82 Формат М

2 - 2

РИС. 3

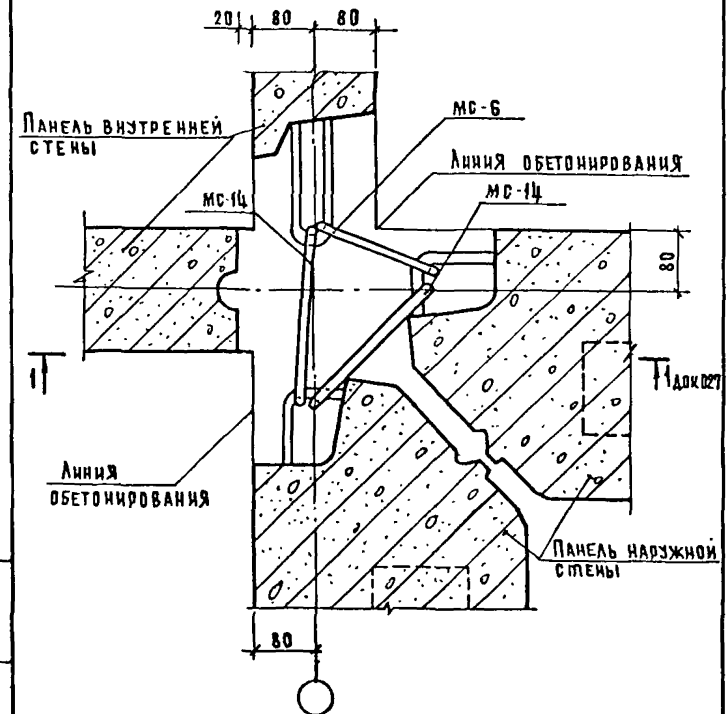
20
80
80
Панель внутренней стены
МС-6
Линия обетонирования
МС-14
МС-14
80
1
1
Тдок027
Линия обетонирования
Панель наружной стены
80

2 - 2

РИС 4

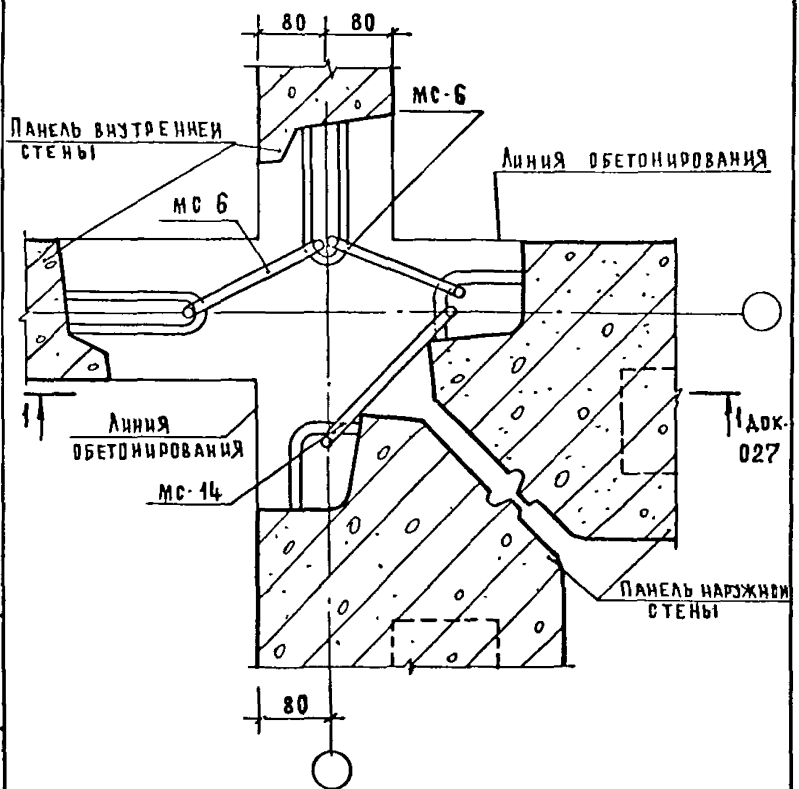

Инв.№ подл. | Подпись и дата | Взам. инв. №

Копировал: Сусова 19266 89 Формат А4

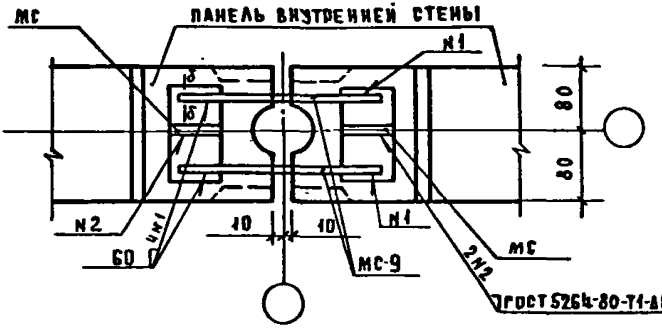

А лист 2

1—1

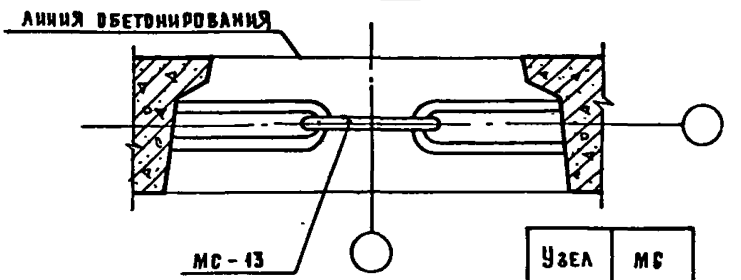

Узел	МС
26	МС-18
44	—

Сечение б-б см. документ 017
Спецификацию см. документ 108 листы 8; 14.

Т. отд.	Волынский			1.090. 1-1 7-1 029			
Инж. контр.	Кашелкина						
Инж. констр.	Шац			Узлы 26; 44	Стадия	Лист	Листов
Рис.	Кочин				Р	1	2
Гл. пр.	Леонтьева				ЦНИИЭП	торгово-бытовых зданий и туристских комплексов	
Гл. инж.	Шанаурова						
Разраб.	Леонтьева						

Копировал: Сусова 19266 85 Формат А4

ВИД А

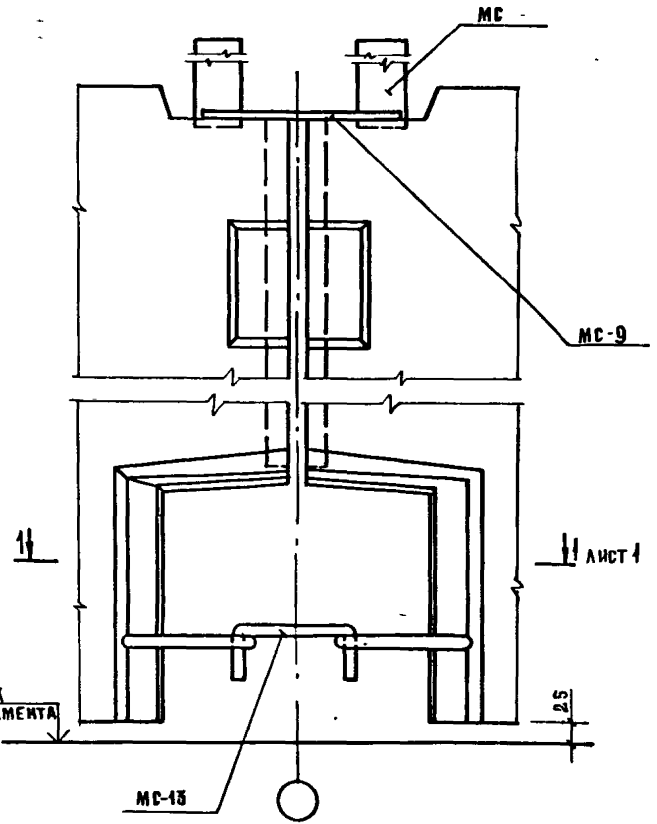

ПОДПИСЬ И ДАТА ВЗАМЕН ИНВ

1.090 1-1 7-1 029

КОПИРОВАЛ: СУРОВ 19266 86 ФОРМ

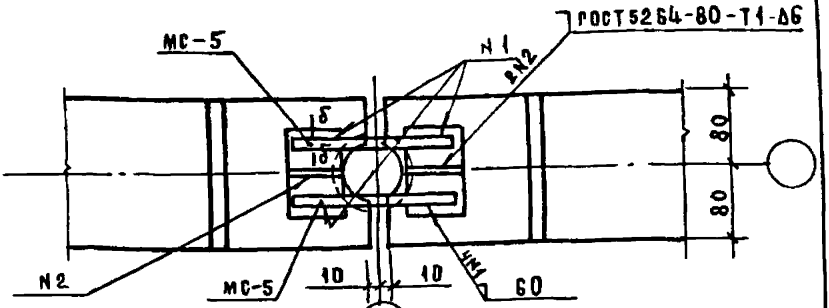

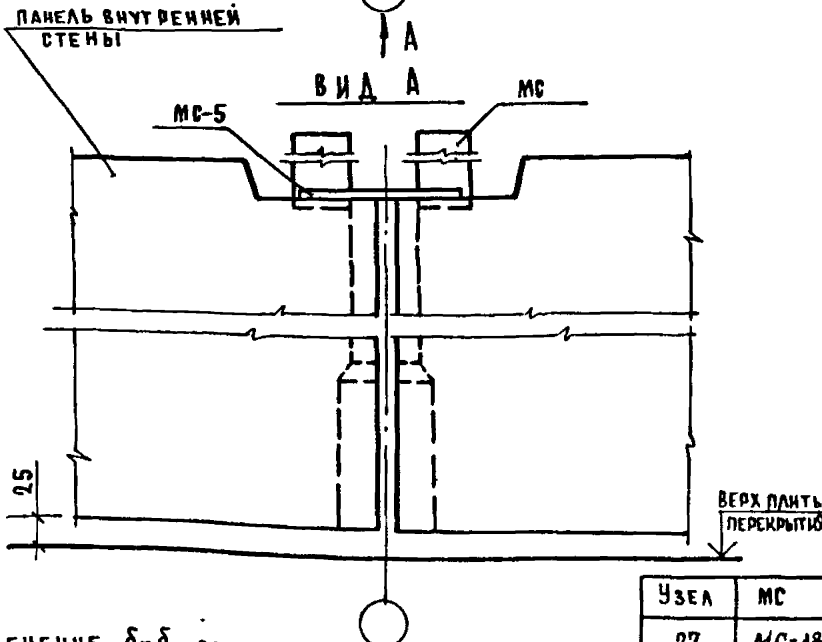

Узел	МС
27	МС-18
77	—

Сечение б-б см документ 017
Спецификацию см документ 108 листы 9;26.

Нач отд	Волынский	1090. 1-17-1 030	
И контр	Кашелкина		
Рук констр	Шац		
ГИП	Кочин		
Рук гр	Леонтьева	Узлы 27, 77	Стадия: Р; Лист: ; Листов: 1
Проверил	Шаназарова		ЦНИИЭП торговых, бытовых зданий и туристских комплексов
Разраб	Леонтьева		

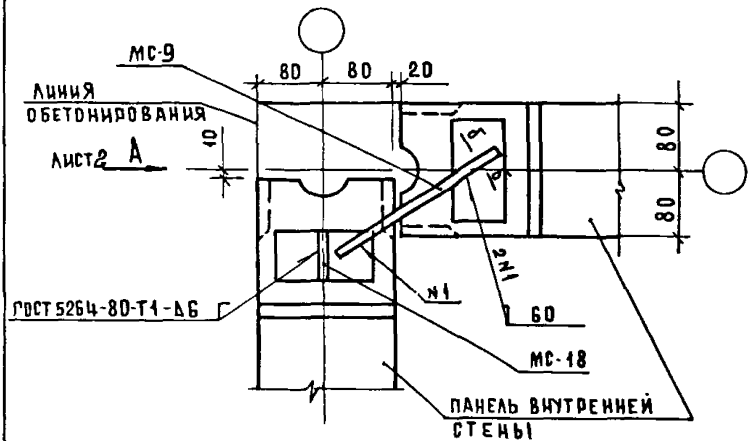

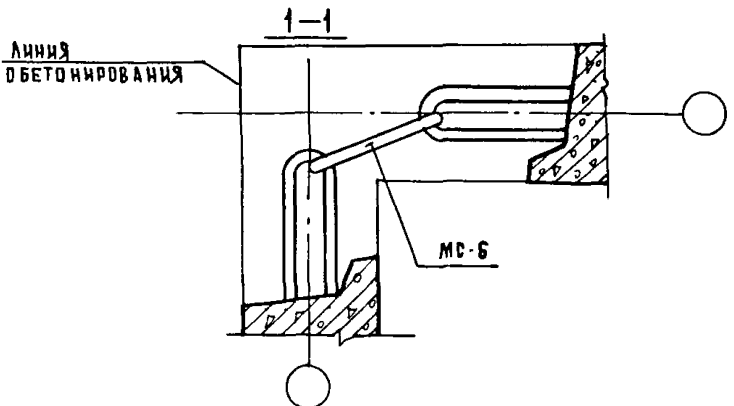

Сечение б-б см документ 017
Спецификацию см документ 108 лист 9

Нач отд	Вольинский		1090 1-1 7-1 031
Н контр	Кашелкина		
Гл констр	Шац		Стадия: Р; Лист: 1; Листов: 2
ГИП	Кочин		
Рук гр	Леонтьева		Узел 28
Проверил	Шанаурова		ЦНИИЭП торговых, бытовых зданий и туристских комплексов
Разраб	Леонтьева		

Инв. № подл. | Подпись и дата | Взам. инв. №

ВИД А ПОВЕРНУТО

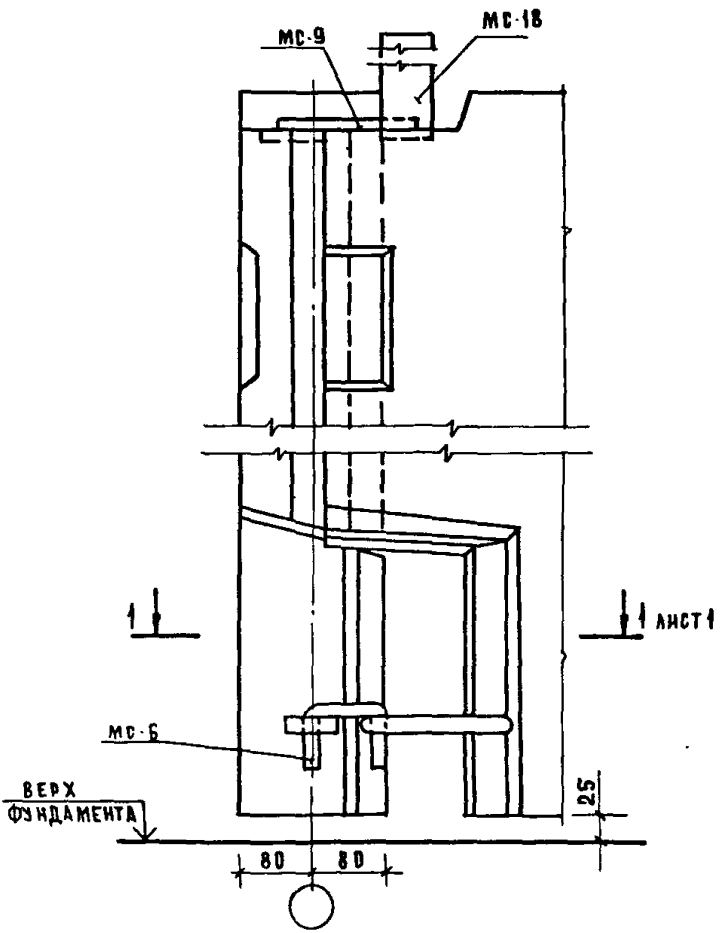

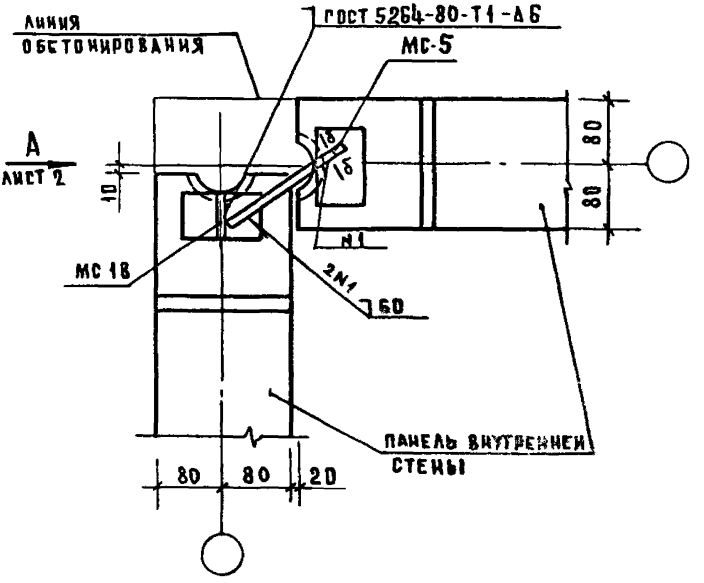

Сечение б-б см документ 017
Спецификацию см документ 108 лист 9

НАЧ.ОТД	ВОЛЫНСКИЙ			1 090 1-1 7-1 032			
Н.КОНТР	КАШЕЛКИНА						
ГЛ.КОНСТР	ШАЦ			УЗЕЛ 29	СТАДИЯ	Лист	Листов
РИП	КОЧИН				Р	1	2
РУК ГР	ЛЕОНТЬЕВА				ЦНИИЭП	ТОРГОВО БЫТОВЫХ ЗДАНИЙ И ТУРИСТСК. КОМПЛЕКСОВ	
ПРОВЕРИЛ	ШАЛАУРОВА						
РАЗРАБ	ЛЕОНТЬЕВА						

ИНВ.№ ПОДЛ. | ПОДПИСЬ И ДАТА | ВЗАМЕН ИНВ.№

КОПИРОВАЛ СУСОВА 19266 90 ФОРМАТ 11

ВИД А ПОВЕРНУТО

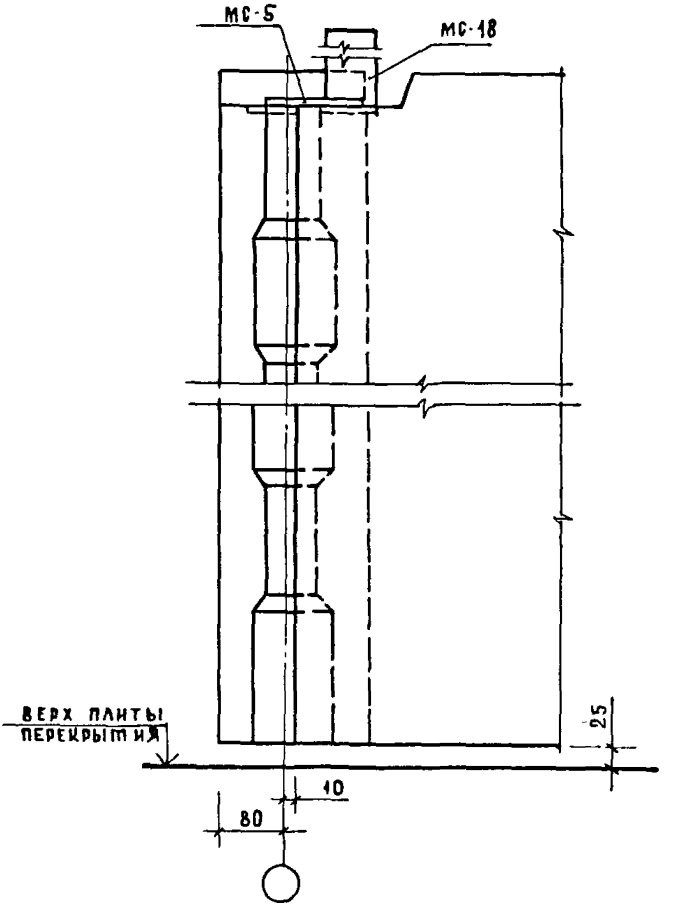

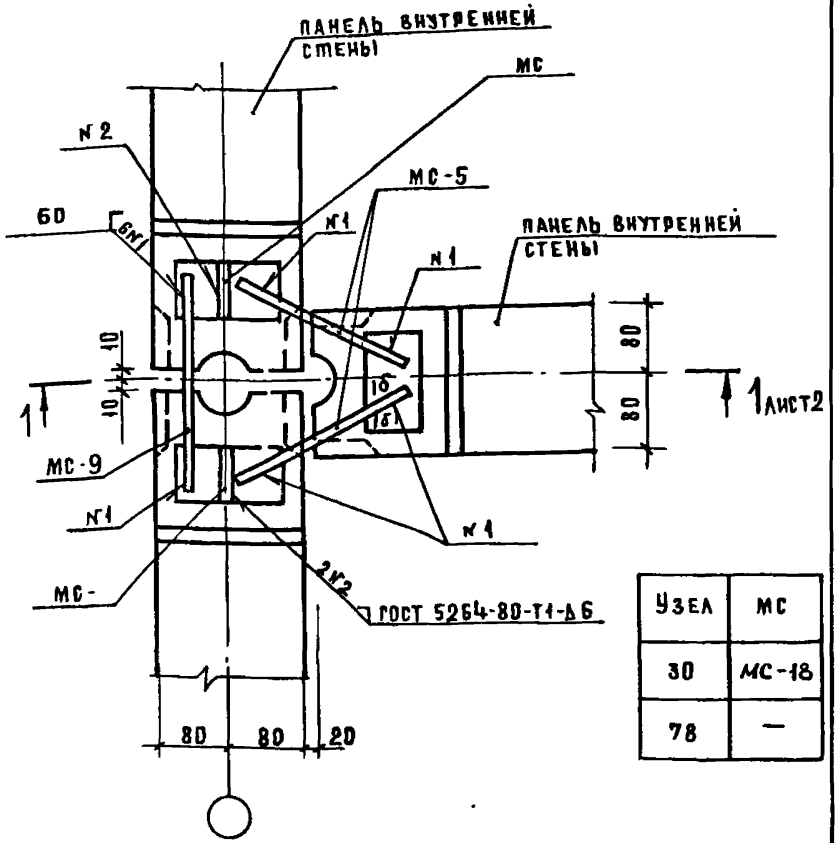

Узел	МС
30	МС-18
78	—

Сечение б-б см. документ 017
Спецификацию см документ 108 листы 10;27.

НАЧ ОТД	ВОЛЫНСКИЙ		1 090. 1-1 7-1 033	
Н КОНТР	КАШЕЛКИНА			
ГЛ КОНСТР	ШАЦ		Узлы 30,78	СТАДИЯ: Р; ЛИСТ: 1; ЛИСТОВ: 3
ГИП	КОЧИН			ЦНИИЭП торгово бытовых зданий и туристских комплексов
РУК ГР	ЛЕОНТЬЕВА			
ПРОВЕРИЛ	ШАНАУРОВА			
РАЗРАБ	ЛЕОНТЬЕВА			

ИНВ № ПОДЛ | ПОДПИСЬ И ДАТА | ВЗАМЕН ИНВ №

КОПИРОВАЛ: СУСОВА 19266 92 ФПР МАТ А4

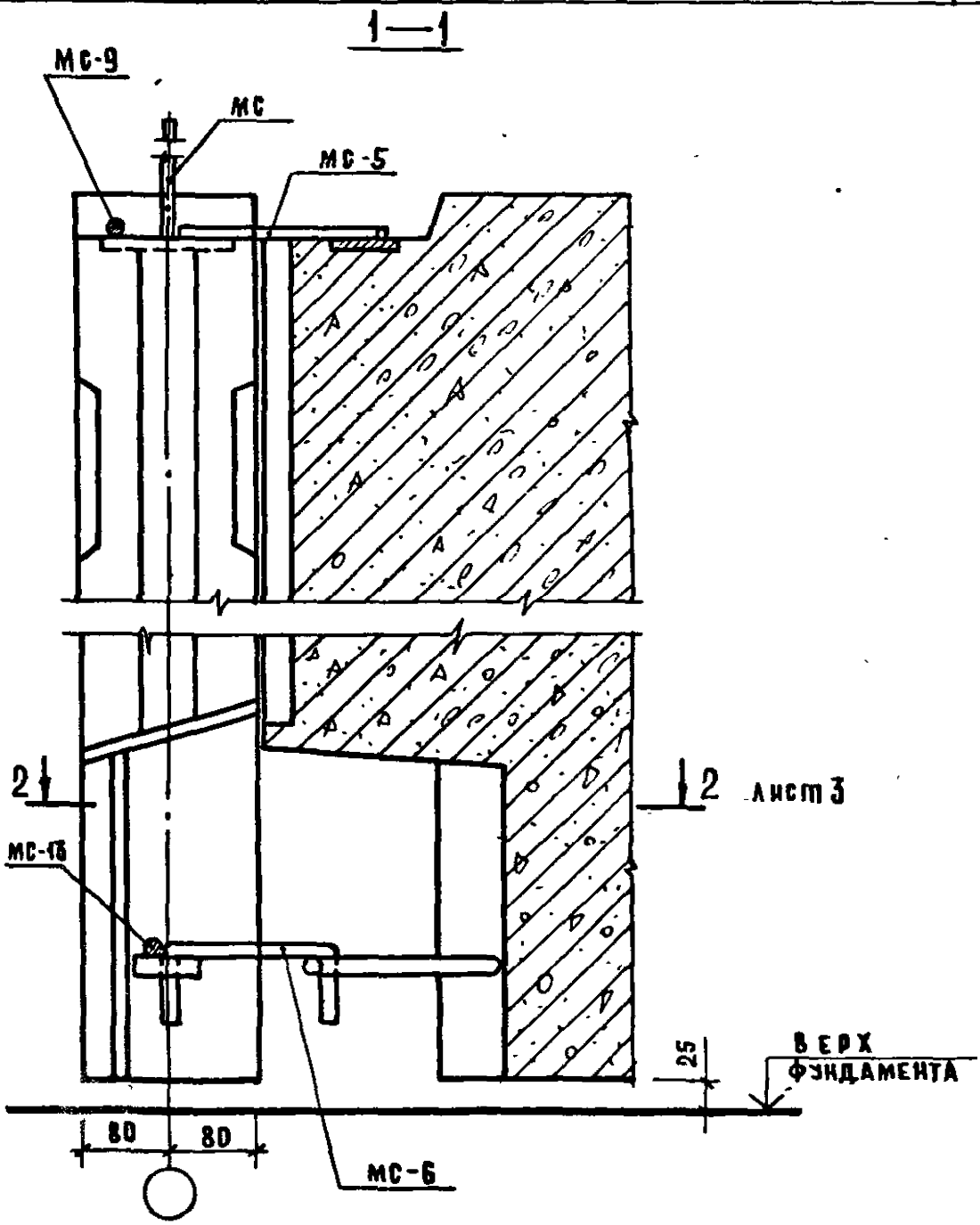
1—1
МС-9
МС
МС-5
2
2 лист 3
МС-15
25
ВЕРХ ФУНДАМЕНТА
8D
8D
МС-6

2-2

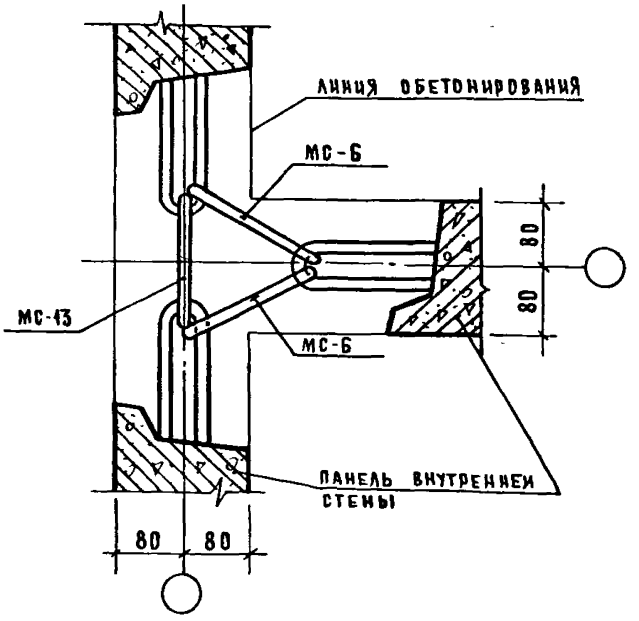

ПОДПИСЬ И ДАТА | ВЗАМЕН ИНВ №

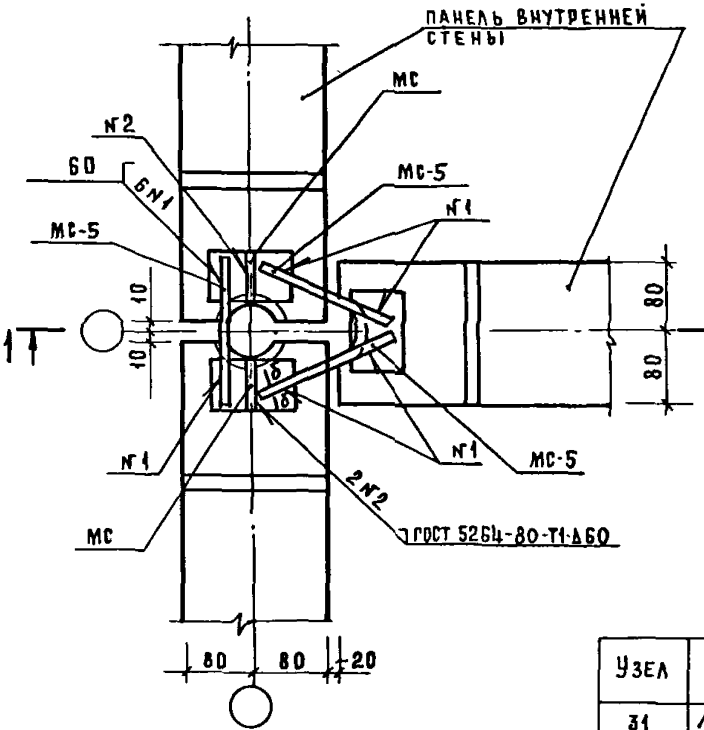

Узел	МС
31	МС-18
79	—

Сечение б-б см документ 017
Спецификацию см документ 108 листы 10;27

Нач отд.	Волынский		1.090.1-1 7-1 034		
Н. контр.	Кашелкина				
ГА конс.	Шац				
ГИП	Кочин		Узлы 31, 79	Стадия	Лист	Листов
Рук гр.	Леонтьева			Р	1	2
Проверил	Шаназарова			ЦНИИЭП торгово-бытовых зданий и туристских комплексов	
Разраб.	Леонтьева				

Копировал: Сурова 19266 95 Формат А4

1 – 1

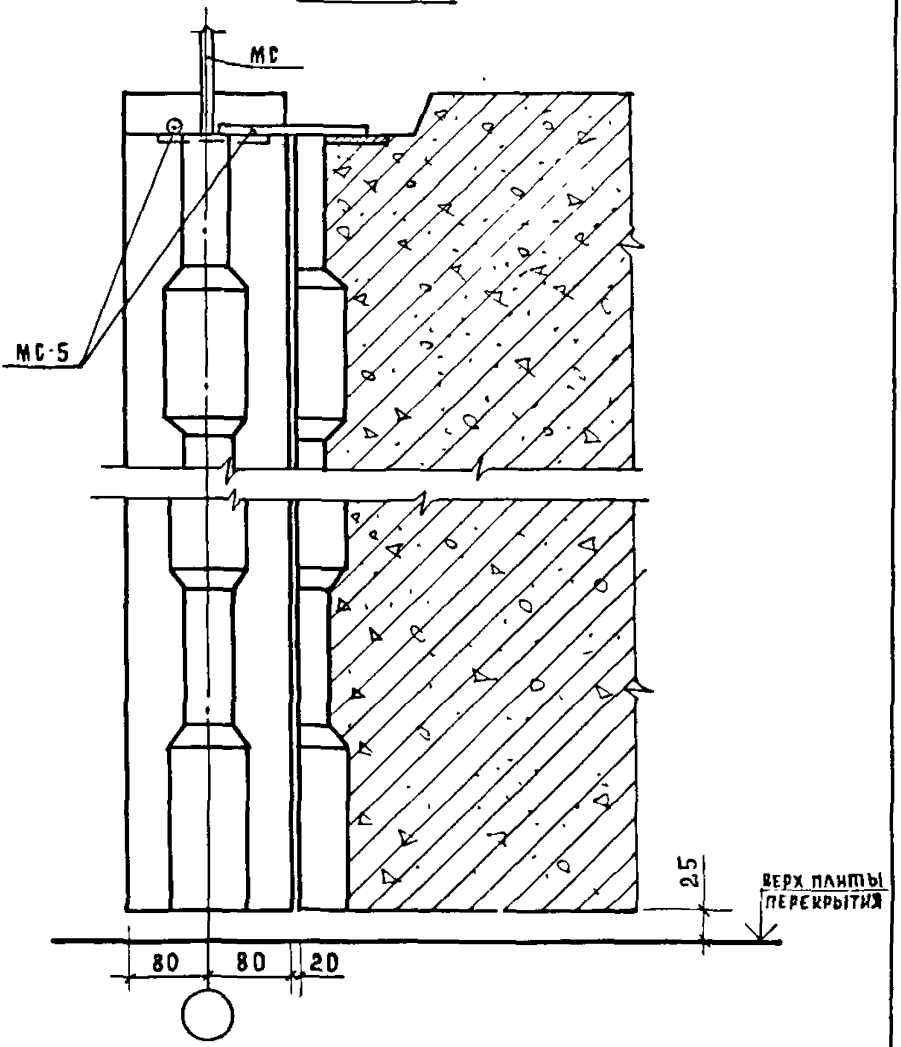

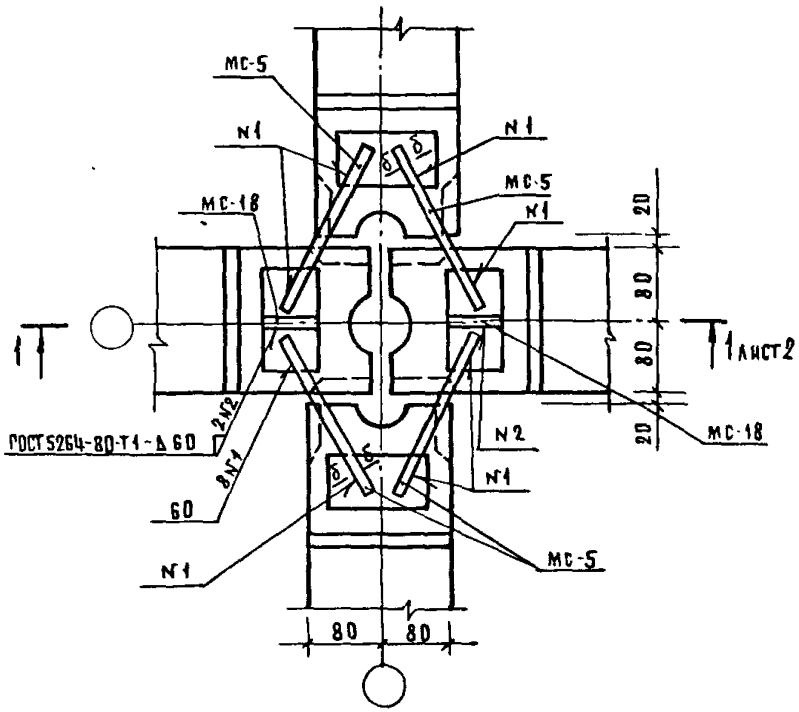

Сечение б-б см. документ 017
Спецификацию см документ 108 лист 11.

Нач. отд	Волынский		1.090.1-17-1 035		
Н. контр	Кашелкина				
ГА констр	Шац		Узел 32		
ГИП	Кочин				
Рук. гр	Леонтьева				
Проверил	Шаназарова				
Разраб	Леонтьева				

Стадия	Лист	Листов
Р	1	3

ЦНИИЭП торгово-бытовых зданий

Инв. № подл. | Подпись и дата | Взам. инв. №

1 — 1

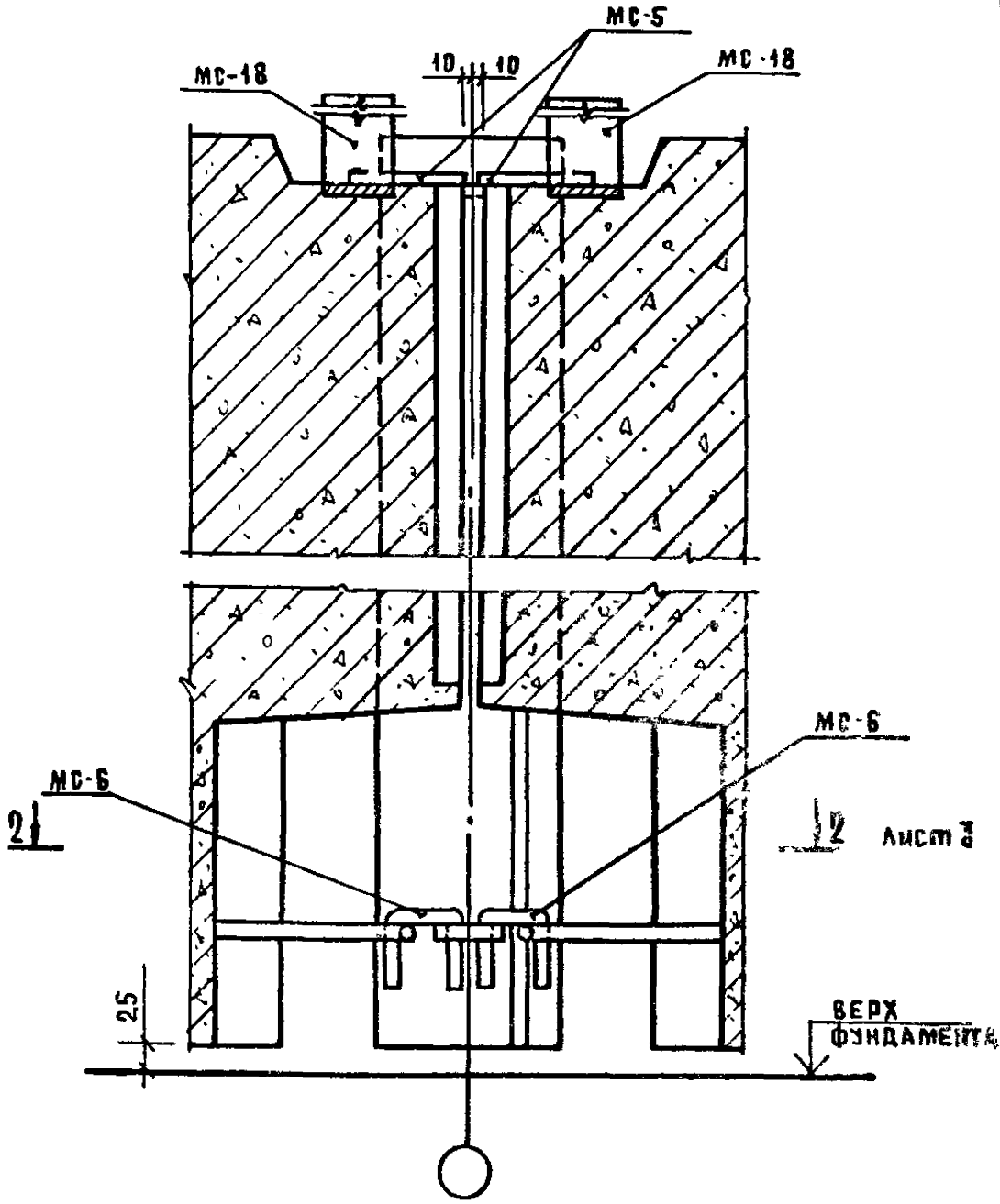

ИНВ.№ ПОДЛ. | ПОДПИСЬ И ДАТА | ВЗАМ.ИНВ.№

Копировал Формат А4

2 – 2

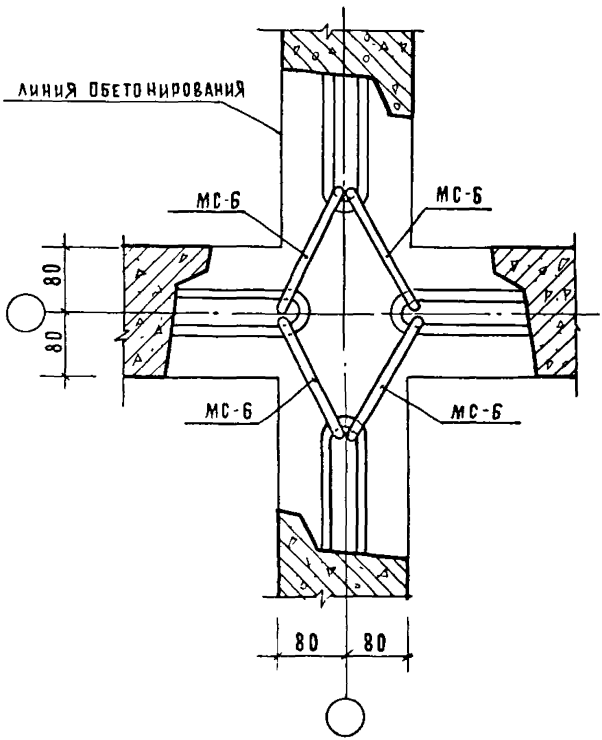

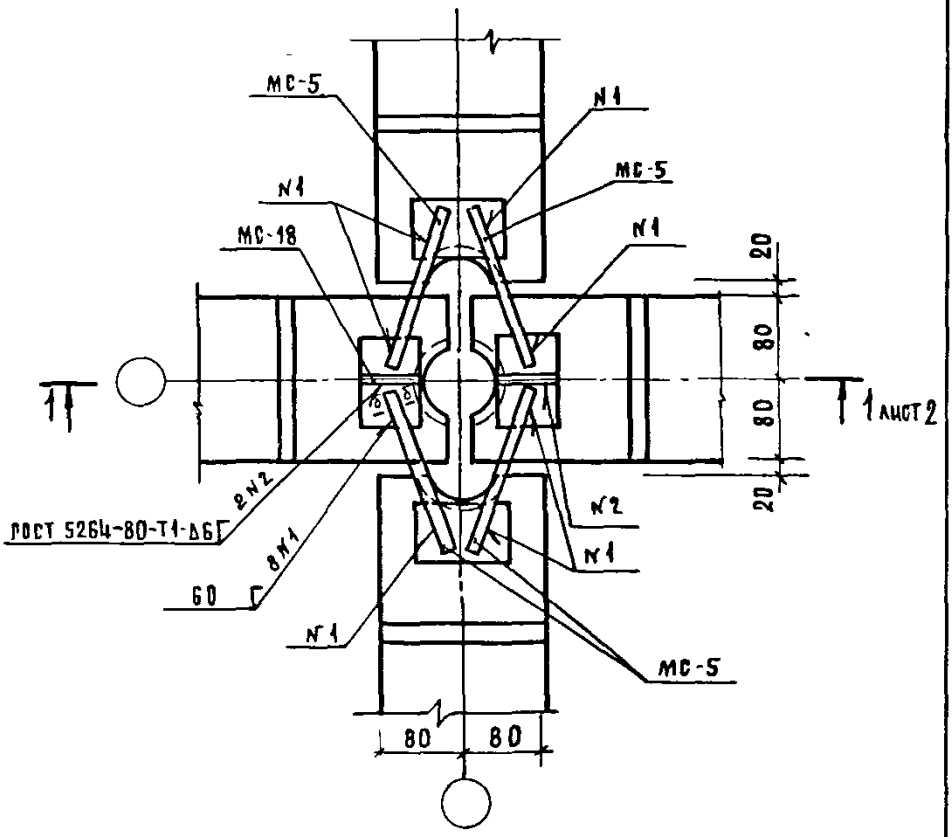

Сечение б-б см документ 017
Спецификацию см документ 108 лист 11

нач отд	Волынская		1090 1-17-1 036		
н контр	Кашелкина				
ра констр	Шац		узел 33	стадия	лист	листов
гип	Кочин			Р	1	2
рук гр	Леонтьева			ЦНИИЭП торгово-бытовых зданий и туристских комплексов	
проверил	Шаназарова				
разраб	Леонтьева				

Инв № подл. | Подпись и дата | Взам. инв. №

1 – 1

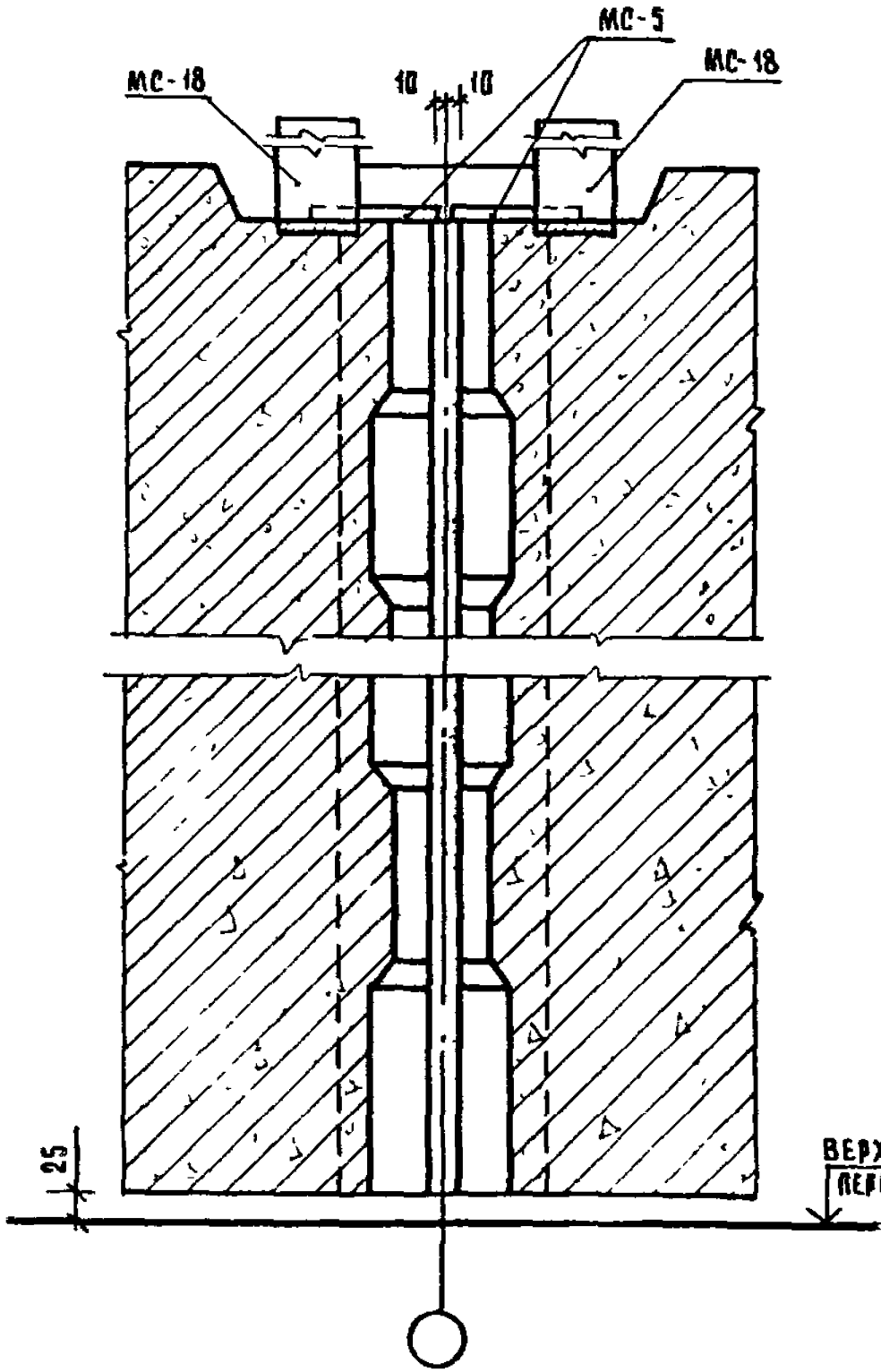

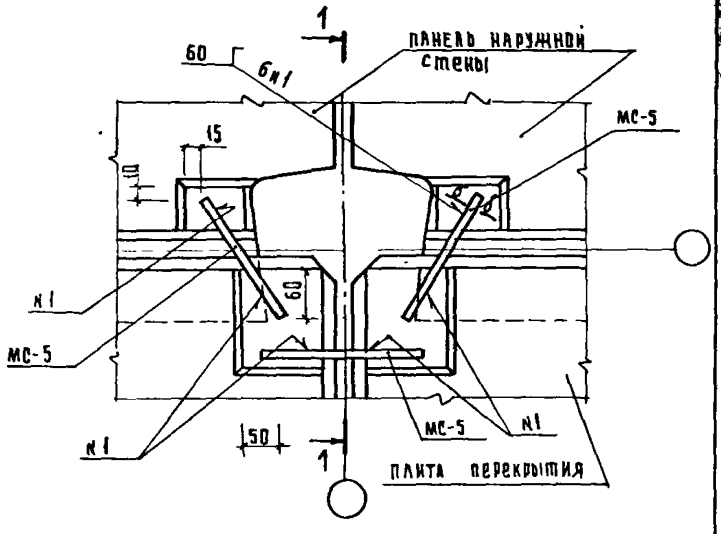

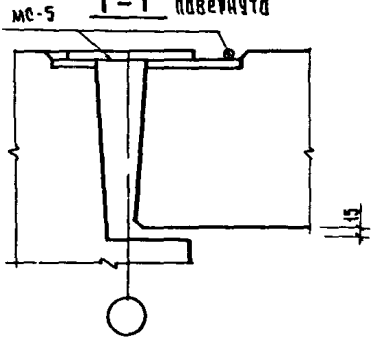

Сечение 6-6 см. Документ 019
Спецификация см. документ 108 лист 11

Инв. № подл. | Подпись и дата | Взам. инв. №

			1.090 1-1 7-1 037
Нач.отд	Волынский		
Н.контр	Пригарев		
Гл.конст	Шац		
ГИП	Шамарова		Узел 34
Провер	Качин		
Разраб	Соколова		

стадия	лист	листов
Р		1

ЦНИИЭП

Копировал Гаврилина

Формат А

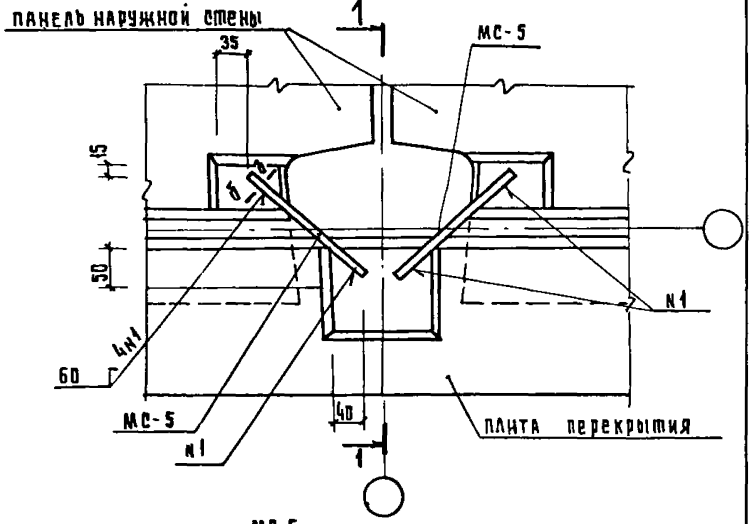

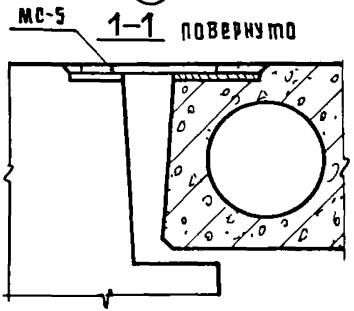

Сечение б-б см документ 017
Спецификацию см документ 108 лист 12

			1090 1-1 7-1 038		
нач отд	Волынский				
н контр	Пригорев				
гл конст	Шац		Узел 35	стадия: Р; лист: ; листов: 1	
гип	Шанаурова			ЦНИИЭП торгово-бытовых зданий и туристских комплексов	
провер	Кочин				
разраб	Соколова				

Копировал Гаврилина

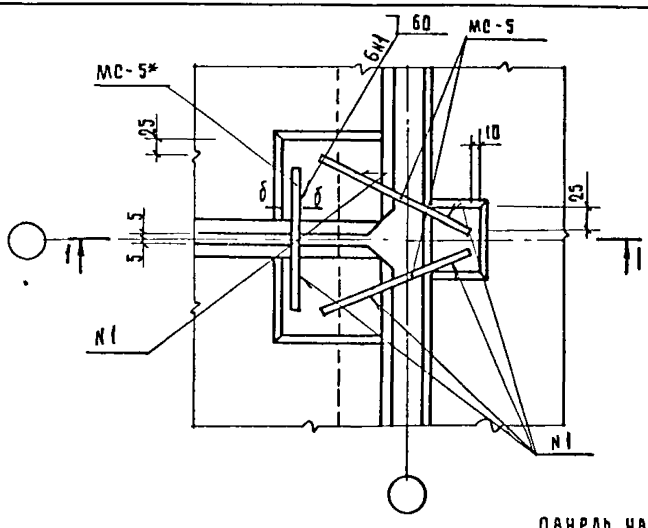

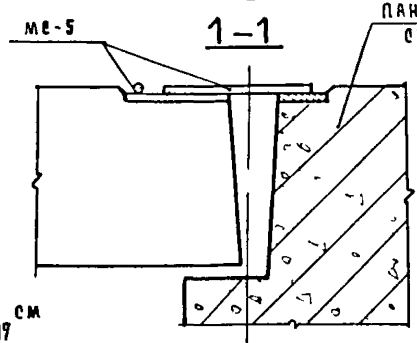

Сечение δ-δ см
Документ 019
Спецификацию см документ 108 лист 12
При монтаже плит покрытия мс 5* не ставить см узел 92

Инв. № подл. | Подпись и дата | Взам. инв. №

			1 090 1-1 7-1 039
Нач. отд.	Волгинский		
Н. контр.	Григорьев		
Гл. конст.	Шац		Узел 36
ГИП	Шанаурова		
Провер.	Кочин		
Разраб.	Соколова		

Стадия	Лист	Листов
Р		1

ЦНИИЭП торгово-бытовых зданий и туристских комплексов

Копировал Гаврилина

Формат А4

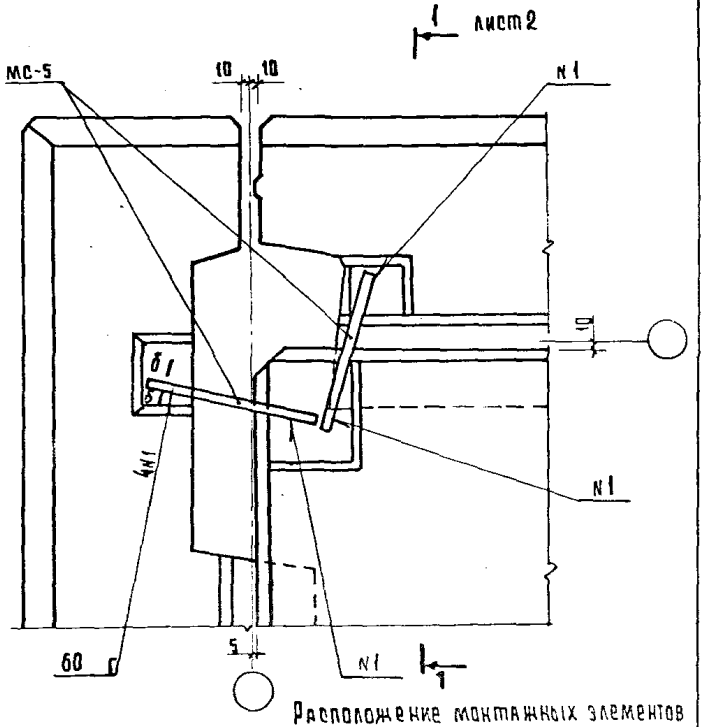

Расположение монтажных элементов МС-5 для крепления плит покрытия при установке парапета см. узел 73 документ 088

Сечение б-б см. документ 017

Спецификацию см. документ 108 лист 12.

		1.090.1-17-1 040			
НАЧ. ОТД.	ЗОЛЬНИКИЙ				
Н. КОНТР.	БОГДАНОВА				
ГЛ. КОНСТР.	ШАЧ				
	КРИГОРЕВ	Узел 37			
ПРОВЕР.	КОЛЕШЕВА				
РАЗРАБ.	ГАЛЕЕВА				

СТАДИЯ	ЛИСТ	ЛИСТОВ
Р	1	2

ЦНИИЭП торгово-бытовых зданий и предприятий

1-1

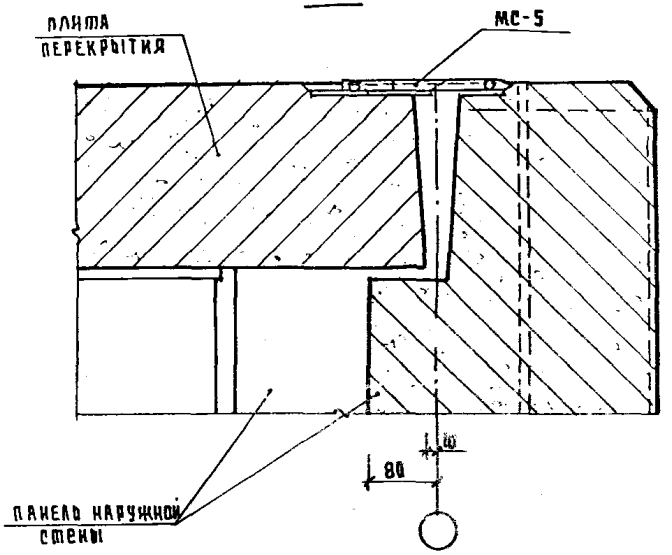

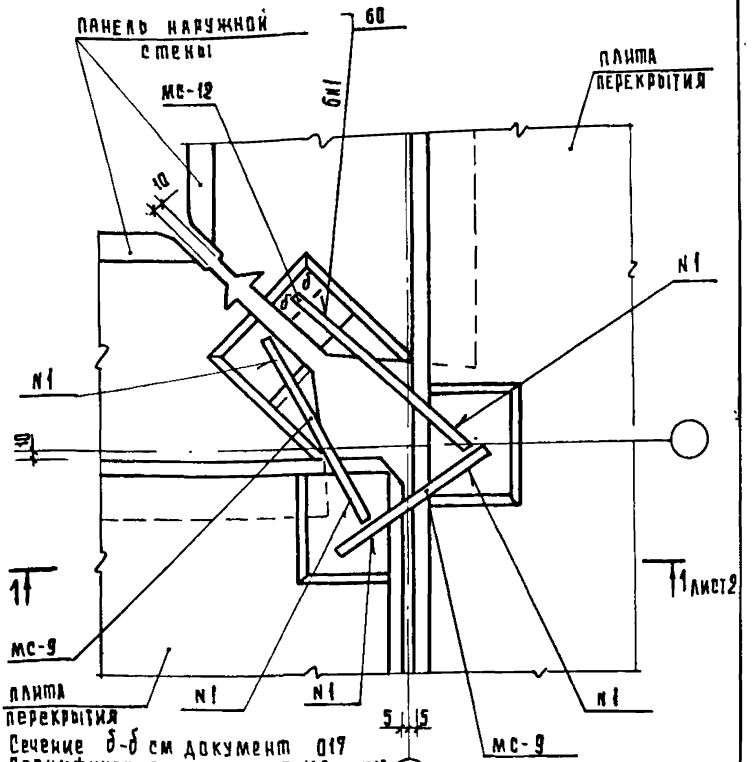

Сечение б-б см документ 017
Спецификацию см документ 108 лист12
Установку соединительных элементов МС-9 и МС-12 вести в соответствии с установкой МС-25 на документе 089.

			1.090.1-1 7-1 041			
НАЧ ОТД.	Волынский					
Н КОНТР	Богданова		Узел 38л	СТАДИЯ	ЛИСТ 1	ЛИСТОВ 2
ГА КОНСТР	Шац			Р	1	2
ГИП	Григорьев			ЦНИИЭП	Торгово-бытовых зданий и туристских комплексов	
ПРОВЕР.	Колдашева					
РАЗРАБ	Сливина					

Копировал Гаврилина

1-1

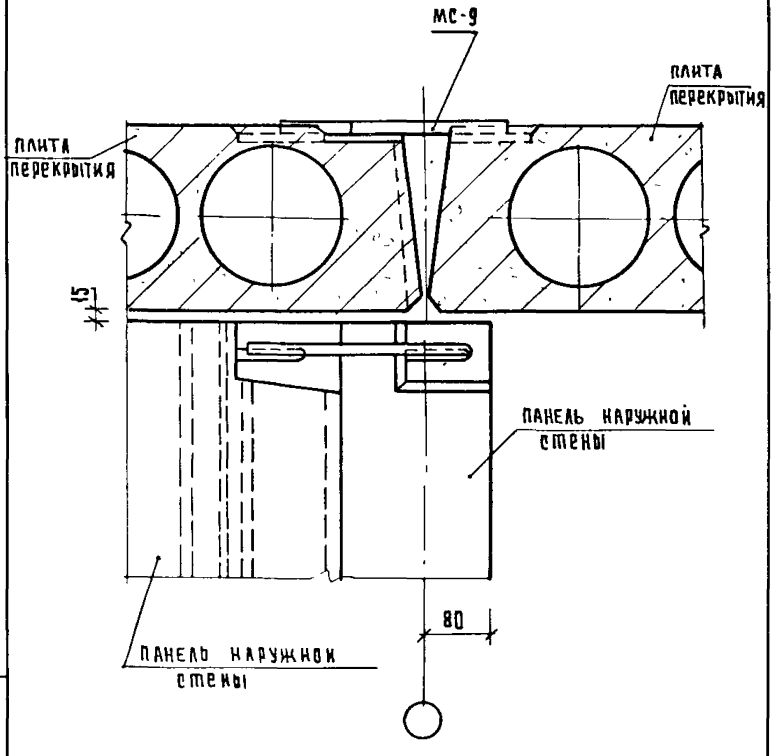
МС-9
ПЛИТА ПЕРЕКРЫТИЯ
ПЛИТА ПЕРЕКРЫТИЯ
15
ПАНЕЛЬ НАРУЖНОЙ СТЕНЫ
80
ПАНЕЛЬ НАРУЖНОЙ СТЕНЫ

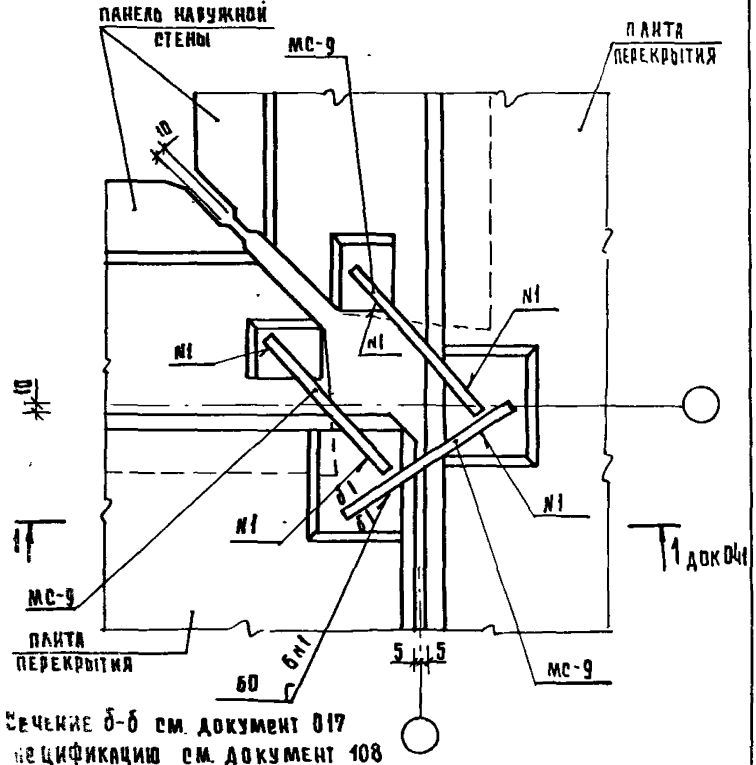

Сечение б-б см. документ 017
Спецификацию см. документ 108
Лист 13

				1.090.1-1 7-1 042			
Н. отд.	Волынский			Узел 38т	Стадия	Лист	Листов
Гл. инж.	Лакеева				Р		1
Гл. конст.	Шац				ЦНИИЭП торгово-бытовых зданий и туристских комплексов		
	Пригорев						
	Колдашева						
Разраб.	Сливина						

Копировал Гаврилина 19266 109 Формат А4

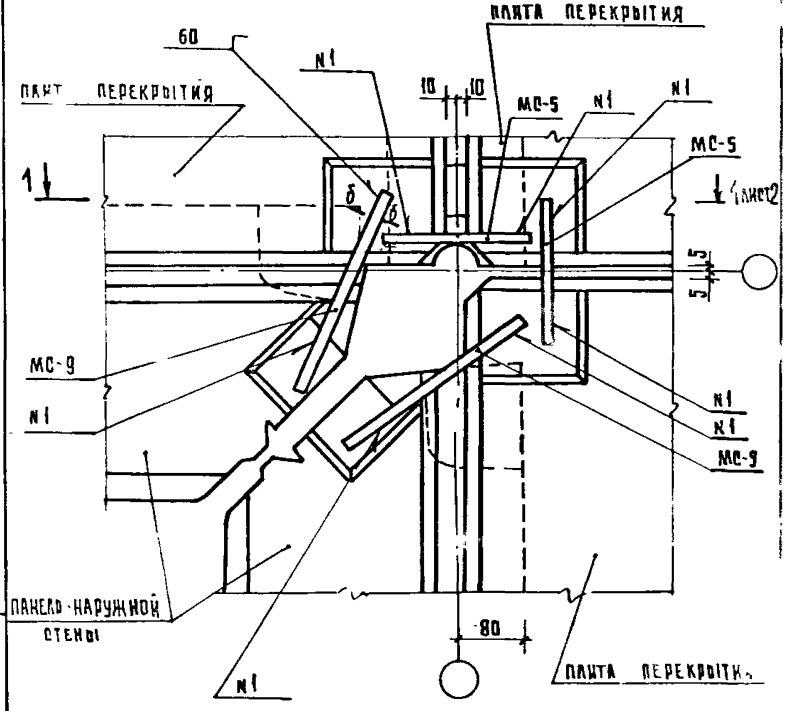

Спецификацию см документ 108 лист 13.
Сечение δ-δ см документ 017.

НАЧ ОТД.	ВОЛЫНСКИЙ		
Н КОНТР	ЛАКЕЕВА		
ГЛ КОНСТ	ШАЦ		
ГИП	ПРИГОРЕВ		
ПРОВЕР	КОЛДАШЕВ		
РАЗРАБ	СОГДАНО		

1.090.1-1 7-1 043

УЗЕЛ 39А

СТАДИЯ	ЛИСТ	ЛИСТОВ
Р	1	

ЦНИИЭП

ВЗАМ. ИНВ №

ПОДПИСЬ И ДАТА

19266 110

КОПИРОВАЛ ГАВРИЛИНА

1 – 1 повернуто

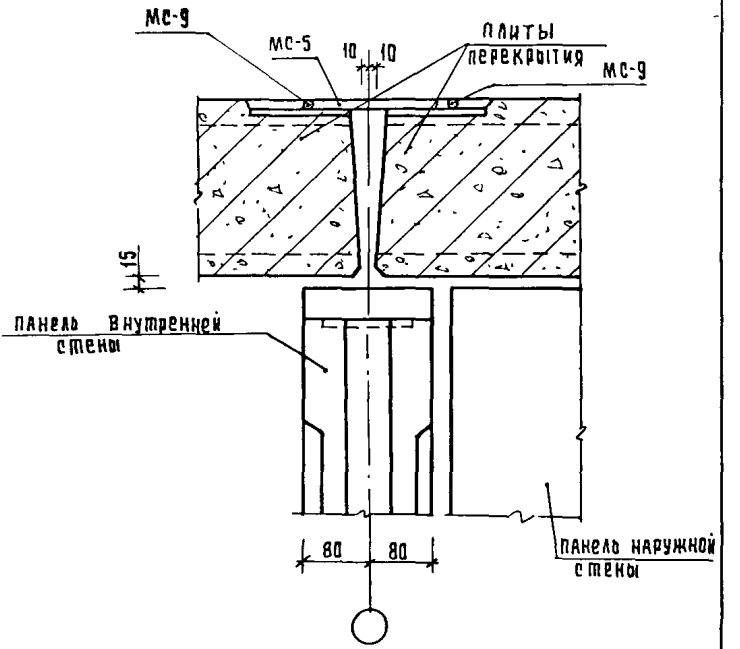

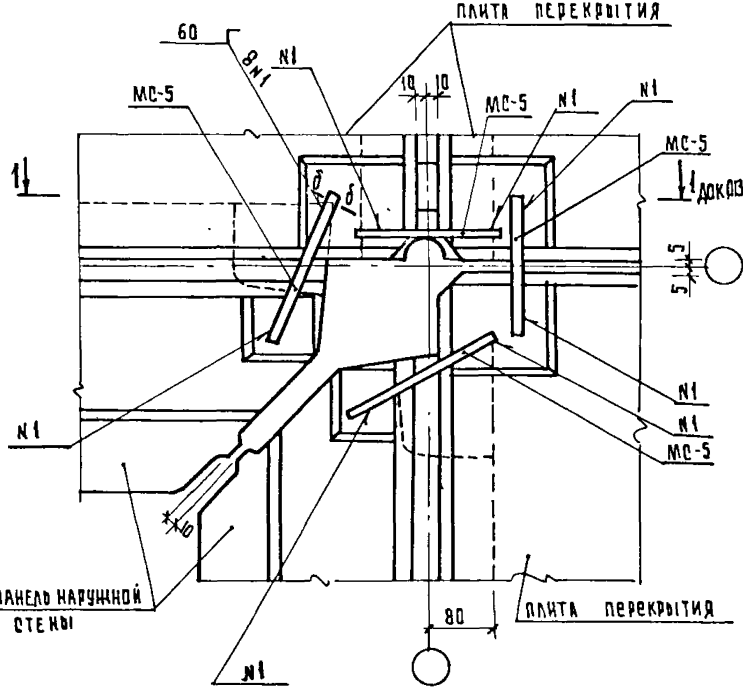

Спецификацию см документ 108 лист 13.
Сечение δ-δ см. документ 017.

			1 090.1-1 7-1 044		
Нач.отд.	Волынский				
Н.контр	Скивина				
Гл.конст	Шац				
Рип	Григорев		узел 39т		
Пров	Солдашева				
Разраб.	Богданова				

Стадия	Лист	Листов
Р		1

ЦНИИЭП торгово-бытовых зданий и рынков

Копировал Гаврилина

Инв.№ подл. | Подпись и дата | Взам. инв.№

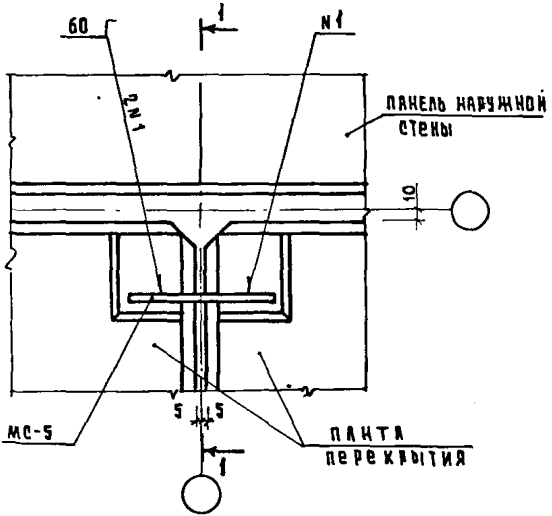

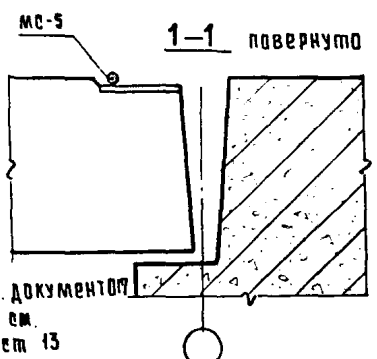

Сечение б-б см. документ 017
Спецификацию см. документ 108 лист 13

				1.090.1-1 7-1 045		
НАЧ. ОТД.	БОЛЫНСКИЙ					
Н. КОНТР.	ПРИГОРЕВ			Узел 40	СТАДИЯ	ЛИСТ	ЛИСТОВ
ГЛ. КОНСТ.	ШАЦ				Р		1
ГИП	ШАНКУРОВА				ЦНИИЭП ТОРГОВО-БЫТОВЫХ ЗДАНИЙ И ТУРИСТСКИХ КОМПЛЕКСОВ		
ПРОВЕР.	КОЦИН						
РАЗРАБ.	СОКОЛОВА						

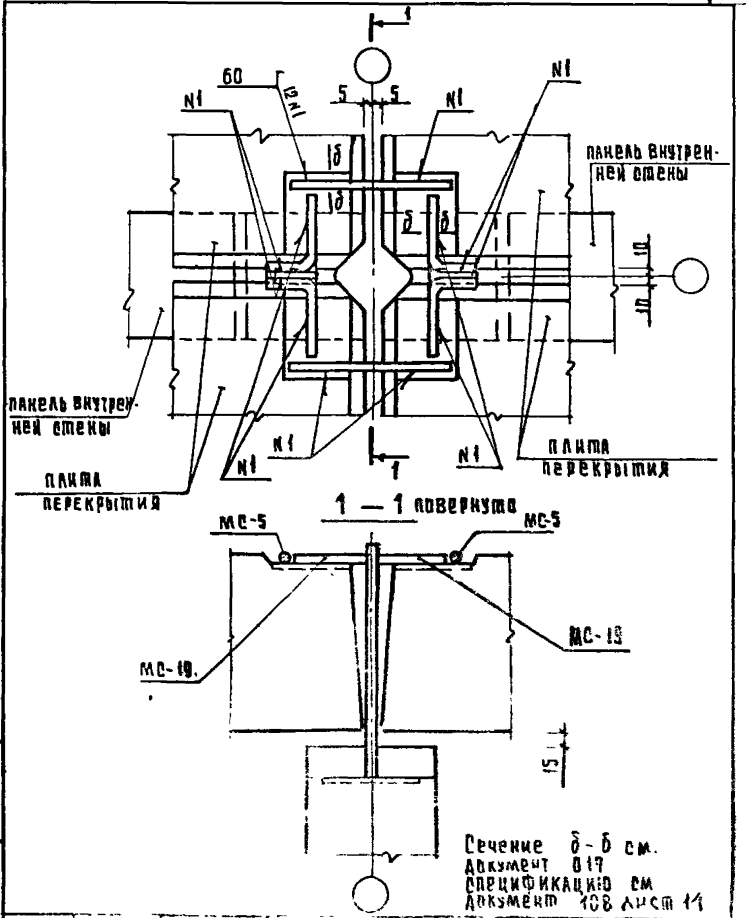

Нач. отд.		1.090.1 1 7-1 046	
Н. контр.			
Гл. конст.			
ГИП			
Рук.			
Пр.			
Разраб.			

Стадия | Лист | Листов
Р | | 1

ЦНИИЭП торгово-бытовых зданий и предприятий

ИНВ. № ПОДЛ. | ПОДПИСЬ И ДАТА | ВЗАМ. ИНВ. №

КОПИРОВАЛ ГАВРИЛИНА 9266 114 ЛИТ 44

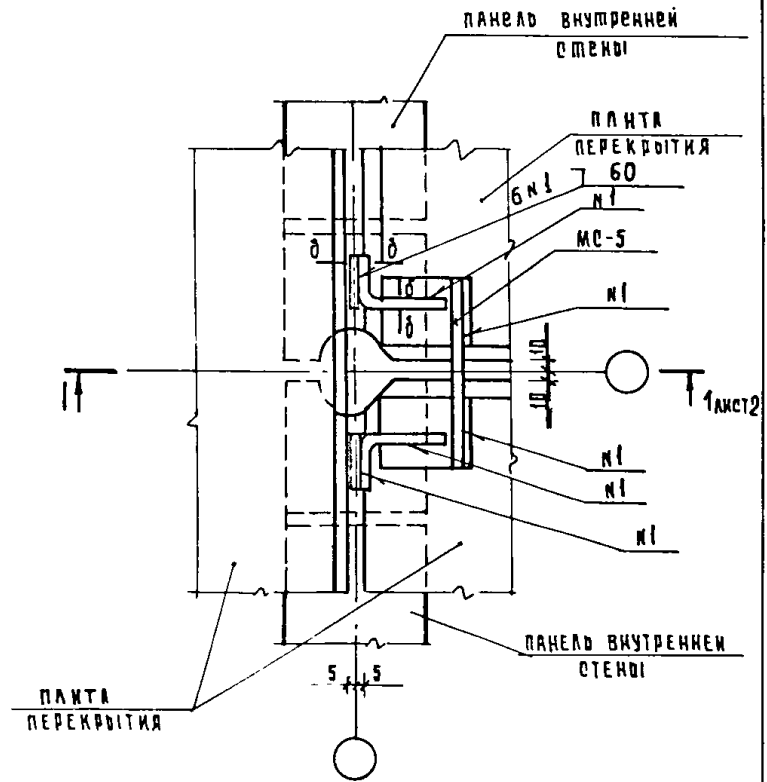

Сечение б-б см документ 017
Спецификацию см документ 108 лист 14

Нач отд	Волынский	1.090.1-1 7-1 047	
Н контр	Кашелкина		
Гл констр	Шац		
Снп	Кочин		
Рук гр	Леонтьева	Узел 42	Стадия: Р; Лист: 1; Листов: 2
Провер	Шанаурова		ЦНИИЭП торгово-бытовых зданий и туристских комплексов
Разраб	Леонтьева		

1 – 1

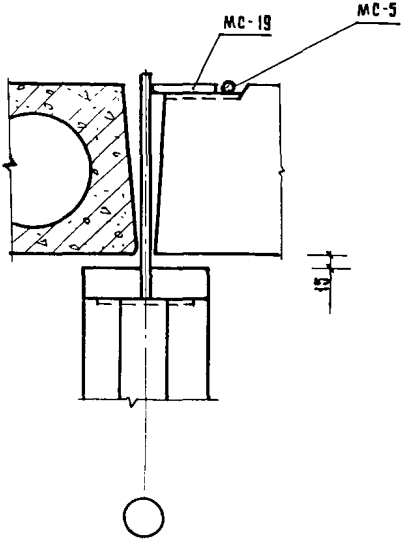

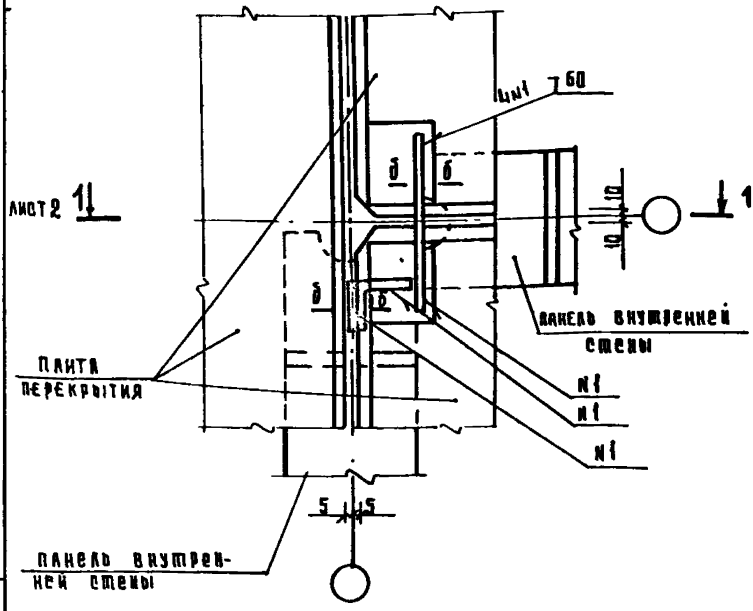

Сечение б-б см. документ 017
Спецификацию см документ 108 лист 14

Начотд	Волынский			1.090.1-1 7-1 048			
Н.контр	Кашелкина						
Инженер	Шац			Узел 43	Стадия	Лист	Листов
Гип	Кочин				Р	1	2
Инж.гр	Леонтьева				ЦНИИЭП торгово-бытовых зданий и туристских комплексов		
Инженер	Шанаурова						
Разраб	Леонтьева						

Копировал Гаврилина 19266 117 Формат А4

1—1 повернуто

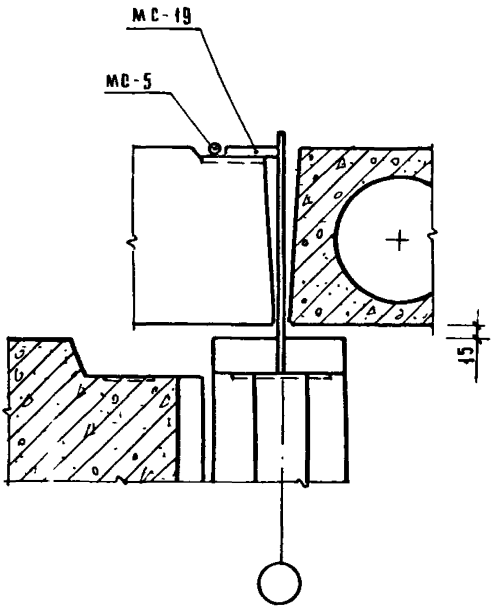

1 ОБО. 1-1 7-1 0:48

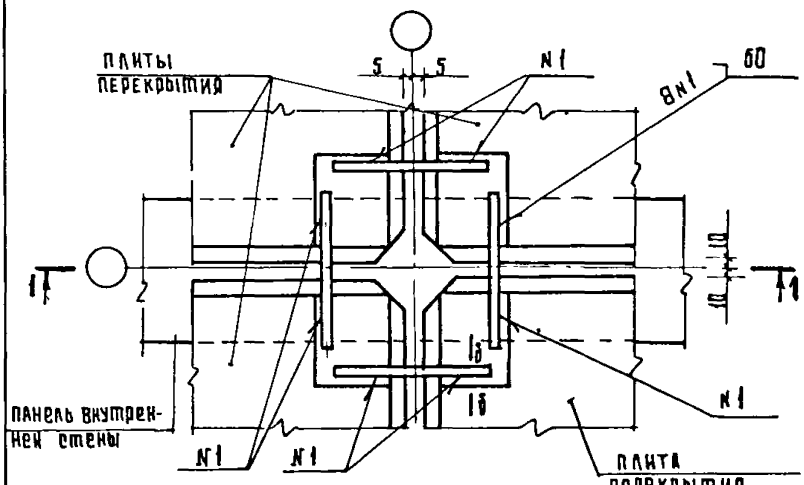

1 – 1

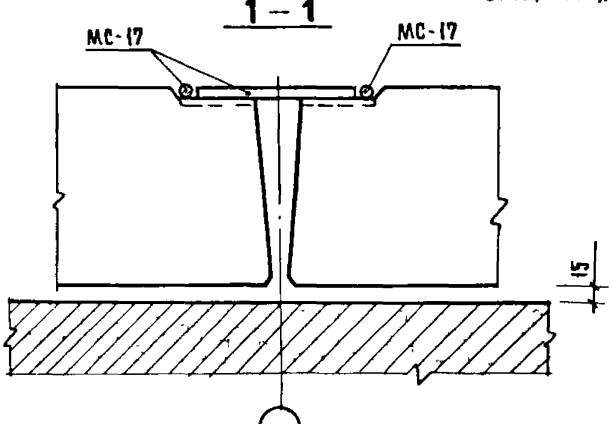

Сечение б-б см документ 017
Спецификацию см. Документ 108 лист 15

НАЧ ОТД	Волынский		
Н.КОНТР	Кашелкина		
ГЛ.КОНСТР	Шац		
ГИП	Кочин		
РУК ГР	Леонтьева		
ПРОВЕР	Шанаурова		
РАЗРАБ	Леонтьева		

1.090.1-1 7-1 049

Узел 45

СТАДИЯ	ЛИСТ	ЛИСТОВ
Р		1

ЦНИИЭП торгово-бытовых зданий и туристских комплексов

КОПИРОВАЛ ГАВРИЛИНА 19266 1/9 ФОРМАТ А4

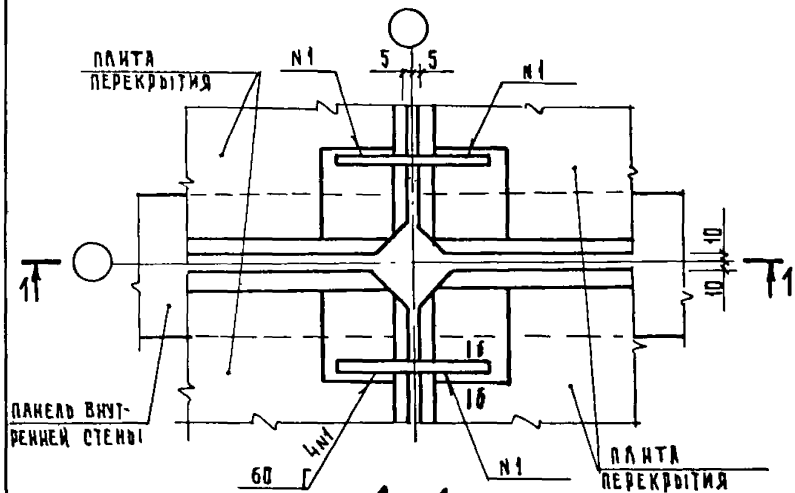

1 - 1

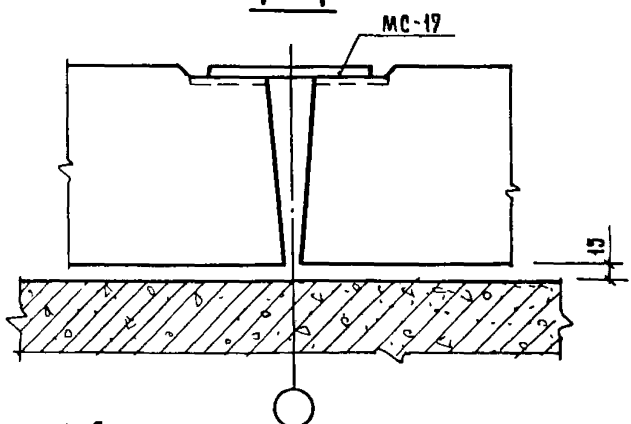

Сечение б-б см документ 017
Спецификацию см документ 108 лист 15

			1090.1-1 7-1 050
нач отд	Волынский		
н контр	Кашелкина		
гл констр	Шак		
гип	Кочин		
рук гр	Леонтьева		
проверил	Шанаурова		
разраб	Леонтьева		

Узел 46

стадия	лист	листов
Р		1

ЦНИИЭП торгово-бытовых зданий и туристских комплексов

Копировал Гаврилина 19266 120 Формат А4

Инв № подл | Подпись и дата | Взам инв №

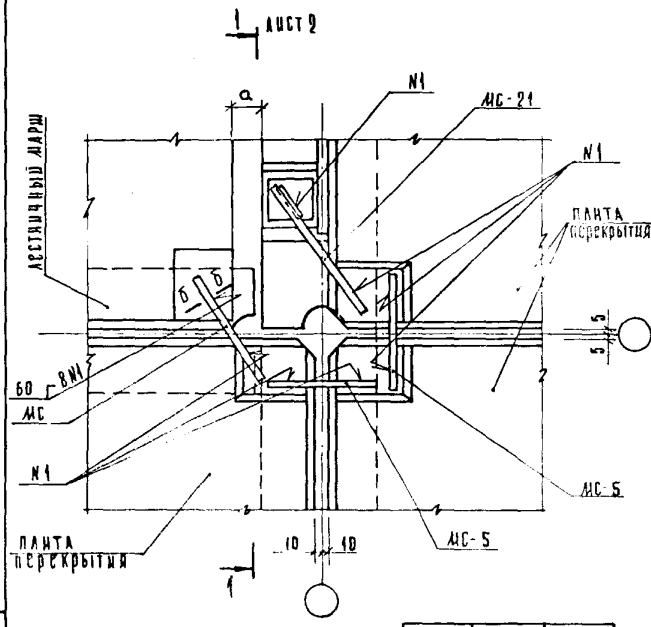

Сечение б-б см документ 017
Спецификацию см документ 108 лист 15

Узел	a, мм	МС
47	40	МС-5
48	110	МС-9

Ст. отд.	Ерлынский		1.090.1-1 7-1 051
Контр	Пригорев		
ГИП	Кочин		Узлы 47, 48

Стадия	Лист	Листов
Р	1	2

ЦНИИЭП торгово-бытовых зданий

1 – 1 повернуто

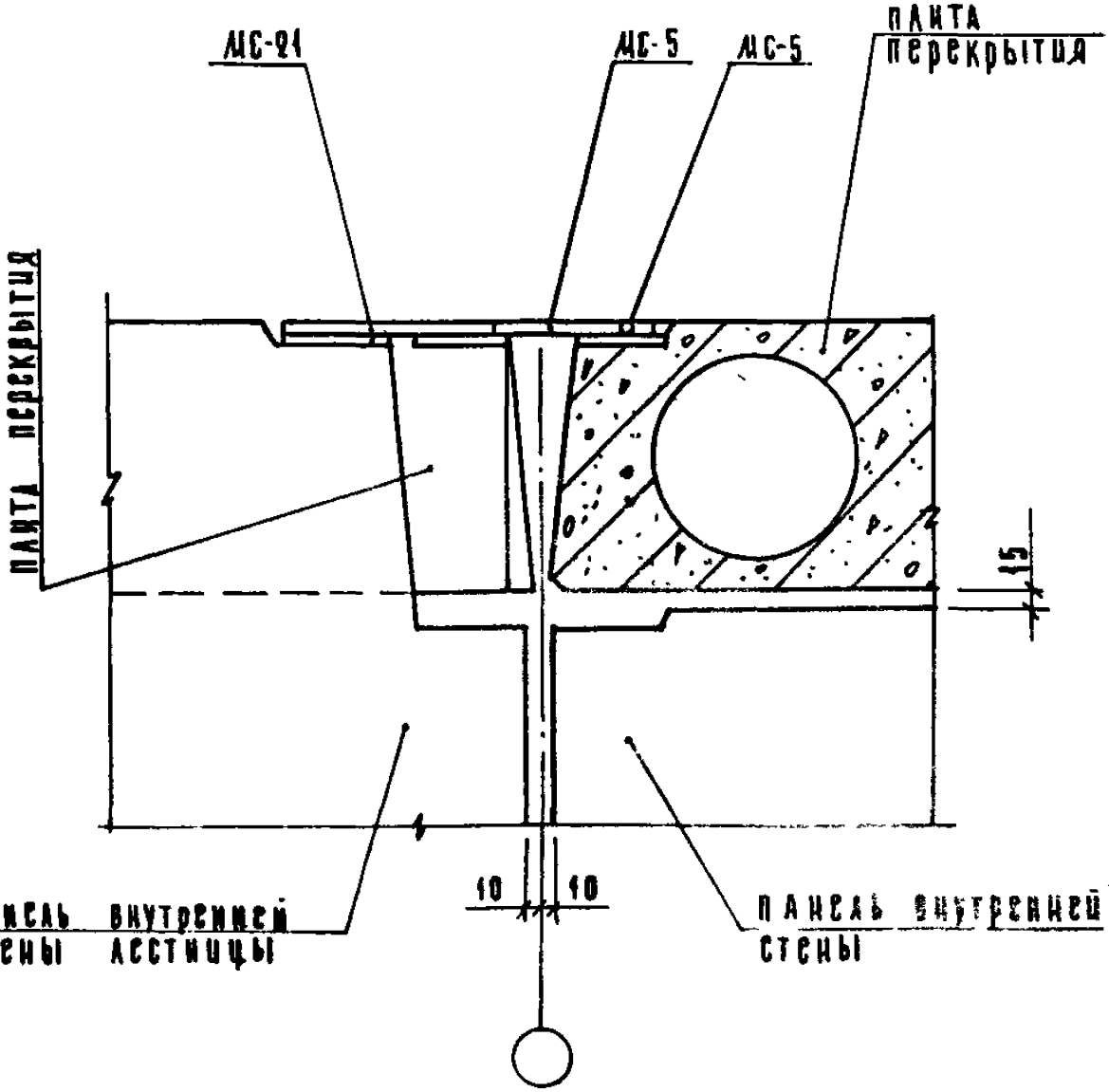

Инв.№ подл. | Подпись и дата | Взам.инв.№

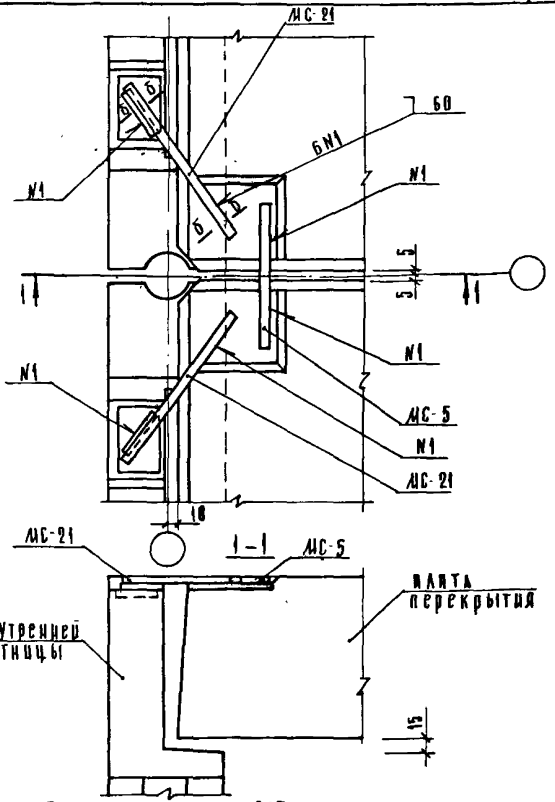

Сечение Б-Б см. документ 017
Спецификацию см документ 108 лист 16

			1.090.1-1 7-1 052			
Нач.отд	Волынский					
Н.контр	Пригорев			Стадия	Лист	Листов
Гл.конс	Шац			Р		1
ГИП	Шанаурова		Узел 49	ЦНИИЭП торгово-бытовых зданий и туристских комплексов		
Пробер	Кочин					
Разраб	Соколова					

Копировал Козлова 1986 123 Формат А4

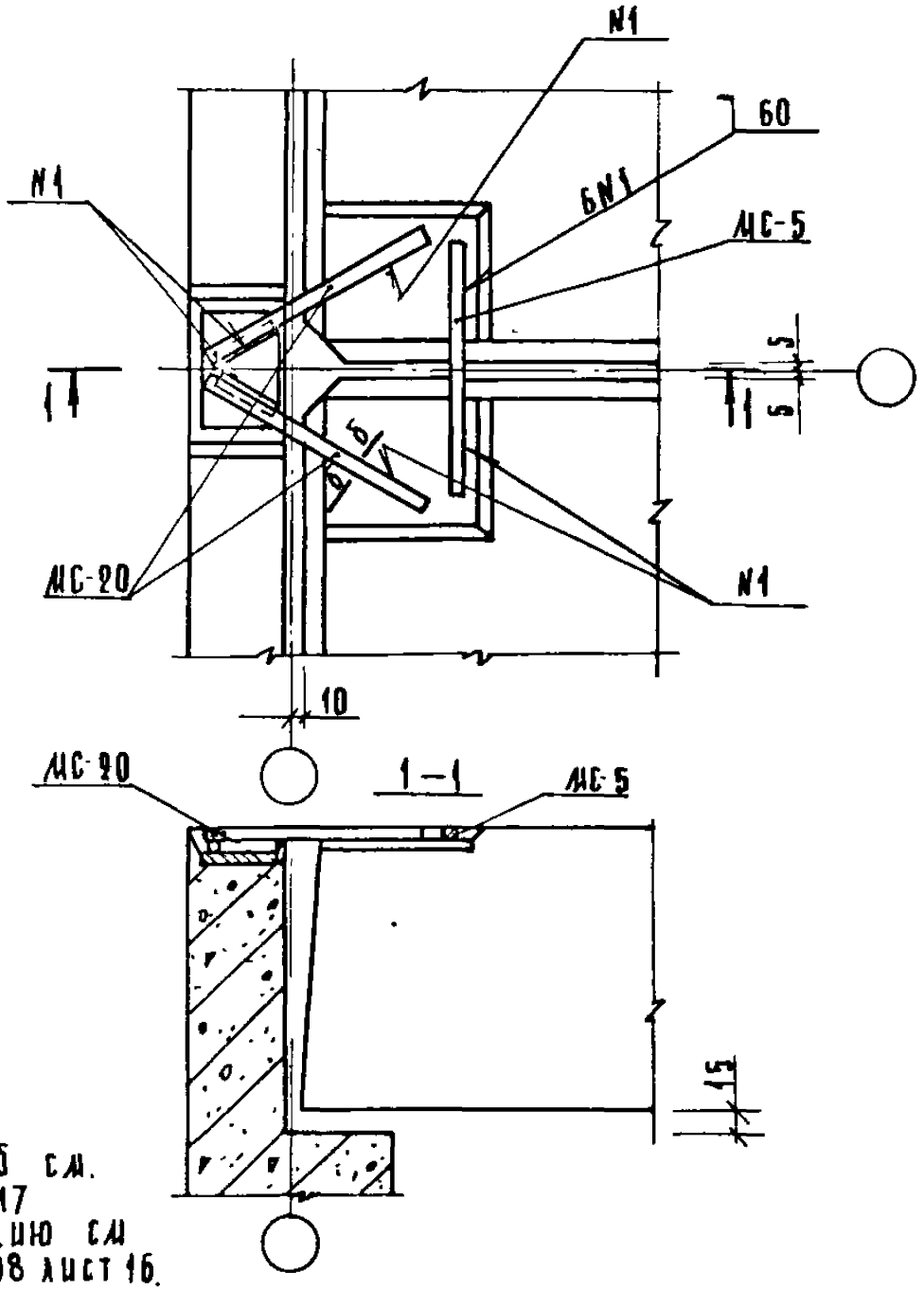

Сечение 6-6 см. документ 017
Спецификацию см документ 108 лист 16.

			1.090 1-1 7-1 053
Нач отд	Волынский		
Н контр	Пригорев		
Гл конст	Шац		
Гип	Шанаурова		Узел 50
Провер	Кочин		
Разраб	Соколова		

Стадия	Лист	Листов
Р		1

ЦНИИЭП торгово-бытовых зданий и туристских комплексов

Инв № подл | Подпись и дата | Взам инв №

Копировал Козлова 19266 124 Формат А4

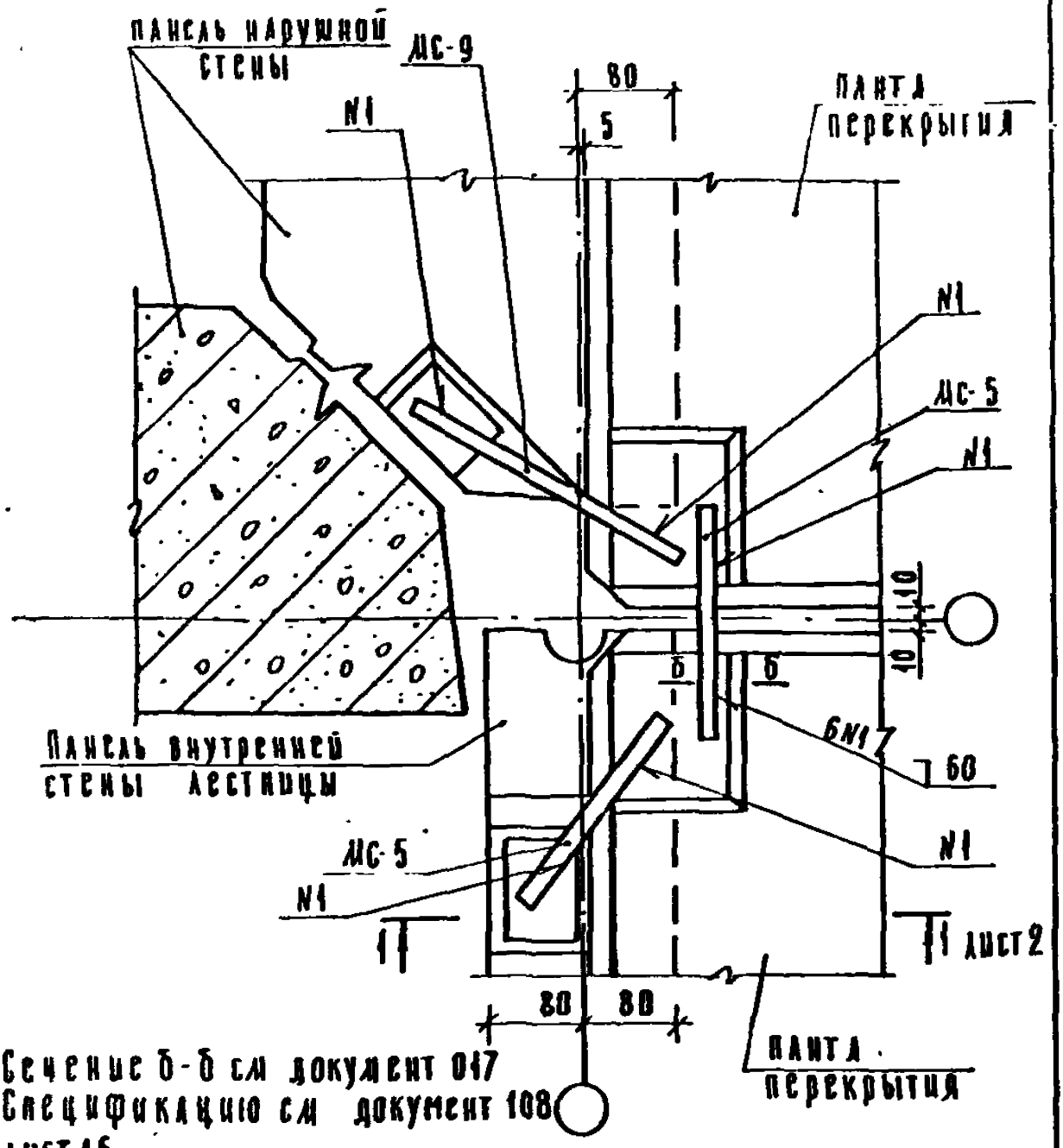

Сечение б-б см документ 017
Спецификацию см документ 108 лист 15.

Нач отд.	Волынский		1.090.1-17-1 054			
Контр	Лакеева		Узел 51 л	Стадия	Лист	Листов
Гл конст	Шац			Р	1	2
Гл ф	Пригорев			ЦНИИЭП		Торгово-бытовых зданий и туристских комплексов
Провер	Колдашева					
Разраб	Слишина					

Копировал Козлова 19266 125 Формат А4

1-1

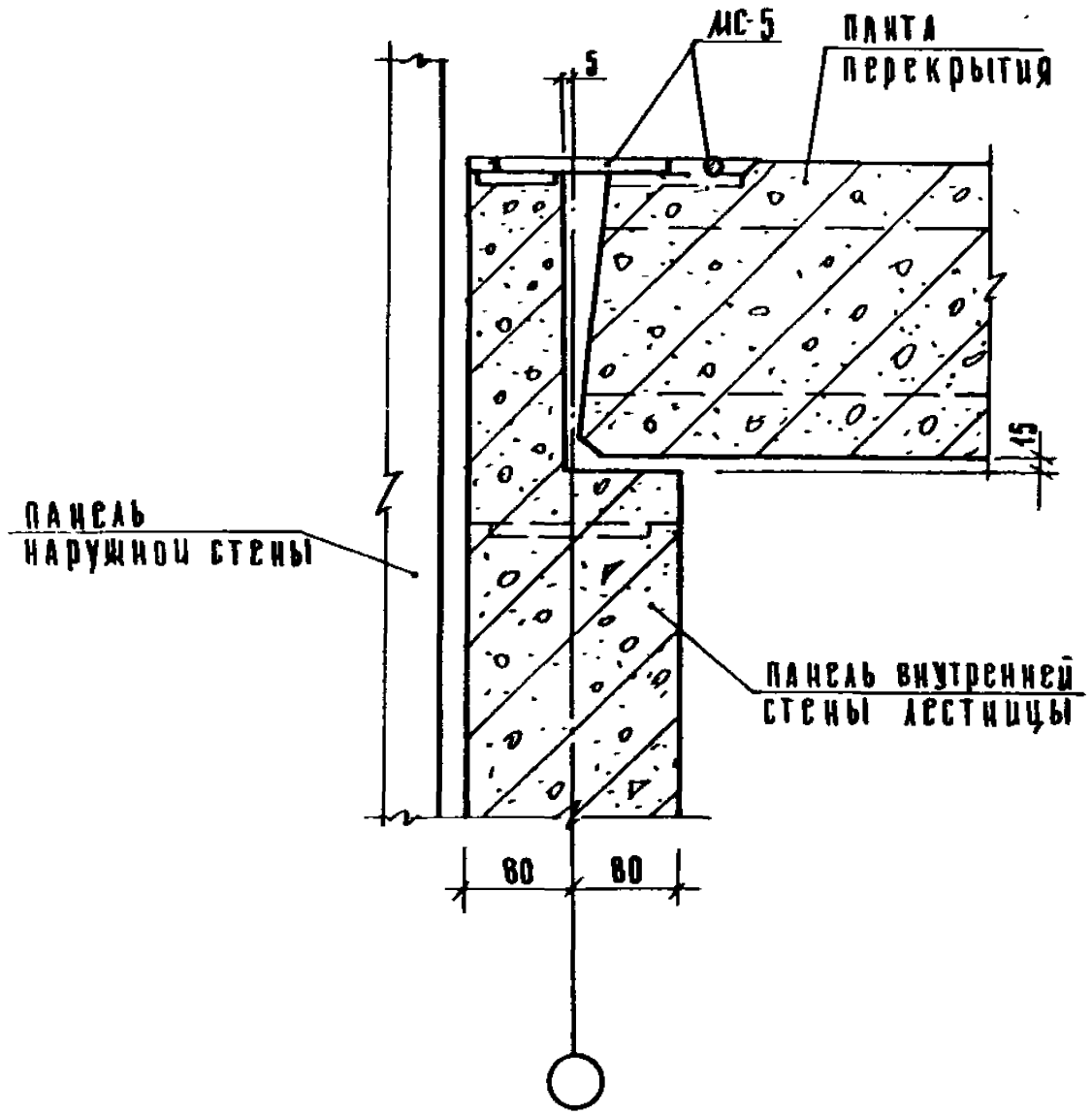
МС-5
ПЛИТА ПЕРЕКРЫТИЯ
5
15
ПАНЕЛЬ НАРУЖНОЙ СТЕНЫ
ПАНЕЛЬ ВНУТРЕННЕЙ СТЕНЫ ЛЕСТНИЦЫ
80
80

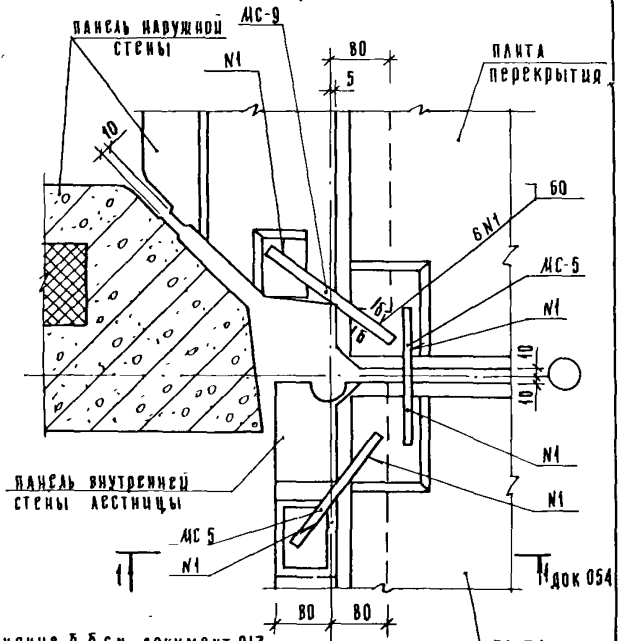

Сечение б-б см. документ 017.
Спецификацию см документ 108 лист 17.

Нач отд	Волынский		1.090.1-1 7-1 055			
Н контр	Лакеева					
Гл констр	Шац		Узел 51т	Стадия	Лист	Листов
Гип	Пригорев			Р		1
Провер	Никонорова			ЦНИИЭП		Торгово-бытовых зданий и туристских комплексов
Разраб	Саивина					

Копировал Козлова 19266 127 Формат А4

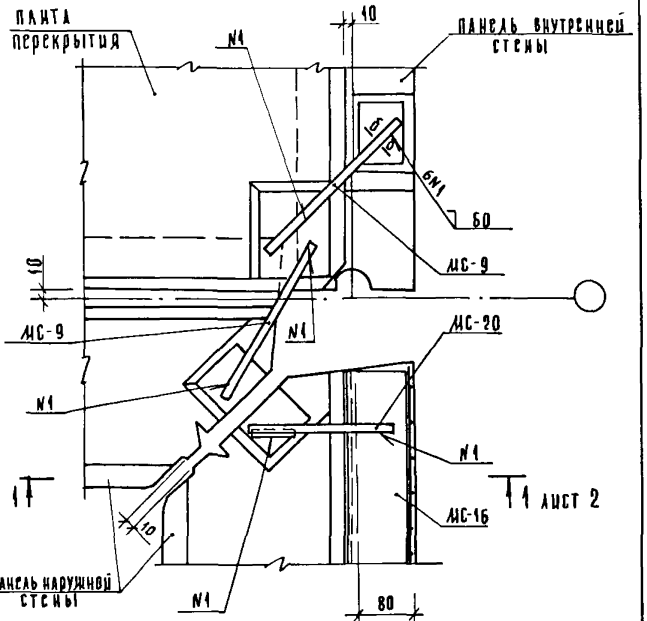

Сечение 6-6 см документ 017

Спецификацию см документ 108 лист 17.

			1.090.1-17-1 056			
НАЧ ОТД	Волынцев					
И КОНТР	Богданова					
ГА КОНСТР	Шац		Узел 52л	Стадия	Лист	Листов
ГИП	Пригорев			Р	1	2
ПРОВЕРИЛ	Никонорова			ЦНИИЭП	ТОРГОВО-БЫТОВЫХ ЗДАНИЙ И ТУРИСТСКИХ КОМПЛЕКСОВ	
РАЗРАБ	Сацкина					

Инв № подл. | Подпись и дата | Взам. инв. №

Копировал Козлова 19266 128 Формат А4

1 - 1

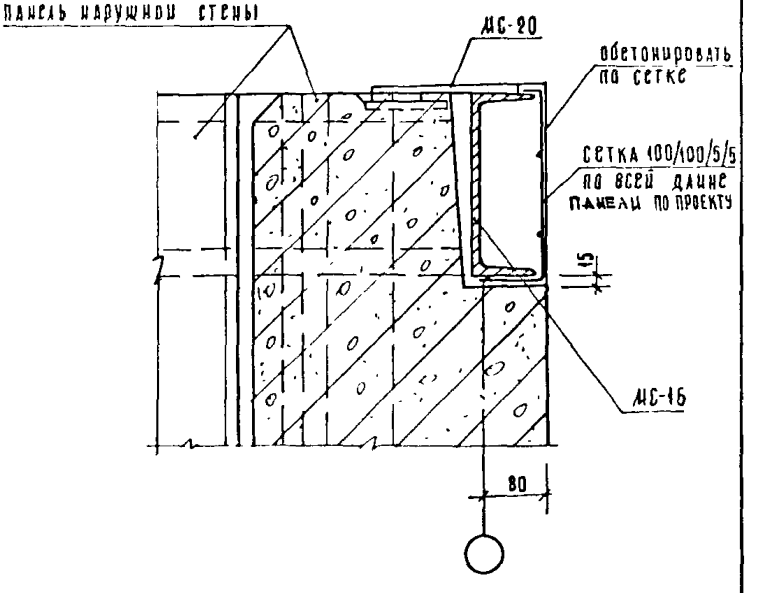
панель наружной стены
МС-20
обетонировать по сетке
сетка 100/100/5/5 по всей длине панели по проекту
15
МС-16
80

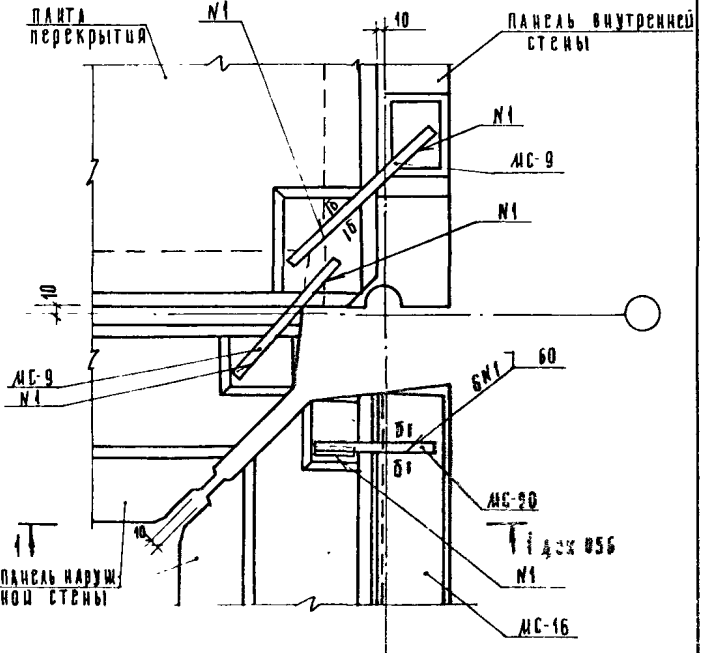

Сечение б б см документ 017
Спецификацию см документ 108
лист 17

Нач отд	Волынский			1.090.1-1 7-1 057			
Н контр	Богдарова						
Гл конст	Шац			Узел 52т	Стадия	Лист	Листов
Гл п	Григорьев				Р		1
Пров	Кондашева				ЦНИИЭП		торгово-бытовых зданий и туристских комплексов
Разраб	Сальцина						

Взам инв | Подпись и дата | Инв № подл

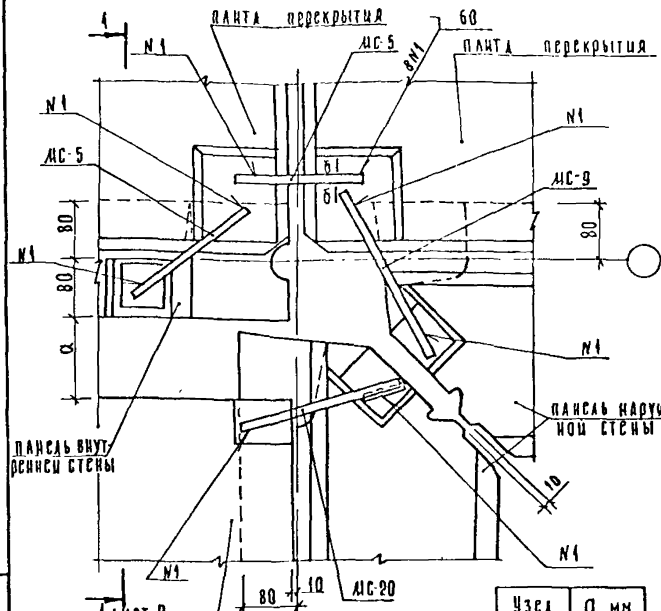
плита перекрытия
плита перекрытия
МС-5
МС-5
МС-9
N1
N1
N1

1 – 1

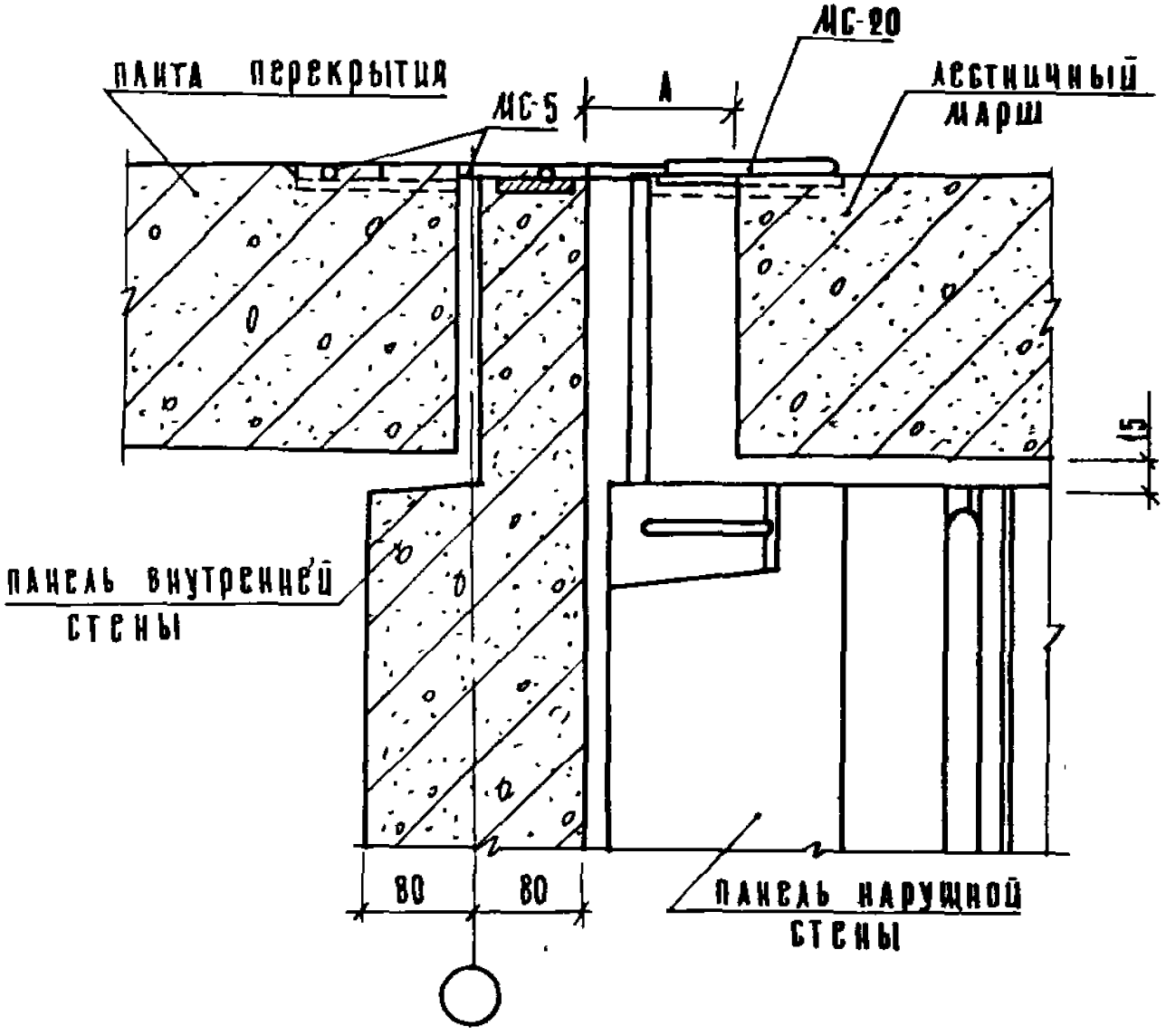

Спецификацию см документ 108 лист 18.
Сечение Б – Б см. документ 017.

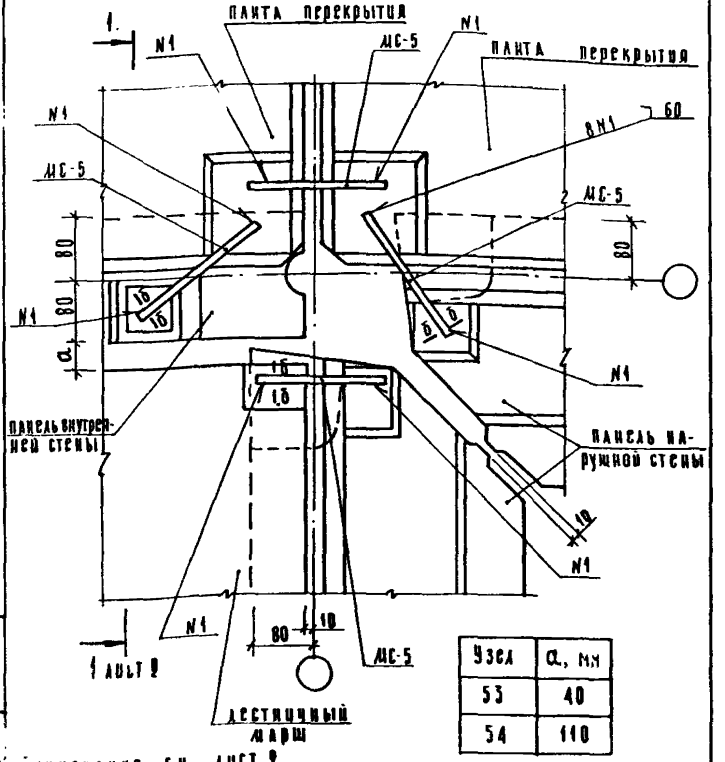

Узел	а, мм
53	40
54	110

Примечание см лист 2

Отд	Волынский		1.090.1-17-1 059
Нтр	Сливина		
Инстр	Шаф		Узлы 53т, 54т
	Григорев		
	Кордашева		
Проверил	Богданова		

Стадия	Лист	Листов
Р	1	2

ЦНИИЭП торгово бытовых зданий и туристских комплексов

Копировал Козлова 19266 133 Формат А4

1 – 1

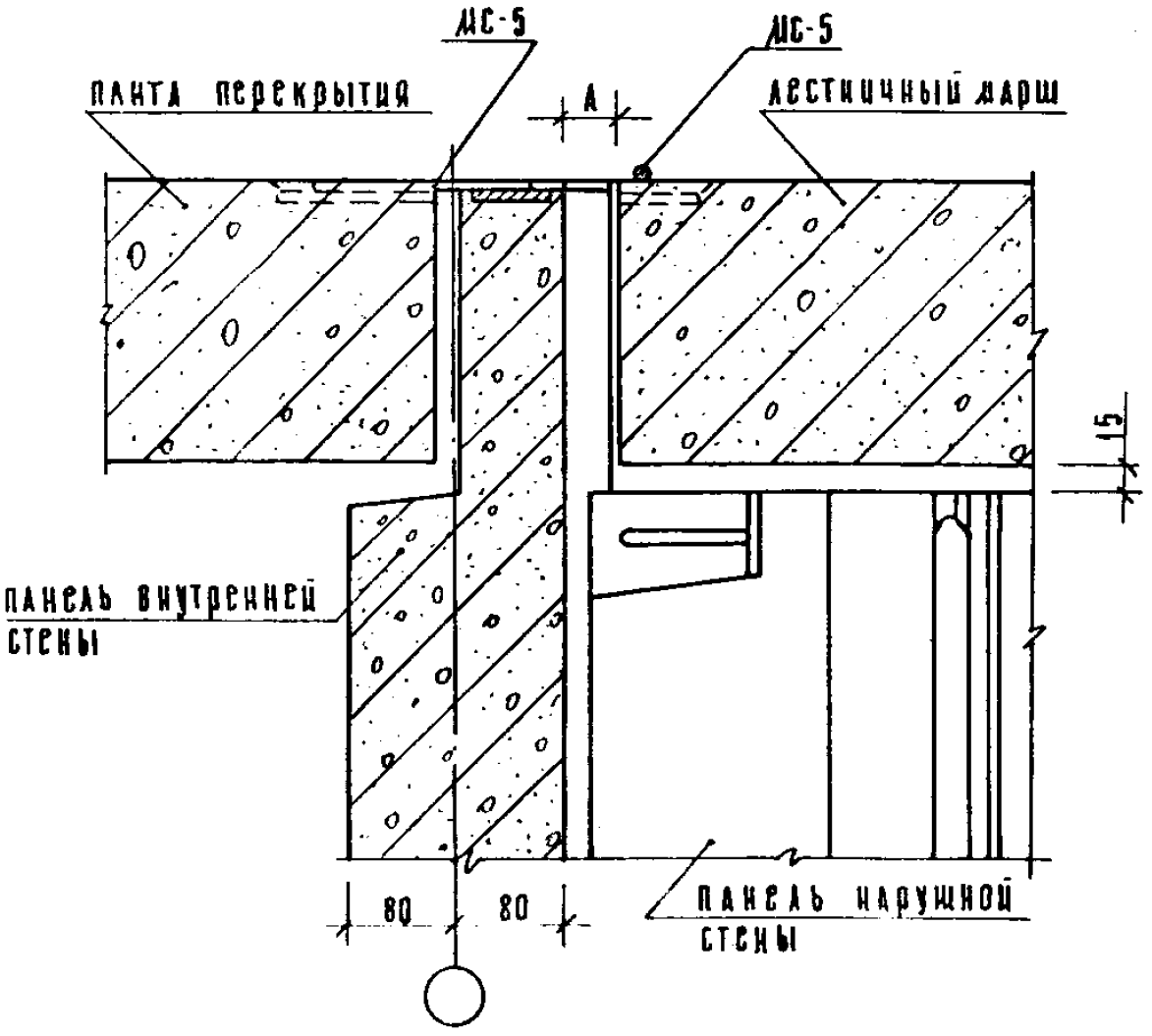

Спецификацию см. документ 108 листы 18, 19.
Сечение б-б см. документ 017

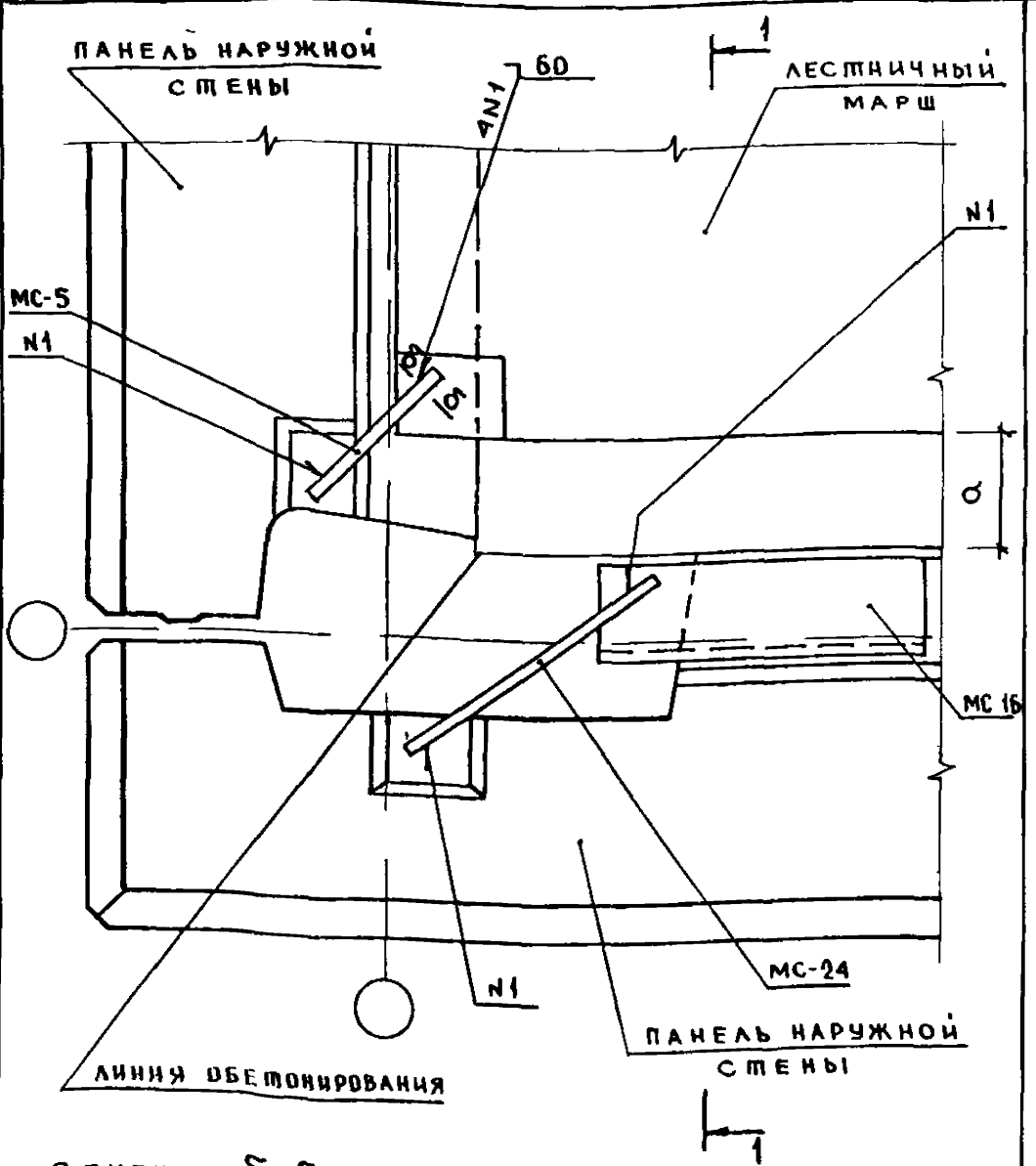

Сечение δ-δ см документ 017
Спецификацию см документ 108 лист 19
Таблицу исполнения см лист 2

Нач отд	Волынский	1 090 1-1 7-1 060	
Н контр	Соколова		
Гл конст	Шац		
ГИП	Приторев	Узлы 55, 56	Стадия: Р; Лист: 1; Листов: 2
Провер	Кочин		
Разраб	Кашеткин		ЦНИИЭП торгово-бытовых зданий и туристских комплексов

Инв № подл | Подпись и дата | Взам инв №

1 - 1

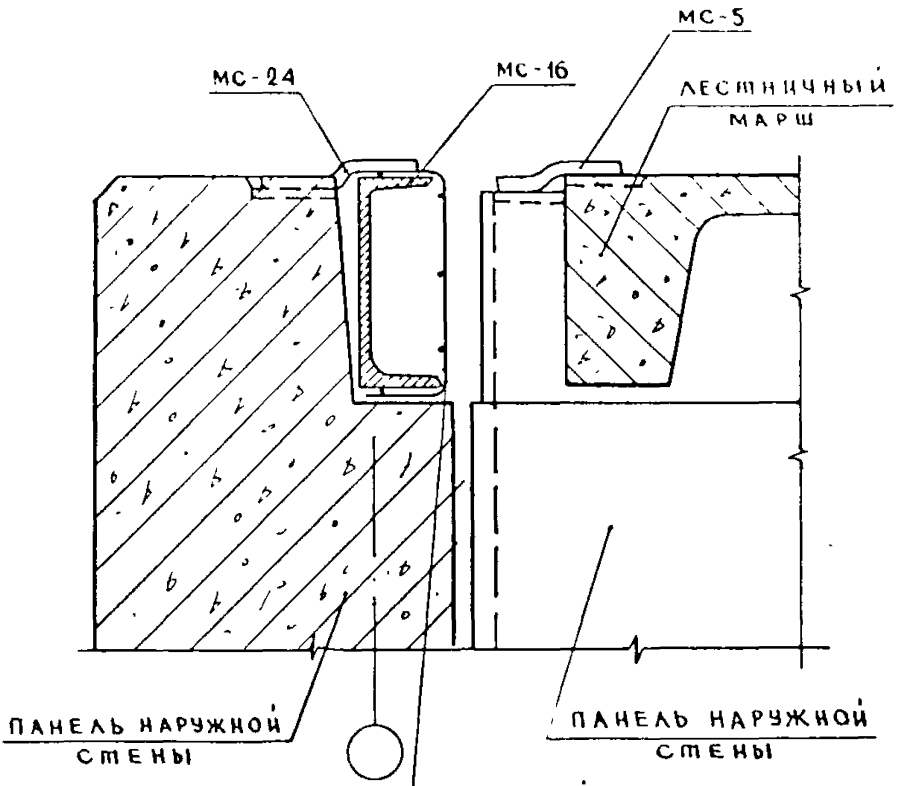

УЗЕЛ	Q, мм
55	40
56	110

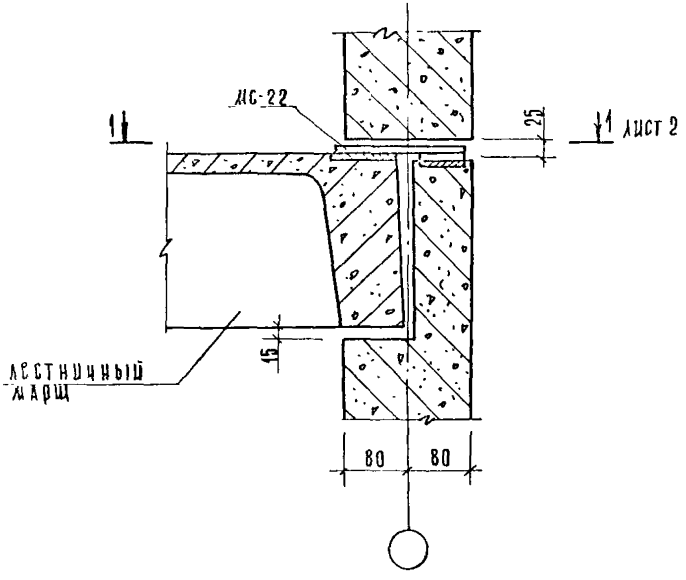

Сечение б-б см документ 017
Спецификацию см документ 108
лист 20

				1.090 1-1 7-1 061			
Нач отд	Большевский			Узлы 57, 58	Стадия	Лист	Листов
Гл контр	Пригорев				Р	1	2
Гл конст	Шац				ЦНИИЭП торгово-бытовых зданий и туристских комплексов		
Гл ин	Кочин						
Провер	Шлиаурова						
Разраб	Соколова						

1 - 1

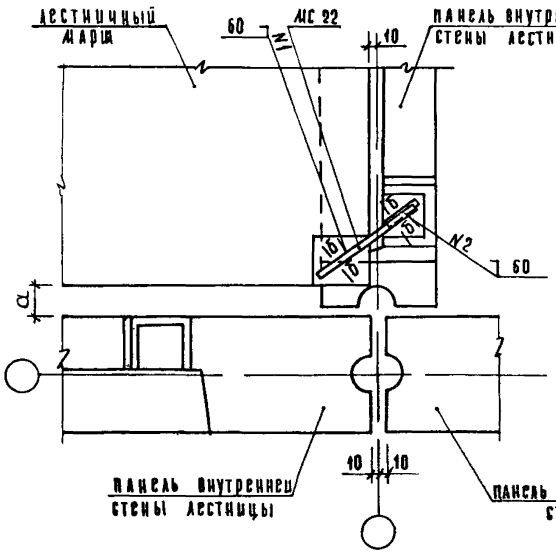

Узел	a, мм
57	40
58	110

Инв. № подл. | Подпись и дата | Взам. инв. №

Копировал Козлова 19266 138 Фондата

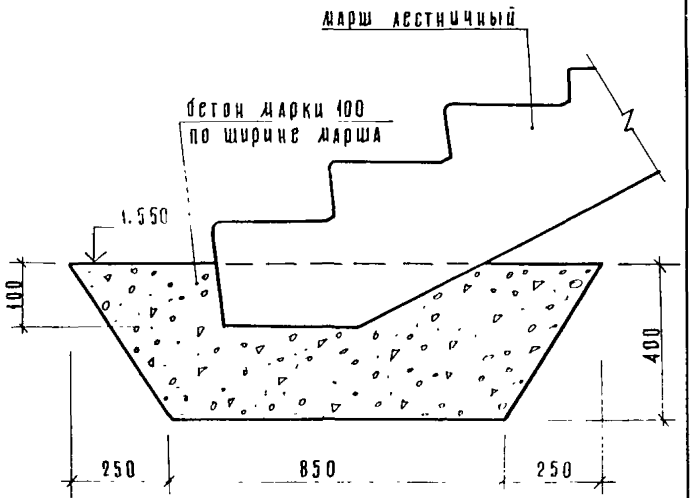

			1.090.1-1 7-1 062		
Нач отд	Волынский				
Н контр	Соколова				
Гл констр	Шац				
ГИП	Григорьев		Узел 59		
Провер	Кочин				
Разраб	Ларионова				

Стадия	Лист	Листов
Р		1

ЦНИИЭП торгово-бытовых зданий и туристских комплексов

Копировал Козлова 19266 139 Формат А4

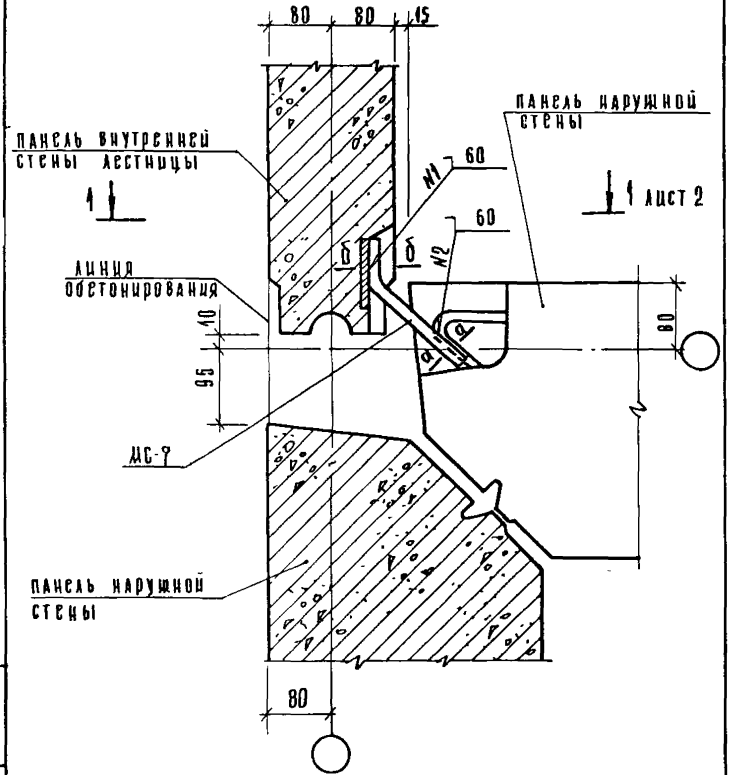

Спецификацию см документ 108 лист 20
Сечения а-а и б-б см документ 017

Нач отд	Волынский		1.090.1-1 7-1 063
Н контр	Пригорев		
Гл конст	Шац		
Гип	Кочин		Узел 60А
Проект	Шанаурова		
Разраб	Берлова		

Стадия	Лист	Листов
Р	1	2

ЦНИИЭП торгово-бытовых зданий и туристских комплексов

Копировал Козлова 19266 А4О Формат А4

Инв № подл | Подпись и дата | Взам инв №

1 – 1

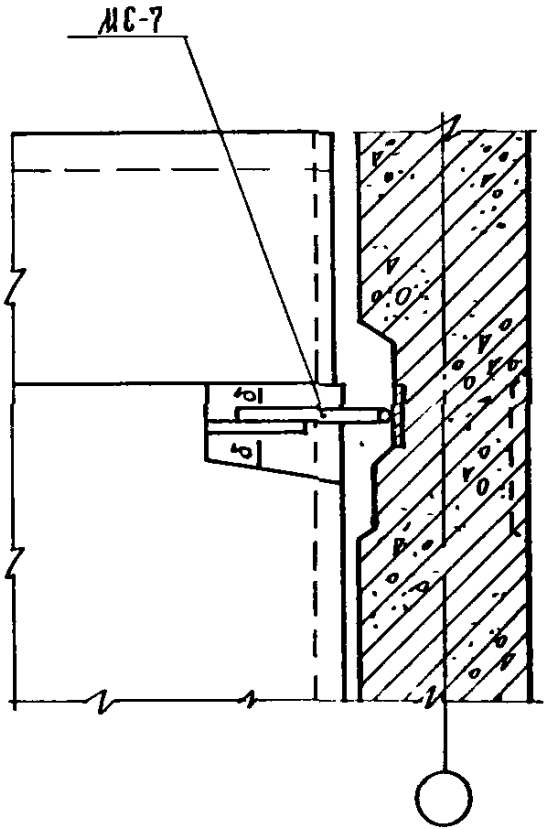

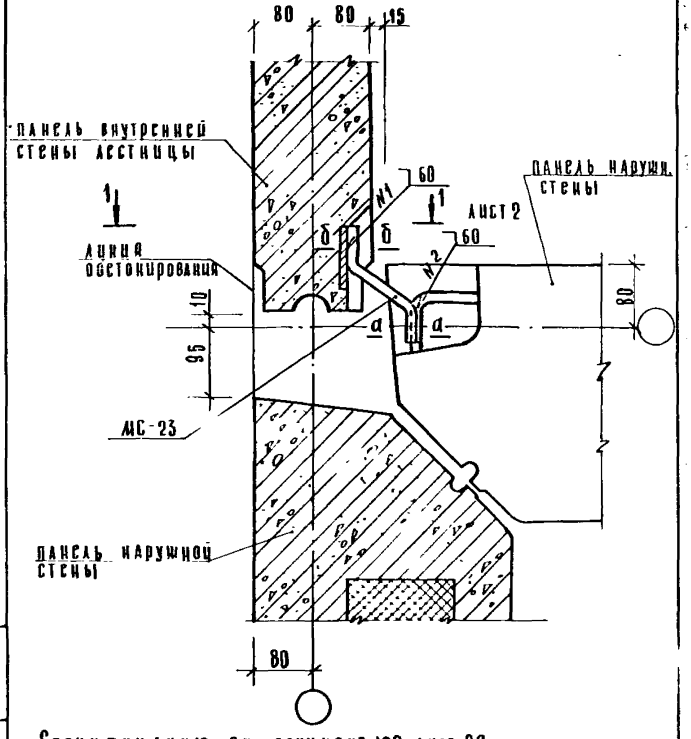

Спецификацию см. документ 108 лист 20
Сечения а-а и б-б см. документ 017

				1.090.1-1 7-1 064			
Нач отд	Вольнский			Узел 60т	Стадия	Лист	Листов
Н контр	Приспрев				Р	1	2
Гл конст	Шац				ЦНИИЭП		Торгово-бытовых зданий
ГИП	Кочин						
Провер	Шанаурова						
Разраб	Берлова						

Инв. № подл. | Подпись и дата | Взам. инв. №

Глава 19266

Формат А4

1 - 1

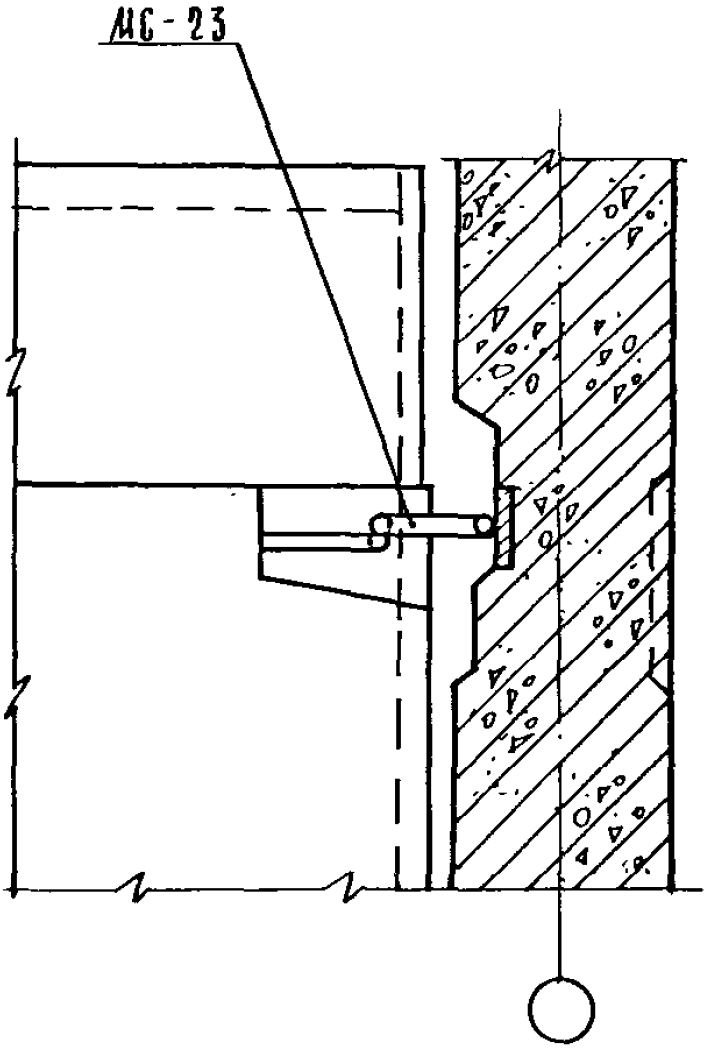

Инв. № подл. | Подпись и дата | Взам. инв. №

Копировал Козлова 19266 143 Формат А4

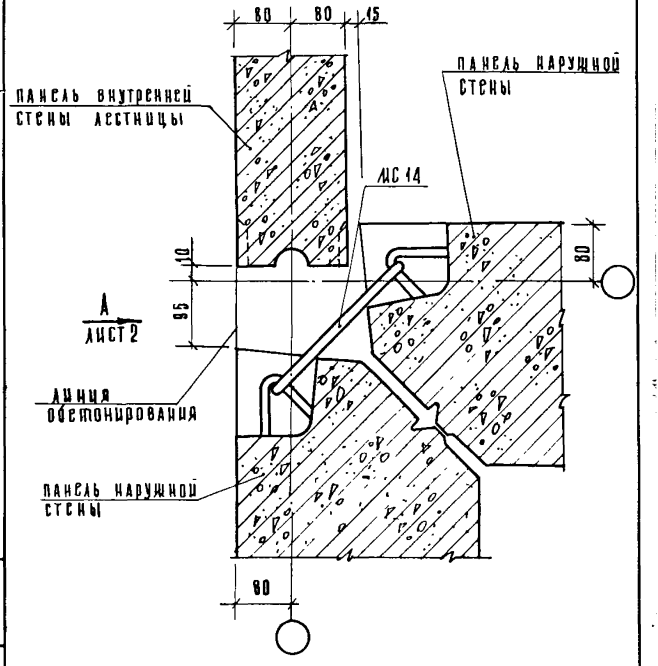

Спецификацию см документ 108 лист 20

			1.090.1-1 7-1 065			
Нач отд	Водынский					
Н контр	Пригорев					
Гл констр	Шац		Узел 61 А	Стадия	Лист	Листов
Гип	Кочин			Р	1	2
Провер	Шанаурова			ЦНИИЭП торговых зданий и туристских комплексов		
Разраб	Беркова					

Копировал Козлова 19266 144 Формат А4

Инв. № подл. | Подпись и дата | Взам. инв. №

Вид А

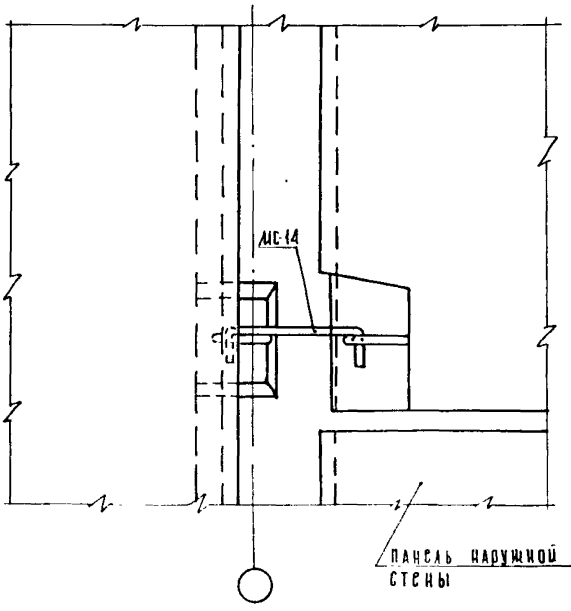

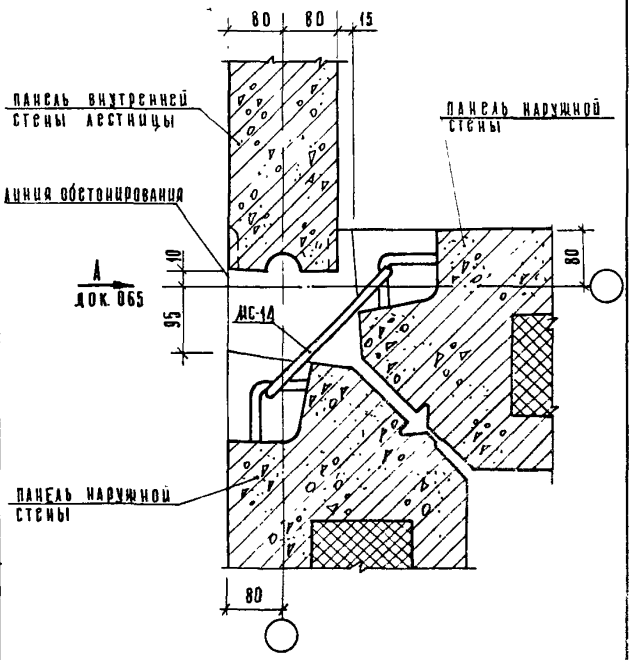

Спецификацию см. документ 108 лист 21

Нач отд	Волынский			1.090 1-1 7-1 066			
Н контр	Пригорев				Стадия	Лист	Листов
Гл констр	Шац			Узел 61т	Р		1
Гип	Кочин				ЦНИИЭП		Торгово бытовых зданий и туристских комплексов
Провер	Шанаурова						
Разраб	Берлова						

Инв. № подл. | Подпись и дата | Взам. инв. №

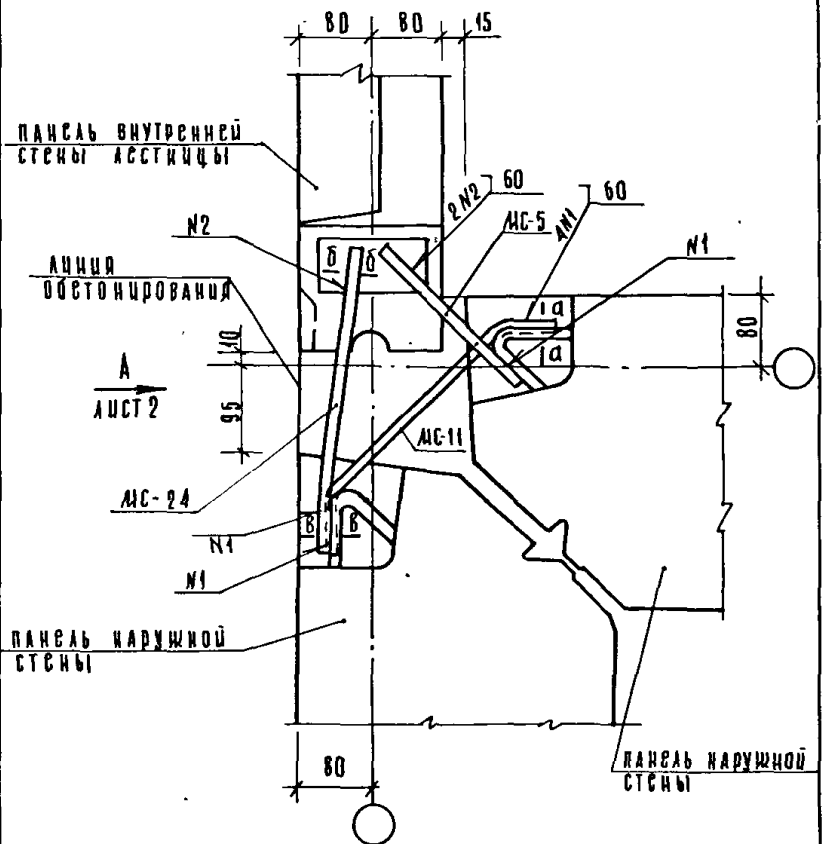

Спецификацию см документ 108 лист 21.
Сечения а-а, б-б см. документ 047, в-в - документ 025.

			1.090.1-1 7-1 067		
Нач отд	Волынский				
Н контр	Пригорев				
Гл конст	Шац				
ГИП	Кочин		Узел 62 а	Стадия: Р; Лист: 1; Листов: 2	
Провер	Шандурова			ЦНИИЭП торгово-бытовых зданий и туристских комплексов	
Разраб	Беларова				

Вид А

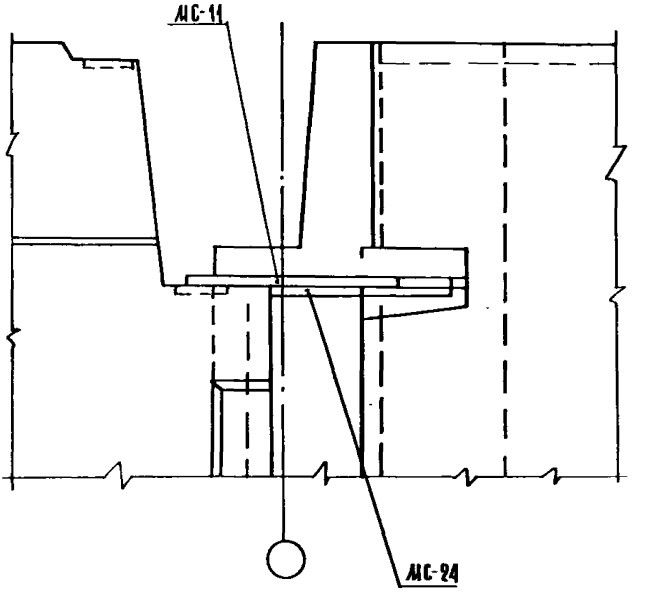

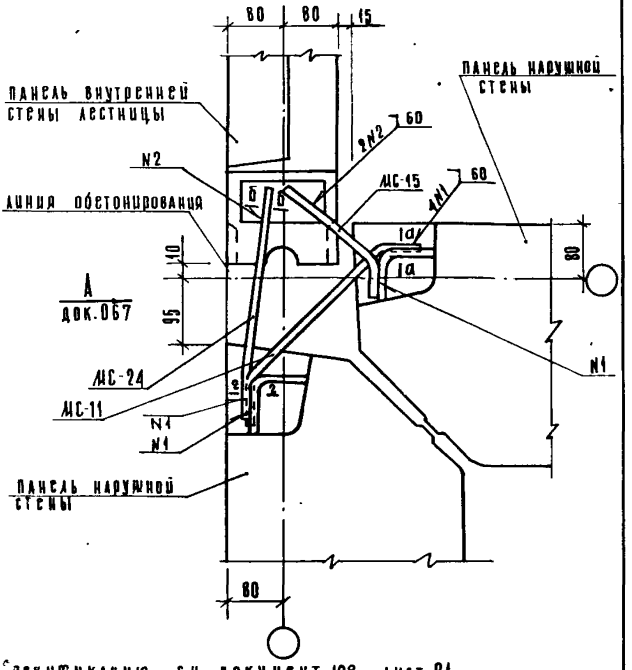

Спецификацию см документ 108 лист 21
Сечения а-а и б-б см документ 017 ; 2-2 док 067.

				1.090.1-1 7-1 068			
Гл. отд.	Волынский						
Инженер.	Пригорев						
Гл. конст.	Шац			Узел 62т	Стадия	Лист	Листов
					Р		1
Гл. инж.	Кочин				ЦНИИЭП	Торгово-бытовых зданий и туристских комплексов	
Провер.	Шанаурова						
Разраб.	Берлова						

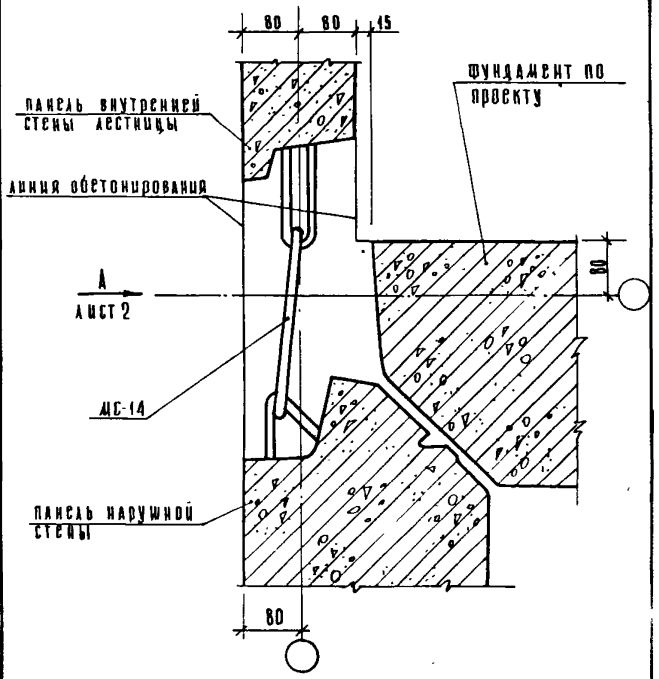

Спецификацию см документ 108 лист 21.

Нач отд.	Волынский		1.0901-1 7-1 069			
Н контр	Пригорев					
Гл конст	Шац		Узел 63 л	Стадия	Лист	Листов
Гл ин	Кочин			Р	1	2
Провер	Шанаурова			ЦНИИЭП	торгово-бытовых зданий	
Разраб	Берлова					

Копировал Козлова 19266 150 Формат А

Взам инв. № | Подпись и дата | Инв. № подл.

Вид А

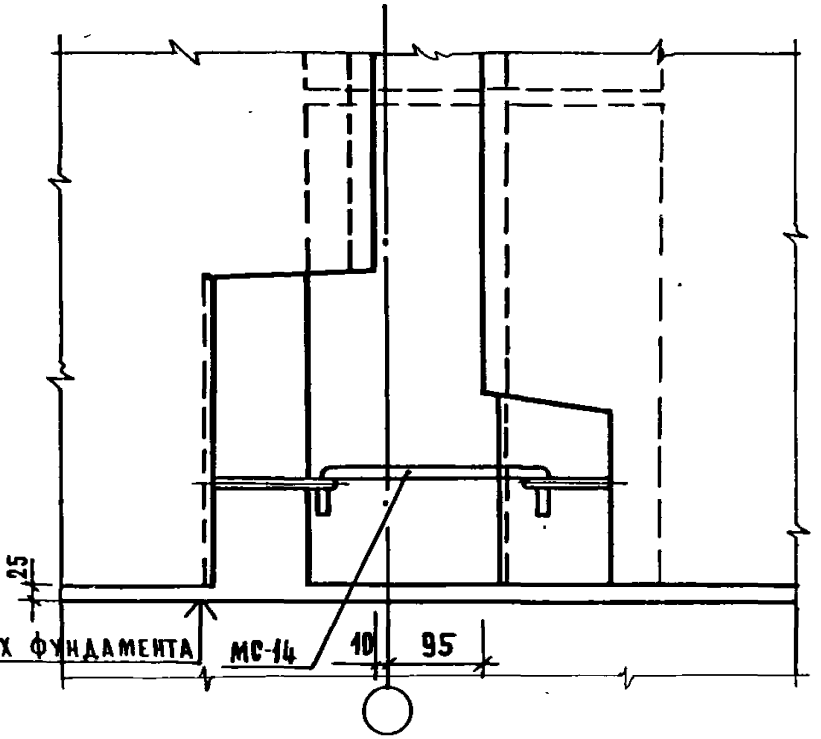

Инв.№ подл. | Подпись и дата | Взам. инв.№

Копировал: Сусова 19266 151 Формат А4
Копировал: Сусова 19266 151 Формат А4

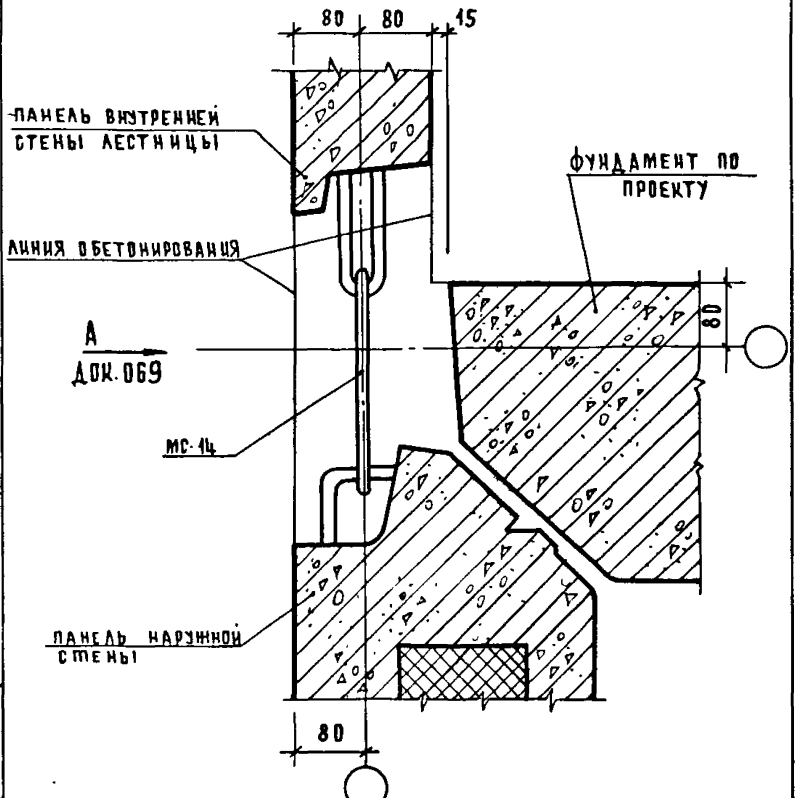

Спецификацию см. документ 108 лист 22.

			1.090.1-1 7-1 070
Нач.отд.	Волынский		
Н.контр.	Прилорев		
Гл.конст.	Шац		Узел 63т
Рук.	Кочин		
Провер.	Шаназарова		
Разраб.	Берлова		

Стадия	Лист	Листов
Р		1

ЦНИИЭП торгово-бытовых зданий и туристских комплексов

Инв. № подл. | Подпись и дата | Взам. инв. №

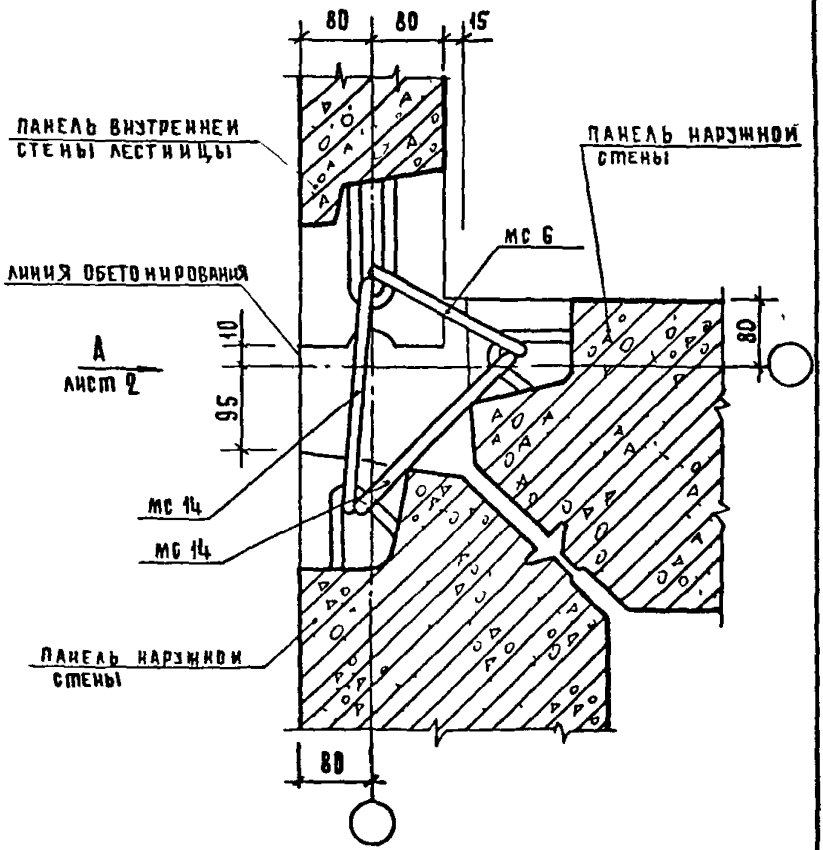

Спецификацию см документ 108 лист 22

				1 090.1-1 7-1 071			
НАЧ ОТД	ВОЛЫНСКИЙ						
Н КОНТР	ПРИГОРЕВ			УЗЕЛ 64 А	СТАДИЯ	Лист	Листов
РЛ КОНСТР	ШАЦ				Р	1	2
ГИП	КОЧИН				ЦНИИЭП	торгово-бытовых зданий и туристских комплексов	
ПРОВЕР	ШАНДУРОВА						
РАЗРАБ	БЕРЛОВА						

ИНВ. № ПОД. А | ПОДПИСЬ И ДАТА | ВЗАМ. ИНВ. №

Вид А

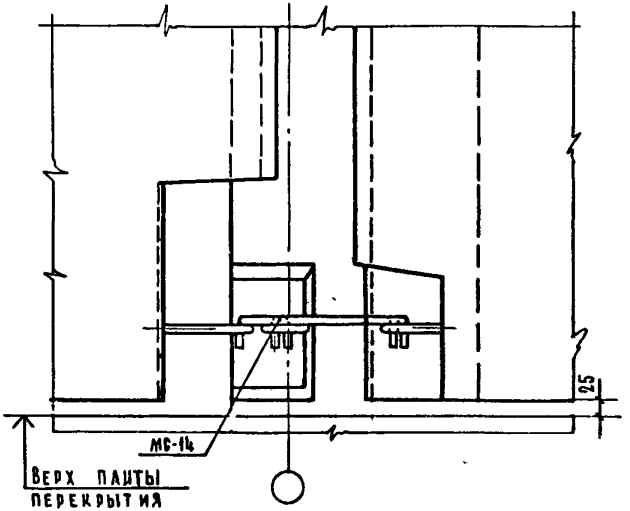

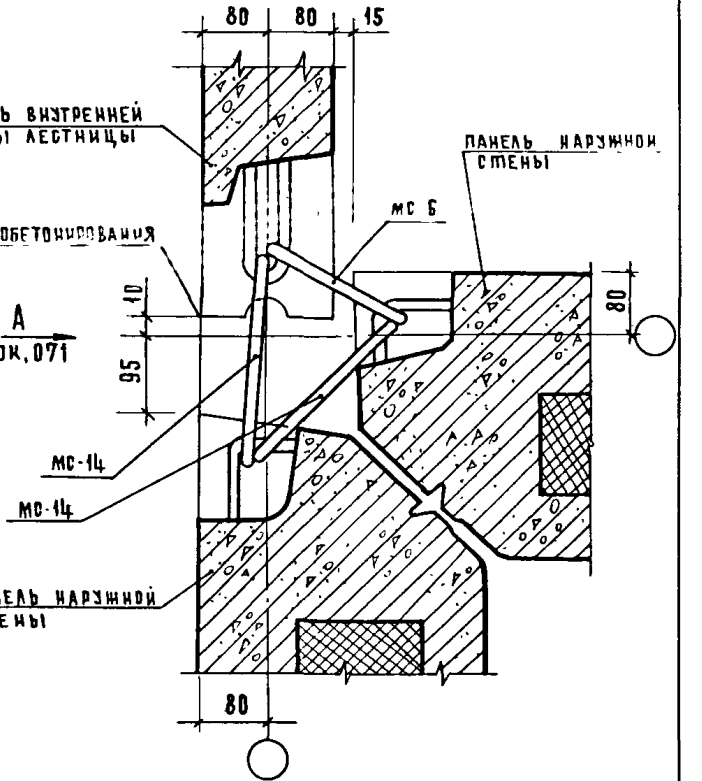

Спецификацию см документ 108 лист 22

			1.090.1-1 7-1 072		
Нач отд	Волынский				
Н контр	Приорев				
Гл конст	Шац		Узел 64т	Стадия	Лист	Листов
Гип	Кочин			Р		1
Провер	Шанахрова			ЦНИИЭП торгово-бытовых зданий и туристских комплексов	
Разраб	Белова				

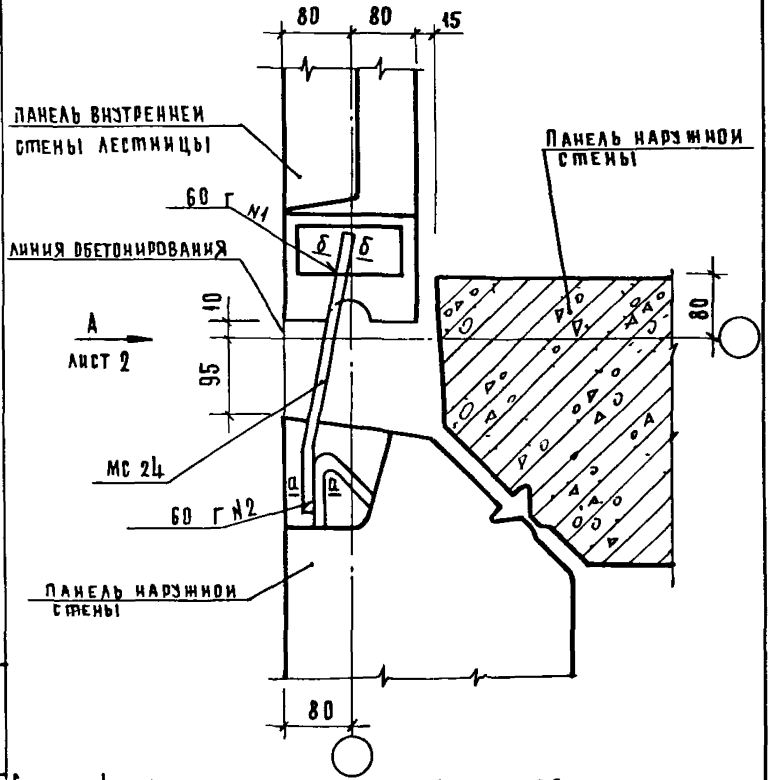

Спецификацию см документ 108 лист 22
Сечения а-а и б-б см документ 017

				1090 1-1 7-1 073	
нач отд	Волынский				
н контр	Пригорев				
гл конст	Шац			Узел 65л	Стадия: Р; Лист: 1; Листов: 2
рип	Кочин				ЦНИИЭП торговых зданий и туристских комплексов
провер	Шанаурова				
разраб	Белова				

Подпись и дата | Инв. № подл.

Вид А

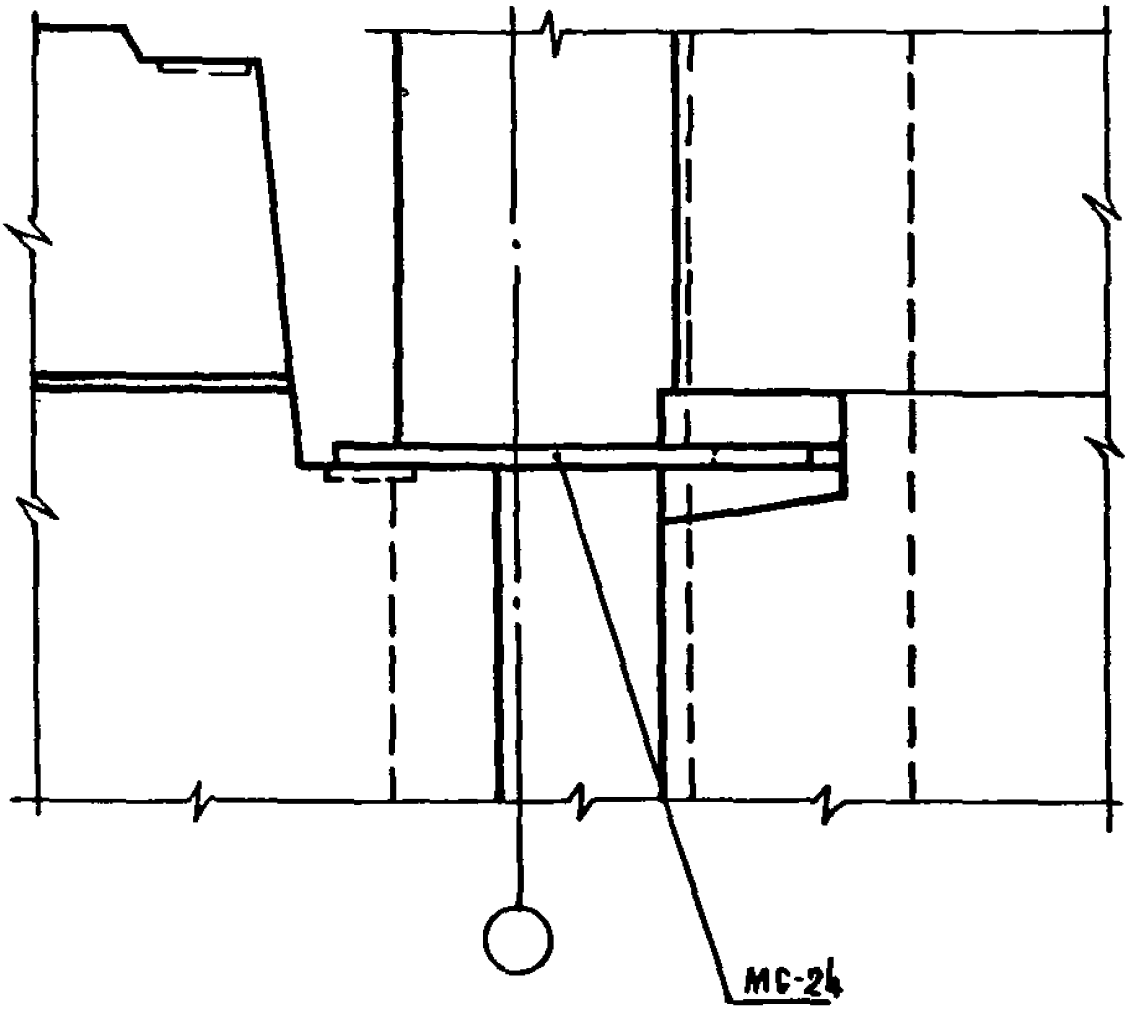

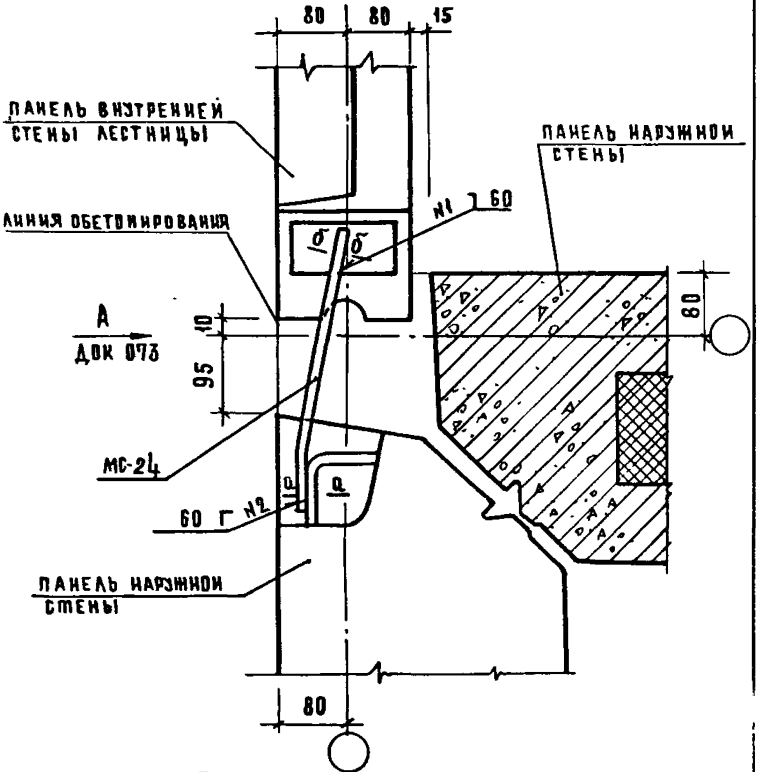

Сечение б-б см документ 017
Спецификацию см. документ 108 лист 22

				1.090. 1-1 7-1 074
НАЧ ОТД.	ВОЛЫНСКИЙ			
Н.КОНТР.	ПРИГОРЕВ			
ГЛ КОНСТ.	ШАЦ			Узел 65 т
ГИП	КОЧИН			
ПРОВЕР	ШАНАУРОВА			
РАЗРАБ	БЕРЛОВА			

Стадия	Лист	Листов
Р		1

ЦНИИЭП торгово-бытовых зданий и туризма

Инв. № подл. | Подпись и дата | Взам. инв. №

Копировал Сусова 19266 158 Формат

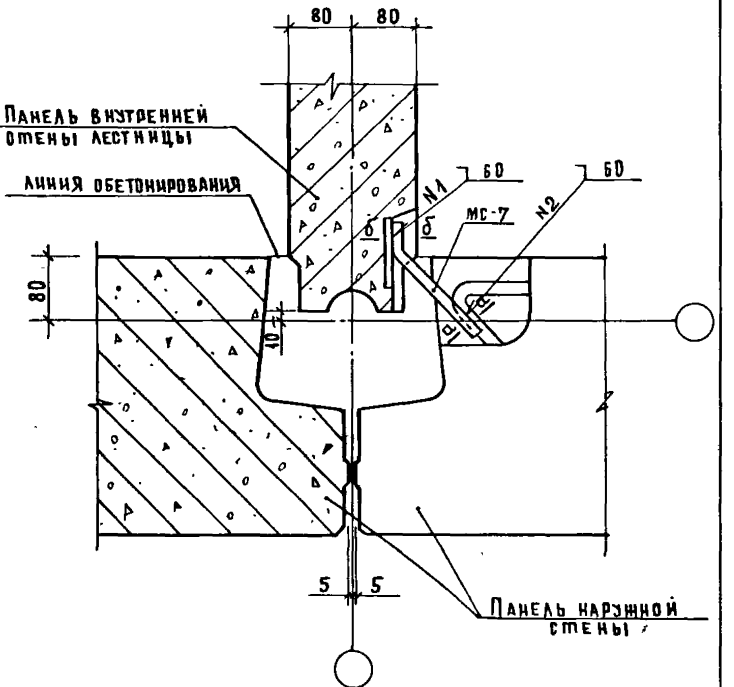

Сечения а-а и б-б см документ 017
Спецификацию см документ 108 лист 23.

				1.090.1-1 7-1 075
Нач отд	Волынский			
Н.контр	Пригорев			Узел 66а
Гл конст	Шац			
Рип	Кочин			
Провер	Шанаурова			
Разраб	Соколова			

Стадия	Лист	Листов
Р		1

ЦНИИЭП торгово-бытовых зданий и туристских комплексов

Копировал: Сурова

19266 159

Формат А4

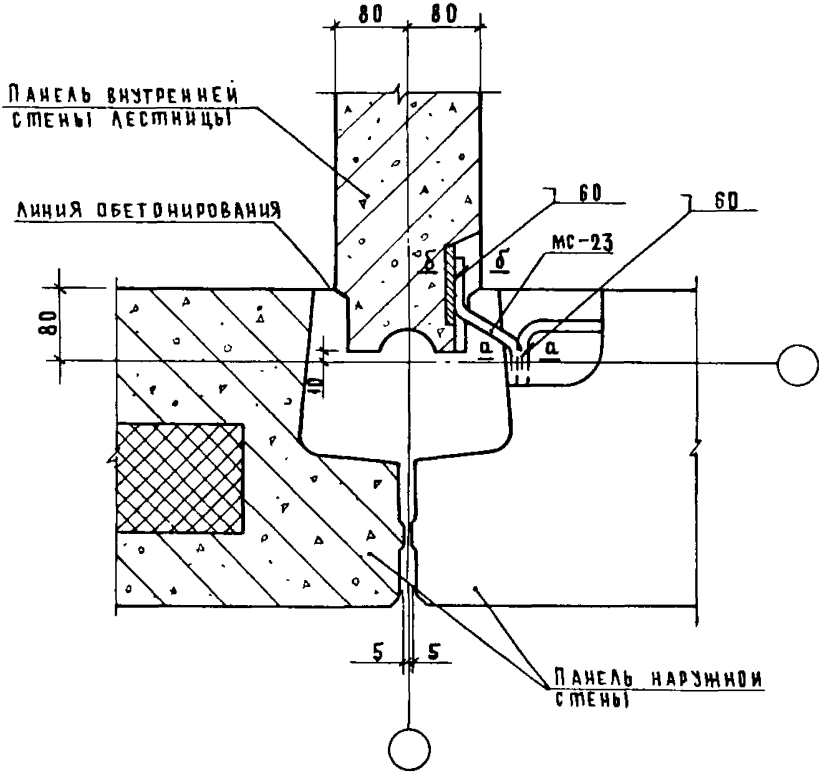

Сечения а-а и б-б см документ 017
Спецификацию см документ 108 лист 23.

			1.090.1-1 7-1 076
Нач отд	Волынский		
Н контр	Пригорев		
Гл конст	Шац		Узел 66т
Гип	Кочин		
Провер	Шаназарова		
Разраб	Соколова		

Стадия	Лист	Листов
Р		1

ЦНИИЭП торгово-бытовых зданий и туристских комплексов

Инв. № подл. | Подпись и дата | Взам. инв. №

Копировал: Сусова

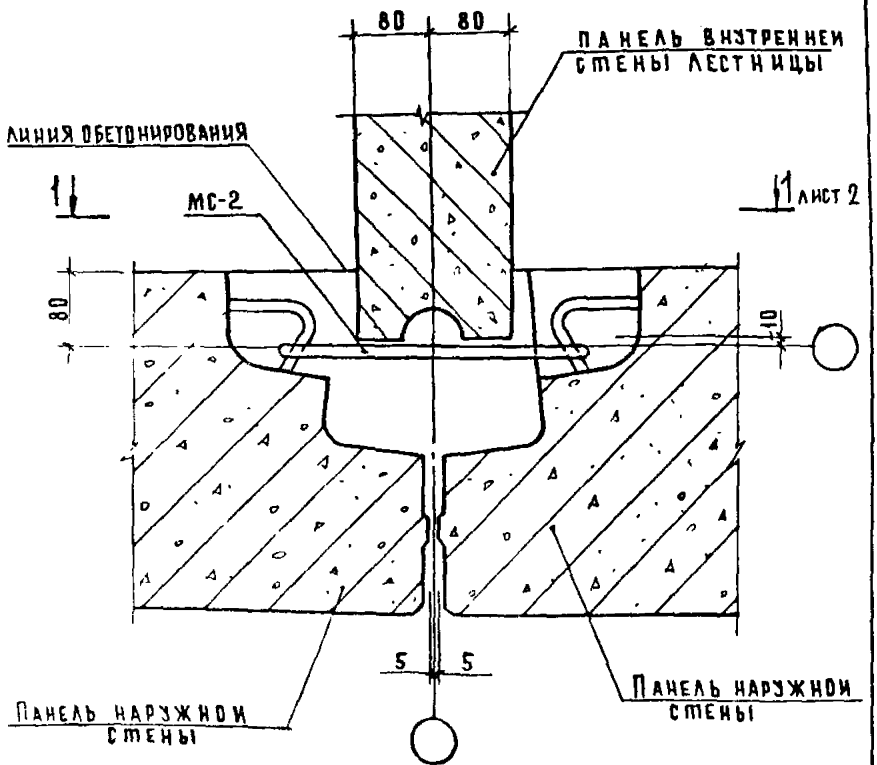

Спецификацию см документ 108 лист 23.

НАЧ ОТД	ВОЛЫНСКИЙ		
Н КОНТР	ПРИПОРЕВ		
ГЛ КОНСТ	ШАЦ		
ГИП	КОЧИН		
ПРОВЕР	ШАНДУРОВА		
РАЗРАБ	СОКОЛОВА		

1.090 1-1 7-1 077

Узел 67а

СТАДИЯ	ЛИСТ	ЛИСТОВ
Р	1	2

ЦНИИЭП ТОРГОВО-БЫТОВЫХ ЗДАНИЙ И ТУРИСТСКИХ КОМПЛЕКСОВ

КОПИРОВАЛ: Сусл...

ФОРМАТ ...

1-1 ПОВЕРНУТО

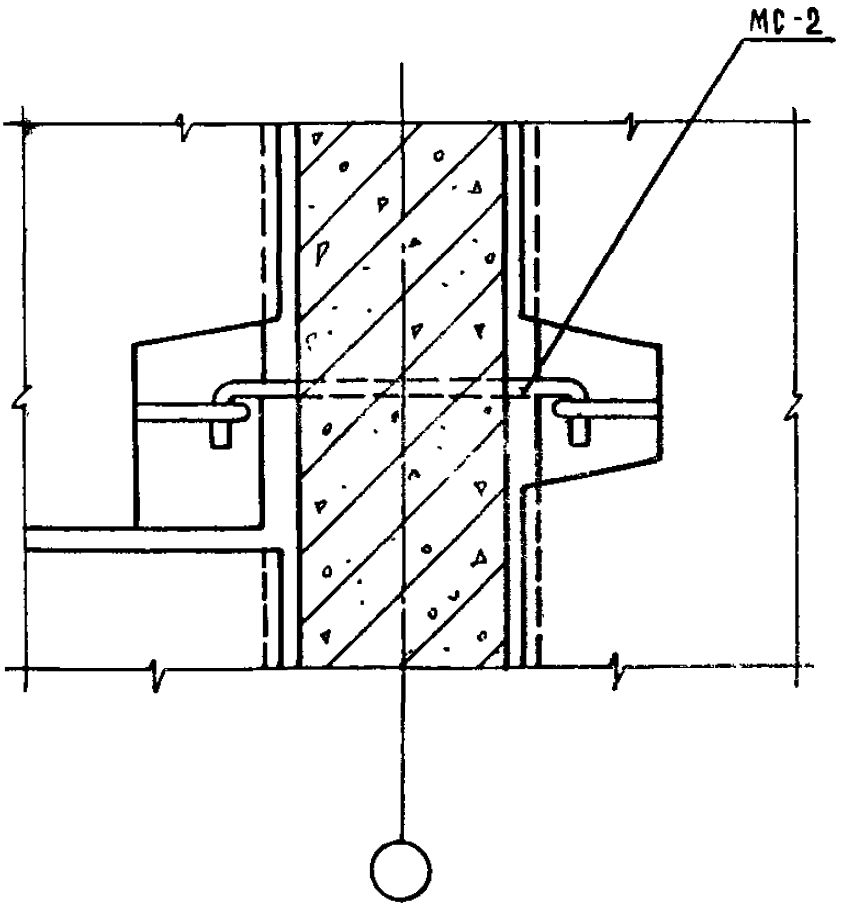

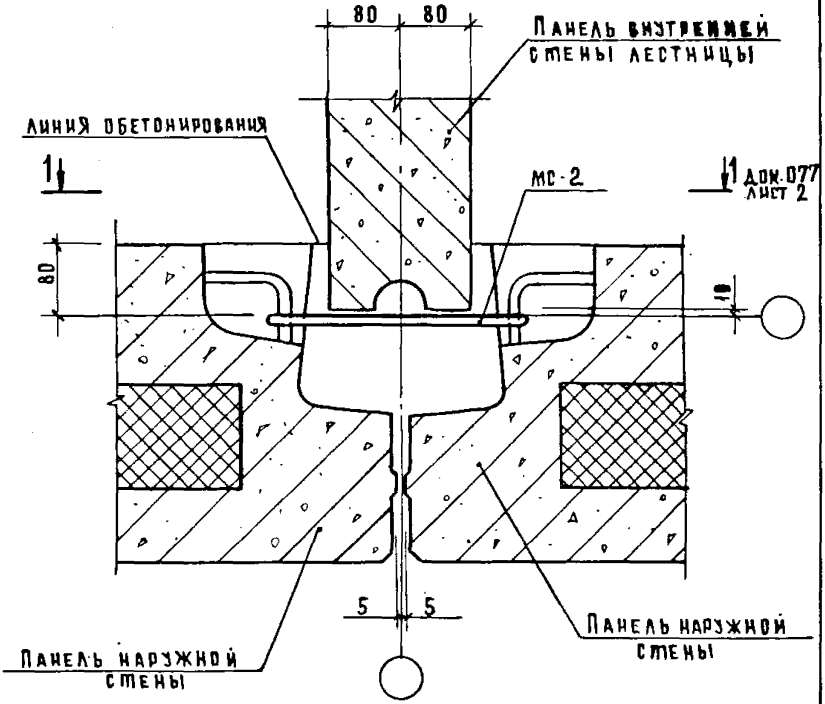

Спецификацию см. документ 108 лист 23.

			1.090.1-1 7-1 078			
Нач.отд.	Волынский					
Н.контр.	Приорев					
Гл.контр	Шац			Стадия	Лист	Листов
ГИП	Кочин		Узел 67т	Р		1
Провер.	Шанаурова			ЦНИИЭП торгово-бытовых зданий и туристских комплексов		
Разраб.	Соколова					

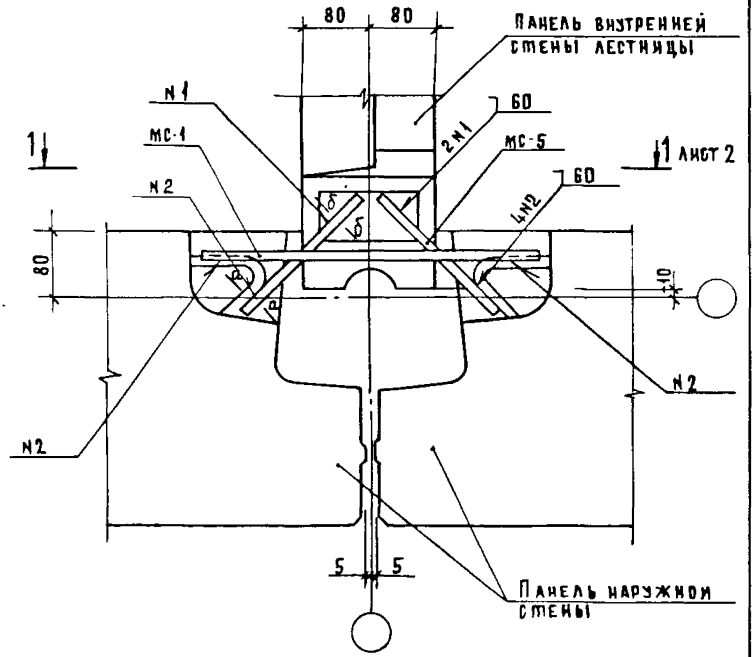

Сечения а-а и б-б см документ 017
Спецификацию см документ 108 лист 23

Нач отд	Вольнский		
Н контр	Припорев		
Гл конст	Шац		
Гип	Кочин		
Провер	Шаназрова		
Разраб	Соколова		

1.090.1-1 7-1 079

Узел 68л

Стадия	Лист	Листов
Р	1	2

ЦНИИЭП торгово-бытовых зданий и туристских комплексов

Инв № подл. | Подпись и дата | Взам. инв. №

1—1

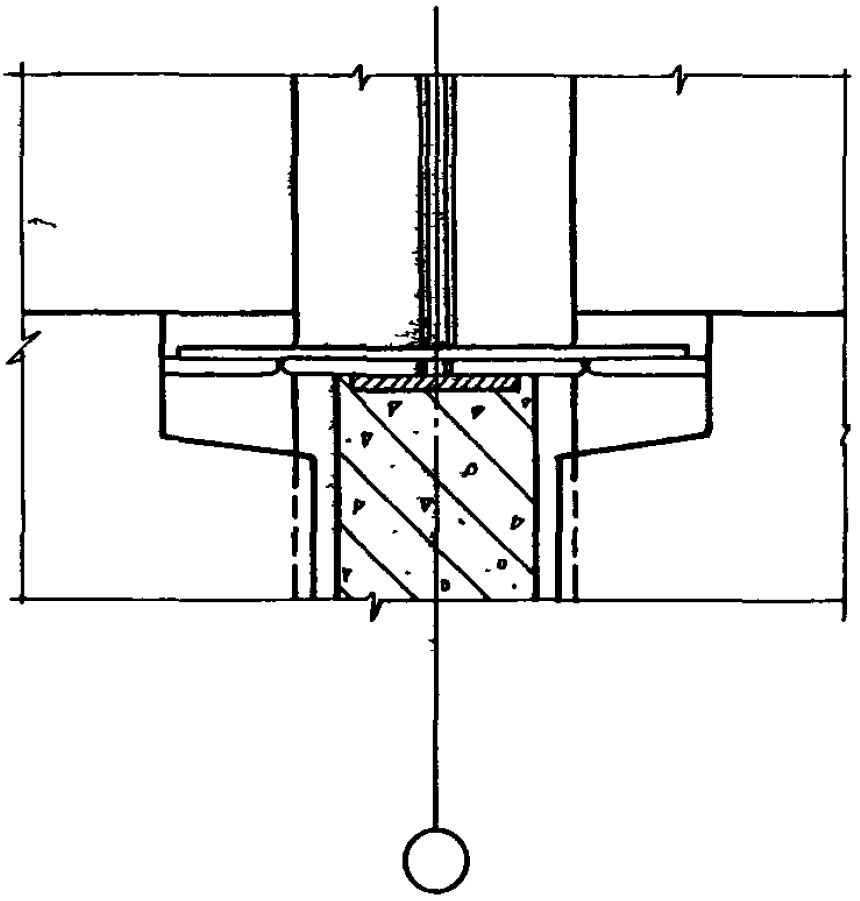

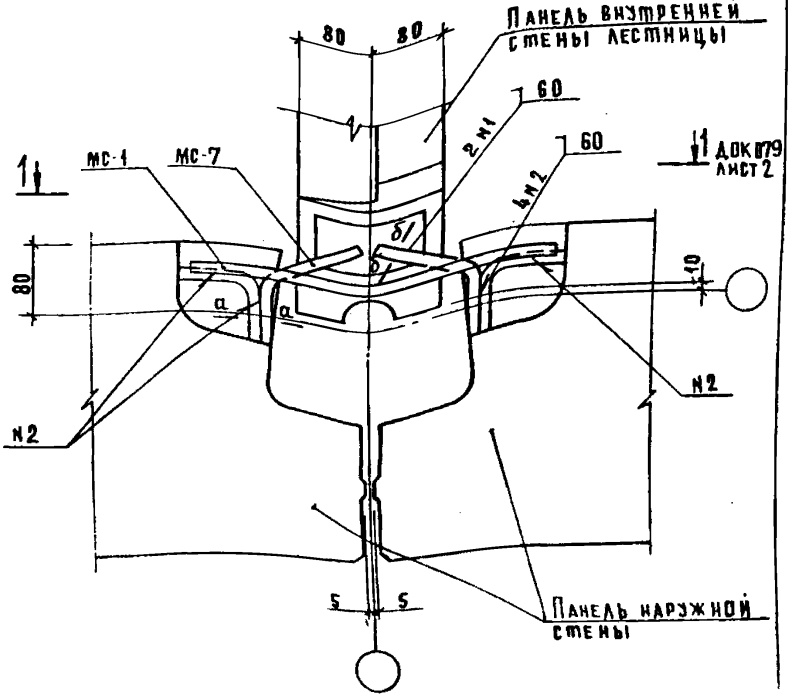

Сечения а-а и б-б см. документ 017
Спецификацию см. документ 108 лист 24.

				1.090.1-1 7-1 080
НАЧ.ОТД.	ВОЛЫНСКИЙ			
Н.КОНТР.	ПРИГОРЕВ			
ГЛ.КОНСТ.	ШАЦ			
РИП	КОЧИН			
ПРОВЕР.	ШАНАУРОВА			
РАЗРАБ.	СОКОЛОВ			

Узел 68т

Стадия	Лист	Листов
Р		1

ЦНИИЭП торгово-бытовых зданий

Подпись и дата | Взам. инв. N

Копировал: Сугаев

166

Формат

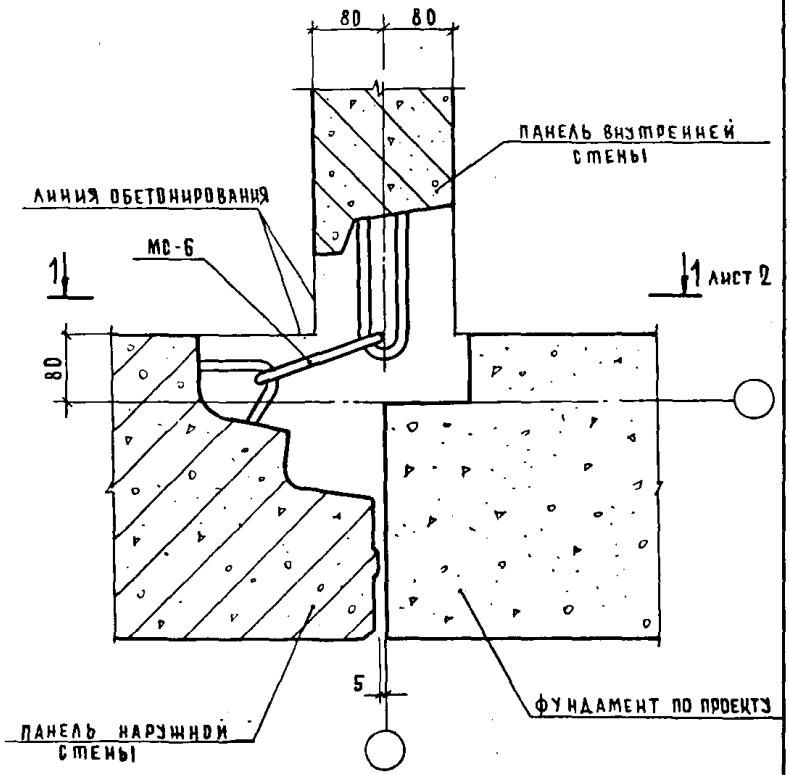

Спецификацию см. документ 108 лист 24.

				1.090.1-1 7-1 081		
Нач.отд.	Волынский					
Н.контр	Прирорев					
Гл.конст	Шац			Узел 69л	Стадия	Лист	Листов
ГИП	Кочин				Р	1	2
Провер	Шанаурова				ЦНИИЭП торгово-бытовых зданий и туристских комплексов	
Разраб	Соколова					

1-1 повернуто

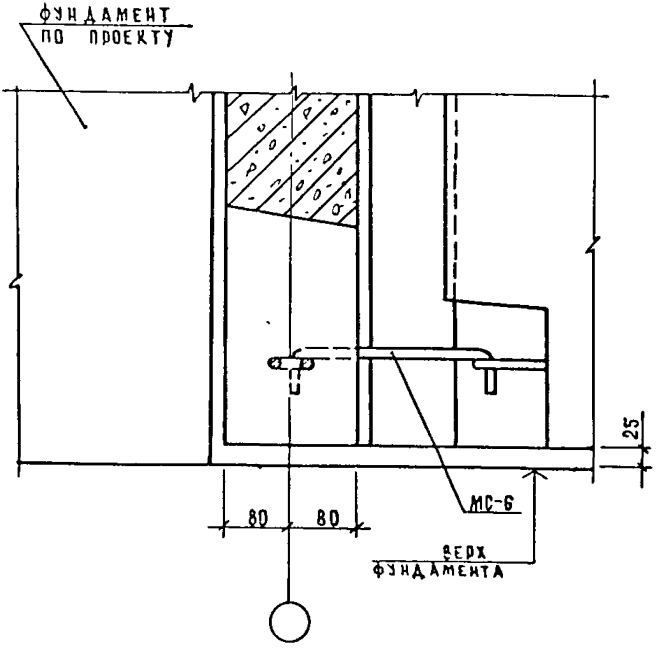

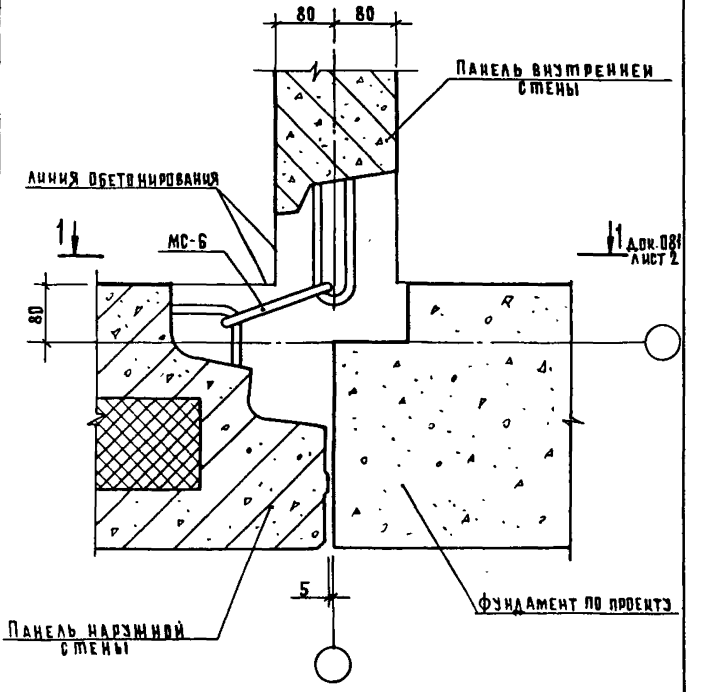

Спецификацию см документ 108 лист 24.

				1.090.1-1 7-1 082			
НАЧ ОТД	ВОЛЫНСКИЙ						
Н КОНТР	ПРИГОРЕВ			Узел 69т	Стадия	Лист	Листов
ГЛ КОНСТ	ШАЦ				Р		1
ГИП	КОЧИН				ЦНИИЭП		Торговых, бытовых зданий и туристских комплексов
ПРОВЕР	ШАНАУРОВА						
РАЗРАБ.	СОКОЛОВА						

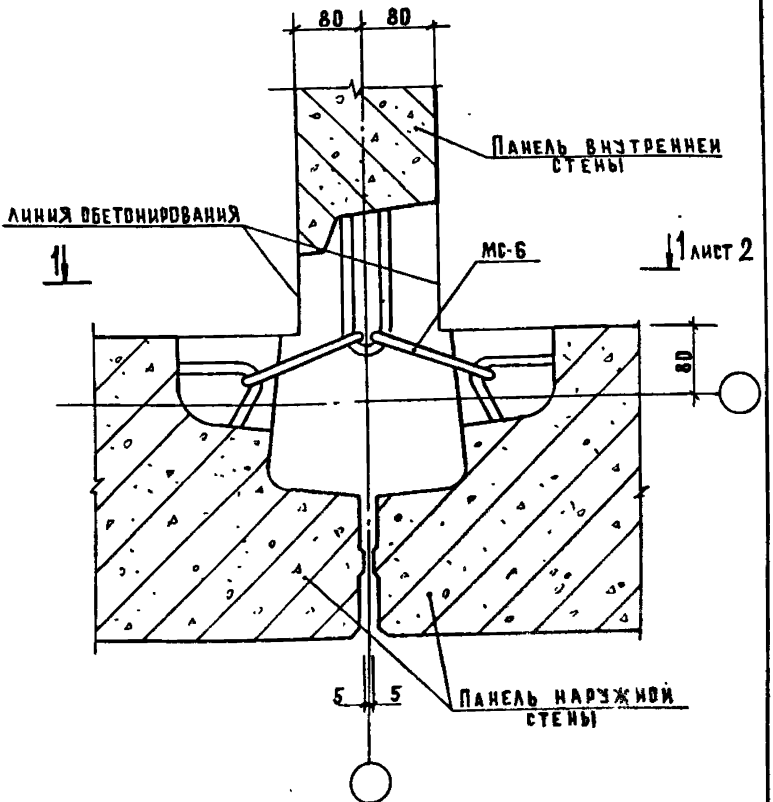

Спецификацию см. документ 108 лист 24.

				1.090.1-1 7-1 083			
Нач отд.	Волынский			Узел 70 л	Стадия	Лист	Листов
Н контр	Прихорев				Р	1	2
Ра конст	Шац				ЦНИИЭП	Торгово-бытовых зданий и туристских комплексов	
Гип	Кочин						
Провер	Шанаурина						
Разраб	Соколова						

Инв. № подл. | Подпись и дата | Взам. инв. №

Копировал: Сурова 19266 170 Формат А4

1-1 ПОВЕРНУТО

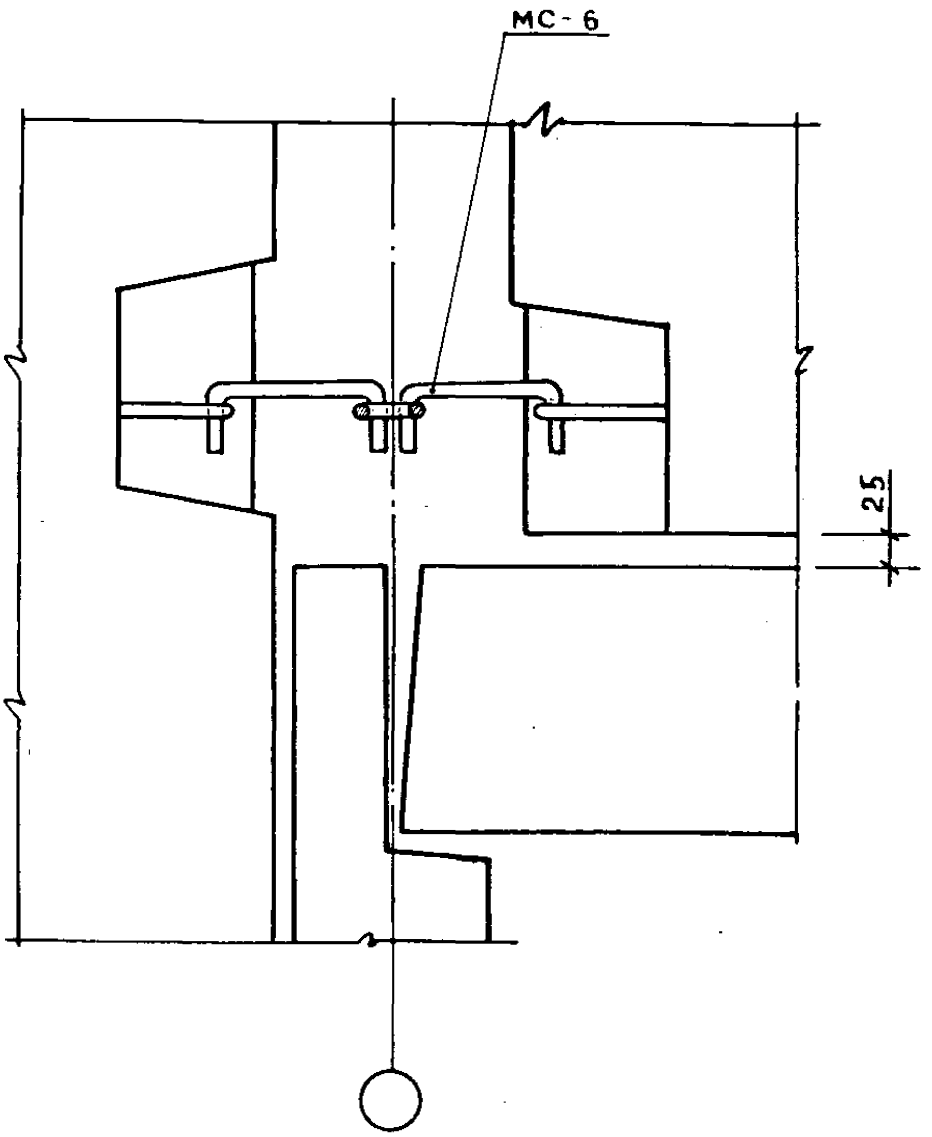

Копировал
19266 171
Формат А4

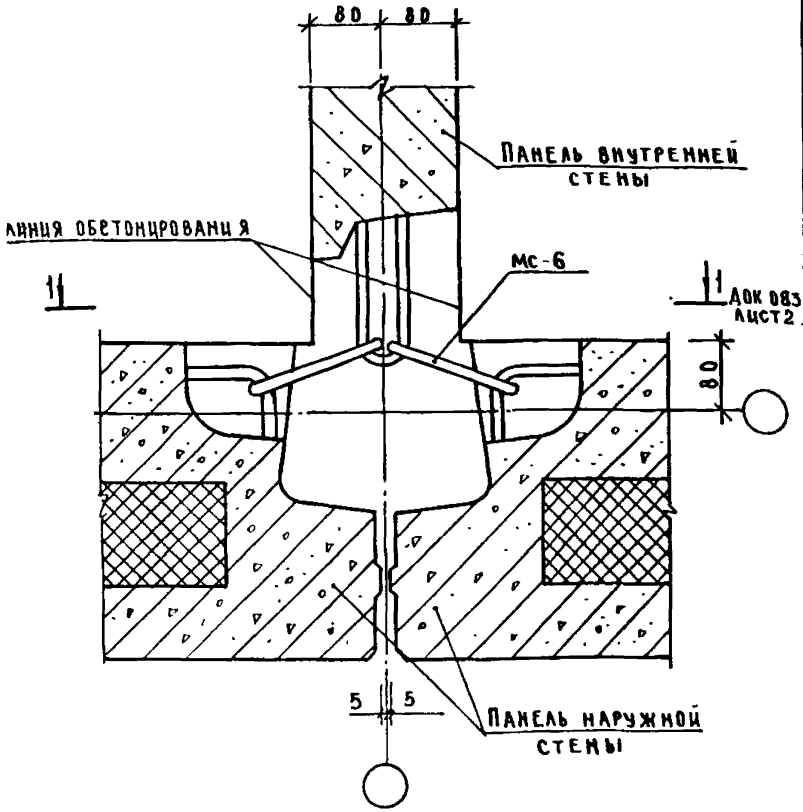

Спецификацию см документ 108 лист 24

		1.090.1-1 7-1 084	
Нач отд	Вольнский		
Н контр	Пригорев		
Гл конст	Шац		
ГИП	Кочин		
Провер	Шамагрова		
Разраб	Соколова	Узел 70т	

Стадия	Лист	Листов
Р		1

ЦНИИЭП торгово-бытовых зданий и туристских комплексов

Инв. № подл. | Подпись и дата | Взам. инв. №

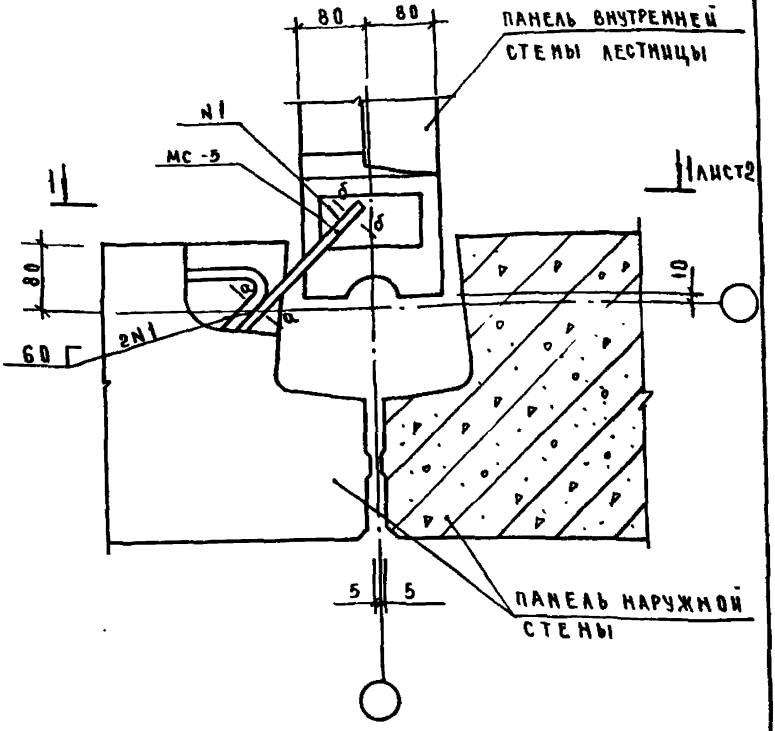

Сечения а-а и б-б см документ 017
Спецификацию см. документ 108 лист 24

				1.090.1-1 7-1 085
НСОВ ТА	ВОЛЫНСКИЙ			
...НТР	ПРИГОРЕВ			
ГА КОНС	ШАЦ			
...П	КОЧИН			
ПРОВЕР	ШАНАУРОВА			
РАЗРАБ	СОКОЛОВА			

УЗЕЛ 71 л	СТАДИЯ	ЛИСТ	ЛИСТОВ
	Р	1	2
	ЦНИИЭП	ТОРГОВО-БЫТОВЫХ ЗДАНИЙ И ТУРИСТСКИХ КОМПЛЕКСОВ	

1–1 повернуто

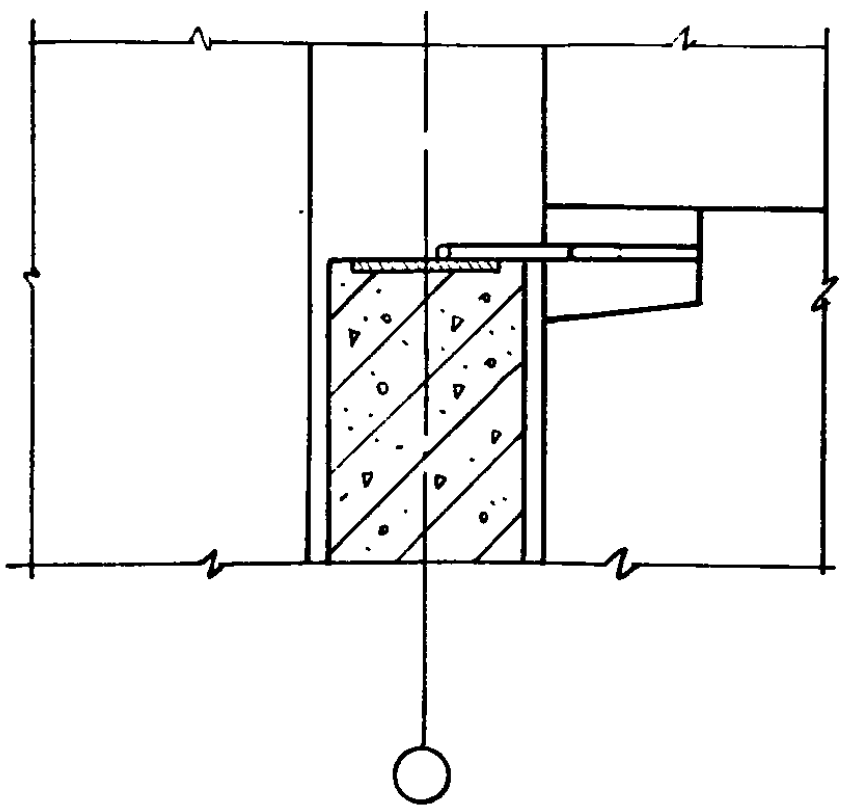

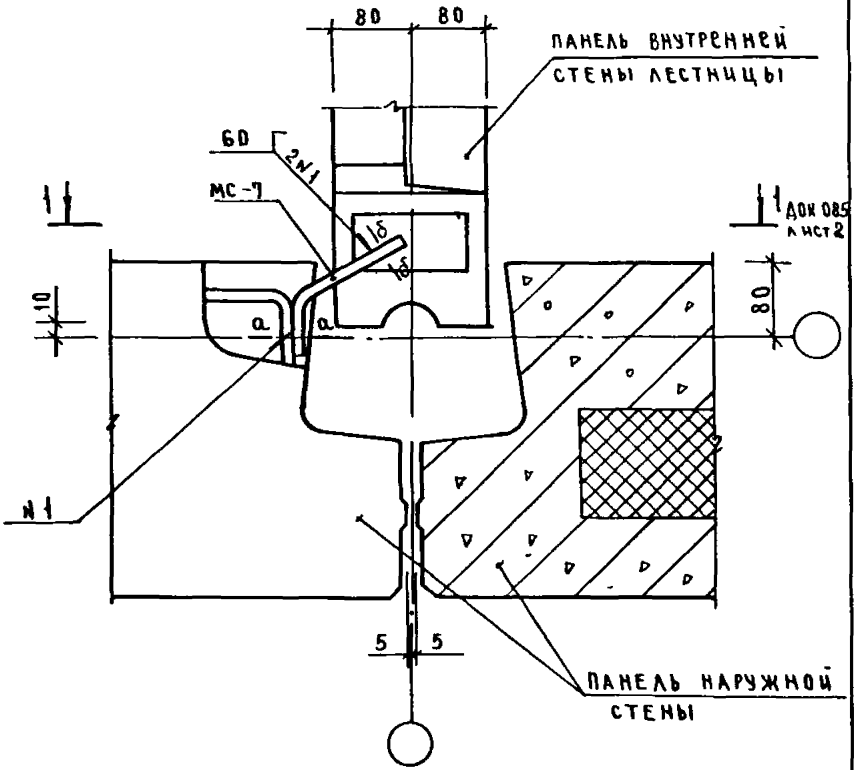

Сечения а-а и б-б см документ 017
Спецификацию см документ 108 лист 25

			1 090 1-1 7-1 086
НАЧ ОТД	ВОЛЫНСКИЙ		
Н КОНТР	ПРИГОРЕВ		
ГА КОНСТ	ШАЦ		УЗЕЛ 71т
ГИП	КОЧИН		
ПРОВЕР	ШАНАУРОВА		
РАЗРАБ	СОКОЛОВА		

СТАДИЯ	ЛИСТ	ЛИСТОВ
Р		1

ЦНИИЭП торгово-бытовых зданий и туристских комплексов

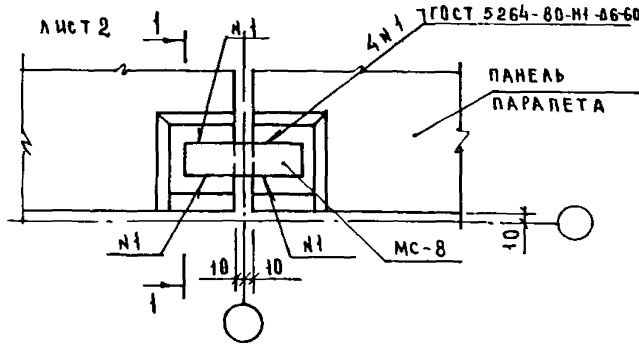

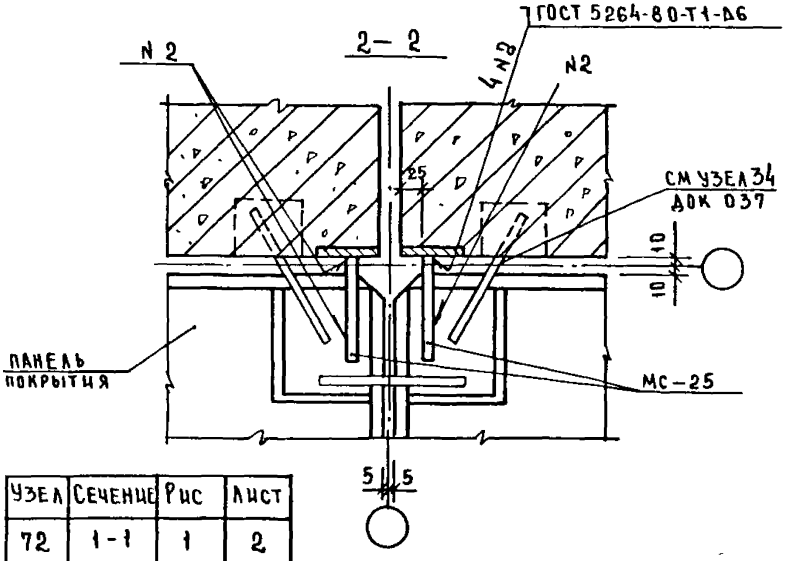

УЗЕЛ	СЕЧЕНИЕ	РИС	ЛИСТ
72	1-1	1	2
75	1-1	2	2

СПЕЦИФИКАЦИЮ СМ ДОКУМЕНТ 108
ЛИСТЫ 25; 26

НАЧ ОТД	ВОЛЫНСКИЙ	
Н КОНТР	СОКОЛОВА	
ГА КОНСТ	ШАЦ	
ГИП	ШАНАУРОВА	
ПРОВЕР	КОЧИН	
РАЗРАБ	КАШЕЛКИНА	

1.090 1-1 7-1 087

Узлы 72, 75

СТАДИЯ	ЛИСТ	ЛИСТОВ
Р	1	2

ЦНИИЭП ТОРГОВО-БЫТОВЫХ ЗДАНИЙ И ТУРИСТСКИХ КОМПЛЕКСОВ

ИНВ. № ПОДЛ. | ПОДПИСЬ И ДАТА | ВЗАМ. ИНВ. №

1-1
Рис. 1

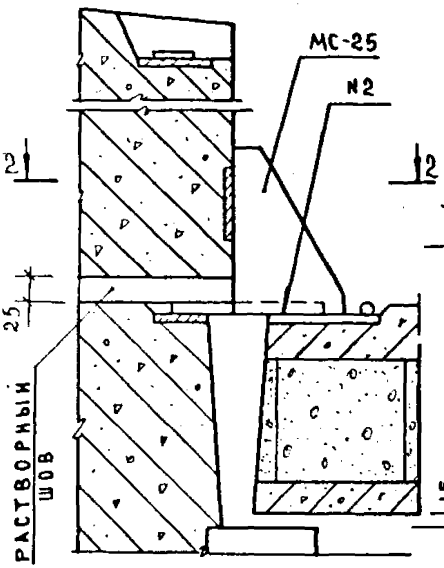

1-1
Рис. 2

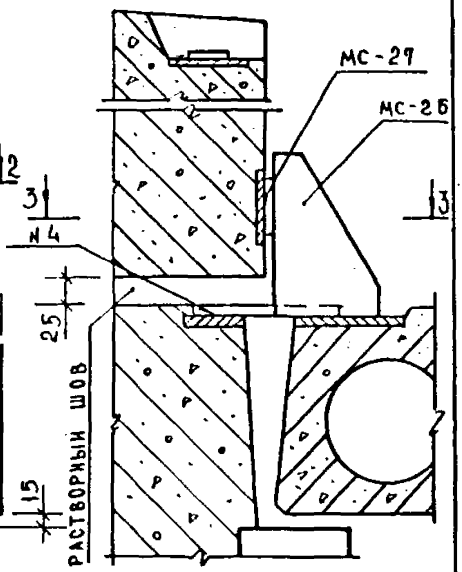

3-3

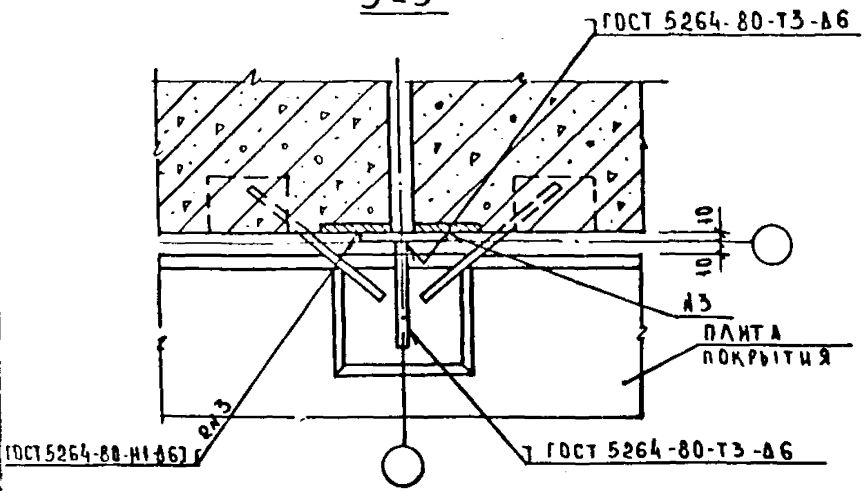

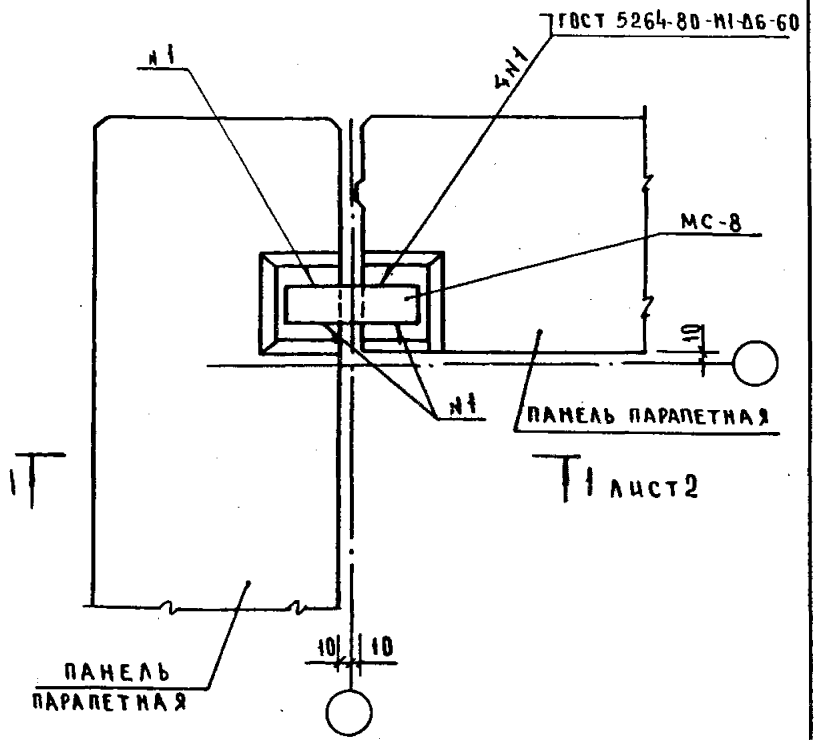

СПЕЦИФИКАЦИЮ СМ. ДОКУМЕНТ 108 ЛИСТ 25.

				1. 090 1-1 7-1 088			
НАЧ ОТД	БОЛЫНСКИЙ						
Н КОНТР	ЛАКЕЕВА			УЗЕЛ 73	СТАДИЯ	ЛИСТ	ЛИСТОВ
ГЛ КОНСТ	ШАЦ				Р	1	3
ГИП	ПРИГОРЕВ				ЦНИИЭП	ТОРГОВО-БЫТОВЫХ ЗДАНИЙ И ТУРИСТСКИХ КОМПЛЕКСОВ	
ПРОВЕР	КАЛАШЕВА						
РАЗРАБ	ЛАРИОНОВА						

ИНВ № ПОДЛ | ПОДПИСЬ И ДАТА | ВЗАМ. ИНВ №

1-1

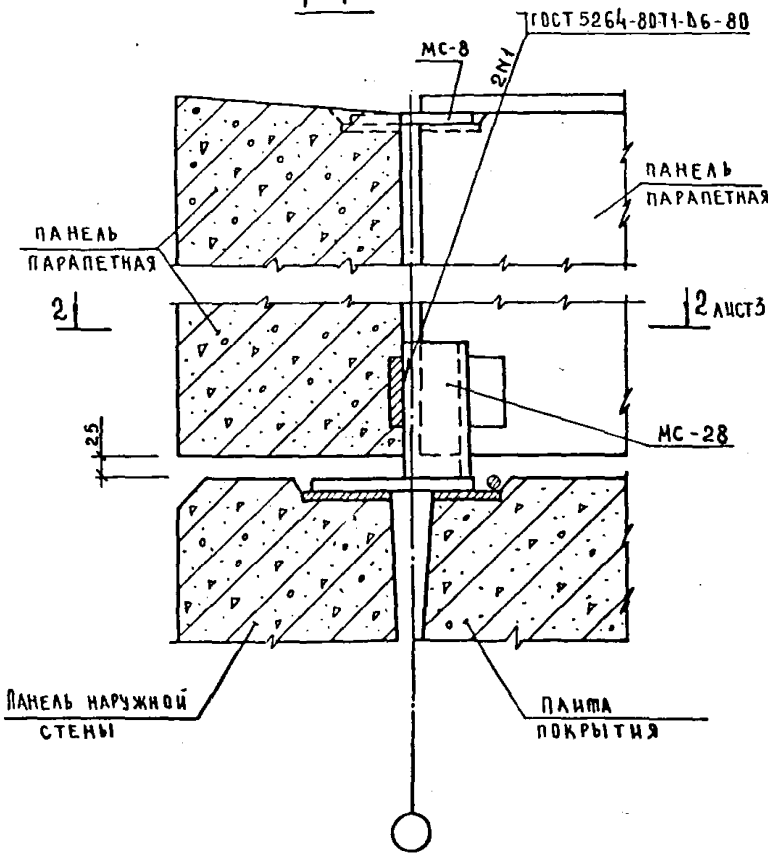
ГОСТ 5264-80 Т1-Б6-80
МС-8
2N1
ПАНЕЛЬ ПАРАПЕТНАЯ
ПАНЕЛЬ ПАРАПЕТНАЯ
2
2 ЛИСТ 3
МС-28
125
ПАНЕЛЬ НАРУЖНОЙ СТЕНЫ
ПЛИТА ПОКРЫТИЯ

2 — 2

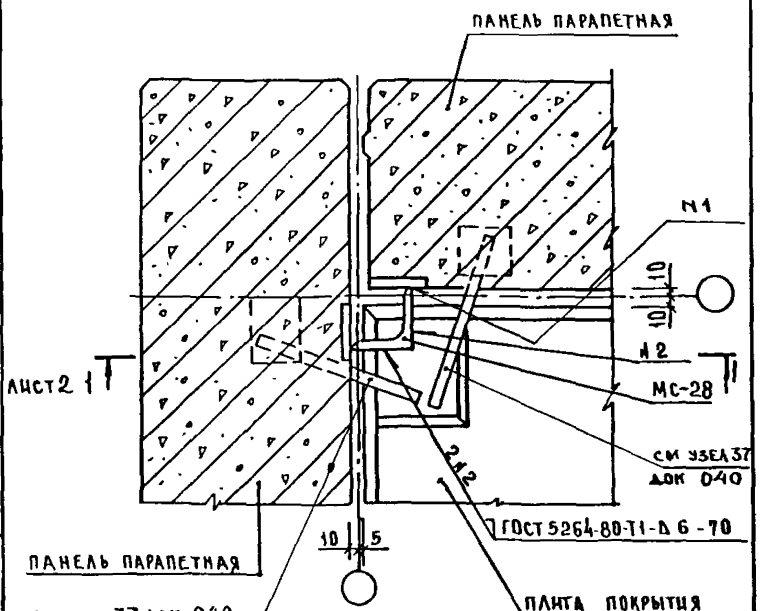

1.090.1-1 7-1 088		ЛИСТ 3

ИНВ № ПОДЛ | ПОДПИСЬ И ДАТА | ВЗАМ ИНВ №

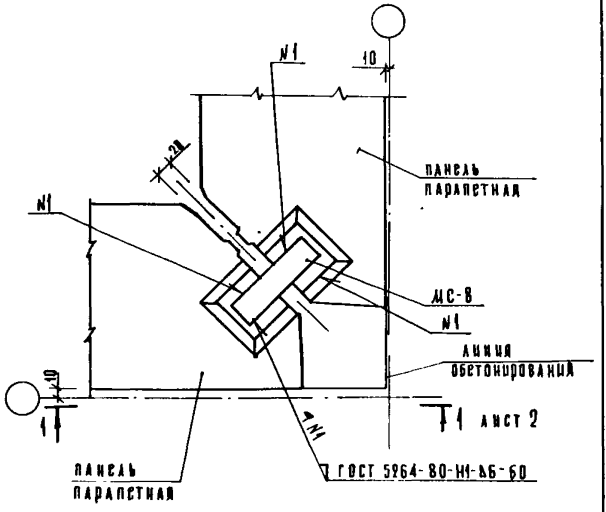

Спецификацию см. документ 108 лист 25

				1.090.1-1 7-1 089			
Зав. отд.	Волынский				Стадия	Лист	Листов
Инженер	Алексеева			Узел 74	Р	1	3
Инженер	Шац				ЦНИИЭП		Торгово-бытовых зданий и туристских комплексов
Гр.	Пригорев						
Инженер	Никонорова						
Разраб.	Ларионова						

Копировал Козлова 19266 181 Формат А4

1 – 1

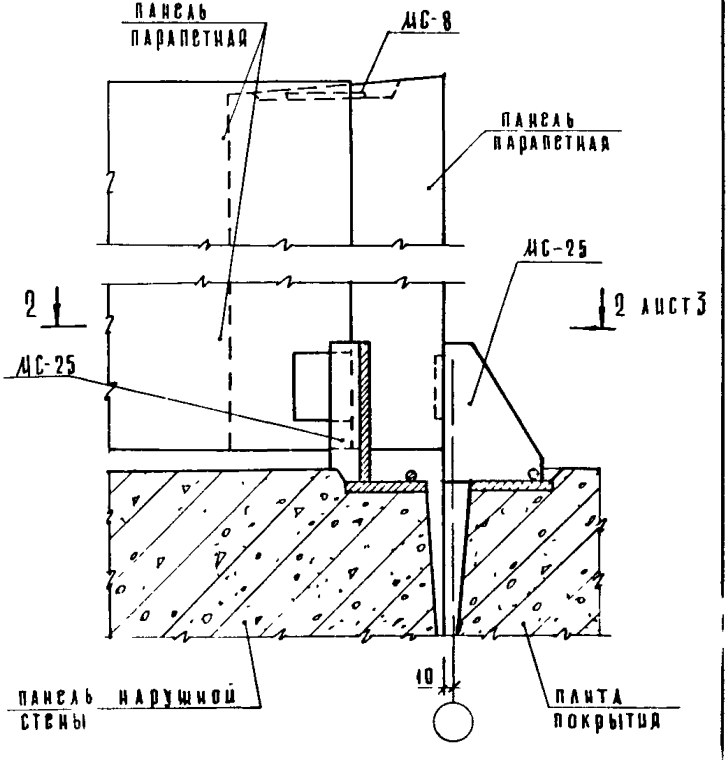
ПАНЕЛЬ ПАРАПЕТНАЯ
МС-8
ПАНЕЛЬ ПАРАПЕТНАЯ
МС-25
2
2 ЛИСТ 3
МС-25
ПАНЕЛЬ НАРУЖНОЙ СТЕНЫ
10
ПЛИТА ПОКРЫТИЯ

2 – 2

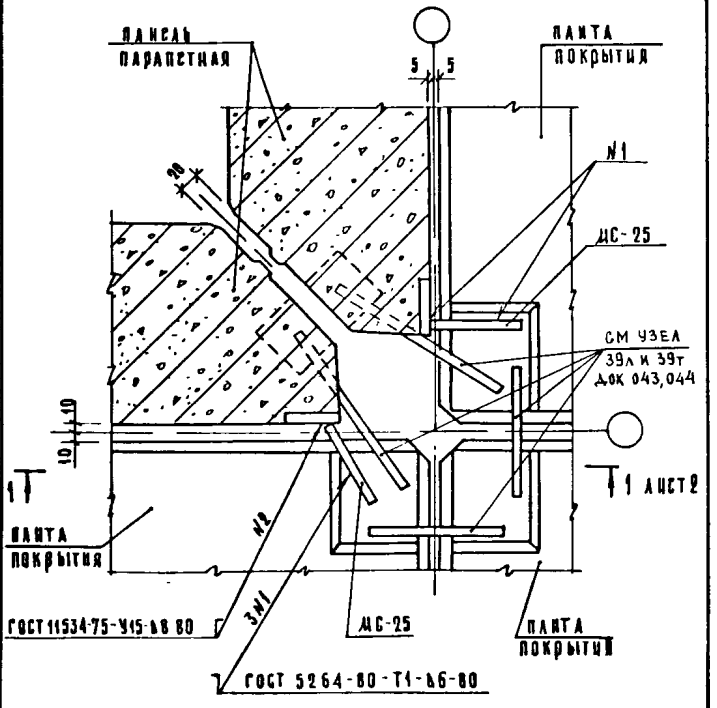

Инв. № подл. | Подпись и дата | Взам. инв. №

1.090.1-17-089	Лист 3

Копировал Козлова 1986 г. Формат А4

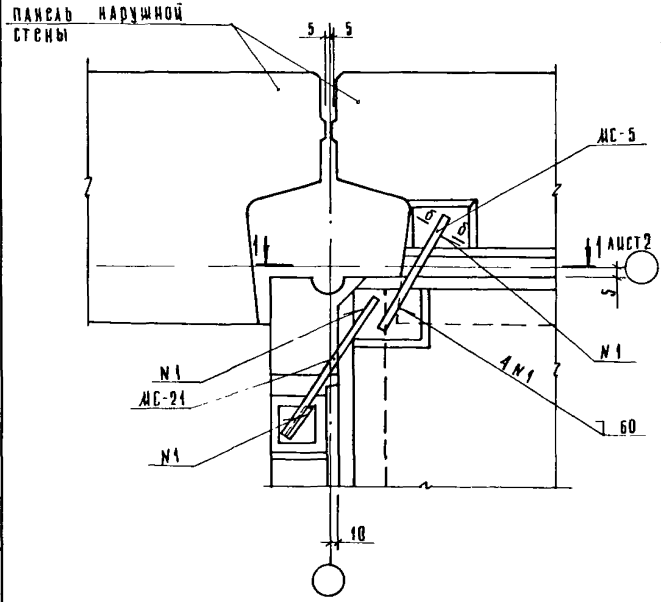

Сечение 6-6 см документ 017
Спецификацию см документ 108 лист 26

Нач.отд	Волынский		
Н.контр	Пригорев		
Гл.конс	Шац		
ГИП	Кочин		
Провер	Шанаурова		
Разраб	Соколова		

1.090 1-1 7-1 090

Узел 76

Стадия	Лист	Листов
Р	1	2

ЦНИИЭП торгово-бытовых зданий и туристских комплексов

Инв.№ подл. | Подпись и дата | Взам.инв.№

1–1 повернуто

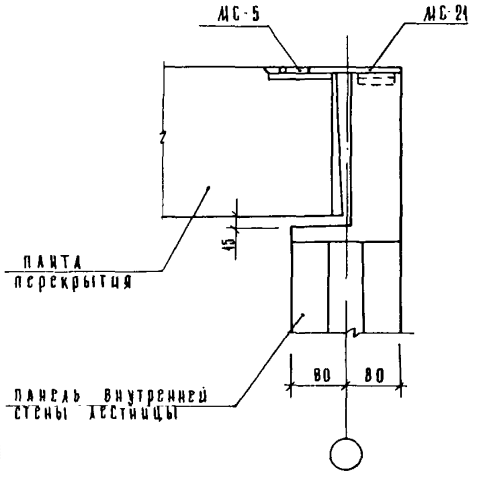

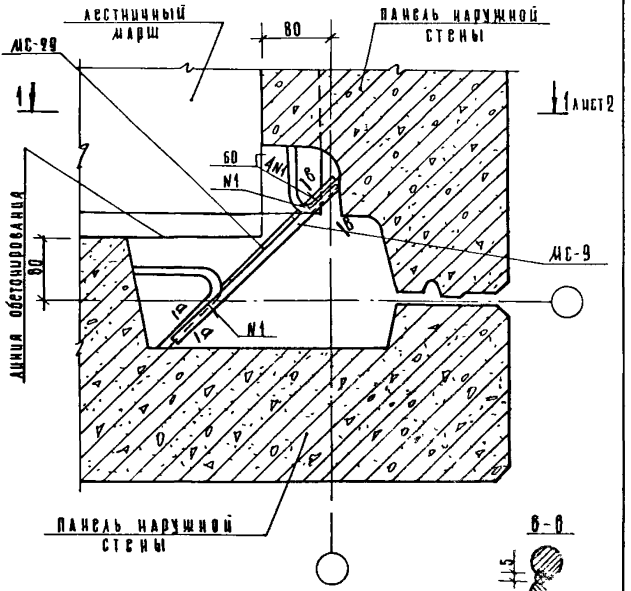

Спецификацию см документ 108 лист 27
Сечение а-а см документ 017.

Нач отд	Волынский		1.090.1-17-1 091			
Н контр	Лакеева		Узел 80 л	Стадия	Лист	Листов
Гл конст	Шац			Р	1	2
ГИП	Пригорев			ЦНИИЭП торгово-бытовых зданий и туристских комплексов		
Провер	Никонорова					
Разраб	Лукина					

Инв № подл | Подпись и дата | Взам. инв №

Копировал Козлова 19266 186 Формат А4

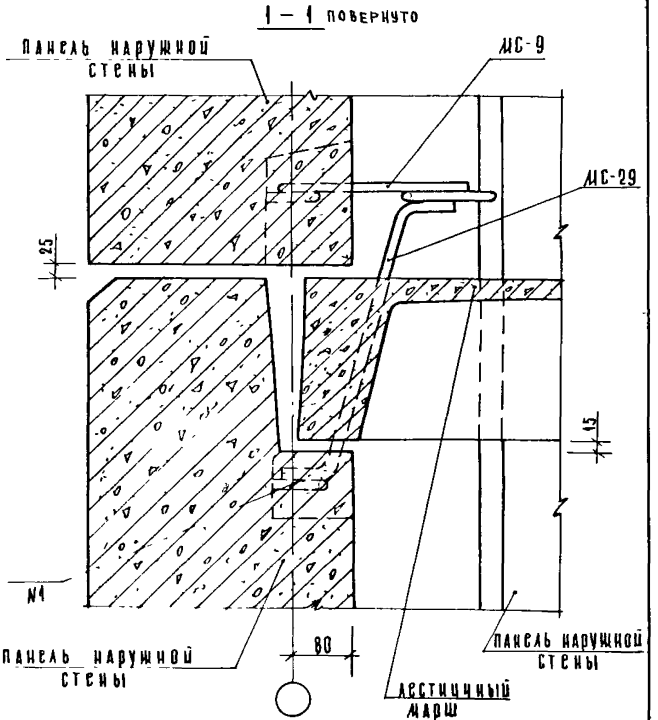
1 – 1 повернуто
Панель наружной стены
МС-9
МС-29
25
15
80
№1
Панель наружной стены
Панель наружной стены
Лестничный марш

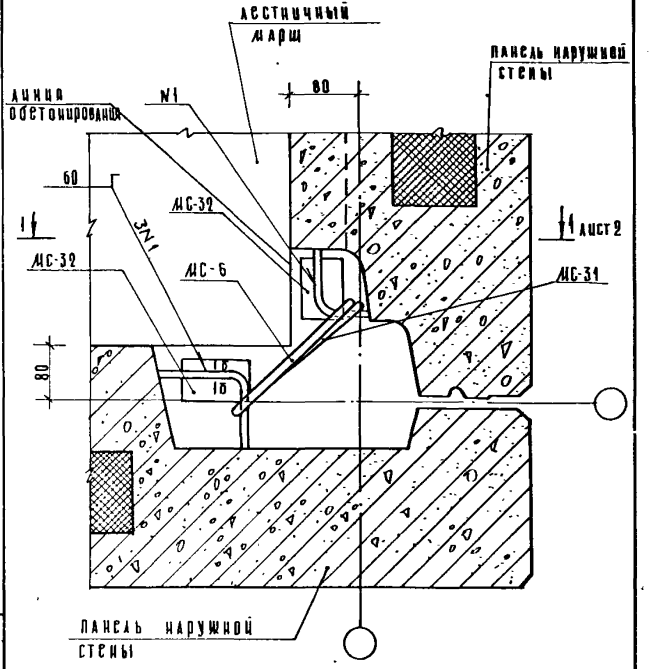

Спецификацию см. документ 108 лист 28
Сечение б-б см документ 017

Нач отд	Волынский			1.090.1-1 7-1 092			
Н. контр	Носова			Узел 80т	Стадия	Лист	Листов
Гл констр	Шац				Р	1	2
Г И П	Пригорев				ЦНИИЭП торгово-бытовых зданий и туристских комплексов		
Проверил	Никанорова						
Разраб	Васильева						

Инв. № подл. | Подпись и дата | Взам. инв. №

1 — 1 повернуто

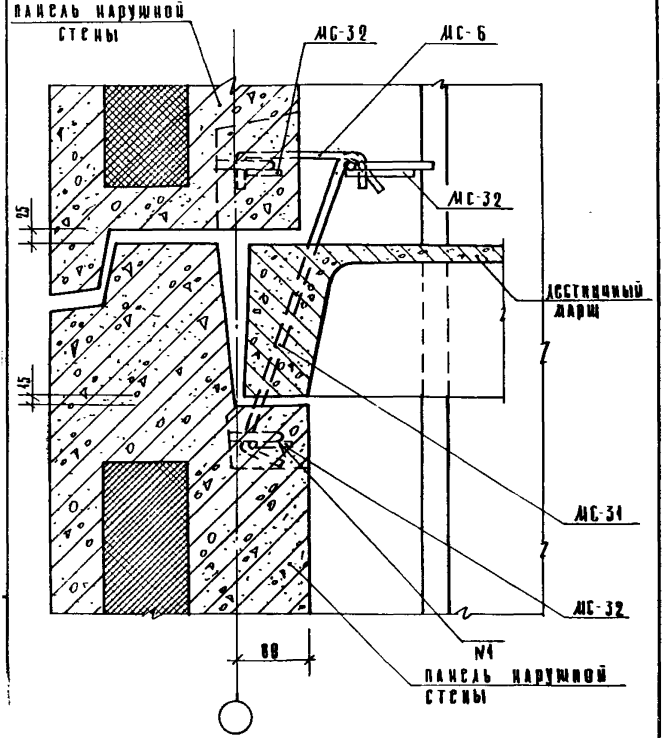

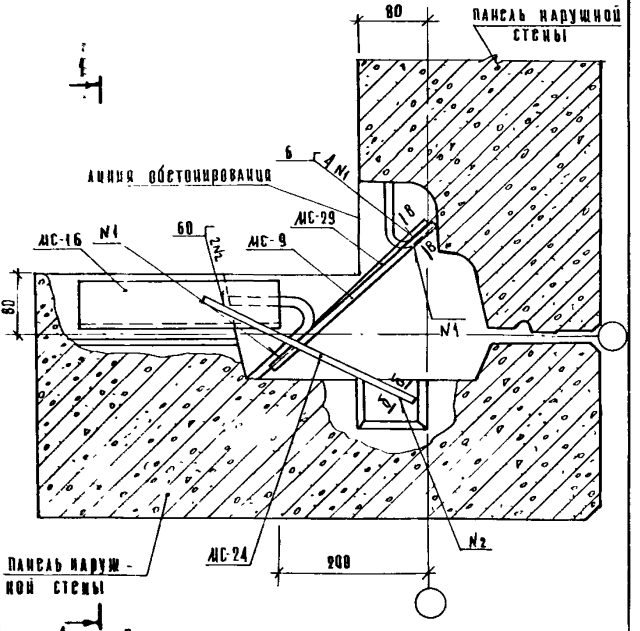

Спецификацию см документ 108 лист 28.
Сечение б-б см документ 017, сечение в-в см. документ 091.

Нач отд	Волынский		1.090.1-1 7-1 093			
Н контр	Алексеева			Стадия	Лист	Листов
Гл контр	Шац		Узел 81 л	Р	1	2
ГИП	Пригорев			ЦНИИЭП		
Проверил	Никонорова					
Разраб	Носова					

Копи... 19266 19... ОСМАТ

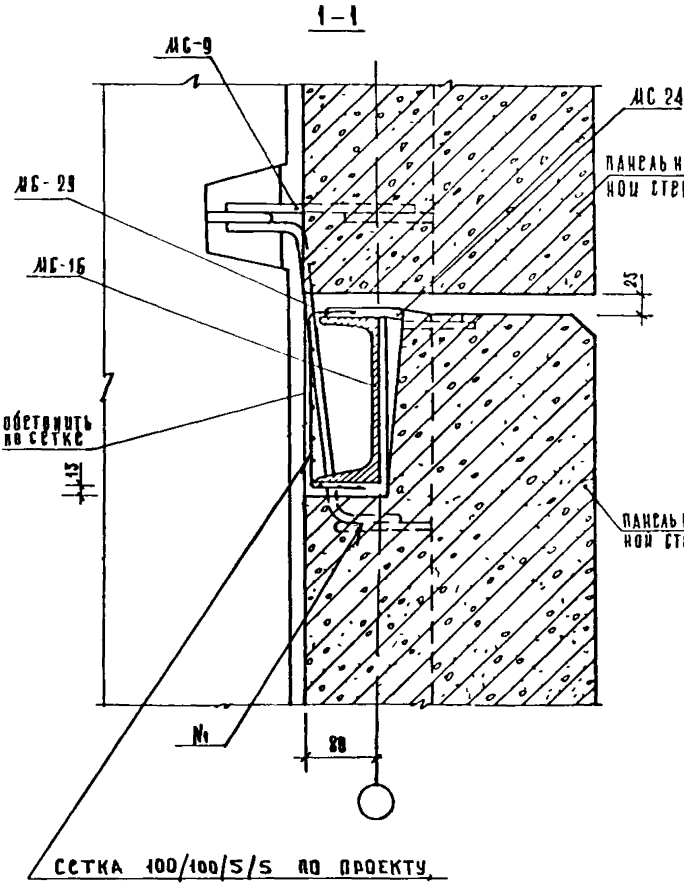
1-1
МС-9
МС 24
ПАНЕЛЬ НАРУЖНОЙ СТЕНЫ
МС-29
МС-16
25
обетонить на сетке
13
ПАНЕЛЬ НАРУЖНОЙ СТЕНЫ
№1
88
СЕТКА 100/100/5/5 ПО ПРОЕКТУ ПО ДЛИНЕ ПАНЕЛИ

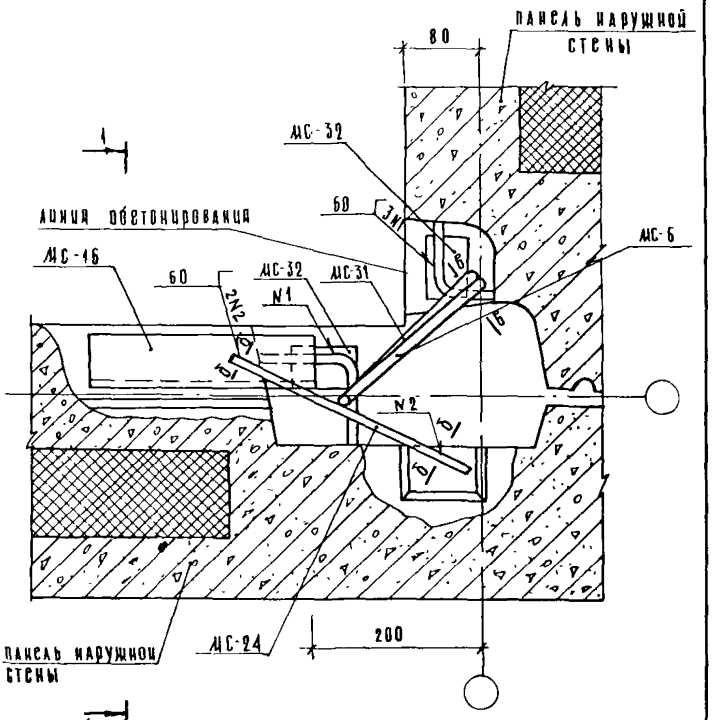

Спецификацию см документ 108 лист 28.
Сечение б-б см документ 017

Нач отд	Волынский			1.090.1-1 7-1 094			
Н контр	Лакеева						
Гл констр	Шац			Узел 81т.	Стадия	Лист	Листов
ГИП	Пригорев				Р	1	2
Проверил	Никонорова				ЦНИИЭП торгово-бытовых зданий и туристских комплексов		
Разраб	Лукина						

Инв № подл | Подпись и дата | Взам инв №

Копировал Козлова 19266 192 Формат А4

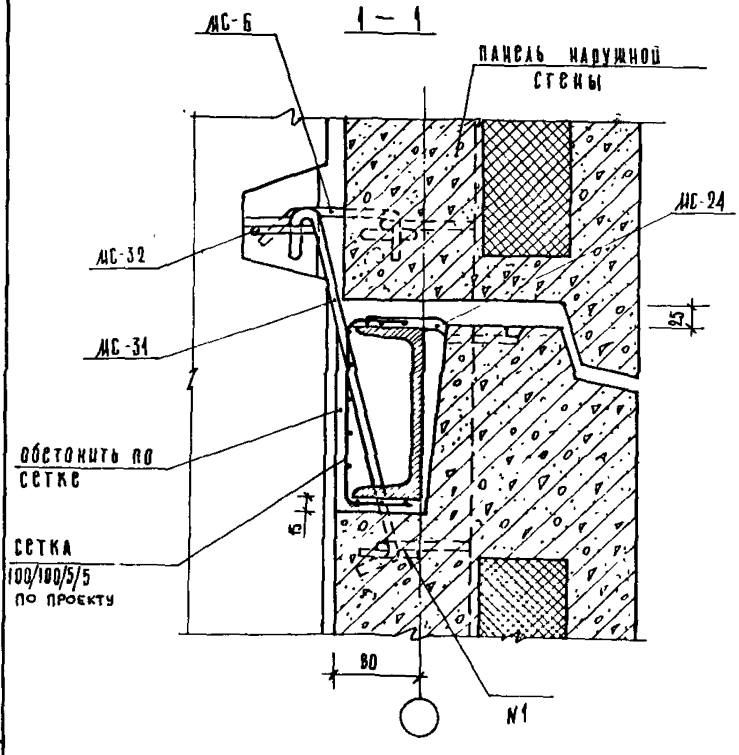

1.090.1-1 7-1 094 . Лист 2

Фонд: А4

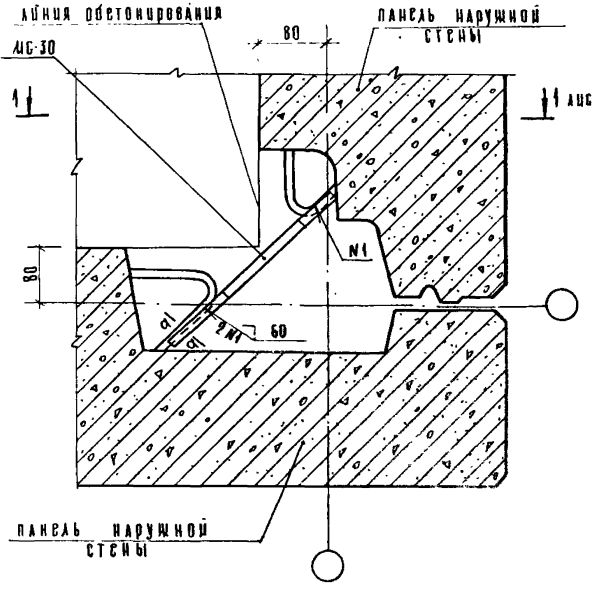

Спецификацию см документ 108 лист 29
Сечение а-а см. документ 017

Нач отд	Волынский		1.090.1-1 7-1 095			
Н контр	Лакеева			Стадия	Лист	Листов
Гл конст	Шац		Узел 82 л	Р	1	2
ГИП	Пригорев			ЦНИИЭП		Торгово-бытовых зданий и туристских комплексов
Провер.	Никонорова					
Разраб.	Лукина					

Инв № подл. | Подпись и дата | Взам. инв. №

Копировал Козлова 19266 194 Формат А4

1 – 1 ПОВЕРНУТО

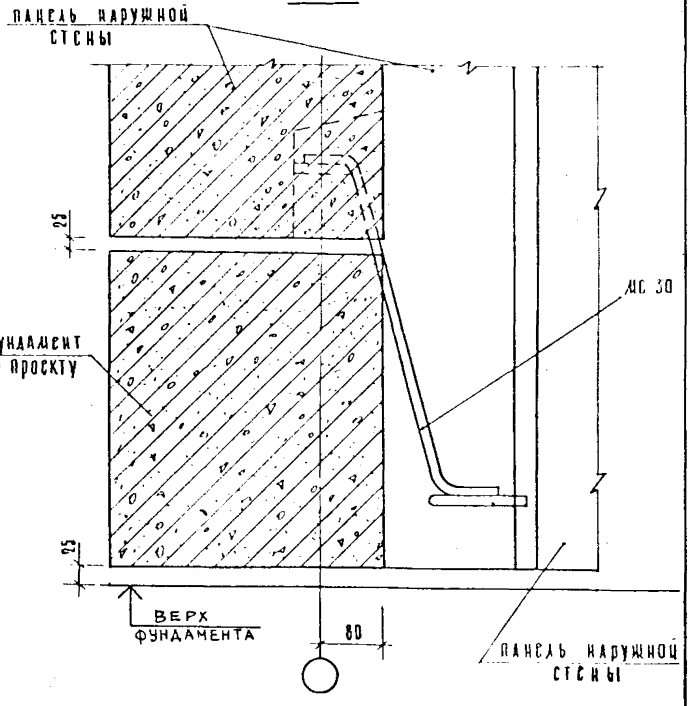

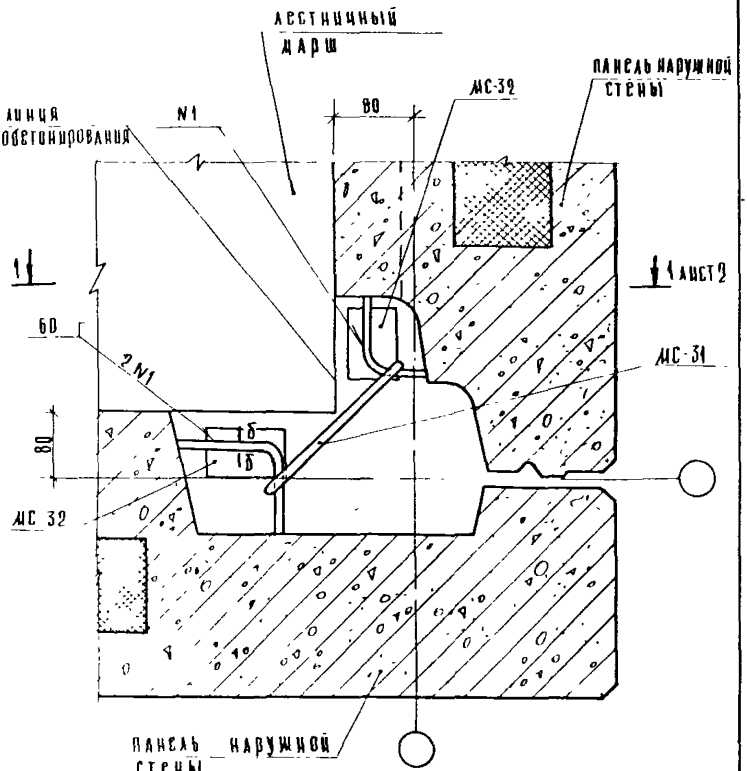

Спецификацию см документ 108 лист 29
Сечение б-б см документ 017

Нач отд	Волынскин			1.090.1-1 7-1 096			
Н контр	Носова						
Гл констр	Шац			Узел 82т	Стадия	Лист	Листов
Гип	Кочин				Р	1	2
Проверил	Никонорова				ЦНИИЭП		Торгово-бытовых зданий и туристских комплексов
Разраб	Васильева						

Копировал Козлова 19266 196 Формат А4

1 — 1 ПОВЕРНУТО

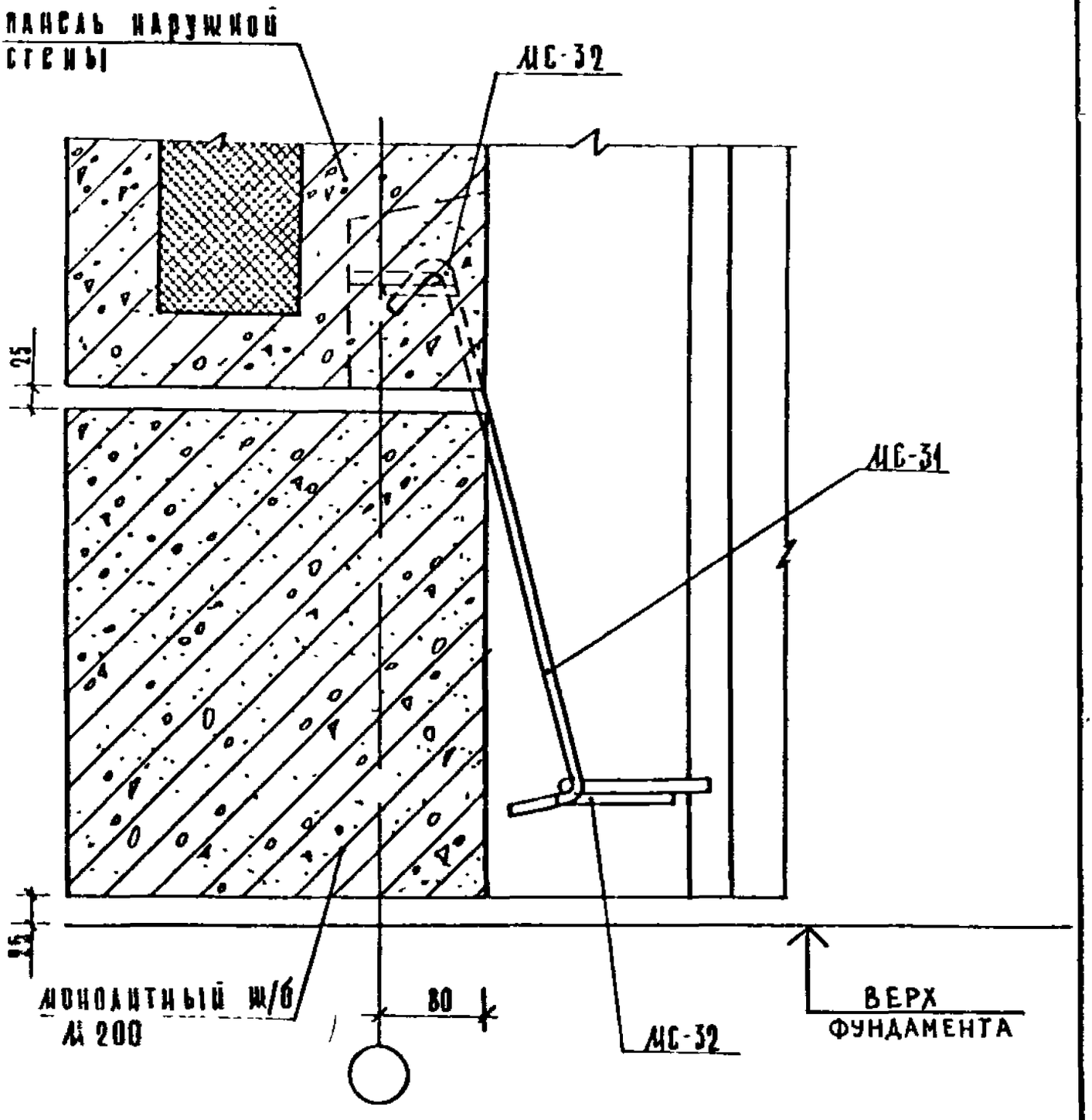

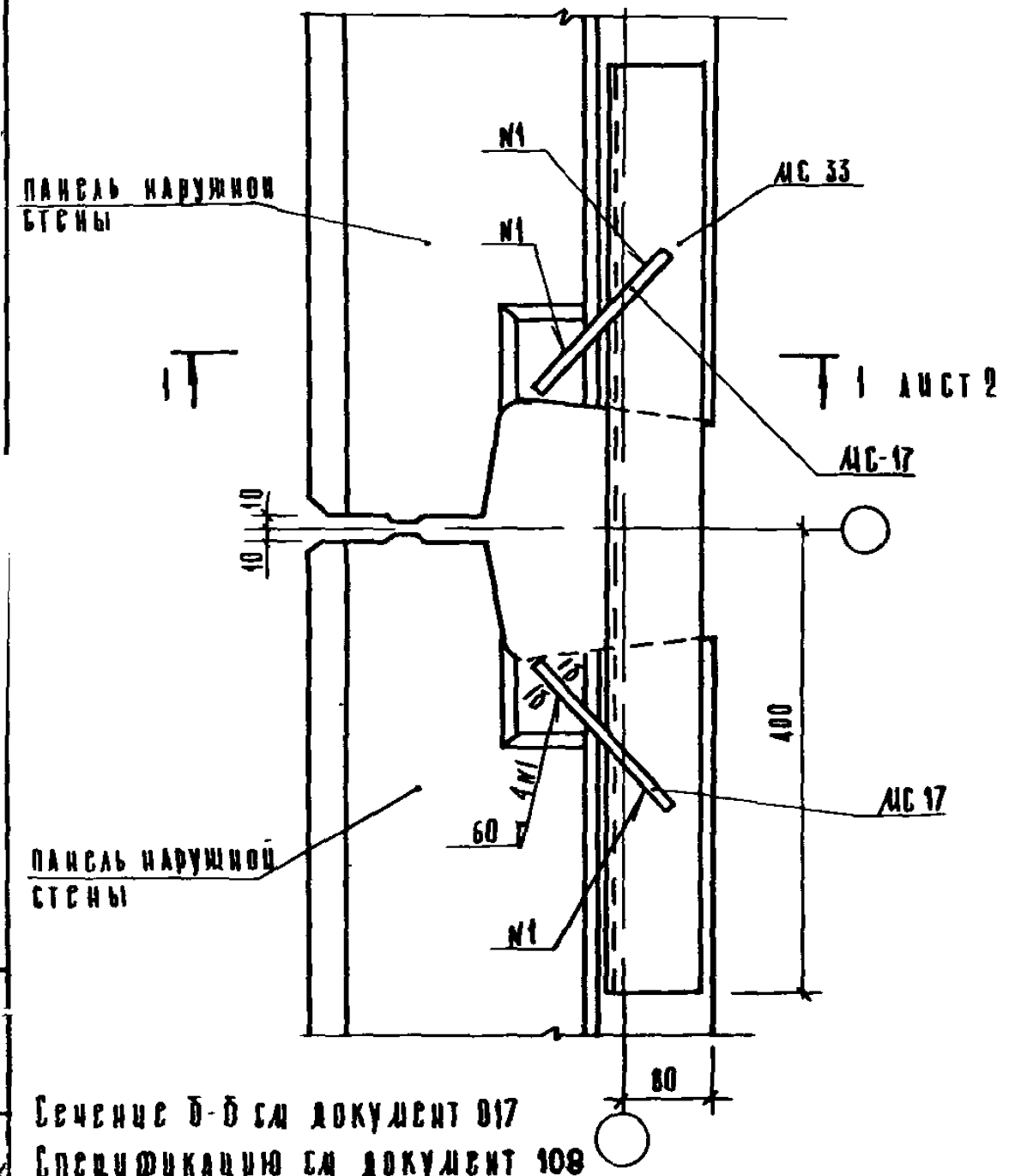

Сечение Б-Б см документ 017
Спецификацию см документ 108 лист 29

				1 090 1-1 7-1 097		
Нач отд	Волынский			Узел 83	Стадия	Лист	Листов
Н контр	Сливина				Р	1	2
Гл констр	Шац				ЦНИИЭП		Торгово быт ...
ГИП	Пригорев						
Провер	Никонорова						
Разраб	Алексева						

Копирс а Ка... 19266 198

1-1

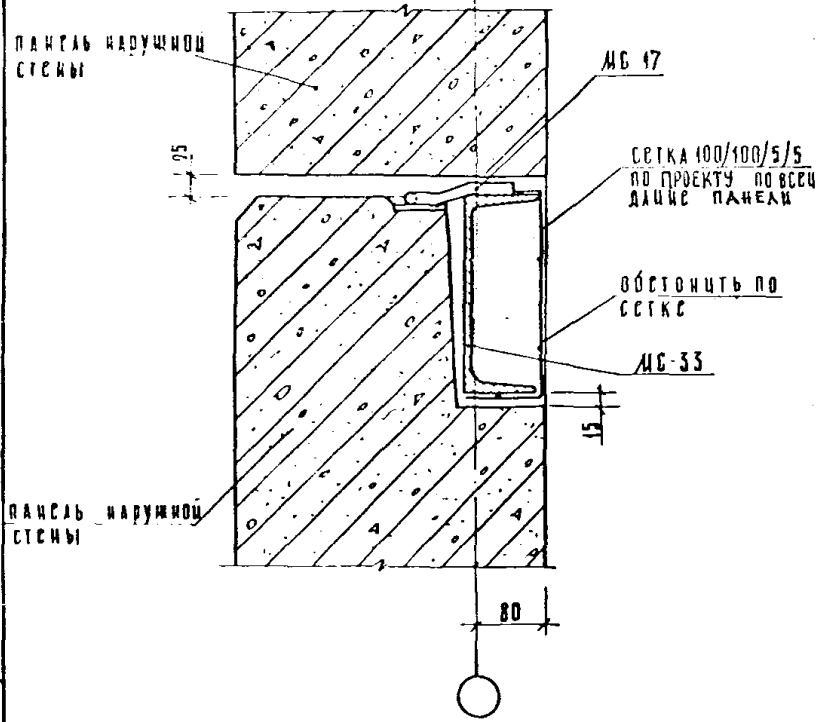
ПАНЕЛЬ НАРУЖНОЙ СТЕНЫ
МС 17
25
СЕТКА 100/100/5/5 ПО ПРОЕКТУ ПО ВСЕЙ ДЛИНЕ ПАНЕЛИ
ОБСТОНИТЬ ПО СЕТКЕ
МС-33
15
ПАНЕЛЬ НАРУЖНОЙ СТЕНЫ
80

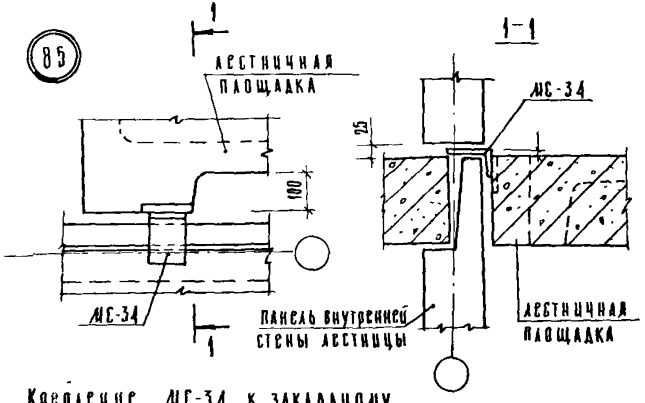

Крепление МС-34 к закладному изделию лестничной площадки



Монтажную деталь МС-34 приварить к лестничной площадке до монтажа

Спецификацию см документ 108 лист 30

Нач отд	Волынский		1 090.1-1 7-1 098		
Н контр	Сливина				
Гл конст	Шац				
ГИП	Григорьев		Узлы 85,86	Стадия	Лист	Листов
Провер	Цикоридзе			Р		1
ЗГАП	Ларионова			ЦНИИЭП торгово-бытовых зданий и туристских комплексов		

Копировал Козлова 1986 200 Формат А4

200

1-1

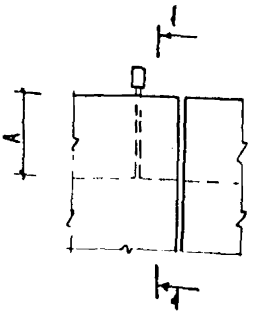

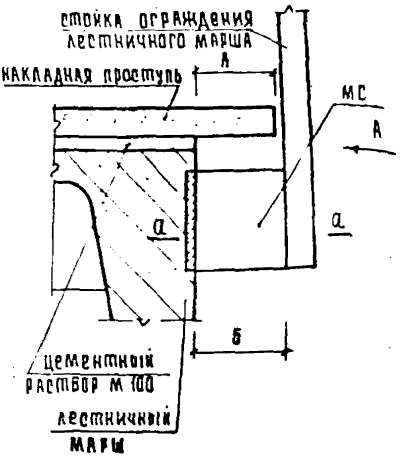

узел	размеры, мм		МС
	А	Б	
87	30	35	МС-35
88	100	105	МС-36

Вид А

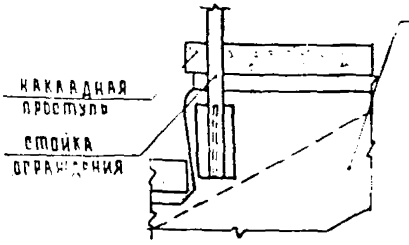

а - а

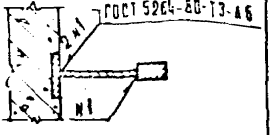

Накладные проступи укладывать после приварки ограждения.
Спецификацию см. документ 108 лист 31.

Нач отд	Волынский		
Н контр	Сливина		
Гл констр	Шац		
Гип	Пригорев		
Провер	Никонорова		
Разраб	Ларионова		

1 090.1-1 7-1 099

Узлы 87, 88

Стадия	Лист	Листов
Р		1

ЦНИИЭП торгово-бытовых зданий и туристских комплексов

Копировал Гаврилин

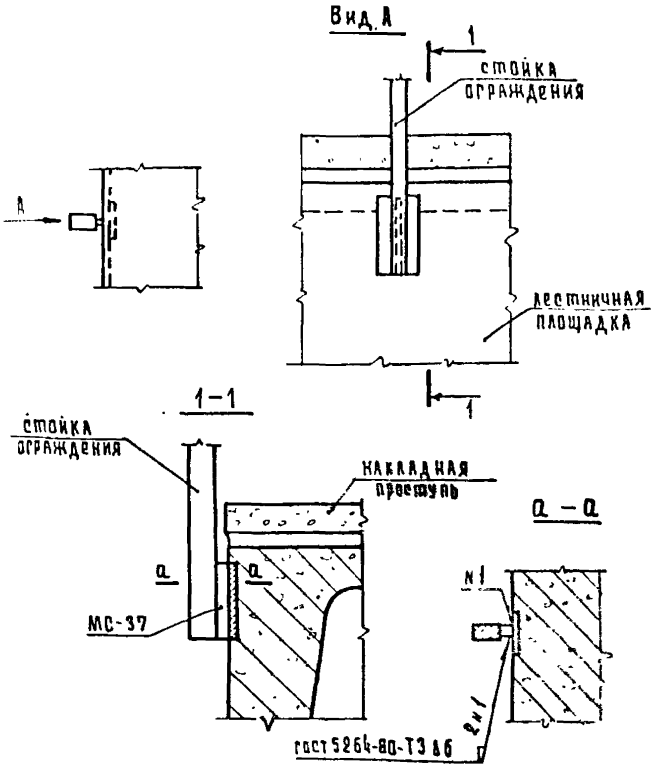

МС-37 приварить к стойке ограждения до приварки к закладной детали в лестничной площадке.
Спецификацию см документ 108 лист 31.

				1.090.1-1 7-1 100		
нач отд	Волынский			Узел 89	стадия	лист	листов
н контр	Сливина				р		1
гл констр	Шац				ЦНИИЭП торгово-бытовых зданий и туристских комплексов		
гип	Пригорев						
провер	Никонорова						
разраб	Ларионова						

90

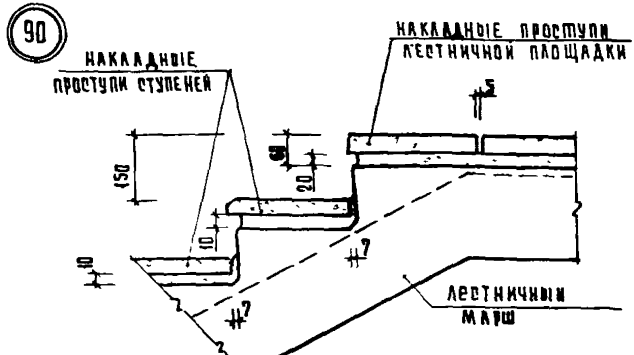

91

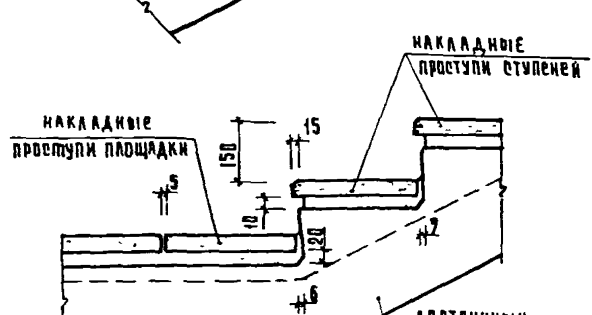

Накладные проступи укладываются по слою цементного раствора марки 100.

			1090 1-1 7-1 101			
нач.отд	Волынский			стадия	лист	листов
н.контр	Сливина			Р		1
гл.констр	Шац		Узлы 90, 91	ЦНИИЭП		Проектно-бытовых зданий и туристских комплексов
гип	Приторев					
провер	Никонорова					
разработ	Ларионова					

Копировал Гаврилина

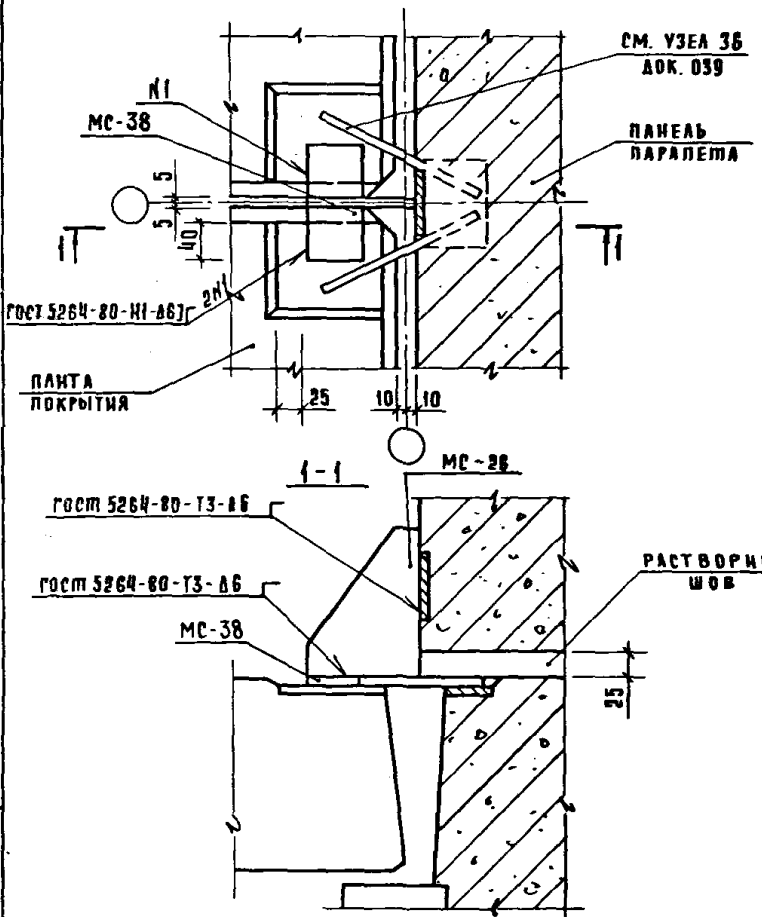

Спецификацию см. документ 108 лист 31

Нач.отд	Волынский		
Н.контр	Лакеева		
Гл.конст	Щац		
ГИП	Шанаурова		
Провер.	Кочин		
Разраб.	Кашеакина		

1.090.1-1 7-1 102

Узел 92

Стадия	Лист	Листов
Р		1

ЦНИИЭП торгово-бытовых зданий и туристских комплексов

Копировал

1926с 20ч Формат А4

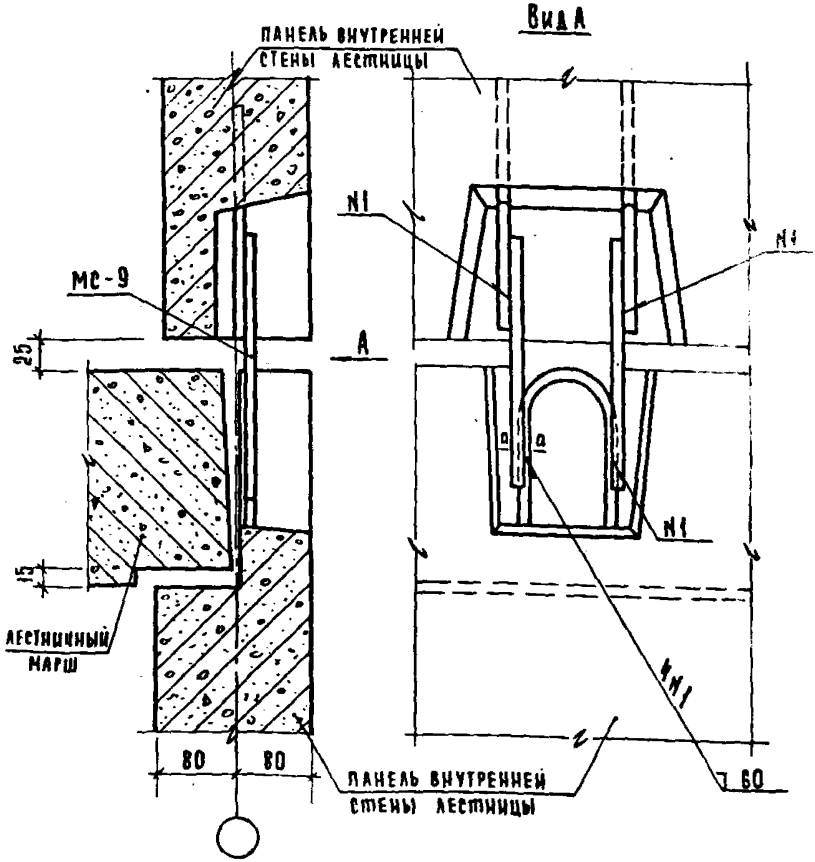

СПЕЦИФИКАЦИЮ СМ. ДОКУМЕНТ 108 ЛИСТ 32.
СЕЧЕНИЕ а-а СМ. ДОКУМЕНТ 017.

			1.090.1-1 7-1 103			
ОТД	ВОЛЫНСКИЙ					
ТР	ВАСИЛЬЕВА					
КОНСТ	ШАЦ					
	ПРИГОРЕВ		Узел 93	Стадия	Лист	Листов
				Р		1
ЭЛЕР	КОЛДАШЕВА			ЦНИИЭП	торгово-бытовых зданий и туристских комплексов	
ГРАБ	НОСОВА					

Копировал Савочкина

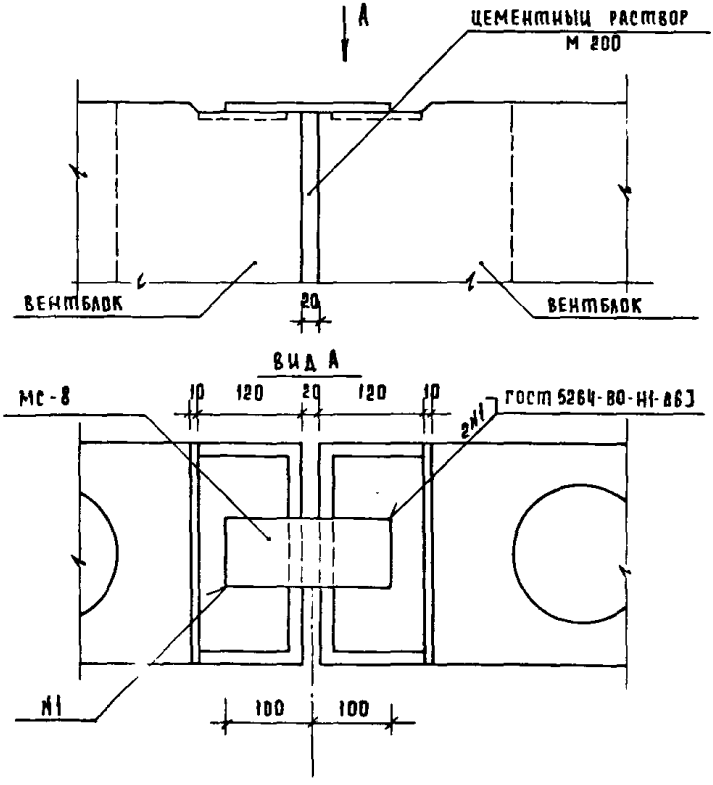

СПЕЦИФИКАЦИЮ СМ ДОКУМЕНТ 108 ЛИСТ 32

				1. 090. 1-1 7-1 104			
Нач отд	Волынский						
Н контр	Соколова				Стадия	Лист	Листов
Гл конст	Шац			Узел 94	Р		1
ГИП	Кочин				ЦНИИЭП		
Провер	Шанаурова						
Разраб	Чесова						

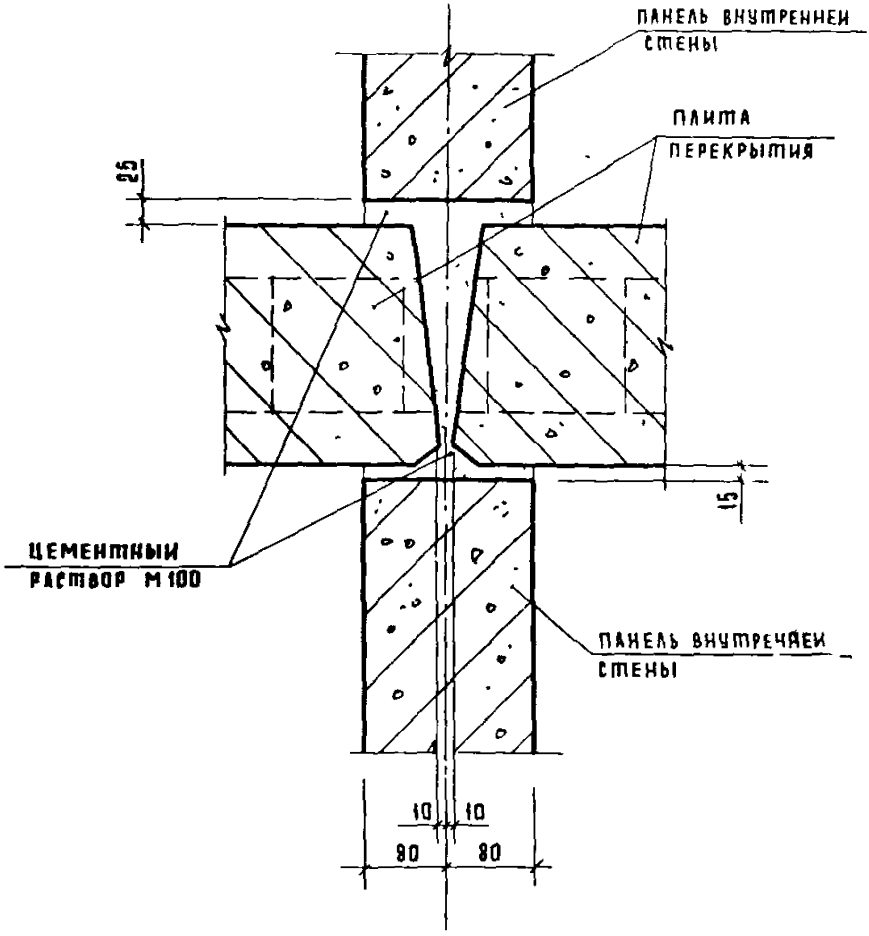

Нач отд	Волынский	1 090 1-1 7-1 105	
Н контр	Кашеакина		
Гл конст	Шац		
ГИП	Шанаурова	Узел 95	
Проверил	Кочин		
Разраб	Леонтьева		

Стадия	Лист	Листов
Р		1

ЦНИИЭП торговых зданий туристских комплексов

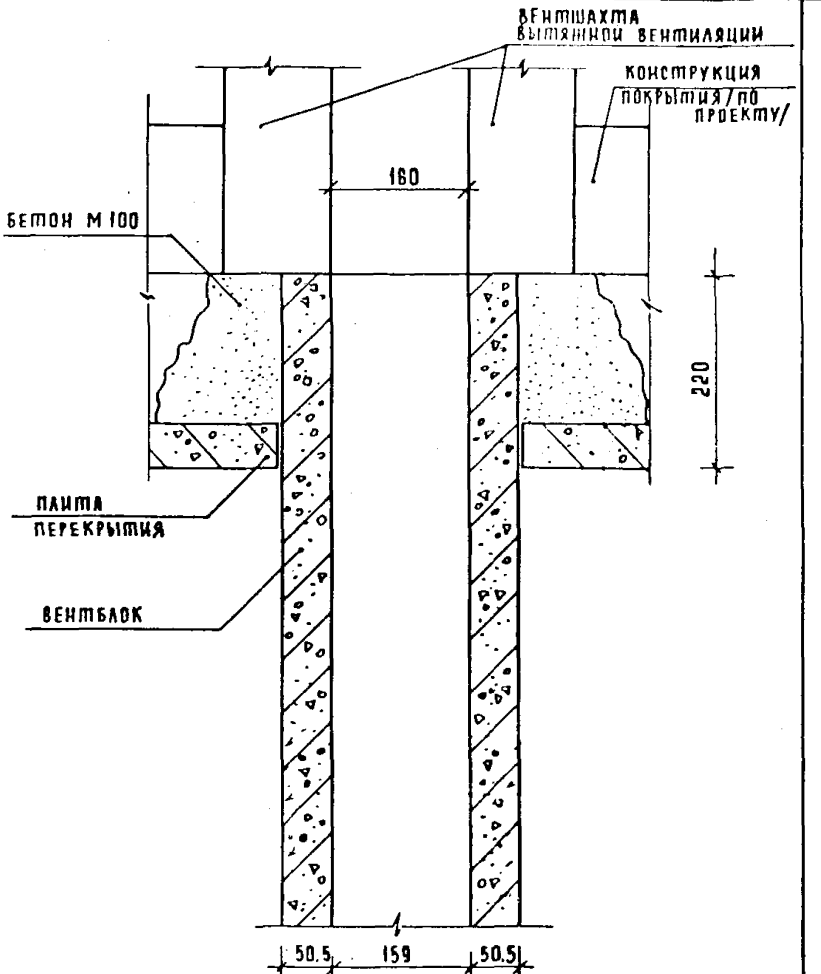

отд	Волынский		
контр	Соколова		
конс	Шац		
ИП	Кочин		
ввер	Шанаурова		
разраб	Чесова		

1. 090.1-1 7-1 106

Узел 96

Стадия	Лист	Листов
Р		1

ЦНИИЭП торгово-бытовых зданий и туристских комплексов

19266 208

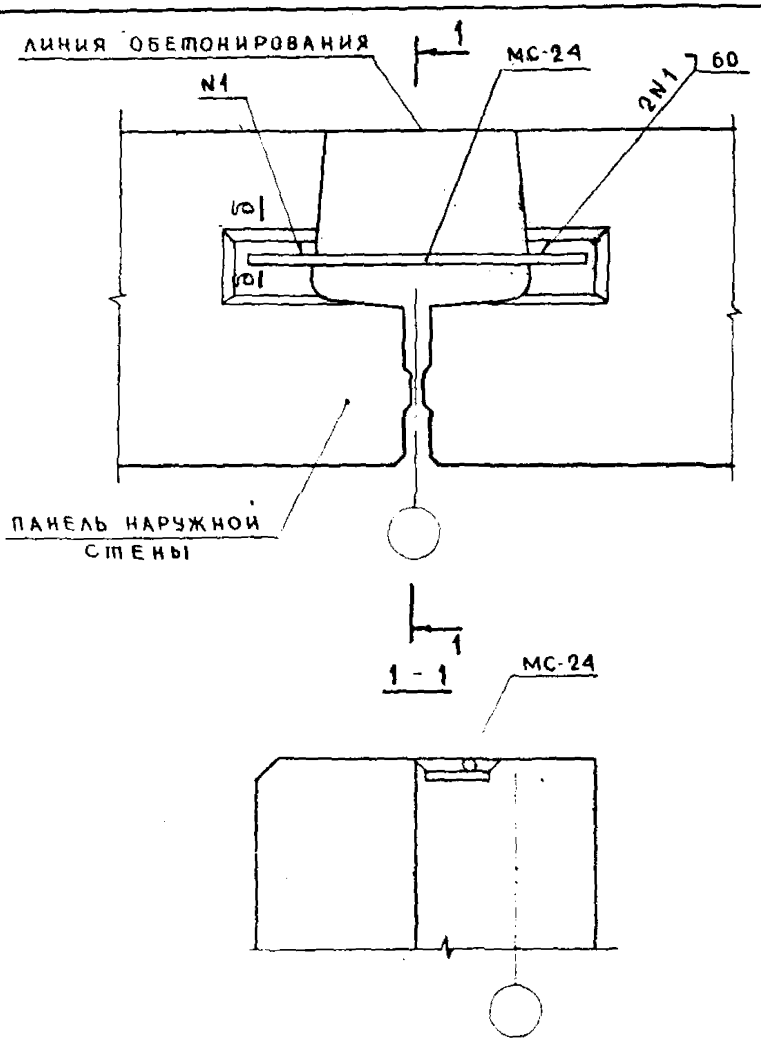

СЕЧЕНИЕ δ-δ СМ. ДОКУМЕНТ 017
СПЕЦИФИКАЦИЮ СМ. ДОКУМЕНТ 108 ЛИСТ 32

1.090.1-1 7-1 107

НАЧ ОТД	ВОЛЫНСКИЙ		
КОНТР	СОКОЛОВА		
КОНСТР			

УЗЕЛ

СТАДИЯ	ЛИСТ	ЛИСТОВ
Р		1

ТОРГСЕВ

Формат	Зона	Поз.	Обозначение	Наименование	Кол.	Примеч.
				Узел 1		Масса
				Бетон М200 (м³/м)	0,022	
				Сетка 100/100/5/5		1,1 кг/м
				из проволоки ВI ГОСТ 6727-80		
				Узел 2		
				Бетон М200 (м³/м)	0,035	
				Сетка 100/100/5/5		2,4 кг/м
				из проволоки ВI ГОСТ 6727-80		
				Узел 3		
				Бетон М200 (м³/м)	0,04	
				Сетка 100/100/5/5		1,5 кг/м
				из проволоки ВI ГОСТ 6727-80		
				Узел 4		
				Бетон М200 (м³/м)	0,014	

Инв. № подл. | Подп. и дата | Взам. инв. №

Нач. отд.	Вольпянский	1.090.1-1. 7-1 108	
Н. контр.	Лукьева	Спецификация	Стадия Р; Лист 1; Листов 32
Гл. конст.	Щиц		ЦНИИЭП торгпромзданий
ГИП	Котин		
Провер.	Колдашева		
Разраб.	Лукина		

Формат	Зона	Поз.	Обозначение	Наименование	Кол.	Примеч.
				Узел 5		Масса
				Бетон М200 ($м^3$ / м)	0,025	
				Сетка 100/100/5/5		0,7 кг/м
				из проволоки ВI ГОСТ 6727-80		
				Узлы 8л (8т)		
				Бетон М200 ($м^3$ / м)	0,039	
				Узел 11		
				Бетон М200 ($м^3$ / м)	0,017	
				Узел 13		
				Бетон М200 ($м^3$ / м)	0,01	
				Узел 14		
				Бетон М200 ($м^3$ / м)	0,015	
				Узел 15		
				Бетон М200 ($м^3$ / м)	0,023	

Формат	Зона	Поз.	Обозначение	Наименование	Кол.	Примеч.
			Узел 17 л			масса, кг
Бч			12 011 400	МС-1	1	0,36
				ГОСТ 5781-82		
				ф 12 AI ℓ = 400		
А4			1.090.1-1 8-1 01	МС-2	1	
			Узел 17 т			
Бч			12.011.400	МС-1	1	0,36
				ГОСТ 5781-82		
				ф 12 AI ℓ = 400		
А4			1.090.1-1 8-1 01	МС-2	1	
			Узел 18 л			
Бч			12 011 400	МС-1	1	0,36
				ГОСТ 5781-82		
				ф 12 AI ℓ = 400		
А4			1.090.1-1 8-1 01	МС-2	1	
А4			1.090.1-1 8-1 02	МС-3	2	
			Узел 18 т			
Бч			12.011.400	МС-1	1	0,36
				ГОСТ 5781-82		

Инв. № подл. | Подп. и дата | Взам. инв. №

Формат	Зона	Поз.	Обозначение	Наименование	Кол.	Примеч.
				ф12 AI ℓ=400		масса, кг
А4			1.090.1-1 8-1 01	МС-2	1	
А4			1.090.1-1 8-1 02	МС-3	2	
			Узел 19 л			
Б4			12.011.400	МС-1	1	0,36
				ГОСТ 5781-82		
				ф12 AI ℓ=400		
А4			1.090.1-1 8-1 01	МС-2	1	
А4			1.090.1-1 8-1 03	МС-4	2	
			Узел 19 т			
Б4			12.011.400	МС-1	1	0,36
				ГОСТ 5781-82		
				ф12 AI ℓ=400		
А4			1.090.1-1 8-1 01	МС-2	1	
А4			1.090.1-1 8-1 03	МС-4	2	
			Узел 20 л			
Б4			12.011.400	МС-1	1	0,36
				ГОСТ 5781-82		
				ф12 AI ℓ=400		
А4			1.090.1-1 8-1 01	МС-2	1	

Формат	Зона	Поз.	Обозначение	Наименование	Кол.	Примеч.
Б4			12. 011. 200	МС - 5	2	0,18
				ГОСТ 5781-82		
				Ф12 АI ℓ= 200		
А4			1.0 9 0.1-1 8-1 01-01	МС - 6	2	
			Узел 20т			
Б4			12. 01[illegible] 400	МС - 1	1	0,36
				ГОСТ 5781-82		
				Ф12 АI ℓ= 400		
А4			1.0 9 0.1-1 8-1 01	МС - 2	1	
А4			1.0 9 0.1-1 8-1 01-01	МС - 6	2	
А4			1.0 9 0.1-1 8-1 04	МС - 7	2	
			Узел 21 а			
Б4			12. 011. 400	МС - 1	1	0,36
				ГОСТ 5781-82		
				Ф12 АI ℓ=400		
Б4			12. 011. 200	МС - 5	2	0,18
				ГОСТ 5781-82		
				Ф12 АI ℓ=200		
Б4			40. 6. 070. 140	МС - 8	2	0,26
				ГОСТ 103-76		
				-40 х 6 C^{38}/23 ℓ=140		

1.0 9 0.1-1 7-1 108

Лист 5

Копир [illegible] 19200 [illegible] Форм

Формат	Зона	Поз.	Обозначение	Наименование	Кол.	Примеч.
			Узел 21 т			масса, кг
БЧ			12 011 400	МС-1	1	0,36
				ГОСТ 5781-82		
				ф12 А I ℓ=400		
АЧ			1090.1-18-1 04	МС-7	2	
БЧ			40 6 070 140	МС-8	2	0,26
				ГОСТ 103-76		
				-40×6 $\frac{С38}{23}$ ℓ=140		
			Узел 22 л			
БЧ			12 011 260	МС-9	2	0,23
				ГОСТ 5781-82		
				ф12 А I ℓ=260		
			Узел 22 т			
АЧ			1090.1-18-1 01-02	МС-10	2	
БЧ			60 6 070 100	МС-32	4	0,26
				ГОСТ 103-76		
				-60×6 $\frac{С38}{23}$ ℓ=100		
			Узел 23 а			
АЧ			1.090 1-1 8-1 05	МС-11	1	
АЧ			1.090 1-1 8-1 01-04	МС-14	1	

Инв. № подл. | Подп. и дата | Взам. инв. №

Копир. 19266 215 формат А4

Формат	Зона	Поз.	Обозначение	Наименование	Кол	Примеч
			Узел 23т			масса, кг
А4			1.090.1-1 8-1 05	МС-11	1	
А4			1.090.1-1 8-1 01-04	МС-14	1	
			Узел 24л			
А4			1.090.1-1 8-1 05	МС-11	1	
Б4			12 011 320	МС-12	1	0,29
				ГОСТ 5781-82		
				Ф12 АI ℓ=320		
А4			1.090.1-1 8-1 01-04	МС-14	2	
А4			1.090.1-1 8-1 04-01	МС-15	1	
А4			1.090.1-1 8-1 01-01	МС-6	1	
			Узел 24т			
А4			1.090.1-1 8-1 01-01	МС-6	1	
А4			1.090.1-1 8-1 04	МС-7	1	
А4			1.090.1-1 8-1 05	МС-11	1	
Б4			12 011 320	МС-12	1	0,29
				ГОСТ 5781-82		
				Ф12 АI ℓ=320		
А4			1.090.1-1 8-1 01-04	МС-14	2	

Инв. № подл. | Подп. и дата | Взам. инв. №

Формат	Зона	Поз.	Обозначение	Наименование	Кол.	Примеч.
			Узел 25 л			Масса, кг
Б4			12.011.200	МС-5	1	0,18
				ГОСТ 5781-82		
				ф12 АI ℓ= 200		
А4			1.090.1-18-101-01	МС-6	1	
А4			1.090.1-18-105	МС-11	1	
А4			1.090.1-18-101-04	МС-14	2	
А4			1.090.1-18-104-01	МС-15	1	
			Узел 25 т			
Б4			12.011.200	МС-5	1	0,18
				ГОСТ 5781-82		
				ф12 АI ℓ= 200		
А4			1.090.1-18-101-01	МС-6	1	
А4			1.090.1-18-104	МС-7	1	
А4			1.090.1-18-105	МС-11	1	
А4			1.090.1-18-101-04	МС-14	2	
			Узел 26			
Б4			12.011.260	МС-9	2	0,23
				ГОСТ 5781-82		
				ф12 АI ℓ= 260		
А4			1.090.1-18-101-03	МС-13	1	

Формат	Зона	Поз.	Обозначение	Наименование	Кол.	Примеч.
			60. 6. 070. 290	МС-18	2	0,82
				ГОСТ 103-76		
				-60×6 $\frac{C^{38}}{23}$ ℓ=290		
				Узел 27		
Б4			12. 011. 200	МС-5	2	0,18
				ГОСТ 5781-82		
				ф12 AI ℓ=200		
Б4			60. 6. 070. 290.	МС-18	2	0,82
				ГОСТ 103-76		
				-60×6 $\frac{C^{38}}{23}$ ℓ=290		
				Узел 28		
А4			1.090.1-1 8-1 01-01	МС-6	1	
Б4			12. 011. 260	МС-9	1	0,23
				ГОСТ 5781-82		
				ф12 AI ℓ=260		
Б4			60. 6. 070. 290	МС-18	1	0,82
				ГОСТ 103-76		
				-60×6 $\frac{C^{38}}{23}$ ℓ=290		
				Узел 29		
Б4			12 011. 200	МС-5	1	0,18

Инв.№подл. | Подп. и дата | Взам.инв.№

Формат	Зона	Поз.	Обозначение	Наименование	Кол	Примеч.
				ГОСТ 5781-82		масса, кг
				Ф 12 А I ℓ= 200		
Б4			60. 6. 070. 290	МС-18	1	0,82
				ГОСТ 103-76		
				-60х6 $C^{38}/_{23}$ ℓ= 290		
			Узел 30			
Б4			12. 011. 200	МС-5	2	0,18
				ГОСТ 5781-82		
				Ф 12 А I ℓ= 200		
А4			1.090.1-1 8-1 01-01	МС-6	2	
Б4			12. 011. 260	МС-9	1	0,23
				ГОСТ 5781-82		
				Ф 12 А I ℓ= 260		
А4			1.090.1-1 8-1 01-03	МС-13	1	
Б4			60. 6. 070. 290	МС-18	2	0,82
				ГОСТ 103-76		
				-60х6 $C^{38}/_{23}$ ℓ= 290		
			Узел 31			
Б4			12. 011. 200	МС-5	3	0,18
				ГОСТ 5781-82		
				Ф 12 А I ℓ= 200		
Б4			60. 6. 070. 290	МС-18	2	0,82
				ГОСТ 103-76		

Формат	Зона	Позиц.	Обозначение	Наименование	Кол.	Примеч.
				-60×6 с $\frac{38}{23}$ ℓ=290		масса, кг
			Узел 32			
Б4			12 011 200	МС-5		
				ГОСТ 5781-82	4	0,18
				ф12 AI ℓ=200		
А4			1.090.1-1 8-1 01-01	МС-6	4	
Б4			60.6 070.290	МС-18	2	0,82
				ГОСТ 103-76		
				-60×6 с $\frac{38}{23}$ ℓ=290		
			Узел 33			
Б4			12 011 200	МС-5	4	0,18
				ГОСТ 5781-82		
				ф12 AI ℓ=200		
Б4			60 6 070 290	МС-18	2	0,82
				ГОСТ 103-76		
				-60×6 с $\frac{38}{23}$ ℓ=290		
			Узел 34			
Б4			12 011 200	МС-5	3	0,18
				ГОСТ 5781-82		
				ф12 AI ℓ=200		

Инв.№ подл. | Подп. и дата | Взам. инв.№

Формат	Зона	Позиц.	Обозначение	Наименование	Кол.	Примеч.
			Узел 35			масса.кг
Б4			12. 011. 200	МС-5	2	0,18
				ГОСТ 5781-82		
				Ф12 А I ℓ=200		
			Узел 36			
Б4			12. 011. 200	МС-5	3	0,18
				ГОСТ 5781-82		
				Ф12 А I ℓ=200		
			Узел 37			
Б4			12. 011 200	МС-5	2	0,18
				ГОСТ 5781-82		
				Ф12 А I ℓ=200		
			Узел 38 а			
Б4			12. 011. 260	МС-9	2	0,23
				ГОСТ 5781-82		
				Ф12 А I ℓ=260		
			12 011. 320	МС-12	1	0,29
				ГОСТ 5781-82		
				Ф12 А I ℓ=320		

Формат	Зона	Поз.	Обозначение	Наименование	Кол.	Примеч.
			Узел 38 т			масса, кг
БЧ			12.011 260	МС-9	3	0,23
				ГОСТ 5781-82		
				ф12 АI ℓ= 260		
			Узел 39 л			
БЧ			12 011 200	МС-5	2	0,18
				ГОСТ 5781-82		
				ф12 АI ℓ=200		
БЧ			12 011 260	МС-9	2	0,23
				ГОСТ 5781-82		
				ф12 АI ℓ= 260		
			Узел 39 т			
БЧ			12.011 200	МС·5	4	0,18
				ГОСТ 5781-82		
				ф12 АI ℓ=200		
			Узел 40			
БЧ			12 011.200	МС·5	1	0,18
				ГОСТ 5781-82		
				ф12 АI ℓ=200		

Инв.№ подл. | Подп. и дата | Взам.инв.№

Формат	Зона	Поз.	Обозначение	Наименование	Кол.	Примеч.
			Узел 41			масса, кг
Б4			12. 011 200	МС-5	2	0,18
				ГОСТ 5781-82		
				ф12 AI ℓ=200		
А4			1.0901-1 8-1 06	МС-19	4	
			Узел 42			
Б4			12 011 200	МС-5	1	0,18
				ГОСТ 5781-82		
				ф12 AI ℓ=200		
А4			1.090.1-1 8-1 06	МС-19	2	
			Узел 43			
Б4			12. 011 200	МС-5	1	0,18
				ГОСТ 5781-82		
				ф12 AI ℓ=200		
А4			1.0 9 01-1 8-1 06	МС-19	1	
			Узел 44			
Б4			12 011 260	МС-9	2	0,23
				ГОСТ 5781-82		
				ф12 AI ℓ=260		

Подп. и дата | Взам. инв. №

Формат	Зона	Поз.	Обозначение	Наименование	Кол	Примеч.
А4			1.090.1-1 8-1 01-03	МС-13	1	масса.кг
				Узел 45		
Б4			12. 011. 150	МС-17	4	0,13
				ГОСТ 5781-82		
				ф12 АI ℓ=150		
				Узел 46		
Б4			12. 011. 150	МС-17	2	0,13
				ГОСТ 5781-82		
				ф12 АI ℓ=150		
				Узел 47		
Б4			12 011. 200	МС-5	3	0,18
				ГОСТ 5781-82		
				ф12 АI ℓ=200		
А4			1.090.1-1 8-1 07-01	МС-21	1	
				Узел 48		
Б4			12. 011. 200	МС-5	2	0,18
				ГОСТ 5781-82		
				ф12 АI ℓ=200		

Инв.№ подл. | Подп. и дата | Взам. инв.№

Формат	Зона	Поз.	Обозначение	Наименование	Кол	Примеч.
А4			1.090.1-1 8-1 07-01	МС-21	1	масса, кг
			12 011 260	МС-9	1	0,23
				ГОСТ 5781-82		
				Ф12 АI ℓ=260		
			Узел 49			
Б4			12. 011 200	МС-5	1	0,18
				ГОСТ 5781-82		
				Ф12 АI ℓ=200		
А4			1.090.1-1 8-1 07-01	МС-21	2	
			Узел 50			
Б4			12 011 200	МС-5	1	0,18
				ГОСТ 5781-82		
				Ф12 АI ℓ=200		
А4			1.090.1-1 8-1 07-01	МС-20	2	
			Узел 51а			
Б4			12. 011. 200	МС-5	2	0,18
				ГОСТ 5781-82		
				Ф12 АI ℓ=200		
Б4			12 011 260	МС-9	1	0,23
				ГОСТ 5781-82		

Формат	Зона	Поз.	Обозначение	Наименование	Кол.	Примеч.
				ф 12 AI ℓ=260		масса, кг
				Узел S1т		
Б4			12 011. 200	МС-5	2	0,18
				ГОСТ 5781-82		
				ф 12 AI ℓ=200		
Б4			12. 011. 260	МС-9	1	0,23
				ГОСТ 5781-82		
				ф 12 AI ℓ=260		
				Узел S2 л		
Б4			22. 090. 300	МС-16	1	6,3
				ГОСТ 8240-72		
				Г 22 ℓ 300		
Б4			12. 011. 260	МС-9	2	0,23
				ГОСТ 5781-82		
				ф 12 AI ℓ=260		
А4			1.090.1-1 8-1 07	МС-20	1	
				Узел S2т		
Б4			22. 090. 300	МС-16	1	6,3
				ГОСТ 8240-72		
				Г 22 ℓ=300		

Инв.№подл. | Подп. и дата | Взам.инв.№

Формат	Зона	Поз.	Обозначение	Наименование	Кол.	Примеч.
			12.011.260	МС-9	2	0,23
				ГОСТ 5781-82		
				ф12 А I ℓ=260		
А4			1.090.1-1 8-1 07	МС-20	1	
			Узел 53л			
Б4			12.011.200	МС-5	2	0,18
				ГОСТ 5781-82		
				ф12 А I ℓ=200		
Б4			12 011 260	МС-9	1	0,23
				ГОСТ 5781-82		
				ф12 А I ℓ=260		
А4			1.090.1-1 8-1 07	МС-20	1	
			Узел 53т			
Б4			12 011 200	МС-5	4	0,18
				ГОСТ 5781-82		
				ф12 А I ℓ=200		
			Узел 54л			
Б4			12 011 200	МС-5	2	0,18
				ГОСТ 5781-82		
				ф12 А I ℓ=200		
Б4			12 011.260	МС-9	1	0,23

Формат	Зона	Поз.	Обозначение	Наименование	Кол.	Примеч.
				Гост 5781-82		Масса, кг
				ф12 А I ℓ=260		
А4			1.090.1-1 8-1 07	МС-20	1	
				Узел 54 т		
Б4			12. 011 200	МС-5	4	0,18
				Гост 5781-82		
				ф12 А I ℓ=200		
				Узел 55		
Б4			12. 011. 200	МС-5	1	0,18
				Гост 5781-82		
				ф12 А I ℓ=200		
Б4			22. 090. 300	МС-16	1	6,30
				Гост 8240-72		
				С22 ℓ=300		
Б4			12. 011. 350	МС-24	2	0,31
				Гост 5781-82		
				ф12 А I ℓ=350		
				Узел 56		
Б4			12. 011. 200	МС-5	1	0,18
				Гост 5781-82		
				ф12 А I ℓ=200		

Инв. № подл. | Подп. и дата | Взам. инв. №

Формат	Зона	Поз.	Обозначение	Наименование	Кол.	Примеч.
Б4			12.011.350	МС-24	1	0,31
				ГОСТ 5781-82		
				ф12 А I ℓ=350		
Б4			22.090.300	МС-16	1	6,30
				ГОСТ 8240-72		
				С 22 ℓ=300		
			Узел 57			
А4			1.090.1-1 8-1 07-02	МС-22	1	
			Узел 58			
А4			1.090.1-1 8-1 07-02	МС-22	1	
			Узел 60 а			
А4			1.090.1-1 8-1 04	МС-7	1	
			Узел 60 т			
А4			1.090.1-1 8-1 08	МС-23	1	
			Узел 61 а			
			1.090.1-1 8-1 01-04	МС-14	1	

Формат	Зона	Поз.	Обозначение	Наименование	Кол.	Примеч.
			Узел 61т			масса, кг
А4			1.090.1-1 8-1 01-04	МС-14	1	
			Узел 62л			
Б4			12.011.200	МС-5	1	0,18
				ГОСТ 5781-82		
				Ф12 АI ℓ=200		
А4			1.090.1-1 8-1 05	МС-11	1	
Б4			12.011.350	МС-24	1	0,31
				ГОСТ 5781-82		
				Ф12 АI ℓ=350		
			Узел 62т			
А4			1.090.1-1 8-1 05	МС-11	1	
А4			1.090.1-1 8-1 04-01	МС-15	1	
Б4			12.011.350	МС-24	1	0,31
				ГОСТ 5781-82		
				Ф12 АI ℓ=350		
			Узел 63л			
А4			1.090.1-1 8-1 01-04	МС-14	1	

1.090.1-1 7-1 108

Лист 21

266 230

Формат	Зона	Поз.	Обозначение	Наименование	Кол.	Примеч.
			Узел 63т			масса, кг
А4			1.090.1-1 8-1 01-04	МС-14	1	
			Узел 64л			
А4			1.090.1-1 8-1 01-01	МС-6	1	
А4			1.090.1-1 8-1 01-04	МС-14	2	
			Узел 64т			
А4			1.090.1-1 8-1 01-01	МС-6	1	
А4			1.090.1-1 8-1 01-04	МС-14	2	
			Узел 65л			
Б4			12.011.350	МС-24	1	0,31
				ГОСТ 5781-82		
				Ф12 А I ℓ=350		
			Узел 65т			
Б4			12.011.350	МС-24	1	0,31
				ГОСТ 5781-82		
				Ф12 А I ℓ=350		

Формат	Зона	Позиц.	Обозначение	Наименование	Кол.	Примеч.
			Узел 66 л			масса, кг
			1.090.1-1 8-1 04	МС-7	1	
			Узел 66 т			
			1.090.1-1 8-1 08	МС-23	1	
			Узел 67 л			
А4			1.090.1-1 8-1 01	МС-2	1	
			Узел 67 т			
А4			1.090.1-1 8-1 01	МС-2	1	
			Узел 68 л			
Б4			12.011 400	МС-1	1	0,36
				ГОСТ 5781-82		
				ф12 АI ℓ= 400		
Б4			12 011 200	МС-5	2	0,18
				ГОСТ 5781-82		
				ф12 АI ℓ=200		

Инв. N подл. | Подп. и дата | Взам. инв. N

Формат	Зона	Поз.	Обозначение	Наименование	Кол.	Примеч.
			Узел 68 т			масса, кг
Б4			12 011 400	МС-1	1	0,36
				ГОСТ 5781-82		
				Ф12 А I ℓ=400		
А4			1.090.1-1 8-1 04	МС-7	2	
			Узел 69 л			
А4			1.090.1-1 8-1 01-01	МС-6	1	
			Узел 69 т			
А4			1.090.1-1 8-1 01-01	МС-6	1	
			Узел 70 л			
А4			1.090.1-1 8-1 01-01	МС-6	2	
			Узел 70 т			
А4			1.090.1-1 8-1 01-01	МС-6	2	
			Узел 71 л			
Б4			12.011 200	МС-5	1	0,18

Формат	Зона	Поз.	Обозначение	Наименование	Кол.	Примеч.
				ГОСТ 5781-82		
				ф12 AI ℓ=200		
				Узел 71 т		
А4			1.090.1-1 8-1 04	МС-7	1	
				Узел 72		
Б4			40 6 070 140	МС-8	1	0,26
				ГОСТ 103-76		
				-40х6 с38/23 ℓ=140		
А4			1.090.1-1 8-1 09	МС-25	2	
				Узел 73		
Б4			40 6 070 140	МС-8	1	0,26
				ГОСТ 103-76		
				-40х6 с38/23 ℓ=140		
Б4			75 75 8 080 170	МС-28	1	0,23
				ГОСТ 8509-72*		
				L75х8 ℓ=170		
				Узел 74		
Б4			40.6.070.140	МС-8	1	0,26

Инв. № подл. | Подп. и дата | Взам. инв. №

Формат	Зона	Поз.	Обозначение	Наименование	Кол.	Примеч.
				ГОСТ 103-76		масса, кг
				-40×6 С38/23 ℓ=140		
А4			1.090.1-1 8-1 09	МС-25	2	
			Узел 75			
Б4			40. 6. 070. 140	МС-8	1	0,26
				ГОСТ 103-76		
				-40×6 С38/23 ℓ=140		
А4			1.090.1-1 8-1 09-01	МС-26	1	
Б4			60. 6. 070. 100	МС-27	1	0,47
				ГОСТ 103-76		
				-60×6 С38/23 ℓ=100		
			Узел 76			
Б4			12. 011. 200	МС-5	1	0,18
				ГОСТ 5781-82		
				ф12 АI ℓ=200		
А4			1.090.1-1 8-1 07-01	МС-21	1	
			Узел 77			
Б4			12. 011. 200	МС-5	2	0,18
				ГОСТ 5781-82		
				ф12 АI ℓ=200		

Формат	Зона	Поз.	Обозначение	Наименование	Кол.	Примеч.
						масса, кг
				Узел 78		
Бч			12 011 200	МС-5	2	0,18
				ГОСТ 5781-82		
				ф12 AI ℓ=200		
Ач			1.090 1-1 8-1 01-01	МС-6	2	
Бч			12 011 260	МС-9	1	0,23
				ГОСТ 5781-82		
				ф12 AI ℓ=260		
А4			1.090 1-1 8-1 01-03	МС-13	1	
				Узел 79		
Бч			12 011 200	МС-5	3	0,18
				ГОСТ 5781-82		
				ф12 AI ℓ=200		
				Узел 80.1		
Бч			12 011 260	МС-9	1	0,23
				ГОСТ 5781-82		
				ф12 AI ℓ=260		
А4			1.090.1-1 8-1 10	МС-29	1	

Инв. № подл. | Подп. и дата | Взам. инв. №

Формат	Зона	Поз.	Обозначение	Наименование	Кол.	Примеч.
			Узел 80т			масса,кг
А4			1.090.1-1 8-1 01-01	МС-6	1	
А4			1.090.1-1 8-1 11	МС-31	1	
Бч			60. 6. 070 80	МС-32	3	0,23
				ГОСТ 103-76		
				-60х6 С38/23 ℓ=80		
			Узел 81л			
Бч			12. 011 260	МС-9	1	0,23
				ГОСТ 5781-82		
				ф12 АI ℓ=260		
Бч			22. 090 300	МС-16	1	6,30
				ГОСТ 8240-72		
				[22 ℓ=300		
Бч			12 011. 350	МС-24	1	0,31
				ГОСТ 5781-82		
				ф12 АI ℓ=350		
А4			1.090.1-1 8-1 10	МС-29	1	
			Узел 81т			
А4			1.090.1-1 8-1 01-01	МС-6	1	
			22. 090. 300	МС-16	1	6,30
				ГОСТ 8240-72		

Формат	Зона	Поз.	Обозначение	Наименование	Кол.	Примеч.
				L 22 ℓ= 300		масса,кг
Б4			12 011 350	МС-24	1	0,31
				ГОСТ 5781-82		
				ф12 АI ℓ= 350		
А4			1.090.1-1 8-1 11	МС-31	1	
Б4			60 6 070 80	МС-32	3	0,23
				ГОСТ 103-76		
				-60х6 С38|23 ℓ=80		
			Узел 82А			
А4			1.090.1-1 8-1 10-01	МС-30	1	
			Узел 82Т			
А4			1.090.1-1 8-1 11	МС-31	1	
Б4			60 6 070.80	МС-32	2	0,23
				ГОСТ 103-76		
				-60х6 С38|23 ℓ=80		
			Узел 83			
Б4			12.011.150	МС-17	2	0,13
				ГОСТ 5781-82		
				ф12 АI ℓ=150		
Б4			22 090.800	МС-33	1	16 3

Инв. № подл. | Подп. и дата | Взам. инв. №

1.0 1-1 7-1 108

Лист 19

Формат	Зона	Поз.	Обозначение	Наименование	Кол.	Примеч
				ГОСТ 8240-72		масса, кг
				[22 ℓ=800		
			Узел 84л			
Бч			12 011 200	МС-5	1	0,18
				ГОСТ 5781-82		
				ф12 А I ℓ=200		
А4			1.090 1-1 8-1 01-01	МС-6	2	
А4			1.090 1-1 8-1 05	МС-11	1	
А4			1.090.1-1 8-1 01-04	МС-14	1	
А4			1.090.1-1 8-1 04-01	МС-15	1	
			Узел 84т			
Бч			12 011. 200	МС-5	1	0,18
				ГОСТ 5781-82		
				ф12 А I ℓ=200		
А4			1.090.1-1 8-1 01-01	МС-6	2	
А4			1.090.1-1 8-1 04	МС-7	1	
А4			1.090.1-1 8-1 05	МС-11	1	
А4			1.090.1-1 8-1 01-04	МС-14	1	
			Узел 85			
Бч			125 80 10 080 100	МС-34	1	1,1

Инв. N подл. | Подп. и дата | Взам. инв. N

ФОРМАТ	ЗОНА	ПОЗ	ОБОЗНАЧЕНИЕ	НАИМЕНОВАНИЕ	КОЛ	ПРИМЕЧ
				ГОСТ 8510-72		МАССА,КГ
				L125×80×10 ℓ=100		
			УЗЕЛ 87			
А4			1.0901-1 8-1 12	МС-35	1	
			УЗЕЛ 88			
А4			1.0901-1 8-1 12-01	МС-36	1	
			УЗЕЛ 89			
				МС-37	1	0,23
				ГОСТ 2591-71		
				□ 12×12 ℓ=120		
			УЗЕЛ 92			
А4			1.0901-1 8-1 09-01	МС-26	1	
Б4			60 10 070 130	МС-38	1	0,61
				ГОСТ 103-76		
				-60×10 С38/25 ℓ=130		

ВЗАМ. ИНВ.№ | ПОДПИСЬ И ДАТА | ИНВ.№ ПОДЛ.

Формат	Зона	Поз.	Обозначение	Наименование	Кол.	Примеч.
			Узел 93			масса, кг
Б4			12 011 260	МС-9	2	0,23
				ГОСТ 5781-82		
				⌀ 12 AI ℓ = 260		
			Узел 94			
Б4			40 6 070 140	МС-8	1	0,26
				ГОСТ 103-76		
				-40×6 С38/23 ℓ=140		
			Узел 97			
Б4			12 011 350	МС-24	1	0,31
				ГОСТ 5781-82		
				⌀ 12 AI ℓ = 350		

gost.e-ecolog.ru