ТИПОВОЙ ПРОЕКТ
802-5-39.85

СВИНАРНИК ДЛЯ ОТКОРМА 500 СВИНЕЙ В ГОД

(ДЛЯ ПОДСОБНЫХ ХОЗЯЙСТВ ПРЕДПРИЯТИЙ)

АЛЬБОМ IV

СТРОИТЕЛЬНЫЕ ИЗДЕЛИЯ

20597-04

gost.e-ecolog.ru

				привязан	
Инв. №					

ТИПОВОЙ ПРОЕКТ
802-5-39.85

СВИНАРНИК ДЛЯ ОТКОРМА 500 СВИНЕЙ В ГОД
(ДЛЯ ПОДСОБНЫХ ХОЗЯЙСТВ ПРЕДПРИЯТИЙ)

СОСТАВ ПРОЕКТА

АЛЬБОМ I — Пояснительная записка
АЛЬБОМ II — Архитектурно-строительные решения. Конструкции железобетонные, металлические и деревянные
АЛЬБОМ III — Технология и механизация производственных процессов Внутренние водопровод и канализация Отопление и вентиляция. Электротехнические чертежи. Автоматизация санитарно-технических систем
АЛЬБОМ IV — Строительные изделия
АЛЬБОМ V — Спецификации оборудования
АЛЬБОМ VI — Сметы
АЛЬБОМ VII — Ведомости потребности в материалах

АЛЬБОМ IV

РАЗРАБОТАН ИНСТИТУТОМ
„ГОРЬКОВГИПРОСЕЛЬХОЗСТРОЙ"
ГЛ. ИНЖЕНЕР ИНСТИТУТА Подп. В.С. Палатин
ГЛ. ИНЖЕНЕР ПРОЕКТА " Н.С. Сыркин

УТВЕРЖДЕН ГЛАВСЕЛЬСТРОЙПРОЕКТОМ МСК СССР
ПРИКАЗ № 93Г от
ВВЕДЕН В ДЕЙСТВИЕ ИНСТИТУТОМ
„ГОРЬКОВГИПРОСЕЛЬХОЗСТРОЙ"
ПРИКАЗ № от

Пров. 29.02.88г.
Кон.

Типовой проект 802-5-39.85 Альбом IV

СОДЕРЖАНИЕ АЛЬБОМА

Формат	Обозначение	Наименование	Страница	Примечание
А3		Содержание альбома	2	
А3	ТУ	Технические условия	3	
А3	АР. И. 1	Рамка металлическая (РМ-2, РМ-3, РМ-4)	4	
А3	АР. И. 2	Перемычка БП3-2А	5	
А4	АР. И. 3	Изделие закладное МД-2	6	
А4	АР. И. 4	Изделие закладное МД-1	6	
А3	КЖ. И. 1	Крышка бункера КБ-1	7	
А3	КЖ. И. 2	МН-1	8	
А3	КЖ. И. 3	МН-2	9	
А4	КЖ. И. 4	Анкер А-2	10	
А4	КЖ. И. 5	Закладная деталь ЗД-4	10	
А4	КЖ. И. 6	Рама РМ-1	11	
А4	КЖ. И. 7	Закладная деталь ЗД-2	11	
А3	КЖ. И. 8	Закладная деталь (ЗД-1, ЗД-3, ЗД-5)	12	
А4	КЖ. И. 9	Монолитная плита П-1	13	
А4	КЖ. И. 10	Сетка арматурная С-1	13	
А4	КЖ. И. 11	Монолитная плита П-2	14	
А4	КЖ. И. 12	Сетка арматурная С-2	14	
А3	КЖ. И. 13	Сетка арматурная (С-3, С-4)	15	
А4	КЖ. И. 14	Ведомость расхода стали		
		на 1 элемент (П-1, П-2, С-3, С-4)	16	
А4	КД. И. 1	Анкер А-3	16	
А3	КД. И. 2	Соединительный элемент (МС-3, МС-4)	17	
А3	КД. И. 3сб	Ферма деревянная ФД-1		
		Сборочный чертеж	18	
А4	КД. И. 3	Ферма деревянная ФД-1	19	
А4	КД. И. 4	Анкер А-4	19	
А4	КД. И. 5	Соединительный элемент (МС-1, МС-2)	20	
А3	ОВ. Н. 1	Изоляция трубопровода $d_н$ 57 мм	21	
А4	А12А040.000	Установка термометра		
		ртутного на воздуховоде	22	
А3	А12А040.000 СБ	Установка термометра		
		углового на воздуховоде		
		Сборочный чертеж	23	
А4	А12А040.010	Фланец с бобышкой	24	
А4	А12А040.010 сб	Фланец с бобышкой		
		Сборочный чертеж	24	
А4	А12А040.000-01	Фланец	25	
А4	А12А040.000-02	Прокладка	25	
А4	А12А040.000-03	Полоса	26	
А4	А12А040.000-04	Фланец	26	
А3	ВК.И.1	Изоляция трубопровода	27	

Привязан:

Инв. №

Инв. № подл. | Подпись и дата | Взам. инв. №

Пров. 29.02.88

Кон.

Технические условия

Настоящие технические условия распространяются на арматурные закладные и металлические изделия предназначенные для применения в „Свинарнике для откорма 500 свиней в год" (для подсобных хозяйств предприятий). (Типовой проект) в районах с температурой наружного воздуха $t^н = -30°C$ (основной вариант), $-40°C$, зона влажности - нормальная (СНиП II-3-79*)

Типовые перемычки с дополнительными закладными деталями выполнять по техническим условиям серии КЗ-01-58 вып. 2 и чертежам данного альбома.

1. Технические требования.

1.1. Основные параметры и размеры.

1.1.1. Отклонения от проектного положения закладных деталей не должны превышать по смещению
в плоскости изделия 8÷10 мм
из плоскости изделия 2÷3 мм

1.1.2. Арматурные изделия должны отвечать требованиям ГОСТ 10922-75 „Арматурные изделия и закладные детали сварные для железобетонных конструкций. Технические требования и методы испытаний".

1.1.3. Сетки должны изготовляться при помощи контактной сварки, при этом сварке подлежат все пересечения стержней.

1.1.4. Размеры сеток даны по осям и торцам стержней.

1.1.5. Сварку производить в соответствии с ГОСТ 19292-73 „Соединения сварных элементов закладных деталей сборных железобетонных конструкций" и с „Указаниями по сварке арматуры и закладных деталей железобетонных конструкций" СН 393-78.

1.1.6. Сварку металлических изделий выполнять электродами Э42 по ГОСТ 9467-75.

1.2. Характеристики и требования к материалам и изготовлению конструкций.

1.2.1. Для изготовления арматурных изделий применяется арматура классов A-I, A-II, A-III по ГОСТ 5781-82 и Bp I по ГОСТ 6727-80.

1.2.2. Материалы применяемые для изготовления изделий должны удовлетворять требованиям действующих государственных стандартов и обеспечивать получение заданных свойств.

1.2.3. Изготовление элементов должно осуществляться в соответствии со СНиП III-16-79, ГОСТ 13015-75**

1.3. Антикоррозийная защита закладных металлических элементов

1.3.1. Поверхности всех закладных и металлических изделий предварительно должны быть очищены от грязи, ржавчины, окалины и масел - степень очистки - третья по ГОСТ 9025-74.

1.3.2. Вес поверхности закладных и металлических изделий перед отправкой с завода-изготовителя должны быть огрунтованы слоем грунтовки ПФ-020 по ГОСТ 18186-72.

Инв. №			Привязан:
Нач. отд.	Смирнов		
Гл. спец.	Кокрев		т.п. 802-5-39.85 Т.У
ГИП	Сыркин		Технические условия
Рук. гр.	Лесковская		Стадия: Р.П; Лист: 1; Листов: 1
Исп.	Волкова		Госстрой РСФСР Росглавнинетрайпроект Горьковгипросельхозстрой
Н. контр.	Лесковская		

Инв. № подл. | Подпись и дата | Взам. инв. №

Копировал Данченко 20597-04 4 Формат А-3

Типовой проект 802-5-39.85 Альбом IV

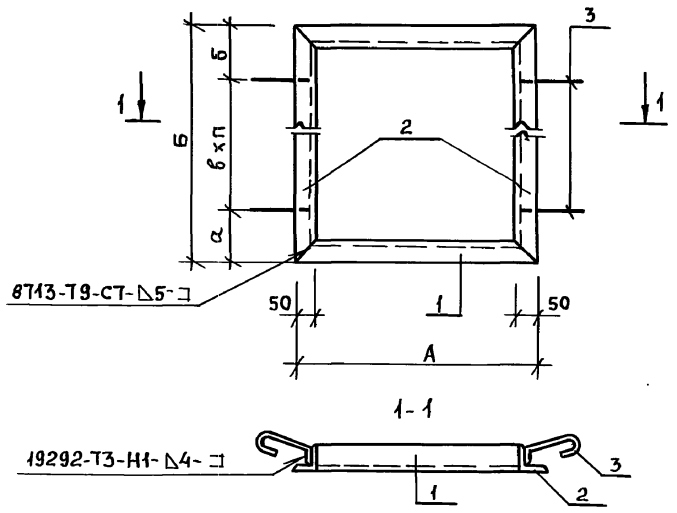

Формат	Зона	Поз.	Обозначение	Наименование	Количество на исполнение АР.И.1 —	01	02		Примечание
				Документация					
А3			Т.У	Технические условия					
				Детали					
				Уголок Б-50×50×5 ГОСТ 8509-72* / Ст.3 ГОСТ 535-79					
Б4		1	АР.И.1.1	ℓ=580	2		2		2.18 кг
			АР.И.1.2	ℓ=600		2			2.26 кг
Б4		2	АР.И.1.3	ℓ=425			2		1.61 кг
			АР.И.1.4	ℓ=695	2				2.62 кг
			АР.И.1.5	ℓ=1350		2			5.09 кг
Б4		3	АР.И.1.6	ф6АТ ГОСТ 5781-82 ℓ=260	4	10	4		0.06 кг
				Шифр	РМ-2	РМ-3	РМ-4		

Обозначение	А	Б	а	б	в	п	Масса
АР.И.1	580	695	200	195	300	1	9.84
-01	600	1350	75	75	300	4	15.3
-02	580	425	85	90	250	1	7.82

Инв. № подл. | Подпись и дата | Взам. инв. №

Привязан:

Инв. №

Нач.отд.	Смирнов	Подп.
Н.конт.	Кокрев	"
Гл.спец.	Кокрев	"
ГИП	Сыркин	"
Рук.гр.	Лесковская	"
Испол.	Волкова	"

т. п. 802-5-39.85 АР.И.1

Рамка металлическая (РМ-2, РМ-3, РМ-4)

Стадия	Масса	Масштаб
Р.П.	См. табл.	1:10
Лист	Листов 1	

Госстрой РСФСР
Росглавниистройпроект
Горьковгипросельхозстрой

Пров. [signature] 29.02.88 г. Коп. [signature]

Формат А3 20597-04 5

Альбом IV

Типовой проект 802-5-39.85

Формат	Зона	Поз.	Обозначение	Наименование	Кол.	Примечание
				Документация		
			КЭ-01-58 Вып. 2	Сборные железобетонные обвязочные балки и перемычки для промышленных зданий		
				Сборочные единицы		
		1	КЭ-01-58 Вып. 2	Перемычка БПЗ-2	1	
				Детали		
		2	КЭ-01-58 Вып. 2	Изделие закладное М4	3	

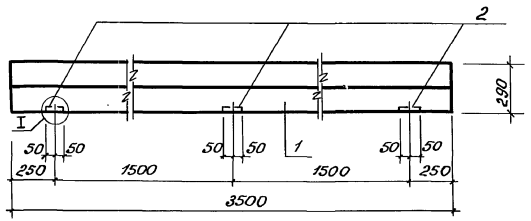

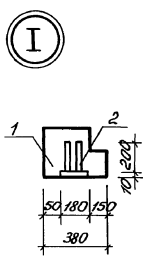

Привязан:

Инв. №

Нач. отд.	Смирнов	
Н. контр.	Кокрев	
Гл. спец.	Кокрев	
ГИП	Сыркин	
Рук. гр.	Лесковской	
Испол.	Волкова	

т.п. 802-5-39.85 АР.И.2

Перемычка БПЗ-2А

Стадия	Масса	Масштаб
Р.Л.		1:20
Лист	Листов 1	

Госстрой РСФСР Ярославниистройпроект, Горьковгипросельхозтрой

Инв. № подл. | Подпись и дата | Взам. инв. №

Копировал Курвина 20597-04 6 Формат А3

Типовой проект 802-5-39.85 Альбом IV

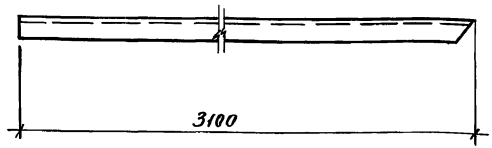

Привязан:

Инв. №

Нач. отд.	Смирнов		
Н. конт.	Кокрев		
Гл. спец.	Кокрев		
ГИП	Сыркин		
Рук. гр.	Лесковская		
Исполн.	Гусева		

т.п. 802-5-39.85 АР.И. 3

Изделие закладное МД-2

Стадия	Масса	Масшт.
Р.П.	10.4кг	1:10
Лист	Листов 1	

Уголок Б-45×45×5 ГОСТ 8509-72* / Ст.3 ГОСТ 535-79

Госстрой РСФСР Росглавниистройпроект Горьковгипросельхозстрой

Инв. № подл. | Подп. и дата | Взам. инв. №

Пров. Усаря 14.4.89г Коп. Франтиш.

Типовой проект 802-5-39.85 Альбом IV

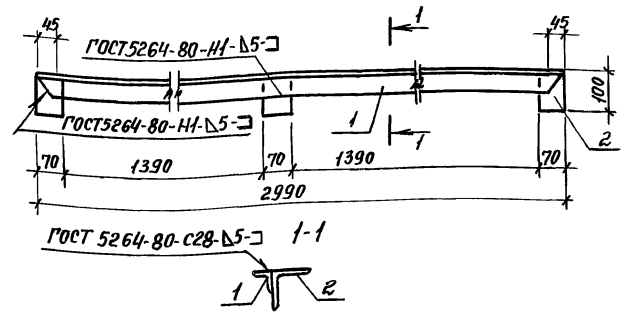

Формат	Зона	Поз.	Обозначение	Наименование	Кол.	Примечание
				Документация		
А3			Т.У	Технические условия		
				Детали		
Б4		1	АР.И.4.1	Уголок Б-45×45×5 ГОСТ 8509-72* / Ст.3 ГОСТ 535-79	1	10.1 кг
				l=2990		
Б4		2	АР.И.4.2	Уголок Б-100×100×8 ГОСТ 8509-72* / Ст.3 ГОСТ 535-79	3	0.854 кг
				l=70		

Привязан:

Инв. №

Нач. отд.	Смирнов		
Н. конт.	Кокрев		
Гл. спец.	Кокрев		
ГИП	Сыркин		
Рук. гр.	Лесковская		
Испол.	Гусева		

т.п. 802-5-39.85 АР.И.4

Изделие закладное МД1

Стадия	Масса	Масшт.
Р.П.	12.66 кг	1:10
Лист	Листов 1	

Госстрой РСФСР Росглавниистройпроект, Горьковгипросельхозстрой

Инв. № подл. | Подп. и дата | Взам. инв. №

20597-04 7

Альбом IV

Типовой проект 802-5-39.85

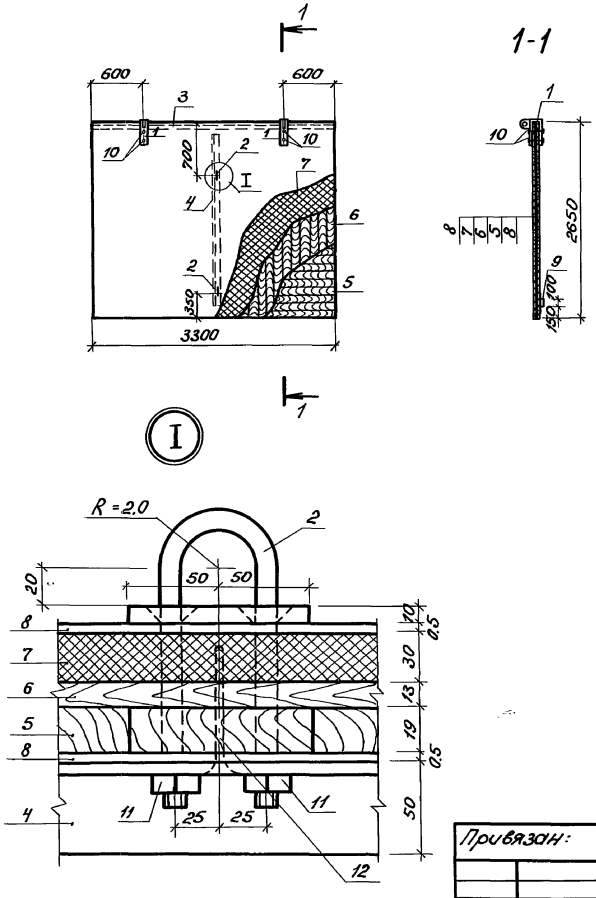

Формат	Зона	Поз.	Обозначение	Наименование	Кол.	Примечание
				Документация		
А3			т.у	Технические условия		
				Детали		
А3		1	КЖ.И.2	МН-1	2	3.14 кг
А3		2	КЖ.И.3	МН-2	2	0.60 кг
				Уголок $\frac{6\text{-}75\times50\times5\ ГОСТ\ 8509\text{-}72^{*}}{Ст.\ 3\ ГОСТ\ 535\text{-}79}$		
Б4		3	КЖ.И.1.1	$l = 3300$	1	15.8 кг
Б4		4	КЖ.И.1.2	$l = 2400$	1	11.5 кг
				Доска $\frac{ГОСТ\ 8486\text{-}66^{**}}{сосна,\ сорт\ 3\ \varphi \leq 20\%}$		
Б4		5	КЖ.И.1.3	100×19 $l = 3300$	27	0.17 $м^3$
Б4		6	КЖ.И.1.4	100×13 $l = 2650$	33	0.11 $м^3$
				Материалы		
		7		Минеральная вата		
				$\delta = 30$ мм ГОСТ 4640-76		0.26 $м^3$
		8		Сталь кровельная		
				$\delta = 0.5$ мм ГОСТ 17715-72*		18.2 $м^2$
		9		Резина ГОСТ 7338-77		0.33 $м^2$
				Стандартные изделия		
		10		Гвозди К3×40 ГОСТ 4028-63*	1	кг
		11		Гайка М10-7Н.5 ГОСТ 5915-70*	4	
		12		Шурупы ф6 ГОСТ 1147-80	1	кг

Привязан:

Инв. №

Нач.отд.	Смирнов	
Гл.спец.	Кокрев	
ГИП	Сыркин	
Рук.гр.	Лесковская	
Испол.	Волкова	
Н.конт.	Кокрев	

т.п. 802-5-39.85 КЖ.И.1

Крышка бункера КБ-1

Стадия	Масса	Масштаб
р.п.		1:50

Лист | Листов 1

Госстрой РСФСР
Росславнийстройпроект,
Горьковгипросельхозстрой

Инв.№ подл. | Подпись и дата | Взам.инв.№

Копировал Курвина 20597-04 8 Формат А3

Типовой проект 802-5-39.85 Альбом IV

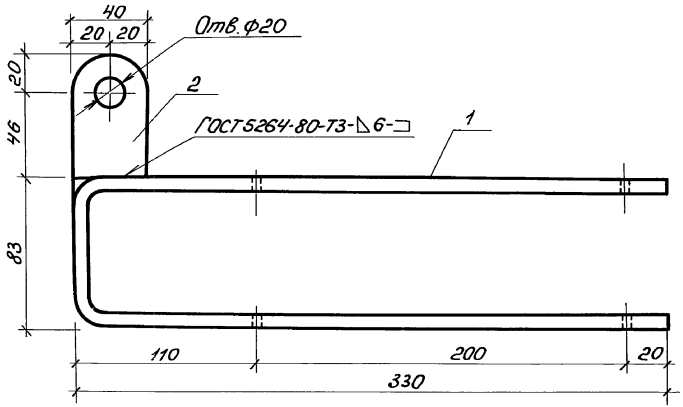

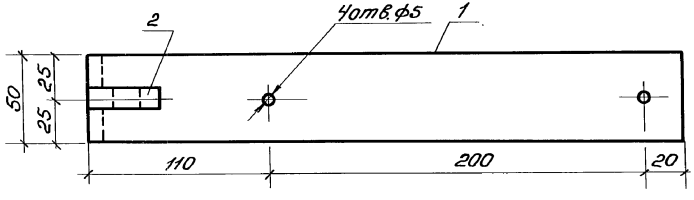

Формат	Зона	Поз.	Обозначение	Наименование	Кол.	Примечание
				Документация		
А3			Т.У	Технические условия		
				Детали		
Б4		1	КЖ.И.2.1	Полоса 10×50 ГОСТ 103-76 / Ст.3 ГОСТ 535-79	1	2.90кг
				ℓ=740		
Б4		2	КЖ.И.2.2	Полоса 10×40 ГОСТ 103-76 / Ст.3 ГОСТ 535-79	1	0.24кг
				ℓ=66		

Взам.инв.№ | Подпись и дата | Инв.№ подл.

Привязан:

Инв.№

Нач.отд.	Смирнов	
Н.конт.	Кокрев	
Гл.спец.	Кокрев	
ГИП	Сыркин	
Рук.гр.	Лесковская	
Испол.	Чибисова	

т.п. 802-5-39.85 КЖ.И.2

МН-1

Стадия	Масса	Масштаб
р.п.	3.14кг	1:2
Лист	Листов 1	

Госстрой РСФСР
Росславниистройпроект,
Горьковгипросельхозстрой

Копировал Курвина 20597-04 9 Формат А3

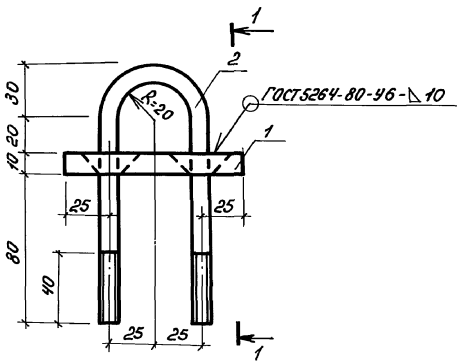

1-1

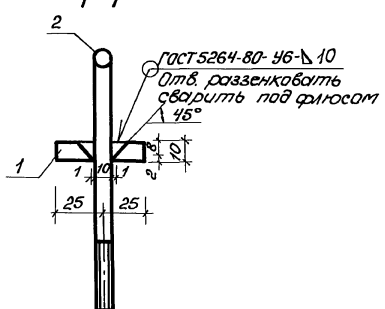

Формат	Зона	Поз.	Обозначение	Наименование	Кол.	Примечание
				Документация		
А3			Т.У	Технические условия		
				Детали		
Б4		1	КЖИ.3.1	Полоса 10×100 ГОСТ 103-76 Ст.3 ГОСТ 535-79	1	0.39 кг
				ℓ=50		
Б4		2	КЖИ.3.2	ф10А-I ГОСТ 5781-82 ℓ=340	1	0.21 кг

Привязан:

Инв.№

Нач.отд	Смирнов	
Н.контр	Кокрев	
Д.спец	Кокрев	
ГИП	Сыркин	
Рук.гр.	Лесковская	
Испол.	Волкова	

т.п. 802-5-39.85 КЖИ.3

МН-2

Стадия	Масса	Масштаб
р.п.	0.60кг	1:2
Лист	Листов 1	

Госстрой РСФСР
Ростовгипростройпроект
Горьковгипросельхозстрой

Инв.№ подл. | Подпись и дата | Взам. инв.№

Копировал Курвина 20597-0410 Формат А3

Типовой проект 802-5-39.85 Альбом IV

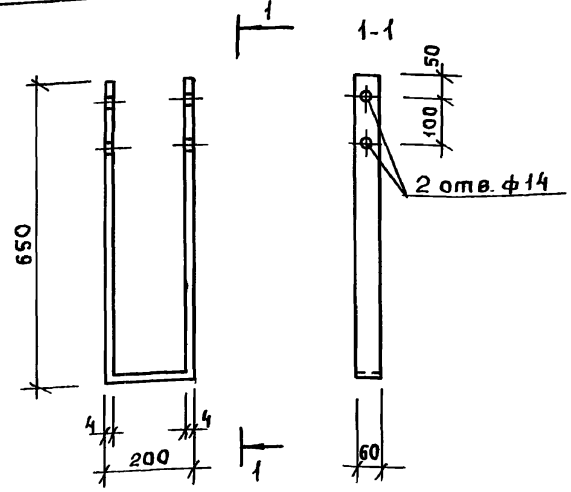

Привязан:

Инв. №

Взам. инв. № | Подпись и дата | Инв. № подл.

Нач. отд	Смирнов	Подп.	
Н. контр	Кокрев	"	
Гл. спец	Кокрев	"	
ГИП	Сыркин	"	
Рук. гр.	Лесковская	"	
Испол.	Чибисова	"	

Т. П. 802-5-39.85 КЖ. И. 4

Анкер А-2

Стадия	Масса	Масштаб
Р. П.	3.0кг	1:10
Лист	Листов 1	

Полоса 4х60 ГОСТ 103-76 / Ст. 3 ГОСТ 535-79 ℓ=1500

Госстрой РСФСР Росглавниистройпроект Горьковгипросельхозстрой

Формат А4

Типовой проект 802-5-39.85 Альбом IV

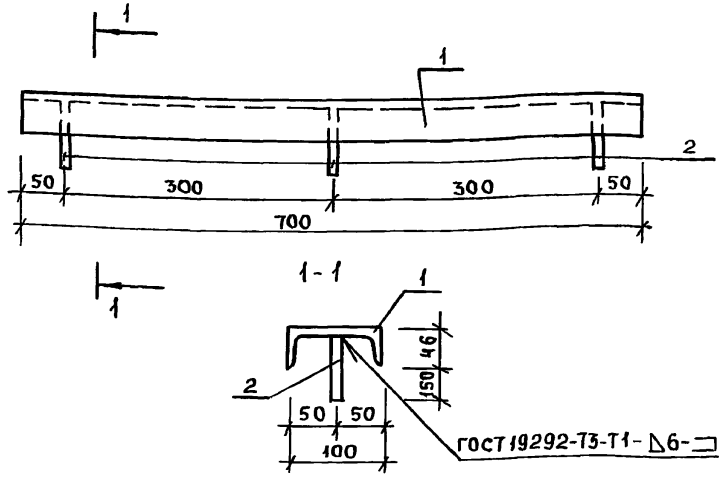

Формат	Зона	Поз.	Обозначение	Наименование	Кол.	Примечание
				Документация		
А3			Т.У	Технические условия		
				Детали		
				Швеллер 10 ГОСТ 8240-72* / Ст.3 ГОСТ 535-79		
БЧ		1	КЖ. И. 5.1	ℓ=700	1	6.06
БЧ		2	КЖ. И. 5.2	ф6А-I ГОСТ 5781-82 ℓ=192	3	0.04

Привязан:

Инв. №

Взам. инв. № | Подпись и дата | Инв. № подл.

Нач. отд	Смирнов	Подп.	
Н. контр.	Кокрев	"	
Гл. спец.	Кокрев	"	
ГИП	Сыркин	"	
Рук. гр.	Лесковская	"	
Испол.	Волкова	"	

Т. П. 802-5-39.85 КЖ. И. 5

Закладная деталь ЗД-4

Стадия	Масса	Масштаб
Р. П.	6.18кг	1:5
Лист	Листов 1	

Госстрой РСФСР Росглавниистройпроект Горьковгипросельхозстрой

Формат А4

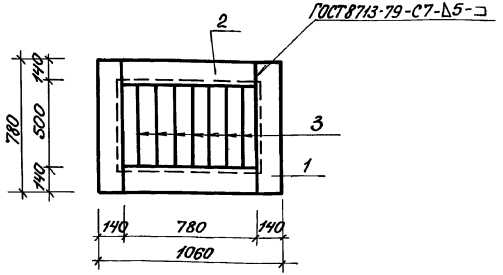

Формат	Зона	Поз.	Обозначение	Наименование	Кол.	Примечание
				Документация		
А3			Т.У	Технические условия		
				Детали		
				Швеллер 14 ГОСТ 8240-72* Ст.3 ГОСТ 535-79		
Б4		1	К.Ж.И.6.1	ℓ=780	2	9.59 кг
Б4		2	К.Ж.И.6.2	ℓ=780	2	9.59 кг
Б4		3	К.Ж.И.6.3	ФбА-I ГОСТ 5781-82 ℓ=500	7	0.10 кг

Привязан:

Инв. №

Инв.№ подл. | Подпись и дата | Взам.инв.№

Нач.отд.	Смирнов		
Гл.спец.	Кокрев		
ГИП	Сыркин		
Рук.гр.	Лесковская		
Исполн.	Чубисова		
Н.контр.	Кокрев		

т.п. 802-5-39.85 К.Ж.И.6

Рама РМ-1

Стадия	Масса	Масштаб
р.п.	39.06 кг	1:20
Лист	Листов 1	

Госстрой РСФСР Росславнистроипроект Горьковгипросельхозстрой

Формат А4

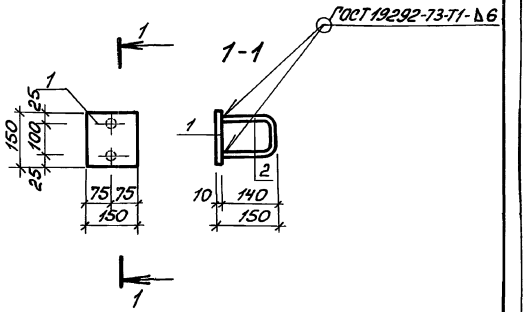

Формат	Зона	Поз.	Обозначение	Наименование	Кол.	Примечание
				Документация		
А3			Т.У	Технические условия		
				Детали		
Б4		1	К.Ж.И.7.1	Полоса 10х150 ГОСТ 103-76 Ст.3 ГОСТ 535-79 ℓ=150	1	1.76 кг
Б4		2	К.Ж.И.7.2	ФбА-I ГОСТ 5781-82* ℓ=380	2	0.68 кг

Привязан:

Инв. №

Инв.№ подл. | Подпись и дата | Взам.инв.№

Нач.отд.	Смирнов		
Гл.спец.	Кокрев		
ГИП	Сыркин		
Рук.гр.	Лесковская		
Испол.	Губикова		
Н.контр.	Кокрев		

т.п. 802-5-39.85 К.Ж.И.7

Закладная деталь ЗД-2

Стадия	Масса	Масштаб
р.п.	3.12 кг	1:10
Лист	Листов 1	

Госстрой РСФСР Росславнистроипроект Горьковгипросельхозстрой

Альбом IV

Типовой проект 802-5-39.85

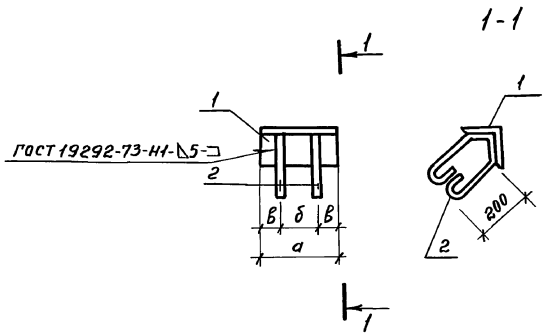

Формат	Зона	Поз.	Обозначение	Наименование	Кол-во на исполнение КЖ -	01	02	Примечание
				Документация				
А3			Т.У	Технические условия				
				Детали				
				Уголок Б-50×50×5 ГОСТ 8509-72* Ст.3 ГОСТ 535-79				
Б4		1	КЖ.И.8.1	ℓ = 100	1			0.38 кг
			КЖ.И.8.2	ℓ = 600		1		2.26 кг
			КЖ.И.8.3	ℓ = 120			1	0.45 кг
Б4		2	КЖ.И.8.4	Ф6А-I ГОСТ 5781-82 ℓ = 620	2	2	2	0.14 кг
				Шифр	ЗД-1	ЗД-3	ЗД-5	

Обозначение	а	б	в	Масса
КЖ.И.10	100	50	25	0,66 кг
-01	600	400	100	2.54 кг
-02	120	70	25	0.73 кг

Взам.инв.№ | Подпись и дата | Инв.№ подл.

Привязан:

Инв №

Нач.отд.	Смирнов
Н.конт.	Кокрев
Гл.спец.	Кокрев
ГИП	Сыркин
Рук.гр.	Лесковская
Испол.	Волкова

т.п. 802-5-39.85 КЖ.И.8

Закладная деталь (ЗД-1, ЗД-3, ЗД-5)

Стадия	Масса	Масшт.
р.п.	см. табл.	1:20

Лист | Листов 1

Госстрой РСФСР
Росглавниистройпроект
Горьковгипросельхозстрой

Пров. [illegible] 14.4.89г Коп. Франция

20597-04 13

Альбом IV

Типовой проект 802-5-39.85

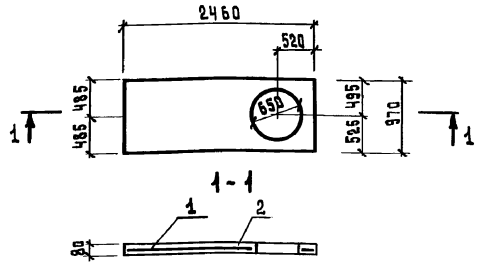

Формат	Зона	Поз.	Обозначение	Наименование	Кол.	Примечание
				Документация		
А3			Т.у.	Технические указания		
				Сборочные единицы		
		1	КЖ.И.11.1	Сетка арматурная	1	8.29 кг
				Материалы		
		2		Бетон марки 200	0.19м³	

Привязан:

Взам. инв. №

Подп. и дата

Инв. № подл.

Нач. отд	Смирнов	
Гл. спец.	Кокрев	
ГИП	Сыркин	
Рук. гр.	Лесковская	
Испол.	Чибисова	
Н. контр	Лесковская	

т.п. 802-5-39.85 КЖИ. 9

Монолитная плита П-1

Стадия	Масса	Масштаб
Р.П		1:50
Лист	Листов 1	

Госстрой РСФСР Росглавниистроипроект Горьковгипросельхозстрой

Копировал Данченко Формат А-4

Альбом IV

Типовой проект 802-5-39.85

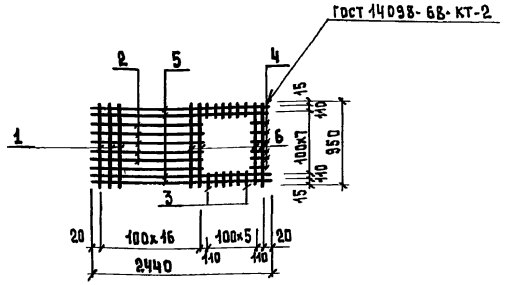

Формат	Зона	Поз.	Обозначение	Наименование	Кол.	Примечание
				Документация		
А3			Т.у.	Технические условия		
				Детали		
Б.Ч		1	КЖ.И.12.1	ф 6 А-I ГОСТ 5781-82 ℓ=950	13	0.21 кг
Б.Ч		2	КЖ.И.12.2	ф 6 А-I ГОСТ 5781-82 ℓ=1630	6	0.36 кг
Б.Ч		3	КЖ.И.12.3	ф 6 А-I ГОСТ 5781-82 ℓ=140	7	0.031 кг
Б.Ч		4	КЖ.И.12.4	ф 6 А-I ГОСТ 5781-82 ℓ=150	6	0.033 кг
Б.Ч		5	КЖ.И.12.5	ф 10 А-II ГОСТ 5781-82 ℓ=2440	4	1.51 кг
Б.Ч		6	КЖ.И.12.6	ф 10 А-II ГОСТ 5781-82 ℓ=950	4	0.58 кг

Привязан:

Взам. инв. №

Подп. и дата

Инв. № подл.

Нач. отд	Смирнов	
Гл. спец.	Кокрев	
ГИП	Сыркин	
Рук. гр.	Лесковская	
Испол.	Чибисова	
Н. контр	Лесковская	

т.п. 802-5-39.85 КЖИ. 10

Сетка арматурная С-1

Стадия	Масса	Масштаб
Р.П	13.7 кг	1:50
Лист	Листов 1	

Госстрой РСФСР Росглавниистроипроект Горьковгипросельхозстрой

Копировал Данченко Формат А-4

Типовой проект 802-5-39.85 Альбом IV

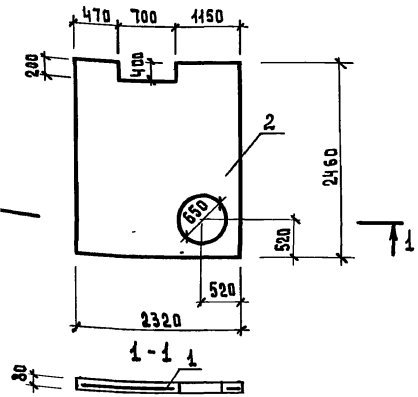

Формат	Зона	Поз.	Обозначение	Наименование	Кол.	Примечание
				Документация		
А3			т.ч.	Технические условия		
		1	КЖИ 13.1	**Сборочные единицы**		
				Сетка арматурная С-2	1	31.17 кг
		2		**Материалы**		
				Бетон марки 200	0,55	м³

Привязан:

Инв. № подл. | Подп. и дата | Взам. инв. №

Нач. отд	Смирнов	
Гл. спец.	Кокрев	
ГИП	Сыркин	
Рук. гр.	Лескавская	
Исполн.	Чибисова	
Н. контр	Лескавская	

т.п. 802-5-39.85 КЖИ 11

Монолитная плита П-2

Стадия	Масса	Масштаб
Р.П		1:50
Лист	Листов 1	

Госстрой РСФСР Росглавнистройпроект Горьковгипросельхозстрой

Копировал Данченко Формат А4

Типовой проект 802-5-39.85 Альбом IV

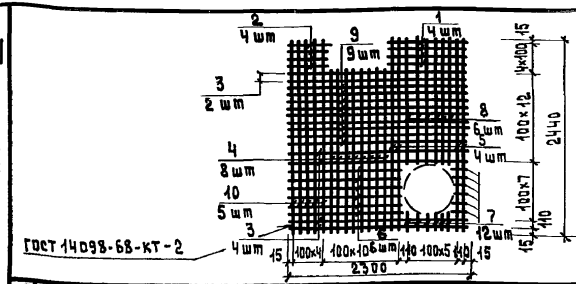

Формат	Зона	Поз.	Обозначение	Наименование	Кол.	Примечание
				Документация		
А3				Технические условия		
				Детали		
Б.4		1	КЖ.И. 14.1	ф 6А-I ГОСТ 5781-82 ℓ=1130	4	0.25 кг
Б.4		2	КЖ.И. 14.2	То же ℓ=430	4	0.095 кг
Б.4		3	КЖ.И. 14.3	ф 10А-II ГОСТ 5781-82 ℓ=2300	6	1.42 кг
Б.4		4	КЖ.И. 14.4	ф 6А-I ГОСТ 5781-82 ℓ=2040	8	0.45 кг
Б.4		5	КЖ.И. 14.5	ф 10А-II ГОСТ 5781-82 ℓ=2440	4	1.51 кг
Б.4		6	КЖ.И. 14.6	ф 6А-I ГОСТ 5781-82 ℓ=1430	6	0.31 кг
Б.4		7	КЖ.И. 14.7	То же ℓ=140	12	0.031 кг
Б.4		8	КЖ.И. 14.8	" ℓ=1630	6	0.36 кг
Б.4		9	КЖ.И. 14.9	" ℓ=2300	9	0.51 кг
Б.4		10	КЖ.И. 14.10	" ℓ=2440	5	0.53 кг

Привязан:

Инв. № подл. | Подп. и дата | Взам. инв. №

Нач. отд	Смирнов	
Гл. спец.	Кокрев	
ГИП	Сыркин	
Рук. гр.	Лескавская	
Исполн.	Чибисова	
Н. контр	Лескавская	

т.п. 802-5-39.85 КЖИ-12

Сетка арматурная С-2

Стадия	Масса	Масштаб
Р.П	31.17 кг	1:50
Лист	Листов 1	

Госстрой РСФСР Росглавнистройпроект Горьковгипросельхозстрой

20597-04 15 Копировал Данченко Формат А4

Типовой проект 802-5-39.85 Альбом IV

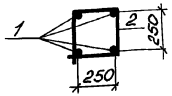

Развертка

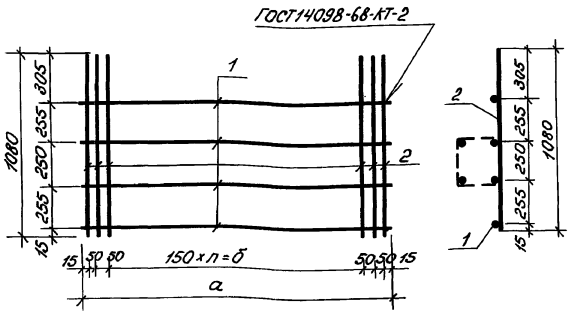

Формат	Зона	Поз.	Обозначение	Наименование	кол-во на исполн. КЖ.И.13 —	01		Примечание
				Документация				
А3			т.у	Технические условия				
				Сборочные единицы				
Б4		1	КЖ.И.13.1	ф8А-III ГОСТ 5781-82 ℓ=1580	4			0.62кг
			КЖ.И.13.2	ф8А-III ГОСТ 5781-82 ℓ=1880		4		0.74кг
Б4		2	КЖ.И.13.3	ф5Вр I ГОСТ 6727-80 ℓ=1080	14	16		0.17кг
				Марка	С-3	С-4		

Обозначение	а	б	n	Масса
КЖ.И.13	1580	1350	9	4.86кг
-01	1880	1650	11	5.68кг

Привязан:

Инв. №

Нач.отд.	Смирнов	
Гл.спец.	Кокрев	
ГИП	Сыркин	
Рук.гр.	Лесковская	
Испол.	Волкова	
Н.конт.	Кокрев	

т.п. 802-5-39.85 КЖ.И.13

Сетка арматурная (С-3, С-4)

Стадия	Масса	Масштаб
р.п.	4.86кг 5.68кг	1:20

Лист | Листов 1

Госстрой РСФСР Росглавниистройпроект Горьковгипросельхозстрой

Инв.№ подл. | Подпись и дата | Взам.инв.№

Копировал Курвина 20597-04 16 Формат А3

Альбом IV

Типовой проект 802-5-39.85

Ведомость расхода стали на элемент, кг

Марка элемента	Изделия арматурные. Арматура класса А-I ГОСТ 5781-82 ф6		А-II ф10		А-III ф8		Вр. I ГОСТ 6727-80 ф5		Общий расход
П-1	5.31		8.36						13.67
П-2	16.61		14.56						31.17
С-3					2.48		2.38		4.86
С-4					2.96		2.72		5.68

Привязан:

Инв. №

Нач.отд.	Смирнов	
Н.конт.	Кокрев	
Гл.спец.	Кокрев	
ГИП	Сыркин	
Рук.гр.	Лесковская	
Испол.	Волкова	

т.п. 802-5-39.85 КЖ.И.14

Ведомость расхода стали на 1 элемент (П-1, П-2, С-3, С-4)

Стадия	Лист	Листов

Госстрой РСФСР Росглавниистройпроект, Горьковгипросельхозстрой

Инв.№ подл. | Подпись и дата | Взам.инв.№

Формат А4

Альбом IV

Типовой проект 802-5-39.85

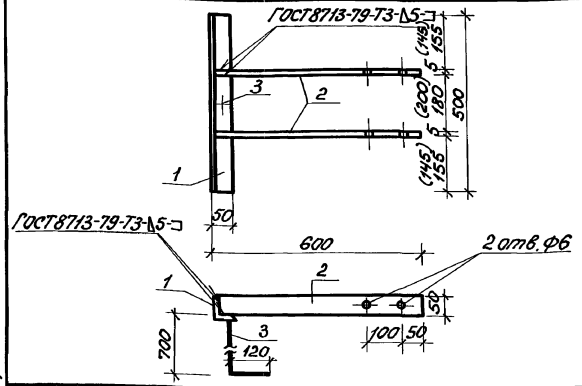

Формат	Зона	Поз.	Обозначение	Наименование	Кол.	Примечание
				Документация		
А3			Т.У	Технические условия		
				Детали		
Б4		1	КД.И.1.1	Уголок Б-50×50×5 ГОСТ 8509-72* / Ст.3 ГОСТ 535-79* ℓ=500	1	1.9 кг
Б4		2	КД.И.1.2	Полоса 5×50 ГОСТ 103-76 / Ст.3 ГОСТ 535-79* ℓ=600	2	1.2 кг
Б4		3	КД.И.1.3	ф12 А-I ГОСТ 5781-82 ℓ=830	1	0.74 кг

Размеры в скобках для $t^\circ = -40^\circ C$

Привязан:

Инв. №

Нач.отд.	Смирнов	
Н.конт.	Кокрев	
Гл.спец.	Кокрев	
ГИП	Сыркин	
Рук.гр.	Лесковская	
Испол.	Золина	

т.п. 802-5-39.85 КД.И.1

Анкер А-3

Стадия	Масса	Масштаб
р.п.	5.04 кг	1:10

Лист | Листов 1

Госстрой РСФСР Росглавниистройпроект, Горьковгипросельхозстрой

Инв.№ подл. | Подпись и дата | Взам.инв.№

20597-0417 Копировал Курвина

Формат А4

Альбом IV

Типовой проект 802-5-39.85

Инв.№ подл. | Подпись и дата | Взам.инв.№

Рис. 1

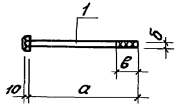

Формат	Зона	Поз.	Обозначение	Наименование	Кол. на исполнение КД.И.2 –	01	02	03	04	05	06			Примечание
				Документация										
А3			ТУ	Технические условия										
				Детали										
А3		1	КД.И.2.1	Болт М16 ℓ=330	1									0.56кг
			КД.И.2.2	ℓ=400			1							0.67кг
				Стандартные изделия										
				Болт М16-8g×60.58ГОСТ7798-70*										
				ℓ=170		1								0.303кг
				ℓ=300				1						0.508кг
				ℓ=240					1					0.414кг
				Болт М10-8g×60.58ГОСТ7798-70*										
				ℓ=130						1				0.092кг
				ℓ=50							1			0.043кг
		2		Гайка М16-7Н.5ГОСТ5915-70*	1	1	1	1	1					0.033кг
				Гайка М10-7Н.5ГОСТ5915-70*						1	1			0.011кг
		3		Шайба 16.01.019ГОСТ11371-78	1	1	1	1	1					0.011кг
				Шайба 10.01.019ГОСТ11371-78						1	1			0.004кг
				Шифр	МС3	МС4	МС5	МС6	МС7	МС8	МС9			

Обозначение	Марка	Рис.	Размер а	Размер б	Размер в	Масса
КД.И.2	МС3	1	330	М16	60	0.60кг
-01	МС4	1	170	М16	44	0.34кг
-02	МС5	1	400	М16	60	0.71кг
-03	МС6	1	300	М16	44	0.552кг
-04	МС7	1	240	М16	44	0.458кг
-05	МС8	1	130	М10	26	0.107кг
-06	МС9	1	50	М10	26	0.058кг

Привязан:

Инв.№

Нач.отд.	Смирнов	
Н.контр.	Лесковская	
Гл.спец.	Кокрев	
ГИП	Сыркин	
Рук.гр.	Лесковская	
Испол.	Волкова	

т.п. 802-5-39.85 КД.И.2

Соединительный элемент (МС3÷МС9)

Стадия	Масса	Масштаб
	см.	
р.п.	табл.	1:10
Лист	Листов 1	

Госстрой РСФСР Ярославниистройпроект Горьковгипросельэлектрострой

Копировал Курвина 20597-04 18 Формат А3

Альбом IV

Типовой проект 802-5-39.85

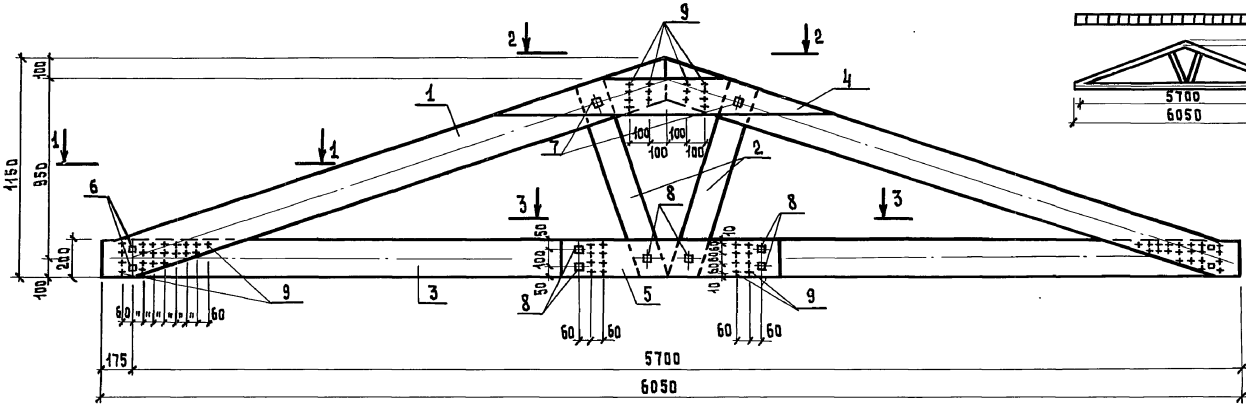

1-1

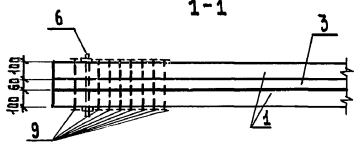

2-2

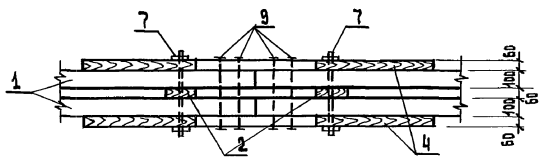

3-3

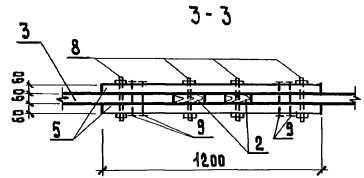

Привязан:	Нач. отд.	Смирнов	
	Гл. спец.	Кокрев	
	ГИП	Сыркин	
	Рук. гр.	Лесковская	
Инв. №	Исполн.	Волкова	
	Н. контр.	Лесковская	

т.п. 802-5-39.85 КДИ-3 СБ

Ферма деревянная ФД-1
Сборочный чертеж

Стадия	Масса	Масштаб
Р.П.	362.3кг	1:20

Лист 1 | Листов 1

Госстрой РСФСР
Росглавнистройпроект
Горьковгипросельхозстрой

Инв. № подл. | Подп. и дата | Взам. инв. №

Копировал Данченко 20597-0419 Формат А-3

Альбом IV

Типовой проект 802-5-39.85

Формат	Зона	Поз.	Обозначение	Наименование	Кол.	Примечание
				Документация		
А3			КД.И.3сб	Сборочный чертеж		
				Детали		
				Брус ГОСТ 8486-66** сосна или ель сорт 2 Ф 25%		
		1	КД.И.3.1	100×200 ℓ=3300	4	0,264 м³
				Доска ГОСТ 8486-66** сосна или ель сорт 2 Ф 25%		
		2	КД.И.3.2	60×150 ℓ=1100	2	0.020 м³
		3	КД.И.3.3	60×200 ℓ=6050	1	0.073 м³
		4	КД.И.3.4	60×200 ℓ=1940	2	0.046 м³
		5	КД.И.3.5	60×200 ℓ=1200	2	0.029 м³
				Стандартные изделия		
		6		Болт М20 ГОСТ 7798-70 ℓ=320	4	0.800 кг
		7		Болт М20 ГОСТ 7798-70 ℓ=440	2	1.200 кг
		8		Болт М20 ГОСТ 7798-70 ℓ=240	6	0.600 кг
		9		Гвозди К3×40 ГОСТ 4028-63*	144	4.500 кг

Привязан:

Инв. №

Взам. инв. №

Подпись и дата

Инв. № подл.

Нач.отд.	Смирнов	
Н.конт.	Кокрев	
Гл.спец.	Кокрев	
ГИП	Сыркин	
Рук.гр.	Лесковская	
Исполн.	Волкова	

т.п. 802-5-39.85 КД.И.3

Ферма деревянная ФД-1

Стадия	Лист	Листов
р.п.		

Госстрой РСФСР Росглавниистройпроект Горьковгипросельхозстрой

Формат А4

Альбом IV

Типовой проект 802-5-39.85

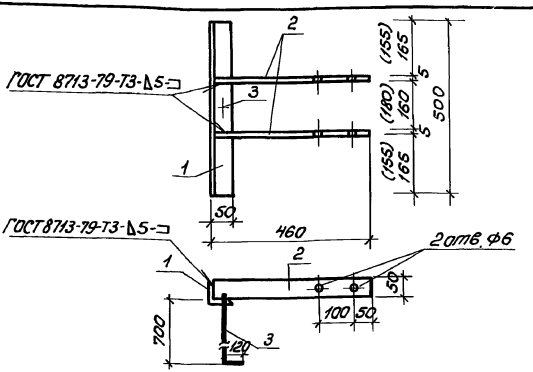

Формат	Зона	Поз.	Обозначение	Наименование	Кол.	Примечание
				Документация		
А3			Т.У	Технические условия		
				Детали		
Б4		1	КД.И.4.1	Уголок Б-50×50×5 ГОСТ 8509-72* Ст.3 ГОСТ 535-79* ℓ=500	1	1.9 кг
Б4		2	КД.И.4.2	Полоса 5×50 ГОСТ 103-76 Ст.3 ГОСТ 535-79* ℓ=460	2	0.9 кг
Б4		3	КД.И.4.3	Стержень ф12 ГОСТ 2590-71 ℓ=830	1	0.74 кг

Размеры в скобках для $t° = -40°C$

Привязан:

Инв. №

Взам. инв. №

Подпись и дата

Инв. № подл.

Нач.отд.	Смирнов	
Н.конт.	Кокрев	
Гл.спец.	Кокрев	
ГИП	Сыркин	
Рук.гр.	Лесковская	
Исполн.	Волкова	

т.п. 802-5-39.85 КД.И.4

Анкер А-4

Стадия	Масса	Масштаб
р.п.	4.44 кг	

Лист | Листов 1

Госстрой РСФСР Росглавниистройпроект Горьковгипросельхозстрой

Копировал Курвина 20597-04 20 Формат А4

Альбом IV

Типовой проект 802-5-39.85

Рис. 1

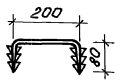

Рис. 2

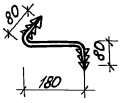

Обозначение	Рис.	Материал	Масса кг
КД.И.5	1	ф10А-I ГОСТ 5781-82 С=360	0,22
-01	2	ф10А-I ГОСТ 5781-82 С=340	0.21

Привязан:

Инв. №

Начотд.	Смирнов		
Н.конт.	Кокрев		
Гл.спец.	Кокрев		
ГИП	Сыркин		
Рук.гр.	Лесковская		
Испол.	Волкова		

т.п. 802-5-39.85 КД.И.5

Соединительный элемент (МС-1, МС-2)

Стадия	Масса	Масштаб
р.п.	0,21кг	1:10
Лист	Листов 1	

Госстрой РСФСР
Росславнинстройпроект
Горьковгипрогельхозстрой

Инв. № подл. | Подпись и дата | Взам. инв. №

Копировал Курвина Формат А4

20597-04 21

Альбом IV

Типовой проект 802-5-39.85

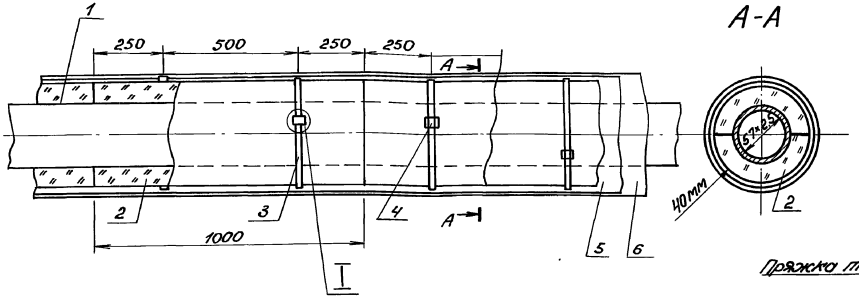

А-А



Узел I

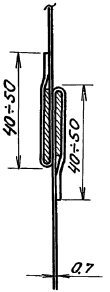

Формат	Зона	Поз.	Обозначение	Наименование	Кол.	Примеч.
А3		1		Бризол в 2 слоя по холодной		
				изольной мастике	1.8	
		2		Полуцилиндры теплоизоля-		
				ционные из минеральной		
				ваты на синтетическом		
				связующем Гост 23208-78	0.12	
		3		Бандаж Лента М-0,7×20	0.8	кг
				Гост 3560-73		
		4		Пряжка тип I ТУ36-1492-77	10	шт.
		5		Рубероид	4.3	
		6		Стеклопластик рулон-		
				ный ТУ 6-11-145-74	4.3	

1. Необходимо изолировать участок паропровода подающего проложенного внутри кормосмесительной.
2. Наружный диаметр трубопровода 57 мм.
3. Расчетная среднегодовая температура на подающем трубопроводе -100°С.
4. Температура помещения +16°С.
5. Крепление трубопровода выполнено уголком 50×50×5 к стене.

Привязан:

Инв. №

Нач.отд.	Смирнов	
Гл.спец.		
ГИП	Сыркин	
Рук.гр.	Бушуева	
Исполн.	Сидорова	
Н.конт.	Бушуева	

т.п. 802-5-39.85 ОВН

Конструкция изоляции трубопровода $d_н$ 57мм

Стадия	Масса	Масштаб
р.п.		

Лист 1 Листов 1

Госстрой РСФСР
Росславнийстройпроект
Горьковгипросельхозстрой

Инв. № подл. | Подпись и дата | Взам. инв. №

Копировал Курвина 20597-04 22 Формат А3

Альбом IV

Типовой проект 802-5-39.85

Формат	Зона	Поз.	Обозначение	Наименование	Кол	Примеч
				Документация		
А3			А12 А040. 000 СБ	Сборочный чертеж		
				Сборочные единицы		
А4		1	А12 А040. 010 СБ	Фланец с бобышкой	1	
				Детали		
А4		2	А12 А040. 001	Фланец	1	
А4		3	А12 А040. 002	Прокладка	1	
А4		4	А12 А040. 003	Полоса	1	
				Стандартные изделия		
		5		Бобышка ТУ36.1097-76	1	Изделие ГМА
				БП1-М27×2-55		

Привязан:

Инв. №

Взам. инв. N | Подпись и дата | Инв. № подл.

Нач. отд.	Смирнов	Подп.	
Гл. спец.			
Гип	Сыркин	"	
Рук. гр.	Бушуева	"	
Исполн.	Сидорова	"	
Н. конт.	Бушуева	"	

т.п. 802-5-39.85 А12А040.000

Установка термометра ртутного углового на воздуховоде

Стадия	Лист	Листов
Р. П.	1	2

Госстрой РСФСР
Росглавниистройпроект
Горьковгипросельхозстрой

Пров. [signature] 29.02.88г.

Коп. [signature]

Формат А4

Альбом

Типовой проект 802-5-39.85

Формат	Зона	Поз.	Обозначение	Наименование	Кол	Прим.
		6		Прокладка 28×42	1	Изделие ГМА
				ТУ36, 1103-74		
		7		Винт М5×8.36	4	
				ГОСТ 17473-72		
		8		Шайба 5	4	
				ГОСТ 11371-68		
		9		Шайба 10	4	
				ГОСТ 11371-68		
		10		Гайка М10.4	4	
				ГОСТ 5915-70		
		11		Болт М10×25.36	4	
				ГОСТ 7798-70		
				Прочие изделия		
		12		Термометр технический ртутный угловой ГОСТ 2823-73	1	
				Комплектно с оправой ГОСТ 3029-75		

Привязан:

Инв. №

Взам. инв. N | Подпись и дата | Инв. № подл.

А12А040.000

Лист 2

Формат А4

20597-04 23

Типовой проект 802-5-39.85 Альбом IV

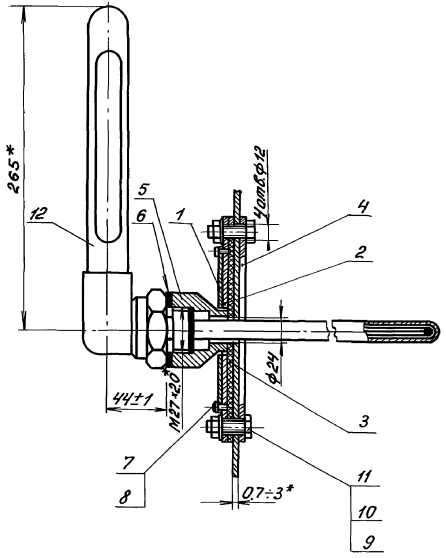

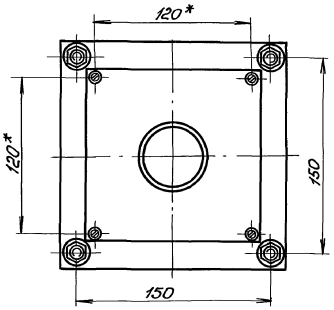

* Размеры для справок

Привязан:					т.п. 802-5-39.85 А12 А040.000-СБ		
					Установка термометра ртутного углового на воздуховоде. Сборочный чертеж	Стадия	Масса	Масшт.
						р.п.	—	1:2
						Лист 1	Листов 1
						Госстрой РСФСР Росглавнинстройпроект Горьковгипросельхозстрой	
Инв. №							

Нач.отд.	Смирнов	
Гл.спец.		
ГИП	Сыркин	
Рук.гр.	Бушуева	
Исполн.	Сидорова	
Н.конт.	Бушуева	

Копировал Курвина 20597-04 24 Формат А3

Инв.№ подл. | Подпись и дата | Взам.инв.

Альбом IV

Типовой проект 802-5-39.85

Формат	Зона	Поз.	Обозначение	Наименование	Кол.	Примеч.
				Документация		
А4			А12А040.010 СБ	Сборочный чертеж		
				Детали		
		1		Бобышка ТУ36.1097-76 БП1-М27×2-55	1	Изделие ГМА
А4		2	А12А040.000-04	Фланец	1	

Привязан:

Инв.№

Инв.№ подл. | Подпись и дата | Взам.инв.№

Нач.отд.	Смирнов		т.п. 802-5-39.85 А12А040.010
Гл.спец.			
ГИП	Сыркин		Фланец с бобышкой
Рук.гр.	Бушуева		
Исполн.	Сидорова		Стадия: Р.П. | Лист: 1 | Листов: 1
Н.контр.	Бушуева		Госстрой РСФСР Росглавниистройпроект Горьковгипросельхозстрой

Копировал Курвина Формат А4

Альбом

Типовой проект 802-5-39.85

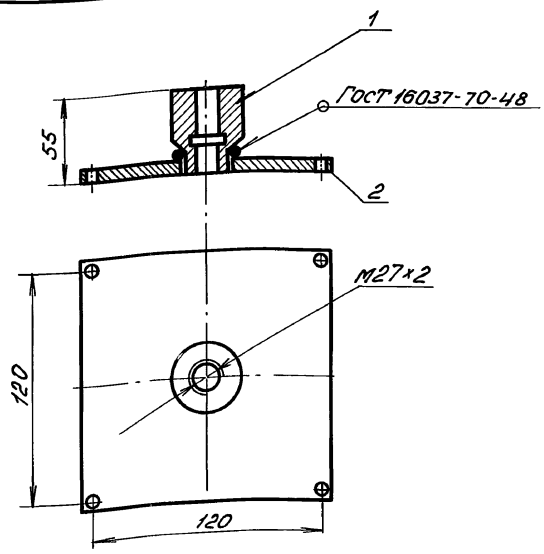

Привязан:

Инв.№

Инв.№ подл. | Подпись и дата | Взам.инв.№

Нач.отд.	Смирнов		т.п. 802-5-39.85 А12А040.000-010 СБ
Гл.спец.			
ГИП	Сыркин		Фланец с бобышкой Сборочный чертеж
Рук.гр.	Бушуева		
Исполн.	Сидорова		Стадия: Р.П. | Масса: 0.8 | Масшт.: 1:2
Н.контр.	Бушуева		Лист 1 | Листов 1
			Госстрой РСФСР Росглавниистройпроект Горьковгипросельхозстрой

Копировал Курвина 20597-04 25 Формат А4

Типовой проект 802-5-39.85 Альбом IV

Rz 160 V(V)

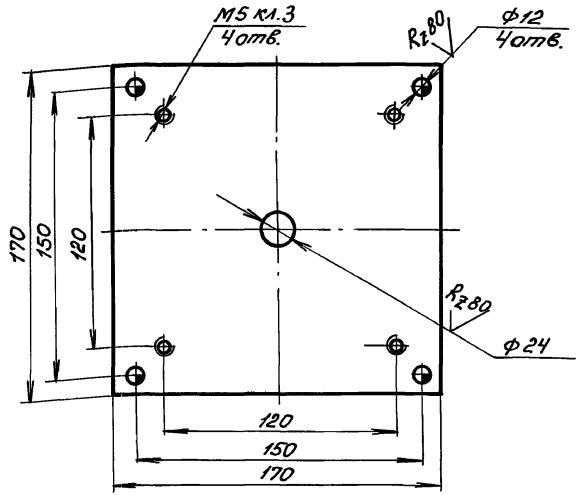

Неуказанные предельные отклонения размеров отверстий H14, остальных $\pm \frac{JT14}{2}$

Привязан:

Инв.№

т.п. 802-5-39.85 А12А040.000-01				
Нач.отд. Смирнов	Фланец	Стадия	Масса	Масшт.
Гл.спец.		р.п.		1:2
ГИП Сыркин		Лист 1	Листов 1	
Рук.гр. Бушуева	ВЗ.0 ГОСТ 19903-74	Госстрой РСФСР Росглавнииистройпроект Горьковгипросельхозстрой		
Испол. Сиборова	Лист 3-III-Ст.3 ГОСТ 16523-70			
Н.контр. Бушуева				

Инв.№ подл. | Подпись и дата | Взам.инв.№

Копировал Курвина Формат А4

Типовой проект 802-5-39.85 Альбом

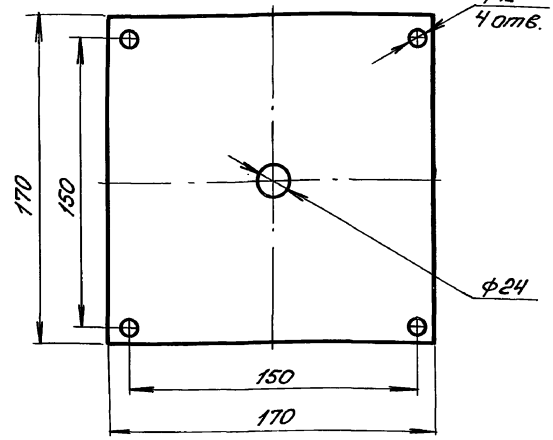

Неуказанные предельные отклонения размеров отверстий H14, остальных $\pm \frac{JT14}{2}$

Привязан:

Инв.№

т.п. 802-5-39.85 А12А040.000-02				
Нач.отд. Смирнов	Прокладка	Стадия	Масса	Масшт.
Гл.спец.		р.п.	0,2	1:2
ГИП Сыркин		Лист 1	Листов 1	
Рук.гр. Бушуева	Паронит ПОН Б ГОСТ 481-71	Госстрой РСФСР Росглавнииистройпроект Горьковгипросельхозстрой		
Испол. Сиборова				
Н.контр. Бушуева				

Инв.№ подл. | Подпись и дата | Взам.инв.№

Копировал Курвина 20597-04 26 Формат А4

Типовой проект 802-5-39.85 Альбом IV

Rz 160 (√)

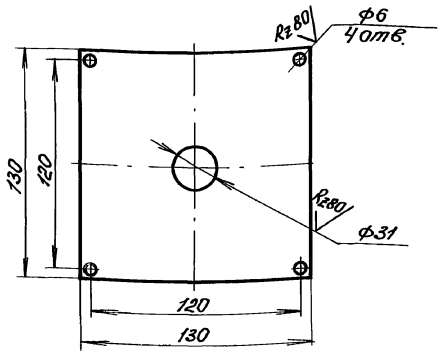

Неуказанные предельные отклонения размеров отверстий Н14, остальных $\pm \frac{IT14}{2}$

Привязан:

Инв. №

Нач. отд.	Смирнов		
Гл. спец.			
ГИП	Сыркин		
Рук. гр.	Бушуева		
Исполн.	Сидорова		
Н. конт.	Бушуева		

т.п. 802-5-39.85 А12А040.000-04

Фланец

Стадия	Масса	Масшт.
р.п.	0.36	1:2

Лист 1 Листов 1

Лист В 4.0 ГОСТ 19904-74 / 3-III-Ст. 3 ГОСТ 16523-70

Госстрой РСФСР Росславнинстройпроект, Горьковгипросельхозстрой

Инв. № подл. | Подпись и дата | Взам. инв. №

Копировал Курвина Формат А4

Типовой проект 802-5-39.85 Альбом

Rz 80 √

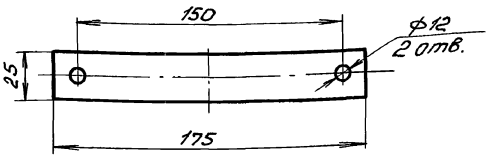

Неуказанные предельные отклонения размеров отверстий Н14

Привязан:

Инв. №

Нач. отд.	Смирнов		
Гл. спец.			
ГИП	Сыркин		
Рук. гр.	Бушуева		
Исполн.	Сидорова		
Н. конт.	Бушуева		

т.п. 802-5-39.85 А12А040.000-03

Полоса

Стадия	Масса	Масшт.
р.п.	0.15	1:2

Лист 1 Листов 1

Полоса 4×25 Ст. 3

Госстрой РСФСР Росславнинстройпроект, Горьковгипросельхозстрой

Инв. № подл. | Подпись и дата | Взам. инв. №

20597-04 27 Копировал Курвина Формат А4

Альбом IV

Типовой проект 802-5-39.85

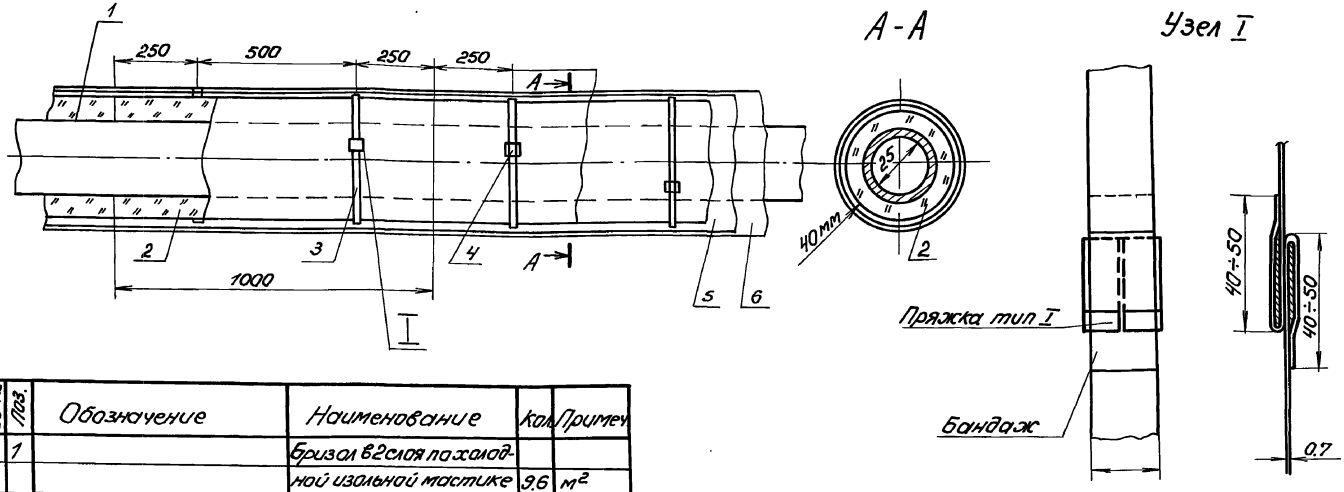

Формат	Зона	Поз.	Обозначение	Наименование	Кол.	Примеч.
А3		1		Бризол в 2 слоя по холодной изольной мастике	9.6	м²
				Полуцилиндры теплоизоляционные из минеральной ваты на синтетическом		
		2		связующем ГОСТ 23208-78	0.77	м³
				Бандаж. Лента М-0.7×20		
		3		ГОСТ 3550-73	4.8	кг
		4		Пряжка тип I ТУ36-1492-77	64	шт
		5		Рубероид	33.6	м²
		6		Стеклопластик рулонный ТУ6-11-145-74	33.6	м²

Взам. инв. №

Подпись и дата

Инв. №1

Привязан:

Инв. №

Нач. отд.	Смирнов	
ГИП	Сыркин	
Рук. гр.	Чернякова	
Испол.	Захарова	
Н. конт.	Лесковская	

т.п. 802-5-39.85 ВК.И.1

Изоляция трубопровода ф 25

Стадия	Лист	Листов
Р.П.	1	1

Госстрой РСФСР
Росглавниигройпроект
Горьковгипрогельхозстрой

Копировал Курвина 20597-04 (28) Формат А3

gost.e-ecolog.ru