ТИПОВОЙ ПРОЕКТ
802-5-39.85

СВИНАРНИК ДЛЯ ОТКОРМА 500 СВИНЕЙ В ГОД

(ДЛЯ ПОДСОБНЫХ ХОЗЯЙСТВ ПРЕДПРИЯТИЙ)

АЛЬБОМ III

ТЕХНОЛОГИЯ И МЕХАНИЗАЦИЯ ПРОИЗВОДСТВЕННЫХ ПРОЦЕССОВ
ВНУТРЕННИЕ ВОДОПРОВОД И КАНАЛИЗАЦИЯ ОТОПЛЕНИЕ И ВЕНТИЛЯЦИЯ ЭЛЕКТРОТЕХНИЧЕСКИЕ ЧЕРТЕЖИ АВТОМАТИЗАЦИЯ САНИТАРНО-ТЕХНИЧЕСКИХ СИСТЕМ

20597-03 Отпускная цена на момент реализации

gost.e-ecolog.ru

ПРИВЯЗАН:

ТИПОВОЙ ПРОЕКТ
802-5-39.85

СВИНАРНИК ДЛЯ ОТКОРМА 500 СВИНЕЙ В ГОД
(ДЛЯ ПОДСОБНЫХ ХОЗЯЙСТВ ПРЕДПРИЯТИЙ)

АЛЬБОМ III

СОСТАВ ПРОЕКТА

АЛЬБОМ I ПОЯСНИТЕЛЬНАЯ ЗАПИСКА

АЛЬБОМ II АРХИТЕКТУРНО – СТРОИТЕЛЬНЫЕ РЕШЕНИЯ КОНСТРУКЦИИ ЖЕЛЕЗОБЕТОННЫЕ, МЕТАЛЛИЧЕСКИЕ И ДЕРЕВЯННЫЕ

АЛЬБОМ III ТЕХНОЛОГИЯ И МЕХАНИЗАЦИЯ ПРОИЗВОДСТВЕННЫХ ПРОЦЕССОВ ВНУТРЕННИЕ ВОДОПРОВОД И КАНАЛИЗАЦИЯ ОТОПЛЕНИЕ И ВЕНТИЛЯЦИЯ ЭЛЕКТРОТЕХНИЧЕСКИЕ ЧЕРТЕЖИ АВТОМАТИЗАЦИЯ САНИТАРНО–ТЕХНИЧЕСКИХ СИСТЕМ

АЛЬБОМ IV СТРОИТЕЛЬНЫЕ ИЗДЕЛИЯ

АЛЬБОМ V СПЕЦИФИКАЦИИ ОБОРУДОВАНИЯ

АЛЬБОМ VI СМЕТЫ

АЛЬБОМ VII ВЕДОМОСТИ ПОТРЕБНОСТИ В МАТЕРИАЛАХ

ПРИМЕНЕННЫЕ МАТЕРИАЛЫ:

ТИПОВОЙ ПРОЕКТ 815-26 ЖИЖЕСБОРНИКИ ЕМКОСТЬЮ 25 $м^3$

Разработан институтом „ГОРЬКОВГИПРОСЕЛЬХОЗСТРОЙ"

Главный инженер института Паламин В.С.

Главный инженер проекта Сыркин Н.С.

Утвержден Главсельстройпроектом МСХ СССР
Приказ № 93 Г от 6.03.85 год
Введен в действие институтом „Горьковгипросельхозстрой"
Приказ 57 от 13.03.85 год

Привязан:

СОДЕРЖАНИЕ АЛЬБОМА

№№ п/п	Наименование листов	Марка листа	№№ стр.
1	Содержание альбома		2
Основной комплект рабочих чертежей марки ТХ			
2	Общие данные	ТХ-1	3
3	Расстановка технологического оборудования. План. Разрез А-А	ТХ-2	4
4	Расстановка технологического оборудования. Фрагмент плана в осях 1-2.		
	Разрез В-В	ТХ-3	5
5	Расстановка технологического оборудования. Разрез Б-Б.	ТХ-4	6
6	Расстановка технологического оборудования. Разрез Г-Г, Д-Д, Е-Е, Ж-Ж	ТХ-5	7
7	Монтаж подвесного пути. План. Разрезы.	ТХ-6	8
8	Установка транспортера ТСН-2.06		
	План. Разрезы.	ТХ-7	9
9	Установка нории I-10. Общий вид. Узлы.	ТХ-8	10
10	Установка нории I-10. Узлы.	ТХ-9	11
11	Установка механизмов для подъема крышки. Общий вид. Разрезы и узлы.	ТХ-10	12
Основной комплект рабочих чертежей марки ОВ			
12	Общие данные (начало)	ОВ-1	13
13	Общие данные (продолжение)	ОВ-2	14
14	Общие данные (окончание)	ОВ-3	15
15	План на отм. ± 0.00. Экспликация		
	помещений.	ОВ-4	16
16	Разрезы 1-1, 2-2. Схемы систем		
	П1, П2, П3, РУ-1, ВЕ-1÷ВЕ-7. Схема		
	пароснабжения.	ОВ-5	17
17	Установка систем П1, П2, П3. М 1:50	ОВ-6	18
Основной комплект рабочих чертежей марки ВК			
18	Общие данные (начало)	ВК-1	19
19	Общие данные (окончание)	ВК-2	20
20	План на отм. ± 0.00. Экспликация		
	помещений.	ВК-3	21
21	Фрагменты плана № 1, 2	ВК-4	22
22	Схемы В1, Т3, Т31	ВК-5	23
23	Схемы К0, К1, К3, К4	ВК-6	24
Основной комплект рабочих чертежей марки ЭМ			
24	Общие данные	ЭМ-1	25
25	План силового оборудования	ЭМ-2	26
26	Расчетная схема электросети		
	380/220 вольт (начало)	ЭМ-3	27
27	Расчетная схема электросети		
	380/220 вольт (окончание)	ЭМ-4	28
28	Молниезащита	ЭМ-5	29
Основной комплект рабочих чертежей марки ЭО			
29	Общие данные	ЭО-1	30
30	План электроосвещения. Расчетная		
	схема осветительной сети.	ЭО-2	31
Основной комплект рабочих чертежей марки АОВ			
31	Общие данные	АОВ-1	32
32	Вентсистема П1, П2, П3. Схема функциональная	АОВ-2	33
33	Система П1, П2, П3. Система соединений		
	внешних проводов.	АОВ-3	34
34	Отопительный агрегат А-1. Схема функ-		
	циональная. Схема электрическая		
	принципиальная управления.	АОВ-4	35
35	Отопительный агрегат А-1. Схема		
	соединений внешних проводок	АОВ-5	36
36	План расположения (начало)	АОВ-6	37
37	План расположения (окончание)	АОВ-7	38

привязан:

Должность	Фамилия	Подпись	Дата

Альбом III

Типовой проект 802-5-39.85

Ведомость чертежей основного комплекта ТХ

Лист	Наименование	Примечание
1	Общие данные.	
2	Расстановка технологического оборудования. План. Разрез А–А.	
3	Расстановка технологического оборудования. Фрагмент плана в осях 1-2. Разрез В-В.	
4.	Расстановка технологического оборудования. Разрез Б-Б.	
5.	Расстановка технологического оборудования. Разрезы Г-Г, Д-Д, Е-Е, Ж-Ж.	
6	Монтаж подвесного пути. План. Разрезы.	
7	Установка транспортера ТСН-2.0Б. План. Разрезы.	
8	Установка нории I-10. Общий вид. Узлы.	
9	Установка нории I-10. Узлы.	
10	Установка механизмов для подъема крышки. Общий вид. Разрезы и узлы.	

Ведомость основных комплектов

Обозначение	Наименование	Примечание
ТХ	Технология и механизация производственных процессов	
АР	Архитектурно-строительные решения.	
КЖ	Конструкции железобетонные	
КМ	Конструкции металлические	
ВК	Внутренние водопровод и канализация.	
ОВ	Отопление и вентиляция	
ЭМ	Электротехнические чертежи.	
АОВ	Автоматизация санитарно-технических систем.	

Ведомость ссылочных и прилагаемых документов

Обозначение	Наименование	Примечание
	Ссылочные документы	
Серия 4.800-3 вып. 2,4,5,6,7	Установочные чертежи машин и механизмов для животноводческих и птицеводческих ферм и зданий.	
ТС-11 Габарит „0" черт. У-62.11.000	Стол технологический	Альб. норм. „Гипромэ" Арх. №770/7619 лист 15
	Труба взрыворазрядная	По черт. „Промзернопроект" Арх. № 7877/6500
СПН-1	Патрубок к нориям I-10	По черт. „Промзернопроект" Арх. № 7155/791
СС 10	Сектор	По черт. „Промзернопроект" Арх. № 7155/1646
СТ-1	Труба	По черт. „Промзернопроект" Арх. № 7155/721
	Прилагаемые документы	
ТХ.СО 1	Спецификация технологического оборудования.	Альбом V
ТХ.СО 2	Спецификация оборудования монтажа подвесного пути.	Альбом V
ТХ.СО 3	Спецификация оборудования установки нории I-10.	Альбом V
ТХ.СО 4	Спецификация оборудования установки механизмов для подъема крышки	Альбом V

Общие указания

1. Монтаж технологического оборудования производить в соответствии с инструкциями по монтажу и эксплуатации оборудования, поставляемыми заводами-изготовителями, и чертежами данного проекта.

2. Техническая исправность и высокая надежность работы машин и оборудования возможна только при условии своевременного проведения планово-предупредительной системы технического обслуживания и ремонта технологического оборудования, порядок организации которых определяется „Положением о техническом обслуживании и ремонте машин и оборудования на животноводческих фермах," утвержденным Министерством сельского хозяйства СССР и ВО Союзсельхозтехника 27 декабря 1968 года.

3. Все работы, связанные с монтажом, эксплуатацией и ремонтом технологического оборудования, должны производиться с соблюдением правил техники безопасности, предусмотренных: „Положением по охране труда и технике безопасности на предприятиях системы Министерства сельского хозяйства и колхозах," утвержденным МСХ СССР 30 декабря 1965 года.

4. Лица, допущенные к эксплуатации технологического оборудования, должны пройти обучение и инструктаж по соответствующим программам и хорошо знать, в том числе, инструкции заводов-изготовителей технологического оборудования.

Типовой проект разработан в соответствии с действующими нормами и правилами и предусматривает мероприятия, обеспечивающие взрывную, взрывопожарную и пожарную безопасность при эксплуатации здания.
Главный инженер проекта: /Н.С.Сыркин/

Инв. № подл. | Подпись и дата | Взам. инв. №

Инв. №			
Нач. отд.	Чесноков		
Гл. спец.	Чесноков		
ГИП	Сыркин		
Рук. гр.	Столяров		
Исполн.	Сыркина		
Н. контр.	Столяров		

Привязан:

т.п. 802-5-39.85 ТХ

Свинарник для откорма 500 свиней в год (для подсобных хозяйств предприятий)

Стадия	Лист	Листов
Р.П.	1	10

Общие данные.

ГОССТРОЙ РСФСР РОСГЛАВНИИСТРОЙПРОЕКТ ГОРЬКОВГИПРОСЕЛЬХОЗСТРОЙ

20597-03 4

Копировал Соколова Формат А2

Альбом III

Типовой проект 802-5-39.85

План

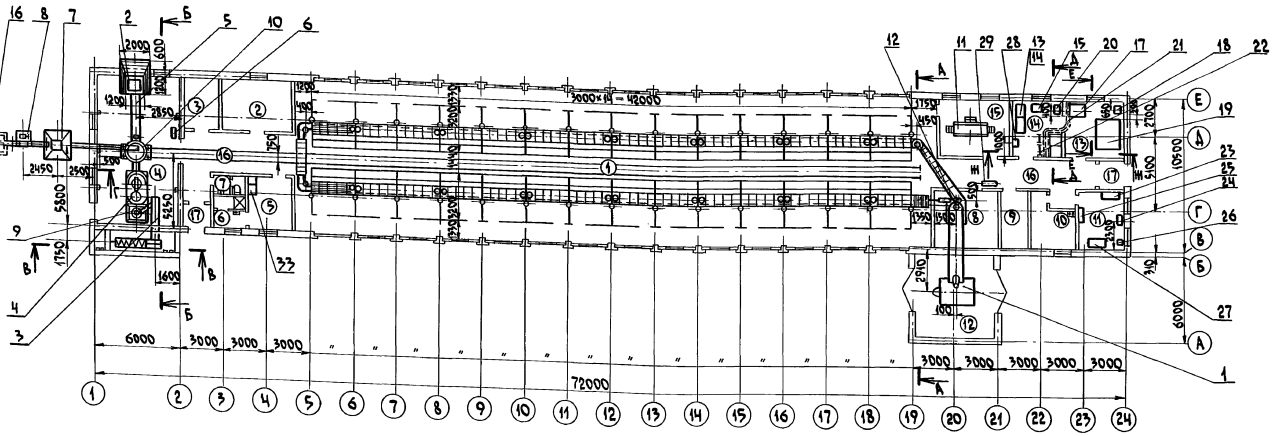
72000
6000
3000
3000
3

Фрагмент плана в осях 1-2

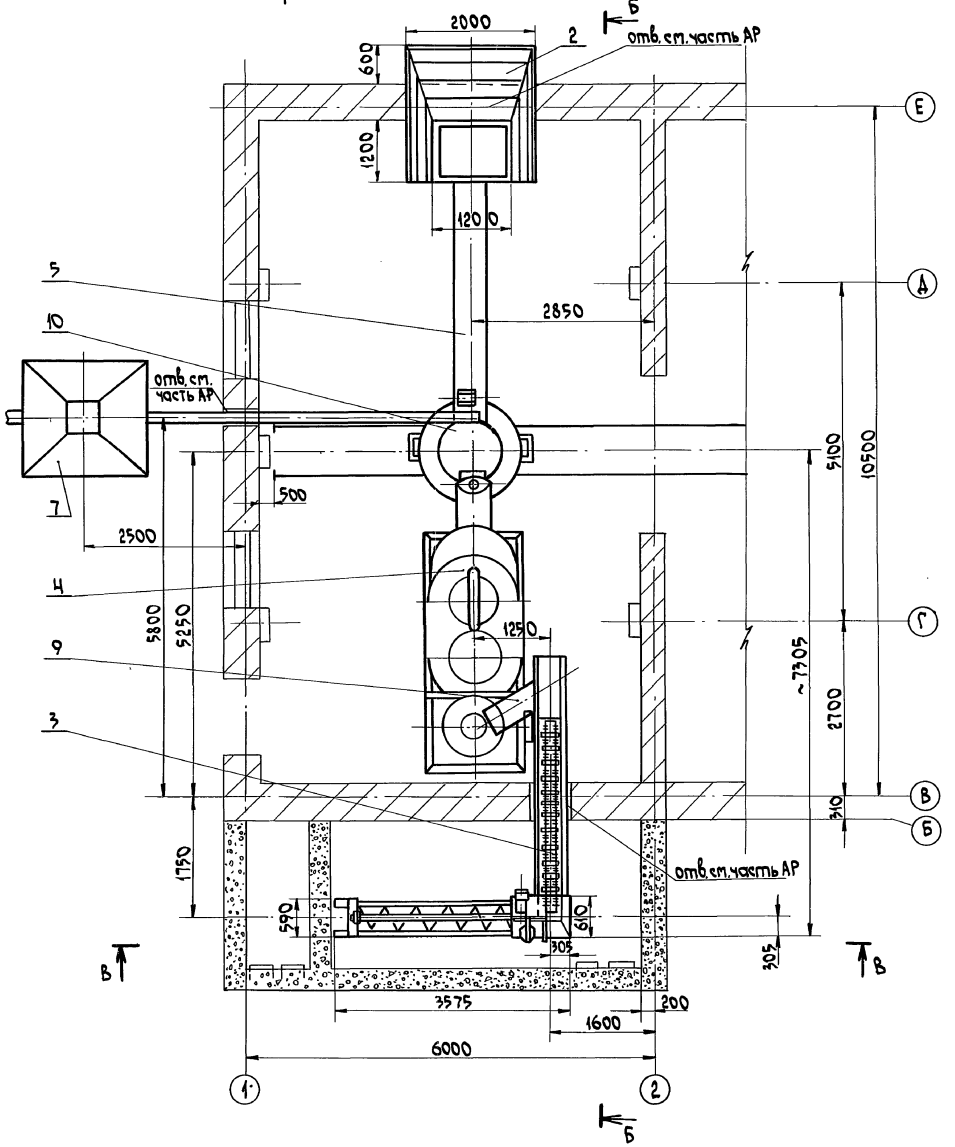

В – В повернуто

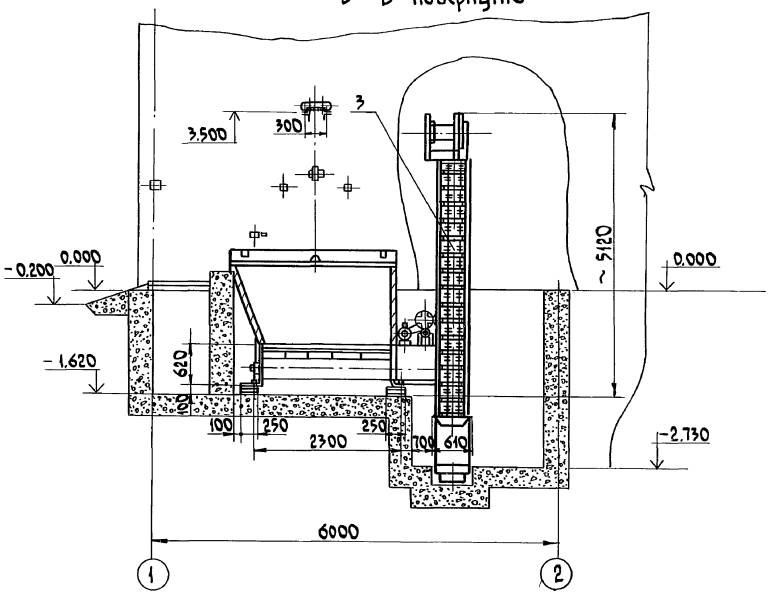

1. Данный чертеж рассматривать совместно с листом – 2.
2. Нория I-10 на плане условно не показана.
3. Спецификацию оборудования смотреть в альбоме V, ТХ.С01.

Привязан:				т.п. 802-5-39.85 ТХ				
	Нач.отд	Чесноков		Свинарник для откорма 500 свиней в год для подсобных хозяйств предприятий	Стадия	Лист	Листов	
	Гл.спец	Чесноков			р.п.	3		
	ГИП	Сыркин						
	Рук.гр.	Столяров		Расстановка технологического оборудования. Фрагмент плана в осях 1-2. Разрез В-В.	ГОССТРОЙ РСФСР РОСГЛАВНИИСТРОЙПРОЕКТ ГОРЬКОВГИПРОСЕЛЬХОЗСТРОЙ			
Инв.№	Испол.	Столяров						
	Н.контр	Чесноков						

20597-03 6

Копировал Соколова Формат А2

Альбом III

Типовой проект 802-5-39.85

Б – Б повернуто

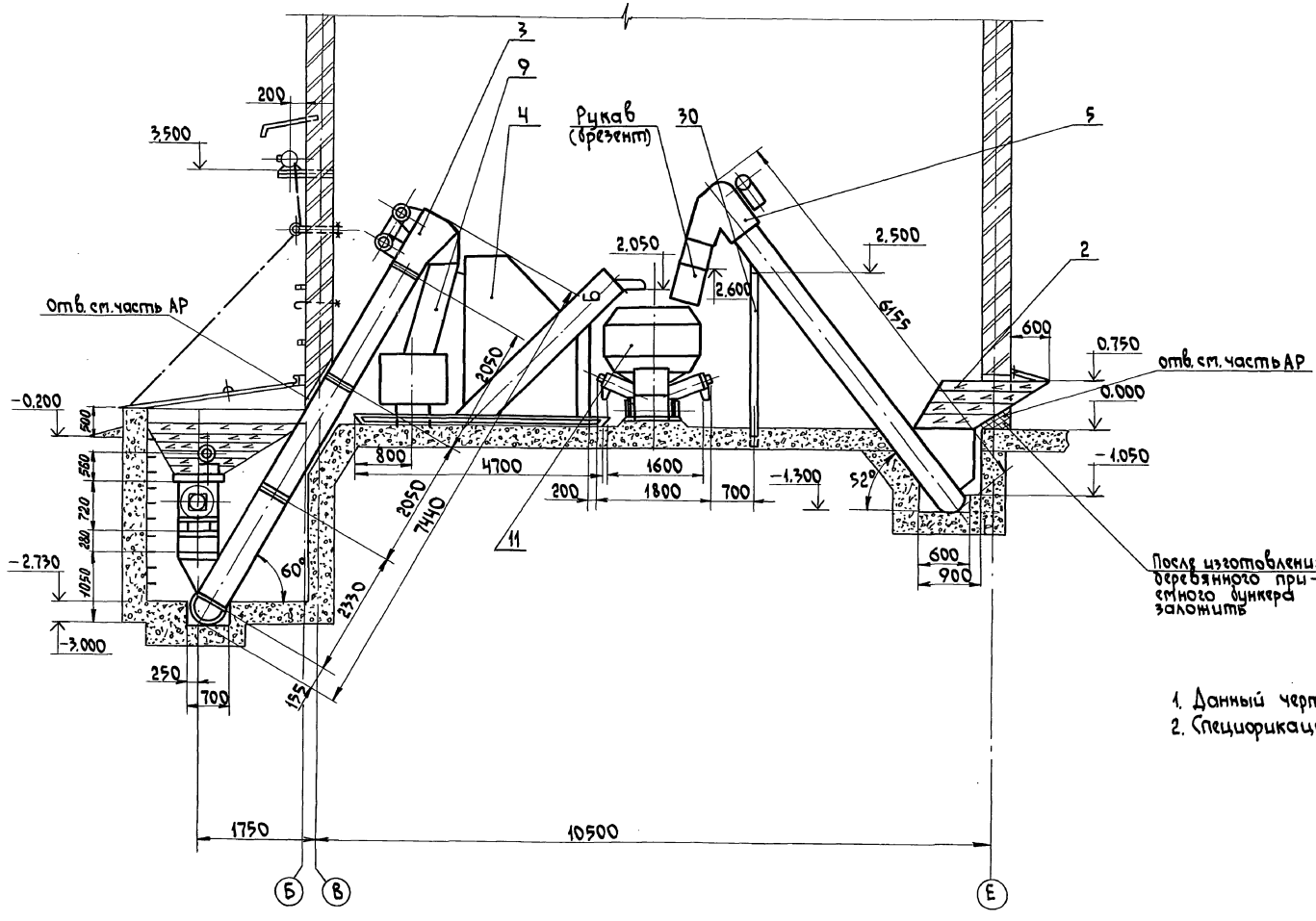

1. Данный чертеж рассматривать совместно с листом – 3.
2. Спецификацию оборудования смотреть в альбоме V, ТХ.СО1.

				т.п. 802-5-39.85			ТХ
Привязан	Нач.отд.	Чесноков		Свинарник для откорма 500 свиней в год (для подсобных хозяйств предприятий)	Стадия	Лист	Листов
	Гл.спец.	Чесноков			р.п.	4	
	ГИП	Сыркин					
	Рук.гр.	Столяров		Расстановка технологического оборудования. Разрез Б-Б	ГОССТРОЙ РСФСР РОСГЛАВНИИСТРОЙПРОЕКТ ГОРЬКОВГИПРОСЕЛЬХОЗСТРОЙ		
	Исполн.	Столяров					
Инв. №	Н.контр.	Чесноков					

Инв. № подл. | Подпись и дата | Взам. инв. N

20597-03 7

Копировал Соколова Формат А2

Г–Г повернуто

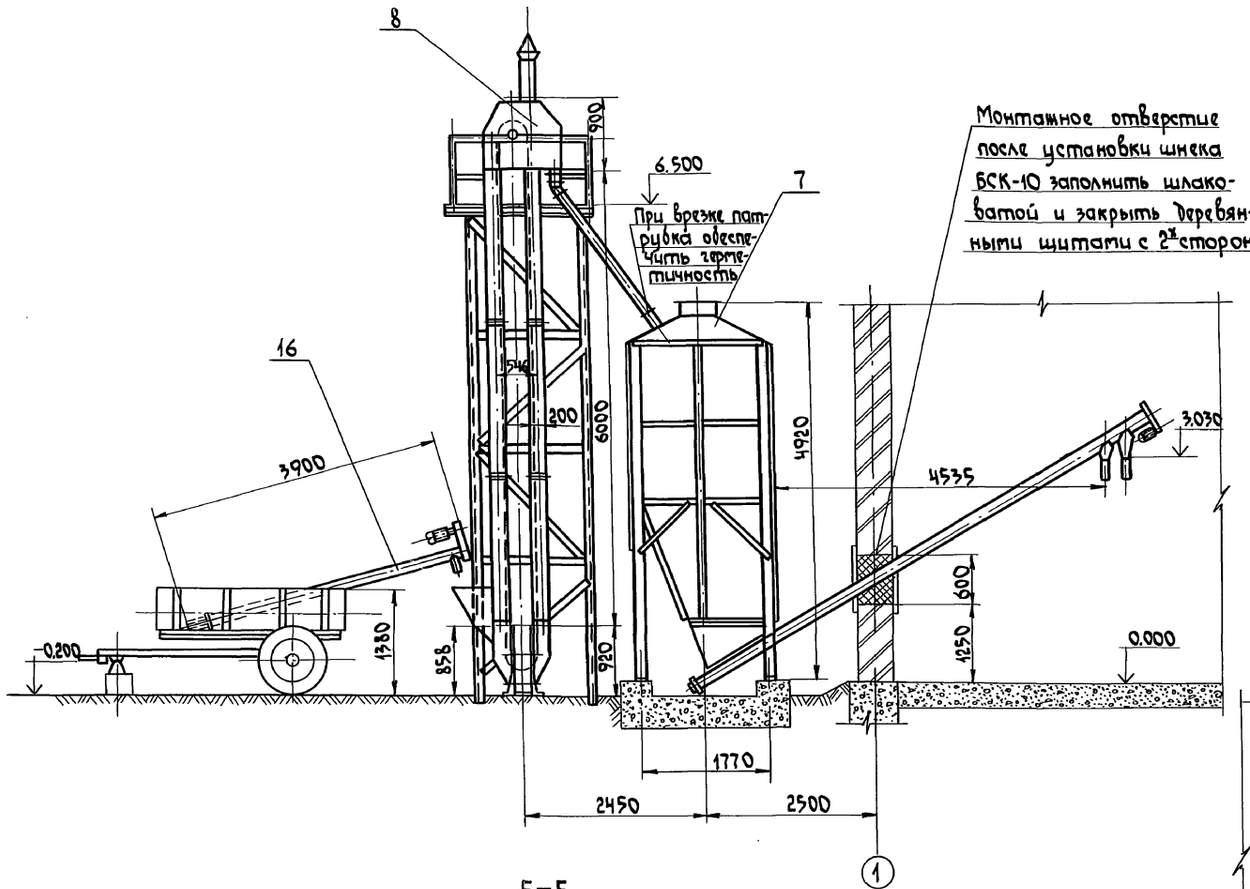

Д–Д

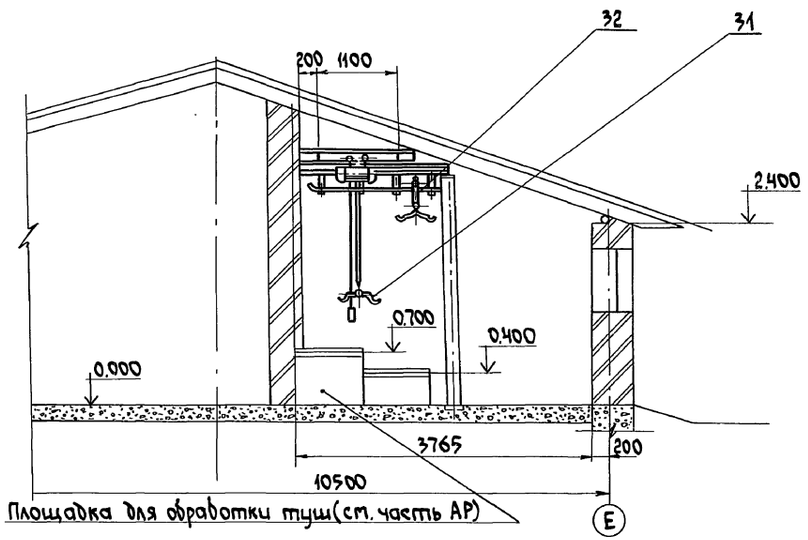

Е–Е

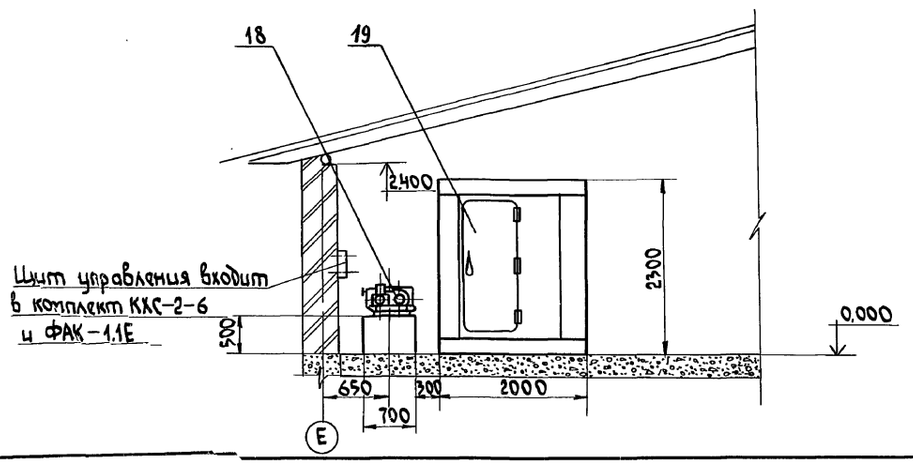

Ж–Ж

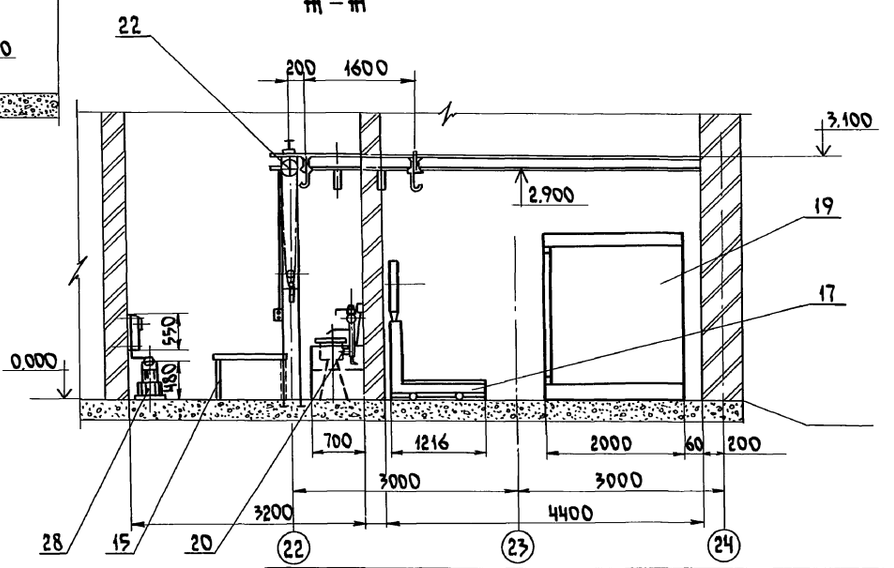

Привязан:				т.п. 802-5-39.85	ТХ
	Нач.отд	Чесноков		Свинарник для откорма 500 свиней в год для подсобных хозяйств предприятий	Стадия: р.п. / Лист: 5 / Листов:
	Гл.спец.	Чесноков			
	ГИП	Сыркин			
	Рук.гр.	Столяров		Расстановка технологического оборудования. Разрезы Г–Г, Д–Д, Е–Е, Ж–Ж.	ГОССТРОЙ РСФСР Росглавниистройпроект Горьковгипросельхозстрой
Инв.№	Исполн.	Сыркина			
	Н.контр.	Столяров			

20597-03 8

Инв.№ подл. | Подпись и дата | Взам.инв.№

Копировал Соколова Формат А2

План

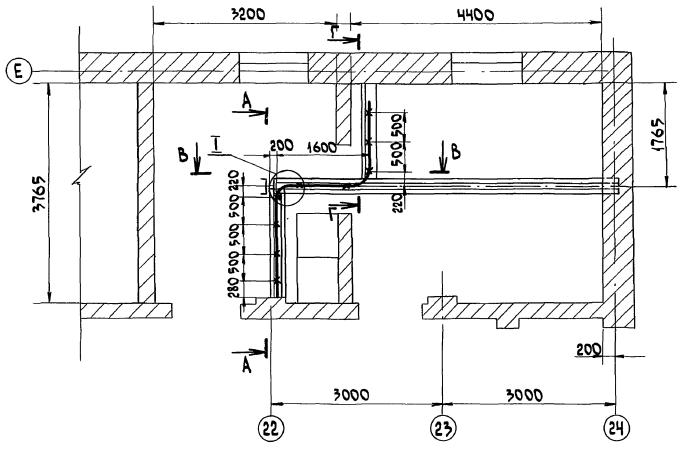

I

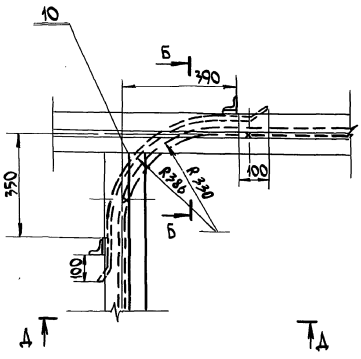

Д–Д

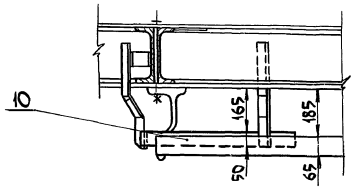

А–А

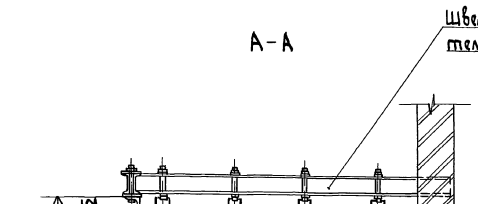

В–В

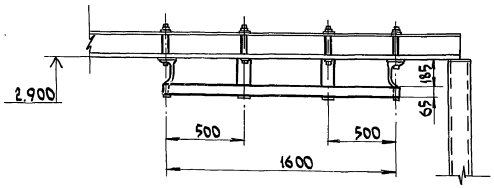

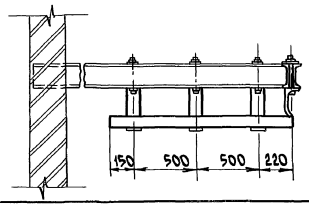

Б–Б повернуто

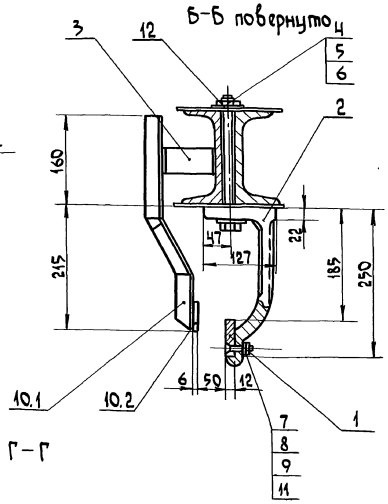

Г–Г

1. Движение троллея при повороте совершается по наружному радиусу монорельса. Ограничитель для поворота препятствует соскакиванию троллея с подвесного пути.
2. Сварка электродами Э-42 ГОСТ 9467-75.
3. Спецификацию оборудования смотреть в альбоме V, ТХ.С02.

Привязан:

Инв. №

Нач. отд	Чесноков		
Гл. спец	Чесноков		
ГИП	Сыркин		
Рук. гр.	Столяров		
Исполн.	Сыркина		
Н. контр	Столяров		

т.п. 802-5-39.85 ТХ

Свинарник для откорма 500 свиней в год (для подсобных хозяйств предприятий). Монтаж подвесного пути. План. Разрезы.

Стадия	Лист	Листов
Р.П.	6	

Госстрой РСФСР Росглавниистройпроект Горьковгипросельхозстрой

20597-03 9

Копировал Соколова Формат А2

Инв. № подл. | Подпись и дата | Взам. инв. №

Альбом III

Типовой проект 802-5-39.85

План

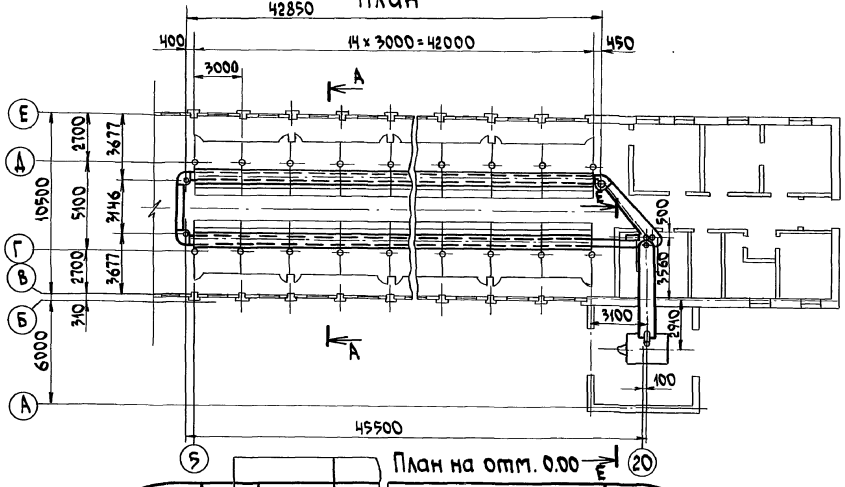

А–А

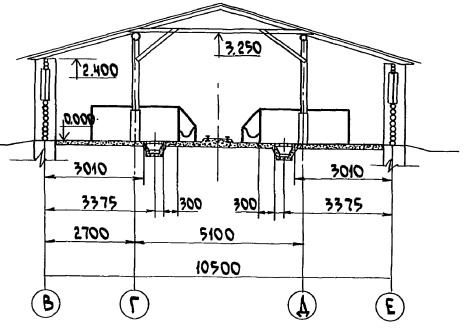

Б–Б повернуто

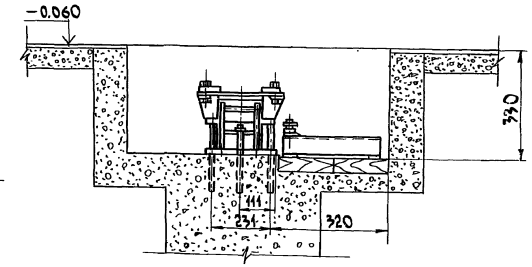

В–В повернуто

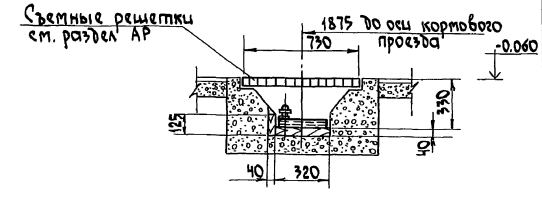

План на отм. 0.00

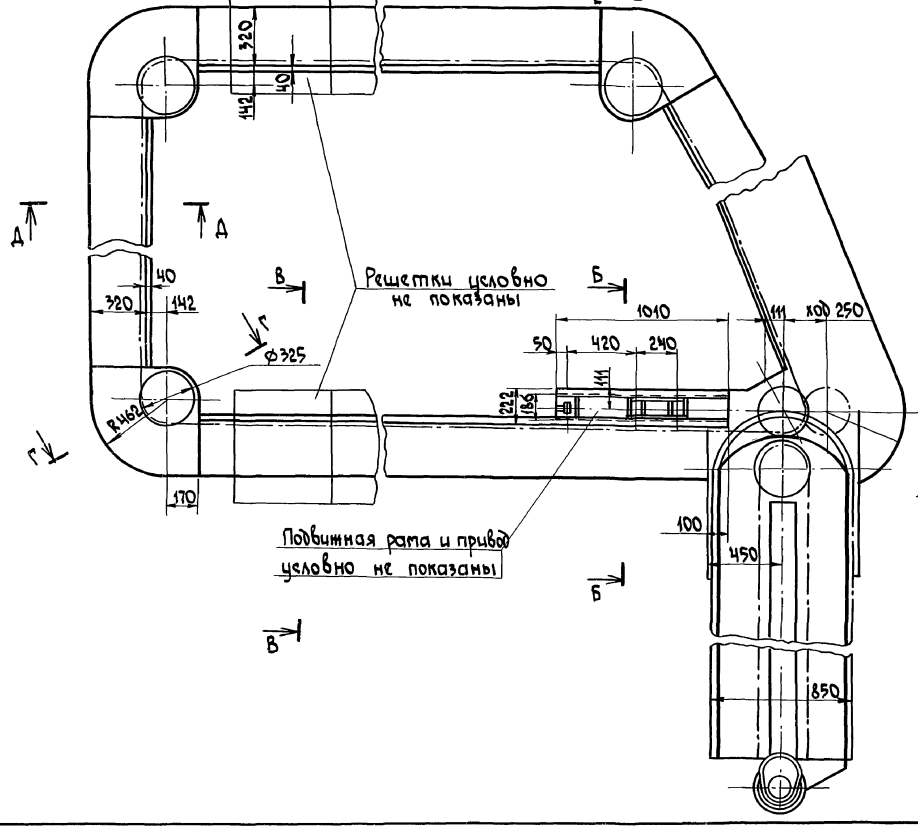

Г–Г повернуто

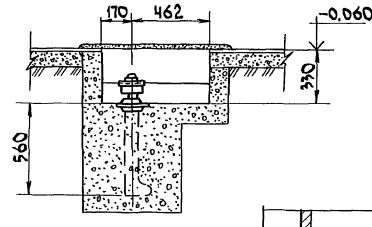

Е–Е повернуто

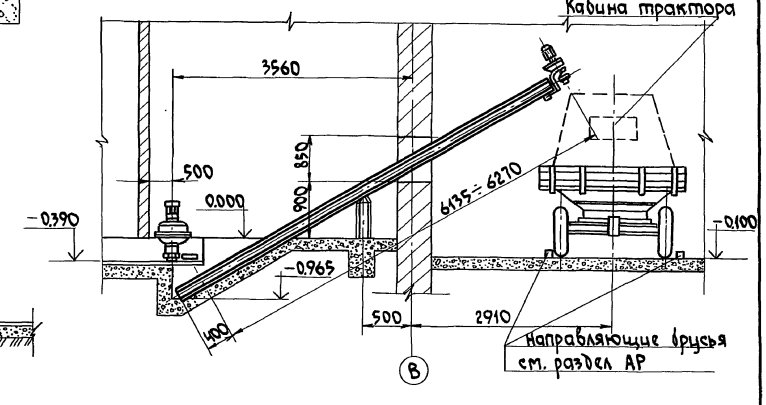

Д–Д

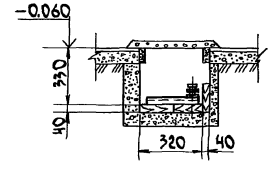

Привязан:				т.п. 802-5-39.85	ТХ
	Нач.отд	Чесноков		Свинарник для откорма 500 свиней в год (для подсобных хозяйств предприятий	Стадия: Р.П. / Лист: 7 / Листов:
	Гл. спец	Чесноков			
	Тип	Сыркин			
	Рук. гр.	Столяров		Установка транспортера ТСН-2.06Б. План. Разрезы.	Госстрой РСФСР Росглавниистройпроект Горьковгипросельхозстрой
Инв.№	Исполн.	Сыркина			
	Н. контр.	Столяров			

20597-03 10

Копировал Соколова Формат А2.

Альбом III

Типовой проект 802-5-39.85

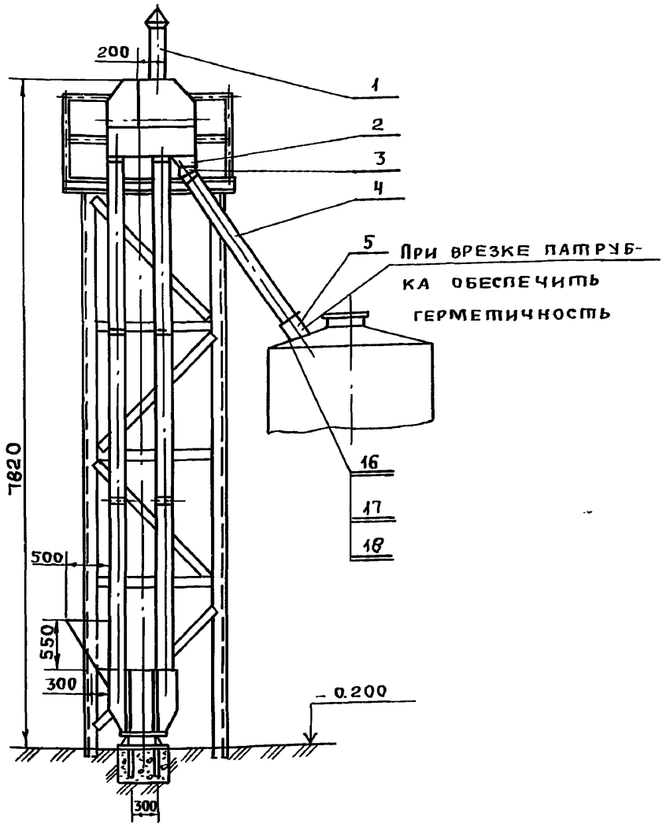

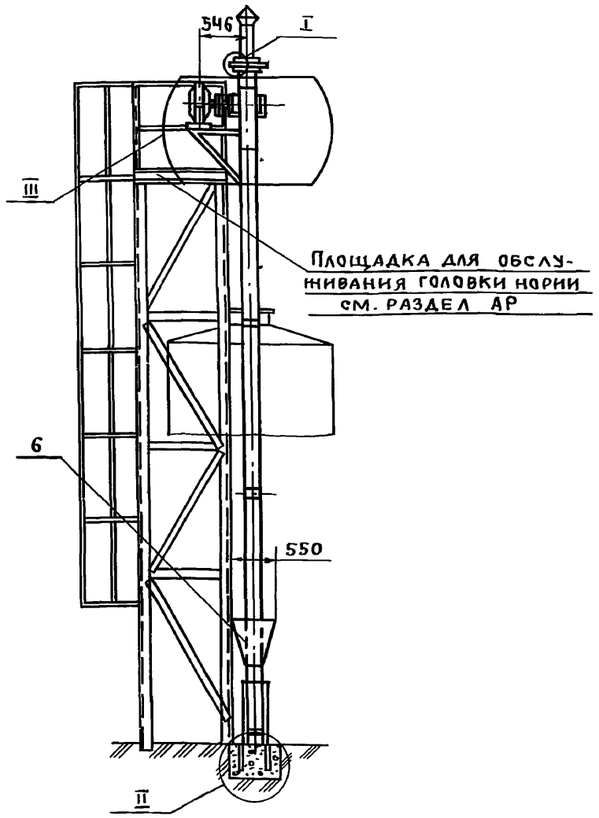

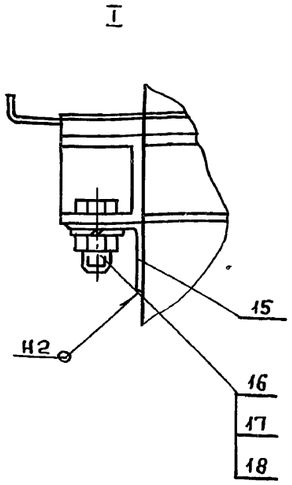

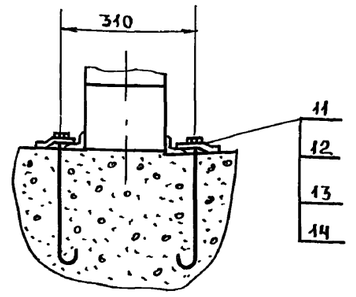

Графическая спецификация нории I - 10

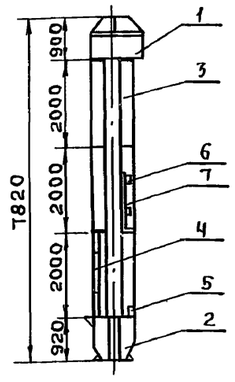

1. Сварка ручная электродуговая.
2. Сварные швы по ГОСТ 5264-69.
3. В месте установки взрывозарядной трубы в головке нории вырезать отверстие ф200мм в соответствии с черт. поз. 1.
4. Отверстия в кронштейне поз.8 сверлить при монтаже привода.
5. Ввод самотечного трубопровода в бункер БСК-10 производить через отверстие ф150мм, вырезаемое в крышке БСК-10 по месту.
6. Отверстия в воронке поз.6 сверлить при монтаже.
7. Данный чертеж рассматривать совместно с листом-9.
8. При наличии в хозяйстве ЗСК-10 (загрузчик сухих кормов) приобретение и установка нории I-10 исключается.
9. Спецификацию оборудования смотреть в альбоме V, ТХ.СОЗ.

Условие на комплектацию нории

№№ п/п	Наименование изделия	К-во
1	Головка нории	1
2	Башмак нории	1
3	Труба норийная гладкая	4
4	Труба норийная с натяжным люком	1
5	Труба норийная со смотровым люком	1
6	Ковш норийный	55
7	Лента норийная L = 14000 мм	1
8	Привод эл. дв. А02-22-6УП, п=1.1 квт Редуктор Р430 L=1.17	1 1

Инв. № подл. | Подп. и дата | Взам. инв. №

Пров. [signature] 27.10.88г. Кон. [signature]

Привязан:				Нач.отд.	Чесноков	Подп.	
				Гл.спец.	Чесноков	"	
				ГИП	Сыркин	"	
				Рук.гр.	Столяров	"	
				Исполн.	Сыркина	"	
Инв. №				Н.контр.	Столяров	"	

т. п. 802-5-39.85 ТХ

Свинарник для откорма 500 свиней в год (для подсобных хозяйств предприятий)	Стадия	Лист	Листов
	Р.П.	8	
Установка нории I-10. Общий вид. Узлы.	Госстрой РСФСР Росглавниистройпроект Горьковгипрсельхозстрой		

20597-03 11

III

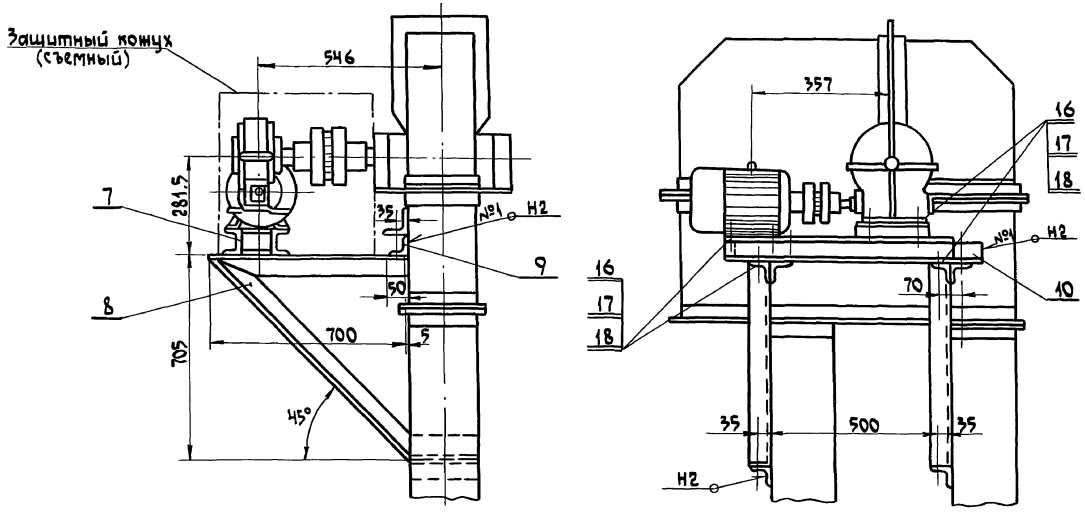

Труба (поз. 5)

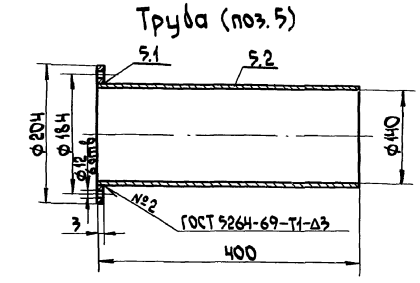

Воронка (поз. 6)

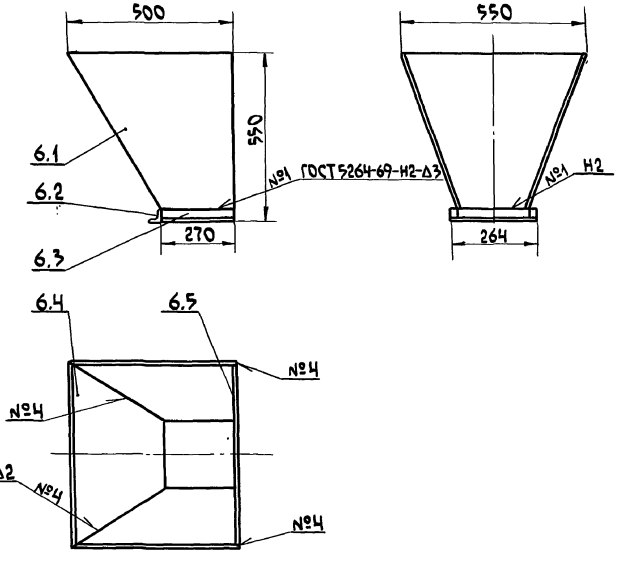

Рама под привод (поз. 7)

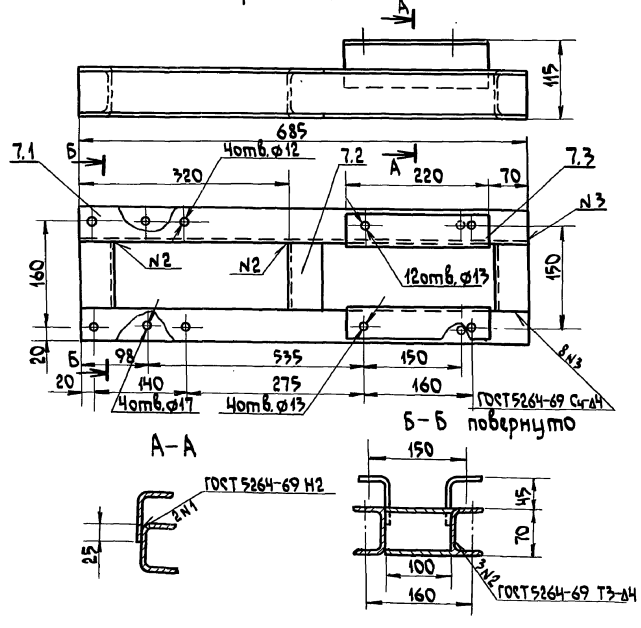

1. Спецификацию смотреть в альбоме V, ТХ.СОЗ.
2. Данный чертеж рассматривать совместно с листом – 8.

					т.п. 802-5-39.85	ТХ	
Привязан		Нач.отд	Чесноков		Свинарник для откорма 500 свиней в год для подсобных хозяйств предприятий	Стадия	Лист	Листов 6
		Гл.спец	Чесноков			Р.П.	9	
		ГИП	Сыркин					
		Рук.гр	Столяров		Установка нории I-10. Узлы.	ГОССТРОЙ РСФСР Росглавниистройпроект Горьковгипросельхозстрой		
		Исполн	Сыркина					
Инв.№		Н.контр	Столяров					

20597-03 12

Копировал Соколова Формат А2

Альбом III

Типовой проект 802-5-39.85

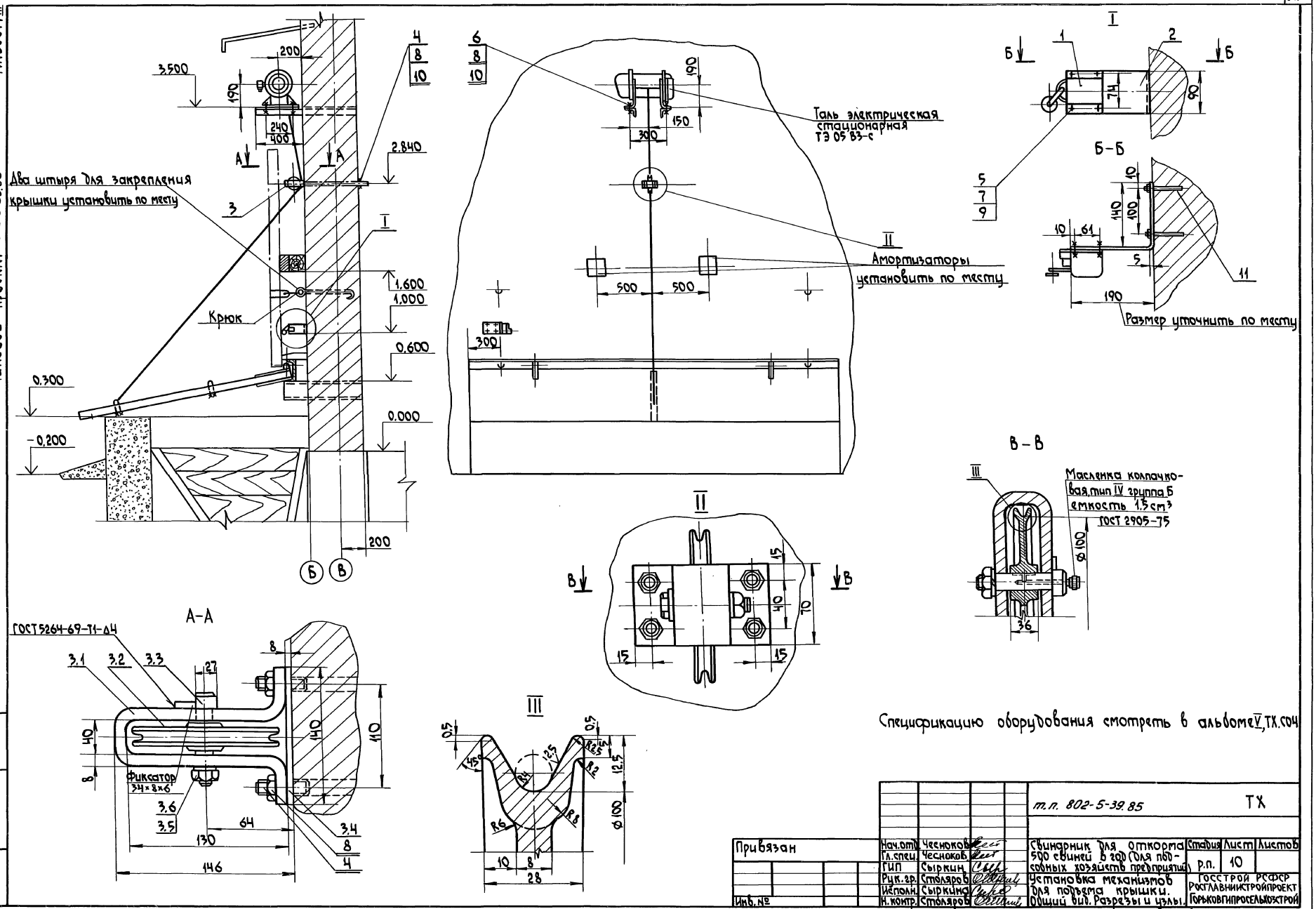

Спецификацию оборудования смотреть в альбоме V, ТХ.С04

				т.п. 802-5-39.85		ТХ	
Привязан	Нач.отд.	Чесноков		Свинарник для откорма 500 свиней в год (для подсобных хозяйств предприятий)	Стадия	Лист	Листов
	Гл.спец.	Чесноков			р.п.	10	
	ГИП	Сыркин					
	Рук.гр.	Столяров		Установка механизмов для подъема крышки. Общий вид. Разрезы и узлы.	ГОССТРОЙ РСФСР РОСГЛАВНИИСТРОЙПРОЕКТ ГОРЬКОВГИПРОСЕЛЬХОЗСТРОЙ		
	Исполн.	Сыркина					
Инв. №	Н.контр.	Столяров					

20597-03 13

Копировал Соколова Формат А2

Инв. № подл. | Подпись и дата | Взам. инв. №

Альбом III

Типовой проект 802-5-39.85

Ведомость рабочих чертежей основного комплекта ОВ

Лист	Наименование	Примечание
1	Общие данные (начало)	
2	Общие данные (продолжение)	
3	Общие данные (окончание)	
4	План на отм. 0.000. Экспликация помещений	
5	Разрезы 1-1, 2-2, М1:100. Схемы систем П1, П2,	
	П3, РУ-1, ВЕ1÷ВЕ7. Схема пароснабжения.	
6	Установка систем П1, П2, П3 М1:50	

Ведомость ссылочных и прилагаемых документов

Обозначение	Наименование	Примечание
	Ссылочные документы:	
5.904-1	Крепление стальных неизолированных воздуховодов	
5.904-5	Гибкие вставки к центробежным вентиляторам	
5.904-4	Двери и люки для вентиляционных камер	
1.494-10	Решетки щелевые регулирующие типа Р.	
1.494-40	Малогабаритная эжекционная панель тип МЭП	
1.494-27 в.7	Воздухозаборные устройства с подвесными утепленными клапанами	
1.494-30 в.1	Установка и крепление осевых вентиляторов к строительным конструкциям	
	Прилагаемые документы	
ОВ. СО	Спецификация оборудования	Альбом V
ОВ. ВМ	Ведомости потребности в материалах	Альбом VII
	Строительные изделия	Альбом IV

План-схема

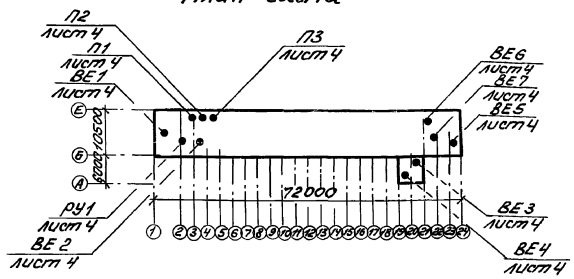

Характеристика отопительно-вентиляционных систем

Обозначение системы	Кол-во систем	Наименование обслуживаемого помещения (технологического оборудования)	Тип установки	Вентилятор: Тип, исполнение по взрывозащите	Вентилятор: №	Вентилятор: Схема исполнения	Вентилятор: Положение	Вентилятор: L м³/час	Вентилятор: P кПа/кгс/см²	Вентилятор: n об/мин	Электродвигатель: Тип, исполнение по взрывозащите	Электродвигатель: N квт	Электродвигатель: n об/мин	Воздухонагреватель: Тип	Воздухонагреватель: N квт	Воздухонагреватель: Кол.	Воздухонагреватель: Т-ра нагрева °С от	Воздухонагреватель: Т-ра нагрева °С до	Воздухонагреватель: Расход тепла вт/ккал/час	Воздухонагреватель: P кПа/кгс/м²	Примечание
П1 П2	2	Помещение для свиней	СФОЦ-100/05-И1	Ц4-70	6,3	1	Л0°	5535/4000	833/85	1420	4А1324СV1	7.5	1420	СФО-100/1Т-И2	90 ±9	2	-30	+14	81974/70668	245,0	
																	-40	+15	82685/71280	25,0	
П3	1	Помещение для свиней	СФОЦ-40/05-И1	Ц4-70	5	1	Л0°	3100	784/80	1420	4А90LА4	2.2	1420	СФО-45/1Т-И2	45 ±4,5	1	-40	+15	39556/34100	196,0/20,0	
РУ-1	1	Кормоприготовительная	СФОО-10/04-И1	осевой	6.3	—	—	1295	78,4/8	1370	4АХ71В4	0.75	1370	СФОО-10/04-И1	9.6	1	+18	+19,5	4040/3568	144,0	
																	+18	+20,3	5442/4692	15,0	
В-1	1	Помещение для отгрузки навоза	ОБ-300	осевой	4	—	—	2500	78,4/8	1380	4АА56А4	0.12	1380	—	—	—	—	—	—	—	

Общие указания

Проект отопления и вентиляции разработан для 2х климатических поясов с расчетными зимними температурами -30° и -40°С в соответствии ОНТП2-77, НТП-СХ 8-67 и строительными нормами.

Монтаж систем вентиляции выполнять в соответствии со СНиП III-28-75.

Все воздуховоды очистить от ржавчины и покрасить масляной краской за 2 раза.

Чертежи установки термометра ртутного на воздуховоде выполнены на основании альбома „М8-5" вып. I ГПИ „Сантехпроект" г. Москва и включены в альбом IV.

Типовой проект разработан в соответствии с действующими нормами и правилами и предусматривает мероприятия, обеспечивающие взрывную, взрывопожарную и пожарную безопасность при эксплуатации здания.

Гл. инж. проекта: [подпись] /Сыркин Н.С./

Инв. № подл. | Подпись и дата | Взам. инв. №

Привязан:

Инв. №

Нач.отд.	Смирнов	[подпись]
Гл.спец.	Тихвинский	[подпись]
ГИП	Сыркин	[подпись]
Рук. гр.	Бушуева	[подпись]
Исполн.	Сидорова	[подпись]
Н.контр.	Бушуева	[подпись]

т.п. 802-5-39.85 ОВ

Свинарник для откорма 500 свиней в год /для подсобных хозяйств предприятий/.

Общие данные /начало/.

Стадия	Лист	Листов
р.п.	1	6

Госстрой РСФСР Росславинстройпроект Горьковгипросельхозстрой

Копировал Курвина 20597-03 14 Формат А2

Альбом III

Типовой проект 802-5-39.85

Основные показатели по чертежам отопления и вентиляции

Наименование здания /сооружения/ помещения	Объем $м^3$	Периоды года при $t_н$ °C	Расход тепла вт/ккал/час: на отопление	на вентиляцию	на горячее водоснабжение	на паро-снабжение	Общий	Расход холода ккал/час	Установленная мощность электродвигателей квт
Помещение для свиней, помещение для отгрузки навоза	1594	-30°	—	163948/141336	—	—	163948/141336	—	195.0
		-40	—	204926/176660	—	—	204926/176660	—	242.2
Помещение кормоприготовительной и душевой	276.5	-30	—	4140/3568	—	—/108000	4140/3568	—	10.4
		-40	—	5445/4692	—	—/108000	5445/4692	—	10.4
Вспомогательные помещения	169.3	-30	6080/5239	—	13595/11720	—	19675/16959	—	19.0
		-40	7140/6156	—	13595/11720	—	20735/17876	—	19.0

Режим работы вентиляции

Помещение для свиней.

Зимний период: начальный вес животных.

Приток $L = 5500\ м^3/час$ осуществляется системами:

при $t_н = -30°C$ – П1;

при $t_н = -40°C$ – П1 и П3

Вытяжка $L = 5500\ м^3/час$ естественная через вытяжную щель в кровле $F = 1.6\ м^2$

Зимний период: конечный вес животных.

Приток $L = 16060\ м^3/час$ осуществляется системами: при $t_н = -30°C$ – П1 и П2

при $t_н = -40°C$ – П1, П2 и П3.

Вытяжка $L = 11070\ м^3/час$ естественная через вытяжную щель в кровле $F = 3.2\ м^2$

Переходный и летний периоды:

Приток естественный через окна $F_{ок} = 4.65\ м^2$

Вытяжка через вытяжную щель в кровле $F = 4.65\ м^2$

Таблица воздухообменов вспомогательных помещений

№ помещения	Наименование помещений	$t_{вн}$ °C	V $м^3/ч$	Кол-во помещений	Кратность: Приток	Кратность: Вытяжка	Воздухообмен $м^3/час$: Приток	Воздухообмен $м^3/час$: Вытяжка	NN систем: Приток	NN систем: Вытяжка	Примечание
1	Помещение для свиней	18°	1450	1	по че	рас ту			П1,2 П3	через щель в кровле	
2	Венткамера	—	48.6	1	—	—					
3	Электрощитовая	5°	23.4	1	—	—					
4	Кормоприготовительная	16°	266.3	1	по че	рас ту	1220	1220	РУ1	ВЕ-1	
5	Служебная	18°	33.7	1	—	—	—	—			
6	Гардероб с душевой	23°	10.2	1	—	—	—	75.0		ВЕ-2	
7	Санузел	16°	6.9	1	—	—	—	50		ВЕ-2	
8	Помещение для привода транспортера	н/н	41.6	1	—	1	—	42		ВЕ-7	
9	Помещение для хранения дезосредств	н/н	22.6	1	0.5-1	1.5	—	50.0		ВЕ-7	
10	Аптека	18°	16	1	—	1	—	16		ВЕ-5	
11	Слесарная	18°	31.0	1	—	1	—	31.0		ВЕ-5	
12	Помещение для отгрузки навоза	2°	144	1	по че	рас ту	— 2400	2400	В1	ВЕ-3 ВЕ-4	
13	Остывочная	-2°,+2°	47.7	1	—	1	—	50.0		ВЕ-5	
14	Убойная	16°	34.5	1	—	1	—	35.0		ВЕ-6	
15	Помещение для весов	18°	55.3	1	—	1	—	55.0		ВЕ-6	
16	Коридор	18°	106.0	1	—	—	—				
17	Тамбур	н/н		2	—	—					
					—	—					

Привязан:	Нач.отд.	Смирнов		т.п. 802-5-39.85	ОВ
	Гл.спец.	Тихвинский		Свинарник для откорма 500 свиней в год /для подсобных хозяйств предприятий/.	Стадия: р.п. / Лист: 2 / Листов:
	ГИП	Сыркин		Общие данные /продолжение/	Госстрой РСФСР Росглавнистройпроект Горьковгипросельхозстрой
	Рук.гр.	Бушуева			
	Исполн.	Миловидов			
Инв.№	Н.конт.	Бушуева			

Инв.№ подл. | Подпись и дата | Взам.инв.№

Копировал Курвина 20597-03 15 Формат А2

Альбом III

Типовой проект 802-5-39.85

Таблица расчета воздухообменов по борьбе с тепловлаговыделениями.

Наименование помещения	Живой вес животных	Наименование периода	Наружный воздух $t_н$°C	Наружный воздух $\varphi_н$%	Нагрев в калорифере	Внутренний воздух $t_в$°C	Внутренний воздух $\varphi_в$%	Тепловыделения вт/ккал/час: от животных	от отопления	от солнечной радиации	Всего	Теплопотери вт/ккал/час	Теплоизбытки вт/ккал/час	Влаговыделения кг/час: от животных	с мокрого пола	Всего	Угловой коэффициент $\varepsilon = \frac{Q_{изб.}}{W}$	Влагосодержание приточного воздуха г/кг: d кон.	d нач.	Теплосодержание приточного воздуха кдж/кг, ккал/кг: $J_к$	$J_н$	Воздухообмен: G кг/час	Z м³/час	м³/ч на 1ц живого веса
Помещение для свиней	начальный	Зимний	-40°	85	25	18	40	46635/40203	—	—	46635/40203	36614/31563	10020/8640	28.49	5.70	34.19	253	5.25	0.07	—	—	6600	5500	56.1
			-30°	83	23	18	42	46635/40203	—	—	46635/40203	32702/28191	13934/12012	28.49	5.70	34.19	351	5.38	0.2	—	—	6600	5500	56.1
			0°	70	14	18	60	46635/40203	—	—	46635/40203	12262/10571	34375/29632	28.49	5.70	34.19	867	7.88	2.7	—	—	6600	5500	56.1
		Переходный	+10°	70	—	18	70	46635/40203	—	3375/2909	50010/43112	5450/4698	44560/38414	28.49	5.70	34.19	1124	—	—	41.16/9.80	23.77/5.66	9280	7730	78.9
		Летний	+21°	60	—	25	65	43785/37745	—	5600/4827	49385/42572	—	49385/42572	42.14	8.43	50.57	842	—	—	61.32/14.6	44.52/10.6	10665	8890	90.6
			+22°	55	—	26	68	43885/37833	—	5600/4827	49485/42660	—	49486/42660	44.25	8.85	53.10	803	—	—	61.74/14.7	44.94/10.7	10665	8890	90.6
	конечный	Зимний	-40°	85	15	18	40	93480/80586	—	—	93480/80586	36615/31563	56867/49023	57.16	11.43	68.59	715	5.25	0.07	—	—	13240	11070	32.9
			-30°	83	14	18	42	93480/80586	—	—	93480/80586	32700/28191	60780/52395	57.16	11.43	68.59	764	5.38	0.2	—	—	13240	11070	32.9
			0°	70	9	18	60	93480/80586	—	—	93480/80586	12262/10571	81215/70015	57.16	11.43	68.59	1021	7.88	2.7	—	—	13240	11070	32.9
		Переходный	+10°	70	—	18	67	93480/80586	—	3375/2909	96854/83495	5450/4698	91405/78797	57.16	11.43	68.59	1149	—	—	41.16/9.80	23.77/5.66	20000	16650	49.6
		Летний	+21°	60	—	25	70	87765/75659	—	5600/4827	93364/80486	—	93364/80486	84.56	16.91	101.47	793	—	—	61.32/14.6	44.52/10.6	20000	16650	49.6
			+22°	55	—	26	68	87969/75835	—	5600/4827	93568/80662	—	93568/80662	88.79	17.76	106.55	757	—	—	61.74/14.7	44.94/10.7	20000	16650	49.6

Таблица тепловлаговыделений.

Наименование помещения / Группа животных / Количество	Нормативные данные: Живой вес кг	Тепловыделения на 1 гол общее тепло ккал/ч	Влаговыделения на 1 гол г/ч	Выделения CO_2 на 1 ккал общего тепла л	ПДК CO_2 л/м³	Влаговыделения: Общего тепла ккал/ч	Влаги кг/ч	Расчетная температура $t_в$°C	Коэф. для опред. общего теплов	Коэф. для опред. водян. паров	Всего выделений с учетом коэффициентов: общ. тепла ккал/ч	Влаги кг/ч	Выделение углекислоты л/ч	Общий живой вес кг	Воздухообмен: по CO_2 м³/час	на 1ц живого веса м³/ч	Примечания
Помещение для свиней (откорма) начальный вес 280 голов	35	156.75	75.25	0.15	2.0	143.58	101.74	18°	0.916	1.352	40203	28487	6030	9800	3000	56.1	$t_н$=-30°C
						134.80	150.5	25°	0.860	2.0	37745	42140	5661.75		3000	90.6	
						135.12	158.02	26°	0.862	2.1	37833	44247	5674.95		3000	90.6	$t_н$=-40°C
Помещение для свиней (откорма) конечный вес 280 голов	120	314.2	151.0	0.15	2.0	287.81	204.15	18°	0.916	1.352	80586	57163	12087.9	33600	10080	32.9	$t_н$=-30°C
						270.04	302.0	25°	0.860	2.0	75659	84560	11348.85		10080	49.6	
						270.84	317.1	26°	0.862	2.1	75835	88788	11375.25		10080	49.6	$t_н$=-40°C.

Привязан:	Нач.отд.	Смирнов	т.п. 802-5-39.85	ОВ
	Гл.спец.	Тихвинский	Свинарник для откорма 500 свиней в год (для подсобных хозяйств предприятий)	Стадия: р.п. / Лист: 3 / Листов:
	ГИП	Сыркин		
	Рук.гр.	Бушуева	Общие данные (окончание)	ГОССТРОЙ РСФСР РОСГЛАВНИИСТРОЙПРОЕКТ ГОРЬКОВГИПРОСЕЛЬХОЗСТРОЙ
	Исполн.	Миловидов		
Инв.№	Н.контр.	Бушуева		

20597-03 16

Копировал Соколова Формат А2

Инв.№ подл. | Подпись и дата | Взам.инв.№

План на отм. 0.000

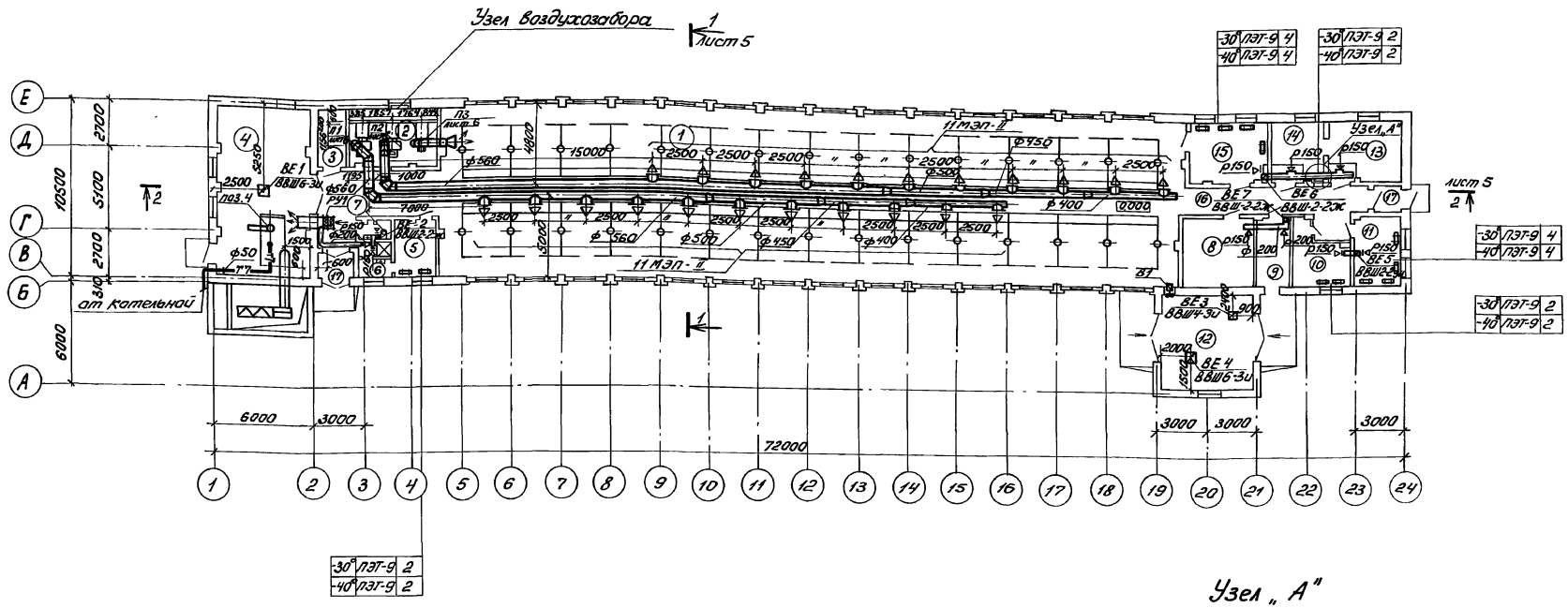

Экспликация помещений

Номер по плану	Наименование	Параметры внутреннего воздуха $t_в$ °С	Категория производства по взрывной, взрывопожарной и пожарной опасности
1	2	3	4
1	Помещение для свиней	18	Д
2	Венткамера приточная	18	Д
3	Электрощитовая	5	Д
4	Кормоприготовительная	16	В
5	Служебная	18	Д
6	Гардероб с душевой	23	Д
7	Санузел	16	Н/н
8	Помещение для привода транспортера и инвентаря		Д
9	Помещение для хранения дезосредств	5	В
10	Аптека	18	В
11	Слесарная	18	Д
12	Помещение для отгрузки навоза	2	Д
13	Остывочная	2	Д
14	Убойная	16	Д
15	Помещение для весов	18	Д
16	Коридор		Н/н
17	Тамбур		Н/н

Узел „А"

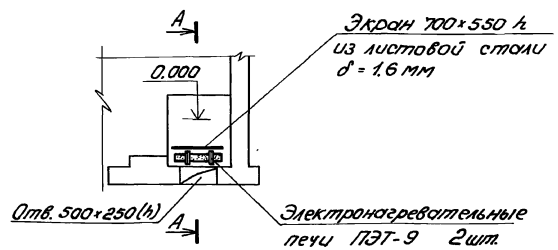

А-А

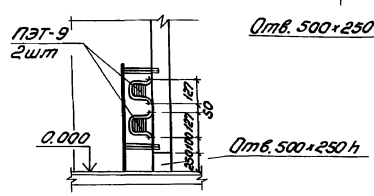

Привязан:

Инв. №

Нач. отд.	Смирнов		
Гл. спец.	Пивинский		
ГИП	Сыркин		
Рук. гр.	Бушуева		
Испол.	Сидорова		
Н. контр.	Бушуева		

т.п. 802-5-39.85 ОВ

Свинарник для откорма 500 свиней в год для подсобных хозяйств предприятий.

Стадия	Лист	Листов
р.п.	4	

План на отм. 0.000
Экспликация помещений

Госстрой РСФСР
Россавниипроект
Промкоопкомсельхозстрой

Копировал Курвина 20597-03 17 Формат А2

П-1, П-2

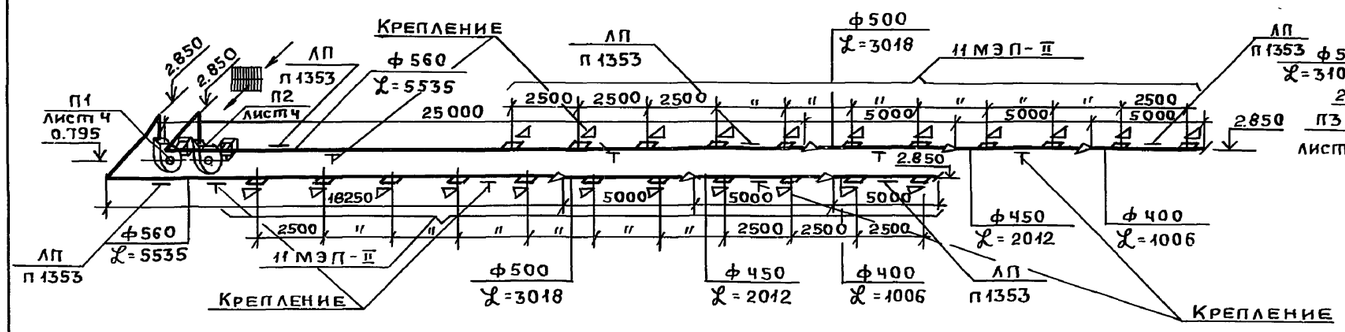

П3

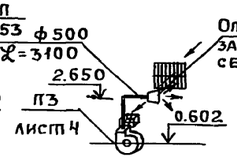

РУ-1

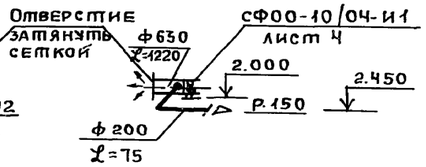

СХЕМА ПАРОСНАБЖЕНИЯ

ВЕ-6

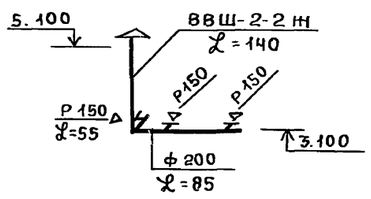

ВЕ-5

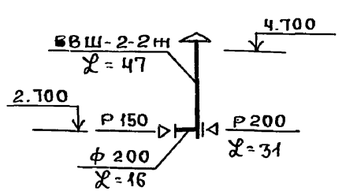

ВЕ-7

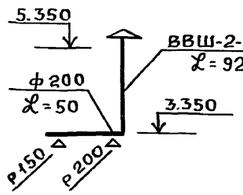

ВЕ-2

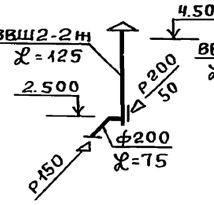

ВЕ-1

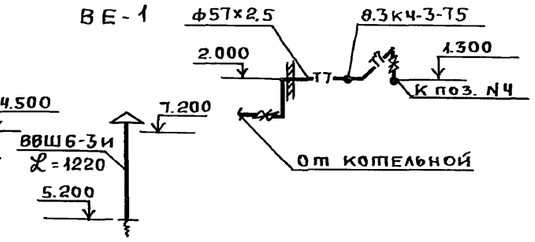

ВЕ-3

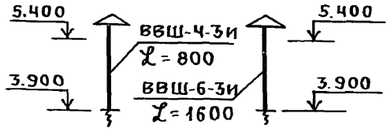

ВЕ-4

Разрез 1-1

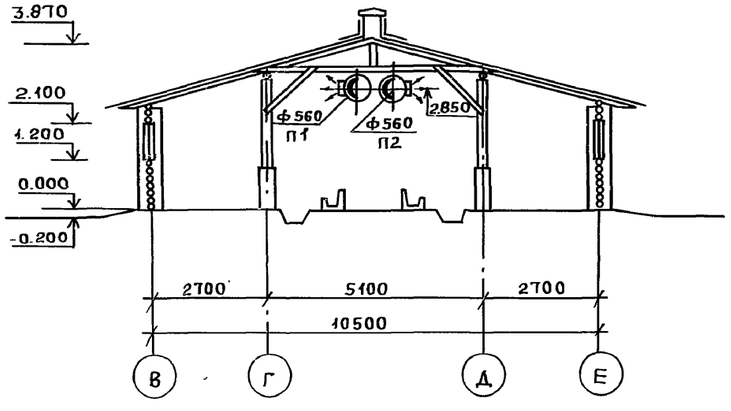

Разрез 2-2

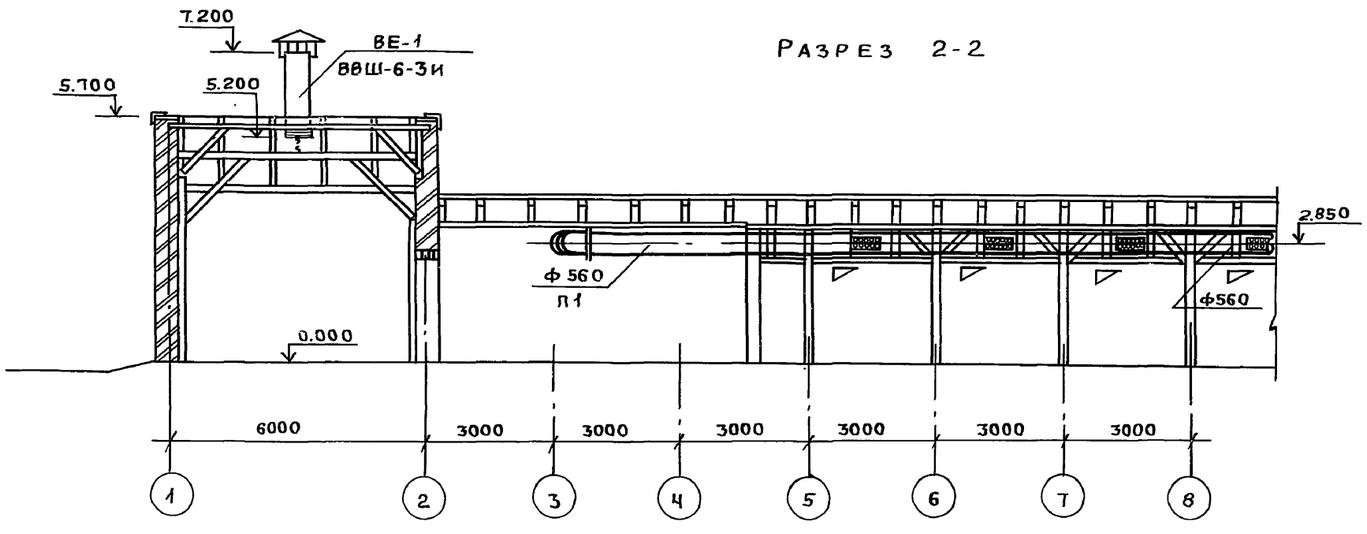

1. Крепление воздуховодов см. чертежи АС.
2. Вытяжные системы ВЕ-1 ÷ ВЕ-7 заканчиваются шахтами смотри чертежи АС.

						т.п. 802-5-39.85	ОВ
Привязан:		Нач.отд.	Смирнов	Подп.		свинарник для откорма 500 свиней в год (для подсобных хозяйств предприятий)	Стадия: Р.П. / Лист: 5 / Листов:
		Гл.спец.	Тихвинский	"			
		ГИП	Сыркин	"			
		Рук.гр.	Бушуева	"		Разрезы 1-1, 2-2 м1:100. Схемы систем П1, П2, П3, РУ1, ВЕ1÷ВЕ7; Схема пароснабжения	Госстрой РСФСР Росглавниистройпроект Горьковгипросельхозстрой
Инв.		Исполн.	Сидорова	"			
		Н.контр.	Бушуева	"			

Инв. № подл. | Подпись и дата | Взам. инв. №

Пров. Бурковец 27.10.88г Кон. Ким

Формат А2

20597-03

Разрез 1-1

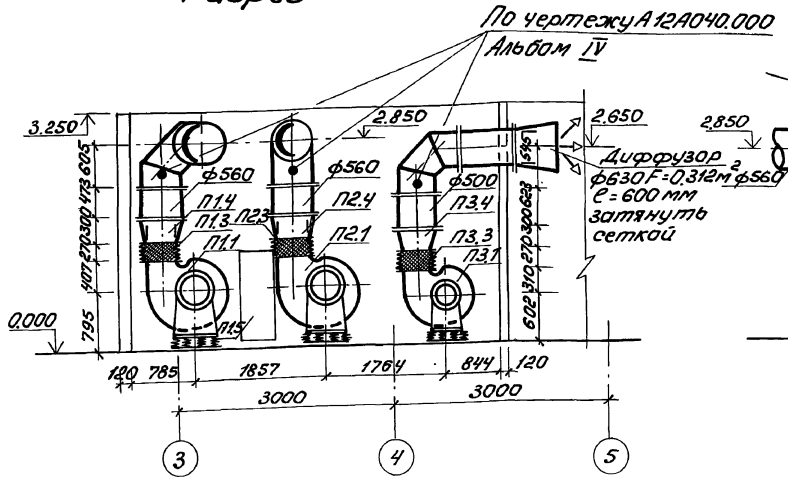

Разрез 2-2

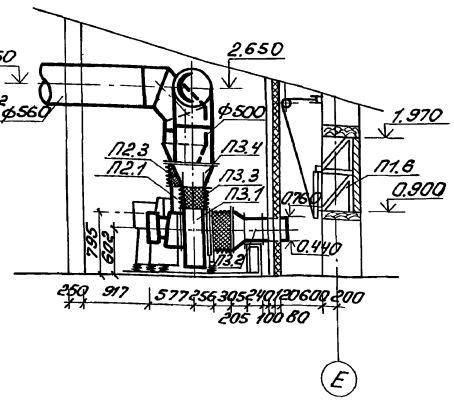

План на отм. 0.000

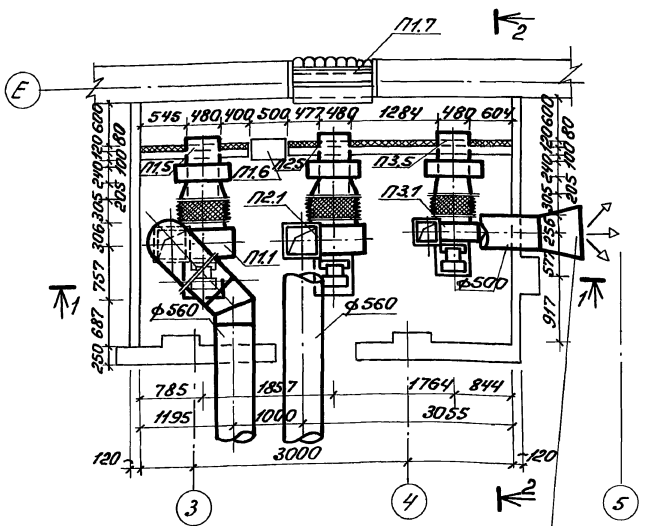

Диффузор
ф630 Fсеч.=0.312 м²
ℓ=600 мм затянуть
сеткой.

		- 40/05-У1:			
П3.1		а. Вентилятор	1		
		центробежный			
		ВЦ4-70 №5			
		б. Электродвигатель	1		
		4А-90-L4У4			
		n=1420об/мин N=2.2кВт			
П3.2		в. Электрокалорифер	1		
		СФО-40/1Т-У2			
П3.3	Серия 5.904-5 в.1	Вставка гибкая ВН-13	1	5.02	
П3.4		Переход с 356×356	1		
		на ф500 ℓ=300 мм			
		из листовой стали δ=0.7			
		ГОСТ 19904-74			
П3.5		Соединительный пат-	1		
		рубок 480×325 ℓ=300мм			
		из листовой стали			
		δ=0.7 ГОСТ 19904-74			

Спецификация отопительно-вентиляционных установок

Марка поз.	Обозначение	Наименование	Кол.	Масса ед. кг	Примечание
		П-1, П-2			
П1, П2		Электрокалориферная установка тип СФОЦ-			
		-100/05-У1:	2	325.0	
П1.1, П2.1		а. Вентилятор			
		центробежный			
		ВЦ4-70 № 6.3	2		
		б. Электродвигатель			
		4А-132-S4			
		n=1420об/мин N=7.5кВт	2		
П1.2, П2.2		в. Электрокалорифер	2		
		СФО-100/1Т-У2			
П1.3, П2.3	Серия 5.904-5 в.1	Вставка гибкая ВН-14	2	6.26	
П1.4, П2.4		Переход с 426×426			
		на ф560 ℓ=300 мм			
		из листовой стали δ=0.7	2		
		ГОСТ 19904-74.			
П1.5; П2.5		Соединительный пат-			
		рубок 480×595 ℓ=300мм	2		
		из листовой стали			
		δ=0.7 ГОСТ 19904-74			
П1.6	Серия 5.904-4	Дверь герметическая			
		утепленная Ду1.25×0.5	1		
П1.7	Серия 1.494-27	Узел воздухозабора			
	5С1Н000 004	1200×1070 h	1		
		а. решетка № 1	8	1.0	
		б. решетка № 2	8	1.2	
		в. блок	2		
		г. трос	4.5		
		д. утепленный			
		клапан 1260×500 h	2		
		П-3			
П3		Электрокалориферная установка тип СФОЦ-	1	190	

Привязан:

Инв.№

Нач.отд	Смирнов		
Гл.спец.	Пивинский		
ГИП	Сыркин		
Рук.гр.	Бушуев		
Испол.	Сидорова		
Н.контр.	Бушуев		

т.п. 802-5-39.85 ОВ

Свинарник для откорма 500 свиней в год с 6 до 8 мес. подсобного хозяйства предприятий.

Установка систем П1, П2, П3. М 1:50

Стадия	Лист	Листов
Р.П.	6	

Госстрой РСФСР Росглавниипроект Перьковнипроцельхозстрой

Копировал Курвина 20597-03 19 Формат А2

Согласовано
Должность Организация Подпись Дата
Нач.гр. Стасевская
Рук.гр. Жарикова

Инв.№подл. | Подпись и дата | Взам.инв.№

Альбом III
Типовой проект 802-5-39.85
Куклэ Ю.Н. Бакоков

Альбом III

Ведомость чертежей основного комплекта ВК

Лист	Наименование	Примечан.
1	Общие данные (начало)	
2	Общие данные (окончание)	
3	План на отм.±0.000. Экспликация помещений	
4	Фрагменты плана	
5	Схемы В1, Т3, Т31	
6	Схемы К0, К1, К3, К4	

Типовой проект 802-5-39.85

Ведомость ссылочных и прилагаемых документов

Обозначение	Наименование	Примечан.
	Ссылочные документы	
Рабочие чертежи повторного применения	Вводы водопровода и установка	
69-8 „Сантехпроект"	счетчиков холодной воды	
Серия 2.800-2 вып. 7	Унифицированные узлы и детали	
	сельскохозяйственных зданий и	
	сооружений. Детали водоснабже-	
	ния и канализации.	
Серия 2.800-2 вып. 7	Грязеотстойники типа ОБ-1	
Серия 2.800-2 вып. 7	Дезинфекторы	
т.п. 815-26	Жижесборники	
	Прилагаемые документы	
ВК.СО	Спецификация оборудования	Альбом V
ВК.ВМ	Ведомость потребности в	
	материалах.	Альбом VII
	Строительные изделия	Альбом IV

Основные показатели по чертежам водопровода и канализации

Наименование системы	Потребный напор, м	Расчетные расходы: м³/сут	м³/час	л/с	при пожаре	Установочная мощность кВт	Примечан.
Водопровод производственно-питьевой (В1)	11.53	4.79	1.95	4.56			
Водопровод теплой воды (Т31)	12.80	1.50	0.16	2.43			ВЭП-600 для приготовл. теплой воды
Горячее водоснабжение (Т3)	28.90	2.90	1.36	1.76			УЛП-400/09-М1 для приготовления горячей воды
Канализация производств (К3)		1.02	0.60	1.00			
Канализация производств. (К0)		1.12	0.56	0.50			
Канализация производст (К4)		1.13	0.57	0.80			
Канализ. быт. (К1)		0.55	0.52	0.84			

Условные обозначения

- А0 — воздухопровод
- В1 — водопровод производственно-питьевой
- Т3 — горячий водопровод
- Т31 — водопровод теплой воды
- К1 — канализация хоз-бытовая
- К0 — канализация производственная
- К3 — канализация производственная
- К4 — канализация механически загрязненных вод
- К7 — канализация дезинфицирующего раствора

Типовой проект разработан в соответствии с действующими нормами и правилами и предусматривает мероприятия, обеспечивающие взрывную, взрывопожарную и пожарную безопасность при эксплуатации здания.
Гл. инженер проекта: Н.С. Сыркин

Нач.отд.	Смирнов	
Гл.спец.	Макеева	
ГИП	Сыркин	
Рук.гр.	Чернякова	
Исполн.	Захарова	
Н.конт.	Лесковская	

т.п. 802-5-39.85 ВК

Свинарник для откорма 500 свиней в год /для подсобных хозяйств предприятий/.

Стадия	Лист	Листов
р.п.	1	6

Общие данные (начало).

Госстрой РСФСР Росглавнипромпроект Горьковгипросельхозстрой

Инв.№ подл. | Подпись и дата | Взам.инв.№

Копировал Курвина 20597-03 20 Формат А2

Альбом

Типовой проект

Данные по водопотреблению и водоотведению

№№ потребителя	Наименование потребителя	Кол-во часов работы в сутки	Кол-во потребителей	Требования к качеству воды	Потребный напор у потребителей	Режим водопотребления	Расход воды на единицу потребителя	Водопотребление: Из хозяйственно-питьевого водопровода (Т1) м³/сут	м³/час	л/с	Из водопровода горячей воды (Т3) м³/сут	м³/час	л/с	Из системы горячего водоснабжения (Т3) м³/сут	м³/час	л/с	Характеристика загрязненных сточных вод	Водоотведение: В хоз-бытовую канализацию (К1) м³/сут	м³/час	л/с	В производственную канализацию (К2) м³/сут	м³/час	л/с	В производственную канализацию (К3) м³/сут	м³/час	л/с	В производственную канализацию (К4) м³/сут	м³/час	л/с	В коллектор навозоудаления м³/сут	Концентрация загрязнений ст. вод после локальной очистки, мг/л	Примечание
1	Хозяйственно-бытовые нужды обслуживающ. персонала	8	2	вода питьев.			25 л/сут	0.042	0.016	0.42	—	—	—	0.0075	0.002	0.22	хоз-бытовые БПК полн = 340 г/л Взв. в-ва = 300 г/л	0.05	0.0187	0.64	—	—	—	—	—	—	—	—	—	—	БПК полн = 340 г/л Взв. в-ва 300 мг/л	
2	Душ	0.75		вода питьев. 40°С		45 мин после смены	500 л/сут	0.23	0.23 *)	0.10 *)	—	—	—	0.27	0.27 *)	0.10 *)	— " —	0.50	0.50	0.20	—	—	—	—	—	—	—	—	—	—	— " —	
3	Откормочный молодняк (поение)	24	250	вода питьев. 16°С	2	постоян.	6 л/гол	1.225	0.13	1.98	1.50	0.16	2.43	0.275	0.03	0.45	—	—	—	—	—	—	—	—	—	—	—	—	—	—	
4	Откормочный молодняк (кормление)	2	250	вода питьев. 16°С		2 раза в сутки	45 л/гол	0.915	0.47	0.16	—	—	—	0.21	0.10	0.04	—	—	—	—	—	—	—	—	—	—	0.10	0.050	0.30	—		В составе сарая
5	Откормочный молодняк (уборка помещения для свиней).	2	250	вода питьев. 30°С	5	2 раза в сутки	4.5 л/гол	0.62	0.31	0.55	—	—	—	0.51	0.26	0.45	БПК полн = 10100 мг/л Взв. в-ва = 17500 мг/л	—	—	—	1.125	0.56	0.50	—	—	—	—	—	—	—	БПК полн = 10100 мг/л Взв. в-ва = 17500 мг/л	Б. Исследования
6	Обмыв. туш и внутренностей свиней при убое	6	4	вода питьев. 25°С	5		123 л/гол	0.36	0.06	0.35	—	—	—	0.14	0.023	0.15	БПК полн = 1400 мг/л Взв. в-ва = 2000 мг/л	—	—	—	—	—	—	0.50	0.083	0.50	—	—	—	—	БПК полн = 1400 мг/л Взв. в-ва = 2000 мг/л	В здании ректора
7	Уборка помещения кормоприготовительной	2		вода питьев. 6°С	5	2 раза в сутки	3 л/м²	0.09	0.045	0.05	—	—	—	0.95	0.475	0.45 *)	—	—	—	—	—	—	—	—	—	—	1.038	0.519	0.50	—		В составе столовой
8	Уборка помещения убойной	1		вода питьев. 60°С	5	1 раз в сутки	6 л/м²	0.048	0.048	0.05	—	—	—	0.47	0.47	0.45	БПК полн = 1100 мг/л Взв. в-ва = 2000 мг/л	—	—	—	—	—	—	0.518	0.518	0.50	—	—	—	—	БПК полн = 420 мг/л Взв. в-ва = 40 мг/л	В здании ректора
9	Навозоудаление							—	—	—	—	—	—	—	—	—	—	—	—	—	—	—	—	—	—	—	—	—	—	1.875		
10																	—	—	—	—												
11	Итого:							3.53	1.322	3.51	1.50	0.16	2.43	2.90	1.36	1.76		0.55	0.5187	0.84	1.125	0.56	0.50	1.018	0.601	1.00	1.138	0.569	0.80	1.875		

Общие указания по монтажу

1. Монтаж внутренних сетей водопровода и канализации производить согласно СНиП III-28-75.
2. Монтаж трубопроводов холодного и горячего водопровода производить из стальных водогазопроводных оцинкованных труб с соединением их на фитингах.
3. Настоящим проектом разработан вариант применения полиэтиленовых труб. Монтаж внутренних сетей водопровода из полиэтиленовых труб производить согласно СН 478-80. (см. альбом V).
4. Установку электрических водонагревателей выполнять согласно инструкции завода - изготовителя.
5. Опорожнение сети водопровода Т31 производить через автопоилки.

Инв. № подл. | Подпись и дата | Взам. инв. №

Привязан:

Инв. №

Нач. отд.	Смирнов		
Гл. спец.	Мокеева		
ГИП	Сыркин		
Рук. гр.	Чернякова		
Исполн.	Захарова		
Н. контр.	Лесковской		

т.п. 802-5-39.85 ВК

Свинарник для откорма 500 свиней в год для подсобных хозяйств предприятий.

Общие данные (окончание)

Стадия	Лист	Листов
Р.П.	2	

Госстрой РСФСР Росславнинтрипроект Госкомтрипроселькомстрой

20597-03 21

Копировал Курвина Формат А2

Типовой проект 802-5-39.85 Альбом III

План на отм. ±0.00

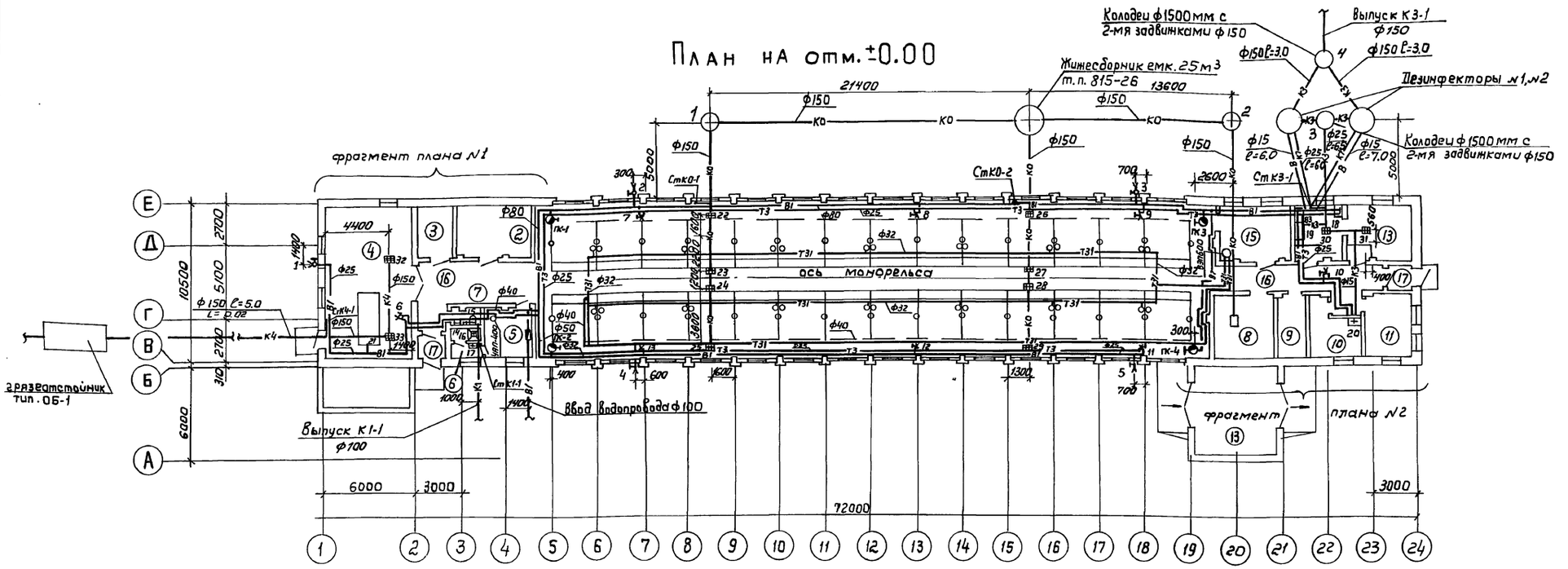

Экспликация помещений

Номер по плану	Наименование	Площадь м²	Категория производства по взрывной, взрыво-пожарной опасности
1	2	3	4
1	Помещение для свиней	465.02	Д
2	Венткамера приточная	17.72	Д
3	Электрощитовая	6.49	Д
4	Кормоприготовительная	56.33	В
5	Служебная	9.51	Д
6	Гардероб с душевой	4.01	Д
7	Санузел	2.03	Н/Н
8	Помещение для привода транспортера и инвентарная	17.55	Д

продолжение

1	2	3	4
9	Помещение для хранения дезосредств	9.04	В
10	Аптека	11.86	В
11	Слесарная	12.43	Д
12	Помещение для отгрузки навоза	32.48	Д
13	Остывочная	16.50	Д
14	Убойная	13.35	Д
15	Помещение для весов	18.05	Д
16	Коридор	46.10	Н/Н
17	Тамбур	6.11	Н/Н

Примечания

1. Экспликацию технологического оборудования см. технологическую часть проекта
2. Изоляцию трубопровода горячей воды ф 25 мм см. альбом IV лист ВК.И.1

Нач.отд.	Смирнов		
Гл.спец.	Макеева		
ГИП	Сыркин		
Рук. гр.	Чернякова		
Исполн	Захарова		
Н.контр	Лесковская		

т.п. 802-5-39.85 ВК

Свинарник для откорма 500 свиней в год (для подсобных хозяйств предприятий)

План на отм. ± 0.00
Экспликация помещений

Стадия	Лист	Листов
Р.П.	3	

Госстрой РСФСР
Росглавниистройпроект
Горьковгипросельхозстрой

Согласовано: Рук. гр. ОВ Бушуева; Рук. гр. ЭЛ Лариков; Рук. гр. АС Лесковская; Рук. гр. ТХ; Столяров

Инв. № подл. | Подпись и дата | Взам. инв. №

20597-03 22

Формат А2

Типовой проект 802-5-39.85 Альбом III

Фрагмент плана N1

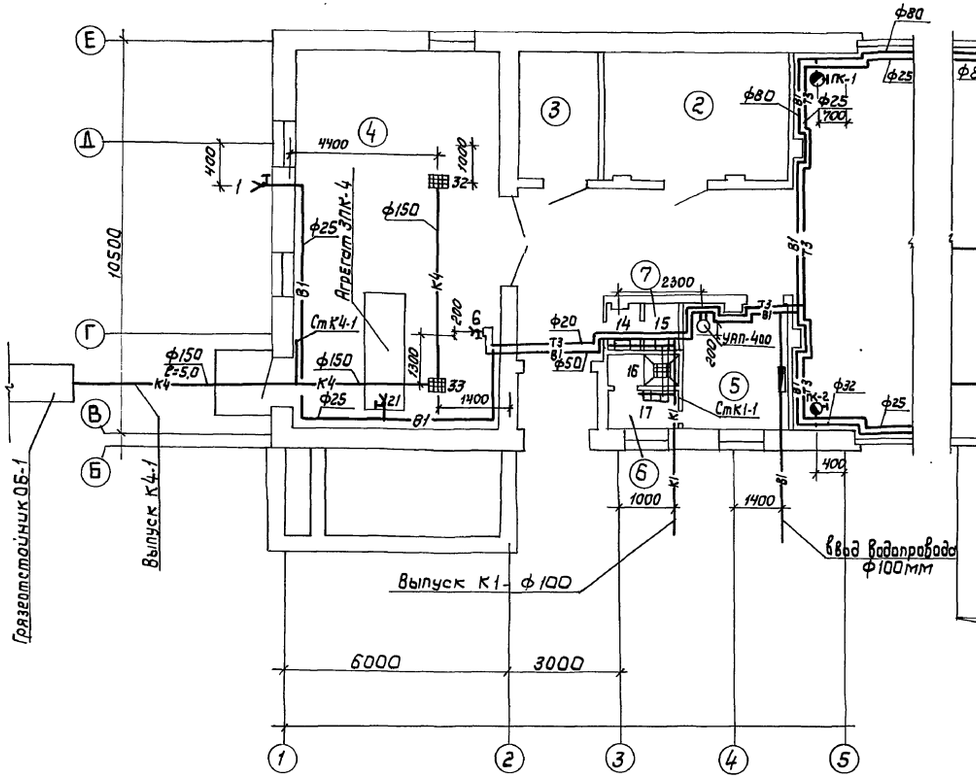

Фрагмент плана N2

Водомерный узел с водомером ВТ-80

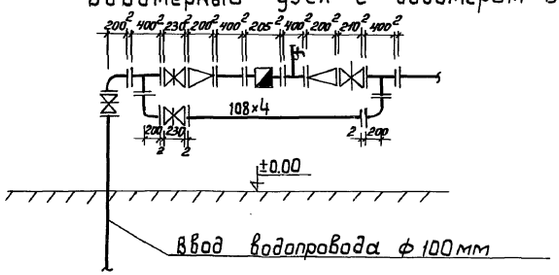

Привязан		Нач.отд.	Смирнов	Т.П. 802-5-39.85	ВК
		Гл.спец.	Макеева	Свинарник для откорма 500 свиней в год (для подсобных хозяйств предприятий)	Стадия: Р.П; Листов: 4; Листов:
		ГИП	Сыркин	Фрагменты плана N1, N2	Госстрой РСФСР Росглавниистройпроект Горьковгипросельхозстрой
		Рук.гр	Чернякова		
		Исполн	Захарова		
		Н.контр	Лесковская		

Инв.N подл. | Подпись и дата | Взам. инв.N

20597-03 23

Формат А2

Альбом III

Типовой проект

Т31

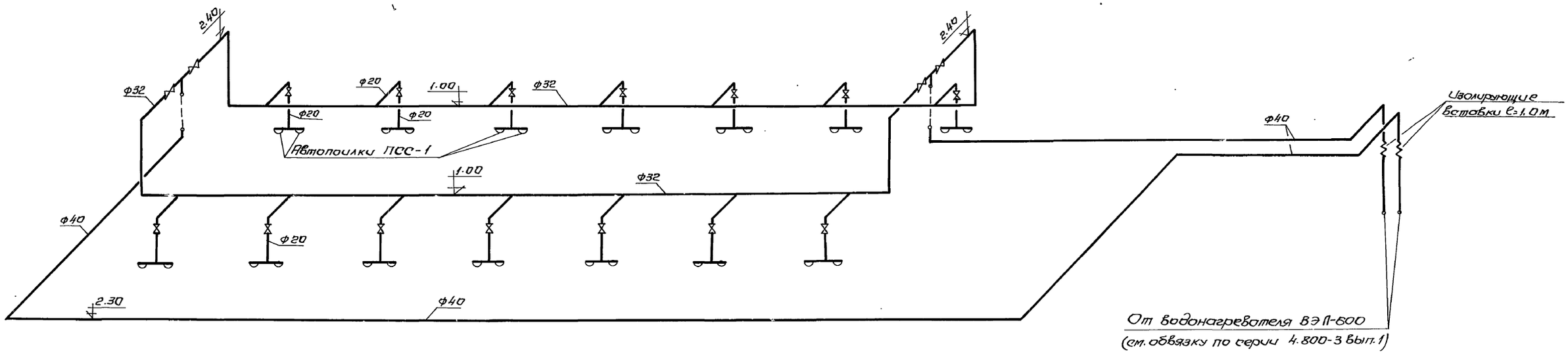

В1, Т3

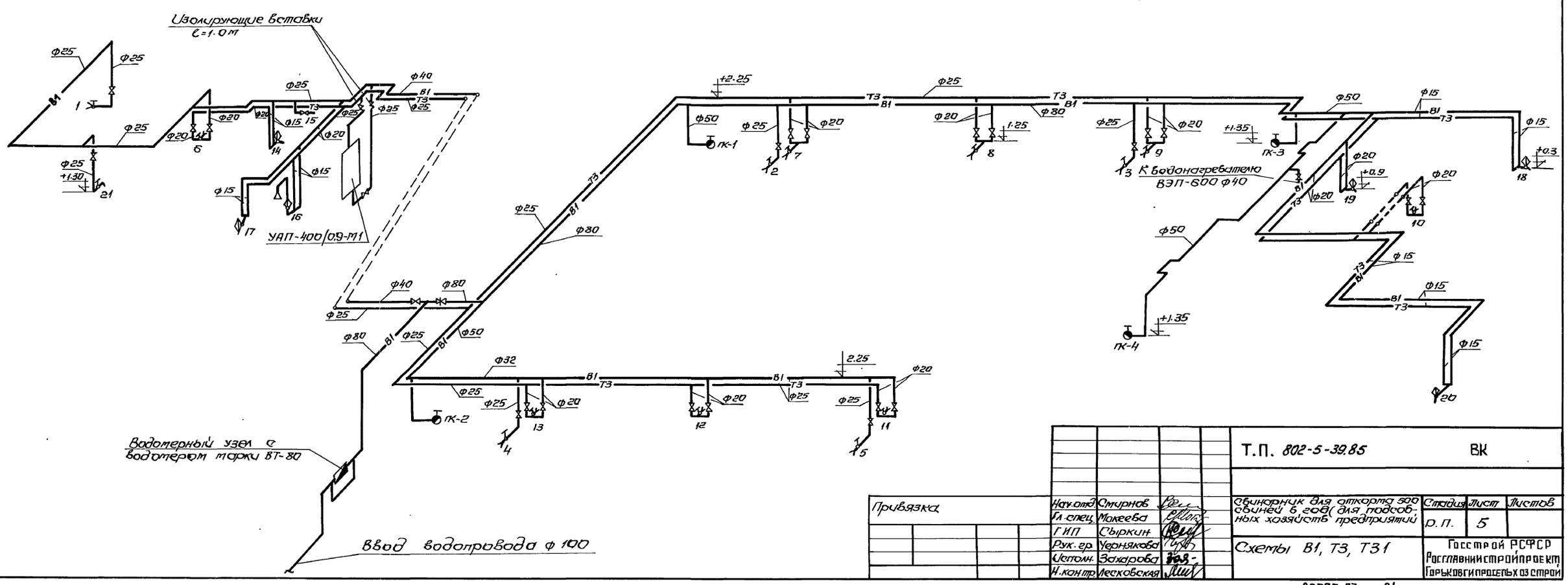

Инв.№подл. | Подпись и дата | Взам.инв.№

Привязка			

Нач.отд.	Смирнов		
Гл.спец.	Макеева		
ГИП	Сыркин		
Рук.гр.	Чернякова		
Испол.	Захарова		
Н.контр.	Лесковская		

Т.П. 802-5-39.85 ВК

Свинарник для откорма 500 свиней в год (для подсобных хозяйств предприятий

Стадия	Лист	Листов
Р.П.	5	

Схемы В1, Т3, Т31

Госстрой РСФСР
Росглавниистройпроект
Горьковгипродеепьхозстрой

Альбом III

Типовой проект

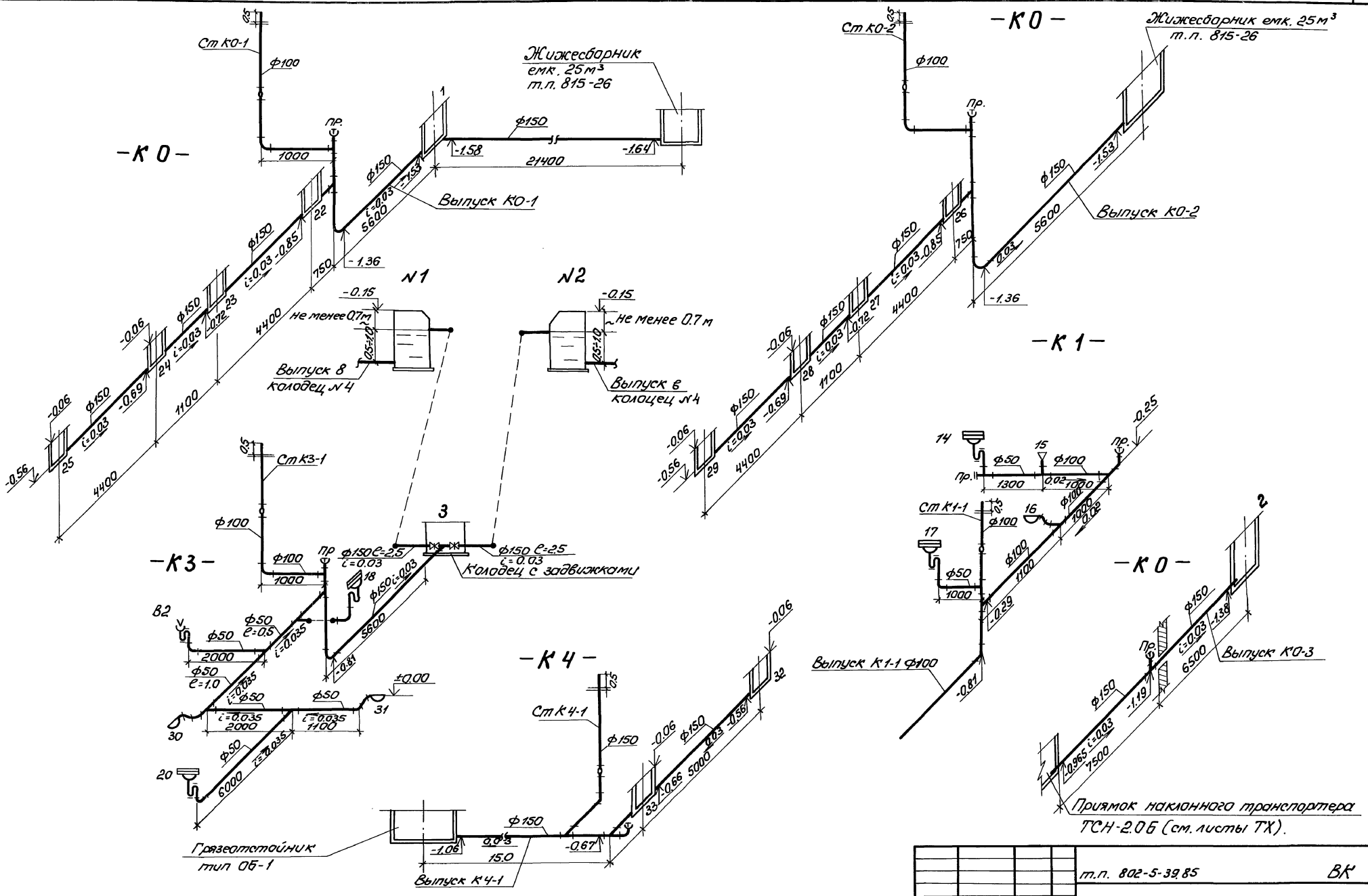

				т.п. 802-5-39.85		ВК
Привязан:	Нач.отд.	Смирнов		Свинарник для откорма 500 свиней в год/для подсобных хозяйств предприятий/.	Стадия	Лист	Листов
	Гл.спец	Макеева			р.п.	6	
	ГИП	Сыркин					
	Рук.гр.	Чернякова		Схемы К0, К1, К3, К4	Госстрой РСФСР Росславнииспройпроект Горьковгипросельхозстрой		
	Исполн.	Захарова					
Инв.№	Н.конт.	Лесковская					

Инв.№ подл. | Подпись и дата | Взам.инв.№

Копировал Курвина 20597-03 25 Формат А2

Типовой проект 802-5-39.85 Альбом III

Ведомость чертежей основного комплекта „ЭМ"

Лист	Наименование	Примечание
1	Общие данные	
2	План силового оборудования	
3	Расчётная схема электросети 380/220 вольт (начало)	
4	Расчётная схема электросети 380/220 вольт. (окончание)	
5	Молниезащита.	

Ведомость ссылочных и прилагаемых документов

Обозначение	Наименование	Примечание
	Ссылочные документы	
4.407-35/70	Детали и узлы внутренних силовых и осветительных электропроводок в сельскохозяйственных производственных помещениях.	
5.407-11	Заземление и зануление электроустановок.	
5.407-23	Прокладка проводов в винипластовых трубах в производственных помещениях	
	Прилагаемые документы	
ЭМ-СО	Спецификация оборудования силовой сети.	Альбом V
ЭМ-ВМ	Ведомость потребности в материалах.	Альбом VII

Типовой проект разработан в соответствующими нормами и правилами и предусматривает мероприятия, обеспечивающие взрывную, взрывопожарную и пожарную безопасность при эксплуатации здания.

Гл. инженер проекта: Сырк... /Сыркин Н.С./

Электроприемники здания свинарника по степени надежности электроснабжения относятся к потребителям 3 категории.

В электрощитовой и в помещении для привода транспортёра устанавливаются силовые групповые электрощиты.

Монтаж силовой электросети выполняется до пусковых устройств кабелем марки АВРГ на скобах, от пусковых устройств проводом марки АПВ в винипластовых трубах.

Кабель на участках, проложенных по транспортёрам, должен быть защищён лёгкой водогазопроводной трубой.

Техника безопасности

Для защиты обслуживающего персонала и животных от поражения электрическим током все металлические части электрооборудования: корпуса щитов, пусковой аппаратуры, тросы и т.п, которые могут оказаться под напряжением при повреждении изоляции должны быть занулены присоединением к нулевым защитным проводником.

Элементные водонагреватели, обеспечивающие горячей водой душевую, технологические нужды и поение животных должны иметь изолирующие вставки в соответствующих трубопроводах. Душевые кабины, включая место раздевания, необходимо оборудовать устройствами выравнивания потенциалов в виде металлической сетки с ячейками размером не более 30×30 см², которую закладывают в слой бетона на глубину 3 см от поверхности пола. Сетки следует соединить сваркой с трубами горячей и холодной воды, а также канализационными (см. лист АР-11).

Для предотвращения воздействия шагового напряжения при выходе из зоны потенциала-выравнивающей сетки/у дверей душевой кабины/ необходимо положить деревянную решётку или резиновый коврик длиной не менее 75 см.

Защита животных от поражения электрическим током обеспечивается путем естественного выравнивания потенциалов за счёт заложения стоек технологических станков в бетонный пол на глубину не менее 20 см.

В помещении электрощитовой при вводе в эксплуатацию должен быть обеспечен комплект защитных средств в соответствии с приложением 5 ПТЭ и ПТБ.

Молниезащита здания, имеющего V степень огнестойкости, предусматривается в соответствии с „Инструкцией по проектированию и устройству молниезащиты зданий и с сооружений"/СН 305-77/. Подсчёт нагрузок выполнен в соответствии с „Рекомендациями по определению электрических нагрузок животноводческих комплексов".

Основные показатели

Расчетная нагрузка, квт					Установленная мощность, квт.		Естественный коэффициент мощности	Годовой расход электроэнергии квт. час	Удельный расход электроэнергии
Всего	В том числе: Эл. осв.	Техн. оборуд.	Вентиляция	Электротеплоснабжен.	Всего	Силовое оборудование / Эл. освещение			Норматив. / проект.
302,99	5,2	19,80	17,99	260,00	317,92	312,72 / 5,2	0,9	503000	Вт. Ч/голова 260 / 1006

Условные обозначения

- Пульт управления комплектной поставки
- Магнитный пускатель
- Автоматический выключатель
- Линия силовой электросети
- Нагревательный элемент
- 10/6,0 Электродвигатель — Номер по плану / Расчетная мощность, квт
- Ящик однофидерный

При привязке проекта необходимо получить разрешение в энергосистеме на пользование электроэнергией электронагревательными приборами в соответствии с „Инструкцией о порядке согласования применения электрокотлов и других электронагревательных приборов" утвержденной Госпланом и Минэнерго СССР от 25.01.84 г.

Инв. №			Привязан:	
			Т.П. 802-5-39.85	ЭМ
Нач. отд.	Смирнов		Свинарник для откорма 500 свиней в год (для подсобных хозяйств предприятий)	Стадия: РП; Лист: 1; Листов: 5
Гл. спец.	Киселёв			
ГИП	Сыркин			
Рук. гр.	Ларикова		Общие данные	Госстрой РСФСР Росглавнинстройпроект Горьковгипросельхозстрой
Исполн.	Шушкова			
Н. контр.	Лесковская			

Инв. № подл. | Подпись и дата | Взам. инв. №

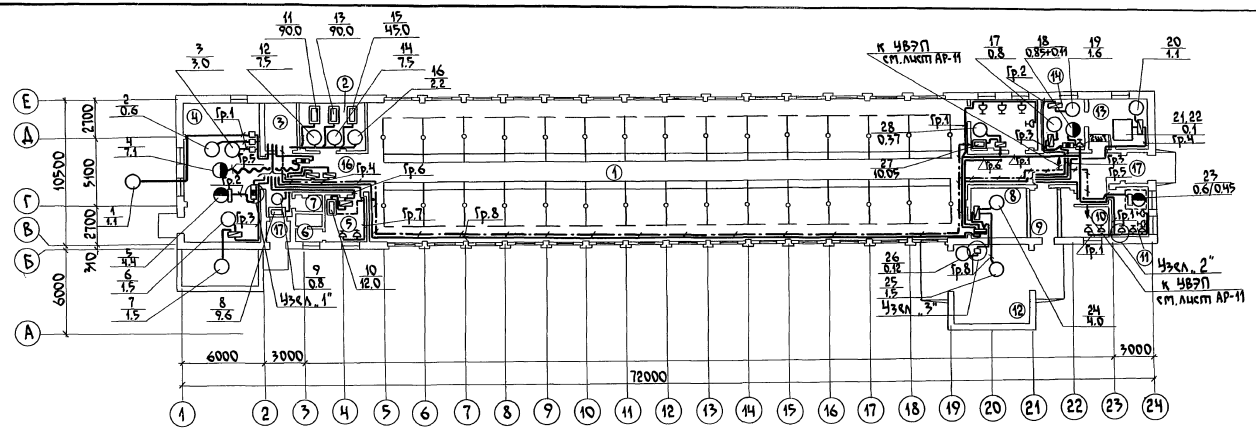

Экспликация помещений

Номер помещения	Наименование
1	Помещение для свиней
2	Венткамера
3	Электрощитовая
4	Кормоприготовительная
5	Служебная
6	Гардероб с душевой
7	Санузел
8	Помещение привода транспортера и инвентарная.
9	Помещение для хранения дезосредств
10	Аптека
11	Слесарная
12	Помещение для отгрузки навоза
13	Осгывочная
14	Убойная
15	Помещение для весов
16	Коридор
17	Тамбур

План электрощитовой

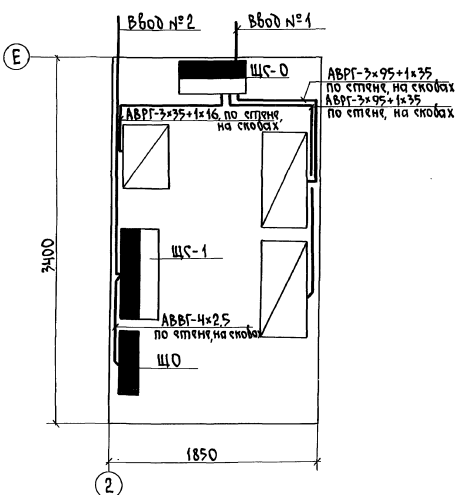

Узлы и детали силовых электропроводок выполнить в соответствии:

1. Узел „1" – с типовым проектом 4.407-36/70 – – лист 24.10; узел „2" – лист 25.20
2. Узел „3" – с альбомом серии 5.407-54 УГПИ „Тяжпромэлектропроект" лист 1.10; 1.20 (Выпуск 1), лист 2.10; 2.11 (Выпуск 2).
3. Установку силовых распределительных щитков выполнить в соответствии с альбомом серии 5.407-56 УГПИ „Тяжпромэлектропроект" листы 010ТБ; 0.60ГЧ; 0.140Д (Выпуск 0); листы 1.140; 1.160 (Выпуск 1).

Согласовано
Дублировал Попышь Дата
Рук. гр. ТХ Кпомарев
Рук. гр. ОВ Винницев
Рук. гр. ВК Кононенко

Инв. № подл. | Подпись и дата | Взам. инв. №

Привязан:				т.п. 802-5-39.85	ЭМ
		Нач. отд.	Смирнов	Свинарник для откорма 500 свиней в год (для подсобных хозяйств предприятий)	Стадия: Р.П. / Лист: 2 / Листов:
		Гл. спец.	Киселев		
		ГИП	Сыркин		
		Рук. гр.	Ларионов	План силового оборудования.	Госстрой РСФСР Росглавнистройпроект Горьковгипросельхозстрой
Инв. №		Исполн.	Шишкова		
		Н. контр.	Лескобская		

20597-03 27

Копировал Соколова Формат А2

Альбом III

Типовой проект 802-5-39.85

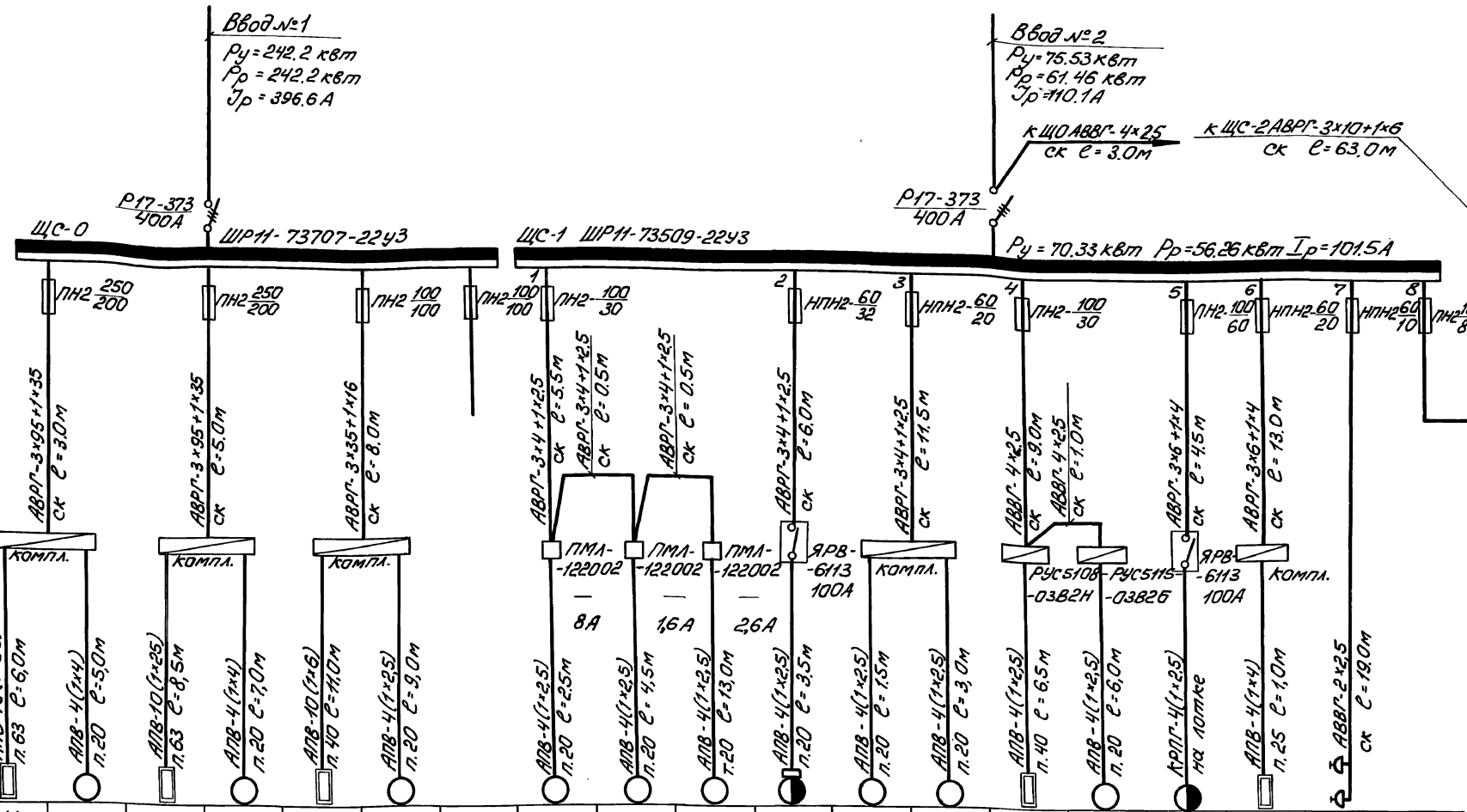

Данные питающей сети																			
Распределительный пункт	Аппарат ввода	Номинальный ток, А																	
	Номер, тип, расчетный ток, установленная мощность, квт																		
Предохранитель отходящей линии	Тип / Ном. ток																		
	Ток плавкой вставки, А																		
Марка и сечение кабеля /провода/	Длина линии /м/. Способ прокладки																		
Пусковой аппарат	Тип																		
	Тип теплового реле																		
	Ток нагревательного элемента, А																		
Марка и сечение кабеля /провода/	Длина линии /м/. Способ прокладки.																		
Электроприемник	Условное графическое обозначение																		
	№ по плану	11	12	13	14	15	16		3	2	1	5	6	7	8	9	4	10	
	Тип	СФО-100/Пт-2	4А1324СУ1	СФО-100/Пт-2	4А1324СУ1	СФО-40/Пт-2	4А90LА		компл.	компл.	компл.	компл.	компл.	компл.	компл.	компл.	компл.	компл.	ПЭТ-9
	Номинальная мощность, квт	90	7,5	90	7,5	45	2,2		3,0	0,6	1,1	4,4	1,5	1,5	9,6	0,8	7,1	12,0	1,0
	Ток, А Jн / Jп	145,8 / —	14,4 / 101,0	145,8 / —	14,4 / 101,0	72,0 / —	4,2 / 29,3		6,6 / 46,2	1,32 / 9,23	2,42 / 16,9	9,67 / 67,7	3,3 / 23,08	3,3 / 23,08	15,6 / —	1,54 / 10,77	15,6 / 109,3	19,2 / —	1,6 / —
Наименование механизма по плану		Приточная система СФОЦ-100/0,5-У1		Приточная система СФОЦ-100/0,5-У1		Приточная система СФОЦ-40/0,5-У1			Транспортер скребковый ТС-40,0М	бункер для хранения сыпучих кормов БСК-10	конвейер винтовой УШ2-4-2520	Агрегат кормоприготовительный ЗПК-4	Наклонный транспортер Транспортер ТК-5.0	Шнековый питатель	Электрокалорифер РУ-1 СФО0-10,4/0,4-У1		Кормораздатчик КС-1,5	Водонагреватель УАП-400/10,9-М1	Электропечи

Привязан:	Нач.отд.	Смирнов		т.п. 802-5-39.85	ЭМ
	Гл.спец.	Киселев		Свинарник для откорма 500 свиней в год для подсобных хозяйств предприятий/	Стадия: р.п. / Лист: 3 / Листов:
	ГИП	Сыркин			
	Рук.гр.	Ларионов		Расчетная схема электросети 380/220 вольт / начало /	Госстрой РСФСР Росглавнистройпроект Горьковгипрогельхозстрой
Инв.№	Исполн.	Шушкова			
	Ч.конт.	Лескова			

Копировал Курвина

Формат А2

Инв.№ подл. | Подпись и дата | Взам.инв.№

Типовой проект 802-5-39.85 Альбом III

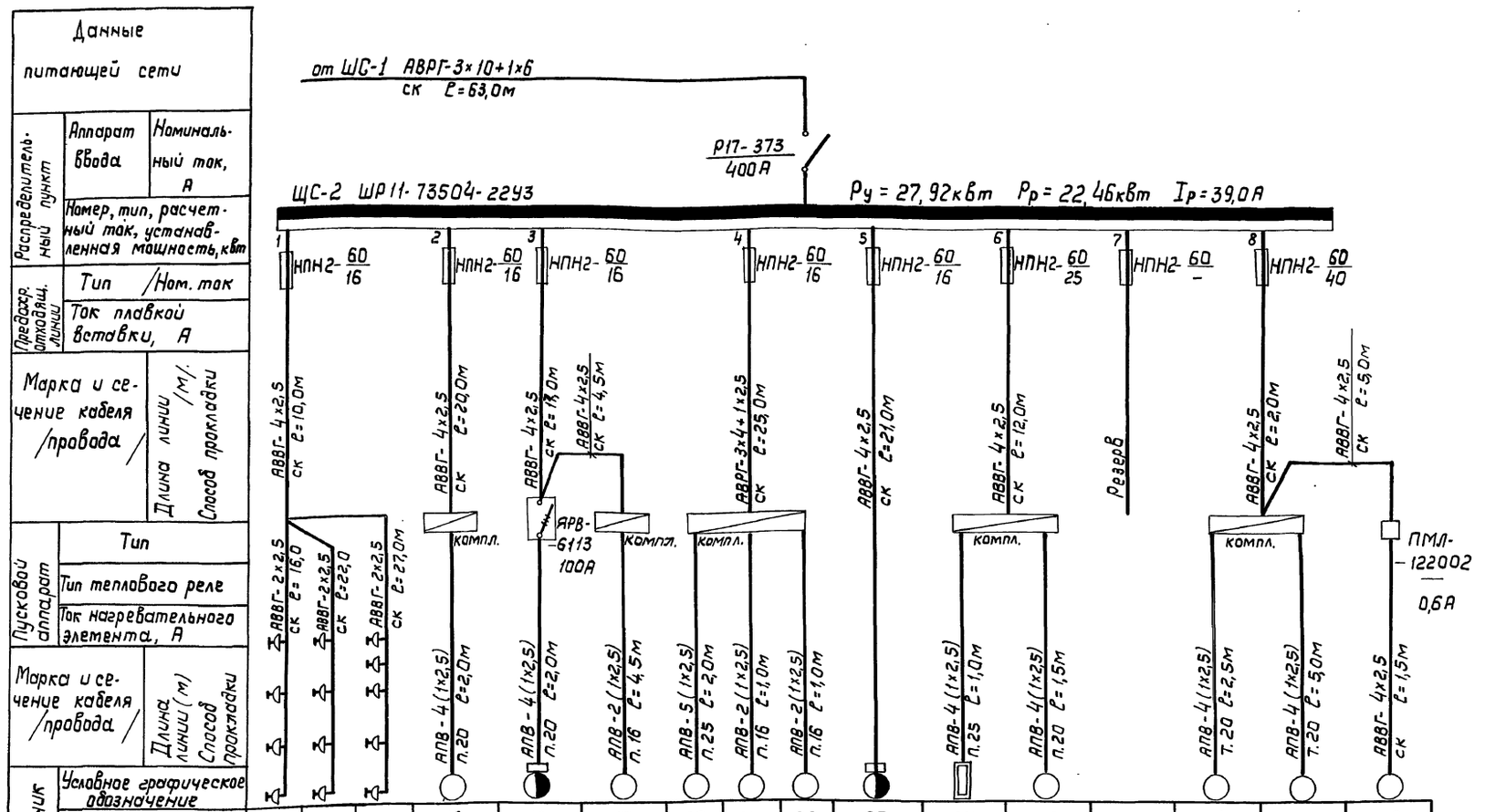

Электроприемник																
Условное графическое обозначение																
№ по плану				19	18	17	20	21	22	23	27	28		24	25	26
Тип	ПЭТ-9	ПЭТ-9	ПЭТ-9 ИЭ-1031А	компл.	компл.	компл.	компл.			компл.	компл.	компл.		компл.	компл.	компл.
Номинальная мощность, квт	2,0	2,0	2,27	1,6	0,85+0,11	0,8	1,1	0,1		0,6+0,45	10,05	0,37		4,0	1,5	0,12
Ток, А $I_н$ / $I_п$	9,1 / —	9,1 / —	10,3 / —	3,5 / 24,5	1,7+0,2 / 11,9+1,4	2,1 / 14,7	3,0			1,3+0,98 / 9,1+6,86	16,3 / —	0,7 / 4,9		8,7 / 60,8	3,3 / 22,8	0,23 / 1,62
Наименование механизма по плану	Электропечи и ручная сверлильная машина ИЭ-1031А			Умывальник со стерилизатором В2-ФСУ	Таль электрическая ТЭ0,5В3-П	Агрегат для оглушения свиней ФЭОС	Холод. агрегат	Терморегулятор	Светильник	Точильно-шлифовальный станок ЗБ-631	Водонагреватель ВЭП-600			Транспортер горизонтальный	Транспортер наклонный	Осевой вентилятор 06-300№4
							Камера холодильная.							Транспортер скребковый ТСН-2Б		

Т.П. 802-5-39.85							ЭМ
Привязан:	Нач.отд.	Смирнов		Свинарник для откорма 500 свиней в год (для подсобных хозяйств предприятий)	Стадия	Лист	Листов
	Гл.спец.	Киселев			Р.П.	4	5
	ГИП	Сыркин					
	Рук. гр.	Лариков		Расчетная схема электросети 380/220 вольт (окончание)	Госстрой РСФСР Росглавниистройпроект Горьковгипросельхозстрой		
Инв. №	Исполн.	Шушкова					
	Н. контр.	Лесковская					

Инв. № подл. | Подпись и дата | Взам. инв. №

Типовой проект 802-5-39.85 Альбом III

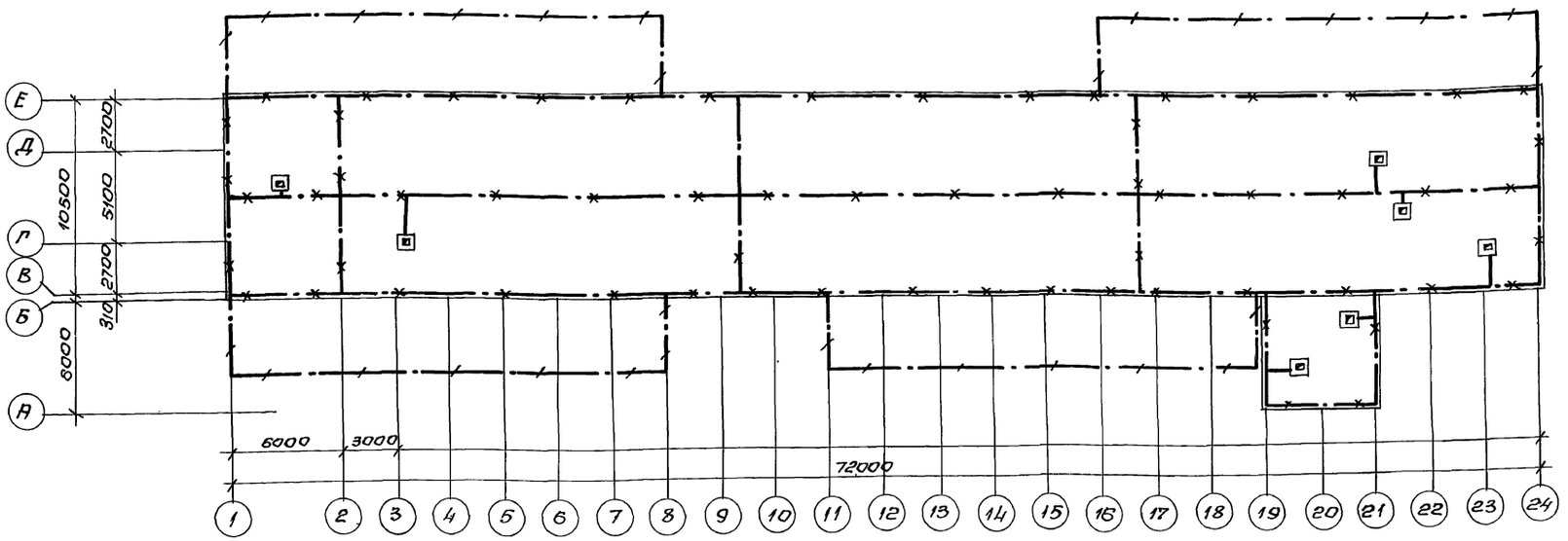

Условные обозначения

Наружный контур заземления

Молниеприемная сетка

1. Молниезащита свинарника разработана на основании СН 305-77 путём наложения молниеприёмной сетки. из круглой стали диаметром 6мм на кровлю крыши.
2. Токоотводы выполнить из круглой стали диаметром 6мм через 24м. Заземлители - из полосовой стали размером 40×4мм с глубиной заложения в землю на 0,8 м.
3. Спуски токоотводов защитить уголком 50×50×5 мм на высоту 2,0м.
4. Все соединения выполнить сваркой. Длина шва должна быть не менее 6 диаметров свариваемых проводников.
5. Расположение заземлителей на плане показано. для грунта с удельным сопротивлением 100 Ом·м и подлежит уточнению при конкретном проектировании.
6. Категория устройства молниезащиты принята III.

Грунт	Уд. сопр. ом.м	Заземлитель: Горизонтальный (Стальная полоса ст. 40×4 мм)	Заземлитель: Комбинированный (Сталь круглая ф12мм ст. полоса 40×4мм)	Примечание
Чернозем	50	0,8м; 6м		
Суглинок	100	0,8м; 12,5м		
Супесь	500		0,8м; 5м	
Песок	1000		0,8м; 5м; 5м	Выполнить 2 ряда с шагом 5м

Инв.N подл.	Подпись и дата	Взам.инв.N	Должность	Фамилия	Подпись	Дата
			Рук.гр. ОВ	Бушуева		

Т.П. 802-5-39.85 ЭМ

Нач.отд.	Смирнов		Свинарник (для подсобных хозяйств предприятий)	Стадия	Лист	Листов
Гл.спец.	Киселёв			Р.П.	5	5
ГИП	Сыркин					
Рук.гр.	Ларикова		Молниезащита	Госстрой РСФСР Росглавнии стройпроект Горьковгипросельхозстрой		
Исполн.	Шушкова					
Н.контр.	Песковская					

Привязан:

Инв.N

20597-03 30 Формат А2

Ведомость чертежей основного комплекта „ЭО"

Лист	Наименование	Примечание
1	Общие данные	
2	План электроосвещения. Расчетная схема осветительной сети.	

Ведомость ссылочных и прилагаемых документов

Обозначение	Наименование	Примечание
	Ссылочные документы	
4.407-36/70	Детали и узлы внутренних силовых и осветительных электропроводок в сельскохозяйственных производственных помещениях.	
5.407-11	Заземление и зануление электроустановок	
5.407-23	Прокладка проводов в винипластовых трубах в производственных помещениях.	
	Прилагаемые документы	
ЭО-СО	Спецификация оборудования электроосвещения.	Альбом V
ЭО-ВМ	Ведомость потребности в материалах	Альбом VII

Электроприемники здания свинарника по степени надежности электроснабжения относятся к потребителям 3 категории.

В электрощитовом помещении устанавливаются групповой осветительный электрощит и автоматический выключатель АП50-2МТ дежурного освещения.

Освещенности помещений приняты в соответствии с СНиП II-4-79, глава „Естественное и искусственное освещение", издания 1979 года, и „Отраслевыми нормами освещения сельскохозяйственных предприятий, зданий и сооружений."

Монтаж групповой осветительной электросети выполняется кабелем марки АВРГ на скобах и тросе.

Количество и тип светильников указаны на чертеже листа - 2, установленная мощность освещения - 5.2 кВт, полезная площадь освещаемых помещений - 744.58 м².

Техника безопасности.

Для защиты обслуживающего персонала и животных от поражения электрическим током все металлические части электрооборудования: корпуса щитов, пусковой аппаратуры, тросы и т.п., которые могут оказаться под напряжением при повреждении изоляции должны быть занулены присоединением к нулевым защитным проводникам.

Условные обозначения

- Линия сети дежурного освещения.
- Линия электросети, подвешенная к тросу.
- Выключатель однополюсный в герметическом исполнении.
- Светильник подвесной для ламп накаливания
- Светильник люминесцентный.

Типовой проект разработан в соответствии с действующими нормами и правилами и предусматривает мероприятия, обеспечивающие взрывную, взрывопожарную и пожарную безопасность при эксплуатации здания.

Гл. инженер проекта: /Сыркин Н.С./

Инв. № подл. | Подпись и дата | Взам. инв. №

Привязан:

Инв. №

т.п. 802-5-32.85 ЭО

Нач.отд.	Смирнов	
Гл.спец.	Киселев	
ГИП	Сыркин	
Рук.гр.	Ларионов	
Исполн.	Шишкова	
Н.контр.	Лесковская	

Свинарник для откорма 500 свиней в год (для подсобных хозяйств предприятий)

Стадия	Лист	Листов
Р.П.	1	2

Общие данные.

Госстрой РСФСР Росглавниистройпроект Горьковгипросельхозстрой

20597-03 31

Копировал Соколова Формат А2

Альбом III

Типовой проект 802-5-39.85

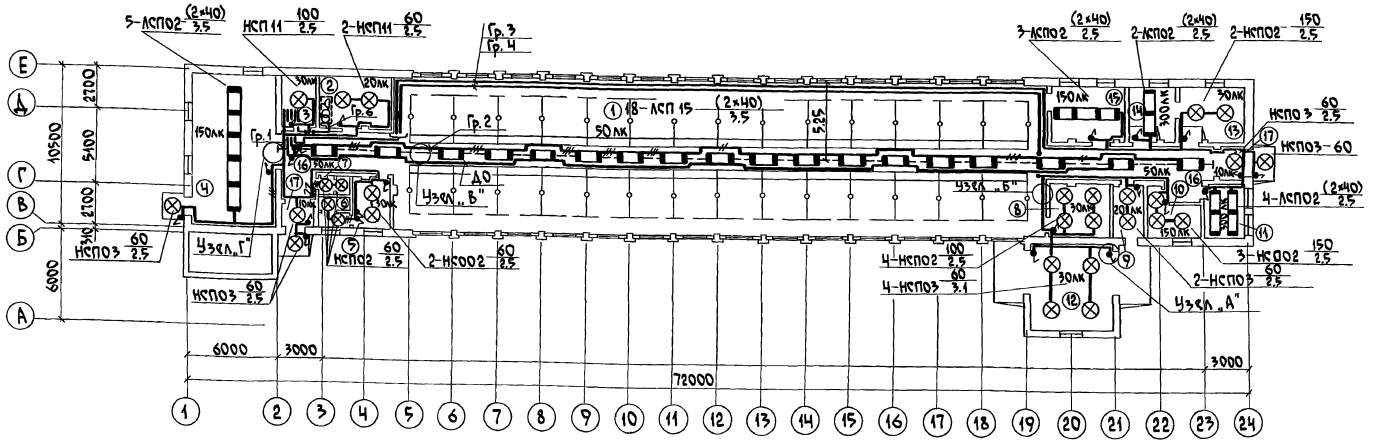

Экспликация помещений

Номер по плану	Наименование
1	Помещение для свиней
2	Венткамера
3	Электрощитовая
4	Кормоприготовительная
5	Служебная
6	Гардероб с душевой
7	Санузел
8	Помещение для привода транспортера и инвентарная.
9	Помещение для хранения дезосредств.
10	Аптека.
11	Слесарная
12	Помещение для отгрузки навоза
13	Остывочная
14	Убойная
15	Помещение для весов
16	Коридор
17	Тамбур

Расчетная схема осветительной сети.

Питающая сеть	Групповой щиток: Обозначение NN по плану	Тип автомата	Ток уставок гр.	N	Марка и сечение кабеля кв. мм	Способ прокладки	Длина м	Установленная мощность квт	Вид освещения	Потери U %	Наименование помещения
ЩО ПР11-3046-21Ч3 Ру = 5.2 квт Рр = 5.2 квт Ір = 8.6 А	АЕ 2056	АЕ 2044	10	1	АВРГ-3×2.5 АВРГ-2×2.5	ск.	70	1.16	Рабочее	2.7	Электрощитовая, венткамера, кормоприготовительная, служебная, гардероб, санузел, тамбур.
		АЕ 2044	10	2	АВРГ-3×2.5	трос	65	1.04	Рабочее	1.5	Помещение для свиней, коридор.
		АЕ 2044	10	3	АВРГ-3×2.5 АВРГ-2×2.5	ск.	90	1.14	Рабочее	2.3	Помещение для весов, убойная, остывочная, тамбур, слесарная.
		АЕ 2044	10	4	АВРГ-3×2.5 АВРГ-2×2.5	ск.	90	1.21	Рабочее	2.1	Помещение для привода транспортера и инвентарная, помещение для хранения дезосредств, аптека. Помещение для отгрузки навоза.
		АЕ 2044	10	5	АВРГ-2×2.5	ск.	3	0.25	Ящик с понизительным трансформатором	0.1	Венткамера
		АЕ 2044	10	6	АВРГ-2×2.5	ск.	58	0.40	Дежурное	1.6	Помещение для свиней, коридор.

Узлы и детали осветительных электропроводок выполнить в соответствии с типовым проектом 4.407-36/70 института „Сельэнергопроект": Узел „А" - лист 25.20, узел „Б" - лист 11.51, узел „В" - лист 16.40, узел „Г" - лист 16.60.

Установку щитка освещения типа ПР11-3046-21 выполнить в соответствии с альбомом серии 5.407-43 (выпуск 1) УГПИ „Тяжпромэлектропроект" листы 13; 14.

Привязан:

Инв. №

Нач. отд.	Смирнов	
Гл. спец.	Киселев	
ГИП	Сыркин	
Рук. гр.	Лариков	
Исполн.	Шушкова	
Н. контр.	Лесковская	

т.п. 802-5-39.85 ЭО

Свинарник для откорма 500 свиней в год (для подсобных хозяйств предприятий)

Стадия	Лист	Листов
р.п.	2	

План электроосвещения. Расчетная схема осветительной сети.

ГОССТРОЙ РСФСР РОСГЛАВНИИСТРОЙПРОЕКТ ГОРЬКОВГИПРОСЕЛЬХОЗСТРОЙ

20597-03 32

Инв. № подл. | Подпись и дата | Взам. инв. №

Копировал Соколова Формат А2

Типовой проект 802-5-39.85 Альбом

Ведомость рабочих чертежей основного комплекта АОВ

Лист	Наименование	Примечан.
1	Общие данные	
2	Вентсистема П1, П2 П3. Схема функциональная	
3	Система П1, П2 П3. Схема соединений внешних проводок	
4	Отопительный агрегат А-1. Схема функциональная. Схема электрическая принципиальная управления	
5	Отопительный агрегат А1. Схема соединений внешних проводок.	
6	План расположения (начало)	
7	План расположения (окончание)	

Ведомость спецификаций

Лист	Наименование	Примечан.
3	Спецификация на кабели, провода и монтажные изделия. Система П1, П2, П3.	
5	Спецификация на кабели, провода и монтажные изделия. Агрегат А1.	
6	Спецификация на монтажные изделия и металлоконструкции. Система П1, П2 П3. Агрегат А1.	

Ведомость ссылочных и прилагаемых документов

Обозначение	Наименование	Примечан.
	Ссылочные документы	
ОСТ 36-27-77	Приборы и средства автоматизации. Обозначения условные в схемах автоматизации технологических процессов	
РМ4-2-78 ГПИ ПМА	Система автоматизации технологических процессов. Схемы функциональные. Методика выполнения.	
РМ4-6-81 Часть III ГПИ ПМА 1982г	Системы автоматизации технологических процессов. Проектирование электрических и трубных проводок ч. III. Указания по выполнению документации.	
РМ4-150-79 ГПИ ПМА 1979г	Укрупненные нормы расхода основных монтажных материалов и изделий	
ВСН 281-75 Минприбор 1975г	Временные указания по проектированию систем автоматизации технологических процессов.	
ТМ4-219-76 ММСС СССР 1976г	Крепление труб, проводов, кабелей. Установка на стене.	
ТМ4-142-75 ММСС СССР 1975г	Термометр технический ртутный в оправе. Установка на трубопроводе Д>76 мм или металлической стенке	
ТМ8-90-77 ММСС СССР 1977г.	Проход открытый с гильзой в стене.	
ТМ8-91-77 ММСС СССР 1977г	Проход открытый с гильзой в стене.	
ТМ8-98-77 ММСС СССР 1977г	Проход уплотненный с патрубком в стене.	
	Прилагаемые документы	
АОВ. СО1	Спецификации оборудования	Альбом V
АОВ. ВМ	Ведомость потребности в материалах.	Альбом VIII

Общие указания

1. Заземление электроустановок выполнять в соответствии с „Инструкцией по устройству сетей заземления в электроустановках", СН 102-76, ПУЭ-76. А систем автоматизации в соответствии с „Инструкцией по монтажу защитного заземления и зануления электроустановок систем автоматизации" ВСН-296-81 ММСС СССР.
2. Монтаж приборов и средств автоматизации выполнять согласно СНиП III-34-74.
3. Для управления электрокалориферами применено комплектное устройство, поставляемое совместно с электрокалориферами.

Типовой проект разработан в соответствии с действующими нормами и правилами и предусматривает мероприятия, обеспечивающие взрывную, взрывопожарную и пожарную безопасность при эксплуатации здания.

Главный инженер проекта: Сыркин/Сыркин/.

Нач. отд.	Шашкин		т.п. 802-5-39.85			АОВ
Гл. спец.	Синицын		Свинарник для откорма 500 свиней в год / для подсобных хозяйств предприятий/.	Стадия	Лист	Листов
ГИП	Сыркин			р.п.	1	7
Рук. гр.	Баскаков		Общие данные	Госстрой РСФСР Росславинстройпроект Горьковгипросельхозстрой		
Исполн.	Самсонова					
Н. конт.	Синицын					

Инв. № подл. | Подпись и дата | Взам. инв. №

Копировал Курвина 20597-03 33 Формат А2

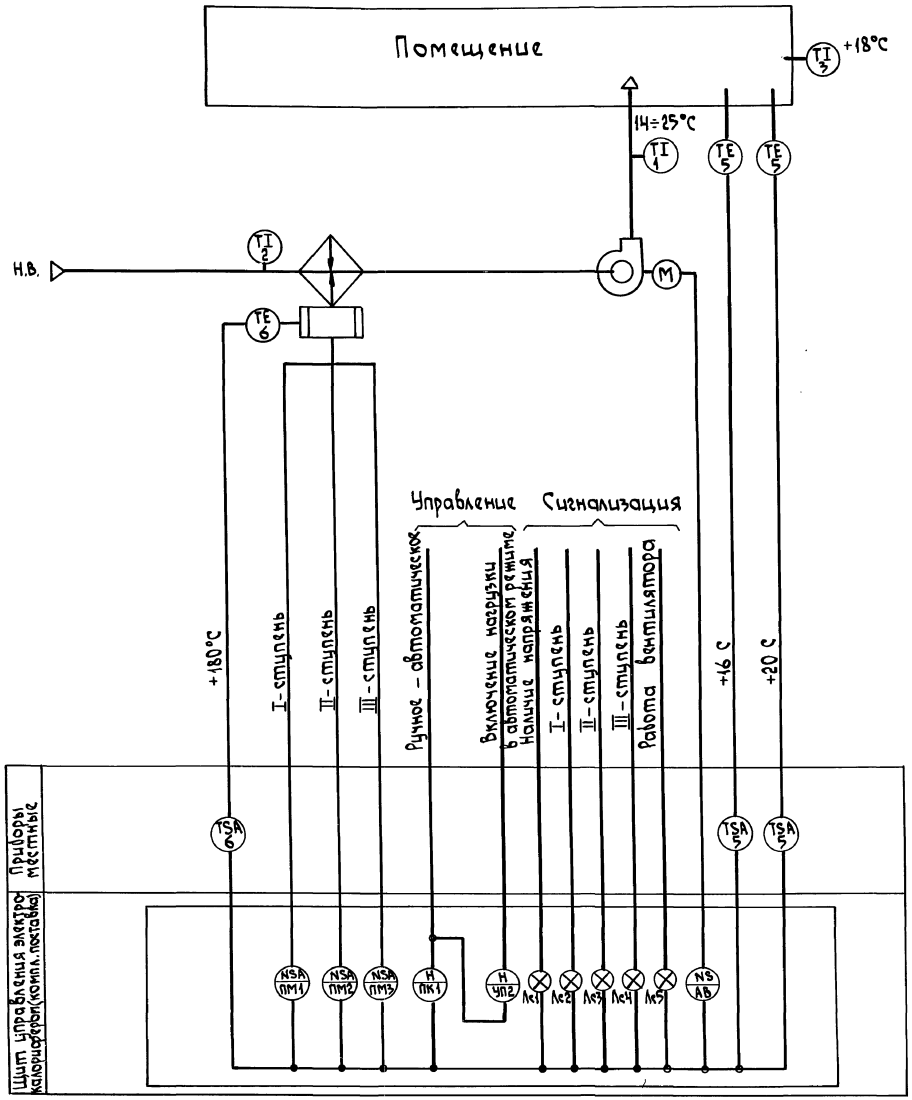

Диаграмма замыкания контактов ТР-200, ДТКБ-53Т



1. Функциональная схема выполнена для системы П-1, для систем П-2, П-3 схема аналогична с изменением индекса в обозначении „1" на „2", „3".
2. В проекте применено комплектное устройство для управления электрокалориферами.
3. Резервная буква „N" по ОСТ 36-27-77 применена для обозначения магнитного пускателя.
4. Позиции приборов указаны согласно спецификации оборудования АОВ.С01.

Привязан:

Инв.№

Нач.ОТО	Шашкин		
Гл.спец.	Синицын		
ГИП	Сыркин		
Рцк.гр.	Басканов		
Исполн.	Самсонова		
Н.контр.	Синицын		

т.п. 802-5-39.85 АОВ

Свинарник для откорма 500 свиней в год (для подсобных хозяйств предприятий)

Стадия	Лист	Листов
Р.П.	2	

Вентсистема П1, П2, П3. Схема функциональная

ГОССТРОЙ РСФСР
РОСГЛАВНИИСТРОЙПРОЕКТ
ГОРЬКОВГИПРОСЕЛЬХОЗСТРОЙ

20597-03 34

Копировал Соколова Формат А2

Согласовано:
Инв.№ подл. | Подпись и дата | Взам.инв.№ | Должность | Фамилия | Подпись | Дата
Рцк. гр. ОВ Бушуева

Агрегат	Приточная система П-1					
Измеряемая среда	Воздух					
Наименование параметра	Температура					
Место установки	Обслуживаемое помещение		В шкафу каркаса электрокалорифера	Воздуховод	Обслуживаемое помещение	Перед калорифером
N чертежей: ТМ, ТК, ЭК	ТМ4-41-73		По заводским чертежам	См. часть ОВ	—	ТМ4-52-73
местных приборов	5	5	6	1	3	2
отборных устройств						
Поз. или обозн.						

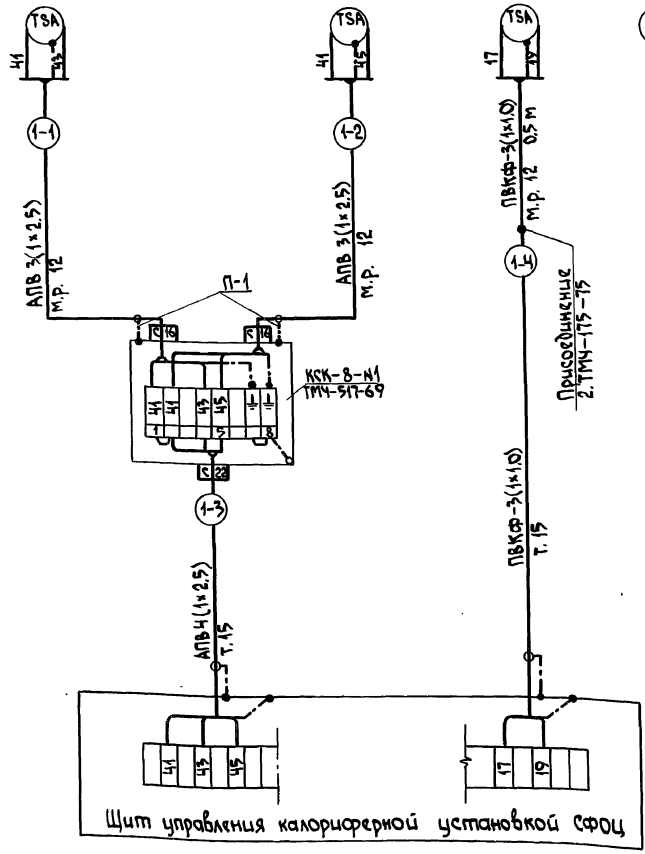

Таблица применяемости

Номер кабеля или трубы	Система		
	П-1	П-2	П-3
	Длина, м		
1	1	1	1
2	1	1	1
3	39	35	10
4	3	6	8

Поз. обозн.	Наименование	Кол.	Примечание
	Соединительная коробка		
	КСК-8 ТУ 36.1753-75	3 шт	
	Провод алюминиевый с ПВХ изоляцией		
	АПВ-380 сеч. 1×2,5 мм² ГОСТ 6323-79	375 м	
	Провод медный с изоляцией из кремнийорганической резины ПВКФ сеч. 1×1.0 мм² ТУ 16.505.355-73	55 м	
	Труба стальная электросварная		
	по ГОСТ 10704-76 20×1.6×6000	101 м	
	Металлорукав Р3-Ц-Х-Ш-12 ТУ 22.3988-77	3 м	
	Соединитель СМТ 12×15 ТУ 36.1125-75	3 шт	2.ТМ4-175-75
	Проводник П-1 ТУ 36.1125-75	12 шт	

Обозначение	Наименование	Прим.
	Жила кабеля или провода, используемая в качестве нулевого защитного проводника и присоединяемая к корпусу электрооборудования	
	Защитный проводник электрооборудования, присоединяемый к броне, оболочке или защитной трубе.	

1. Позиции приборов и аппаратуры указаны согласно листу – 2.
2. Схема выполнена для системы П-1 и применима для систем П2, П3 в соответствии с таблицей применяемости.
3. Монтаж защитного зануления выполнить согласно инструкции по монтажу защитного заземления и зануления ВСН 296-81 ММСС СССР.
4. Длины кабелей и проводов даны с учетом 6% надбавки на изгибы, повороты и отходы согласно письму Госстроя СССР от 17.12.1979г. N°89-Д.
5. Маркировка проводов на схеме соединения внешних проводок указана согласно эксплуатационной документации на электрокалориферы серии СФО Калининградского завода 1984 г.

Привязан:

Инв.N

Нач.отд.	Шашкин		
Гл.спец.	Синицын		
ГИП	Сыркин		
Рук.гр.	Баскаков		
Исполн.	Самсонова		
Н.контр.	Синицын		

т.п. 802-5-39.85 АОВ

Свинарник для откорма 500 свиней в год (для подсобных хозяйств предприятий)

Стадия	Лист	Листов
Р.П.	3	

Система П1, П2, П3. Схема соединений внешних проводок.

Госстрой РСФСР Росглавниистройпроект Горьковгипросельхозстрой

20597-03 35

Копировал Соколова Формат А2

Инв.N подл. | Подпись и дата | Взам.инв.N

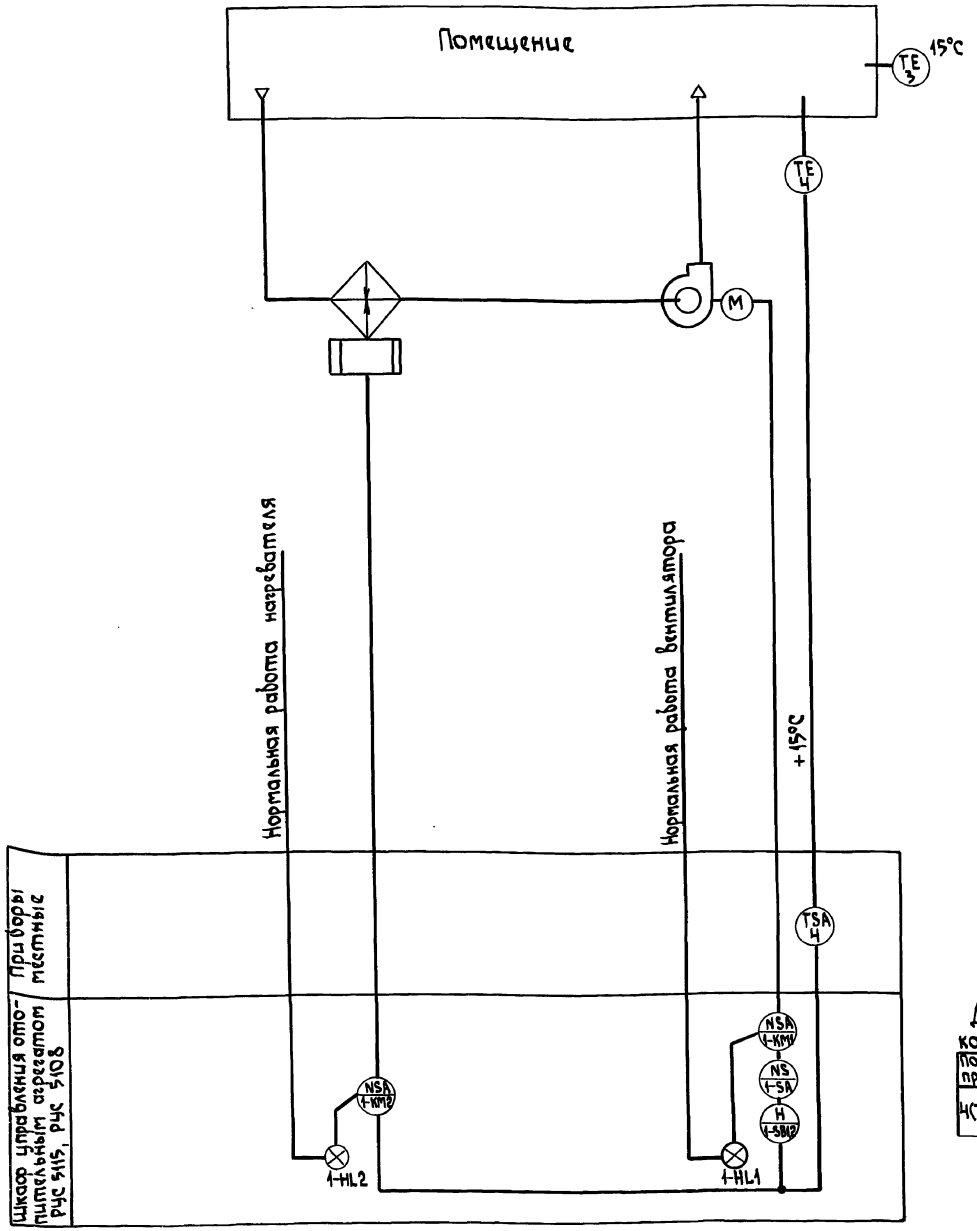

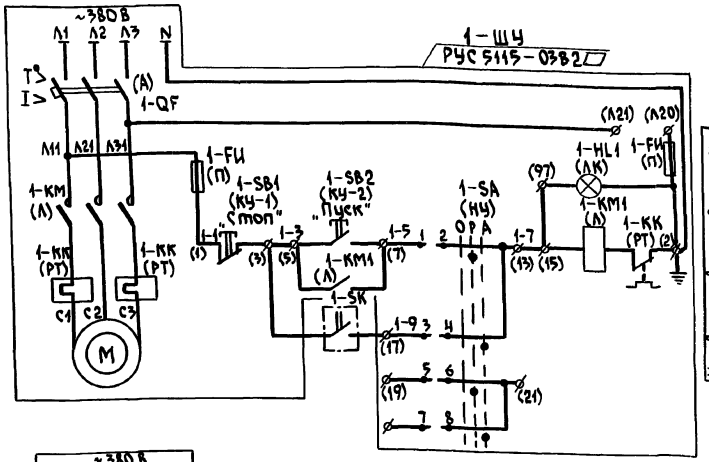

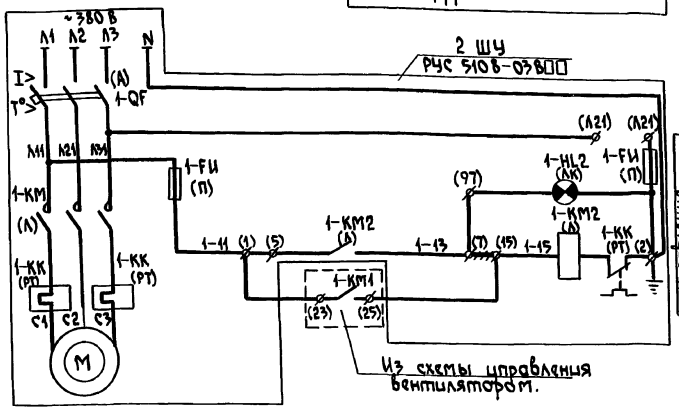

Диаграмма работы контактов ТУДЭ-1

Позиция прибора	Температура °С: -30°С	46°С	40°С
4(ТУДЭ-1)			

□ – разомкнут
■ – замкнут.

Поз. обознач	Наименование	Кол	Примечание
1-Шу	Комплектное устройство РУС 5115-03В2□ цепь управления ~ 220 В	1	Заказ в эл. техн. части
2-Шу	Комплектное устройство РУС 5108-03В□□ цепь управления ~ 220 В	1	—"—
4	Терморегулирующее устройство биметаллическое ТУДЭ-1 L=265 мм ≤ н.т. конт. −30°С ÷ +40°С	1	

1. Функциональная схема выполнена для отопительного агрегата А-1.
2. Резервная буква „N" по ОСТ 36-27-77 применена для обозначения магнитного пускателя.
3. Позиции приборов указаны согласно спецификации оборудования АОВ.СО1.

Привязан

Инв. №

Нач.отд	Шашкин		
Гл.спец	Синицын		
ГИП	Сыркин		
Рцк.гр.	Васканов		
Исполн	Саткова		
Н.контр	Синицын		

т.п. 802-5-39.85 АОВ

Сборник для откорма 500 свиней в 3об (для подсобных хозяйств предприятий)
Отопительный агрегат А1 Схема функциональная. Схема электрическая принципиальная управления

Стадия	Лист	Листов
Р.П.	4	

Госстрой РСФСР Росглавниистройпроект Горьковгипросельхозстрой

20597-03 36

Копировал Соколова Формат А2

Инв.№подл. | Подпись и дата | Взам.инв.№ | Инв.№дубл. | Подпись и дата | Должность | Фамилия | Подпись дата
Рцк. гр. ОВ Бушуева

Агрегат	Отопительный агрегат СФ00-10/04-И1			
Измеряемая среда	—		Воздух	
Наименование параметра	—		Температура	
Место установки	Обслуживаемое помещение		Обслуживаемое помещение	
№ установочного чертежа	См. эл. техническую часть		ТКЧ-52-73	—
Поз. или обозн.	1-ШУ	2-ШУ	Ч	3

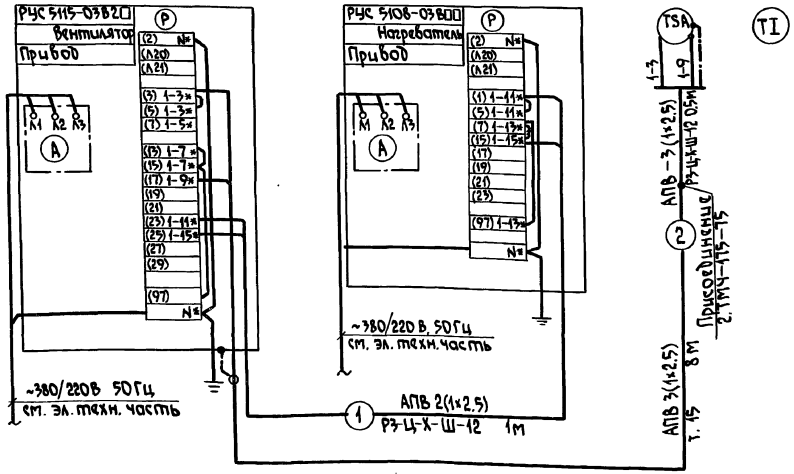

Поз. обознач	Наименование	Кол	Примечание
	Провод алюминиевый с ПВХ изоляцией		
	АПВ-380 сеч. 1×2.5 мм² ГОСТ 6323-79	28 м	
	Труба стальная электросварная		
	по ГОСТ 10704-76 20×1.6×6000	8 м	
	Металлорукав Р3-Ц-Х-Ш-12 ТУ 22.3988-77	2 м	
	Соединитель СМТ 12×15 ТУ 36.1125-75	1 шт	2 ТМЧ-175-75
	Проводник П-1 ТУ 36.1726-76	1 шт	
	Металлоконструкции	2 кг	для крепления ТИД 3

Обозначение	Наименование	Прим.
	Жила кабеля или провода, используемая в качестве нулевого защитного проводника и присоединяемая к корпусу электрооборудования	
	Защитный проводник электрооборудования, присоединяемый к броне, оболочке кабеля или защитной трубе.	

1. Позиции приборов указаны согласно листу — Ч.
2. Монтаж защитного зануления выполнить согласно инструкции по монтажу защитного заземления и зануления ВСН 296-81 ММСС СССР.
3. Длины кабелей и проводов даны с учетом 6% надбавки на изгибы, повороты и отходы согласно письму Госстроя СССР от 17.12.1979г. N 89-Д.

Привязан:

Инв.№

Нач.отд	Шашкин		
Гл.спец	Синицын		
ГИП	Сыркин		
Рук.гр.	Боскаков		
Исполн.	Самсонова		
Н.контр	Синицын		

т.п. 802-5-39.85 АОВ

Свинарник для откорма 500 свиней в год (для подсобных хозяйств предприятий)

Отопительный агрегат А1
Схема соединений внешних проводок.

Стадия	Лист	Листов
Р.П.	5	

ГОССТРОЙ РСФСР РОСГЛАВНИИСТРОЙПРОЕКТ ГОРЬКОВГИПРОСЕЛЬХОЗСТРОЙ

Копировал Соколова Формат А2

Инв.№ подл. | Подпись и дата | Взам.инв.№

Альбом III

Типовой проект 802-5-39.85

План на отм. 0.000 М 1:50

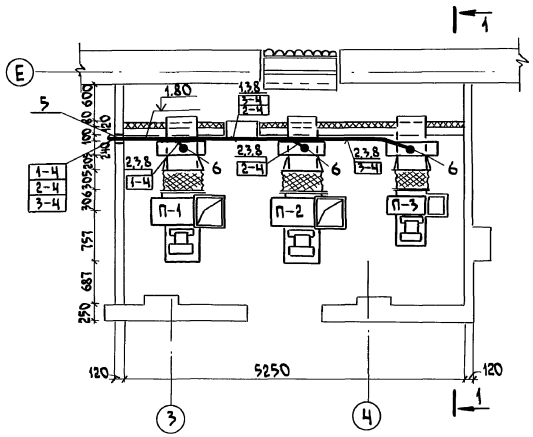

Разрез 1-1

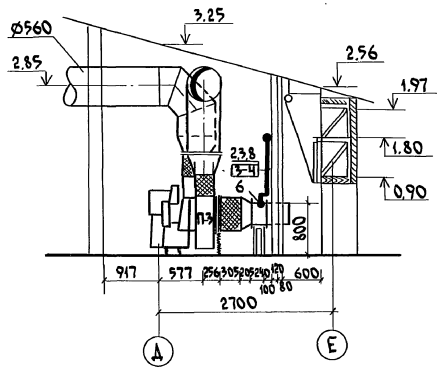

Поз.	Обозначение	Наименование	Кол.	Прим.
1		Скоба БС2-14 ТУ36.1086-76	8 шт.	
2		Скоба СО-14 ТУ 36.1086-76	36 шт.	
3		Профиль 2п 2000 ТУ 36.1113-75	2 шт.	L=2 м
4		Полоса ПП 270 ТУ 36.1113-75	1	
5	ТМ8-90-77	Проход 250×150-1	1	
6	ТМ8-91-77	Проход 250×150-1	1	
7	ТМ8-98-77	Проход 25-700-2.2-1.3	1	
8	ТМ4-219-76	Установка 4	36 шт.	
9	ТМ4-219-76	Установка 22	8 шт.	
10	ТМ4-52-73	Крепление датчика температуры на стене	1	
11		Установка панели датчиков с соединительной коробкой КСК-8	3	

Электрощитовая. План на отм. 0.000 М 1:25

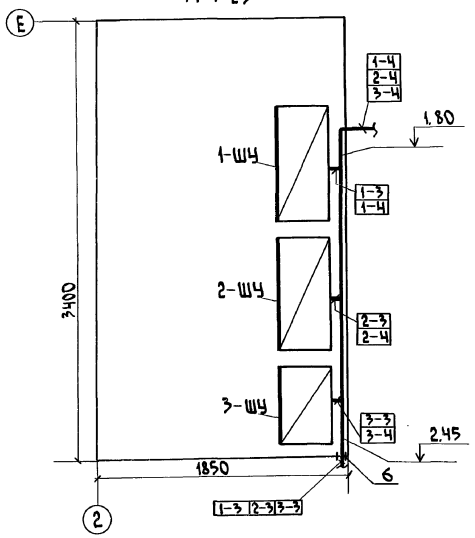

Разрез 2-2

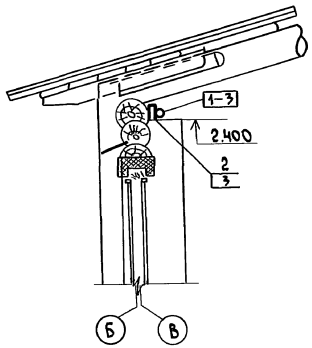

Обозначение	Наименование	Примеч.
●	Отборное устройство, первичный измерительный прибор или датчик, встраиваемый в технологическое оборудование или трубопровод	
▭	Прибор, регулятор, исполнительный механизм, электроаппаратура, и другое оборудование, устанавливаемое вне щитов.	
—●—	Проводка уходит на более высокую или низкую отметку, охватываемую данным планом.	

1. Позиции монтируемых приборов и аппаратуры, а также нумерация кабелей и проводов соответствуют схемам соединений внешних проводок л.-3, 5.
2. Под полкой линии выноски позиций монтажных материалов и изделий в прямоугольниках указаны номера кабелей.
3. Монтаж приборов и средств автоматизации выполнить согласно строительным нормам и правилам СН и П III-34-74 Госстроя СССР.
4. Размещение проводок уточнить при монтаже.
5. Соединительные коробки установить на отм. 1.80 м относительно пола.
6. Датчики температуры крепить на отм. 1.50 м относительно пола.
7. Установку щитов управления электрокалориферами и отопительным агрегатом см. эл. техническую часть.

Согласовано:

Должность	Фамилия	Подпись	Дата	Рук. гр. эл.	Ларьков
Рук. гр. ОВ	Вишнева			Рук. гр. стр.	Лесковская
Рук. гр. ВК	Чернякова				

Инв. № подл. | Подпись и дата | Взам. инв. №

Привязан:

Инв. №

Нач. отд.	Шашкин	
Гл. спец.	Синицын	
ГИП	Сыркин	
Рук. гр.	Баскаков	
Исполн.	Самсонова	
Н. контр.	Синицын	

т.п. 802-5-39.85 АОВ

Свинарник для откорма 500 свиней в год (для подсобных хозяйств предприятий)

Стадия	Лист	Листов
Р.П.	6	

План расположения (начало).

ГОССТРОЙ РСФСР РОСГЛАВНИИСТРОЙПРОЕКТ ГОРЬКОВГИПРОСЕЛЬХОЗСТРОЙ

20597-03 38

Копировал Соколова Формат А2

Альбом III

Типовой проект 802-5-39.85

План на отм. 0.000

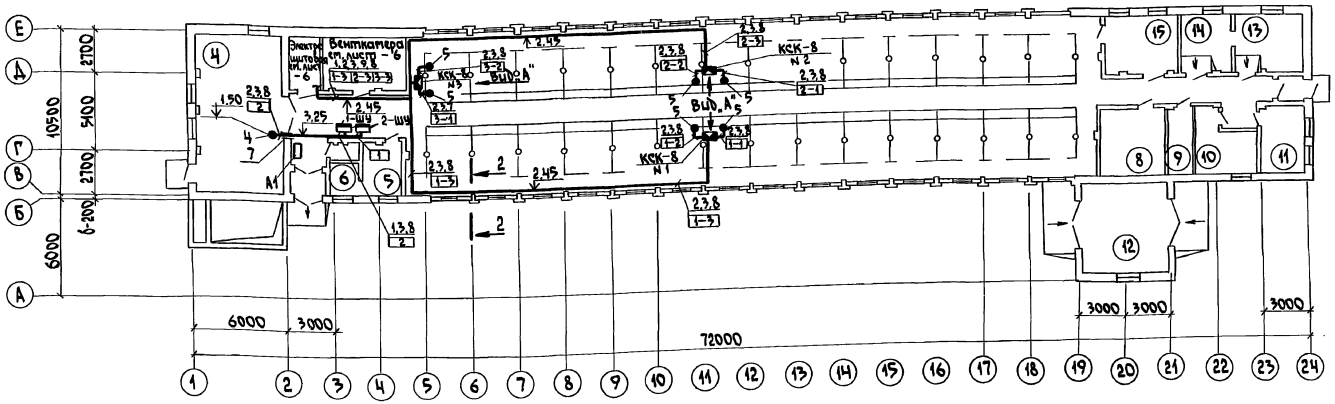

Вид „А" без масштаба

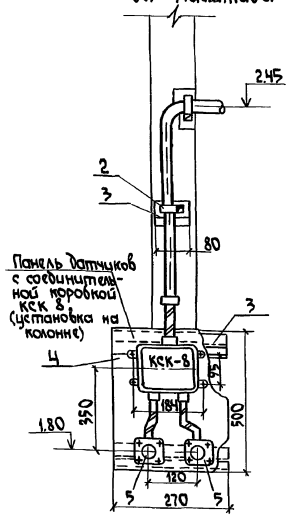

Экспликация помещений

Номер по плану	Наименование	Категория производства по взрывной взрыво-пожарной опасности.
1	2	3
1	Помещение для свиней	Д
2	Венткамера	Д
3	Электрощитовая	Д
4	Кормоприготовительная	В (П-II)
5	Служебная	Д
6	Гардероб с душевой	Д
7	Санузел	Н/Н
8	Помещение для привода транспортера и инвентарная	Д

продолжение

1	2	3
9	Помещение для хранения дезосредств	В
10	Аптека	В
11	Слесарная	Д
12	Помещение для отгрузки навоза.	Д
13	Остывочная	Д
14	Убойная	Д
15	Помещение для весов	Д
16	Коридор	
17	Тамбур	

Согласовано

Должность	Фамилия	Подпись	Дата	Рук. гр. ВК	Чернякова
Рук. гр. ОВ	Бушуева			Рук. гр. стр.	Лесковская
Рук. гр. Эл.	Лариков				

Инв. № подл. | Подпись и дата | Взам. инв. №

т.п. 802-5-39.85 АОВ

Привязан							
	Нач. отд.	Шашкин		Свинарник для откорма 500 свиней в год (для подсобных хозяйств предприятий)	Стадия	Лист	Листов
	Гл. спец.	Синицын			р.п.	7	
	ГИП	Сыркин					
	Рук. гр.	Баскаков		План расположения (окончание). М 1:200	Госстрой РСФСР Росглавниистройпроект Горьковгипросельхозстрой		
	Исполн.	Самсонова					
Инв. №	Н. конт.	Синицын					

20597-03 (39)

Копировал Соколова Формат А2

gost.e-ecolog.ru