Альбом II

Типовой проект

ТИПОВОЙ ПРОЕКТ
802-5-39.85

СВИНАРНИК ДЛЯ ОТКОРМА 500 СВИНЕЙ В ГОД
(ДЛЯ ПОДСОБНЫХ ХОЗЯЙСТВ ПРЕДПРИЯТИЙ)

АЛЬБОМ II

АРХИТЕКТУРНО - СТРОИТЕЛЬНЫЕ РЕШЕНИЯ, КОНСТРУКЦИИ ЖЕЛЕЗОБЕТОННЫЕ МЕТАЛЛИЧЕСКИЕ И ДЕРЕВЯННЫЕ

Инв.№ подл. | Подпись и дата | Взам. инв.№

20597-02

gost.e-ecolog.ru

Привязан:

Инв.№

Копировал Шатанова

Формат А2

Альбом III

Типовой проект

ТИПОВОЙ ПРОЕКТ
802-5-39.85

СВИНАРНИК ДЛЯ ОТКОРМА 500 СВИНЕЙ В ГОД
(ДЛЯ ПОДСОБНЫХ ХОЗЯЙСТВ ПРЕДПРИЯТИЙ)

АЛЬБОМ II
СОСТАВ ПРОЕКТА

АЛЬБОМ I ПОЯСНИТЕЛЬНАЯ ЗАПИСКА

АЛЬБОМ II АРХИТЕКТУРНО - СТРОИТЕЛЬНЫЕ РЕШЕНИЯ. КОНСТРУКЦИИ ЖЕЛЕЗОБЕТОННЫЕ МЕТАЛЛИЧЕСКИЕ И ДЕРЕВЯННЫЕ

АЛЬБОМ III ТЕХНОЛОГИЯ И МЕХАНИЗАЦИЯ ПРОИЗВОДСТВЕННЫХ ПРОЦЕССОВ ВНУТРЕННИЕ ВОДОПРОВОД И КАНАЛИЗАЦИЯ. ОТОПЛЕНИЕ И ВЕНТИЛЯЦИЯ. ЭЛЕКТРОТЕХНИЧЕСКИЕ ЧЕРТЕЖИ. АВТОМАТИЗАЦИЯ САНИТАРНО - ТЕХНИЧЕСКИХ СИСТЕМ

АЛЬБОМ IV СТРОИТЕЛЬНЫЕ ИЗДЕЛИЯ

АЛЬБОМ V СПЕЦИФИКАЦИИ ОБОРУДОВАНИЯ

АЛЬБОМ VI СМЕТЫ

АЛЬБОМ VII ВЕДОМОСТИ ПОТРЕБНОСТИ В МАТЕРИАЛАХ

ПРИМЕНЕННЫЕ МАТЕРИАЛЫ:

ТИПОВОЙ ПРОЕКТ 815-26 ЖИЖЕСБОРНИКИ ЕМКОСТЬЮ 25 $м^3$

Разработан институтом „Горьковгипросельхозстрой"

Главный инженер института: Палатин В.С.

Главный инженер проекта: Сыркин Н.С.

Утвержден Главсельстройпроектом М.С.Х. СССР
Приказ №97Г от 6.09.85 г.
Введен в действие институтом „Горьковгипросельхозстрой"
Приказ №57 от 13.09.85 г.

Привязан:

Инв. №

Инв. № подл. | Подпись и дата | Взам. инв. №

Содержание альбома

NN п.п.	Наименование листов	Марка листа	№ стр.
1	Содержание альбома	лист	2
	Основной комплект рабочих чертежей марки АР		
2	Общие данные (начало)	АР-1	3
3	Общие данные (окончание)	АР-2	4
4	Фасады 1-24, 24-1, Е-А, А-Е	АР-3	5
5	План на отм. 0.000	АР-4	6
6	Фрагмент 1. Разрезы	АР-5	7
7	Фрагменты 2 и 3	АР-6	8
8	Венткамера	АР-7	9
9	Разрезы 1-1, 2-2, 3-3	АР-8	10
10	Схема расположения элементов покрытия	АР-9	11
11	План кровли. Схема расположения стропил в		
	осях „19-24", „В-Е".	АР-10	12
12	План полов и устройство выравнивания элект-		
	рических потенциалов	АР-11	13
13	Обрамление ворот	АР-12	14
	Основной комплект рабочих чертежей марки КЖ		
14	Общие данные	КЖ-1	15
15	Схема расположения элементов фундаментов. Сечения.	КЖ-2	16
16	Схема расположения каналов навозоудаления и		
	фундаментов под оборудование	КЖ-3	17
17	Фрагменты 2, 3. Сечения 1-1÷6-6	КЖ-4	18
18	Фундаменты под оборудование ФО-1÷ФО-7	КЖ-5	19
19	Кормовой бункер. Сечения	КЖ-6	20
20	Фундамент ФО-8. Узел „3". Приямок под транспор-		
	тер ТС-40.0м.	КЖ-7	21
21	Схема расположения ограждений станков	КЖ-8	22
22	Схема расположения гнезд в полу для установки		
	стоек станков. Сечение 1-1. Фундамент ФО-1	КЖ-9	23
	Основной комплект рабочих чертежей марки КМ		
23	Общие данные	КМ-1	24
24	Схема расположения монорельсов. Узлы 1÷3	КМ-2	25
25	Схема расположения площадки на отм. 6.500; 0.700		
	и 0.400. Узлы.	КМ-3	26
	Основной комплект рабочих чертежей марки КД		
26	Общие данные	КД-1	27
27	Схема расположения стропил. Разрезы.	КД-2	28
28	Узлы 1÷3	КД-3	29
29	Узлы 4÷9	КД-4	30
30	Узлы 10÷14	КД-5	31
31	Узлы 15÷18	КД-6	32
32	Схема расположения лотка для кабеля и		
	подвесок. Сечения.	КД-7	33

Альбом II

Типовой проект 802-5-39.85

Инв. № подл. | Подпись и дата | Взам. инв. №

Привязан:

Инв. №

Копировал Шаганова Формат А2

Альбом II

Типовой проект 802-5-39.85

Ведомость основных комплектов рабочих чертежей

Обозначение	Наименование	Примечан.
ТХ	Технология и механизация производственных процессов	
АР	Архитектурно-строительные решения	
КЖ	Конструкции железобетонные	
КМ	Конструкции металлические	
КД	Конструкции деревянные	
ВК	Внутренние водопровод и канализация.	
ОВ	Отопление и вентиляция	
ЭО	Электроосвещение	
ЭМ	Силовое электрооборудование	
АОВ	Автоматизация отопительно-вентиляционных систем	

Ведомость рабочих чертежей основного комплекта АР

Лист	Наименование	Примечан.
1	Общие данные /начало/	
2	Общие данные /окончание/	
3	Фасады 1-24, 24-1, Е-А, А-Е	
4	План на отм. 0.000	
5	Фрагмент 1. Разрезы	
6	Фрагменты 2 и 3	
7	Венткамера	
8	Разрезы 1-1, 2-2, 3-3	
9	Схема расположения элементов покрытия	
10	План кровли. Схема расположения стропил в осях, 19-21", В-Е"	
11	План полов и устройство выравнивания электрических потенциалов.	
12	Обрамление ворот	

Ведомость ссылочных и прилагаемых документов

Обозначение	Наименование	Примечан.
	Ссылочные документы	
Серия 2.436-14 вып. 0.1	Узлы окон с деревянными переплетами по ГОСТ 12506-81	
Серия 2.460-1 вып. 1	Типовые архитектурно-строительные детали одноэтажных промышленных неотапливаемых зданий с покрытиями из асбестоцементных волнистых листов.	
ГОСТ 17324-71	Двери деревянные для животноводческих и птицеводческих зданий.	
ГОСТ 12506-81	Окна деревянные для производственных зданий	
ГОСТ 18853-73	Ворота деревянные распашные для животноводческих и птицеводческих зданий	
Серия 1.138-10 в.1	Перемычки железобетонные для зданий с кирпичными стенами.	
Серия КЭ-01-58 в.2	Перемычки для промышленных зданий.	
Серия 2.860-1 в.1	Типовые узлы покрытий одноэтажных сельскохозяйственных зданий.	
Серия 1.800-4	Стальные изделия для крепления конструкций одноэтажных сельскохозяйственных зданий	
Серия 2.130-1 в.1	Детали стен и перегородок жилых зданий	
Серия 3.400-6/76	Унифицированные закладные детали сборных железобетонных конструкций инженерных сооружений промышленных предприятий	
Серия 2.800-2 в.9	Унифицированные узлы и детали сельскохозяйственных зданий и сооружений	
Серия 2.435-6 вып. 1	Противопожарные двери и ворота промышленных зданий	
Серия 1.800-6	Одноэтажные сельскохозяйственные здания с самонесущими стенами из легкобетонных панелей и блоков, покрытием по железобетонным плитам и асбестоцементной кровлей	
	Прилагаемые документы	
	Строительные изделия	Альбом IV
	Ведомости потребности в материалах	Альбом VII

Ведомость спецификаций

Лист	Наименование	Примечан.
1	Спецификация элементов заполнения проемов	
5	Спецификация на одну деревянную забирку	
6	Спецификация гильз	
7	Спецификация перемычек.	
	Спецификация элементов к плану венткамеры	
9	Спецификация к схеме расположения элементов покрытия	
10	Спецификация к схеме расположения стропил.	
	Спецификация на вентиляционные шахты.	
12	Спецификация стали на обрамление ворот.	

Спецификация элементов заполнения проемов

Марка поз.	Обозначение	Наименование	Кол.	Масса ед.кг	Примечание
1	ГОСТ 17324-71	Дверной блок Д69п	5		
2	То же	То же Д70п	1		
	"	" Д70л	3		
3	"	" Д68п	5		
	"	" Д68л	2		
4	"	" Д65	1		
5	"	" Д71	1		
6	Серия 2.435-6 вып. 1	Противопожарная дверь ПД5	1		
7	ГОСТ 18853-73	Ворота ВР-5	2		
8	ГОСТ 17324-71	Дверной блок Д74л	2		
	То же	То же Д74п	1		
9	"	" Д75л	1		
ОК-1	ГОСТ 12506-81	Оконный блок СВД9-12	41		
ОК-2	То же	То же СГ6-12Ж	2		

Условные обозначения:

◯ — Номер узла

Типовой проект разработан в соответствии с действующими нормами и правилами и предусматривает мероприятия, обеспечивающие взрывную, взрывопожарную и пожарную безопасность при эксплуатации здания.

Главный инженер проекта: Сыркин /Сыркин/.

Инв. № подл. | Подпись и дата | Взам. инв. №

Инв. №

Начотд.	Смирнов	
Гл.спец.	Кокрев	
Гип	Сыркин	
Рук.гр.	Лесковская	
Испол.	Волкова	
Н.конт.	Лесковская	

т.п. 802-5-39.85 АР

Свинарник для откорма 500 свиней в год /для подсобных хозяйств предприятий/.

Общие данные /начало/.

Стадия	Лист	Листов
р.п.	1	12

Госстрой РСФСР Росглавинстройпроект Горьковскопроектстрой

Копировал Курвина 20597-02 Формат А2

Ведомость отделки помещений

площадь м²

Наименование	Потолок		Стены или перегородки		Низ стен или перегородок			Примечание
	Площадь	Вид отделки	Площадь	Вид отделки	Площадь	Вид отделки	Высота, мм	
Помещение для свиней	744.0	Известковая побелка	290.0	Известковая побелка	—	—	—	
Венткамера	28.4	то же	51.53	то же	—	—	—	
Электрощитовая	10.4	"	30.8	"	—	—	—	
Кормоприготовительная	90.1	"	100.3	Штукатурка, известковая побелка	68.7	Масляная панель	2100	
Служебная	15.2	"	11.6	Штукатурка, известковая побелка	22.8	Масляная панель	2100	
Гардероб с душевой	6.4	"	6.5	Штукатурка, масляная окраска	18.9	Глазурованная плитка	2100	
Санузел	3.2	"	9.7	то же	15.5	то же	то же	
Помещение для привода транспортера и инвентаря	28.1	"	49.1	Известковая побелка	—	—	—	
Помещение для хранения дезосредств	14.5	"	37.9	то же	—	—	—	
Аптека	19.0	"	42.0	Штукатурка, известковая побелка	33.7	Масляная панель	2100	
Слесарная	19.9	"	49.1	Известковая побелка	—	—	—	
Помещение для отгрузки навоза	52.0	"	84.3	то же	—	—	—	
Остывочная	26.4	"	13.0	Штукатурка, известковая побелка	34,2	Глазурованная плитка	2100	
Убойная	21.4	"	—	то же	43.0	то же	до потолка	
Помещение для весов	28.9	"	49.9	Известковая побелка	—	—	—	
Коридор	73.8	"	164.5	то же	—	—	—	
Тамбур	9.8	"	45.2	"	—	—	—	

Таблица толщин стен и утеплителя в покрытии

t°	Толщина стен мм			Толщина утеплителя мм			
	Кирпичные столбы а	Бревенчатая забирка	Кирпичная наружная стена б	Минераловатные плиты М125 ГОСТ 9573-82		Плиты торфяные теплоизоляционные $\gamma=200\frac{кг}{м^3}$ $\lambda=0.052$ ГОСТ 4861-74	
				свинарник	помещение для отгрузки навоза	свинарник	помещение для отгрузки навоза
−30°	310	220	Серия 1.800-6 510 тип II	140	60	140	60
−40°	440	240	Серия 1.800-6 760 тип III (уширенный шов)	160	80	160	80

1. За условную отметку 0.000 принят уровень пола станков свинарника, что соответствует абсолютной отметке ▭.
2. Проект разработан для строительства в районах со следующими характеристиками:
   а) расчетная зимняя температура наружного воздуха −30°С /основное решение/, −40°С;
   б) скоростной напор ветра со СНиП II-6-74 − 0.27 кн/м²;
   в) вес снегового покрова по СНиП II-6-74 − 1,00 кн/м² /основное решение/, 1,50 кн/м².
3. Степень огнестойкости здания − V.
4. Стены − кирпичные столбы с бревенчатой забиркой и кирпичные. Бревенчатая забирка выполняется из бревен диаметром /см. таблицу/. В пазы между бревнами прокладывают слой пакли толщиной 10 мм. Наружные стены выполнить из полнотелого глиняного кирпича пластического прессования М75 Мрз 25 на растворе М25 с расшивкой швов. Столбы из кирпича М100 Мрз 25 на растворе М50.
5. Внутренние стены и перегородки выполняются из глиняного кирпича М75 на растворе М50. Кирпичные перегородки толщиной 120 мм армировать продольными стержнями 2ф4 В-I через 4 ряда кладки.
6. Оконные и дверные откосы в кладке штукатурятся цементно-известковым раствором и белятся известковой побелкой. Все деревянные изделия окрашиваются масляной краской.
7. Для защиты от поверхностных вод у наружных стен устраивается асфальтовая отмостка по щебеночному основанию шириной 700 мм. Состав отмостки: асфальт − 2.5 см, щебень − 10 см, уплотненный грунт.
8. Защита от коррозии участков кирпичных стен из кирпича должна производиться кремнийорганическими соединениями ГКЖ-10, ГКЖ-11, ГКЖ-94 /Рекомендация по гидрофобной защите внутренних поверхностей ограждающий конструкций сельскохозяйственных зданий с повышенной влажностью внутреннего воздуха кремнийорганическими соединениями (ГКЖ)/.
9. Технологическое оборудование и соединительные изделия из металла окрашиваются органосиликатным материалом типа ВН-30 (Инструкция по применению органосиликатных материалов типа ВН-30 для антикоррозийной защиты металлических конструкций и технологического оборудования в животноводческих помещениях и птичниках $\frac{РСН-40-71}{Госстрой\ РСФСР}$).
10. Мероприятия по защите деревянных конструкций от гниения и возгорания смотри общие данные марки КД.

Инв.№ подл. | Подпись и дата | Взам.инв.№

Привязан:						
				Нач.отд.	Смирнов	
				Гл.спец.	Кокрев	
				ГИП	Сыркин	
				Рук.гр.	Лесковская	
Должность	Фамилия	Подпись	Дата	Исполн.	Волкова	
Инв.№				Н.контр.	Лесковская	

т.п. 802-5-39.85 АР

Свинарник для откорма 500 свиней в год /для подсобных хозяйств предприятий/

Стадия	Лист	Листов
Р.П.	2	

Общие данные (окончание)

Госстрой РСФСР Росглавниистройпроект Горьковгипросельхозстрой

20597-02 5

Копировал Шаганова Формат А2

Альбом II

Типовой проект 802-5-39.85

Фасад 1-24

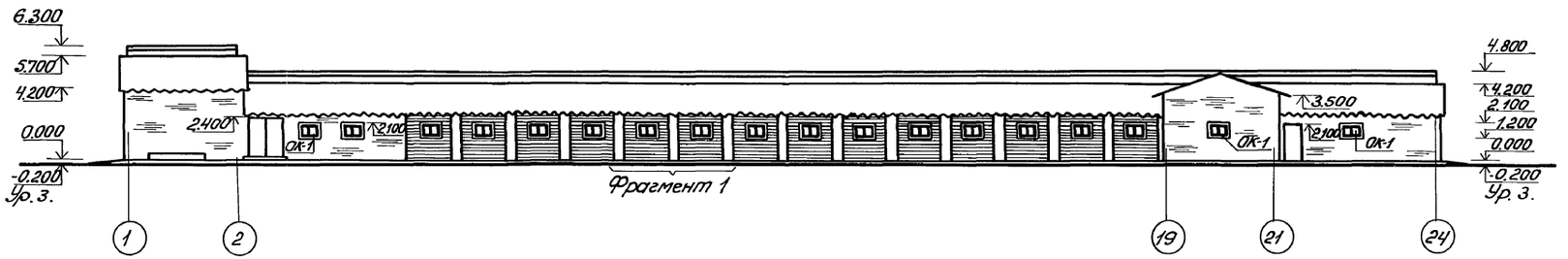

Фасад 24-1

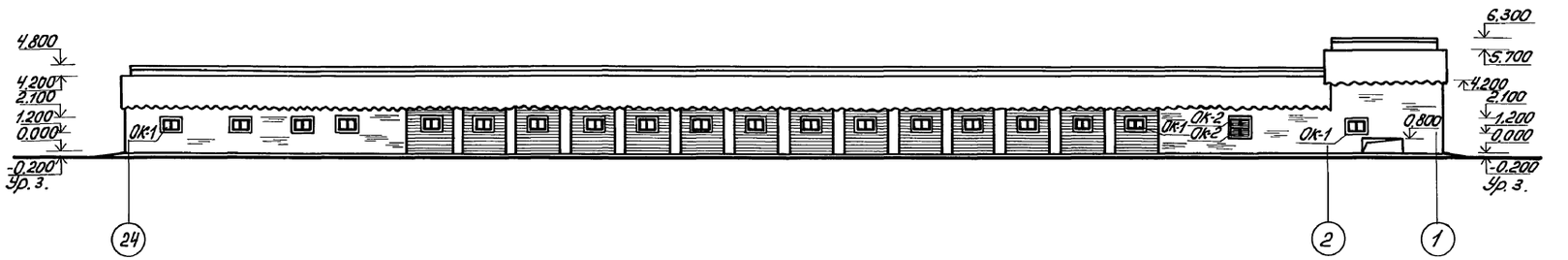

Фасад Е-А

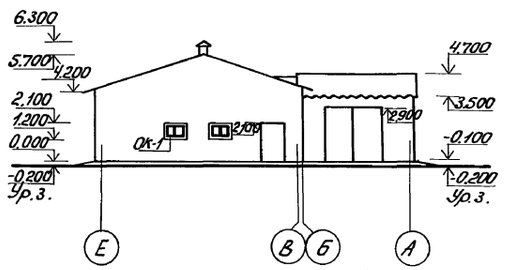

Фасад А-Е

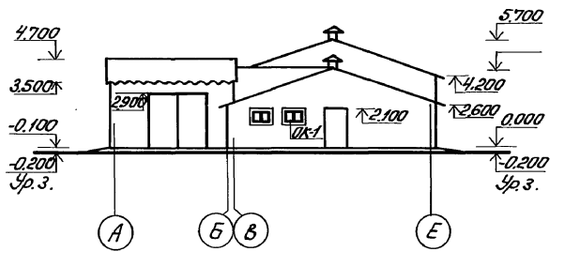

Схема заполнения оконных проемов ОК-1

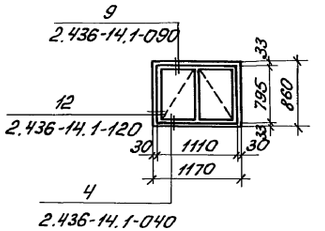

Схема заполнения оконных проемов ОК-2

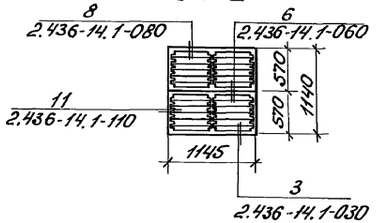

1. Фрагмент 1 см. лист 5
2. Все незамаркированные оконные проемы - ОК-1
3. Вентшахты на фасадах условно не показаны.

				т.п. 802-5-39.85			АР
Привязан:	Нач.отд.	Смирнов		Свинарник для откорма 500 свиней в год/для подсобных хозяйств предприятий/	Стадия	Лист	Листов
	Гл.спец.	Кокрев			р.п.	3	
	ГИП	Сыркин					
	Рук.гр.	Лесковская		Фасады 1-24, 24-1, Е-А, А-Е	Госстрой РСФСР Росславнинстройпроект, Горьковгипросельхозстрой		
	Исполн.	Волкова					
Инв. №	Н.конт.	Лесковская					

20597-02 6

Копировал Курвина Формат А2

Инв.№ подл. | Подпись и дата | Взам.инв.№

Альбом II

Типовой проект 802-5-39.85

План на отм. 0.000

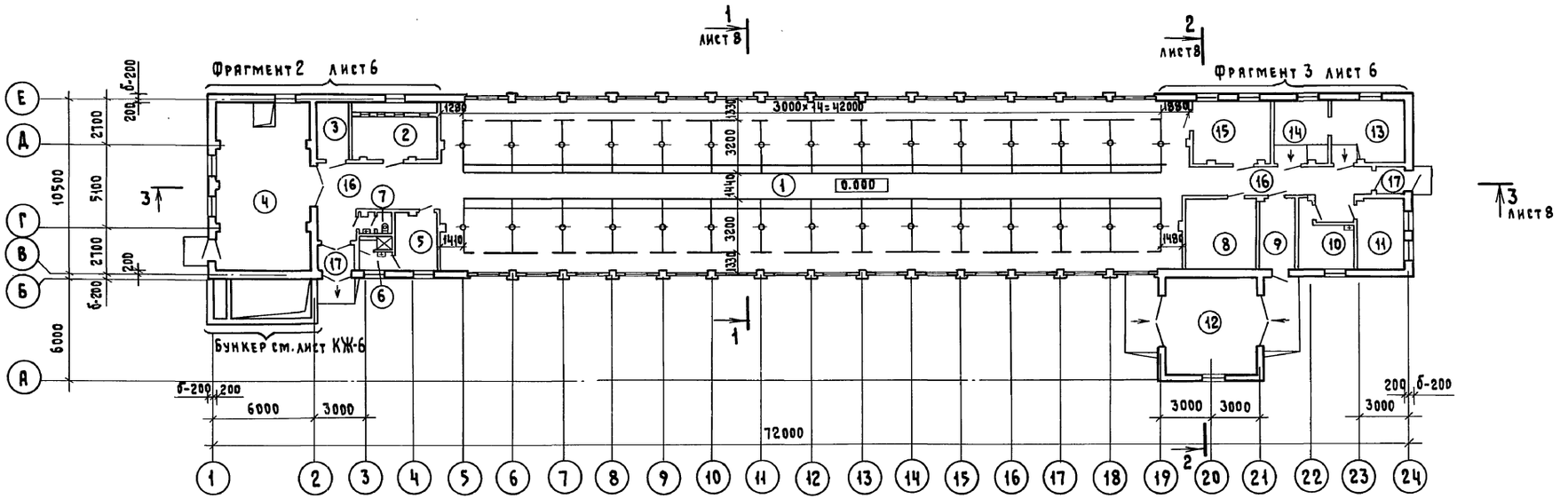

Экспликация помещений

Номер по плану	Наименование	Площадь м²	Категория производства по взрывной, взрыво-пожарной опасности
1	2	3	4
1	Помещение для свиней	465.02	Д
2	Венткамера	17.72	Д
3	Электрощитовая	6.49	Д
4	Кормоприготовительная	56.33	В
5	Служебная	9.51	Д
6	Гардероб с душевой	4.01	Д
7	Санузел	2.03	н/н
8	Помещение для привода транспортера и инвентарная	17.55	Д

Продолжение

1	2	3	4
9	Помещение для хранения дезосредств	9.04	В
10	Аптека	11.86	В
11	Слесарная	12.43	Д
12	Помещение для отгрузки навоза	32.48	Д
13	Остывочная	16.50	Д
14	Убойная	13.35	Д
15	Помещение для весов	18.05	Д
16	Коридор	46.10	н/н
17	Тамбур	6.11	н/н

Согласовано:

Должность	Фамилия	Подпись	Дата	Рук. гр.	Черняков
Рук. гр. ТХ	Столяров			Рук. гр. ЗЛ	Ларинков
Рук. гр. ОВ	Бушуева				

Инв. № подл. | Подпись и дата | Взам. инв. №

Привязан:

Должность	Фамилия	Подпись	Дата
Инв. №			

Нач. отд.	Смирнов	
Гл. спец.	Кокрев	
Г И П	Сыркин	
Рук. гр.	Лесковская	
Исполн.	Волкова	
Н. контр.	Лесковская	

Т.П. 802-5-39.85 АР

Свинарник для откорма 500 свиней в год/для подсобных хозяйств предприятий/

План на отм. 0.000.

Стадия	Лист	Листов
Р.П.	4	

Госстрой РСФСР Росглавнинстройпроект Горьковгипросельхозстрой

20597-02 7

Копировал Шаганова Формат А2

Фрагмент 1

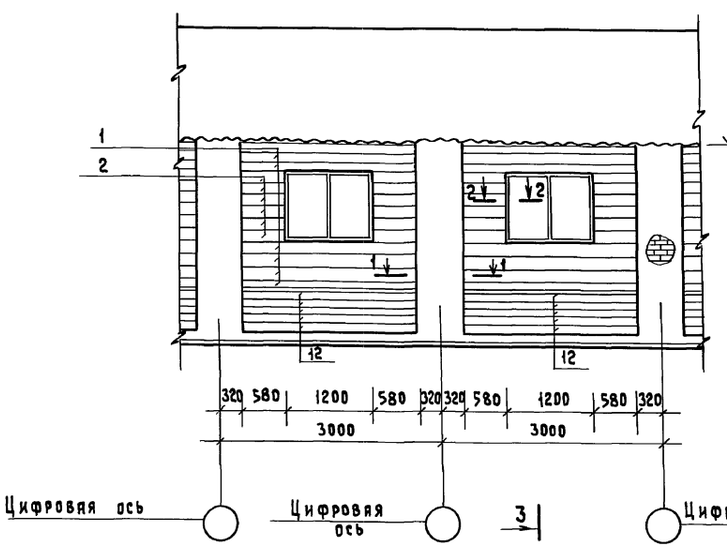

3 – 3

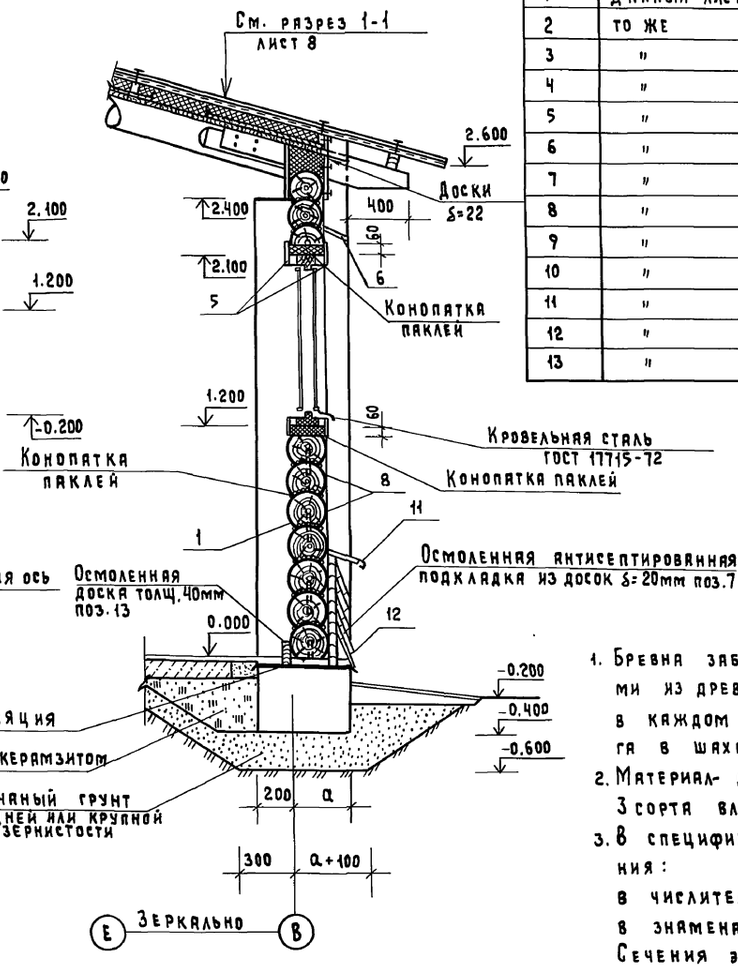

1 – 1

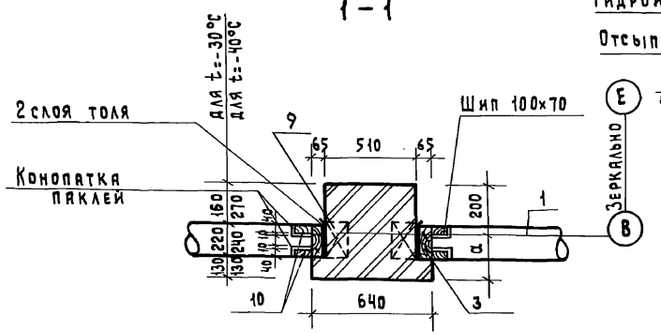

2 – 2

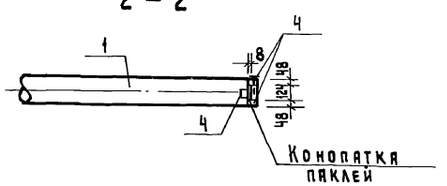

Спецификация на одну деревянную забирку

Марка поз.	Обозначение	Наименование	t=-30° / t=-40°	Масса ед. кг	Примечание
1	Данный лист АР	Забирка Ф220/Ф240 ℓ=2360	9/8		0.101м³ / 0.122м³
2	то же	тоже Ф220/Ф240 ℓ=580	12/10		0.02м³ / 0.03м³
3	"	Доска 65×180 ℓ=3150	2		0.028м³
4	"	Брус 28×40 ℓ=1200	12		0.0013м³
5	"	Наличники 13×74 ℓ=1200	8		0.001м³
6	"	Сливная доска 20×180 ℓ=1200	1		0.004м³
7	"	Подкладка 20×180 ℓ=2360	1		0.007м³
8	"	Шип вставной 25×70 ℓ=150	30/28	0.130	шт/1000
9	"	Деревянная пробка 60×120 ℓ=250	8	1.17	шт/1000
10	"	Брус 50×50 ℓ=2400	4		0.006м³
11	"	Брус 50×50 ℓ=600	1		0.0015м³
12	"	Доска цокольная 20×180 ℓ=2360	5		0.007м³
13	"	Доска 40×150 ℓ=2360	1		0.0014м³

1. Бревна забирки соединяются вставными шипами из древесины плотных пород (березы, дуба) в каждом ряду на расстоянии 1м друг от друга в шахматном порядке.
2. Материал- древесина хвойных пород ГОСТ 9463-72* 3 сорта влажностью не более 25%.
3. В спецификации на деревянную забирку значения:
   в числителе - для t°=-30°C
   в знаменателе - для t°=-40°C.
   Сечения элементов круглого леса даны по верхнему отрубу.
4. Количество забирок - 28 шт.

Привязан:

Должность	Фамилия	Подпись	Дата
Инв. №			

Нач.отд.	Смирнов	
Гл.спец.	Кокрев	
ГИП	Сыркин	
Рук.гр.	Лесковская	
Исполн.	Ромашевская	
Н.контр.	Лесковская	

Т.П. 802-5-39.85 АР

Свинарник для откорма 500 свиней в год/для подсобных хозяйств предприятий/

Стадия	Лист	Листов
Р.П.	5	

Фрагмент 1. Разрезы.

Госстрой РСФР Росглавниистройпроект Горьковгипросельхозстрой

20597-02 8

Копировал Шатанова Формат А2

Инв.№ подл. | Подпись и дата | Взам. инв.№

Альбом II

Типовой проект 802-5-39.85

Фрагмент 2

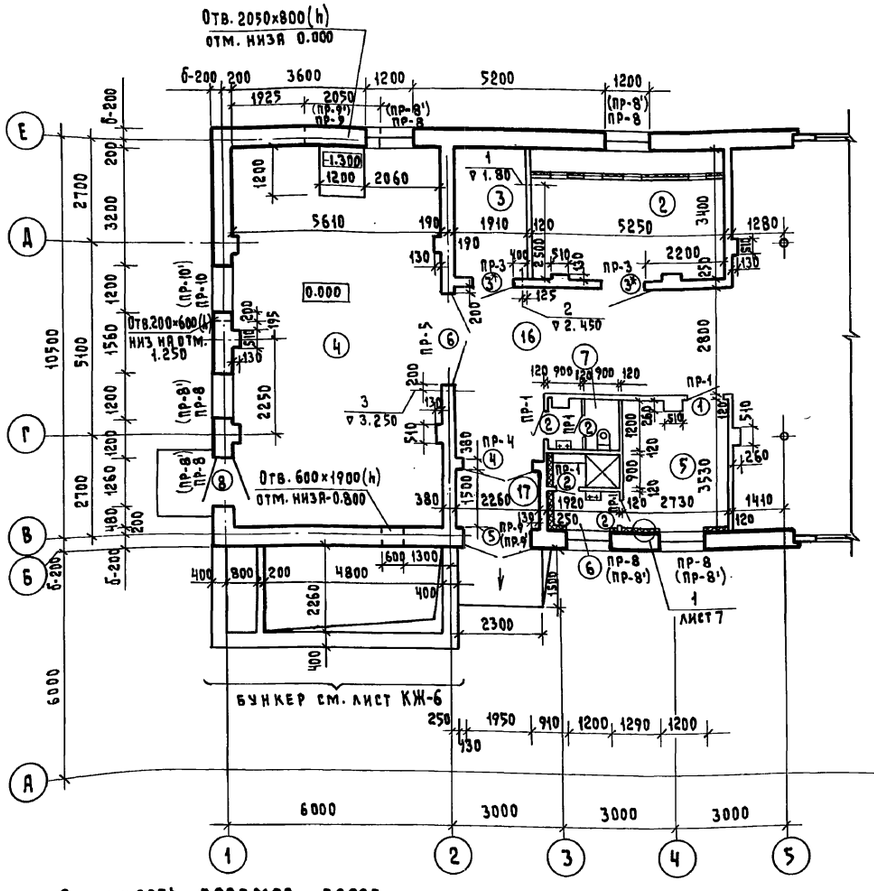

Фрагмент 3

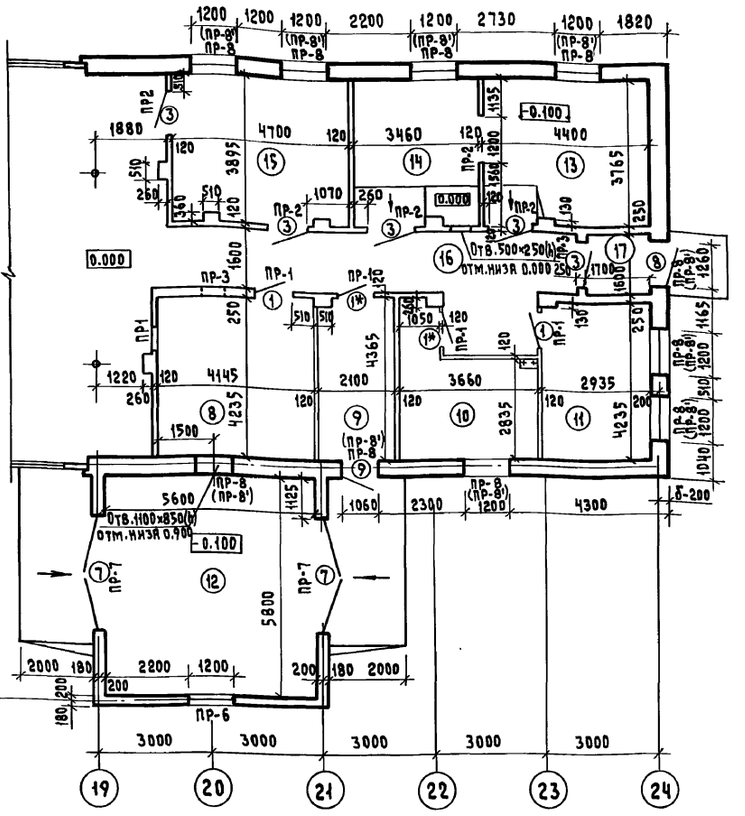

Ведомость проемов ворот и дверей

Марка поз.	Размер проема в кладке
1	1020×2080
2	820×2080
3	1220×2080
4	1920×2380
5	1950×2400
6	2290×2415
7	2950×2950
8	1260×2100
9	1060×2100

Спецификация гильз

Номер отверстий	Обозначение	Наименование	Кол. шт.	Масса ед. кг	Примечание
1	Сборник 83 Главмонтажавтоматика 1977г.	250×150-1-200 ЗК8-5-77	1	5.15	
2	то же	250×150-1-250 ЗК8-5-77	1	5.57	
3	"	25-600 ЗК8-20-77	1	1.48	

1. По оси 2 над проемом на отм. +4.31 выполнить нишу размером 510×130 для опирания подкоса поз. 15 см. лист КД-2.
2. Двери со знаком * обить листовой сталью внахлестку по асбестовому картону толщиной не менее 5мм с установкой приборов самозакрывания ПАВ по ГОСТу 5091-78.
3. Венткамеру см. лист АР-7.
4. Над отверстиями 500 и 600мм в стенах устроить рядовые перемычки из стержней 8 Ф10А-I в слое цементно-песчаного раствора толщиной 30мм марки 100.
5. Кладку стены по оси 2 выше отм. +4.05 выполнить с уширенным швом толщиной 420мм с заполнением шва минераловатными плитами $\gamma=2.0^{кН/м^3}$ $\delta=50$мм.

Нач. отд.	Смирнов		
Гл. спец.	Кокрев		
Гип	Сырнин		
Рук. гр.	Лесковская		
Испол.	Волкова		
Н. контр.	Лесковская		

Привязан:

Должность | Фамилия | Подпись | Дата
Инв. №

Т.п. 802-5-39.85 АР

Свинарник для откорма 500 свиней в год для подсобных хозяйств предприятий

Стадия	Лист	Листов
Р.П.	6	

Фрагменты 2 и 3.

Госстрой РСФСР Росглавнистройпроект Горьковгипросельхозстрой

20597-02 9

Копировал Шаганова Формат А2

Инв. № подл. | Подпись и дата | Взам. инв. № | Должность | Фамилия | Подпись | Дата | Рук. гр. ВК | Рук. гр. ЭЛ | Рук. гр. ТХ | Рук. гр. АОВ
Черняков | Лариков | Столяров | Бачков | Бушуева | Шаганова

Альбом III

Типовой проект 802-5-39.85

План венткамеры

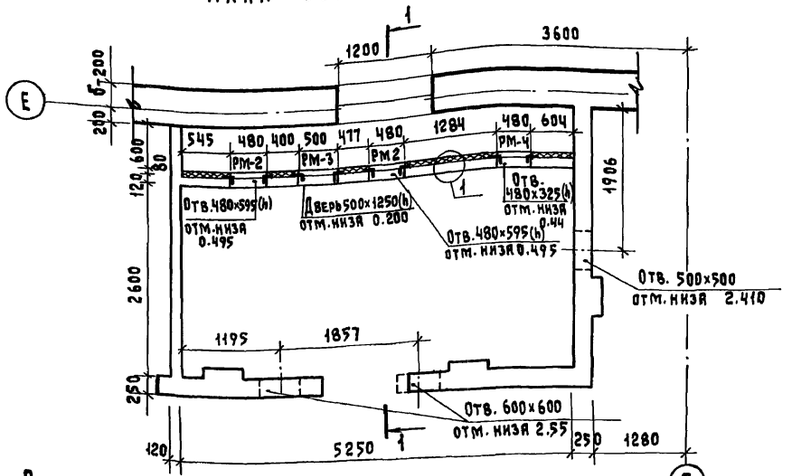

1-1

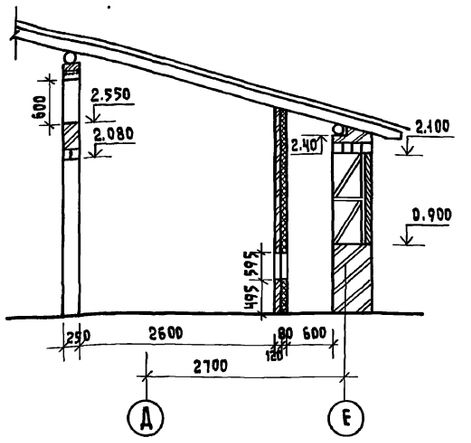

Ведомость перемычек

Марка поз.	Схема сечения
ПР-1 10 шт. (10 шт.)	1ПР1-12.12.14, 2.08, 120
ПР-2 5 шт. (5 шт.)	1ПР2-15.12.14, 2.08, 120
ПР-3 4 шт. (4 шт.)	1ПР2-15.12.14, 2.08, 250
ПР-4 1 шт. (1 шт.)	1ПР3-22.12.14, 2.38, 380
ПР-5 1 шт. (1 шт.)	1ПР4-25.12.14, 2.415, 190, 190, (2)
ПР-6 1 шт. (1 шт.)	1ПР2-15.12.14, 180, 200, А→Б
ПР-7 2 шт. (2 шт.)	БП3-2а, 2.95, 500, 290, 200, 180, (21) (19) → (21) (19)

Марка поз.	Схема сечения
ПР-8 16 шт.	1ПР2-15.12.14, 310, 200, (24) (1) → (24) (1), (Е) (В) → (Е) (В)
(ПР-8') (16 шт.)	1ПР2-15.12.14, 220, 200, (24) (1) → (24) (1), (Е) (В) → (Е) (В)
ПР-9 2 шт.	1ПР3-24.12.14, 310, 200, В→Е
(ПР-9') (2 шт.)	1ПР3-24.12.14, 220, 200, В→Е
ПР-10 1 шт.	1ПР2-16.12.14, 310, 200, 1→2
(ПР-10') (1 шт.)	1ПР2-16.12.14, 220, 200, В→Е

(1)

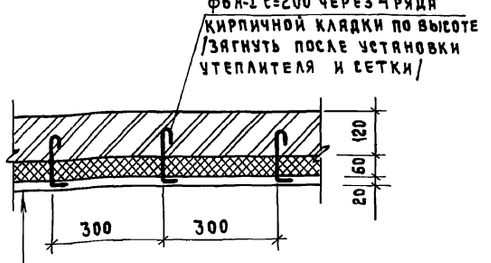

Кирпичная перегородка
Пароизоляция-обмазять горячим битумом за 2 раза
Полужесткие минераловатные плиты $\gamma = 1.25\ кН/м^3$ S=60мм ГОСТ 9573-82
Цементно-известковая штукатурка по стальной плетеной сетке ГОСТ 5336-80

Спецификация перемычек

Марка поз.	Обозначение	Наименование	Кол.	Масса ед.кг	Примечание
ПР-1	Серия 1.138-10 вып.1	1ПР1-12.12.14	10 (10)	50	
ПР-2	то же	1ПР2-15.12.14	5 (5)	75	
ПР-3	"	1ПР2-15.12.14	8 (8)	75	
ПР-4	"	1ПР3-22.12.14	3 (3)	100	
ПР-5	"	1ПР4-25.12.14	3 (3)	100	
ПР-6	"	1ПР2-15.12.14	3 (3)	75	
ПР-7	АР.И.2	БП3-2а	2 (2)	802	
ПР-8	Серия 1.138-10 вып.1	1ПР2-15.12.14	64	75	
ПР-8'	"	1ПР2-15.12.14	(48)	75	
ПР-9	"	1ПР3-24.12.14	8	100	
ПР-9'	"	1ПР3-24.12.14	(6)	100	
ПР-10	"	1ПР2-16.12.14	4	75	
ПР-10'	"	1ПР2-16.12.14	(3)	75	

Спецификация элементов к плану венткамеры

Марка поз.	Обозначение	Наименование	Кол.	Масса ед.кг	Примечание
		Материалы			
РМ-2	АР.И.1	Рама металлическая	2	9.94	
РМ-3	то же	то же	1	15.3	
РМ-4	"	"	1	7.84	
		ф6А-I ГОСТ 5781-82 с=200	209	0.045	

1. Данный лист смотреть совместно с листом-6.
2. Над отверстиями 500 и 600мм проложить арматуру 4ф10А-I с заведением за края отверстия на 250 мм.
3. Перемычки в скобках даны для t=40°С.

Привязан:

Инв.№

Должность	Фамилия	Подпись	Дата
Нач.отд.	Смирнов		
Гл.спец.	Кокрев		
ГИП	Сыркин		
Рук.гр.	Лесковская		
Исполн.	Волкова		
Н.контр.	Лесковская		

Т.П. 802-5-39.85 АР

Свинарник для откорма 500 свиней в год /для подсобных хозяйств предприятий/

Стадия	Лист	Листов
Р.П.	7	

Венткамера.

Госстрой РСФСР Росглавнистройпроект Горьковгипросельхозстрой

Инв.№ подл. | Подпись и дата | Взам.инв.№ | Должность | Фамилия | Подпись | Дата

Копировал Шаганова

Формат А2

20597-02 10

Типовой проект 802-5-39.85 Альбом III

Разрез 1-1

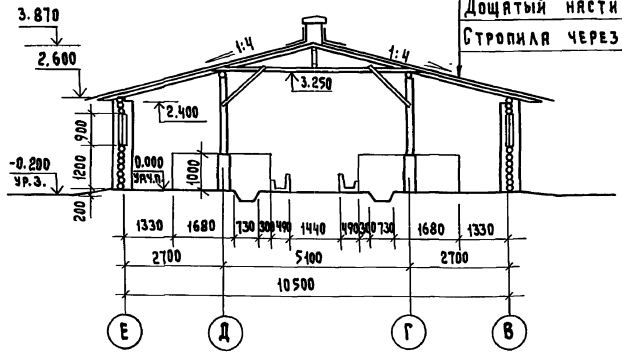

Разрез 2-2

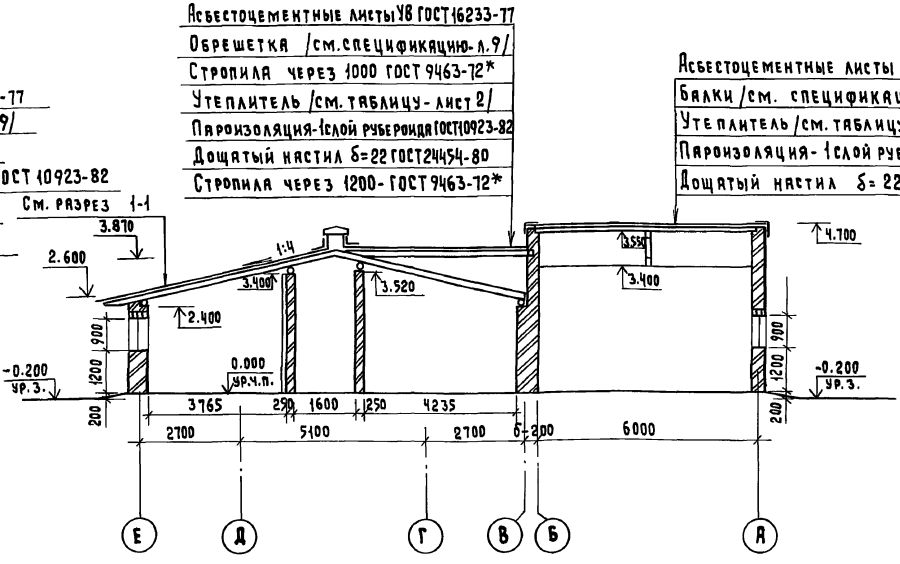

Разрез 3-3

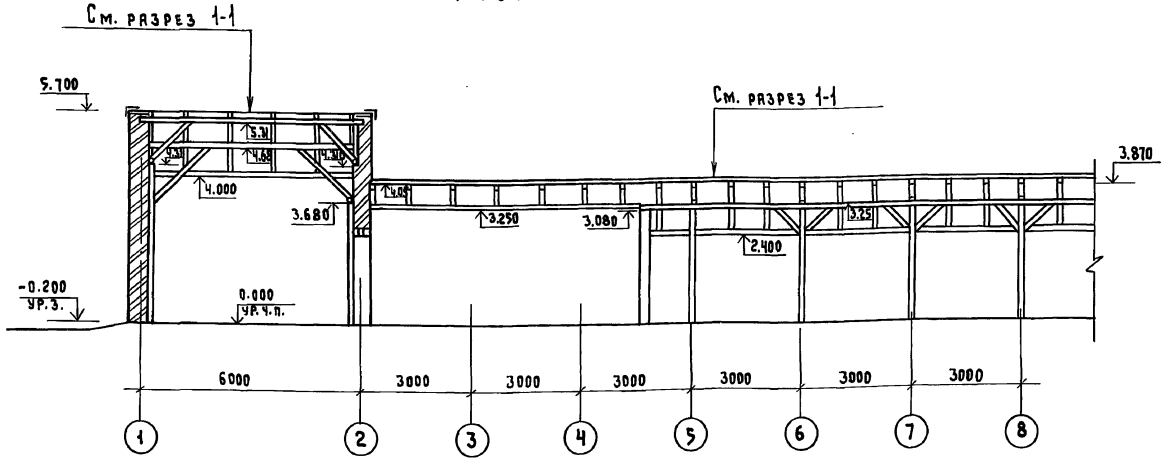

1. Данный лист смотреть совместно с листом 4.
2. На разрезах лоток для кабеля условно не показан.

					т.п. 802-5-39.85	АР	
Привязан:				Нач.отд.	Смирнов	Свинарник для откорма 500 свиней в год /для подсобных хозяйств предприятий/	Стадия: Р.П. / Лист: 8 / Листов:
				ГИП	Сыркин		
				Рук.гр.	Лесковская	Разрезы 1-1, 2-2, 3-3.	Госстрой РСФСР Росглавнистройпроект, Горьковгипросельхозстрой
Должность	Фамилия	Подпись	Дата	Исполн.	Волкова		
Инв.№				Н.контр.	Лесковская		

20597-02 11

Копировал Шаганова Формат А2

Инв.№ подл. | Подпись и дата | Взам.инв.№ | Должность | Фамилия | Подпись | Дата | Рук.гр. ТХ | Столяров | Рук.гр. ОВ | Бушуева | Рук.гр. ВК | Черникова | Рук.гр. ЭЛ | Лярников

Схема расположения элементов покрытия

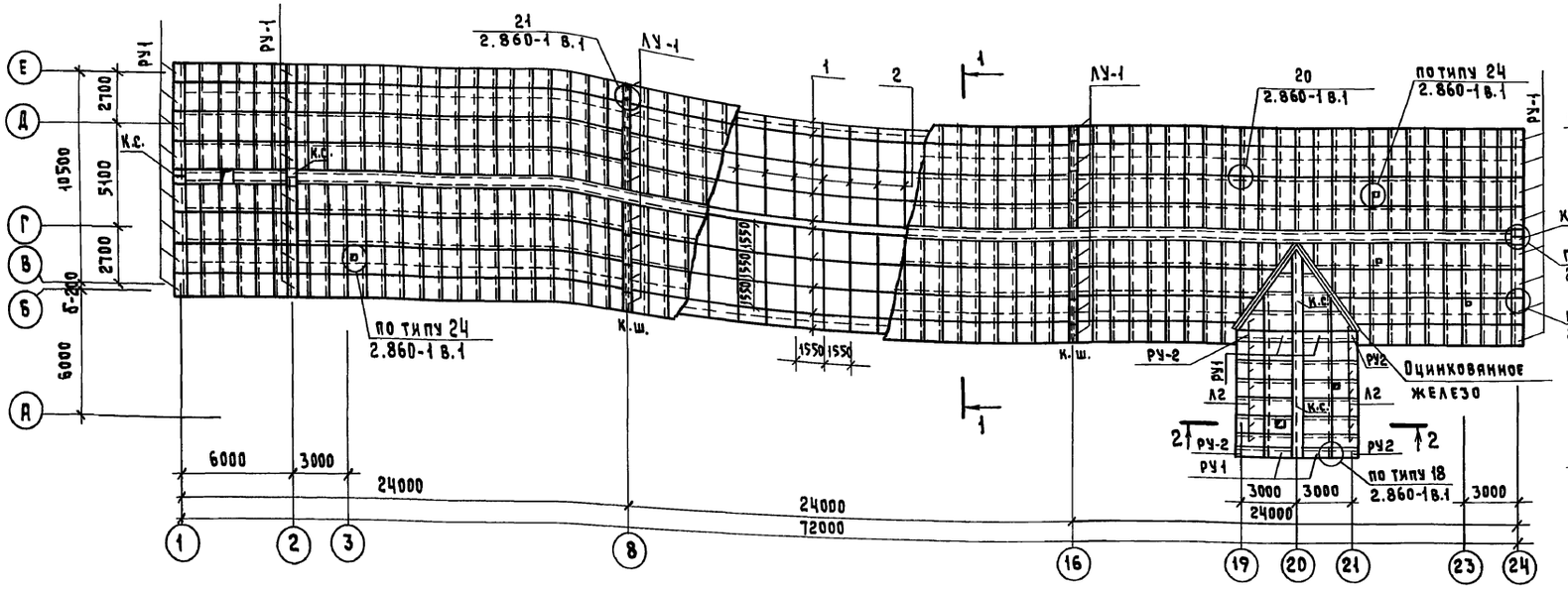

1 – 1

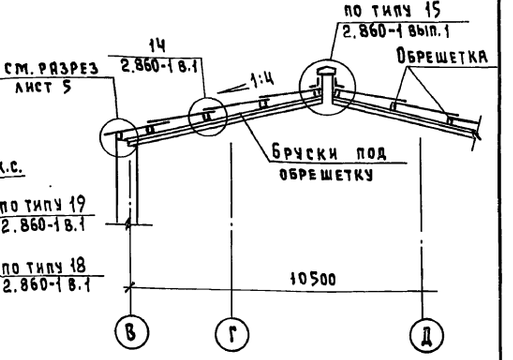

2 – 2

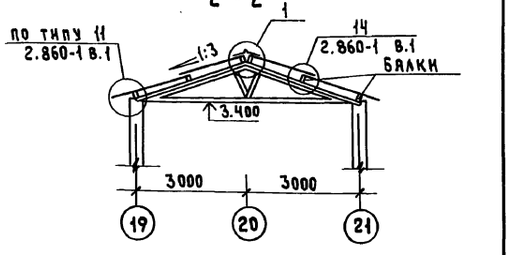

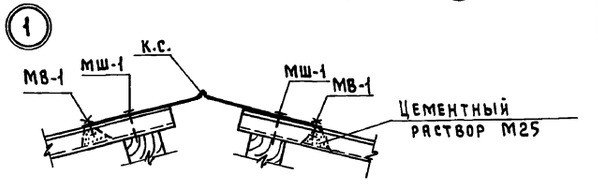

Спецификация к схеме расположения элементов покрытия

Марка поз.	Обозначение	Наименование	Кол.	Масса ед.кг	Примечание
Л1	ГОСТ 16233-77	Волнистые асбестоцементные листы УВ7.5-1750	634		
Л2	То же	то же УВ 7.5-2000	14		
РУ-1	"	Равнобокая угловая деталь РУ1	28		
РУ-2	"	то же РУ-2	4		
ЛУ-1	"	Лотковая деталь ЛУ-1	16		
		Деревянные изделия			
Д 13	2.860-1 вып.1	Деревянный элемент 60×90(h	12.0 м.п.	–	0.065м³
Д 14	то же	то же 50×150×150	24	–	0.024м³
Д 16	"	" 60×100×150	24	–	0.024м³
Д 19	"	" 60×75×230	302	–	0.30м³
Д 23	"	" 60×60×120	96	–	0.04м³
Д 20-3	"	Деревянное изделие	48		
	"	Обшивка вент. продухи – доски δ=19			104.4м²
	"	Бруски 40×70	144.0 м.п.	–	0.40м³
		Для снега 1,00 кН/м²			
1	1.800-6	Обрешетка 50×90 шаг 1550	235.0 м.п.	–	3.31м³
2	То же	Бруски 50×40 шаг 1550	547.0 м.п.	–	1.10м³

Продолжение

Марка поз.	Обозначение	Наименование	Кол.	Масса ед.кг	Примечание
		Для снега 1,50 кН/м²			
1	1.800-6	Обрешетка 60×100 шаг 1550	735.0 м.п.	–	4.41м³
2	то же	Бруски 50×60 шаг 1550	547.0 м.п.	–	1.64м³
		Стальные изделия			
МШ-1	2.860-1 вып.1	Элемент крепления асбестоцементных листов	720	52.5	Вес 1000 элементов
					то же
МШ-2	то же	то же	58	27.5	"
МВ-1	"	"	66	20.5	
КС	"	Фасонная деталь КС	15.0 п.м.		
УС-2	"	то же УС-2	144.0 м.п.		
МД3-3	1.800-4 в.1	Элемент крепления	22	1.1	
МД6-5	то же	то же	12.0 м.п.		
ВС-1	2.860-1 вып.1	Фасонная деталь из оцинк.ст.	7		
ВС-2	то же	то же	7		
ВС-3	"	"	14		

1. Все незамаркированные асбестоцементные листы марки Л-1.
2. Все деревянные элементы должны быть защищены от гниения и возгорания в соответствии со СНиП III-19-75.
3. До устройства кровли из асбестоцементных листов уложить металлическую молниеприемную сетку по чертежам марки „ЭЛ".
4. Рабочие ходы по кровле приняты по серии 2.460-1 вып.1 с шагом 6 метров.
5. Работы по устройству кровли производить в соответствии со СНиП II-26-76.

Привязан:

Должность	Фамилия	Подпись	Дата
Инв.№			

Нач.отд.	Смирнов	
Гл.спец.	Кокрев	
Г.И.П.	Сыркин	
Рук.гр.	Лесковская	
Исполн.	Волкова	
Н.контр.	Лесковская	

Т.П. 802-5-39.85 АР

Свинарник для откорма 500 свиней в год (для подсобных хозяйств предприятий)

Стадия	Лист	Листов
Р.П.	9	

Схема расположения элементов покрытия.

Госстрой РСФСР
Росгазавинстройпроект
Горьковгипросельхозстрой

20597-02 12

Копировал Шаганова Формат А2

Инв.№ подл. | Подпись и дата | Взам.инв.№ | Должность | Фамилия | Подпись | Дата | Рук.гр. ЭЛ | Ларионов

Альбом II

Типовой проект 802-5-39.85

План кровли

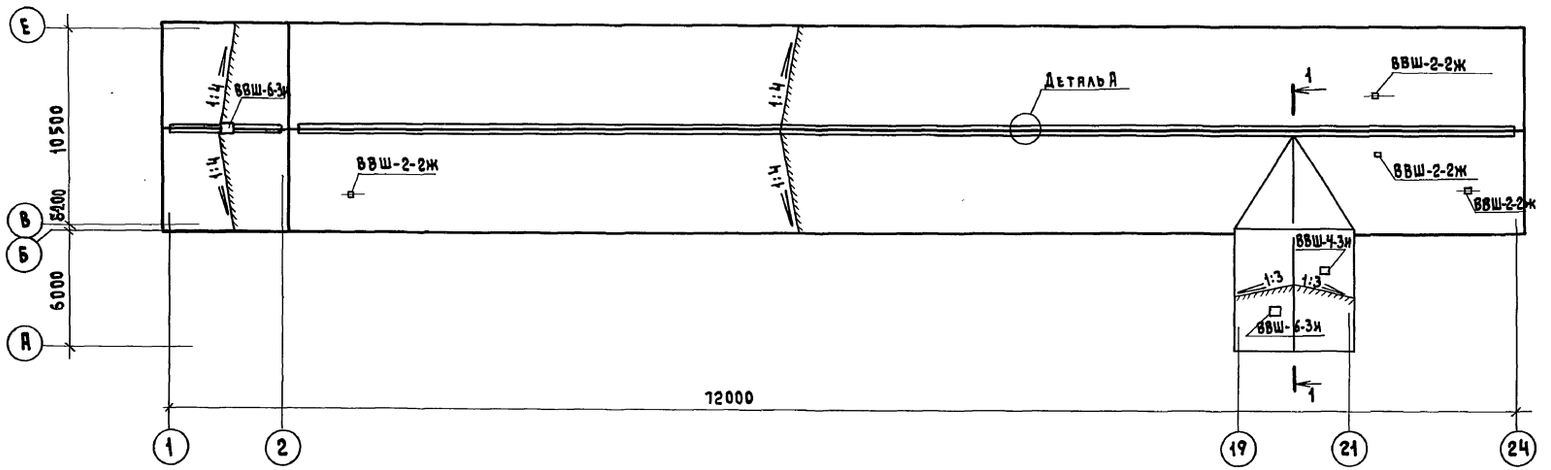

Схема расположения элементов покрытия в осях „19-21", „В-Е"

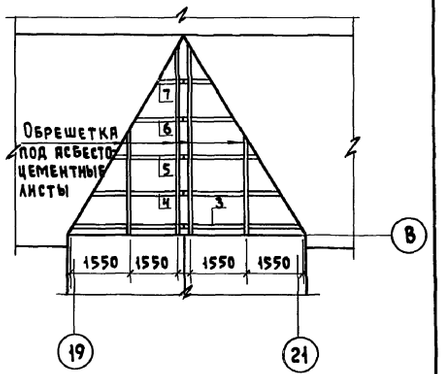

Схема расположения стропил в осях „19-21", „В-Е"

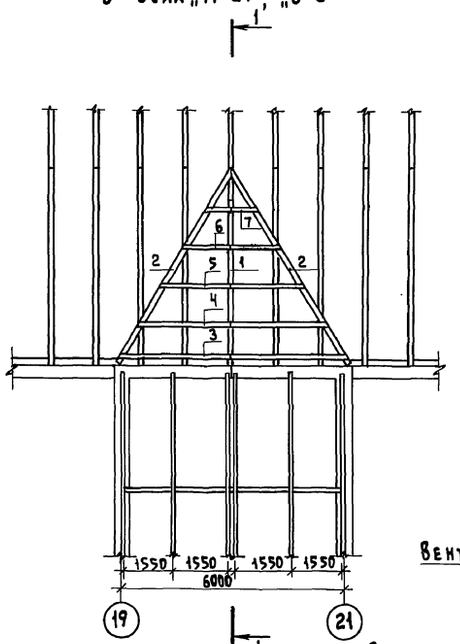

1-1

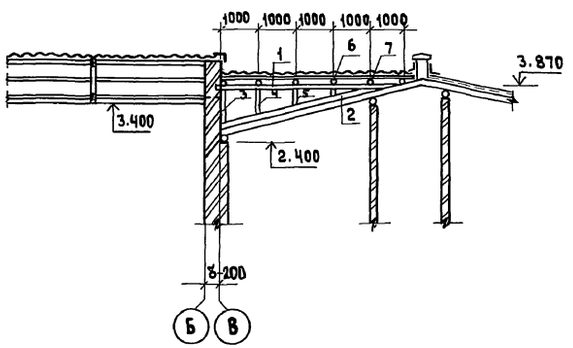

Деталь А

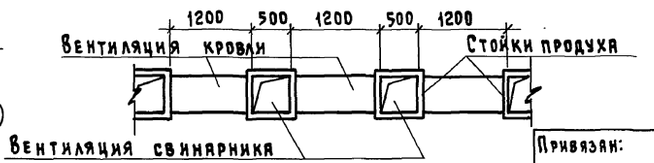

Спецификация к схеме расположения стропил

Марка поз.	Обозначение	Наименование	Кол.	Масса ед. кг	Примечание
1	ГОСТ 9463-72*	Прогон ф160 ℓ=5000	1	—	0.101 м³
2	то же	Стропила ф180 ℓ=6100	2	—	0.310 м³
3	"	то же ф180 ℓ=3200	2	—	0.162 м³
4	"	" ф180 ℓ=2680	2	—	0.136 м³
5	"	" ф180 ℓ=2060	2	—	0.104 м³
6	"	" ф180 ℓ=1440	2	—	0.074 м³
7	"	" ф180 ℓ=720	2	—	0.036 м³

Спецификация на вентиляционные шахты

Марка поз.	Обозначение	Наименование	Кол.	Масса ед. кг	Примечание
ВВШ-2-2ж	2.800-2 вып. 9	Вентиляционные шахты	4		
ВВШ-4-3и	то же	то же	1		
ВВШ-6-3и	"	"	2		

1. Обрешетка под асбестоцементные листы включена в спецификацию на листе КД-3.

Нач.отд.	Смирнов	Свинарник для откорма 500 свиней в год /для подсобных хозяйств предприятий/	Т.п. 802-5-39.85 АР
Гл.спец.	Кокрев		Стадия: Р. Лист: 10 Листов:
ГИП	Сыркин		
Рук.гр.	Лесковская	План кровли. Схема расположения стропил в осях „19-21"; „В-Е".	Госстрой РСФСР Росглавниистройпроект Горьковгипросельхозстрой
Исполн.	Волкова		
Н.контр.	Лесковская		

Привязан:

Должность	Фамилия	Подпись	Дата
Инв.№			

Инв. № подл. | Подпись и дата | Взам. инв. № | Должность | Фамилия | Подпись | Дата

Рук. гр. ОВ | Бушуева

20597-02 13

Копировал Шаганова Формат А2

План полов и устройство выравнивания электрических потенциалов

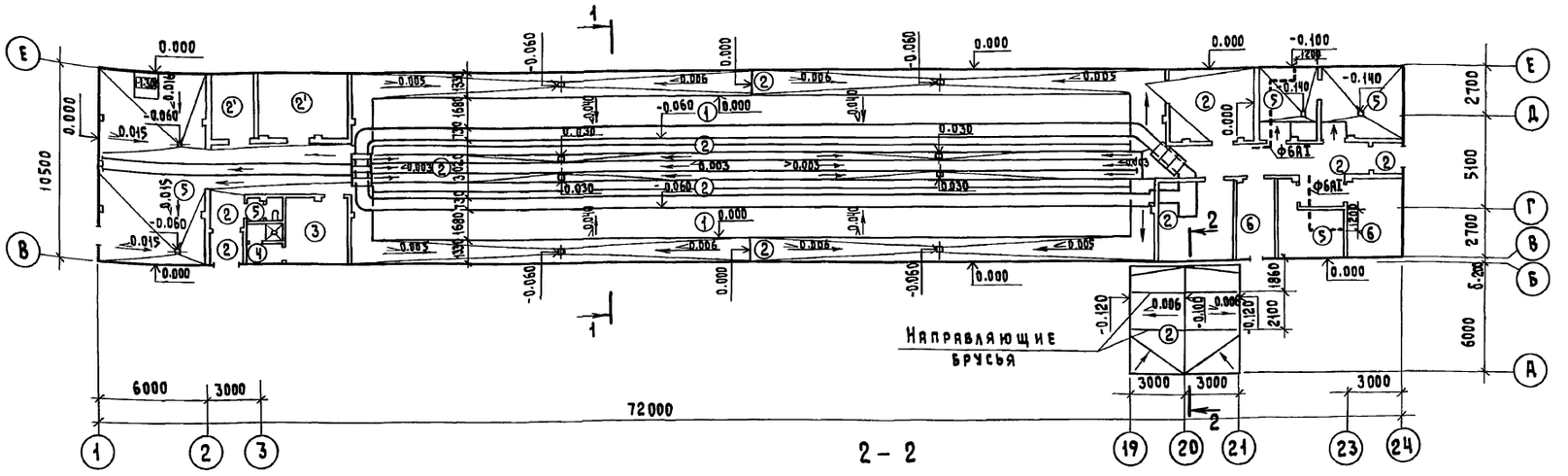

Экспликация полов

Наименование или номер помещения по проекту	Тип пола по проекту	Схема пола или номер узла по серии	Элементы пола и их толщина	Площадь пола м²
1	1		Покрытие-доски по ГОСТ8624-80** - 37мм Прослойка-битумная мастика - 3 Лаги антисептированные 100×50(h) ГОСТ8486-66** через 500мм Подстилающий слой-бетон М100-80мм Грунт основания	141,12
1, 8, 12, 15, 16, 17	2		Покрытие из бетона М300-80мм Грунт основания	373,1
2, 3	2'		Покрытие из бетона М200-80мм Грунт основания	24, 21
5	3		Покрытие из линолеума ГОСТ7251-77-2÷5мм Прослойка из холодной мастики на водостойких вяжущих-1мм Стяжка из керамзитобетона γ=1100-1200 кг/м³ - 20мм Бетонный подстилающий слой М100-100мм Щебень, втрамбованный в грунт Грунт основания	9.51
6	4		Керамическая плитка ГОСТ6787-80-15мм Цементно-песчаный раствор-15мм Металлическая сетка 30×30см ф6А-I Цементно-песчаный раствор-40мм Легкий бетон γ=1100÷1200 кг/м³-80мм Бетонный подстилающий слой М100-100мм Щебень, втрамбованный в грунт Грунт основания	4.01
4, 7, 10, 13, 14	5		Керамическая плитка ГОСТ6787-80-15мм Цементно-песчаный раствор-15мм Бетонная подготовка М100-100мм Щебень, втрамбованный в грунт Грунт основания	98,53
9, 11	6		Асфальтобетон - 40мм Бетонный подстилающий слой М100 - 100 мм Грунт основания	21, 47

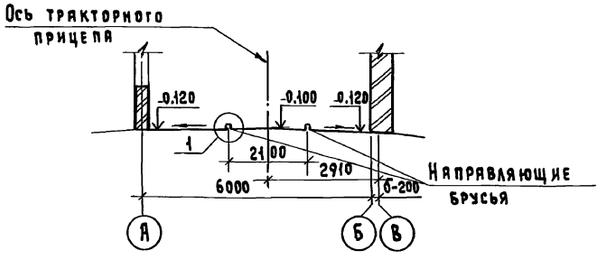



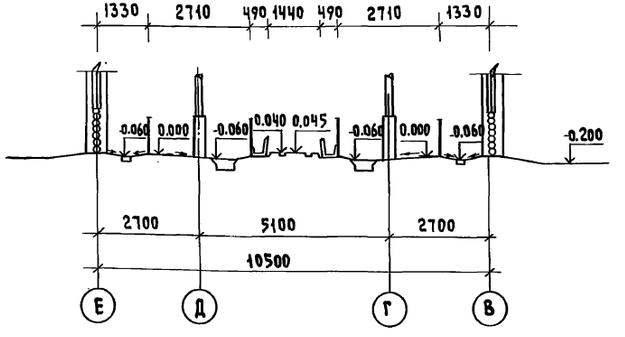

1. Данный лист смотреть совместно с листом - 4.
2. Бетонные кормушки устанавливать одновременно с устройством пола.
3. Привязку и конструкции трапов см. чертежи ВК.
4. Устройство выравнивания потенциалов (УВЭП) в душевых кабинах выполняется из металлической сетки с ячейками размером не более 30×30см ф6А-I, которую закладывают в слой бетона на глубину 3.0см от поверхности пола.
   Сетку следует соединить сваркой с трубами горячей и холодной воды, а также канализационными трубами.
   Соединение сетки с трубами выполнить из проволоки ф6А-I под слоем цементного раствора плитки.
5. Сварку производить электродами Э-42 по ГОСТ 9467-75.
6. Проволоку ф6А-I для УВЭП проложить в полу на глубине 3см.
7. Расход металла на устройство выравнивания электрических потенциалов - ф6А-I - 9.12кг.
8. Устройство направляющих брусьев производить одновременно с устройством пола.

						т.п. 802-5-39.85	АР
Привязан:				Нач.отд.	Смирнов		
				Гл.спец.	Кокрев		
				ГИП	Сыркин		
				Рук.гр.	Лесковская		
Должность	Фамилия	Подпись	Дата	Исполн.	Волкова		
Инв. №				Н.контр.	Лесковская		

Свинарник для откорма 500 свиней в год для подсобных хозяйств предприятий	Стадия	Лист	Листов
	Р.П.	11	
План полов и устройство выравнивания электрических потенциалов.	Госстрой РСФСР Росглавинистройпроект Горьковгипросельхозстрой		

20597-02 14

Копировал Шаганова Формат А2

Инв.№ подл. | Подпись и дата | Взам.инв.№ | Должность | Фамилия | Подпись | Дата | Рук.гр.ТХ | Рук.гр.ВК | Рук.гр.ЭЛ | Ларионов | Голубева | Черникова

Крепление и обрамление ворот в кирпичной стене

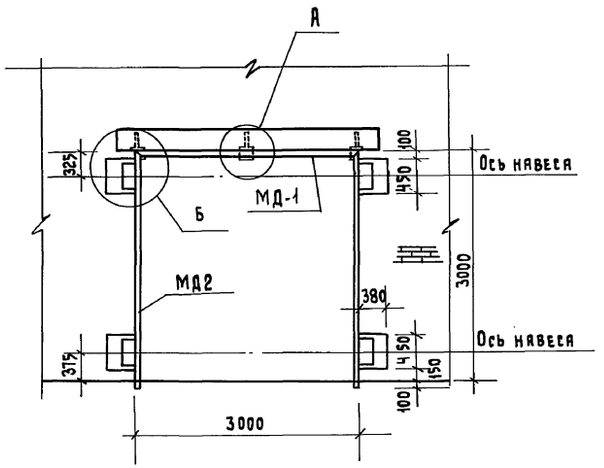

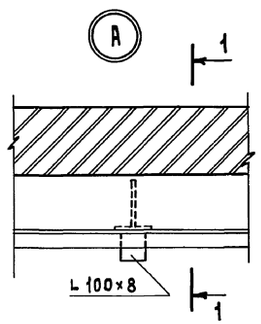

1 – 1

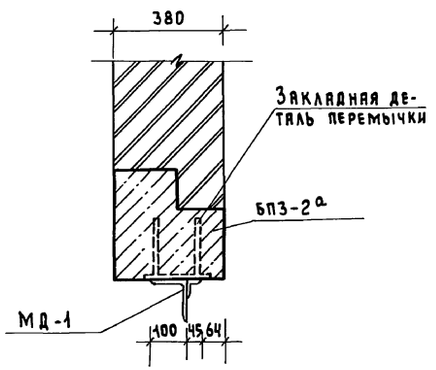

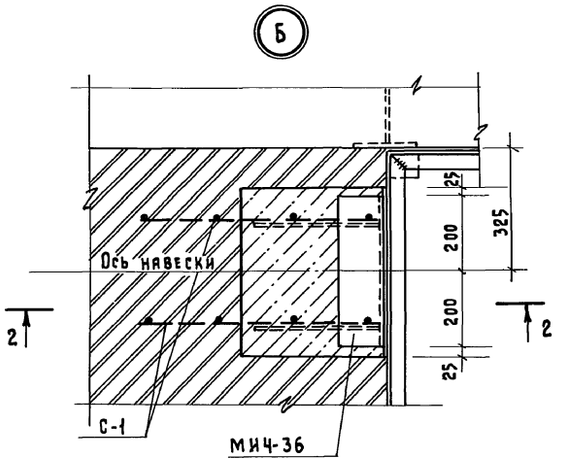

2 – 2

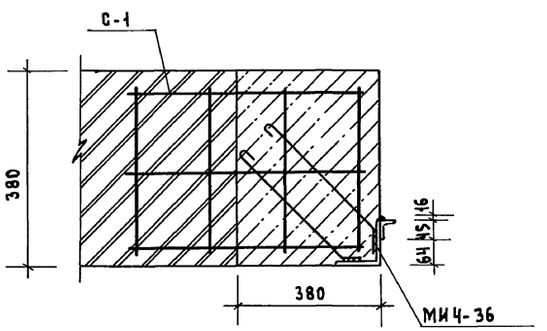

Спецификация стали на обрамления ворот

Марка поз.	Обозначение	Наименование	Кол.	Масса ед, кгс	Примечание
МД-1	АР. И. 4	Обрамляющий уголок L45×5	1	12.6	
МД-2	АР. И. 3	То же	2	10.4	
С-1	Серия 1.800-4	Арматурная сетка МД6-3а	4		ℓ=1000
МИ4-36	Серия 3.400-6/76	Закладная деталь МИ4-36	4	1.0	

1. Закладные детали МИ4-36 заложить одновременно с кладкой.
2. Сетки С-1 приварить к закладной детали МИ4-36.
3. Сварку производить электродами типа Э-42 по ГОСТ 9467-75. Швы $h_ш$=6 мм.
4. Дополнительные закладные детали в перемычке БПЗ-2а даны на листе АР. И. 2.

Привязан:

Должность	Фамилия	Подпись	Дата
Инв.№			

Нач.отд.	Смирнов	
Гл.спец.	Кокрев	
ГИП	Сыркин	
Рук.гр.	Лесковская	
Исполн.	Золина	
Н.контр.	Лесковская	

т.п. 802-5-39.85 АР

Свинарник для откорма 500 свиней в год (для подсобных хозяйств предприятий)

Стадия	Лист	Листов
Р.П.	12	

Обрамление ворот.

Госстрой РСФСР Росглавнистроипроект Горьковгипросельхозстрой

20597-02 15

Копировал Шатанова Формат А2

Инв.№ подл. | Подпись и дата | Взам. инв.№

Альбом II

Типовой проект 802-5-39.85

Ведомость рабочих чертежей основного комплекта КЖ

Лист	Наименование	Примечание
1	Общие данные	
2	Схема расположения элементов фундаментов. Сечения.	
3	Схема расположения каналов навозоудаления и фундаментов под оборудование	
4	Фрагменты 2,3. Сечения 1-1÷6-6	
5	Фундаменты под оборудование Ф01÷Ф07	
6	Кормовой бункер. Сечения	
7	Фундамент Ф0-8. Узел „3". Приямок под транспортер ТС-40.0м	
8	Схема расположения ограждений станков.	
9	Схема расположения гнезд в полу для установки стоек станков. Сечение 1-1. Фундамент Ф0-1.	

Ведомость ссылочных и прилагаемых документов

Обозначение	Наименование	Примечание
	Ссылочные документы	
1.138-10 в.1	Перемычки железобетонные для зданий с кирпичными стенами	
3.818.9-2 в.1,5	Технологические изделия для животноводческих производственных зданий	

продолжение

Обозначение	Наименование	Примечание
3.006.1-2/82 вып.1-2	Сборные железобетонные каналы и тоннели из лотковых элементов	
	Прилагаемые документы	
	Строительные изделия	Альбом IV
	Ведомости потребности в материалах	Альбом VIII

Ведомость спецификаций

Лист	Наименование	Примечание
3	Спецификация к схеме расположения каналов навозоудаления и фундаментов под оборудование	
7	Спецификация элементов кормового бункера и приямка под транспортер ТС-40.0м	
8	Спецификация к схеме расположения ограждения станков.	
9	Спецификация к схеме расположения гнезд в полу для установки стоек станков	

Ведомость объемов сборных железобетонных элементов.

	Наименование группы элементов конструкции	Код	Кол. $м^3$	Примечание
	Перемычки	582800	0.58 $м^3$	
	Плиты покрытия каналов	585800	0.34 $м^3$	
	Кормушки	—	3.22 $м^3$	
	Решетки каналов навозоудаления	—	2.57 $м^3$	

Таблица расчетных нагрузок на верхний обрез фундамента

Оси здания	Эскиз	N кн	M тсм
Г, Д		-30°C	
		20.3	
		-40°C	
		26.3	
В, Е		-30°C	
		41.1	
		-40°C	
		41.8	
1		-30°C	
		38.8	
		-40°C	
		38.8	

Общие указания.

1. Исходные данные для проектирования и указания по применению проекта приведены в пояснительной записке.
2. За условную отм. 0.000 принят уровень пола станков свинарника, соответствующий абсолютной отметке [ ].
3. Фундаменты запроектированы для строительства в непучинистых непросадочных грунтах со следующими нормативными характеристиками: $C^н = 2$ кпа, $\varphi = 28°$, $\gamma_0^н = 1.8$ кн/м³, $E^н = 14.7$ мпа.
4. Грунтовые воды отсутствуют.
5. Монтаж сборного железобетона выполнить согласно СНиП III-16-80, а также в соответствии с указаниями примененных серий рабочих чертежей конструкций.
6. Монолитные бетонные и железобетонные конструкции выполнить в соответствии со СНиП III-15-76.
7. Изготовление и установку закладных деталей производить согласно СНиПа III-18-75 и указаний СН393-78 и ГосТ 14098-68.
8. Все открытые поверхности стальных закладных и монтажных деталей окрасить двумя слоями эмали ПХВ по одному слою грунта ГФ-020 в соответствии со СНиП III-23-76

Типовой проект разработан в соответствии с действующими нормами и правилами и предусматривает мероприятия, обеспечивающие взрывную, взрывопожарную и пожарную безопасность при эксплуатации здания.

Главный инженер проекта: [подпись] /Сыркин/.

Инв.№ подл. | Подпись и дата | В.заминву

Нач.отд.	Смирнов	[подпись]	
Гл.спец	Кокрев	[подпись]	
ГИП	Сыркин	[подпись]	
Рук.гр.	Лесковская	[подпись]	
Исполн.	Чибисова	[подпись]	
Н.конт.	Лесковская	[подпись]	

т.п. 802-5-39.85 КЖ

Свинарник для откорма 500 свиней в год (для подсобных хозяйств предприятий)

Стадия	Лист	Листов
р.п.	1	9

Общие данные

Госстрой РСФСР
Росглавинистройпроект
Горьковгипросельхозстрой

20597-02 16

Копировал Курвина Формат А2

Схема расположения элементов фундаментов

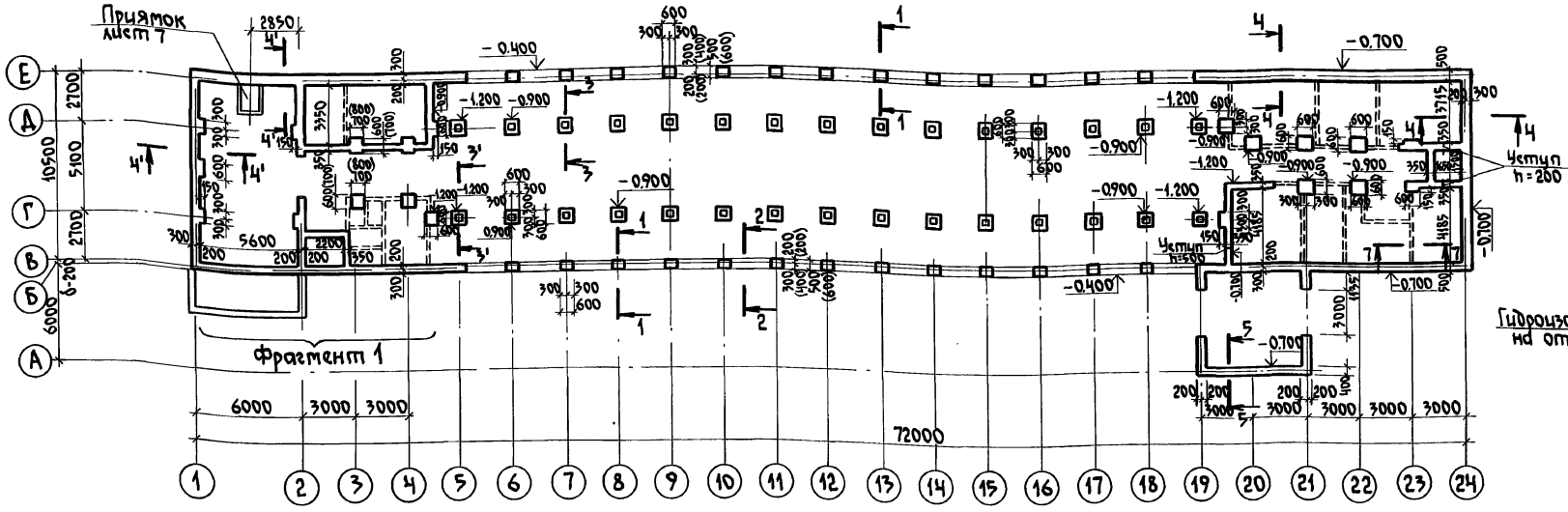

Фрагмент 1

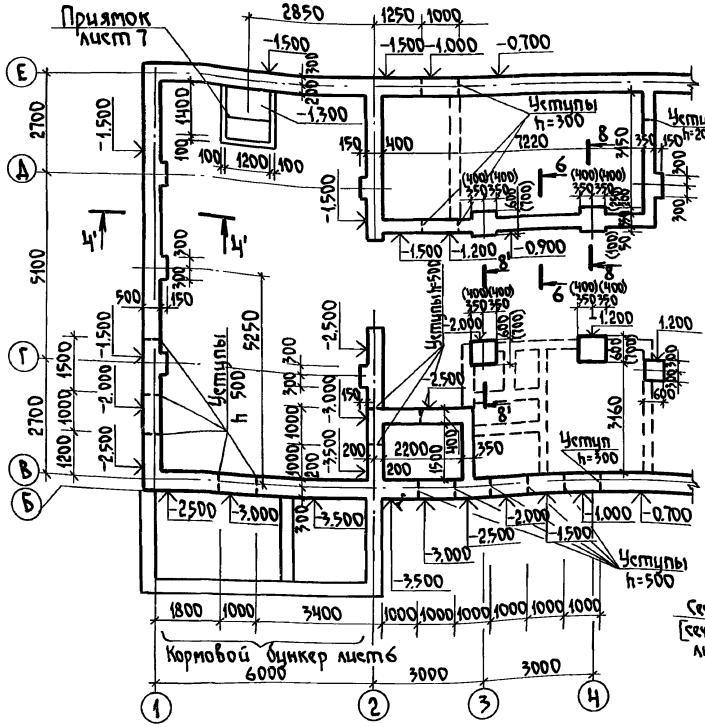

1-1

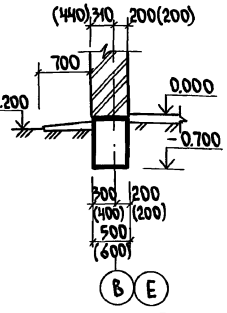

2-2

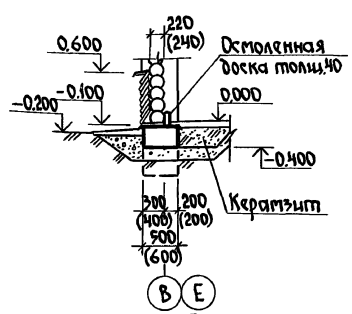

3-3, [3'-3']

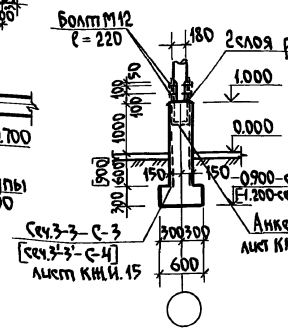

4-4, [4'-4']

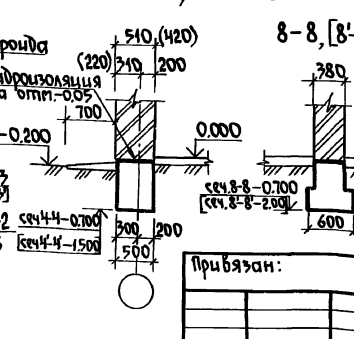

8-8, [8'-8']

5-5

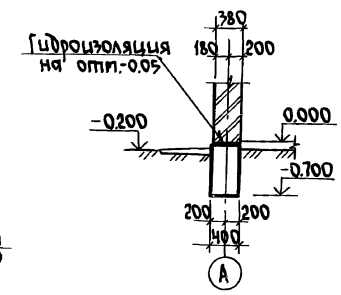

6-6 7-7

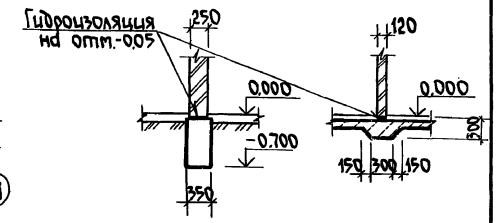

1. Глубина заложения фундаментов и размеры подошв уточняются при привязке проекта к местным условиям площадки в соответствии со СНиП II-15-74 и СНиП II-21-75.
2. Фундаменты под стены, столбы выполняются из бутобетона бут М150, бетон М100, под деревянные стойки – из бетона М100
3. Гидроизоляция горизонтальная для кирпичной кладки выполняется из слоя цементно-песчаного раствора состава 1:2 толщиной 20 мм, для забирки – из двух слоев рубероида.
4. Пунктиром показана подготовка под перегородки (бетон М-100).
5. Величины, приведенные в круглых скобках, даны для температуры наружного воздуха – 40°С.

Спецификация к схеме расположения элементов фундаментов

Марка поз.	Обозначение	Наименование	Кол.	Масса кгс	Примечание
		Детали			
С-3	КЖ.И.13	Сетка арматурная С-3	26	4.86	
С-4	КЖ.И.13	Сетка арматурная С-4	4	5.68	
А-2	КЖ.И.4	Анкер А-2	30	3.00	
Болт М12 ℓ=220	ГОСТ 7798-70*	Болт М12-8g×60.58 ℓ=180	60	0.213	
		Материалы			
		Бетон М100			17.70 м³

				т.п. 802-5-39.85	КЖ
Нач.отд	Смирнов			Свинарник для откорма 500 свиней в год для подсобных хозяйств предприятий	Стадия: р.п. Лист: 2 Листов:
Гл.спец.	Кокрев				
ГИП	Сыркин				
Рук.гр.	Лескобская			Схема расположения элементов фундаментов. Сечения.	Госстрой РСФСР Росглавниистройпроект Горьковгипросельхозстрой
Исполн.	Чибисова				
Н.контр.	Лескобская				

Привязан:

Инв. №

Инв. № подл. | Подпись и дата | Взам. инв. № | Рук. гр. ТХ Столярова | Должность фамилия | Подпись | Дата

20597-02 17

Копировал Соколова Формат А2

Схема расположения каналов навозоудаления и фундаментов под оборудование

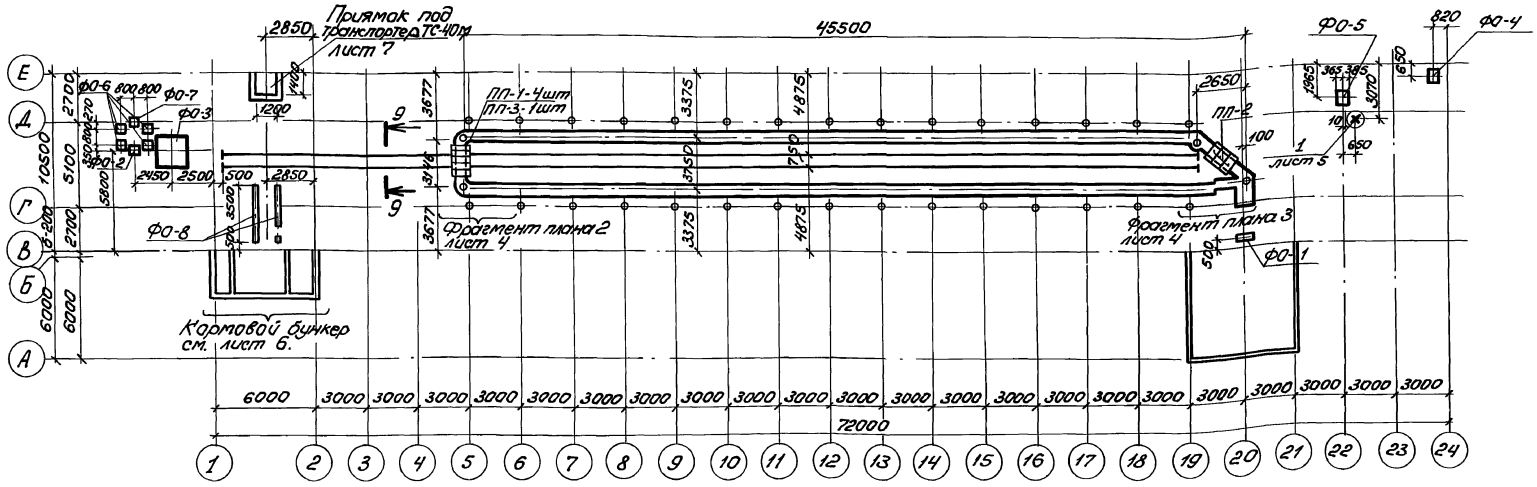

Спецификация к схеме расположения каналов навозоудаления и фундаментов под оборудование

Марка	Обозначение	Наименование		Кол.	Масса ед.кг	Примечание
	Монолитные фундаменты					
ФО-1	лист 5	Фундамент под оборудование	ФО-1	1		0.104м³
ФО-2	То же	То же	ФО-2	1		0.36м³
ФО-3	"	"	ФО-3	1		5.46м³
ФО-4	"	"	ФО-4	1		0.45м³
ФО-5	"	"	ФО-5	1		0.21м³
ФО-6	"	"	ФО-6	4		0.19м³
ФО-7	"	"	ФО-7	1		0.22м³
ФО-8	лист 7	"	ФО-8	2		0.175м³
	Сборные железобетонные элементы					
Р-1	3.818.9-2 в.0	Решетка перекрытия канала на навозоуд-2пр-70.60		143	45	
ПП-1	3.006.1-2/82 вып.1-2	Плиты перекрытий каналов	ПГ3-8	4	50	
ПП-2	То же	То же	ПГ5д-8	6	100	
ПП-3	"	"	ПГ1-8	1	40	

Продолжение

Марка	Обозначение	Наименование		Кол.	Масса ед.кг	Примечание
	Стальные элементы					
Р-5	ГОСТ 19240-73	Рельсы для наземных и подземных путей	Р-5	114м	550	
∠25×4		Уголок	Б25×25×4/ГОСТ8509-72* Ст3 ГОСТ 535-79*	114м	170	
∠75×5		Уголок	575×75×5/ГОСТ8509-72* Ст3 ГОСТ 535-79*	194м	1123	
-100×10		Полоса	10×100/ГОСТ 103-76 Ст3 ГОСТ 535-79*	166м	130	
-100×20		Полоса	20×100/ГОСТ 103-76 Ст3 ГОСТ 535-79*	705м	1110	
Ф22А-Т	ГОСТ 5781-82	Анкерные болты	Ф22А-Т	—	64	

1. Перед устройством каналов, фундаментов под оборудование произвести уплотнение грунта послойно h=20-30см до γ_c = 16.0 кн/м³.
2. Материал каналов навозоудаления- бетон марки „300" с водоцементным отношением В/Ц ≤ 0.55; марка по водонепроницаемости -В-6.
3. Предусмотреть антикоррозийную защиту внутренних поверхностей стен и днища навозных каналов: железобетонных решеток Р-1 и металлических закладных деталей согласно серии 3.818-9.2
4. Фундаменты под оборудование выполнить из бетона М-150.
5. Данный лист смотри совместно с листом-4.
6. Фундаменты ФО-1 ÷ ФО-7 замаркированы на листе-5.

Привязан:

Инв.№

Нач.отд.	Смирнов		
Гл.спец.	Какреб		
ГИП	Сыркин		
Рук.гр.	Лесковская		
Испол.	Чибисова		
Н.контр.	Лесковская		

Т.П. 802-5-39.85 КЖ

Свинарник для откорма 500 свиней в год (для подобных хозяйств предприятий).

Стадия	Лист	Листов
р.п.	3	

Схема расположения каналов навозоудаления и фундаментов под оборудование

Госстрой РСФСР Ростдавкиипроект Горьковгипропельхозстрой

Копировал К'урвина

Формат А2

Альбом II

Типовой проект 802-5-39.85

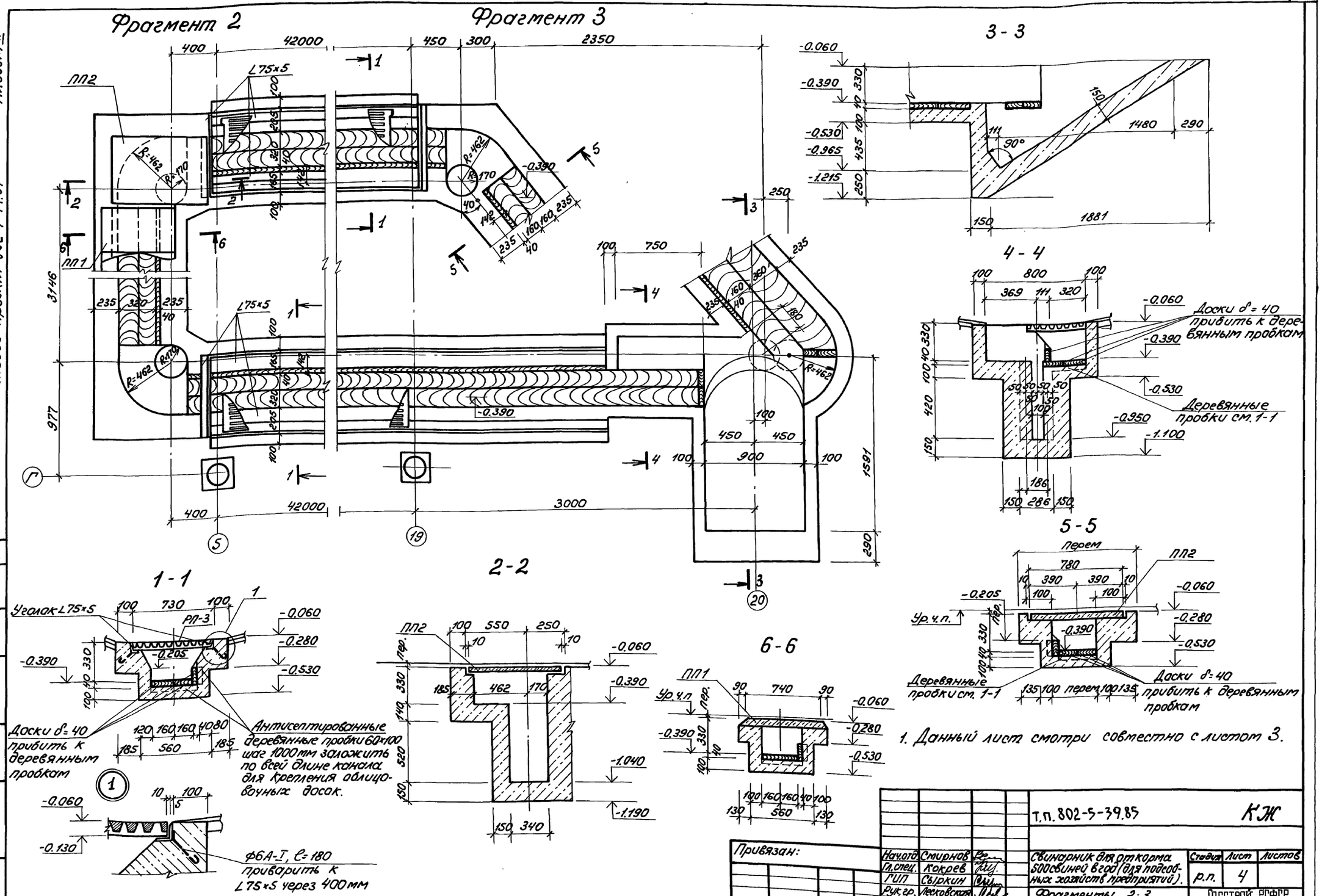

1. Данный лист смотри совместно с листом 3.

Т.П. 802-5-39.85							КЖ
Привязан:	Нач.отд.	Смирнов		Свинарник для откорма 500 свиней в год (для подсобных хозяйств предприятий).	Стадия	Лист	Листов
	Гл.спец.	Кокрев			р.п.	4	
	ГИП	Сыркин					
	Рук.гр.	Лесковская		Фрагменты 2;3 Сечения 1-1 ÷ 6-6.	Госстрой РСФСР Росглавнинстройпроект Горьковгипросельхозстрой		
Инв.№	Испол.	Чибисова					
	Н.конт.	Лесковская					

Инв.№ подл. | Подпись и дата | Взамен инв.№ | Должность | Фамилия | Подпись | Дата

Рук.гр.техн. | Столяров

Копировал Курбина 20597-02 19 Формат А2

Альбом II

Типовой проект 802-5-39.85

ФО-1

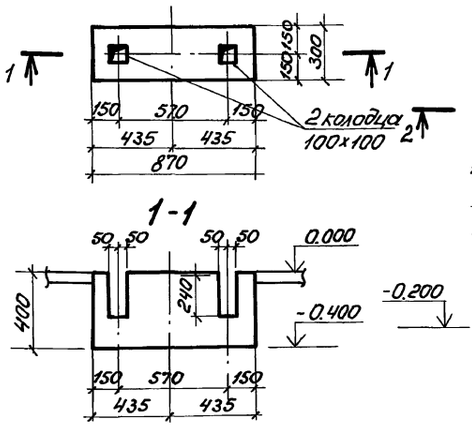

ФО-2

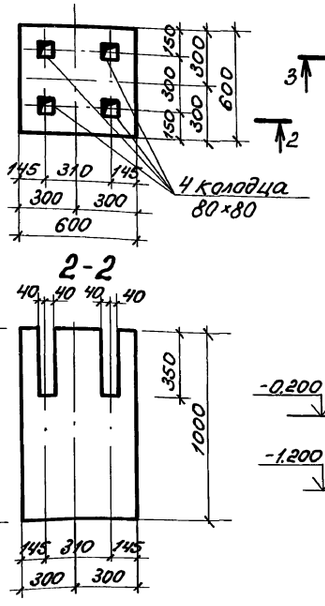

ФО-3

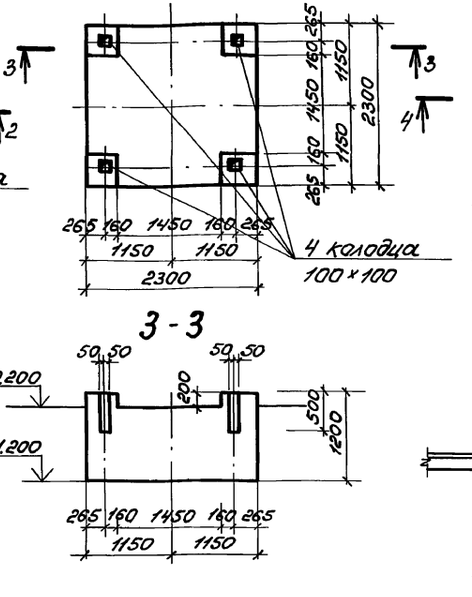

ФО-4

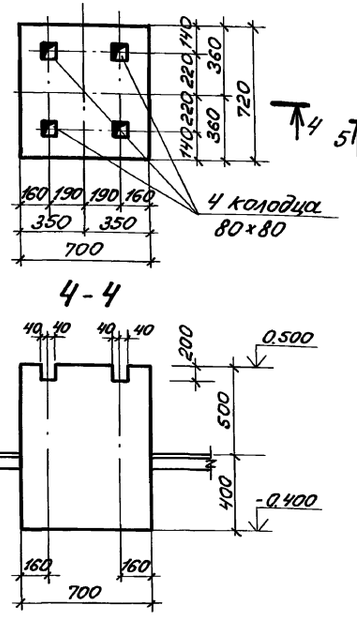

ФО-5

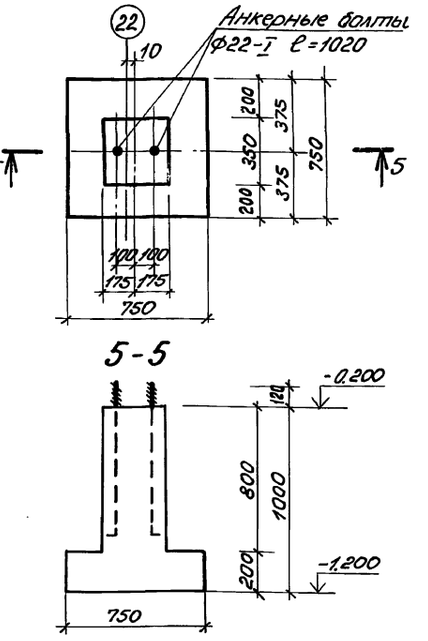

ФО-6

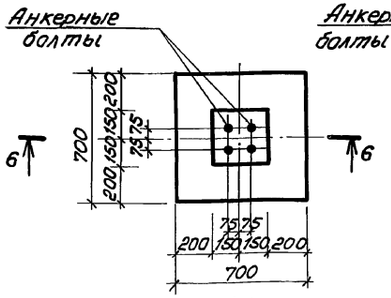

ФО-7

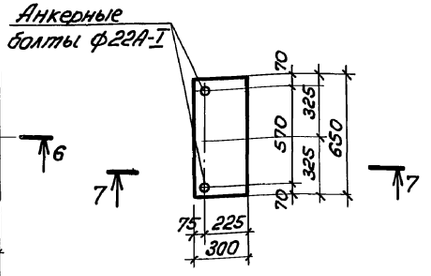

8-8

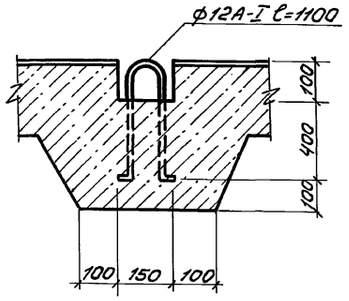

9-9

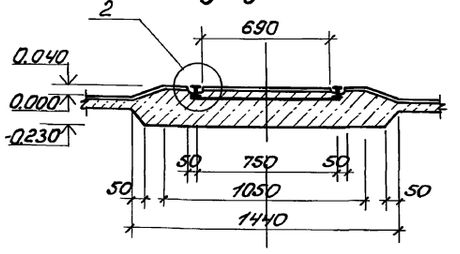

6-6

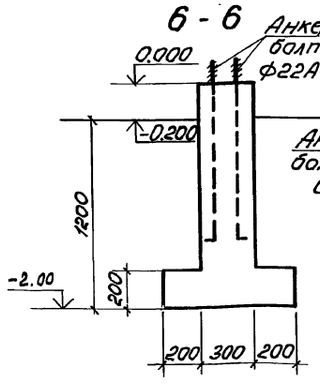

7-7

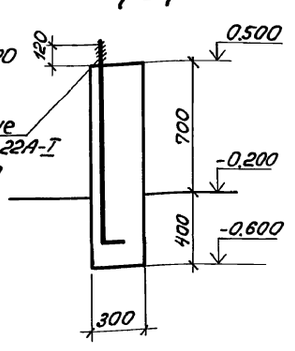

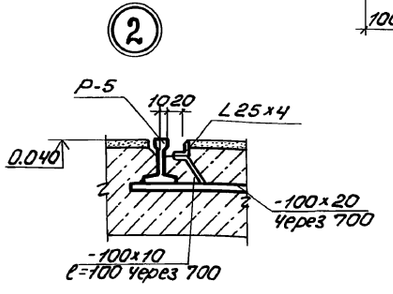

Согласовано:

Должность	Фамилия	Подпись	Дата
Рук. гр. ТХ	Столяров		
Зам. нач.			
Нач. отд.			

Инв. № подл. | Подпись и дата | Взам. инв. №

Привязан:

Инв. №

Нач. отд.	Смирнов	
Гл. спец.	Кокрев	
ГИП	Сыркин	
Рук. гр.	Лесковская	
Исполн.	Чубисова	
Н. контр.	Лесковская	

т.п. 802-5-39.85 КЖ

Свинарник для откорма 500 свиней в год (для подсобных хозяйств в предприятий).

Стадия	Лист	Листов
р.п.	5	

Фундаменты под оборудование ФО-1÷ФО5

Госстрой РСФСР Росславнистройпроект Горьковгипрсельэлектрострой

Копировал Курвина 20597-02 20 Формат А2

Альбом II

Типовой проект 802-5-39.85

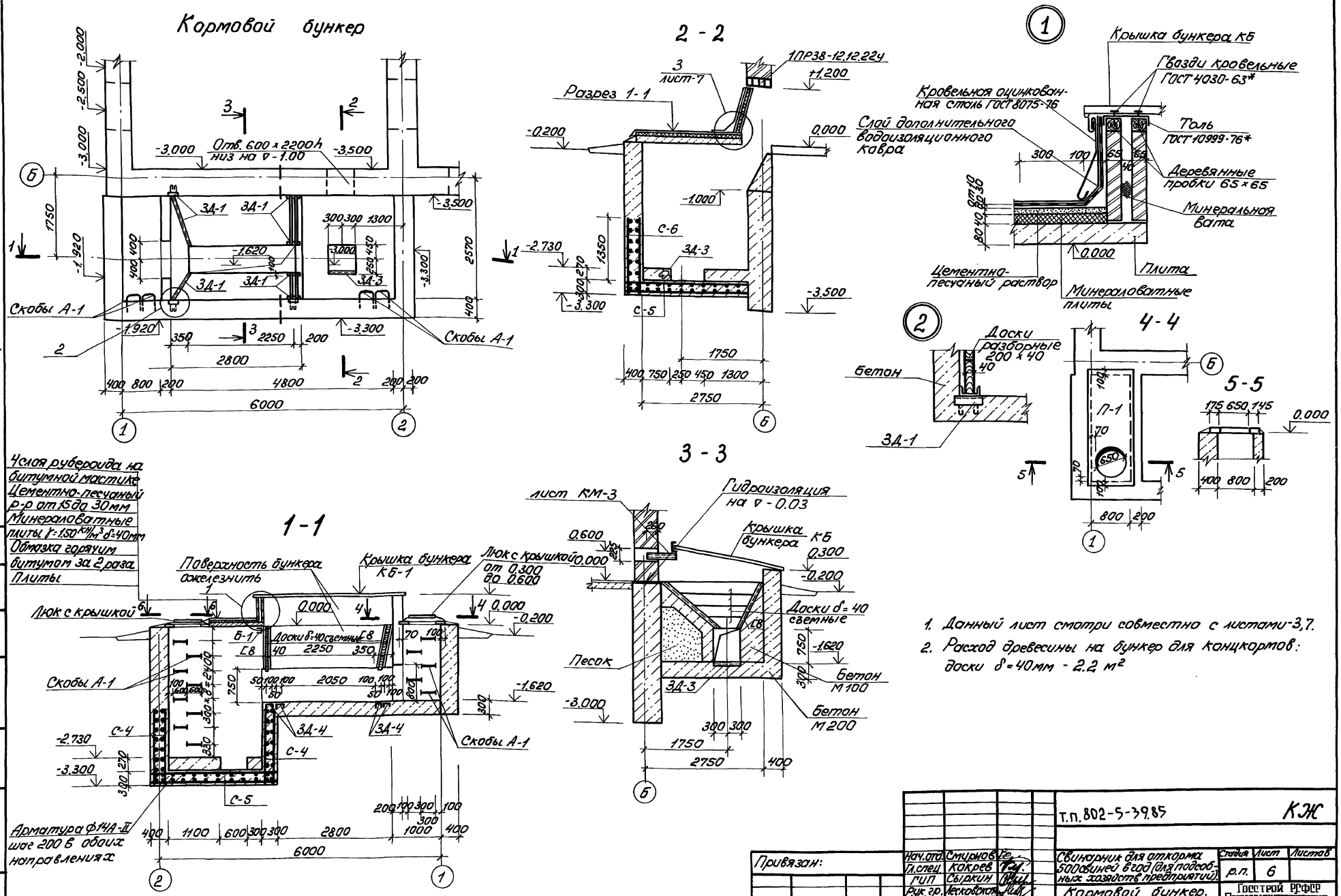

Слоя рубероида на битумной мастике
Цементно-песчаный р-р от 15 до 30 мм
Минераловатные плиты γ=1.50 кН/м³ δ=40 мм
Обмазка горячим битумом за 2 раза
Плиты

1. Данный лист смотри совместно с листами-3,7.
2. Расход древесины на бункер для концкормов: доски δ=40 мм - 2.2 м²

Т.П. 802-5-39.85					КЖ
Привязан:	Нач.отд.	Смирнов	Свинарник для откорма 500 свиней в год (для подсобных хозяйств предприятий).	Стадия	Лист	Листов
	Гл.спец.	Кокрев		р.п.	6	
	ГИП	Сыркин	Кормовой бункер. Сечения.	Госстрой РСФСР Росглавкинстройпроект Горьковгипросельхозстрой		
	Рук.гр.	Лесковская				
	Испол.	Чибисова				
Инв.№	Н.конт.	Лесковская				

Инв.№ подл. | Подпись и дата | Взамин. | Должность | Рук.гр.техн. | Фамилия | Стояров | Подпись | Дата

20597-02 21

Копировал Курвина Формат А2

ФО-8

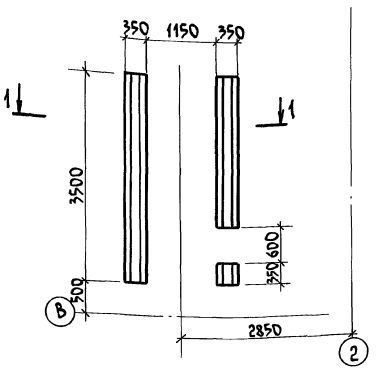

1-1

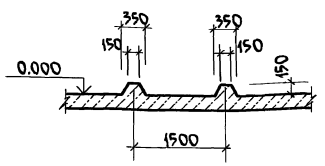

Приямок под транспортер ТС-40.0м

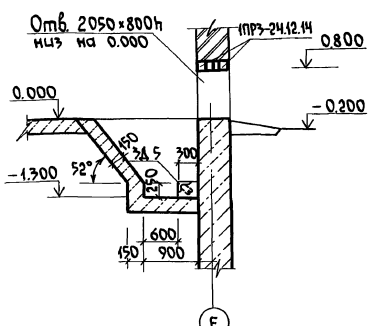

3

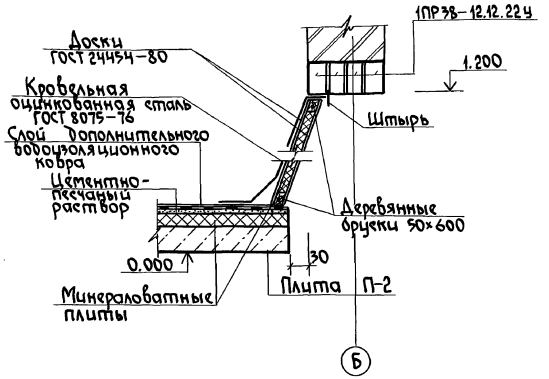

6-6

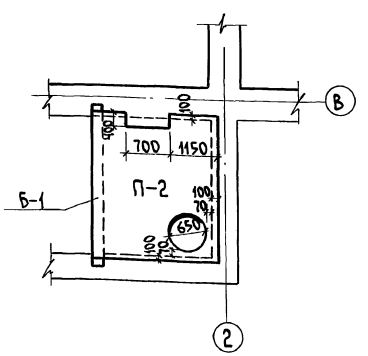

Спецификация элементов кормового бункера и приямка под транспортер ТС-40.0м

Марка поз.	Обозначение	Наименование	Кол.	Масса ед. кг	Примечание
		Сборные железобетонные элементы			
1ПР38-12.12.22ч	Серия 1.138-10 в.1	Перемычка 1ПР38-12.12.22ч	4	75	
1ПР3-24.12.14	Серия 1.138-10 в.1	То же 1ПР3-24.12.14	4	100	
		Монолитные железобетонные элементы			
П-1	Альбом IV КЖ.И.9	Плита П-1	1	475	
П-2	Альбом IV КЖ.И.11	Плита П-2	1	1375	
		Стальные элементы			
А-1	КЖ-7	Ходовая скоба			
		ф16А-I ГОСТ 5781-82 ℓ=1200	13	1.58	
Н-1	КЖ-7	Накладная деталь			
		Швеллер 8 ГОСТ 8240-72* Ст.3 ГОСТ 535-79	8т		
ЗД-1	Альбом IV КЖ.И.8	Закладная деталь ЗД-1	8	0.66	
ЗД-3	Альбом IV КЖ.И.8	Закладная деталь ЗД-3	1	2.54	
ЗД-4	Альбом IV КЖ.И.5	Закладная деталь ЗД-4	4	6.18	
ЗД-5	Альбом IV КЖ.И.8	Закладная деталь ЗД-5	1	0.73	
Б-1	КЖ-7	Балка металлическая			
		Швеллер 8 ГОСТ 8240-72* Ст.3 ГОСТ 535-79 ℓ=2760	1	19.45	
С-5	ГОСТ 23279-78	С 10А-II-200 / 10А-I-200 2500×2850	2	46.22	
С-6	ГОСТ 23279-78	С 10А-I-200 1350×2050	2	16.80	
С-7	ГОСТ 23279-78	С 10А-II-200 / 10А-I-200 1350×2850	4	23.15	
Люк с крышкой	ГОСТ 3634-61 тип „Л"	Люк с крышкой	2	69	
КБ-1	Альбом IV КЖ.И.1	Крышка бункера	1		

Привязан:

Нач.отд	Смирнов		
Гл.спец.	Кокрев		
ГИП	Сыркин		
Рук.гр.	Лесковская		
Исполн.	Чибисова		
Н.контр.	Лесковская		

т.п. 802-5-39.85 КЖ

Свинарник для откорма 500 свиней в год. для подсобных хозяйств предприятий

Стадия	Лист	Листов
Р.П.	7	

Фундамент ФО-8. Узел „3". Приямок под транспортер ТС-40м

Госстрой РСФСР Росглавниистройпроект Горьковгипросельхозстрой

20597-02 22

Копировал Соколова Формат А2

Альбом II

Типовой проект 802-5-39.85

Схема расположения ограждений станков

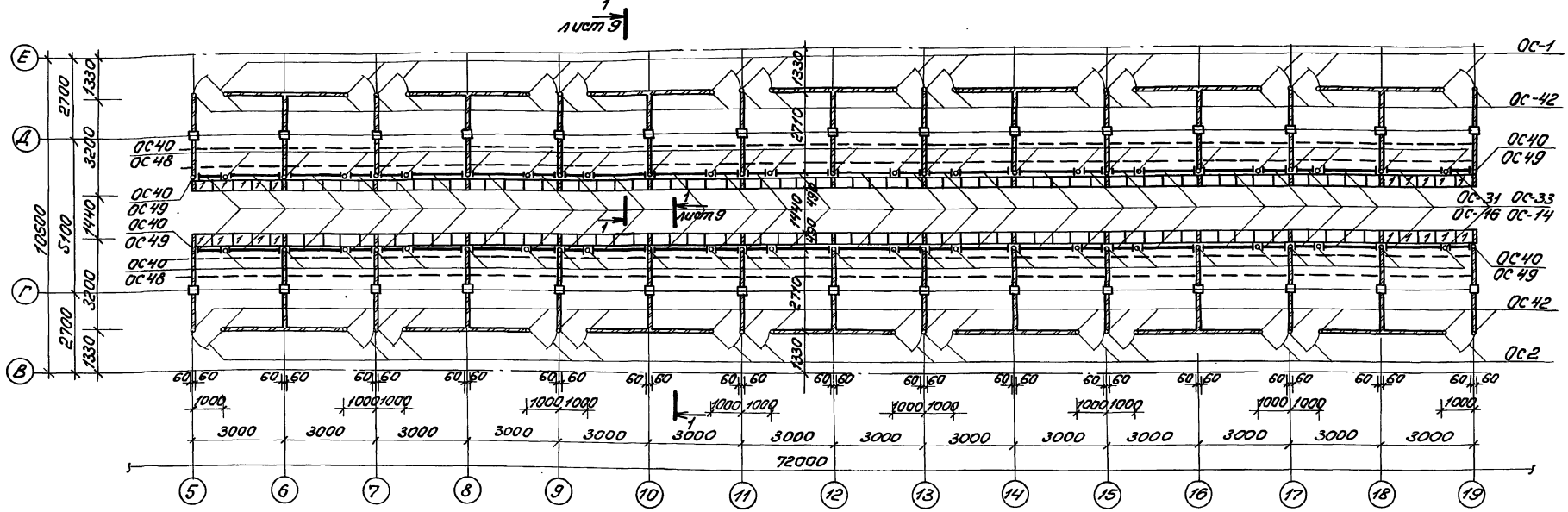

Спецификация к схеме расположения ограждения станков

Марка	Обозначение	Наименование	Кол.	Примечание
	Сборные железобетонные элементы			
1	3.818-9-2 в.1	Кормушки групповые КМ58.49.25	140	57.5кг
ПР11	1.138-10 в.1	Перемычка 1ПР1-10.12.6	30	25кг
	Стальные изделия			
ОС1	3.818.9-2 в.5	Дверь 5-01.010	14	17.7кг
ОС2	То же	То же 5-01.010-01	14	17.7кг
ОС14	"	Ограждение кормовое 5-01.060-03	28	23.4кг
ОС16	"	" 5-01.060-05	28	14.15кг
ОС31	"	Штанга управления 5-01.210	28	5.75кг
ОС33	"	То же 5-01.210-02	28	3.58кг
ОС40	"	Стойка 5-01.310-01	84	5.49кг
ОС42	"	То же 5-01.310-03	44	5.79кг
ОС48	"	Кронштейн 5-01.360	54	1.3кг
ОС49	"	То же 5-01.360-01	4	0.99кг
ЗД-2	КЖИ. 9	Закладная деталь ЗД-2	60	3.12кг
РМ-1	КЖИ. 8	Рама металлическая РМ-1	30	39.06кг

1. Разделительные стенки кормушек и торцы крайних кормушек выполнить из бетона М200 толщиной 100мм.
2. Предусмотреть антикоррозийную защиту всех металлических изделий согласно указаний серии 3.818.9-2.
3. Каналы навозоудаления и решетки над ними показаны условно.
4. Сечения ограждения станков см. на листе 9.

Инв.№ подл.	Подпись и дата	Взам.инв.№	Должность	Рук.гр.техн.	Фамилия
Подпись	Дата				

Привязан:

Инв.№

Нач.отд.	Смирнов	
Гл.спец.	Кокрев	
ГИП	Сыркин	
Рук.гр.	Лесковская	
Испол.	Чибисова	
Н.конт.	Лесковская	

т.п. 802-5-39.85 КЖ

Свинарник для откорма 500 свиней в год (для подсобных хозяйств предприятий).

Схема расположения ограждений станков

Стадия	Лист	Листов
р.п.	8	

Госстрой РСФСР
Росглавнипромпроект
Горьковгипросельхозстрой

20597-02 23

Копировал Курвина Формат А2

Альбом II

Типовой проект 802-5-39.85

Схема расположения гнезд в полу для установки стоек станков

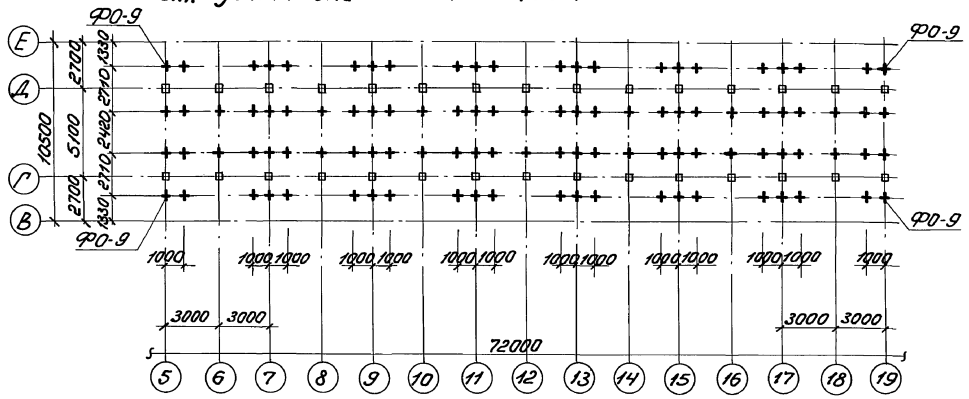

ФО-9

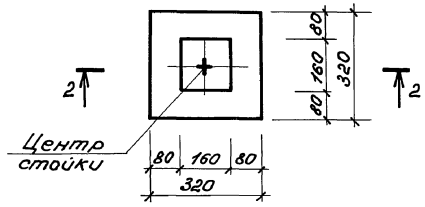

2-2

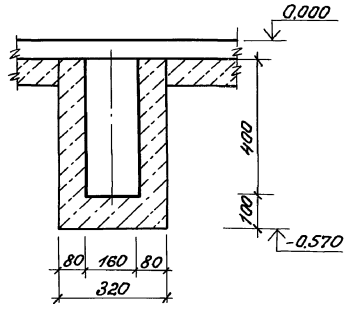

Спецификация к схеме расположения гнезд в полу для установки стоек станков

Марка	Обозначение	Наименование	Кол.	Масса	Примечание
ФО-9	лист 9	Фундамент под стойки станков ФО-9	102	110кг	0.05м³

1-1

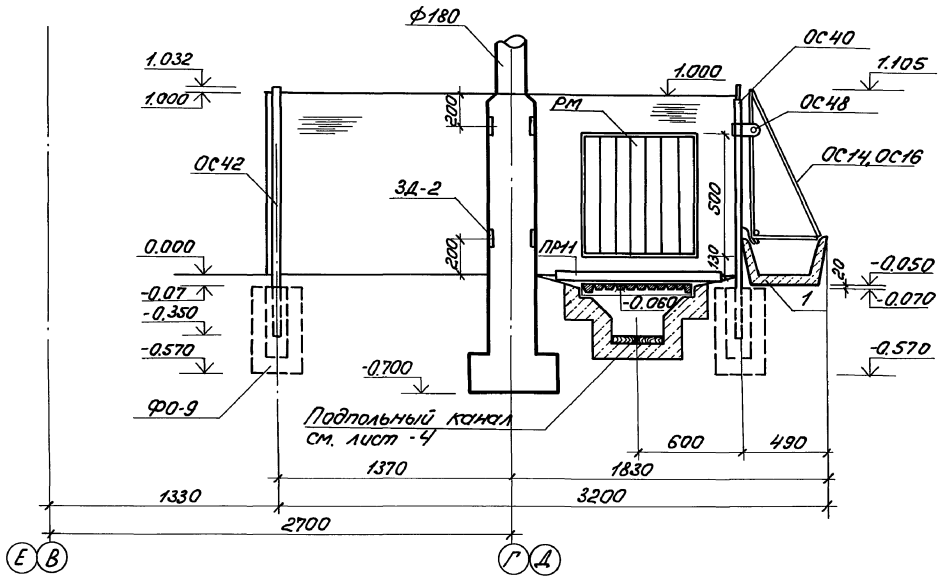

1. Все незамаркированные фундаменты на схеме расположения гнезд в осях 5-19 - ФО-9.
2. Спецификацию на фундамент ФО-9 см. лист -9.
3. Гнезда в фундаменте ФО-9 после установок стоек заделать до подошвы слоя покрытия чистого пола бетоном М-200.
4. Кирпичные ограждения станков выполнить из кирпича М 75 на растворе М50, армировать двумя стержнями ф 4В I через 3 ряда кладки по высоте и приварить к закладным деталям ЗД-2 бетонного столба.

Привязан:	Нач.отд.	Смирнов		т.п. 802-5-39.85		КЖ
	Гл.спец.	Кокрев		Свинарник для откорма 500 свиней в год (для подсобных хозяйств предприятий)	Стадия	Лист	Листов
	ГИП	Сыркин			р.п.	9	
	Рук.гр.	Лесковская		Схема расположения гнезд в полу для установки стоек станков. Сечение 1-1. Фундамент ФО-1.	Госстрой РСФСР Росславинистройпроект, Горьковгипросельхозстрой		
	Испол.	Чибисова					
Инв. №	Н.конт.	Лесковская					

Согласовано: Должность | Фамилия | Подпись | Дата; Рук.гр.техн. | Столяров; Азам.инв.№; Подпись и дата; Инв.№подл.

20597-02 24

Копировал Курвина Формат А2

Альбом II

Типовой проект 802-5-39.85

Ведомость рабочих чертежей основного комплекта КМ

Лист	Наименование	Примечание
1	Общие данные	
2	Схема расположения монорельсов	
	Узлы 1÷3.	
3	Схема расположения площадки на отм.	
	6.500, 0.700 и 0.400. Узлы	

Ведомость спецификаций

Лист	Наименование	Примечание
3	Спецификация к схеме расположения монорельсов и металлических площадок	

Ведомость ссылочных и прилагаемых документов

Обозначение	Наименование	Примечание
	Ссылочные документы	
ГОСТ 8240-72*	Сталь прокатная. Швеллеры	
ГОСТ 8510-72*	Сталь прокатная угловая неравнобокая	
ГОСТ 8509-72*	Сталь прокатная угловая равнобокая	
ГОСТ 8568-77*	Сталь листовая рифленая	
ГОСТ 19425-74*	Балки двутавровые для подвесных путей	
ГОСТ 82-70*	Сталь прокатная универсальная	
ГОСТ 103-76	Сталь полосовая	
1.450.3-3 в.0;1;2	Стальные лестницы, площадки, стремянки и ограждения	

Техническая спецификация металла

Вид профиля и ГОСТ	Марка металла и ГОСТ	Обозначение и размер профиля мм	№№ п/п	Код: Марка металла	Код: Вид профиля	Код: Размер профиля	Количество шт	Длина мм	Масса металла по эл-там конструкции: Балки	Стойки	Кронштейн прочие	Общая масса кг
Балки двутавровые для подвесных путей	Класс с 38/23 марки Вст3 пс 6 ГОСТ 380-71*	I 18м	1						61			61
Швеллеры ГОСТ 8240-72*		[18	2						396	95		491
		[16	3						98.0			98.0
		[10	4						110			110
Сталь прокатная равнобокая ГОСТ 8509-72*		L 90×8	5						7.0			7.0
		L 75×8	6							228		228
		L 70×6	7						18			18
		L 63×6	8						107.1	245		352.1
		L 50×5	9						6.2			6.2
Сталь прокатная неравнобокая ГОСТ 8510-72*		L 160×100×10	10								42.7	42.7
Сталь полосовая ГОСТ 103-76		δ = 8	11						1.0			1.0
		δ = 10	12						20	25		45
Сталь широкополочная ГОСТ 82-70*		δ = 20	13							24.1		24.1
Сталь листовая рифл. ГОСТ 8568-77*		δ = 5	14								186.5	186.5
Всего масса металла			15						824.3	617.1	229.2	1572.6
в том числе по маркам	Вст3 пс6		16						824.3	617.1	229.2	1572.6

1. Стальные конструкции разработаны на стадии КМ в соответствии с главами СНиП II-В.3-72, СНиП II-6-74.
2. Изготовление и монтаж конструкций должны производиться согласно СНиП III-18-75.
3. Монтажные соединения приняты на электросварке согласно ГОСТ 5264-80 электродами типа Э-42 ГОСТ 9467-75.
4. Все металлоконструкции окрасить двумя слоями эмали ПХВ по одному слою грунта ГФ-020 в соответствии с главой СНиП III-23-76.
5. За условную отметку 0.000 принят уровень пола станков свинарника соответствующий абсолютной отметке [ ].

Типовой проект разработан в соответствии с действующими нормами и правилами и предусматривает мероприятия, обеспечивающие взрывную, взрывопожарную и пожарную безопасность при эксплуатации здания.
Главный инженер проекта: [подпись] /Сыркин/

Инв.№ подл. | Подпись и дата | Взам.инв.№

Привязан:

Инв.№

КМ

Нач.отд.	Смирнов	[подпись]
Гл.спец.	Кокрев	[подпись]
ГИП	Сыркин	[подпись]
Рук.гр.	Лесковская	[подпись]
Исполн.	Чибисова	[подпись]
Н.контр.	Лесковская	[подпись]

Свинарник для откорма 500 свиней в год/для подсобных хозяйств предприятий

Стадия	Лист	Листов
р.п.	1	3

Общие данные

Госстрой РСФСР
Росглавнипрофпроект
Горьковспроектхозстрой

20597-02 25

Копировал Курвина Формат А2

Схема расположения монорельсов

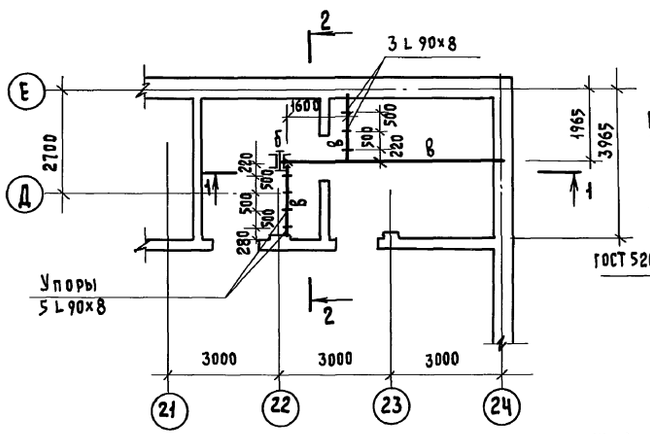

1 — 1

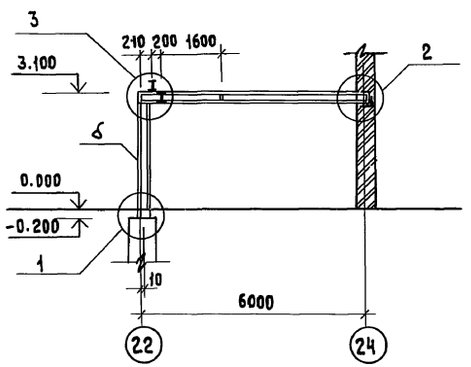

2 — 2

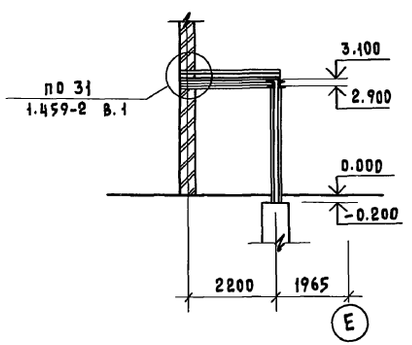

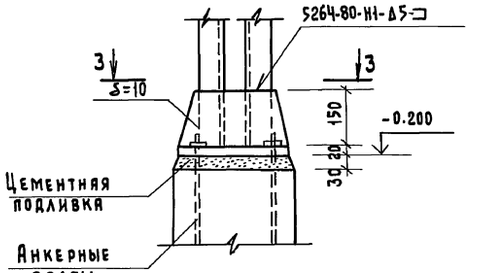

3 — 3

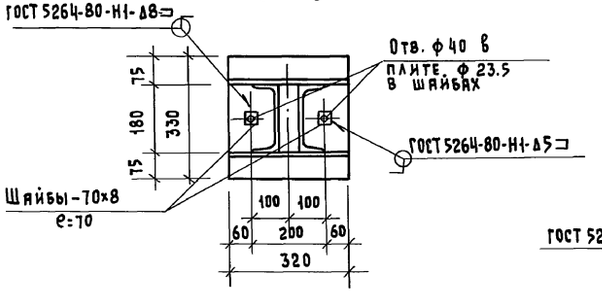

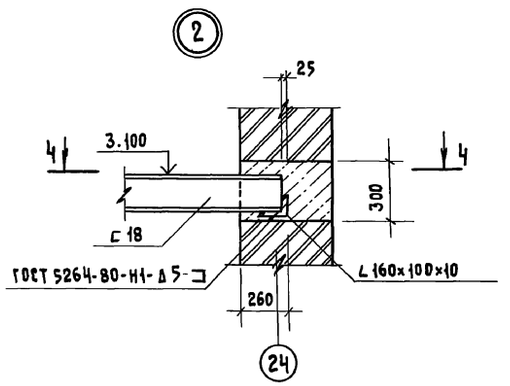

4 — 4

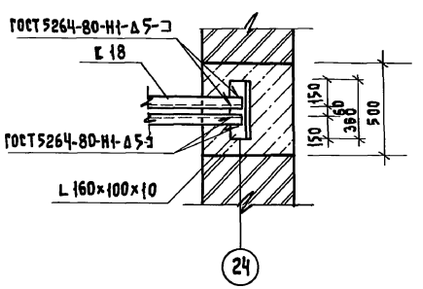

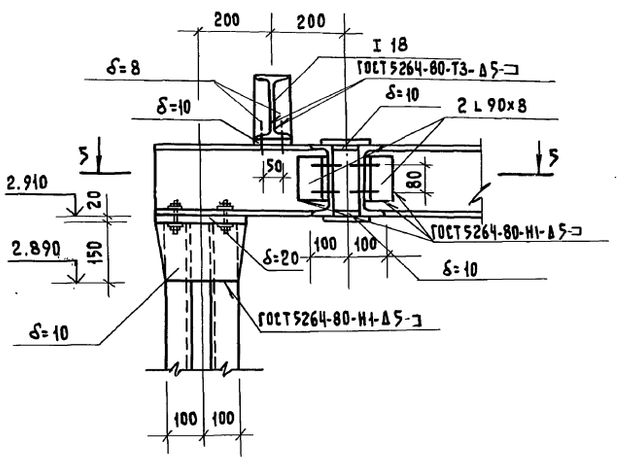

5 — 5

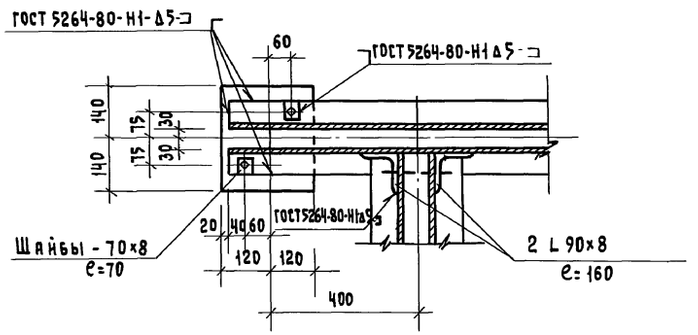

1. Данный лист смотри совместно с листом -3.

Привязан				Нач.отд.	Смирнов	т.п. 802-5-39.85 КМ	
				Гл.спец.	Кокрев		
				ГИП	Сыркин	Свинарник для откорма 500 свиней в год /для подсобных хозяйств предприятий/	Стадия Р.П. / Лист 2 / Листов
				Рук.гр.	Лесковская	Схема расположения монорельсов. Узлы 1÷3.	Госстрой РСФСР Росглавнистройпроект Горьковгипросельхозстрой
Должность	Фамилия	Подпись	Дата	Исполн.	Чибисова		
Инв.№				Н.контр.	Лесковская		

Копировал Шаганова Формат А2

Должность Фамилия Подпись Дата
Рук.гр.ТХ Столяров

Инв.№ подл. | Подпись и дата | Взам.инв.№

Типовой проект 802-5-39.85 Альбом II

Схема расположения площадки на отм. 6.500

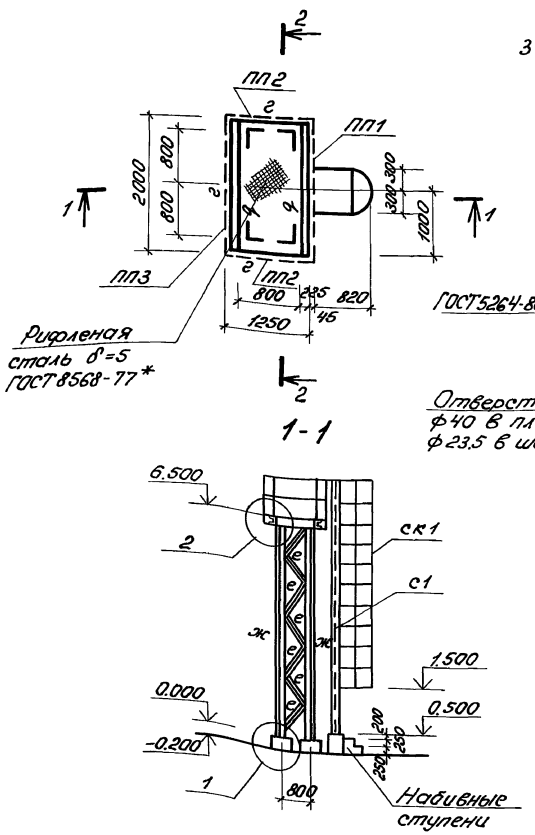

Площадка на отм. 0.700 и 0.400

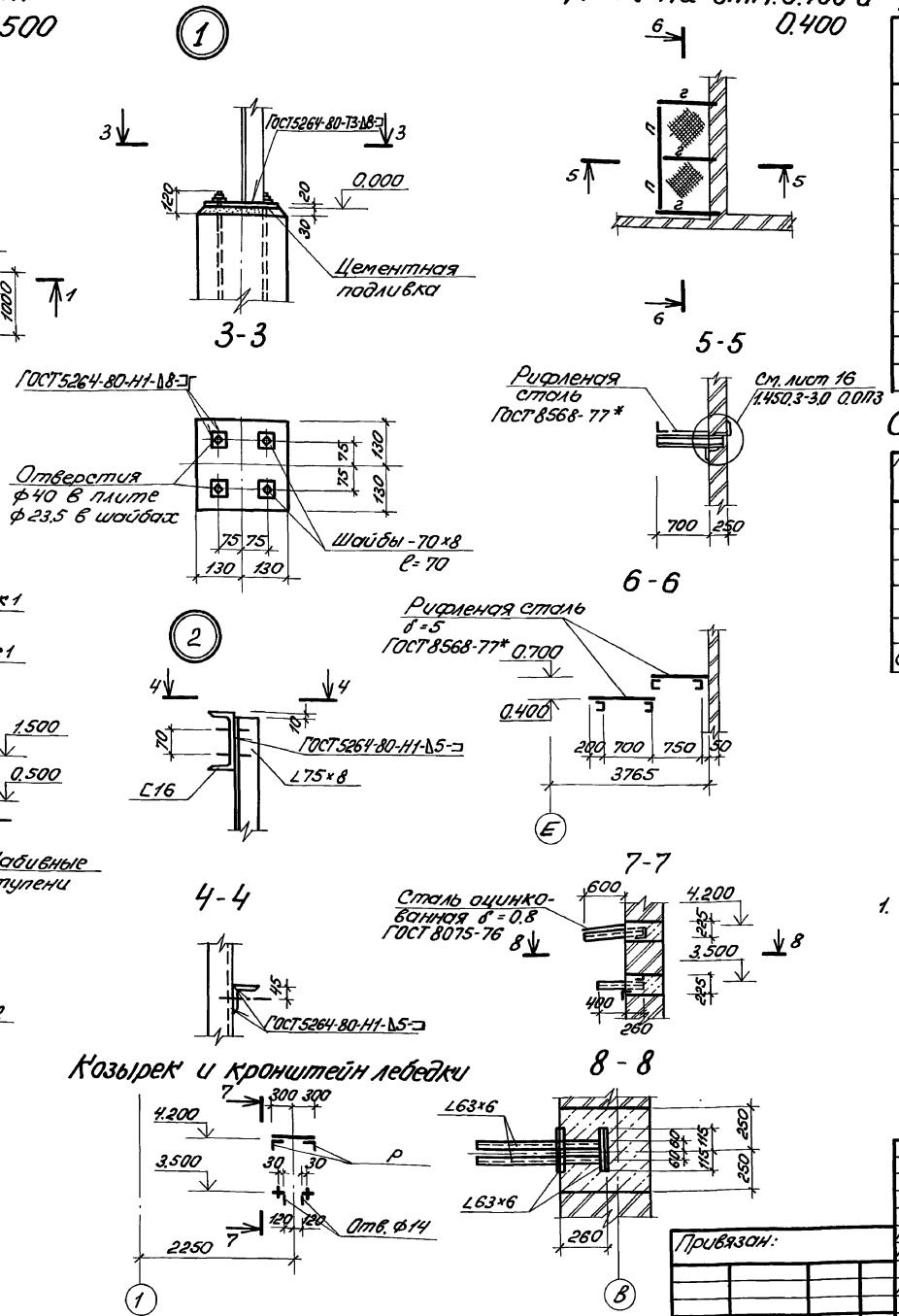

Спецификация к схеме расположения монорельсов и металлических площадок

Марка	Сечение: Эскиз	Поз.	Состав	Опорные усилия: M тсм	N тс	Q тс	Группа констр.	Марка металла	Примечание
а	I		I 18м	Конструктивно			II	Вст3пс6	
б	][		[18 -160×100×10		Тоже		IV	Вст3пс6	
в	][		[18 -160×100×10		"		IV	Вст3пс6	
г	[		[10		"		IV	Вст3пс6	
д	[		[16		"		IV	Вст3пс6	
е	L		L 63×6		"		IV	Вст3пс6	
ж	L		L 75×8		"		IV	Вст3пс6	
и	[		[18		"		IV	Вст3пс6	
р	L		L 63×6		"		IV	Вст3пс6	
п	L		L 50×5		"		IV	Вст3пс6	

Спецификация металлических ограждений и стремянок

Марка поз.	Обозначение	Наименование	Кол.	Масса кг	Примечание
ПП1	Серия 1.450.3-3.2 5.2.0.0.1.0	Ограждение площадки ОГПМГЭб-12.9	1		
ПП2	Тоже	Тоже ОГПМГЭб-12.12	2		
ПП3	"	" ОГПМГЭб-12.22	1		
С1	Серия 1.450.3-3.2 3.2.0.0.1.0	Стремянка СГ70	1		
Ск-1	Серия 1.450.3-3.1 6.1.0.1.0	Огражд. стремянки ОГС-60.4	1		

1. Данный лист смотри совместно с листом 2.

Т.п. 802-5-39.85 КМ

Нач.отд.	Смирнов	Свинарник для откорма 500 свиней в год (для подсобных хозяйств предприятий)	Стадия: р.п. / Лист: 3 / Листов:
Гл.спец.	Кокрев		
ГИП	Сыркин		
Рук.гр.	Лесковская	Схема расположения площадки на отм. 6.500, 0.700 и 0.400. Узлы.	Госстрой РСФСР Росглавниипроект Горьковгипросельхозстрой
Испол.	Чибисова		
Н.конт.	Лесковская		

Привязан:

Инв. №

Согласовано: Должность | Рук.гр. техн. | Фамилия | Столяров | Подпись | Дата

Инв. № подл. | Подпись и дата | Взам. инв. №

20597-02 27

Копировал Курвина Формат А2

Альбом III

Типовой проект 802-5-39.85

Ведомость рабочих чертежей основного комплекта КД

Лист	Наименование	Примечание
1	Общие данные	
2	Схема расположения стропил. Разрезы.	
3	Узлы 1÷3	
4	Узлы 4÷9	
5	Узлы 10÷14	
6	Узлы 15÷18	
7	Схема расположения лотка для кабеля и подвесок. Сечения.	

Ведомость спецификаций

Лист	Наименование	Примечание
3	Спецификация древесины к схеме расположения стропил	
	Спецификация стали к схеме расположения стропил	
7	Спецификация к схеме расположения лотка для кабеля и подвесок	

Ведомость ссылочных и прилагаемых документов

Обозначение	Наименование	Примечания
	Прилагаемые документы	
	Строительные изделия	Альбом IV
	Ведомости потребности в материалах	Альбом VII

Условные обозначения:

номер узла
номер листа тип. пр.

Общие указания

1. За условную отметку 0.000 принят уровень пола станков свинарника, соответствующий абсолютной отметке ▭
2. Проект разработан для строительства в районах со следующими характеристиками:
   а.) расчетная зимняя температура наружного воздуха -30°С (основное решение), -40°С;
   б.) скоростной напор ветра по СНиП II-6-74 - 0.27 кн/м²;
   в.) вес снегового покрова по СНиП II-6-74 - 1.00 кн/м² (основное решение), 1.50 кн/м².

Все деревянные элементы стропил изготовлять из древесины хвойных пород влажностью не более 25% 2 сорта. Бревна принять по ГОСТу 9463-72*.

Защита деревянных конструкций от гниения и возгорания производится в соответствии со СНиП III-19-76 „Деревянные конструкции".

Для защиты деревянных конструкций применяется препарат ББК-3 следующего состава: бура техническая - 61%, кислота борная - 39%.

Раствор наносится в два слоя, второй слой наносится после высыхания первого.

Обработка поверхностей производится при t не ниже +10°С и относительной влажности не выше 70%. Пакля и войлок подвергаются пропитке в выше указанном растворе.

После пропитки пакля и войлок просушиваются и укладываются в конструкции влажностью не более 12-16%.

Типовой проект разработан в соответствии с действующими нормами и правилами и предусматривает мероприятия, обеспечивающие взрывную, взрывопожарную и пожарную безопасность при эксплуатации здания.

Главный инженер проекта: /Сыркин/.

Инв.№ подл. | Подпись и дата | Взам. инв.№

Привязан:

Инв.№

Т.П. 802-5-39.85 КД

Нач.отд	Смирнов		
Гл.спец.	Кокрев		
Г И П	Сыркин		
Рук.гр.	Лесковская		
Исполн.	Волкова		
Н.контр.	Лесковская		

Свинарник для откорма 500 свиней в год для подсобных хозяйств предприятий

Стадия	Лист	Листов
Р.П.	1	7

Общие данные.

Госстрой РСФСР Росглавниистройпроект Горьковгипросельхозстрой

Копировал Шаганова Формат А2

Альбом II

Типовой проект 802-5-39.85

Схема расположения стропил

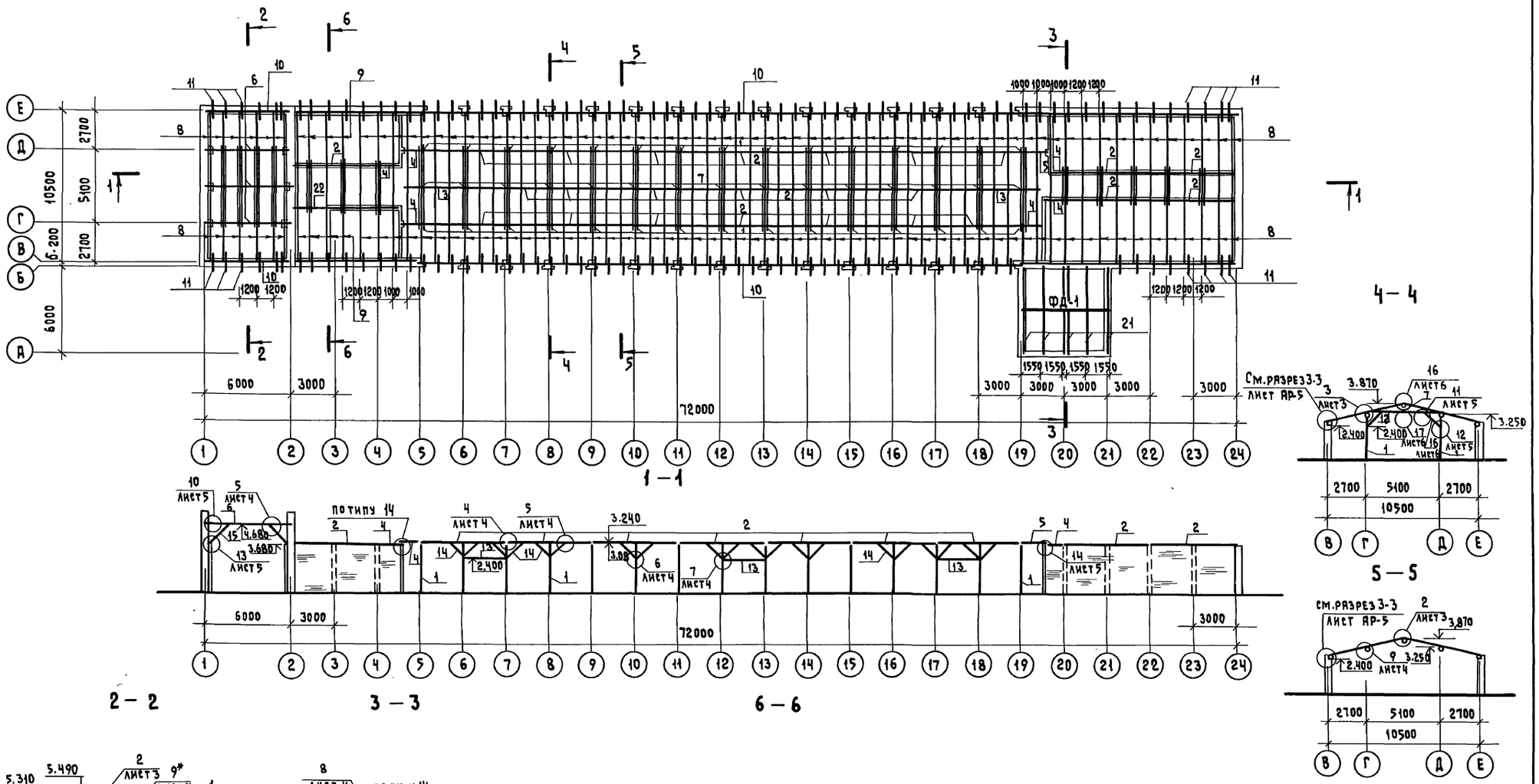

Схему расположения стропил в осях „19÷21", „В÷Е" см. лист АР-10.

						т.п. 802-5-39.85		КД
Привязан:				Нач.отд.	Смирнов	Свинарник для откорма 500 свиней в год /для подсобных хозяйств предприятий/	Стадия	Лист	Листов
				Гл.спец.	Кокрев		Р.П.	2	
				Г И П	Сыркин				
				Рук.гр.	Лесковская	Схема расположения стропил. Разрезы.	Госстрой РСФСР Росглавниистройпроект Горьковтипросельхозстрой		
Должность	Фамилия	Подпись	Дата	Исполн.	Волкова				
Инв.№ 1				Н.контр.	Лесковская				

20597-02 29

Инв.№ подл. | Подпись и дата | Взам.инв.№

Копировал Шаганова Формат А2

Альбом II

Типовой проект 802-5-39.85

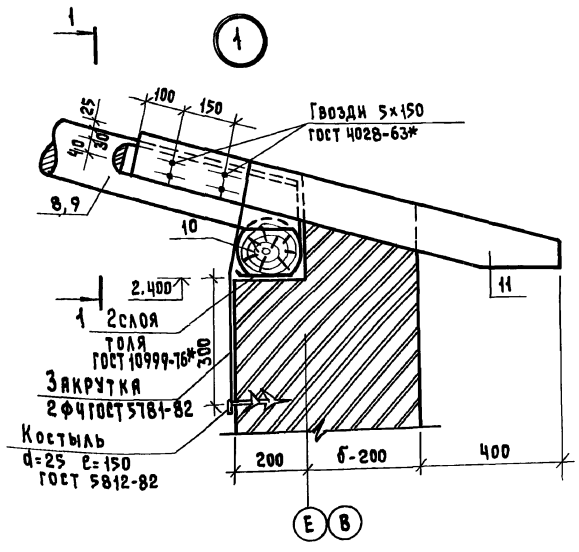

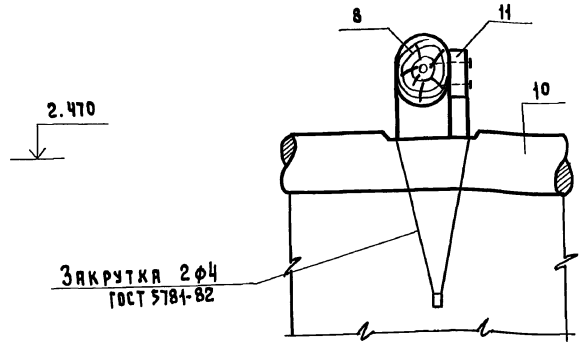

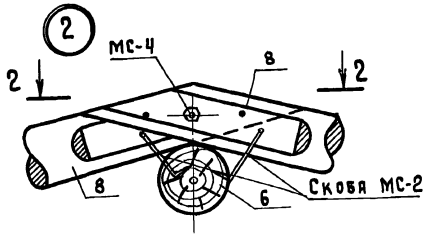

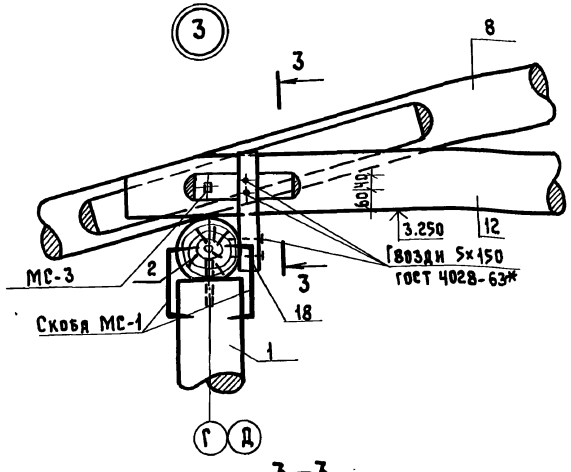

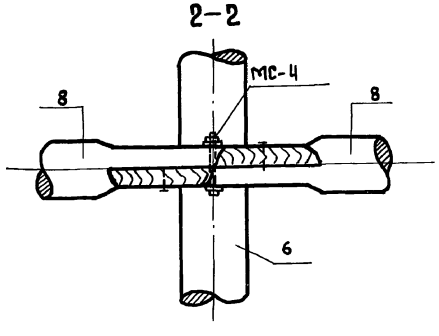

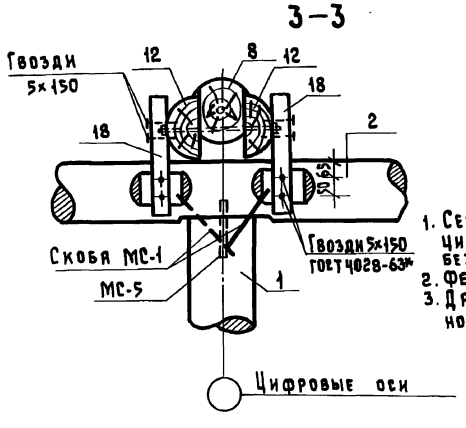

1. Сечения бревен в спецификации дано по верхнему отрубу без коры.
2. Ферму ФД-1 см. листы КД.И.5.
3. Данный лист смотреть совместно с листом 2.

Спецификация древесины к схеме расположения стропил

поз.	Наименование	Ед. изм.	Кол.	Длина	Снег - 1,00 кН/м² Сечение	Объем, м³ един.	Объем, м³ всего	Снег - 1,50 кН/м² Сечение	Объем, м³ един.	Объем, м³ всего
1	Стойка	шт.	30	2100	ф180	0.060	1.80	ф180	0.060	1.80
2	Прогон покрытия	шт.	25	6500	ф180	0.210	5.25	ф200	0.250	6.25
3	то же	шт.	2	4500	ф180	0.138	0.276	ф200	0.170	0.340
4	"	шт.	7	1700	ф180	0.048	0.336	ф200	0.059	0.413
5	"	шт.	1	2000	ф180	0.057	0.057	ф200	0.069	0.069
6	"	шт.	3	6000	ф200	0.230	0.690	ф220	0.280	0.840
7	Стойка	шт.	15	300	ф180	0.008	0.120	ф180	0.008	0.120
8	Стропильная нога	шт.	132	5700	ф160	0.146	19.27	ф180	0.183	24.16
9	то же	шт.	8	5700	ф180	0.183	1.46	ф200	0.218	1.74
10	Мауэрлат	п.м.	144.0		ф160	—	3.72	ф180	—	4.66
11	Кобылка	шт.	134	1250	50×150	0.009	1.21	50×180	0.011	1.474
12	Затяжка	шт.	38	5600	ф160/2	0.072	2.74	ф160/2	0.072	2.74
13	то же	шт.	12	3300	ф160/2	0.039	0.468	ф160/2	0.039	0.468
14	Подкос	шт.	40	1000	ф160	0.020	0.80	ф160	0.020	0.80
15	то же	шт.	6	1400	ф180	0.038	0.228	ф200	0.046	0.276
16	"	шт.	60	1600	25×200	0.008	0.480	25×200	0.008	0.480
17	Пластина	шт.	40	360	100×140	0.005	0.20	100×140	0.005	0.20
18	Бруски	шт.	108	400	50×50	0.001	0.108	50×50	0.001	0.108
19	Подкладка	шт.	6	500	ф180	0.013	0.078	ф200	0.016	0.096
20	то же	шт.	15	300	ф200/2	0.009	0.135	ф200/2	0.009	0.135
21	Балка	шт.	6	6200	75×180	0.084	0.504	90×200	0.112	0.672
22	Прогон покрытия	м.п.	760 м.п.		2ф200	—	0.62	2ф220	—	0.76
23	Затяжка	шт.	6	2600	ф160/2	0.028	0.168	ф160/2	0.028	0.168
24	то же	шт.	10	3500	ф160/2	0.041	0.410	ф160/2	0.041	0.410
	Ферма ФД-1	шт.	1	362.3 кг						

Спецификация стали к схеме расположения стропил

Марка поз.	Обозначение	Наименование	Кол.	Масса кг	Примечание
МС-1	КД.И.2	Скоба МС-1	200	0.22	
МС-2	КД.И3	Скоба МС-2	216	0.21	
МС-3	КД.И.4	Соединительный элемент МС3	166	0.60	
МС-4	КД.И.4	то же МС-4	114	0.34	
МС-5	ГОСТ 5781-82	Стержень ф16А-I l=200	45	0.316	
А-3	КД.И.1	Анкер А-3	10	5.04	
А-4	КД.И.6	то же А-4	5	4.44	

Т.П. 802-5-39.85 КД

Привязан:

Должность	Фамилия	Подпись	Дата
Инв. №			

Нач.отд.	Смирнов	
Гл.спец.	Кокрев	
ГИП	Сыркин	
Рук.гр.	Лесковская	
Исполн.	Волкова	
Н.контр.	Лесковская	

Свинарник для откорма 500 свиней в год (для подсобных хозяйств предприятий)

Стадия	Лист	Листов
Р.П.	3	

Узлы 1÷3.

Госстрой РСФСР Росглавниистройпроект Горьковгипросельхозстрой

Инв.№ подл. | Подпись и дата | Взам. инв.№

20597-02 30

Копировал Шатанова Формат А2

④

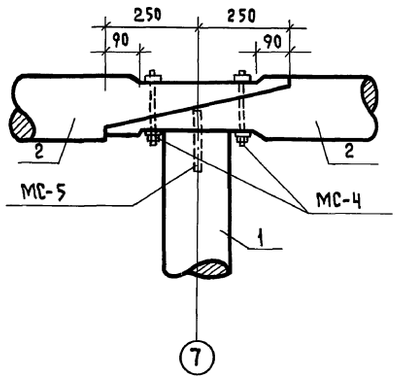

⑤

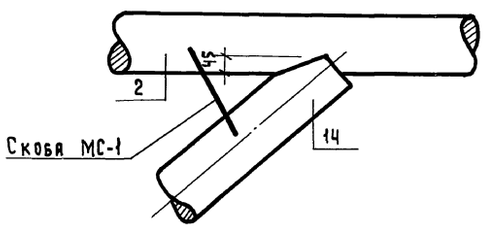

⑧

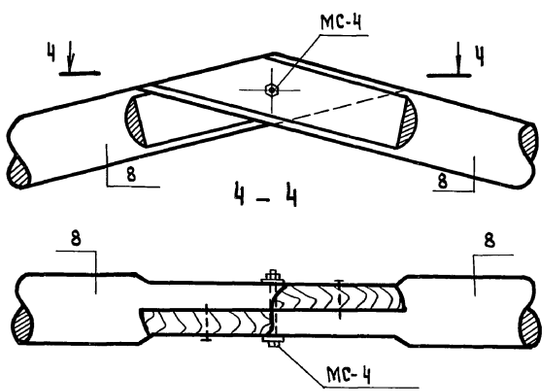

⑥

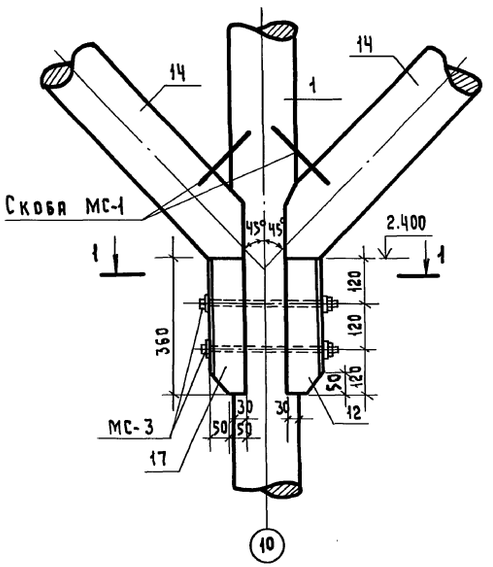

1 – 1

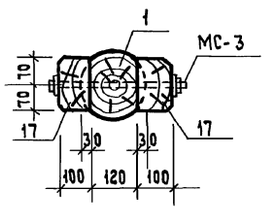

⑨

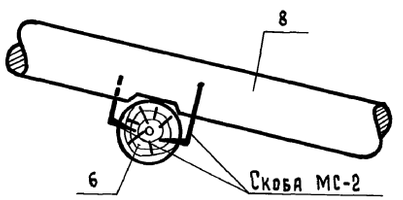

⑦

2 – 2

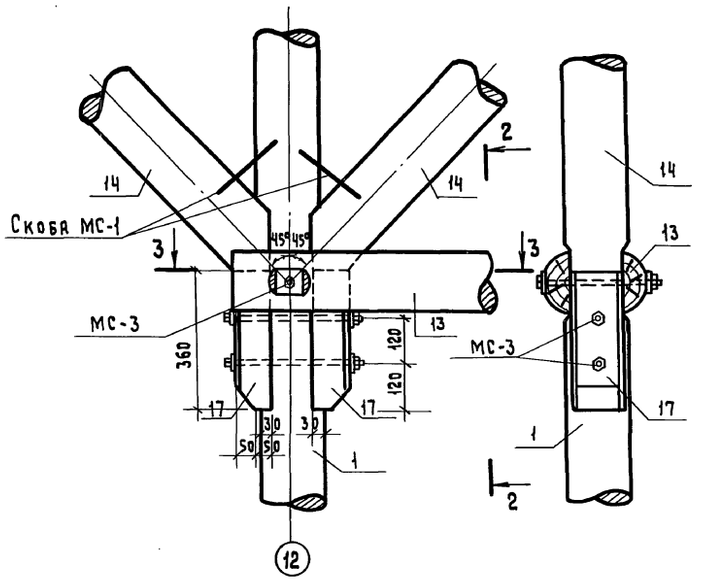

3 – 3

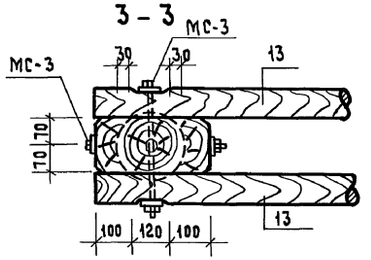

9*

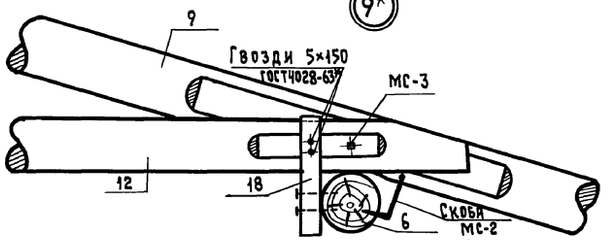

Данный лист смотреть совместно с листом 2.

Привязан:				Нач.отд.	Смирнов	Т.П. 802-5-39.85	КД
				Гл.спец.	Кокрев		
				ГИП	Сыркин	Свинарник для откорма 500 свиней в год /для подсобных хозяйств предприятий/	Стадия: Р.П. / Лист: 4 / Листов:
				Рук.гр.	Лесковская	Узлы 4÷9.	Госстрой РСФСР Росглавнистройпроект Горьковгипросельхозстрой
Должность	Фамилия	Подпись	Дата	Исполн.	Волкова		
Инв.№				Н.контр.	Лесковская		

Копировал Шаганова Формат А2

Инв.№ подл. | Подпись и дата | Взам.инв.№

Альбом III

Типовой проект 802-5-39.85

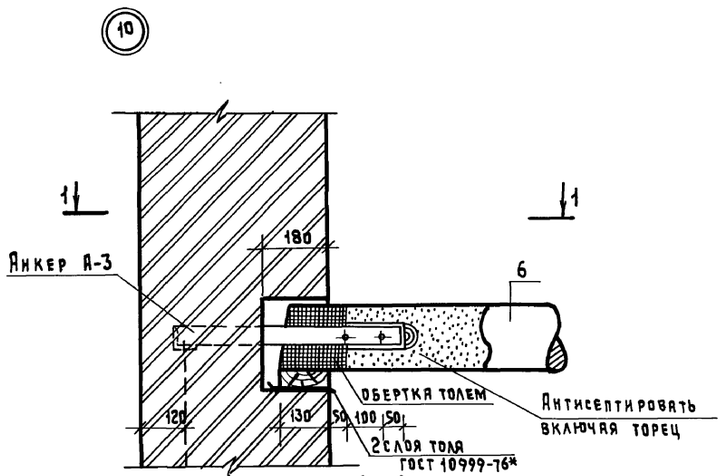

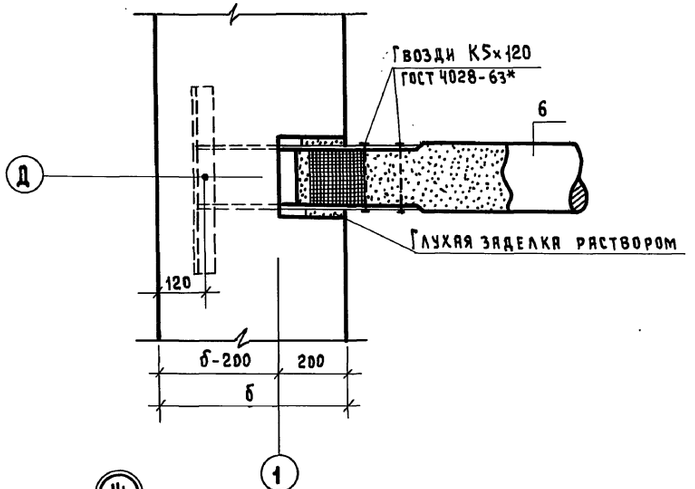

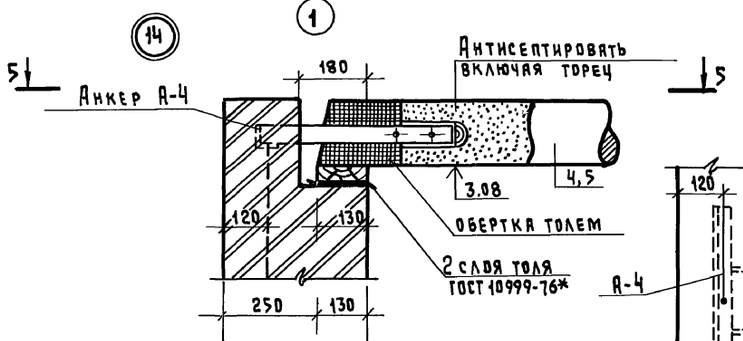

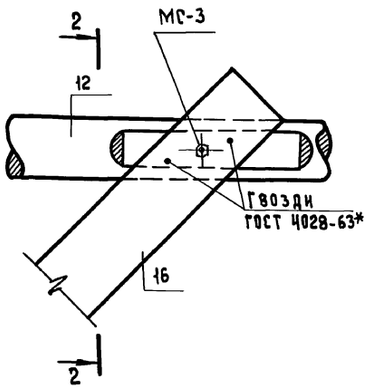

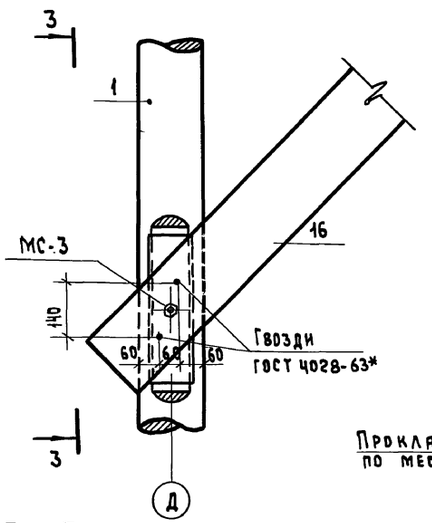

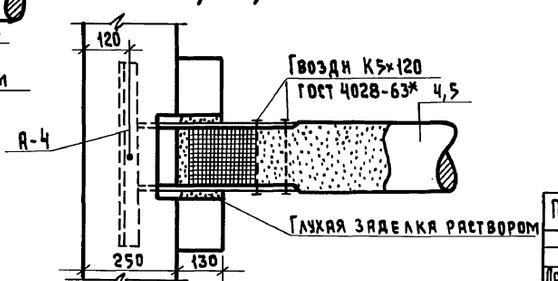

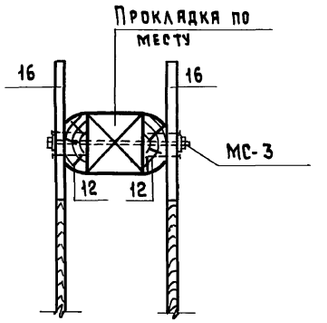

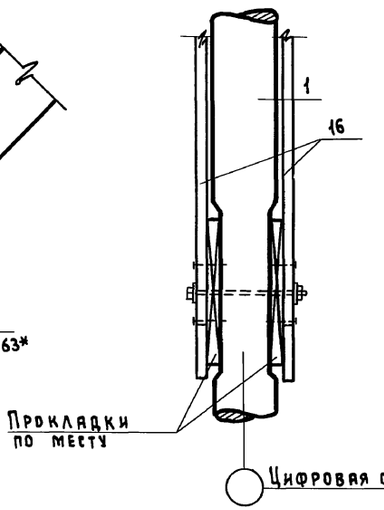

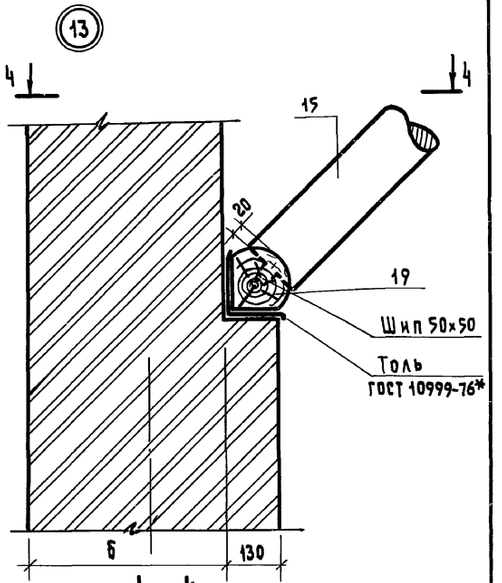

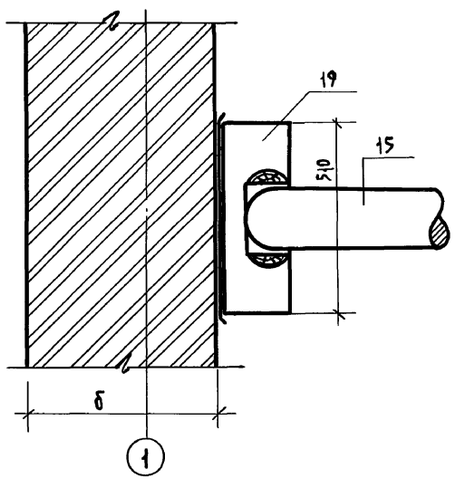

Данный лист смотреть совместно с листом 2.

Привязан:				Нач.отд.	Смирнов	т.п. 802-5-39.85	КД
				Гл.спец.	Кокрев		
				Гип	Сыркин	Свинарник для откорма 500 свиней в год /для подсобных хозяйств предприятий/	Стадия: Р.П. / Лист: 5 / Листов:
				Рук.гр.	Лесковская	Узлы 10÷14.	Госстрой РСФСР Росглавнистройпроект Горьковгипросельхозстрой
Должность	Фамилия	Подпись	Дата	Исполн.	Волкова		
Инв.№				Н.контр.	Лесковская		

Инв.№ подл. | Подпись и дата | Взам. инв.№

(15)

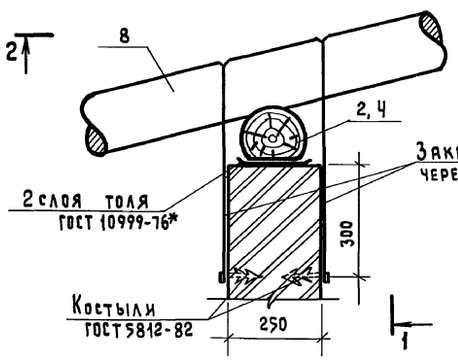

1–1

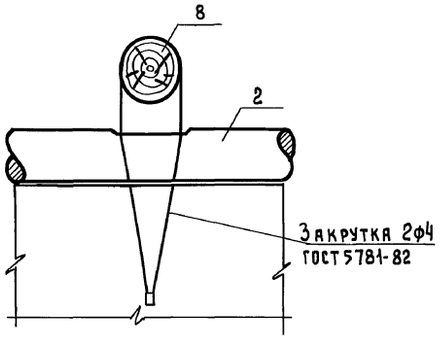

2–2

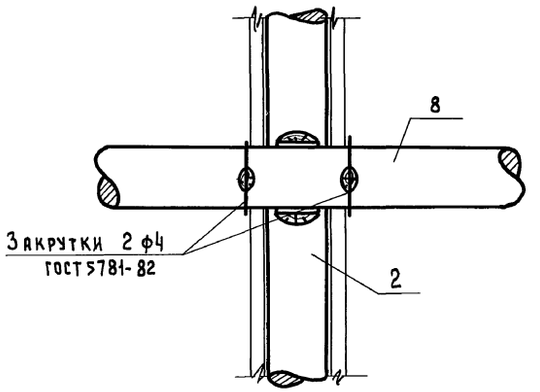

(16)

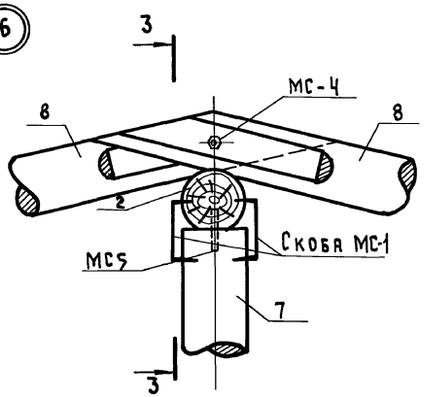

3–3

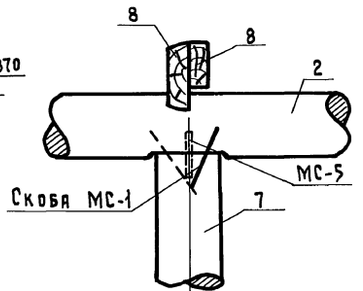

5–5

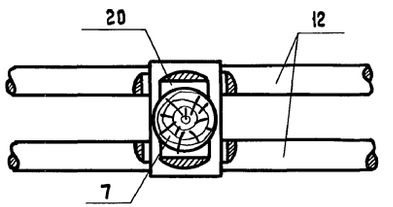

(17)

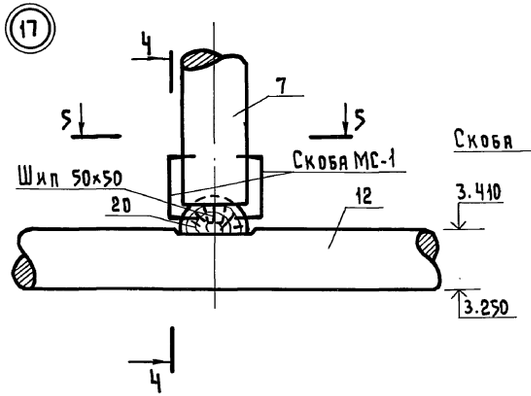

4–4

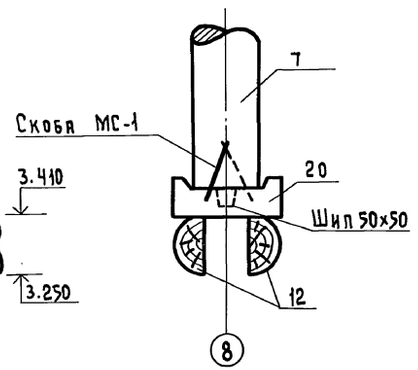

(18)

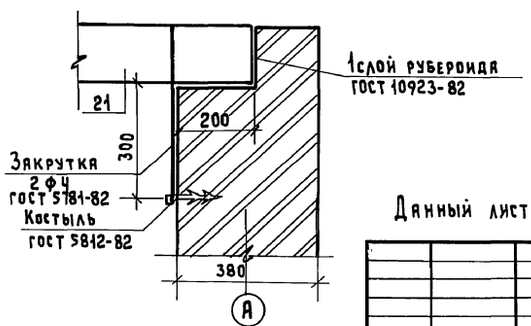

Данный лист смотреть совместно с листом 2

Привязан:				Нач.отд.	Смирнов	Т.П. 802-5-39.85	КД
				Гл.спец.	Кокрев		
				ГИП	Сыркин	Свинарник для откорма 500 свиней в год/для подсобных хозяйств предприятий/	Стадия: Р.П. / Лист: 6 / Листов:
				Рук.гр.	Лесковская		
Должность	Фамилия	Подпись	Дата	Исполн.	Волкова	Узлы 15 ÷ 18.	Госстрой РСФСР Росглавнистройпроект Горьковгипросельхозстрой
Инв.№				Н.контр.	Лесковская		

Копировал Шаганова Формат А2

Инв.№ подл. | Подпись и дата | Взам. инв.№

Альбом II

Типовой проект 802-5-39.85

Схема расположения лотка для кабеля и подвесок

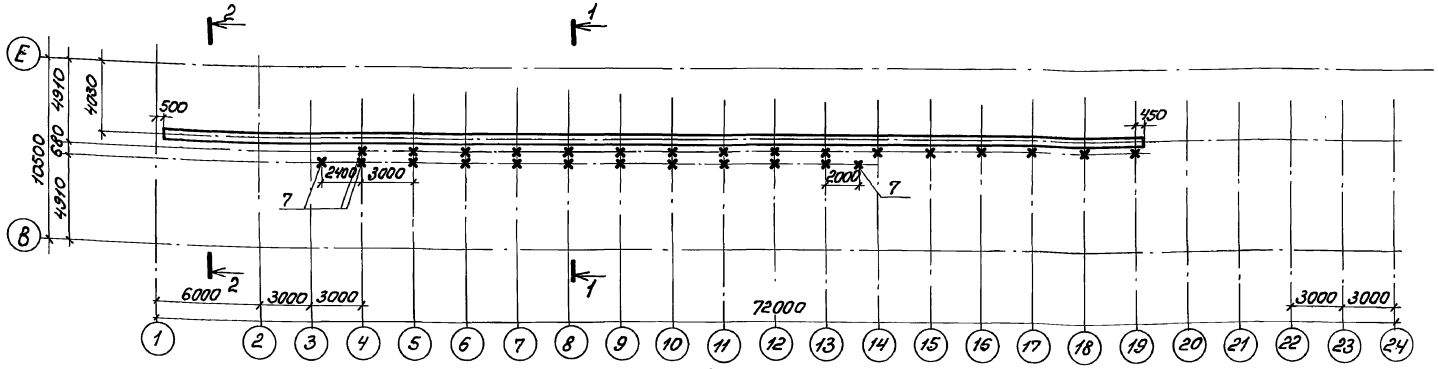

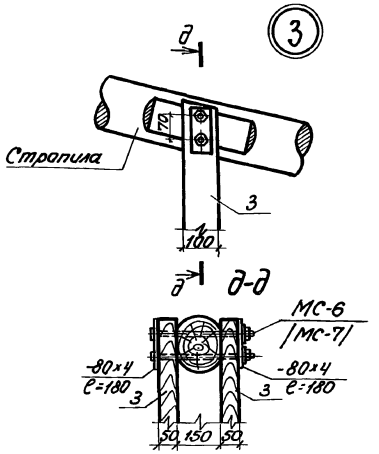

Разрез 1-1

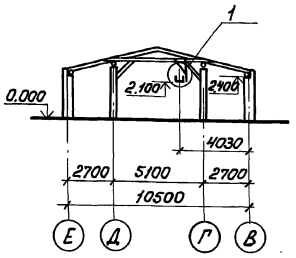

2-2

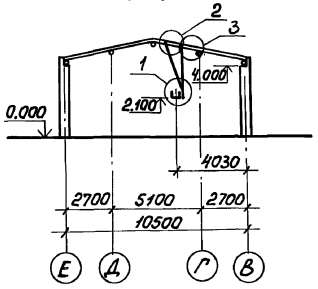

а-а

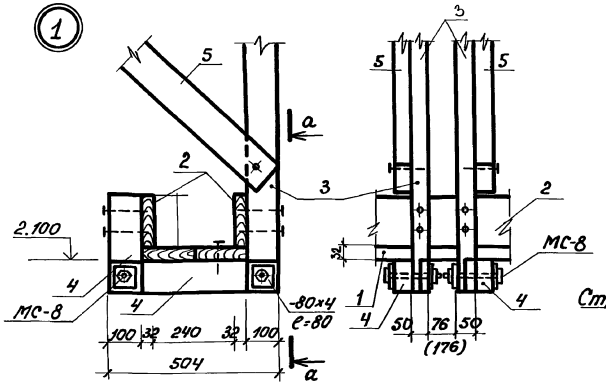

Деталь подвески к затяжке

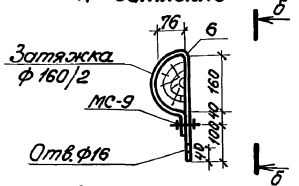

Деталь подвески к стропилам

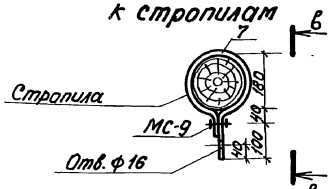

б-б

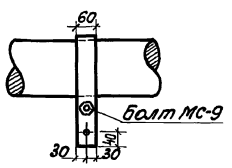

в-в

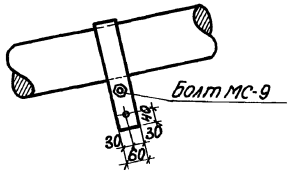

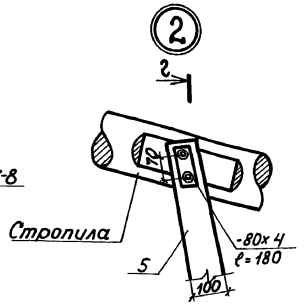

г-г

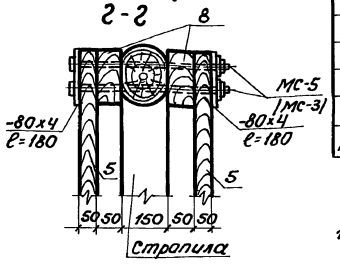

Спецификация к схеме расположения лотка для кабеля и подвесок

Марка поз.	Обозначение	Наименование	Кол.	Примечание
1	ГОСТ 2695-83	Днище лотка 150×32	–	0.55 м³
2	То же	Стенка лотка 150×32	–	0.55 м³
3	"	Подвеска 100×50	–	0.37 м³
4	"	Планка 100×50	–	0.09 м³
5	"	Раскос 100×50	–	0.41 м³
6	ГОСТ 103-76	Хомут-60×4 ℓ=635	24	1.19 кг
7	То же	Хомут-60×4 ℓ=785	4	1.48 кг
8	ГОСТ 2695-83	Бобышка 50×100	–	0.21 м³
МС-5	КД. Ц. 4	Болт М16×400	12	0.710 кг
МС-3	то же	Болт М16×330	30	0.60 кг
МС-6	"	Болт М16×300	12	0.552 кг
МС-7	"	Болт М16×240	30	0.458 кг
МС-8	"	Болт М10×130	42	0.107 кг
	ГОСТ 103-76	–80×4	–	46.2 кг
МС-9	КД. Ц. 4	Болт М10 ℓ=50	32	0.058 кг

1. Незамаркированные подвески - поз. 6

Привязан:

Инв.№

				т.п. 802-5-39.85 КД			
Нач.отд.	Смирнов			Стадия	Лист	Листов
Гл.спец.	Кокрев			Р.П.	7	
ГИП	Сыркин			Госстрой РСФСР Росглавниигропроект Горьковгипросельэлектрострой		
Рук.гр.	Лесковская			Схема расположения лотка для кабеля и подвесок. Сечения.		
Испол.	Волкова					
Н.контр.	Лесковская					

Инв.№ подл. | Подпись и дата | Взам.инв.№ | Дубл.инв.№ | Подпись и дата

Согласовано: Госэнергонадзор Рук.гр. Зл. Романов; Рук.гр. Ов. Ермилов

Копировал Курвина 20597-02 Формат А2

gost.e-ecolog.ru