ТИПОВОЙ ПРОЕКТ
704-2-59.91

СКЛАД ГОРЮЧЕ - СМАЗОЧНЫХ МАТЕРИАЛОВ НА 30 м³ ОТКРЫТОГО ХРАНЕНИЯ

Альбом 2

Помещение заправщика

ПЗ	Пояснительная записка	стр. 3
АС	Архитектурно - строительные решения	стр. 4÷10
ЭМ	Силовое электрооборудование	стр. 11÷14
СС	Связь и сигнализация	стр. 15÷16
СО	Спецификации оборудования	стр. 17÷25
ВМ	Ведомости потребности в материалах	стр. 26÷28

25118-02

ЦЕНА
Отпускная цена
на момент реализации
указана в счет-накладной

gost.e-ecolog.ru

ТИПОВОЙ ПРОЕКТ

704-2-59.91

СКЛАД ГОРЮЧЕ-СМАЗОЧНЫХ МАТЕРИАЛОВ НА 30 м³ ОТКРЫТОГО ХРАНЕНИЯ

АЛЬБОМ 2

ПЕРЕЧЕНЬ АЛЬБОМОВ

Альбом 1 СКЛАД РЕЗЕРВУАРНОГО ХРАНЕНИЯ

ПЗ Пояснительная записка
ТХ Технология производства
АС Архитектурно-строительные решения
ВК Водопровод и канализация
ЭС Электроснабжение
СО Спецификации оборудования
ВМ Ведомости потребности в материалах

Альбом 2 ПОМЕЩЕНИЕ ЗАПРАВЩИКА

ПЗ Пояснительная записка
АС Архитектурно-строительные решения
ЭМ Силовое электрооборудование
СС Связь и сигнализация
СО Спецификации оборудования
ВМ Ведомости потребности в материалах

Альбом 3 С М Е Т Ы

Примененные типовые материалы т.п. 704-1-159.83„ Резервуар стальной горизонтальный цилиндрический для хранения нефтепродуктов емк. 5м³" Альбом I÷VII. Поставщик - Каштилпроект.

РАЗРАБОТАН ИНСТИТУТОМ "СОЮЗГИПРОЛЕСХОЗ"

ГЛАВНЫЙ ИНЖЕНЕР ИНСТИТУТА В.М. НАГАЕВ

ГЛАВНЫЙ ИНЖЕНЕР ПРОЕКТА А.В. МАРИЧЕВА

УТВЕРЖДЕН И ВВЕДЕН В ДЕЙСТВИЕ ИНСТИТУТОМ "СОЮЗГИПРОЛЕСХОЗ" ПРИКАЗ ОТ 5 декабря 1991 г. № 89

Альбом 2

Содержание альбома № 2

№ листов	Наименование и обозначение документов. Наименование листа	Стр.
	Титульный лист	
	Содержание альбома	
	Пояснительная записка	3
	Архитектурно-строительные решения АС	
1	Общие данные (начало)	4
2	Общие данные (окончание)	5
3	План, разрезы 1-1 и 2-2. Детали	6
4	Фасады. Планы кровли и полов	7
5	Ведомости перемычек, проемов дверей. Спецификации	8
6	Схемы расположения фундаментов	9
7	Схема расположения плит покрытия	10
	Силовое электрооборудование ЭМ	

№ листов	Наименование и обозначение документов Наименование листа	Стр.
1	Общие данные	11
2	План расположения электрооборудования и	12
	прокладки электрических сетей	
3	Схема электрическая принципиальная питаю-	13
	щей и распределительной сетей	
4	Сборка пусковой и защитной аппаратуры	14
	Связь и сигнализация СС	
1	Общие данные	15
2	Пожарная и охранная сигнализация	16
	Спецификации оборудования СО	17-25
	Ведомости потребности в материалах ВМ	26-28

Типовой проект 704-2-59.91

25118-02 3

Копировал [illegible]

Формат А3

Альбом 2

1. Основание для разработки.

Помещение заправщика разработано в составе типового проекта склада горюче-смазочных материалов на 30м³, разработанного в соответствии с тематическим планом Госстроя СССР на 1991 год раздел ТФ3 и заданием Госкомлеса СССР от 15 января 1991 года взамен типового проектного решения № 704-2-025.86.

2. Назначение и область применения.

Помещение заправщика предназначается для установки в нем шкафов с пусковой аппаратурой для управления приемо-раздаточными агрегатами, пускателей для топливо-заправочных колонок, а также электроаппаратуры для управления наружным электроосвещением.

Область применения I-III строительно-климатических зон.

3. Исходные расчетные данные.

Рельеф - спокойный, грунтовые воды отсутствуют; грунты непучинистые, непросадочные с нормативными характеристиками согласно СН-227-82 п. 2,3.

сейсмичность - не свыше 6 баллов, территория без подработки горными выработками, скоростной напор ветра для I географического района, вес снегового покрова для III района по СНиП 2.01.07-85.

Сметная стоимость строительства определяется для I территориального района, подрайон I-а в соответствии с СН 227-82.

Сметная документация составлена в нормах и ценах 1984г. с переводом в цены 1991г. согласно индексам.

4. Архитектурно-строительные решения.

Здание - однопролетное, одноэтажное, неотапливаемое, квадратной формы с размерами в осях 2,0×2,0 м и высотой до низа покрытия - 2,37 м.

Характеристика здания:

Степень огнестойкости - II.

Конструктивная часть:

- стены - кирпичные;
- фундаменты - ленточные, бутобетонные;
- кровля - рулонная, совмещенная;
- пол - асфальтобетонный.

ГИП	Маричева		ТП 704-2-59.91 ПЗ
Нач.отд.	Рогачев		
Н.контр.	Маричева		Склад горюче-смазочных материалов на 30м³ открытого хранения
Гл.спец.	Глебова		
Зав.гр.	Синадский		Помещение заправщика — Стадия: Р; Лист; Листов: 1
Зав.гр.	Разуваева		Пояснительная записка — СОЮЗГИПРОЛЕСХОЗ

Привязан

Инв. №

25118-02 4

Копировал Тиерзя

Формат А3

Альбом 2

ВЕДОМОСТЬ РАБОЧИХ ЧЕРТЕЖЕЙ ОСНОВНОГО КОМПЛЕКТА

Лист	Наименование	Примечание
1	Общие данные (начало)	
2	Общие данные (окончание)	
3	План, разрезы 1-1 и 2-2	
4	Фасады	
5	План кровли, план полов. Ведомости перемычек, проемов дверей	
6	Схема расположения фундаментов	
7	Схема расположения плит покрытия	

ВЕДОМОСТЬ ОСНОВНЫХ КОМПЛЕКТОВ РАБОЧИХ ЧЕРТЕЖЕЙ

Обозначение	Наименование	Примечание
АС	Архитектурно-строительные решения	
ЭМ	Силовое электрооборудование	
СС	Связь и сигнализация	

ВЕДОМОСТЬ СПЕЦИФИКАЦИЙ

Лист	Наименование	Примечание
5	Спецификация элементов заполнения проемов. Спецификация перемычек	
6	Спецификация к схеме расположения фундаментов	
7	Спецификация к схеме расположения плит покрытия.	

ВЕДОМОСТЬ ССЫЛОЧНЫХ И ПРИЛАГАЕМЫХ ДОКУМЕНТОВ

Обозначение	Наименование	Примечание
Ссылочные документы		
ГОСТ 11214-86	Окна и балконные двери деревянные с двойным остеклением для жилых и общественных зданий.	
ГОСТ 14624-84	Двери деревянные для производственных зданий	
Серия 1.038.1-1 вып. 1	Перемычки железобетонные для зданий с кирпичными стенами	
Серия 2.430-20 вып. 4	Типовые архитектурно-строительные детали промышленных зданий с кирпичными стенами	
1.141-1 вып. 60	Плиты перекрытий железобетонные, многопустотные	
Прилагаемые документы		
Альбом 2 АС.ВМ	Ведомости потребности в материалах	

Типовой проект разработан в соответствии с действующими нормами и правилами и предусматривает мероприятия, обеспечивающие взрывную, взрывопожарную и пожарную безопасность при эксплуатации здания.

Главный инженер проекта А.В. Маричева

Инв. №			
ГИП	Маричева		
Нач.отд.	Рогачев		
Н.контр.	Евстигнеев		1991
Зав.гр.	Синадский		1991
Зав.гр.	Сафина		

Привязан

ТП 704-2-59.91 АС

Склад горюче-смазочных материалов на 30 м³ открытого хранения

Помещение заправщика	Стадия	Лист	Листов
	Р	1	7

Общие данные (начало)

СОЮЗГИПРОЛЕСХОЗ

Инв. № подл. | Подп. и дата | Взам. инв. №

25118-02 5

Формат А3

Альбом 2

Ведомость отделки помещений

Наименование или номер помещения	Потолок		Стены или перегородки		Низ стен или перегородок (панель)			Примечание
	Площадь m^2	Вид отделки	Площадь m^2	Вид отделки	Площадь m^2	Вид отделки	Высота	
Помещение заправщика	4,0	Затирка швов Известковая побелка	16,3	Расшивка швов Известковая побелка	—	—	—	—

Общие данные

1. Архитектурно-строительная часть проекта разработана на основании задания на проектирование.
2. Степень огнестойкости - II.
3. За условную отметку 0,000 принят уровень чистого пола первого этажа здания, что соответствует абсолютной отметке ▭
4. Кладку наружных стен выполнять из обыкновенного глиняного кирпича марки „75" на растворе марки - 25.
5. Горизонтальная гидроизоляция кирпичных стен на отм. -0,030 и -0,200 из цементного раствора состава 1:2 толщиной - 30мм.
6. Планировочная отм. земли - 0,150.
7. Вокруг здания устраивается асфальтовая отмостка толщиной - 25мм, шириной - 750мм на щебеночном основании.

Наружная отделка

Кладку стен выполнять с подбором кирпича под расшивку швов с наружной стороны.
Цоколь штукатурится цементным раствором марки „50" с последующей покраской силикатной краской.
Дверные и оконные откосы штукатурятся известково-цементным раствором.
Все столярные изделия, металлические решетки окрашиваются масляной краской за 2 раза.

Технические характеристики

Наименование	Един. изм.	Количество
Строительный объем	m^2	20,5
Площадь застройки	m^2	7,6
Общая площадь	m^2	4,0

Мероприятия по производству работ в зимнее время.

Зимние условия для возведения кирпичной кладки определяются среднесуточной температурой наружного воздуха -5°С. и ниже и минимальной суточной температурой 0°С и ниже.
Кладку из кирпича в зимних условиях допускается возводить двумя способами: на растворах с противоморозными химическими добавками, замораживанием растворов и прогревом кладки. При способе кладки на растворах с противоморозными химическими добавками следует применять растворы марки не ниже М 50 с добавками. При способе замораживания растворов кладка должна выполняться на растворе марки не ниже „М25" без химических добавок.
В зимнее время при отрицательной температуре стяжку под кровлю следует делать из литого песчаного асфальтобетона.

Ведомость объемов сборных бетонных и железобетонных конструкций

N	Наименование группы элементов конструкций	Код	Кол-во m^3	Примечание
1	Плиты перекрытий	584200	1,02	
2	Перемычки	582800	0,195	

Привязан

Инв. №

ГИП	Маричева	[подпись]	
Нач.отд.	Рогачев	[подпись]	
Н.контр.	Евстигнеев	[подпись]	1991
Зав.гр.	Синадский	[подпись]	1991

ТП 704-2-59.91 АС

Склад горюче-смазочных материалов на 30 m^3 открытого хранения

Помещение заправщика	Стадия	Лист	Листов
	Р	2	

Общие данные (окончание)

СОЮЗГИПРОЛЕСХОЗ

25118-02 6

Инв. № подл. | Подп. и дата | Взам. инв. №

Копировал [подпись]

Формат А3

Альбом 2

Разрез 1-1

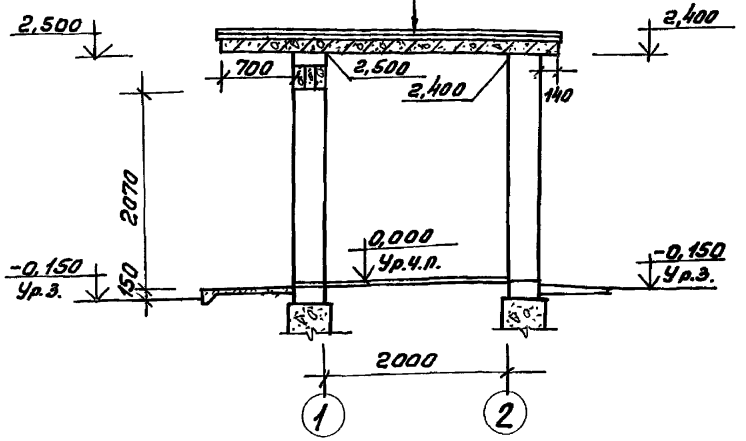

Разрез 2-2

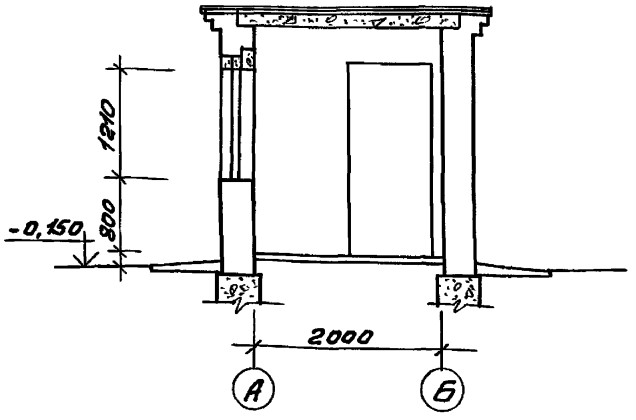

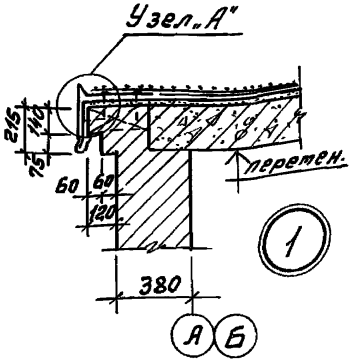

План

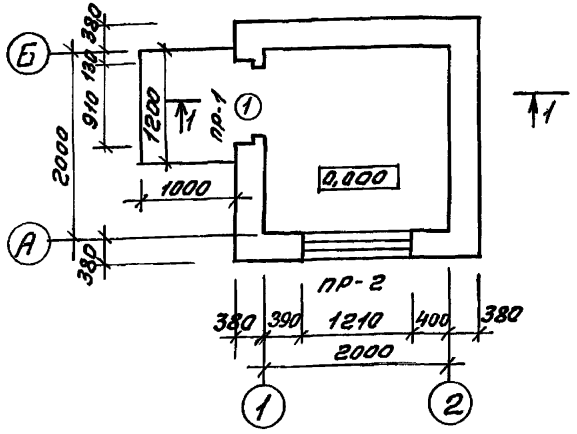

Узел „А"

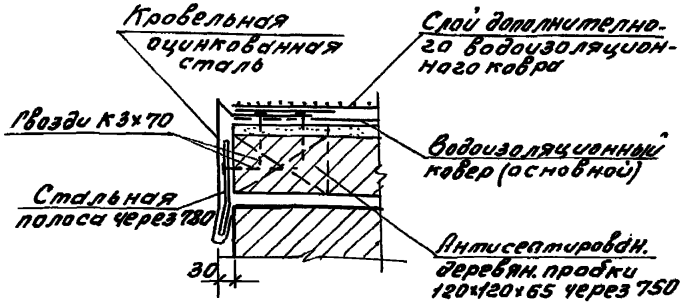

ГИП	Марчева		
Нач.отд.	Рогачев		
Н.контр.	Евстигнеев		1991
Зав.гр.	Синайский		1991

Привязан

Инв.№

ТП 704-2-59.91 АС

Склад горюче-смазочных материалов на 30т3 открытого хранения

Потещение заправщика

Стадия	Лист	Листов
Р	3	

План, разрезы 1-1 и 2-2. Детали.

СОЮЗГИПРОЛЕСХОЗ

25118-02 7

Копировал

Формат А3

Альбом 2

Фасад Б-А

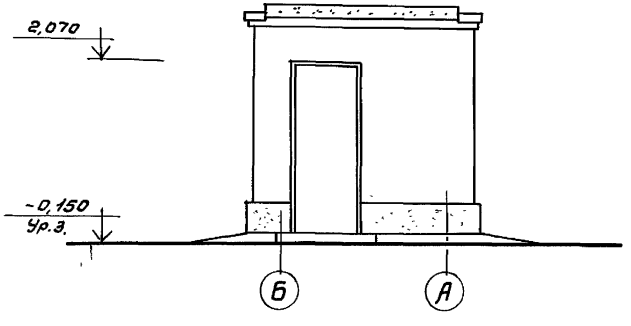

Фасад 2-1

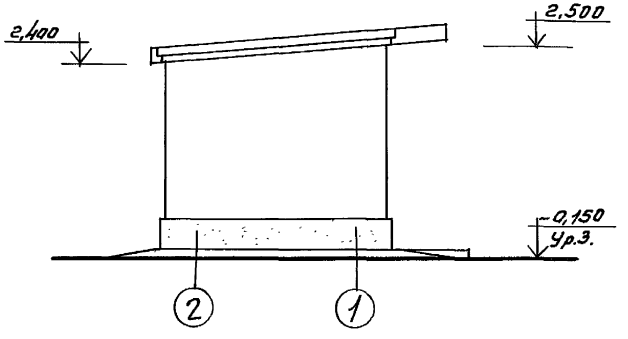

Фасад 1-2

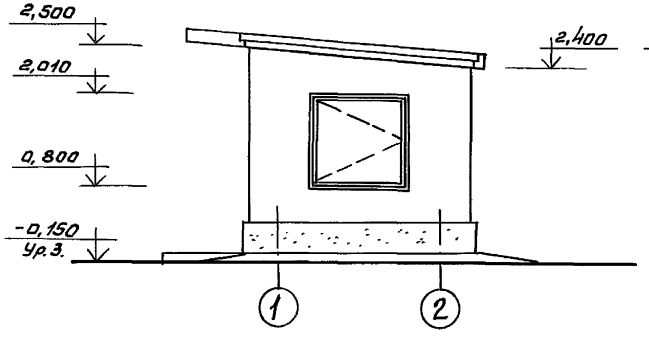

Фасад А-Б

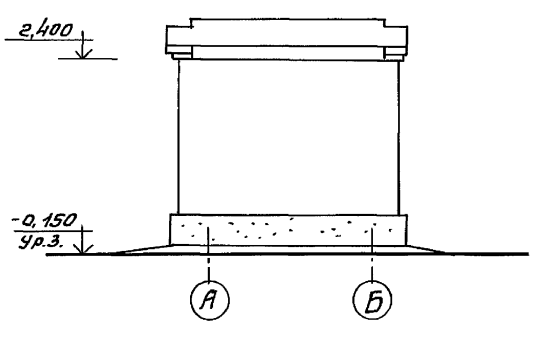

ГИП	Маричева		
Нач.отд.	Росачев		
Н.контр.	Евстигнеев		1991
Зав.в.р.	Синадский		1991

ТП 704-2-59.91 АС

Склад горюче-смазочных материалов на 30 м³ открытого хранения

Помещение заправщика

Стадия	Лист	Листов
Р	4	

Фасады.

СОЮЗГИПРОЛЕСХОЗ

Привязан

Инв. №

Инв.№ подл. | Подп. и дата | Взам. инв.№

25118-02 8

Копировал

Формат А3

Альбом 2

План кровли

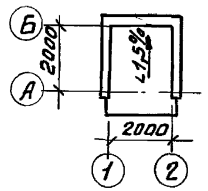

План полов

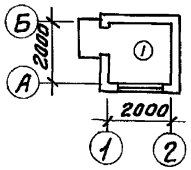

Схема расположения элементов заполнения оконных проемов

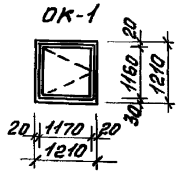

Ведомость проемов дверей

Марка позиция	Размер проема в кладке мм
1	910 × 2070

Ведомость перемычек

Марка позиция	Схема сечения
пр 1	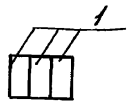
пр 2	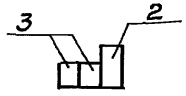

Экспликация полов

Наименование помещения	Тип пола по проекту	Схема пола	Элементы пола и их толщина	Площадь пола м²
Помещение заправщика	1		Асфальтобетон – 40мм бетонный подстилающий слой / бетон класса В35 – 80 грунт уплотненный щебнем или гравием крупностью 40-60мм	4,0

Спецификация элементов заполнения проемов

Марка позиции	Обозначение	Наименование	Кол-во	Масса	Примечание
1	ГОСТ 14624-84	Дверь ДНГ 21-9	1		
ОК1	ГОСТ 11214-86	Окно ОС 12-12В	1		

Спецификация перемычек

Марка поз.	Обозначение	Наименование	Кол-во	Масса ед. кг	Примечание
1	Серия 1.038.1-1; в.-1	3ПБ13-37-п	3		пр-1
2	То же	3ПБ16-37-п	1		пр-2
3		2ПБ16-2-п	2		

ГИП	Марчуева		
Нач.отд.	Рагачев		
Н.контр.	Евстигнеев		1991
Зав.гр.	Сенадский		1991

ТП 704-2-59.91 АС

Склад горюче-смазочных материалов на 30м³ открытого хранения

Помещение заправщика

Стадия	Лист	Листов
Р	5	

Планы кровли и полов. Ведомости перемычек, проемов дверей. Спецификации.

СОЮЗГИПРОЛЕСХОЗ

Привязан

Инв. №

Инв. № подл. | Подпись и дата | Взам. инв. №

25118-02 9

Копировал

Формат А3

Альбом 2

Схема расположения фундаментов

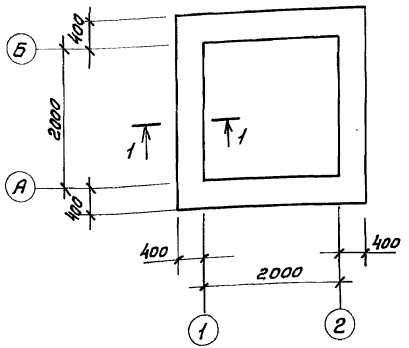

1-1

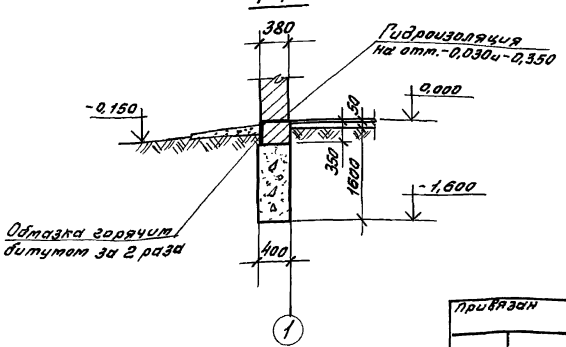

Спецификация к схеме расположения фундаментов

Марка поз.	Обозначение	Наименование	Кол.	Масса ед.кг	Примечание
		Материалы			
		Бетон класса В7,5 F50			9,10 м³
		Бут марки 200			4,03 м³

Нормативные нагрузки на отметке -0,030

№ сечения	Нагрузки кн/м (тс/м)
1-1	21,60 (2,16)

1. Характеристику грунтов см. пояснительную записку.
2. За относительную отметку 0,000 принята отметка чистого пола склада, что соответствует абсолютной отметке
3. Фундаменты выполняются из бутобетона (бут марки 200, бетон класса В 7,5).
4. Гидроизоляция стен на отм.-0,030 и 0,350 состоит из слоя цементного раствора состава 1:2 толщиной 30 мм.
5. Кладку стен ниже отм.-0,030 выполнять из кирпича марки 100 на растворе марки 50.
6. Под фундаменты устраивается подготовка из щебня толщиной 100 мм.
7. Кирпичные стены, соприкасающиеся с грунтом, обмазать горячим битумом за 2 раза.

ГИП	Маричева	
Нач.отд.	Рогачев	
Н.контр.	Чепадурова	
Зав.гр.	Сафина	
Инж.I к.	Стерликова	

ТП 704-2-59.91 АС

Склад горюче-смазочных материалов на 30 м³ открытого хранения

Помещение заправщика	Стадия	Лист	Листов
	Р	6	

Схема расположения фундаментов

СОЮЗГИПРОЛЕСХОЗ

Привязан

Инв. №

25118-02 10

Копировал

Формат А3

Альбом 2

Схема расположения плит покрытия

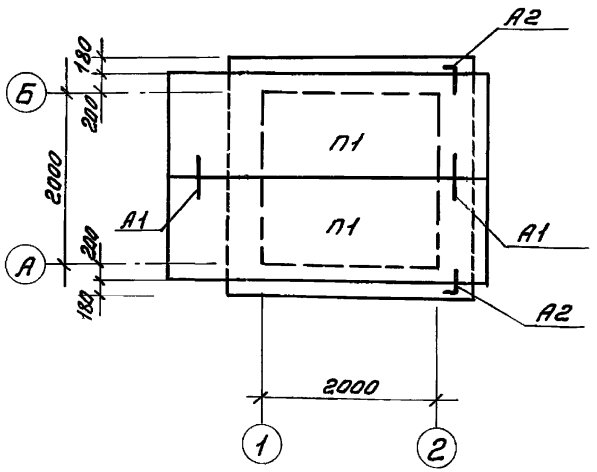

Ведомость элементов

Поз.	Эскиз
А1	600, 150
А2	500, 150, 200

Спецификация к схеме расположения плит покрытия

Марка поз.	Обозначение	Наименование	Кол.	Масса ед.кг.	Примечание
		Плиты покрытия			
П1	1.141-1 Вып. 60	ПК 36.12-4Т	2	12,80	
		Анкер			
А1		ф10АI; ГОСТ 5781-82*; С-750	2	0,5кг	
А2		ф10АI; ГОСТ 5781-82*; С-850	4	0,53кг	

1. Сварку производить электродами типа Э-42 по ГОСТ 9467-75*. Сварные швы $h = 6$ мм.
2. Анкера защищаются от коррозии слоем цементного раствора.
3. Швы между панелями, а так же между панелями и стеной тщательно заполнить цетентным раствором марки не ниже 100 или бетоном класса не ниже В 12,5.

ГИП	Марчева		ТП 704-2-59.91 АС
Нач.отд.	Рогачев		Склад горюче-смазочных материалов на 30 м³ открытого хранения
Н.контр.	Чемадурова		Помещение заправщика — Стадия Р, Лист 7, Листов
Зав.гр.	Сафина		Схема расположения плит покрытия. — СОЮЗГИПРОЛЕСХОЗ
Инж.1к.	Стерликова		

Привязан

Инв.№

25118-02 11

Инв.№ подл. | Подп. и дата | Взам. инв.№

Копировал Фисун

Формат А3

Альбом 2

Ведомость рабочих чертежей основного комплекта ЭМ

Лист	Наименование	Примечание
1	Общие данные	
2	План расположения электрооборудования и прокладки электрических сетей	
3	Схема электрическая принципиальная питающей и распределительной сетей	
4	Сборка пусковой и защитной аппаратуры	

Ведомость ссылочных и прилагаемых документов

Обозначение	Наименование	Примечание
	Ссылочные документы	
4.407-36/70	Детали и узлы внутренних силовых и осветительных электропроводок в сельскохозяйственных производственных помещениях	
5.407-11	Заземление и зануление электроустановок	
	Прилагаемые документы	
Альбом 2 ЭМ.СО	Спецификация оборудования	
Альбом 2 ЭМ.ВМ	Ведомость потребности в материалах	

Типовой проект разработан в соответствии с действующими нормами и правилами и предусматривает мероприятия, обеспечивающие взрывную, взрывопожарную и пожарную безопасность при эксплуатации зданий и сооружений.

Главный инженер проекта А.В.Маричева

Общие указания

В помещении заправщика на сборке размещается пусковая и защитная аппаратура приемо-раздаточных агрегатов и топливораздаточных колонок, расположенных на открытой площадке склада. Здесь же установлен щиток освещения территории (прожекторного и охранного).

В качестве вводного аппарата принят ящик с рубильником и предохранителями. Ввод от воздушной линии 380/220В к сборке предусмотрен кабелем. У ввода в помещение выполняется повторное заземление нулевого провода питающей сети с сопротивлением не более 10 Ом.

Количество электродов уточняется при привязке проекта.

Привязан

Инв. №

ГИП	Маричева		
Нач.отд.	Рогачев		
Н.контр.	Разуваева		
Зав.гр.	Разуваева		
Инж.	Рутянцева		1991

ТП 704-2-59.91 ЭМ

Склад горюче-смазочных материалов на 30м³ открытого хранения

Помещение заправщика

Стадия	Лист	Листов
Р	1	4

Общие данные

СОЮЗГИПРОЛЕСХОЗ

25118-02 12

Копировал Федяев

Формат А3

Альбом 2

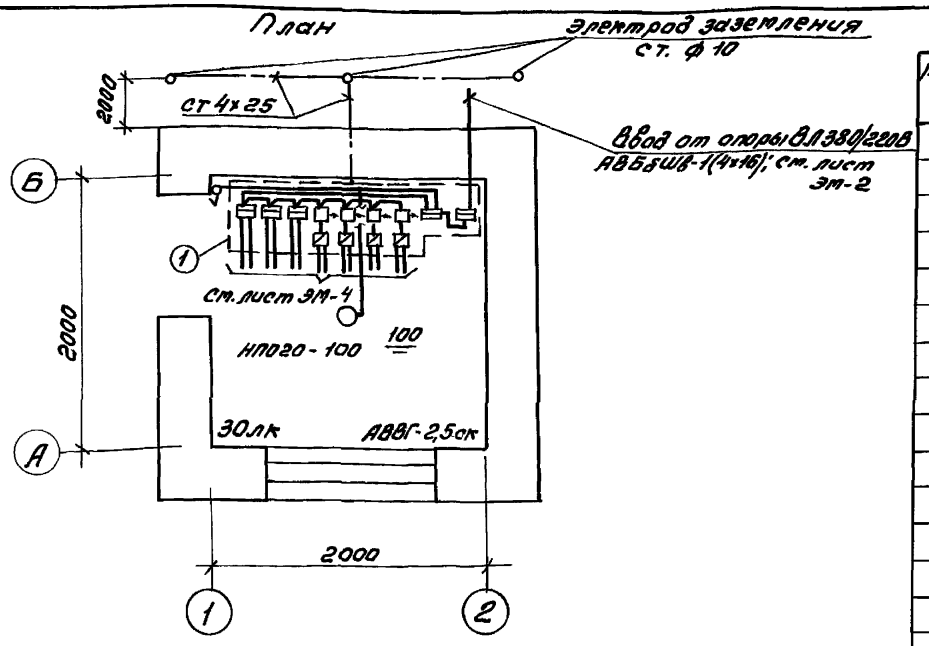

Марка (поз.)	Обозначение	Наименование	Кол.	Масса ед.кг	Примечание
		Электрооборудование			
1		Сборка пусковой и	1		
		защитной аппаратуры			
2		Светильник НП020-100	1		
		Электроустановочные			
		изделия			
3		Выключатель нормаль-	1		
		ного исполнения, 250В,			
		6А, инд. 02020			
		Изделия ГЭМ			
4		Коробка ответви-	2		
		тельная КОР 73			
		Материалы			
5		Кабель АВВГ-1(2×2,5)-0,66	10м		
		ГОСТ 16442-80			
6		Полоса 4×2,5 ГОСТ 103-76	7,2кг		
7		Круг ф10, L=2,5м	3	1,55	4,65
		ГОСТ 2590-88			
8		Труба обыкновенная	15м		
		газовая Ду=50, L=1,5м			
		ГОСТ 3262-75			

Групповая сеть выполняется кабелем АВВГ открыто на скобах. Высота установки выключателя-1,5м над полом.

Металлические нетоковедущие части электрооборудования сборки подлежат занулению с помощью нулевого рабочего провода питающей сети.

Корпус сборки присоединить к заземлителю повторного заземления стальной полосой 4×25.

Выводы кабелей со сборки в траншеи выполнить в отрезках стальных труб ф50мм, длиной 1,5м (силовой и контрольный кабели одного агрегата проложить в общей трубе).

ГИП	Маричева		
Нач.отд.	Рогачев		
Н.контр.	Разуваева		
Зав.гр.	Разуваева		
Инж.	Румянцева		1991

ТП 704-2-59.91 ЭМ

Склад горюче-смазочных материалов на 30м³ открытого хранения.

Помещение заправщика	Стадия	Лист	Листов
	Р	2	

План расположения электрооборудования и прокладки электрических сетей.

СОЮЗГИПРОЛЕСХОЗ

Привязан

Инв. №

Инв. № подл. | Подп. и дата | Взам. инв. №

25118-02 13

Копировал Фигурная

Формат А3

Альбом 2

Данные питающей сети		
Распределительный пункт	Тип Iн, А Плавкая вставка, А	
	Тип Расчетный ток, А Установленная мощность, кВт	
Аппарат отходящей линии	Тип, Iн, А Расцепитель автомата Уставка, А	
Марка и сечение проводника	Маркировка участка сети	
Пусковой аппарат	Тип, Iн, А Расцепитель автомата Уставка, А Нагревательный элемент теплового реле Т - тепловой Уставка, А	
Марка и сечение проводника	Маркировка участка сети	

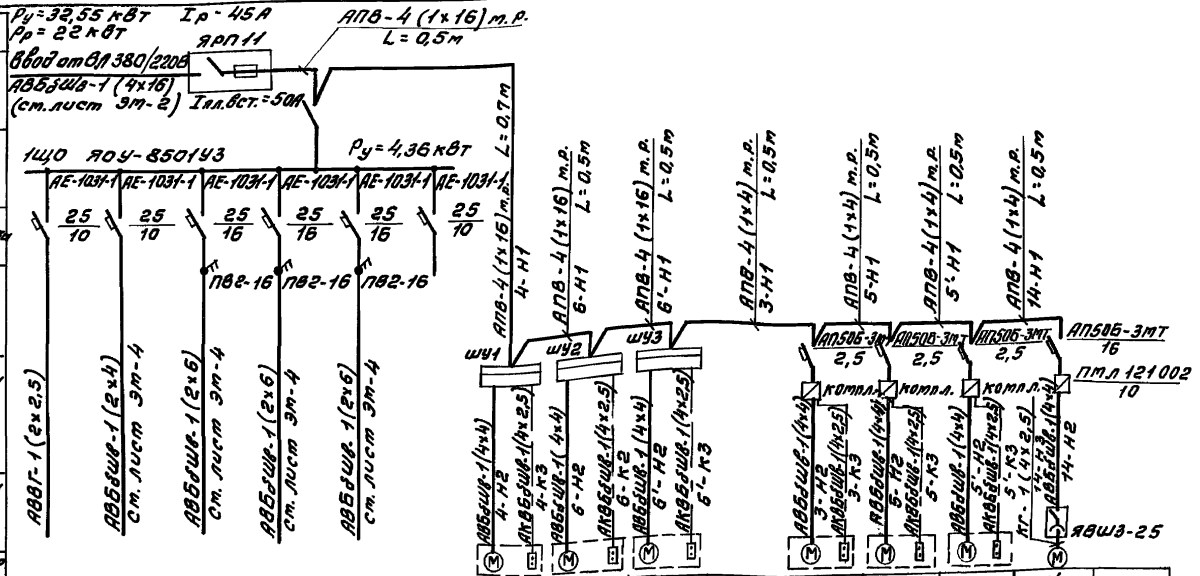

Электроприемник															
Условное обозначение															
Номер по плану								4	6	6'		3	5	5'	14
Тип								компл.	компл.	компл.		компл.	компл.	компл.	компл.
Ру, кВт		0,1	0,1	1,2	2,0	1,0		7,5	7,5	7,5		0,55	0,55	0,55	4,0
Ток, А	Iр	—	—	5,4	9,4	4,7		15	15	15		1,7	1,7	1,7	8,6
	Iп	—	—	—	—	—		112,5	112,5	112,5		7,7	7,7	77	51,6
Наименование механизма по плану		Рабочее освещение помещения заправщика	Рабочее освещение тарного склада	Охранное освещение территории	Прожекторные мачты М2,М3	Прожекторная мачта М1	Резерв	Приемо-раздаточный агрегат тип ОН-23 1820	— " —	— " —		Колонка-топливо-раздаточная тип КЭР-50-Т-1	— " —	— " —	Насос очистных сооружений

Изм. инв. № | Подп. и дата | Инв. № подл.

Гип	Маричева		
Нач.отд.	Рогачев		
Н.контр.	Разуваева		
Зав.ср.	Разуваева		
Инж.	Румянцева		1991

Привязан

Инв. №

ТП 704-2-59.91 ЭМ

Склад горюче-смазочных материалов на 30м³ открытого хранения

Помещение заправщика

Стадия	Лист	Листов
Р	3	

Схема электрическая принципиальная питающей и распределительной сетей.

СОЮЗГИПРОЛЕСХОЗ

25118-02 14

Копировал Тиевуя

Формат А3

Альбом 2

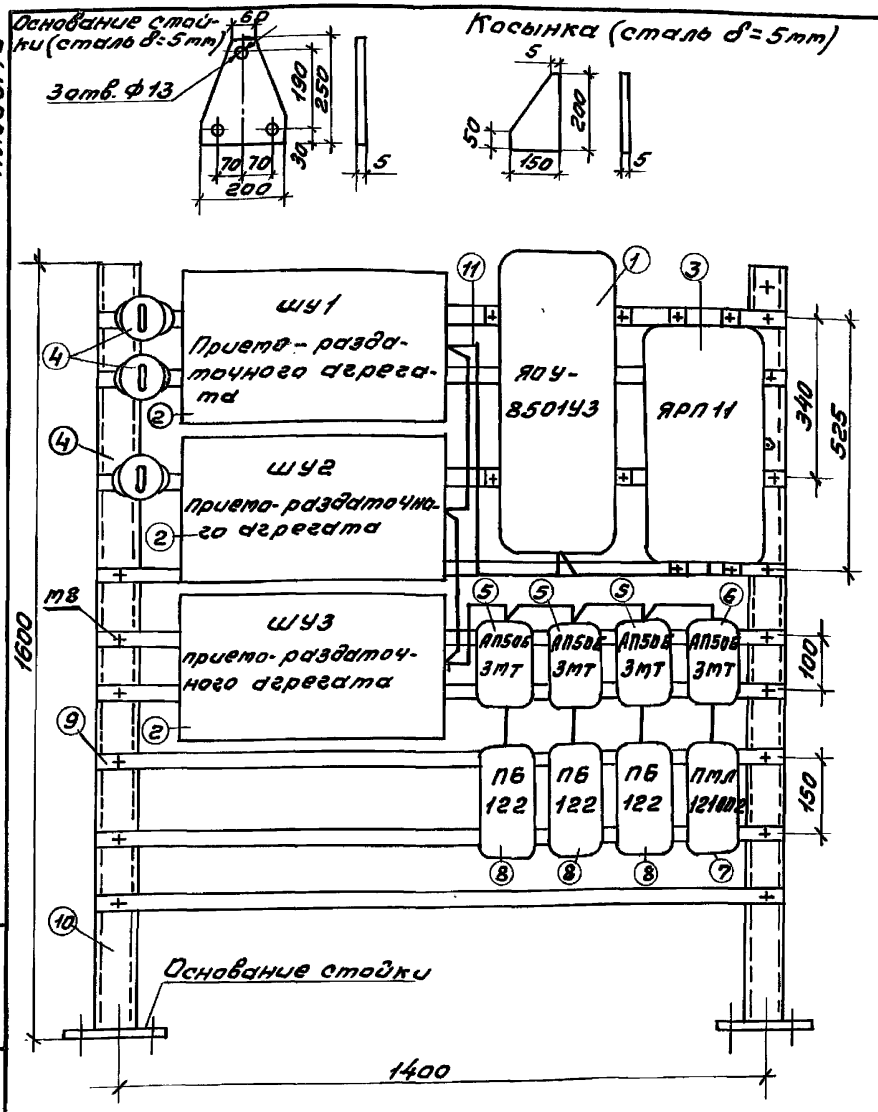

Марка (поз.)	Обозначение	Наименование	Кол.	Масса ед.кг	Примечание
		Электрооборудование			
1	ТУ16-536.683-81	Щиток ЯОУ-8501УЗ	1		
2		Шкаф управления	3		компл.
3	ТУ16-526.315-73	Ящик ЯРП11-311-3243	1		
4	ТУ16-642.051-86	Пакетный выключатель ПВ2-16	3		
5	ТУ16-522.139-78	Автоматический выключатель I Р54, 2,5х10	3		
		АП50Б-3МТ			
6		То же, 16х10; АП50Б-3МТ	1		
7	ТУ16-526.437-78	Пускатель магнитный ПМЛ121002, сРТЛ на 8,5А	1		
8		Пускатель магнитный ПБ-122	3		компл.
		Изделия ГЭМ			
9		Профиль монтажный К101	7,3пг		
10		То же, К225	10,4кг		
11		Рукав, гидкий металлический Д=25мм, К1081	7		
		Стандартные изделия			
12		Болт М8 с гайкой и шайбой	18		
13		То же, М12	6		
14		То же, М16	2		
		Материалы			
15		Провод АПВ-1х16-0,66	8м		
		ГОСТ 6323-79			
16		То же, 1х4-0,66	8м		

Монтаж электропроводки на сборке выполняется проводом АПВ в металлорукаве.

Места крепления шкафов ШУ1÷ШУ3 уточняются по месту.

Основание стойки и косынка привариваются к стойке.

Сборка крепится болтами М12 к полу и М16 к стене.

ГИП	Марчичева			1991
Нач.отд.	Рогачев			
Н.контр.	Разувалова			
Зав.гр.	Разувалова			
Инж.	Рутанцева			

ТП 704-2-59.91 ЭМ

Склад горюче-смазочных материалов на 30м³ открытого хранения

Помещение заправщика

Стадия	Лист	Листов
Р	4	

Сборка пусковой и защитной аппаратуры

СОЮЗГИПРОЛЕСХОЗ

25118-02 15

Привязан

Инв.№

Инв.№ подл. | Подп. и дата | Взам. инв.№

Копировал Фишер

Формат А3

Альбом 2

Ведомость рабочих чертежей основного комплекта марки СС

Лист	Наименование	Примечание
1	Общие данные	
2	Пожарная и охранная сигнализация	

Ведомость ссылочных и прилагаемых документов

Обозначение		Наименование	Примечание
		Ссылочные документы	
СНиП 2.04.09-84		Пожарная автоматика	
		зданий и сооружений	
		Прилагаемые документы	
Альбом 2	СС.СО	Спецификация оборудования	
Альбом 2	СС.ВМ	Ведомость потребности в	
		материалах	

Условные обозначения

№ п/п	Наименование	Обозначение
1	Прибор охранной сигнализации	
2	Извещатель ручного действия	
3	Коробка универсальная	

Типовой проект разработан в соответствии с действующими нормами и правилами и предусматривает мероприятия, обеспечивающие взрывную, взрывопожарную и пожарную безопасность при эксплуатации зданий и сооружений.

Главный инженер проекта А.В.Марчуева

Общие указания

Пожарная сигнализация запроектирована в соответствии с ВСН2-75„ Перечень зданий и помещений предприятий лесхоза СССР."

В помещении заправщика на потолке устанавливаются тепловые извещатели типа ИП104-1 и извещатель ручного действия типа ИПР—на наружной стене помещения заправщика на высоте 1,5 м от уровня земли.

Проектируемый шлейф пожарной сигнализации включается в станцию пожарной сигнализации предприятия, где будет привязываться склад гсм.

Охранная сигнализация. Проект разработан в соответствии с ВСН-08-83 Гослесхоза СССР.

Для охраны открытой площадки применены радиоволновые приборы типа „Фон-1", для подключения которых предусмотрен прибор типа УОТС-1-1.

Питание прибора осуществляется от ЩО1 на напряжение 220В.

Проектом предусматривается также установка звукового и светового оповещения (сигнального поста типа ПС-1) на наружной стене помещения заправщика на высоте 2,5 м от поверхности земли.

Привязан

Инв. №

ГИП	Марчуева		
Нач.отд.	Рогачев		
Н.контр.	Разуваева		
Зав.с.р.	Разуваева		
Инж.	Ладыгина		1991г.

ТП 704-2-59.91 СС

Склад горюче-смазочных материалов на 30 м³ открытого хранения

Помещение заправщика

Стадия	Лист	Листов
Р	1	2

Общие данные

СОЮЗГИПРОЛЕСХОЗ

25118-02 16

Копировал Формат А3

Инв. № подл. | Подп. и дата | Взам. инв. №

Альбом 2

Схема генплана м1:500

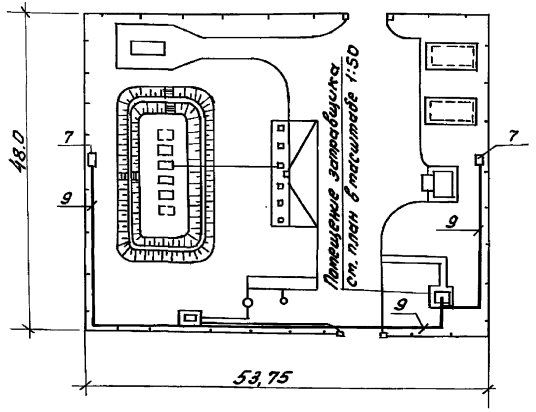

Помещение заправщика м1:50.

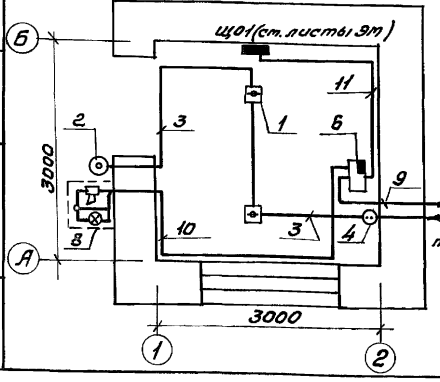

поз.	Обозначение	Наименование	Кол.	Масса ед.,кг	Примечание
		Пожарная сигнализация			
1	ТУ25-09.1-83	Извещатель ИП104-1	2		
2	ТУ95.14.19-86	Извещатель ИПР	1		
3		Провод ЛТВ-П-2×0,6	10м		
4	ТУ45-866Е.0.326.017	Коробка УК-2п	1		
5	ГОСТ 3262-75	Труба Д-М-25×3,2	2м	2,39	
		Охранная сигнализация			
6	ТУ25-15.1159-82	Прибор охранной сигнализации УОТС-1-1	1		
7	ТУ25-7728.001-88	Извещатель радиоволновый ИО407-4„Фон-1"	2		
8	ТУ16-535.194-75	Пост сигнальный ПС-1 с сиреной	1		
9	ТУ16-505.755-75	Кабель ПРППМ-2×1,2	150м		
10	ГОСТ 16442-80	Кабель АВВГ-4×2,5	10м		
11	ГОСТ 16442-80	Кабель АВВГ-2×2,5	5м		
12	ОНО.467.180	Резистор МЛТ-0,25-1,3	1		

ГИП	Марчиева		ТП 704-2-59.91 СС
Нач.отд.	Рогачев		
Н.контр.	Разувалова		Склад горюче-смазочных материалов на 30м³ открытого хранения
Зав.гр.	Разувалова		
Инж.	Ладыгина	1991г.	Помещение заправщика — Стадия: Р; Лист: 2; Листов:
			Пожарная и охранная сигнализация. — СОЮЗГИПРОЛЕСХОЗ

Привязан

Инв. №

Инв.№ подл. | Подп. и дата | Взам. инв.№

25118-02 17

Копировал

Формат А3

Альбом 2

Позиция	Наименование и техническая характеристика оборудования и материалов. Завод-изготовитель (для импортного оборудования - страна, фирма)	Тип, марка оборудования. Обозначение документа и номер опросного листа	Единица измерения: Наименование	Единица измерения: Код	Код завода-изготовителя	Код оборудования, материала	Цена единицы оборудования, тыс. руб.	Количество	Масса единицы оборудования, кг.
1	2	3	4	5	6	7	8	9	10
	1. Оборудование и материалы, поставляемые заказчиком								
	1.1. Оборудование и изделия, распределяемые по линии комплектующих организаций								
	1.1.1. Ящик с 3х полюсным рубильником и предохранителями. Ток плавких вставок 50А	ЯРП11-311-3293 ТУ16-526.315-73	шт.	796		34 3400		1	
	1.1.2. Автоматический выключатель, 3х полюсный, IP54, 2,5х10	АП50Б-3МТ ТУ16-522.139-78	шт.	796		34 2148		3	
	1.1.3 То же, 16х10	АП50Б-3МТ ТУ16-522-139-78	шт.	796		34 2148		1	
	1.1.4. Пускатель магнитный, 380В, с РТЛ на среднее значение тока 8,5А	ПМЛ1210028 ТУ16-526.437-78	шт.	796		34 2700		1	
		РТЛ-101404 ТУ16-523.549-78	шт.	796				1	

Привязан

Инв. №

ГИП	Марчуева	
Нач.отд.	Розачев	
Н.контр.	Разуваева	
Зав.ар.	Разуваева	
Инж.	Рутянцева	1991

ТП 704-2-59.91 ЭМ.СО

Спецификация оборудования.

Стадия	Лист	Листов
Р	1	5

СОЮЗГИПРОЛЕСХОЗ

Инв.№ подл. | Подпись и дата | Взам.инв.№

Копировал Тишкун

Формат А3

Альбом 2

Позиция	Наименование и техническая характеристика оборудования и материалов. Завод-изготовитель (для импортного оборудования-страна, фирма)	Тип, марка оборудования. Обозначение документа и номер опросного листа	Единица измерения: Наименование	Единица измерения: Код	Код завода-изготовителя	Код оборудования, материала	Цена единицы оборудования, тыс. руб	Количество	Масса единицы оборудования, кг
1	2	3	4	5	6	7	8	9	10
	1.1.5. Пакетный выключатель, 2-х полюсный, IP30	ПВ2-16	шт.	796		34 2461		3	
		ТУ16-642.051							
		-86							
	1.1.6. Щиток освещения с ПВ3-60 на вводе и 6	ЯОУ-8501	шт.	796		34 3414		1	
	автоматическими выключателями с расцепи-	ТУ16-536.683							
	телями на ток: 16А-3 шт. 10А-3шт.	-81							
	1.1.7. Светильник для лампы накаливания	НП020-100/	шт.	796		34 6111		1	
	мощностью до 100Вт	Р2'0-01УХЛ4							
	1.1.8. Лампа накаливания 220В, 100Вт	Б220-230-100	шт.	796				1	
		ГОСТ 2239-79							

Инв. № подл. | Подпись и дата | Взам. инв. №

Привязан

Инв. №

ТП 704-2-59.91 ЭМ.СО

Лист 2

25118-02 19

Копировал Киевэнерго

Формат А3

Альбом 2

Позиция	Наименование и техническая характеристика оборудования и материалов. Завод-изготовитель (для импортного оборудования - страна, фирма)	Тип, марка оборудования. Обозначение документа и номер опросного листа	Единица измерения: Наименование	Единица измерения: Код	Код завода-изготовителя	Код оборудования, материала	Цена единицы оборудования, тыс. руб.	Количество	Масса единицы оборудования, кг
1	2	3	4	5	6	7	8	9	10
	Кабельные изделия								
	Заводы ТЭТП								
	1.1.9. Кабель с алюминиевыми жилами, без защитного	ГОСТ16442-80							
	покрова, сечением 2×2,5 - 0,66	АВВГ	км	008				0,01	
	Провод с алюминиевой жилой	ГОСТ6323-79							
	1.1.10. 1×16 - 0,66	АПВ	км	008				0,008	
	1.1.11. 1×4 - 0,66	АПВ	км	008				0,008	

Инв. № подл. | Подп. и дата | Взам. инв. №

Привязан

Инв. №

ТП 704-2-59.91 ЭМ.СО

Лист 3

25118-02 20

Копировал Фиекуя

Формат А3

Альбом 2

Позиция	Наименование и техническая характеристика оборудования и материалов. Завод-изготовитель (для импортного оборудования - страна, фирма)	Тип, марка оборудования. Обозначение документа и номер опросного листа	Единица измерения: Наименование	Единица измерения: Код.	Код завода-изготовителя	Код оборудования, материала	Цена единицы оборудования, тыс. руб.	Количество	Масса единицы оборудования, кг
1	2	3	4	5	6	7	8	9	10
	2. Оборудование и материалы, поставляемые подрядчиком								
	2.1. Материалы, поставляемые Генподрядчиком								
	Прокат черных металлов								
	2.1.1. Полоса 4×25	ГОСТ 103-76	т	168				0,0012	
	2.1.2. Круг 10	ГОСТ 2590-88	т	168				0,005	
	Трубы								
	2.1.3. Труба обыкновенная газовая Ду=50	ГОСТ 3262-75	т	006				15	

Инв. № подл. | Подп. и дата | Взам. инв. №

Привязан

Инв. №

ТП 704-2-59.91 ЭМ.СО

Лист 4

25118-02 21

Копировал Фиелуя

Формат А3

Альбом 2

Позиция	Наименование и техническая характеристика оборудования и материалов. Завод-изготовитель (для импортного оборудования - страна, фирма)	Тип, марка оборудования. Обозначение документа и номер опросного листа	Единица измерения: Наименование	Единица измерения: Код	Код завода-изготовителя	Код оборудования, материала	Цена единицы оборудования, тыс. руб.	Количество	Масса единицы оборудования, кг
1	2	3	4	5	6	7	8	9	10
	2.2. Изделия, поставляемые электромонтажной организацией								
	Изделия заводов Главэлектромонтажа								
	2.2.1. Коробка ответвительная	КОР 7393 ТУ36 УССР 867-75	шт.	796				2	
	2.2.2. Профиль С-образный	К101/192 ТУ36-1434-82	шт.	796				14	
	2.2.3. То же	К22592 ТУ36-1434-82	шт.	796				2	
	2.2.4. Ввод гибкий	К108193 ТУ36-1684-85	шт.	796				8	
	Электроустановочные устройства								
	2.2.5. Выключатель однополюсный, нормального исполнения, 250В, 6А	инд. 02020 ГОСТ 7397-88Е	шт.	796				1	

Инв. № подл. | Подп. и дата | Взам. инв. №

Привязан

Инв. №

ТП 704-2-59.91 ЭМ.СО Лист 5

25118-02 22

Копировал

Формат А3

Альбом 2

Позиция	Наименование и техническая характеристика оборудования и материалов. Завод-изготовитель (для импортного оборудования - страна, фирма)	Тип, марка оборудования. Обозначение документа и номер опросного листа	Единица измерения: Наименование	Единица измерения: Код	Код завода-изготовителя	Код оборудования, материала	Цена единицы оборудования, тыс. руб.	Количество	Масса единицы оборудования, кг
1	2	3	4	5	6	7	8	9	10
	1. Оборудование и материалы, поставляемые заказчиком.								
	1.1. Оборудование и изделия, распределяемые по линии комплектующих организаций.								
	Пожарная сигнализация								
	1.1.1. Извещатель пожарный тепловой $t_{сраб.}$ = 72 ± 2°С	ИП 104-1 ТУ25-09.1-83	шт.	796		99 9111		2	
	1.1.2. Извещатель пожарный ручного действия	ИПР ТУ95.1419-86	шт.	796		43 7000		1	
	Охранная сигнализация								
	1.1.3. Прибор охранной сигнализации ППКОП 012-31А	УОТС-1-1 ТУ25-15.1159--82	шт.	796		43 7130		1	
	1.1.4. Извещатель охранный объемный радиоволновый	ИО 407-4 „Фон-1"	шт.	796		43 7210		2	

Инв. № подл. | Подп. и дата | Взам. инв. №

привязан

Инв. №

ГИП	Марчева		
Нач. отд.	Ревачев		
Н. контр.	Разувалева		
Зав. гр.	Разувалева		
Инж.	Лабузина		1991г.

ТП 704-2-59.91 СС.СО

Спецификация оборудования

Стадия	Лист	Листов
Р	1	4

СОЮЗГИПРОЛЕСХОЗ

25118-02 23

Копировал

Формат А3

Позиция	Наименование и техническая характеристика оборудования и материалов. Завод-изготовитель (для импортного оборудования - страна, фирма)	Тип, марка оборудования, обозначение документа и номер опросного листа	Единица измерения: Наименование	Единица измерения: Код	Код завода-изготовителя	Код оборудования, материала	Цена единицы оборудования, тыс. руб.	Количество	Масса единицы оборудования, кг
1	2	3	4	5	6	7	8	9	10
	1.1.5. Пост сигнальный сматрой накаливания и сиреной	ПС-1	шт.	796				1	
		ТУ16-535. 194-75							
	1.1.6. Резистор	МЛТ-0,25-1,3 ОЖ0.467.180	шт.	796				1	

Инв.№ подл. | Подп. и дата | Взам.инв.№

Привязан

Инв.№

ТП 704-2-59.91 ОС. СО

Лист 2

25118-02 24

Копировал Филиппов

Формат А3

Позиция	Наименование и техническая характеристика оборудования и материалов. Завод-изготовитель (для импортного оборудования - страна, фирма)	Тип, марка оборудования. Обозначение документа и номер опросного листа	Единица измерения: Наименование	Единица измерения: Код	Код завода-изготовителя	Код оборудования, материала	Цена единицы оборудования, тыс. руб.	Количество	Масса единицы оборудования, кг
1	2	3	4	5	6	7	8	9	10
	Кабели, провода								
	Пожарная сигнализация								
	1.1.7. Провод абонентский плоский 2×0,6	ЛТВ-П	м	006		35 7882		10	
	Охранная сигнализация								
	1.1.8. Кабель однопарный 2×1,2	ПРППМ ТУ16-505.755-80	м	006		35 7711		150	
	1.1.9 Кабель силовой 4×2,5-0,66	АВВГ ГОСТ 16442-80	м	006		35 2222		10	
	1.1.10. То же, 2×2,5-0,66	АВВГ	м	006		35 2222		5	

Инв.№ подл. | Подп. и дата | Взам.инв.№

Привязан

Инв.№

ТП 704-2-59.91 СС. СО

Лист 3

25118-02 25

Копировал Формат А3

Альбом 2

Позиция	Наименование и техническая характеристика оборудования и материалов. Завод-изготовитель (для импортного оборудования - страна, фирма)	Тип, марка оборудования. Обозначение документа и номер опросного листа	Единица измерения		Код завода-изготовителя	Код оборудования, материала	Цена единицы оборудования, тыс. руб.	Количество	Масса единицы оборудования, кг
			Наименование	Код					
1	2	3	4	5	6	7	8	9	10
	2. Оборудование и материалы, поставляемые подрядчиком								
	Пожарная сигнализация								
	2.1. Коробка универсальная разветвительная	УК-2п	шт.	796				1	
		ТУ45 866Е.О.							
		326.017							
	2.2. Труба водогазопроводная обыкновенная	ГОСТ3262-75	м	006				2	
	Д-М-25×3,2								

Инв. № подл. | Подп. и дата | Взам. инв. №

Привязан

Инв. №

ТП 704-2-59.91 СС. СО

Лист 4

25118-02 26

Копировал Тиекуль

Формат А4

№ строки	Наименование материала и единица измерения	Код материала	Код ед. изм.	Кол.	Примечание
1					
2	Пиломатериалы,				
3	качественные, м³	536110	113	0,3	
4	Круглый лес, м³	531400	113	0,45	
5					
6	Кирпич керамический,				
7	полнотелый, тыс. шт.	574120	798	2,91	
8	Цемент, приведенный				
9	к марке „400", т	573000	168	0,45	
10					
11	Рубероид, м²	577402		51,4	
12					
13	Стекло строительное, м²	591000	055	3,2	

Альбом 2

Инв. № подл. | Подп. и дата | Взам. инв. №

Привязан

Инв. №

ГИП	Марчева		
Нач.отд.	Рогачев		
Н.контр.	Евстигнеев		1991
Зав.сар.	Геннадский		1991
Вед.инж.	Рязанова		1991

ТП 704-2-59.91 АС1.ВМ

ВМ по рабочим чертежам основного комплекта марки АС.

Стадия	Лист	Листов
Р		1

СОЮЗГИПРОЛЕСХОЗ

Копировал Формат А4

№ строки	Наименование материала и единица измерения	Код материала	Код ед. изм.	Кол.	Примечание
1	Сортовой прокат обыкновенно-				
2	го качества	093000			
3	Сталь арматурная класса А-I		168	0,01	
4	Сталь мелкосортная	093300	168	0,008	
5	ф 10		168	0,002	
6	Катанка	093400	168	0,002	
7	Сталь арматурная класса А-III	093004	168	0,025	
8	Сталь мелкосортная	093300	168	0,005	
9	Катанка	093400	168	0,02	
10	Итого сортового проката				
11	обыкновенного качества		168	0,034	
12	Металлоизделия промышленного				
13	назначения (петизы)	120000			
14	Проволока стальная низкоугле-				
15	родистая периодического	121400	168	0,012	
16	профиля ВР-I				
17	Итого металлоизделий промыш-				
18	ленного назначения	121300			
19		121400			
20		122400			

Инв. № подл. | Подп. и дата | Взам. инв. №

Привязан

Инв. №

ГИП	Марчева		
Нач.отд.	Рогачев		
Н.контр.	Четфурова		
Зав.сар.	Сафина		
Инж.I к.	Стерликова		

ТП 704-2-59.91 АС2.ВМ

ВМ по рабочим чертежам основного комплекта марки АС. Сборные конструкции

Стадия	Лист	Листов
Р	1	3

СОЮЗГИПРОЛЕСХОЗ

25118-02 27

Копировал Формат А4

Альбом 2

№ строки	Наименование материала и единица измерения	Код материала	Код ед. изм.	Кол.	Примечание
1		125000			
2		127600	168	0,012	
3	Итого стали, приведенной к				
4	стали класса А-1		168	0,062	
5	Всего стали, приведенной к				
6	классу А-1 и Ст.3		168	0,062	
7	Всего сортового проката обык-				
8	новенного качества, стали сорто-				
9	вой конструкционной, листового				
10	проката, металлоизделий промыш-				
11	ленного назначения в натураль-				
12	ной массе		168	0,046	
13	В том числе по укрупненному				
14	сортаменту				
15	Сталь мелкосортная	093300	168	0,013	
16	Катанка	093400	168	0,021	
17	Всего приведенной стали к				
18	классу А-1 и Ст3		168	0,062	
19	В том числе:				
20	на изготовление монолитных				
21	железобетонных и бетонных				
22	конструкций		168	0,002	
23	На изготовление сборных железо-				
24	бетонных и бетонных конструкций		168	0,06	
25	Щебень	571110	113	0,972	

Инв. № подл. | Подп. и дата | Взам. инв. №

Привязан

Инв. №

ТП 704-2-59.91 АС2.ВМ Лист 2

Копировал Формат А4

№ строки	Наименование материала и единица измерения	Код материала	Код ед. изм.	Кол.	Примечание
1	Песок строительный природный	571140	113	0,729	
2	Камень бутовый	571150	113	2,8	
3	Цемент	573000			
4	Портландцемент	573110			
5	м300	573151	168	1,986	
6	м400	573112	168	0,418	
7	Цемент, приведенный к				
8	марке 400 (Всего)		168	2,205	
9	В том числе: на:				
10	изготовление монолитных				
11	железобетонных и бетонных				
12	конструкций		168	1,787	
13	изготовление сборных желе-				
14	зобетонных и бетонных				
15	конструкций		168	0,418	
16					
17					
18					
19					
20					
21					
22					
23					
24					
25					

Инв. № подл. | Подп. и дата | Взам. инв. №

Привязан

Инв. №

ТП 704-2-59.91 АС2.ВМ Лист 3

Копировал Формат А4

Альбом 2

№ строки	Наименование материала и единица измерения	Код Материала	Код Ед. изм.	Кол	Примечание
1	1. Трубы				
2					
3	Труба обыкновенная				
4	газовая Ду=50, м	138500	006	15	
5					
6	Прокат черных металлов				
7					
8	Полоса, ГОСТ 103-76	093300	166	1,2	
9	4х25, кг				
10	Круг, ГОСТ 2590-88				
11	10, кг	093300	166	5	
12					
13					
14					
15					
16					
17					
18					
19					
20					

Взам. инв. №

Подп. и дата

Инв. № подл.

Привязан

Инв. №			
ГИП	Маричева	[подпись]	
Нач.отд.	Рогачев	[подпись]	
Н.контр.	Разуваева	[подпись]	
Зав.гр.	Разуваева	[подпись]	
Инж.	Рутянцева	[подпись]	1991

ТП 704-2-59.91 ЭМ.ВМ

ВМ по рабочим чертежам основного комплекта марки ЭМ.

Стадия	Лист	Листов
Р		1

СОЮЗГИПРОЛЕСХОЗ

Копировал [подпись] Формат А4

№ строки	Наименование материала и единица измерения	Код Материала	Код Ед. изм.	Кол.	Примечание
1					
2	1. Трубы				
3					
4	Трубы защитные				
5	для электропроводок				
6	Труба водогазопроводная				
7	ГОСТ 3262-75 обыкновенная				
8	неоцинкованная с полностью				
9	сплющенным гратом, с				
10	резьбой и муфтой				
11	Д-М-25х3,2 м	13 8500	006	2	
12	кг	13 8500	166	4,8	
13					
14					
15					
16					
17					
18					
19					
20					

Взам. инв. №

Подп. и дата

Инв. № подл.

Привязан

Инв. №			
ГИП	Маричева	[подпись]	
Нач.отд.	Рогачев	[подпись]	
Н.контр.	Разуваева	[подпись]	
Зав.гр.	Разуваева	[подпись]	
Инж.	Падыгина	[подпись]	1991г

ТП 704-2-59.91 СС.ВМ

ВМ по рабочим чертежам основного комплекта марки СС.

Стадия	Лист	Листов
Р		1

СОЮЗГИПРОЛЕСХОЗ

25118-02 (29)

Копировал [подпись] Формат А4

gost.e-ecolog.ru