ОТРАСЛЕВОЙ СТАНДАРТ

ПОДВЕСКИ КРЮКОВЫЕ КРАНОВЫЕ

Конструкция и размеры
ОСТ 24.191.08-81

Издание официальное

gost.e-ecolog.ru

УТВЕРЖДЕН И ВВЕДЕН В ДЕЙСТВИЕ указанием Министерства тяжелого и транспортного машиностроения от 16.09.81
№ ЕМ-002/10866
ИСПОЛНИТЕЛИ Г.В.Легких (руководитель темы), О.А.Охременко
СОГЛАСОВАН Государственным комитетом СССР по стандартам
Начальник Технического управления Б.Н.Лямин

ЛИСТ УТВЕРЖДЕНИЯ

УТВЕРЖДЕНО
Указанием (приказом) Министерства тяжелого и транспортного машиностроения
от 16.09.81 №ЕМ-002/10866

ПОДВЕСКИ КРЮКОВЫЕ КРАНОВЫЕ

Конструкция и размеры

ОСТ 24.191.08-81

Техническое управление Министерства тяжелого и транспортного машиностроения

Заместитель начальника — М.Токов

Начальник отдела стандартизации и метрологии — Л.И.Баранов

Дальневосточный филиал [illegible]

Главный инженер — Н.И.Шкурат

Заведующий отделом стандартизации — В.Г.Могрелов

Заведующий отделом спецкранов — Н.В.Яресько

Руководитель темы, главный конструктор проекта — Г.В.Легких

Исполнитель темы, конструктор II категории — О.А.Охременко

СОГЛАСОВАНО

Комсомольский-на-Амуре [illegible]

Главный инженер А.Н. Козлов

Красногвардейский крановый завод

Главный инженер Н.Ф. Гольцев

ВНИИПТМАШ

Заместитель директора
по научной работе А.С. Хлопотунов

Заведующий отделом
стандартизации А.С. Оболенский

ВПО "Союзподъемтрансмаш"

Главный инженер Г.В. Федоров

Начальник отдела НИР и ОКР Ю.П. Сидоров

Госгортехнадзор СССР

Начальник технического
управления Письмо № I4-I6/505 от 03.09.8I В.С. Каталов

Гипромашобогащение

Директор В.Д. Орлов

Заведующий отраслевым
конструкторским отделом
стандартизации и унификации С.И. Селецкий

УДК 621.86.с18.64 Группа Г86

ОТРАСЛЕВОЙ СТАНДАРТ

ПОДВЕСКИ КРЮКОВЫЕ КРАНОВЫЕ	ОСТ 24.191.08-81
Конструкция и размеры	Взамен ОСТ 24.191.08
ОКП	

Указанием Министерства тяжелого и транспортного машиностроения от 16.09.81 № ЕМ-002/10866 срок действия установлен с 01.01.1984 г. до 01.01.1989 г.

Несоблюдение стандарта преследуется по закону

Настоящий стандарт распространяется на крюковые крановые подвески для грузоподъемных машин всех типов грузоподъемностью от 3,2 до 50 т при скорости подъема груза до 0,33 м/с легкого (Л), среднего (С), тяжелого (Т) и весьма тяжелого (ВТ) режимов работы, выпускаемых в климатическом исполнении У и ХЛ категории размещения I по ГОСТ 15150-69.

Стандарт не распространяется на крюковые крановые подвески для грузоподъемных машин, работающих во взрыво- и пожароопасных, химически- и радиактивных средах, а также для грузоподъемных машин специального типа и стрелового.

Стандарт соответствует стандарту СТ СЭВ 1330-78 и ГОСТ 1575-75 в части грузоподъемности.

I. ИСПОЛНЕНИЯ

В зависимости от количества блоков, входящих в конструкцию подвесок, установлены 5 исполнений крюковых крановых подвесок:

1 - с одним блоком;

2 - с двумя блоками;

3 - с тремя блоками;

4 - с четырьмя блоками;

5 - с пятью блоками.

2. КОНСТРУКЦИЯ И РАЗМЕРЫ

2.1. Конструкция и размеры крюковых крановых подвесок

2.1.1. Конструкция и размеры подвесок должны соответствовать указанным на черт.1-5 и в табл.1. Наименование, обозначение и количество узлов и деталей, входящих в конструкцию подвесок всех исполнений, приведены в табл.2.

2.1.2. Конструкция подвесок должна быть с предохранительным замком типа II по ГОСТ 12840-80 с крюком исполнения I по ГОСТ 6627-74. Допускается применение предохранительного замка типа I по ГОСТ 12840-80 с крюком исполнения 2 по ГОСТ 6627-74.

2.1.3. Допускается изготавливать подвески со смазочными отверстиями в осях, обеспечивающими доступ смазки в подшипники блоков.

2.1.4. На щеках подвесок допускается устанавливать кольцо для защиты болтов от повреждения, ограничительную планку для взаимодействия с ограничителем высоты подъема и штепсельную муфту при работе со сменным грейфером или магнитом.

Примеры схем установки кольца, ограничительной планки и штепсельной муфты приведены в рекомендуемом приложении.

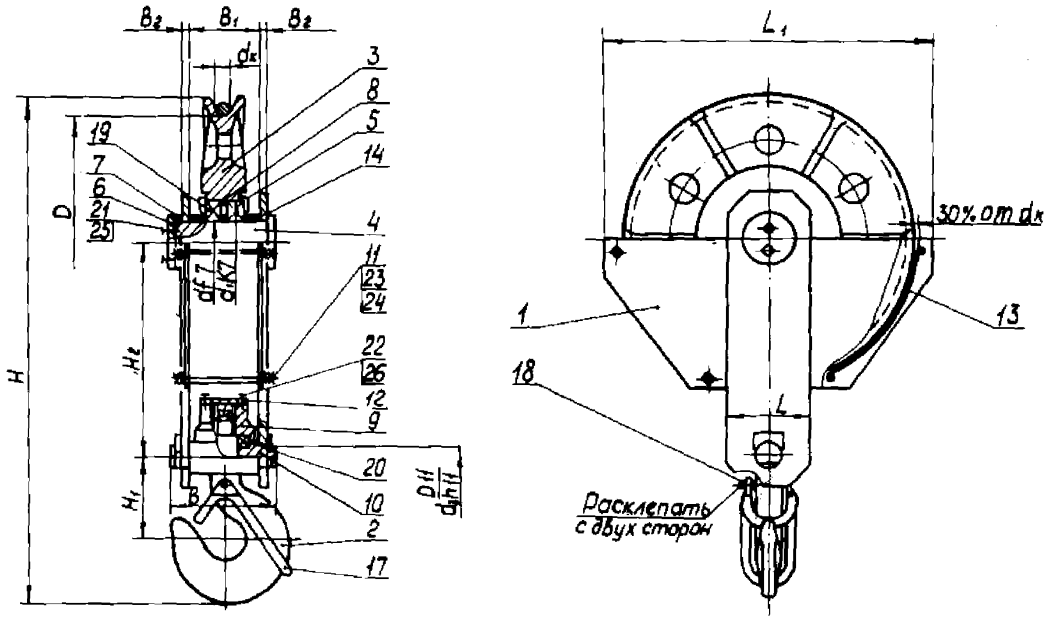
B2
B1
B2
dx
3
8
5
14
19
7
6
21
25
D
4
11
23
24
22
26
12
9
20
10
2
17
H
H2
H1
B
L1
30% от dx
1
13
18
L
Расклепать
с двух сторон

Черт.I

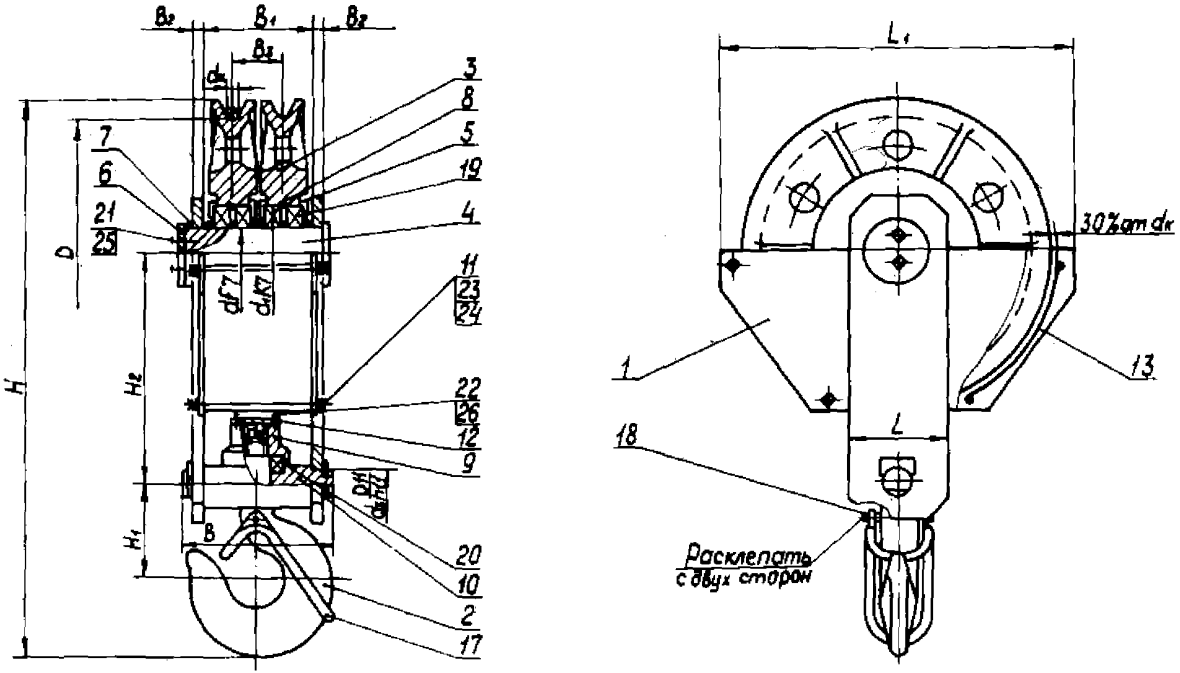
B2
B1
B2
B3
dк
3
8
5
19
4
7
6
21
25
D
H
H2
H1
B
df7
dк7
11
23
24
22
26
12
9
20
10
2
17
L1
30% от dк
1
13
18
L
Расклепать
с двух сторон

Черт.2

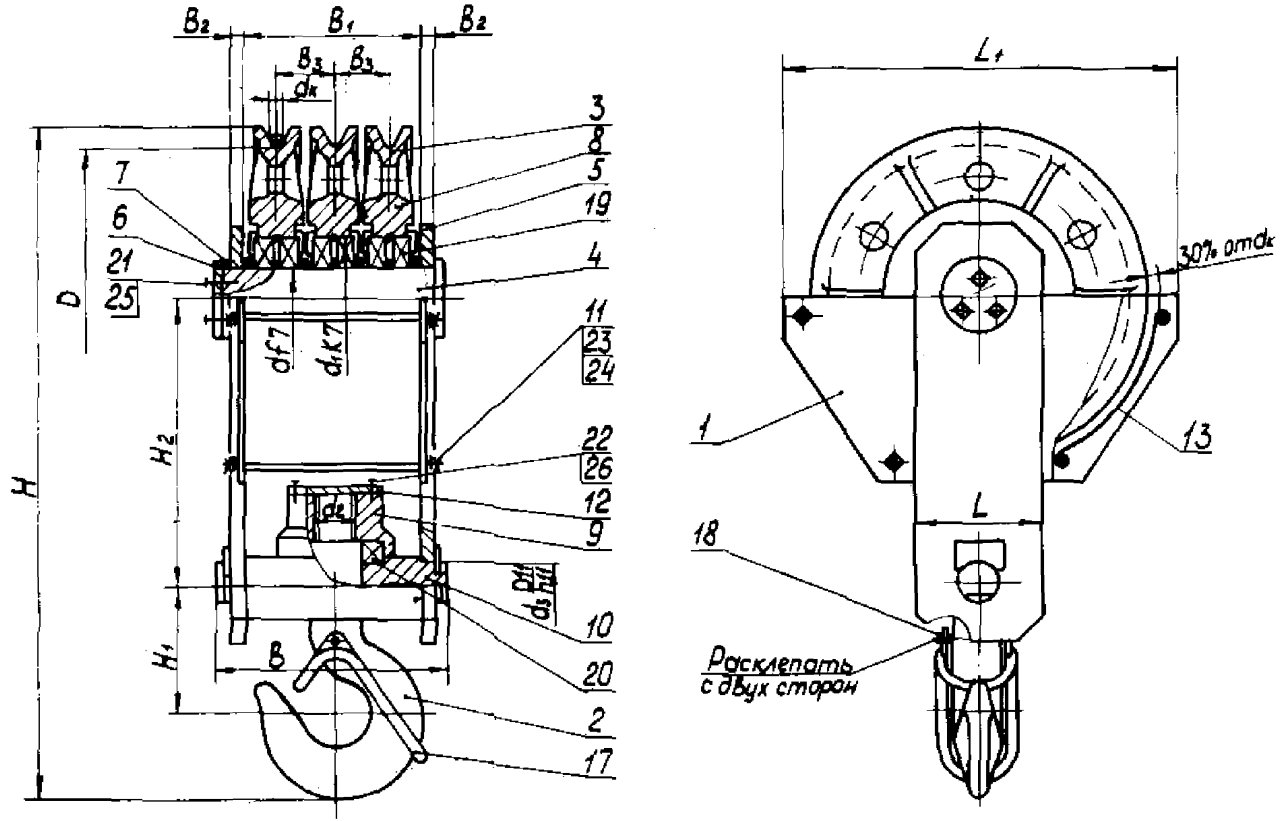
B2
B1
B2
B3
B3
dк
3
8
5
19
4
7
6
21
25
D
H
H2
H1
df7
d1K7
11
23
24
22
26
12
9
d2
D11
d3 h11
10
20
B
2
17
L1
30% от dк
1
13
L
18
Расклепать
с двух сторон

Черт.3

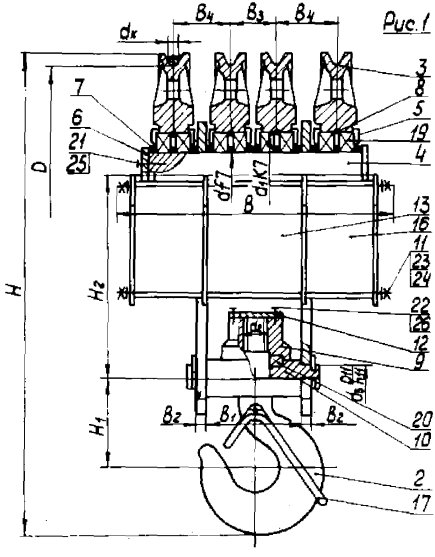

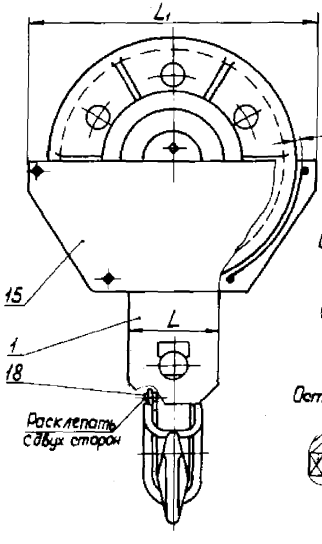

Рис.2
Остальное - см. рис.1

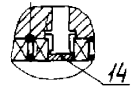

Рис.3
Остальное - см. рис.1

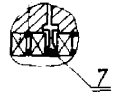

Черт.4

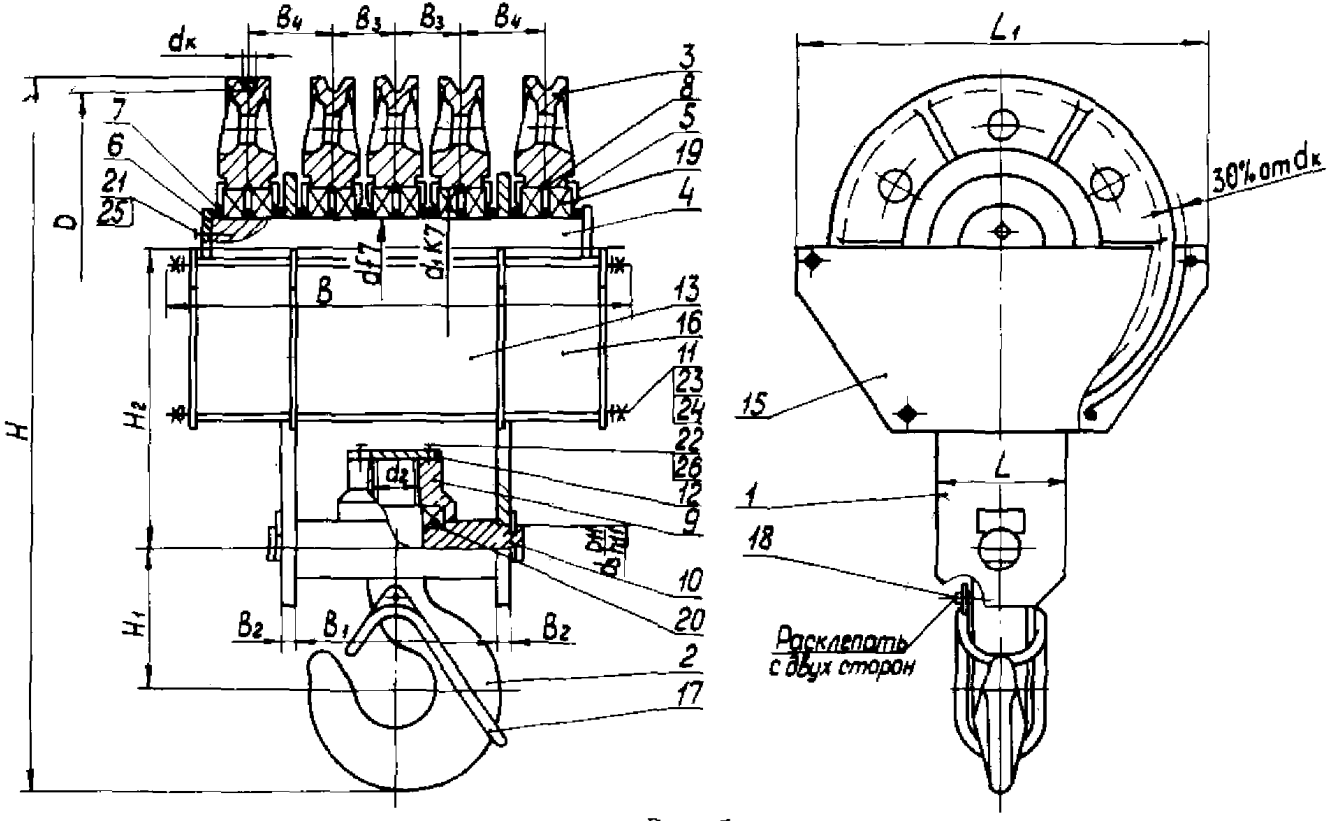

$d_к$
B_4
B_3
B_3
B_4
3
8
5
19
4
7
6
21
25
D
$d_1 f7$
$d_1 K7$
B
13
16
11
23
24
22
26
12
9
10
20
2
17
H
H_2
H_1
d_2
B_2
B_1
B_2
L_1
30% от $d_к$
15
L
1
18
Расклепать с двух сторон

Черт.5

Размеры в мм

Таблица 1

Обозначение		D	d	d_1	d_2	d_3	B	B_1	B_2
по стандарту	по основному конструкторскому документу								
1-3,2-336	ЧУ24.09.24.2495	336	55	100	М33	28	138	90	8
1-3,2-406	-01	406			М36	32			
1-3,2-500	-02	500							
1-5-406	-03	406	90	140	М42	70	148	96	
1-5-500	-04	500			М48				
1-5-610	-05	610							
2-5-336	ЧУ24.09.24.2510	336	55	100	М42	55	170	118	
2-5-406	-01	406			М48				
2-5-500	-02	500							
2-8-406	-03	406	90	140	М52	70	190	130	12
2-8-500	-04	500			М56				
2-8-610	-05	610							
2-10-406	-06	406							
2-10-500	-07	500			М64	90			
2-10-610	-08	610							
3-10-336	ЧУ24.09.24.2515	336	90	140	М56	70	250	192	
3-10-406	-01	406			М64	90			
3-10-500	-02	500							
3-12,5-406	-03	406					260		
3-12,5-500	-04	500			Трап. 70х10		270		
3-12,5-610	-05	610							
3-16-406	-06	406							16
3-16-500	-07	500	110	170	Трап. 80х10	110	290	216	
3-16-610	-08	610							
4-16-406	ЧУ24.09.24.2520	406			Трап. 70х10		445	152	
4-16-500	-01	500			Трап. 80х10				
4-16-610	-02	610							
4-20-406	-03	406							
4-20-500	-04	500	130	200	Трап. 90х12	130	510	190	20
4-20-610	-05	610							
4-32-610	-06				Трап. 110х12	150	585	214	
4-32-710	-07	710	150	270					
4-32-810	-08	810					710	318	30
5-50-710	ЧУ24.09.24.2525	710	170	310	Трап. 140х16		770	360	
5-50-810	-01	810							
5-50-960	-02	960							

Продолжение табл.1

Обозначение по стандарту	Обозначение по основному конструкторскому документу	B_3	B_4	H	H_1	H_2	L	L_1	Масса, кг
1-3,2-336	ЧУ24.09.24.2495			666	106	285		440	36,4
1-3,2-406	-01			772	114	330	110	520	47,8
1-3,2-500	-02	-		872		380		620	61,8
1-5-406	-03			840	143	355		520	70,6
1-5-500	-04			987	162	420	180	620	90,2
1-5-610	-05			1117		485		750	120
2-5-336	ЧУ24.09.24.2510			766	143	320		440	61,3
2-5-406	-01	56		887	162	370	110	520	84,9
2-5-500	-02			987		420		620	107
2-8-406	-03			940	162	390		520	116
2-8-500	-04			1079	202	440		620	157
2-8-610	-05			1207		505		750	213
2-10-406	-06			977		390		520	129
2-10-500	-07			1172	242	475		620	180
2-10-610	-08			1302		540	180	750	285
3-10-336	ЧУ24.09.24.2515	62		897	202	350		440	145
3-10-406	-01			1072	242	425		520	161
3-10-500	-02			1172		475		620	193
3-12,5-406	-03			1077		430		520	205
3-12,5-500	-04			1215	260	480		620	250
3-12,5-610	-05			1345		545		750	340
3-16-406	-06			1115		430		520	223
3-16-500	-07	70		1287	292	490		640	308
3-16-610	-08			1417		555		770	394
4-16-406	ЧУ24.09.24.2520			1115	260	440	220	540	314
4-16-500	-01	76	92	1287	292	490		640	368
4-16-610	-02			1417		555		770	488
4-20-406	-03			1187		440		540	318
4-20-500	-04			1366	322	515		640	514
4-20-610	-05	110	106	1511	352	595	260	770	627
4-32-610	-06			1571					687
4-32-710	-07		130	1807	402	695		880	1016
4-32-810	-08	104		1907		745	300	980	1185
5-50-710	ЧУ24.09.24.2525		140	1917	452	705		880	1361
5-50-810	-01	118	154	2138	498	795	340	980	1963
5-50-960	-02			2283		865		1180	2153

Продолжение табл.I

Обозначение		Грузоподъемность т	Режим работы	Диаметр каната ($d_к$)	Применяемость
по стандарту	по основному конструкторскому документу				
I-3,2-336	ЧУ24.09.24.2495	3,2	Л;С	II-I4	
I-3,2-406	-0I		Т		
I-3,2-500	-02		ВТ		
I-5-406	-03	5	Л;С	I4-I7	
I-5-500	-04		Т		
I-5-6I0	-05		ВТ	I4-I8	
2-5-336	ЧУ24.09.24.25I0		Л;С	II-I4	
2-5-406	-0I		Т		
2-5-500	-02		ВТ		
2-8-406	-03	8	Л;С	I4-I7	
2-8-500	-04		Т		
2-8-6I0	-05		ВТ	I4-I8	
2-I0-406	-06	I0	Л;С	I4-I7	
2-I0-500	-07		Т		
2-I0-6I0	-08		ВТ	I4-I8	
3-I0-336	ЧУ24.09.24.25I5		Л;С	II-I4	
3-I0-406	-0I		Т		
3-I0-500	-02		ВТ		
3-I2,5-406	-03	I2,5	Л;С	I4-I7	
3-I2,5-500	-04		Т		
3-I2,5-6I0	-05		ВТ	I4-I8	
3-I6-406	-06	I6	Л;С	I4-I7	
3-I6-500	-07		Т		
3-I6-6I0	-08		ВТ	I4-I8	
4-I6-406	ЧУ24.09.24.2520		Л;С	I4-I7	
4-I6-500	-0I		Т		
4-I6-6I0	-02		ВТ	I4-I8	
4-20-406	-03	20	Л;С	I4-I7	
4-20-500	-04		Т		
4-20-6I0	-05		ВТ	I4-I8	
4-32-6I0	-06	32	Л;С	I8-23	
4-32-7I0	-07		Т		
4-32-8I0	-08		ВТ		
5-50-7I0	ЧУ24.09.24.2535	50	Л;С	23-28	
5-50-8I0	-0I		Т		
5-50-960	-02		ВТ		

Таблица 2

Обозначение сборочной единицы			Обозначение детали			
Подвеска крюковая крановая	Щека поз.1	Кол.	Крюк поз.2	Кол.	Блок ОСТ 24.091.08-81 поз.3	Кол.
1-3,2-336	285-55	2	11А-1	1	336-100-7,5	1
1-3,2-406	330-55	2	12А-1	1	406-100-7,5	1
1-3,2-500	380-55	2		1	500-100-7,5	1
1-5-406	355-90	2	13А-1	1	406-140-9,5	1
1-5-500	420-90	2	14А-1	1	500-140-9,5	1
1-5-610	485-90	2		1	610-140-9,5	1
2-5-336	320-55	2	13А-1	1	336-100-7,5	2
2-5-406	370-55	2	14А-1	1	406-100-7,5	2
2-5-500	420-55	2		1	500-100-7,5	2
2-8-406	390-90	2	15А-1	1	406-140-9,5	2
2-8-500	440-90	2	16А-1	1	500-140-9,5	2
2-8-610	505-90	2		1	610-140-9,5	2
2-10-406	390-90	2		1	406-140-9,5	2
2-10-500	475-90	2	17А-1	1	500-140-9,5	2
2-10-610	540-90	2		1	610-140-9,5	2
3-10-336	350-90	2	16А-1	1	336-140-7,5	3
3-10-406	425-90	2	17А-1	1	406-140-7,5	3
3-10-500	475-90	2		1	500-140-7,5	3
3-12,5-406	430-90	2		1	406-140-9,5	3
3-12,5-500	480-90	2	18А-1	1	500-140-9,5	3
3-12,5-610	545-90	2		1	610-140-9,5	3
3-16-406	430-90	2		1	406-140-9,5	3
3-16-500	490-110	2	19А-1	1	500-170-9,5	3
3-16-610	555-110	2		1	610-170-9,5	3
4-16-406	440-110	2	18А-1	1	406-170-9,5	4
4-16-500	490-110	2	19А-1	1	500-170-9,5	4
4-16-610	555-110	2		1	610-170-9,5	4
4-20-406	440-110	2		1	406-170-9,5	4
4-20-500	515-130	2	20А-1	1	500-200-9,5	4
4-20-610	595-130	2		1	610-200-9,5	4
4-32-610		2	21А-1	1	610-200-12,5	4
4-32-710	695-150	2	22А-1	1	710-270-12,5	4
4-32-810	745-150	2		1	810-270-12,5	4
5-50-710	705-150	2	23А-1	1	710-270-15,5	5
5-50-810	795-170	2	24А-1	1	810-310-15,5	5
5-50-960	865-170	2		1	960-310-15,5	5

Продолжение табл.2

Обозначение сборочной единицы	детали					
Подвеска крюковая крановая	Ось поз.4	Кол.	Крышка ОСТ 24.09I.08-8I поз.5	Кол.	Гайка ОСТ 24.09I.08-8I поз.6	Кол.
I-3,2-336	55-II0	I	55	2	65	I
I-3,2-406		I		2		I
I-3,2-500		I		2		I
I-5-406	90-II5	I	90	2	I00	I
I-5-500		I		2		I
I-5-6I0		I		2		I
2-5-336	55-I37	I	55	4	65	I
2-5-406		I		4		I
2-5-500		I		4		I
2-8-406	90-I58 ОСТ 24.09I.08-8I	I	90	4	I00	I
2-8-500		I		4		I
2-8-6I0		I		4		I
2-I0-406		I		4		I
2-I0-500		I		4		I
2-I0-6I0		I		4		I
3-I0-336	90-220	I		6		I
3-I0-406		I		6		I
3-I0-500		I		6		I
3-I2,5-406	90-227	I		6		I
3-I2,5-500		I		6		I
3-I2,5-6I0		I		6		I
3-I6-406		I		6		I
3-I6-500	II0-252 ОСТ 24.09I.08-8I	I	II0	6	I20	I
3-I6-6I0		I		6		I
4-I6-406	II0-340	I		8		I
4-I6-500		I		8		I
4-I6-6I0		I		8		I
4-20-406		I		8		I
4-20-500	I30-406	I	I30	8	I45	I
4-20-6I0		I		8		I
4-32-6I0		I		8		I
4-32-7I0	I50-478	I	I50	8	I65	I
4-32-8I0		I		8		I
5-50-7I0	I50-602	I		I0		I
5-50-8I0	I70-672	I	I70	I0	I85	I
5-50-960		I		I0		I

Продолжение табл.2

Обозначение сборочной единицы	Детали					
Подвеска крюковая крановая	Кольцо ОСТ 24.091.08-81 поз.7	Кол	Кольцо ОСТ 24.091.08-81 поз.8	Кол	Гайка поз.9	Кол
1-3,2-336	53	2	100	1	33	1
1-3,2-406		2		1	36	1
1-3,2-500		2		1		1
1-5-406	88	2	140	1	42	1
1-5-500		2		1	48	1
1-5-610		2		1		1
2-5-336	53	6	100	2	42	1
2-5-406		6		2	48	1
2-5-500		6		2		1
2-8-406	88	6	140	2	52	1
2-8-500		6		2	56	1
2-8-610		6		2		1
2-10-406		6		2		1
2-10-500		6		2	64	1
2-10-610		6		2		1
3-10-336		8		3	56	1
3-10-406		8		3	64	1
3-10-500		8		3		1
3-12,5-406		8		3		1
3-12,5-500		8		3	70	1
3-12,5-610		8		3		1
3-16-406		8		3		1
3-16-500	108	8	170	3	80	1
3-16-610		8		3		1
4-16-406		12		4	70	1
4-16-500		12		4	80	1
4-16-610		12		4		1
4-20-406		12		4		1
4-20-500	125	10	200	4	90	1
4-20-610		10		4		1
4-32-610		10		4	100	1
4-32-710	145	11	270	4	110	1
4-32-810		11		4		1
5-50-710		13		5	120	1
5-50-810	165	13	310	5	140	1
5-50-960		13		5		1

Продолжение табл.2

Обозначение сборочной единицы	Детали					
Подвеска крюковая крановая	Траверса поз.I0	Кол	Стяжка поз.II	Кол.	Планка поз.I2	Кол.
I-3,2-336	37-I04	I	I35	4	67	I
I-3,2-406	42-I04	I		4	7I	I
I-3,2-500		I		4		I
I-5-406	47-II0	I		4	78	I
I-5-500	52-II0	I		4	82	I
I-5-6I0		I		4		I
2-5-336	47-I32	I	I60	4	78	I
2-5-406	52-I32	I		4	82	I
2-5-500		I		4		I
2-8-406	57-I52	I	I80	4	90	I
2-8-500	62-I52	I		4	95	I
2-8-6I0		I		4		I
2-I0-406		I		4		I
2-I0-500	72-I52	I		4	I05	I
2-I0-6I0		I		4		I
3-I0-336	62-2I4	I	240	4	95	I
3-I0-406	72-2I4	I		4	I05	I
3-I0-500		I		4		I
3-I2,5-406	72-222	I	250	4		I
3-I2,5-500	77-222	I		4	II0	I
3-I2,5-6I0		I		4		I
3-I6-406		I		4		I
3-I6-500	87-246	I	280	4	I20	I
3-I6-6I0		I		4		I
4-I6-406	77-I82	I	445	4	II0	I
4-I6-500	87-I82	I		4	I20	I
4-I6-6I0		I		4		I
4-20-406		I		4		I
4-20-500	I02-228	I	5I0	4	I40	I
4-20-6I0		I		4		I
4-32-6I0	II2-228	I		4	I60	I
4-32-7I0	I22-252	I	585	4	I70	I
4-32-8I0		I		4		I
5-50-7I0	I42-376	I	7I0	4	I80	I
5-50-3I0	I52-4I8	I	770	4	200	I
5-50-960		I		4		I

Продолжение табл.2

Обозначение сборочной единицы	Обозначение деталей					
Подвеска крюковая крановая	Обечайка поз.I3	Кол.	Втулка поз.I4	Кол.	Щека поз.I5	Кол.
I-3,2-336	204-94	2	55	2	-	-
I-3,2-406	244-94	2		2		
I-3,2-500	294-94	2		2		
I-5-406	244-I00	2	90	2		
I-5-500	294-I00	2		2		
I-5-6I0	360-I00	2		2		
2-5-336	204-I22	2	-	-		
2-5-406	244-I22	2				
2-5-500	294-I22	2				
2-8-406	244-I40	2				
2-8-500	294-I40	2				
2-8-6I0	360-I40	2				
2-I0-406	244-I40	2				
2-I0-500	294-I40	2				
2-I0-6I0	360-I40	2				
3-I0-336	204-202	2				
3-I0-406	244-202	2				
3-I0-500	294-202	2				
3-I2,5-406	244-202	2				
3-I2,5-500	294-202	2				
3-I2,5-6I0	360-202	2				
3-I6-406	244-202	2				
3-I6-500	299-226	2				
3-I6-6I0	364-226	2				
4-I6-406	249-I62	2			540	2
4-I6-500	299-I62	2			640	2
4-I6-6I0	364-I62	2			770	2
4-20-406	249-I62	2			540	2
4-20-500	299-200	2	I30	I	540	2
4-20-6I0	364-200	2		I	770	2
4-32-6I0		2		I		2
4-32-7I0	420-224	2	-	-	880	2
4-32-8I0	470-224	2			980	2
5-50-7I0	420-328	2			880	2
5-50-8I0	470-370	2			980	2
5-50-960	546-370	2			II30	2

Продолжение табл.2

Обозначение сборочной единицы	Обозначение детали			
Подвеска крюковая крановая	Обечайка поз.I6	Кол.	Скоба ГОСТ I2840-80 поз.I7	Кол.
I-3,2-336			II-2/I	I
I-3,2-406			I2-2/I	I
I-3,2-500				I
I-5-406			I3-2/I	I
I-5-500			I4-2/I	I
I-5-6I0				I
2-5-336			I3-2/I	I
2-5-406			I4-2/I	I
2-5-500				I
2-8-406			I5-2/I	I
2-8-500			I6-2/I	I
2-8-6I0				I
2-I0-406		-		I
2-I0-500			I7-2/I	I
2-I0-6I0				I
3-I0-336			I6-2/I	I
3-I0-406			I7-2/I	I
3-I0-500				I
3-I2,5-406				I
3-I2,5-500			I8-2/I	I
3-I2,5-6I0				I
3-I6-406				I
3-I6-500			I9-2/I	I
3-I6-6I0				I
4-I6-406	249-II0	4	I8-2/I	I
4-I6-500	299-II0	4	I9-2/I	I
4-I6-6I0	364-II0	4		I
4-20-406	249-II0	4		I
4-20-500	299-I25	4	20-2/I	I
4-20-6I0	364-I25	4		I
4-32-6I0		4	2I-2/I	I
4-32-7I0	420-I50	4	23-2/I	I
4-32-8I0	470-I50	4		I
5-50-7I0	420-I60	4	23-2/I	I
5-50-8I0	470-I70	4	24-2/I	I
5-50-960	546-I70	4		I

Продолжение табл.2

Обозначение сборочной единицы	Обозначение детали				
Подвеска крюковая крановая	Штифт поз.18	Кол.	Подшипник ГОСТ6338-75 поз.19	Кол.
1-3,2-336	8 9х70 ГОСТ 10774-80	1	211	2
1-3,2-406	8 9х80 ГОСТ 10774-80	1		2
1-3,2-500		1		2
1-5-406		1	118	2
1-5-500	10 9х90 ГОСТ 10774-80	1		2
1-5-610		1		2
2-5-336	8 9х80 ГОСТ 10774-80	1	211	4
2-5-406	10 9х90 ГОСТ 10774-80	1		4
2-5-500		1		4
2-8-406	10 9х100 ГОСТ 10774-80	1	118	4
2-8-500		1		4
2-8-610		1		4
2-10-406		1		4
2-10-500	12 9х120 ГОСТ 10774-80	1		4
2-10-610		1		4
3-10-336	10 9х100 ГОСТ 10774-80	1		6
3-10-406	12 9х120 ГОСТ 10774-80	1		6
3-10-500		1		6
3-12,5-406		1		6
3-12,5-500		1		6
3-12,5-610		1		6
3-16-406		1		6
3-16-500	12 9х140 ГОСТ 10774-80	1	122	6
3-16-610		1		6
4-16-406	12 9х120 ГОСТ 10774-80	1		8
4-16-500	12 9х140 ГОСТ 10774-80	1		8
4-16-610		1		8
4-20-406		1		8
4-20-500	16 9х160 ГОСТ 10774-80	1	126	8
4-20-610		1		8
4-32-610	16 9х180 ГОСТ 10774-80	1		8
4-32-710	16 9х200 ГОСТ 10774-80	1	230	8
4-32-810		1		8
5-50-710	23-2/2 ГОСТ 12840-80	1		10
5-50-810	24-2/2 ГОСТ 12840-80	1	234	10
5-50-960		1		10

Продолжение табл.2

Обозначение сборочной единицы	Детали			
Подвеска крюковая крановая	Подшипник ГОСТ 6874-75 поз.20	Кол.	Болт ГОСТ 7796-70 поз.2I	Кол.
I-3,2-336	8I07	I		2
I-3,2-406	8I08	I	3М12х25	2
I-3,2-500		I		2
I-5-406	8I09	I		2
I-5-500	8II0	I	3М16х40	2
I-5-6I0		I		2
2-5-336	8I09	I		2
2-5-406	8II0	I	3М12х25	2
2-5-500		I		2
2-8-406	8III	I		2
2-8-500	82I2	I		2
2-8-6I0		I		2
2-I0-406		I		2
2-I0-500	82I4	I		2
2-I0-6I0		I		2
3-I0-336	82I2	I		2
3-I0-406	82I4	I		2
3-I0-500		I		2
3-I2,5-406		I		2
3-I2,5-500	82I5	I		2
3-I2,5-6I0		I		2
3-I6-406		I	3М16х40	2
3-I6-500	82I7	I		3
3-I6-6I0		I		3
4-I6-406	82I5	I		3
4-I6-500	82I7	I		3
4-I6-6I0		I		3
4-20-406		I		3
4-20-500	8220	I		3
4-20-6I0		I		3
4-32-6I0	8222	I		3
4-32-7I0	8224	I		3
4-32-8I0		I		3
5-50-7I0	8228	I		3
5-50-8I0	8230Л	I		3
5-50-960		I		3

Продолжение табл.2

Обозначение сборочной единицы	Детали			
Подвеска крюковая крановая	Болт ГОСТ 7796-70 поз. 22	Кол.	Гайка ГОСТ 5915-70 поз. 23	Кол.
I-3,2-336		2		8
I-3,2-406		2		8
I-3,2-500		2		8
I-5-406		2		8
I-5-500		2		8
I-5-6I0		2		8
2-5-336		2		8
2-5-406		2		8
2-5-500		2		8
2-8-406		2		8
2-8-500		2	М12	8
2-8-6I0		2		8
2-I0-406		2		8
2-I0-500		2		8
2-I0-6I0		2		8
3-I0-336		2		8
3-I0-406		2		8
3-I0-500	3М8х20	2		8
3-I2,5-406		2		8
3-I2,5-500		2		8
3-I2,5-6I0		2		8
3-I6-406		2		8
3-I6-500		2		8
3-I6-6I0		2		8
4-I6-406		2		8
4-I6-500		2		8
4-I6-6I0		2		8
4-20-406		2		8
4-20-500		2	М16	8
4-20-6I0		2		8
4-32-6I0		2		8
4-32-7I0		2		8
4-32-8I0		2		8
5-50-7I0		2		8
5-50-8I0		2		8
5-50-960		2		8

Продолжение табл.2

Обозначение сборочной единицы	деталь					
Подвеска крюковая крановая	Шайба ГОСТ 6402-70 поз.24	Кол.	Проволока ГОСТ3282-74 поз.25	Кол.	Проволока ГОСТ3282-74 поз.26	Кол.
I-3,2-336		8		0,2м		0,2м
I-3,2-406		8	2,0-П	0,2м		0,2м
I-3,2-500		8		0,2м		0,2м
I-5-406		8		0,4м		0,2м
I-5-500		8	3,0-П	0,4м		0,2м
I-5-6I0		8		0,4м		0,2м
2-5-336		8		0,2м		0,2м
2-5-406		8	2,0-П	0,2м		0,2м
2-5-500		8		0,2м		0,2м
2-8-406		8		0,4м		0,2м
2-8-500	I2 65Г 02 9	8		0,4м		0,2м
2-8-6I0		8		0,4м		0,2м
2-I0-406		8		0,4м		0,2м
2-I0-500		8		0,4м		0,3м
2-I0-6I0		8		0,4м		0,3м
3-I0-336		8		0,4м		0,3м
3-I0-406		8		0,4м		0,3м
3-I0-500		8		0,4м	2,0-П	0,3м
3-I2,5-406		8		0,4м		0,3м
3-I2,5-500		8		0,4м		0,3м
3-I2,5-6I0		8		0,4м		0,4м
3-I6-406		8	3,0-П	0,4м		0,4м
3-I6-500		8		0,6м		0,4м
3-I6-6I0		8		0,6м		0,4м
4-I6-406		8		0,6м		0,4м
4-I6-500		8		0,6м		0,4м
4-I6-6I0		8		0,6м		0,4м
4-20-406		8		0,6м		0,4м
4-20-500	I6 65Г 02 9	8		0,6м		0,4м
4-20-6I0		8		0,6м		0,5м
4-32-6I0		8		0,6м		0,5м
4-32-7I0		8		0,8м		0,5м
4-32-8I0		8		0,8м		0,5м
5-50-7I0		8		0,8м		0,5м
5-50-8I0		8		0,8м		0,5м
5-50-960		8		0,8м		0,5м

2.1.5. Условное обозначение подвески крюковой крановой должно состоять из краткого наименования изделия, обозначения исполнения, значения грузоподъемности, значения диаметра блока, обозначения климатического исполнения и обозначения стандарта.

Пример условного обозначения крюковой крановой подвески исполнения I, грузоподъемностью 3,2 т, с размером D = 336 мм, климатического исполнения У:

Подвеска I-3,2-336 У ОСТ 24.

То же, климатического исполнения ХЛ:

Подвеска I-3,2-336 ХЛ ОСТ 24.

2.1.6. Перед сборкой места посадки осей, профиль ручья блоков и резьбы должны быть смазаны тонким слоем смазки марки солидол Ж по ГОСТ 1033-79 или ЦИАТИМ 221 по ГОСТ 9433-80.

2.1.7. Подшипники качения должны быть промыты и заполнены на 0,75 объема пустот смазкой марки солидол Ж по ГОСТ 1033-79 или ЦИАТИМ 221 по ГОСТ 9433-80. Переодичность смазки - через 1 год.

2.1.8. После сборки блоки, крюк, траверса и предохранительный замок (скоба) должны легко поворачиваться (вращаться).

2.1.9. Поверхности деталей подвесок (кроме посадочных и профиля ручья блоков) должны иметь покрытия в соответствии с ОСТ 24.090.01-76.

Наружные поверхности подвесок должны иметь сигнальное покрытие (окраску желто-черными полосами по диагонали) по ГОСТ 12.4.026-76.

2.1.10. Подготовку поверхностей к окраске производить в соответствии с ГОСТ 9.402-80.

2.1.11. На каждой подвеске на одной из планок принятым на предприятии-изготовителе способом маркировки должны быть указаны:

товарный знак или наименование предприятия-изготовителя;

условное обозначение согласно настоящему стандарту;

порядковый номер изделия;

дата изготовления.

2.1.12. После сборки подвески должны быть приняты техническим контролем предприятия-изготовителя. Изготовитель должен гарантировать соответствие всех выпускаемых подвесок требованиям настоящего стандарта.

2.1.13. Для проверки соответствия подвесок требованиям настоящего стандарта предприятие-изготовитель должно проводить приемо-сдаточные испытания.

2.1.14. Приемо-сдаточным испытаниям должна подвергаться каждая подвеска. При этом проверяется:

качество изготовления деталей;

качество сборки и покрытия;

наличие маркировки.

2.1.15. Каждая подвеска должна быть снабжена паспортом, удостоверяющим гарантированные предприятием-изготовителем основные параметры и характеристики изделия в соответствии с ГОСТ 2.601-68.

2.1.16. Срок службы подвесок до капитального ремонта определяется износом блоков до диаметру D или износам крюка по высоте зева, которые не должны превышать, соответственно, 3 и 10% от первоначального их значения.

2.1.17. Держателем подлинников конструкторской документации является Дальневосточный филиал ВНИИПТМАШ.

2.2. Конструкция и размеры щек

2.2.1. Конструкция и размеры щек должны соответствовать указанным на черт.6 и табл.3.

Наименование, обозначение и количество узлов и деталей, входящих в конструкцию подвесок всех исполнений, приведены в табл.4.

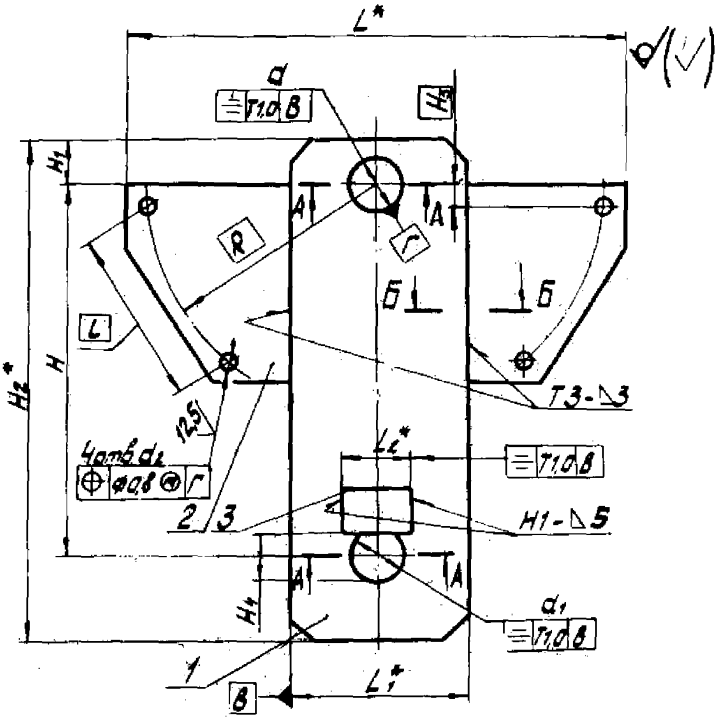

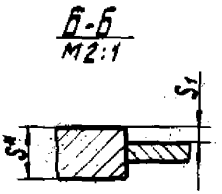

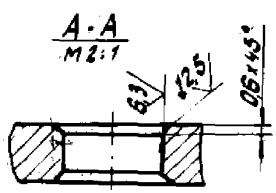

* Размеры для справок

1 – планка;
2 – ребро;
3 – осадержатель

Черт.6

Таблица 3

Размеры в мм

Обозначение	d		d_1		d_2 (пред. откл. +0,43)	L
	Номин.	Пред. откл. D11	Номин.	Пред. откл. D11		
285-55	55	+0,290 +0,100	28	+0,195 +0,065	I3	440
330-55			32	+0,240 +0,080		520
380-55						620
355-90	90	+0,340 +0,120	70	+0,290 +0,100		520
420-90						620
485-90						750
320-55	55	+0,290 +0,100	55			440
370-55						520
420-55						620
390-90	90	+0,340 +0,120	70			520
440-90						620
505-90						750
475-90			90	+0,340 +0,120		620
540-90						750
350-90			70	+0,290 +0,100		440
425-90			90			520
430-90						
480-90				+0,340 +0,120		630
545-90						750
490-110	110		110		I7	640
555-110						770
440-110						540
515-130	130	+0,395 +0,145	130	+0,395 +0,145		640
595-130						770
695-150	150		150			880
745-150						980
705-150						880
795-170	170					980
865-170						1130

Продолжение табл.3

Обозначение	L_1	L_2	l	H (пред. откл. ±0,2)	H_1 (пред. откл. ±0,8)	H_2
285-55	110	36	200	285	55	385
330-55			250	330		425
380-55			320	380		475
355-90	180	71	230	355	90	505
420-90			300	420		575
485-90			400	485		665
320-55	110	55	200	320	55	440
370-55			250	370		490
420-55			320	420		540
390-90	180	71	230	390	90	460
440-90			300	440		620
505-90			400	505		690
475-90		90	300	475		660
540-90			400	540		720
350-90		71	180	350		530
425-90		90	230	425		620
430-90				430		
480-90			300	480		570
545-90			400	545		730
490-110	220	110	280	490	110	710
555-110			380	555		780
440-110			220	440		660
515-130	260	130	270	515	130	780
595-130			370	595		860
695-150	300	150	420	695	150	1000
745-150			470	745		1050
705-150			420	705		1010
795-170	340		470	795	170	1140
865-170			550	865		1210

Продолжение табл.3

Обозначение	H_3	H_4 (пред. откл. +0,5)	R	S	S_1 (пред. откл. ±0,24)	Масса, кг
285-55	I4	24	204	8	2	3,79
330-55		28	244			4,68
380-55			294			6,01
355-90		61	244			7,14
420-90			294			9,05
485-90			360			10,7
320-55		49	204			4,23
370-55			244			5,25
420-55			294			6,52
390-90		61	244	12	5	9,23
440-90			294			13,2
505-90			360			15,1
475-90		81	294			14,0
540-90			360			15,3
350-90		61	204			10,2
425-90		81	244			12,0
430-90				16		15,5
480-90			294			15,6
545-90			360			20,3
490-110	I8	99	299			19,9
555-110			364			23,9
440-110			249			18,1
515-130		115	299	20		33,1
595-130			364			37,9
695-150		136	420			51,6
745-150			470			54,4
705-150			420	30		75,3
795-170			470			95,3
865-170			546			104

Таблица 4

Обозначение сборочной единицы	Обозначение детали					
Щека поз.1	Планка поз.1	Кол.	Ребро поз.2	Кол.	Осадержатель поз.3	Кол.
285-55	385-8	1	200-165	2	36	1
330-55	425-8	1	240-205	2		1
380-55	475-8	1	300-255	2		1
355-90	505-8	1	230-170	2	71	1
420-90	575-8	1	285-220	2		1
485-90	640-8	1	360-285	2		1
320-55	440-8	1	200-165	2	55	1
370-55	490-8	1	240-205	2		1
420-55	540-8	1	300-255	2		1
390-90	460-12	1	230-170	2	71	1
440-90	620-12	1	285-220	2		1
505-90	690-12	1	360-285	2		1
475-90	660-12	1	285-220	2	90	1
540-90	720-12	1	360-285	2		1
350-90	530-12	1	190-130	2	71	1
425-90	620-12	1	230-170	2	90	1
430-90	620-16	1		2		1
480-90	570-16	1	285-220	2		1
545-90	730-16	1	360-285	2		1
490-110	710-16	1	280-210	2	110	1
555-110	780-16	1	355-275	2		1
440-110	660-16	1	230-160	2		1
515-130	780-20	1	275-190	2		1
595-130	860-20	1	350-255	2	130	1
695-150	1000-20	1	400-290	2		1
745-150	1050-20	1	440-340	2	150	1
705-150	1010-30	1	400-290	2		1
795-170	1140-30	1	440-320	2		1
865-170	1210-30	1	510-395	2		1

2.2.2. Условное обозначение щеки должно состоять из краткого наименования изделия, значения размеров H и d, обозначения климатического исполнения и обозначения стандарта.

Пример условного обозначения щеки с размерами H = 285 мм, d = 55 мм, климатического исполнения У:

Щека 285-55 У ОСТ 24.

То же, климатического исполнения ХЛ:

Щека 285-55 ХЛ ОСТ 24.

2.2.3. Щеки должны быть сварной конструкции.

2.2.4. Места под сварку должны быть зачищены до чистого металла.

2.2.5. Сварные швы по ГОСТ 5264-80.

2.2.6. Электрод УОНИИ:

Т3/45-d - 2 по ГОСТ 9466-75 для климатического исполнения У;

Т3/55-d - 3 по ГОСТ 9466-75 для климатического исполнения ХЛ.

Диаметр электрода "d" выбирается изготовителем.

2.2.7. Все швы сварных соединений должны быть зачищены.

2.2.8. Контроль качества сварных соединений должен производиться внешним осмотром и измерением по ГОСТ 3242-79.

2.3. Конструкция и размеры деталей щек (планок, ребер и осадержателей)

2.3.1. Конструкция и размеры деталей щек должны соответствовать указанным:

для планок на черт.7 и табл.5;

для ребер на черт.8 и табл.6;

для осадержателей на черт.9 и табл.7.

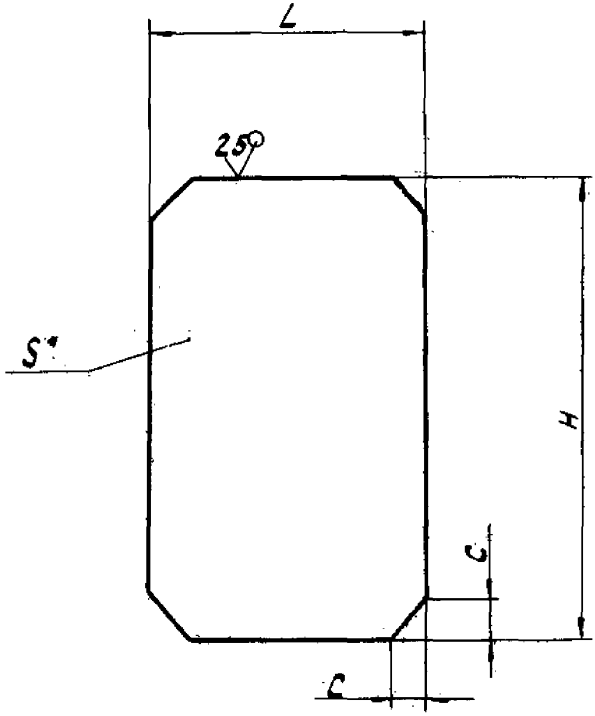

* Размеры для справок

Черт.7

Таблица 5

Размеры в мм

Обозначение	H		L		C	S	Масса, кг
	Номин.	Пред. откл. j_s I6	Номин.	Пред. откл. j_s I6			
385-8	385	±I,8	II0	±I,I0	25	8	2,65
425-8	425	±2,0					2,86
475-8	475						3,27
505-8	505	±2,2	I80	±I,25	40		5,70
575-8	575						6,2I
640-8	640	±2,5					6,92
440-8	440	±2,0	II0	±I,I0	25		3,03
490-8	490						3,37
540-8	540	±2,2					3,72
460-I2	460	±2,0	I80	±I,25	40	I2	7,79
620-I2	620	±2,2					I0,4
690-I2	690	±2,5					II,3
660-I2	660						II,0
720-I2	720						II,4
530-I2	530	±2,2					8,97
620-I6	620					I6	I3,9
570-I6	570						I2,6
730-I6	730	±2,5					I6,4
7I0-I6	7I0		220	±I,45	50		I7,6
780-I6	780						20,2
660-I6	660						I6,4
780-20	780		260	±I,60	60	20	3I,5
860-20	860	±2,8					34,6
I000-20	I000		300		7I		47,I
I050-20	I050	±3,3					48,7
I0I0-30	I0I0					30	70,7
II40-30	II40		340	±I,80	80		89,6
I2I0-30	I2I0						96,7

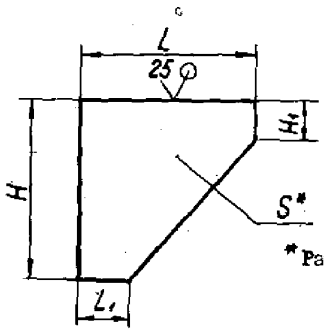

* Размеры для справок

Черт.8

Таблица 6

Размеры в мм

Обозначение	H		H_1	L		L_1	S	Масса, кг
	Номин.	Пред. откл. j_s I6		Номин.	Пред. откл. j_s I6			
200-I65	200	±I,45	40	I65	±I,25	50	3	0,56
240-205	240		50	205	±I,45	60		0,90
300-255	300	±I,60	75	255	±I,60	90		I,36
230-I70	230	±I,45	40	I70	±I,25	55		0,66
285-220	285	±I,60	60	220	±I,45	75		I,36
360-285	360	±I,80	90	285	±I,60	I00		I,82
I90-I30	I90	±I,45	30	I30	±I,25	40		0,57
280-2I0	280	±I,60	56	2I0	±I,45		5	0,96
355-275	355	±I,80	85	275	±I,60	75		I,68
230-I60	230	±I,45	40	I60	±I,25	40		0,67
275-I90	275	±I,60	50	I90	±I,45			0,65
350-255	350	±I,80	75	255	±I,60	60		I,36
400-290	400		I00	290				I,96
440-340	440	±2,00		340	±I,8	I20		2,50
440-320				320		I00		2,47
5I0-395	5I0	±2,20	II0	395		I50		3,58

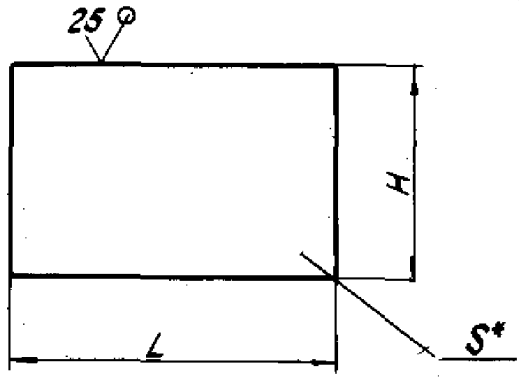

* Размеры для справок

Черт.9

Таблица 7

Размеры в мм

Обозначение	L		H		S	Масса, кг
	Номин.	Пред. откл. js16	Номин.	Пред. откл. js16		
36	36	± 0,80	20	± 0,65	5	0,02
55	55	± 0,95	25		7	0,08
71	71		32	± 0,80		0,12
90	90	± 1,10	36		10	0,25
110	110		40			0,34
130	130	± 1,25	50			0,55
150	150		63	±0,95		0,73

2.3.2. Условное обозначение деталей шек должно состоять из краткого наименования изделия, значения размеров (*H* и *S* – планки, H и *L* – ребра, *L* – оседержателя), обозначения климатического исполнения и обозначения стандарта.

Пример условного обозначения

планки с размерами H = 385 мм, *S* = 8 мм, климатического исполнения У:

Планка 385–8 У ОСТ 24.

То же, климатического исполнения ХЛ:

Планка 385–8 ХЛ ОСТ 24.

Ребра с размерами H = 200 мм, *L* = 165 мм, климатического исполнения У:

Ребро 200–165 У ОСТ 24.

То же, климатического исполнения ХЛ:

Ребро 200–165 ХЛ ОСТ 24.

Оседержателя с размером *L* = 36 мм, климатического исполнения У:

Оседержатель 36 У ОСТ 24.

То же, климатического исполнения ХЛ:

Оседержатель 36 ХЛ ОСТ 24.

2.3.3. Детали шек должны быть изготовлены из листового проката по ГОСТ 19903-74 из стали марки:

09Г2С–12 по ГОСТ 19282-73 для климатического исполнения У;

09Г2С–15 по ГОСТ 19282-73 для климатического исполнения ХЛ.

2.3.4. Допуск плоскостности поверхностей деталей шек 2 мм на площади 500 х 500 мм.

2.4. Конструкция и размеры крюков

2.4.1. Конструкция и размеры крюков должны соответствовать указанным на черт.10 и табл.8.

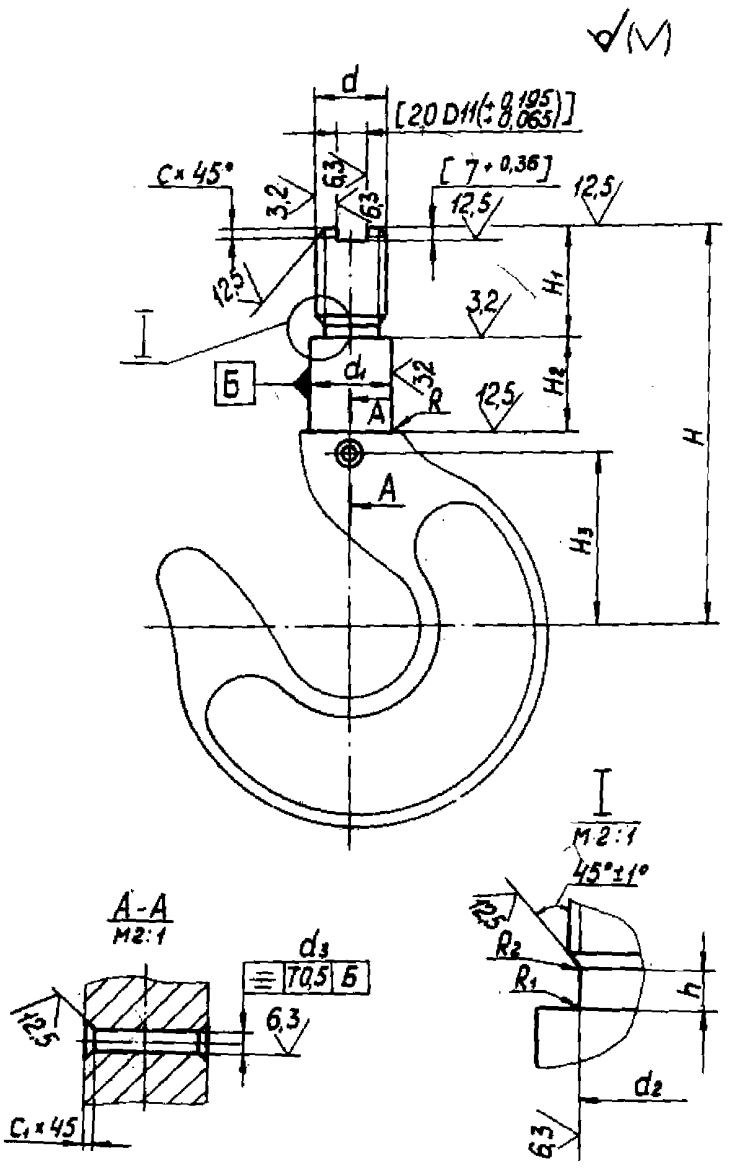
d
[20 D11(+0,195 +0,065)]
C×45°
3,2
6,3
6,3
[7+0,36]
12,5
12,5
12,5
12,5
3,2
H1
H2
H
H3
I
Б
d1
3,2
R
12,5
A
A
A-A
M2:1
d3
≡ 0,5 Б
12,5
6,3
C1×45
I
M2:1
45°±1°
12,5
R2
R1
h
d2
6,3

Черт.10

Таблица 8

Размеры в мм

Обозначение	Заготовка крюка ГОСТ 6627-74	d		d_1		d_2	
		Номин.	Пред. откл.	Номин.	Пред. откл. $js\,6$	Номин.	Пред. откл. $h12$
11А-I	11А-I	М33	8q	35	+0,0080 −0,0080	28	−0,21
12А-I	12А-I	М36		40		30	
13А-I	13А-I	М42		45		35,5	−0,25
14А-I	14А-I	М48		50		41	
15А-I	15А-I	М52		55	+0,0095 −0,0095	45	
16А-I	16А-I	М56		60		48	
17А-I	17А-I	М64		70		55	−0,30
18А-I	18А-I	Трап. 70 х 10	7e	75		57,5	
19А-I	19А-I	Трап. 80 х 10		85	+0,0110 −0,0110	67,5	
20А-I	20А-I	Трап. 90 х 12		100		75,5	
21А-I	21А-I	Трап.100 х 12		110		85,5	−0,35
22А-I	22А-I	Трап.110 х 12		120		95,5	
23А-I	23А-I	Трап.120 х 16		140	+0,0125 −0,0125	100,5	
24А-I	24А-I	Трап.140 х 16		150		120,5	−0,40

Продолжение табл.8

Обозначение	d_3		H		H_1		H_2	
	Номин.	Пред.откл. h I4	Номин.	Пред.откл. $\pm\frac{JT\ I4}{2}$	Номин.	Пред.откл. -JT I4	Номин.	Пред.откл. +JT I4
I1A-I	8	+0,36	I80	±0,575	50	-0,62	40	+ 0,62
I2A-I			I95		55	-0,74	45	
I3A-I			250		60		85	+ 0,87
I4A-I	I0		280	±0,650	70		90	
I5A-I			3I0		75		I00	
I6A-I			340	±0,700	80		II0	
I7A-I	I2	+0,43	4I5	±0,775	90	-0,87	I60	+ I,00
I8A-I			440		95		I65	
I9A-I			480		I00		I70	
20A-I	I6		535	±0,875	II5		I90	+I,I5
2IA-I			580		I30	-I,00		
22A-I			675	±I,000	I40		255	+I,30
23A-I	20	+0,52	730		I50		250	
24A-I			820	±I,I50	I75		285	

Продолжение табл.8

Обозначение	H_3		h	R	R_1	R_2	c	c_1	Масса, кг
	Номин.	Пред. откл.							
IIA-I	80	± I,0	8	2,5	2,0	I,5	2,5	I,6	4,50
I2A-I	85					I,0	3,0		6,45
I3A-I	95		I0		3,0				9,60
I4A-I	I05	± I,5					4,0		I3,5
I5A-I	I20								I8,0
I6A-I	I30		I2						26,0
I7A-I	I50								37,0
I8A-I	I65		I6				5,5		49,5
I9A-I	I90								70,0
20A-I	2I0		I8				6,5	2,0	I02
2IA-I	240			5,0					I30
22A-I	260								I75
23A-I	300		25		5,0	2,0	9,0	2,5	262
24A-I	330			7,5					353

2.4.2. Условное обозначение крюка должно состоять из краткого наименования изделия, обозначения заготовки крюка по ГОСТ 6627-74, обозначения климатического исполнения и обозначения стандарта.

Пример условного обозначения крюка № II типа А, исполнения I, климатического исполнения У:

Крюк IIА-IУ ОСТ 24.

То же, климатического исполнения ХЛ:

Крюк IIА-IХЛ ОСТ 24.

2.4.3. Обработку по размерам в квадратных скобках производить совместно с гайкой, завернутой до упора.

Детали применять совместно.

2.4.4. Крюки должны быть изготовлены из стали марки:

20 по ГОСТ 1050-74 для климатического исполнения У;

20Г по ГОСТ 4543-71 для климатического исполнения ХЛ,

2.4.5. Остальные технические требования для крюков по ГОСТ 2105-75.

2.5. Конструкция и размеры осей

2.5.1. Конструкция и размеры осей должны соответствовать указанным на черт.II и табл.9.

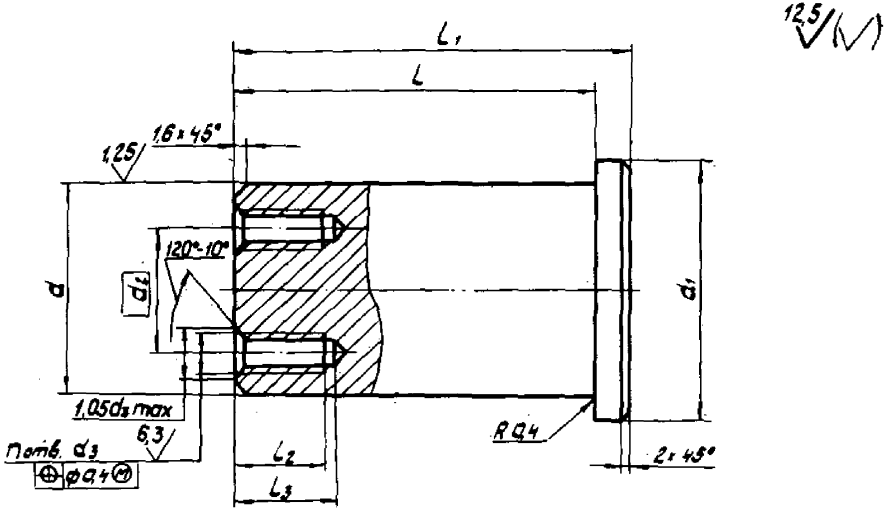
12,5
L1
L
1,6 x 45°
1,25
120°-10°
d
d2
d1
1,05d3 max
6,3
Пот. d3
⊕ ø0,4 Ⓜ
L2
L3
R 0,4
2 x 45°

Черт.II

Таблица 9

Размеры в мм

Обозначение	d		d_1		d_2	d_3	l		l_1		l_2 (пред. откл. +2,0)	l_3 (пред. откл. +2,0)	n, шт.	Масса, кг
	Номин.	Пред. откл. $f7$	Номин.	Пред. откл. $f14$			Номин.	Пред. откл. $\pm\frac{IT14}{2}$	Номин.	Пред. откл. $js14$				
55–110	55	$^{-0,030}_{-0,060}$	65	-0,74	32	М12–7Н	110	±0,435	118	±0,435	22	25	2	2,25
90–115	90	$^{-0,036}_{-0,071}$	100	-0,87	50	М16–7Н	115		123		32	36		6,20
55–137	55	$^{-0,030}_{-0,060}$	65	-0,74	32	М12–7Н	137	±0,500	145	±0,500	22	25		3,15
90–220	90	$^{-0,036}_{-0,071}$	100	-0,87	50	М16–7Н	220	±0,575	228	±0,575	32	36		10,3
90–227							227		235					12,2
110–340	110		120		80		340		352	±0,625			3	26,5
130–406	130	$^{-0,043}_{-0,083}$	145	-1,00			406	±0,775	418	±0,775				43,6
150–478	150		165		100		478		490					67,9
150–602							602	±0,875	615	±0,875				85,3
170–672	170		185	-1,15			672	±1,000	685	±1,00				122

2.5.2. Условное обозначение оси должно состоять из краткого наименования изделия, значения размеров d и l, обозначения климатического исполнения и обозначения стандарта.

Пример условного обозначения оси с размерами d = 55 мм, l = 110 мм, климатического исполнения У:

Ось 55-110 У ОСТ 24.

То же, климатического исполнения ХЛ:

Ось 55-110 ХЛ ОСТ 24.

2.5.3. Оси должны быть изготовлены из стали марки:

45 по ГОСТ 1050-74 для климатического исполнения У;

40ХН по ГОСТ 4543-71 для климатического исполнения ХЛ.

2.5.4. После термообработки твердость поверхностей осей должна быть:

НВ 187...217 для стали марки 45;

НВ 223...248 для стали марки 40ХН.

2.5.5. Размер d_1 осей допускается принимать равным диаметру заготовки и при условии $d_1 - d \geq 8$ мм.

2.6. Конструкция и размеры гаек

2.6.1. Конструкция и размеры гаек должны соответствовать указанным на черт.12 и табл.10.

Фаска метрической резьбы диаметра d должна соответствовать ГОСТ 10549-80.

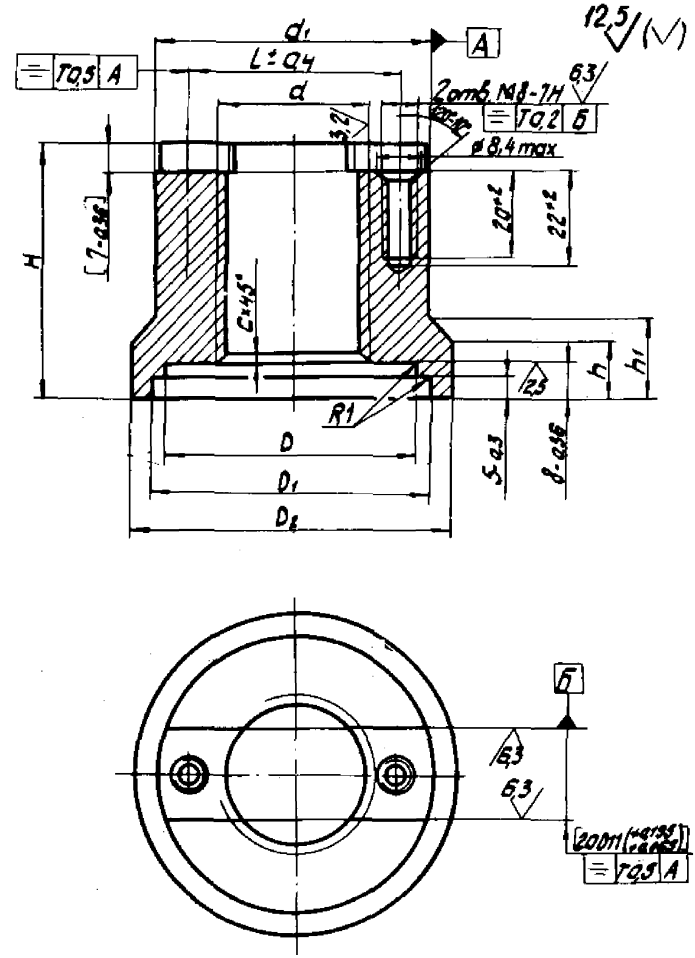
d1
A
L±0,4
d
T0,5 A
2отв. М8-7Н
6,3
T0,2 Б
3,2
ø8,4 max
H
[7-0,36]
20+2
22+2
C×45°
h
h1
2,5
R1
D
D1
D2
5-0,3
8-0,36
Б
6,3
6,3
T0,5 A

Черт.12

Таблица I0

Размеры в мм

Обозначение	d (пред.откл. 7H)	d_1		D		D_1	
		Номин.	Пред. откл. h I4	Номин.	Пред. откл. HII	Номин.	Пред. откл. HI4
33	M33	67		52,5		63	
36	M36	7I	-0,74	60,5		73	+0,74
42	M42	78		65,5	+0,I9	78	
48	M48	82		70,5		82	
52	M52	90		78,5		90	+0,87
56	M56	95	-0,87	95,5		I08	
64	M64	I05		I05,5	+0,22	II8	
70	Трап. 70 x I0	II0		II0,5		I23	
80	Трап. 80 x I0	I20		I25,5		I38	+I,00
90	Трап. 90 x I2	I40		I50,5	+0,25	I63	
I00	Трап.I00 x I2	I60		I60,5		I73	
II0	Трап.II0 x I2	I70	-I,00	I70,5		I83	
I20	Трап.I20 x I6	I80		200,5	+0,29	2I3	+I,I5
I40	Трап.I40 x I6	200	-I,I5	2I5,5		228	

Продолжение табл.10

Обозначение	D_2		H		h		h_1		l	c	Масса, кг
	Номин.	Пред. откл. h 14	Номин.	Пред. откл. JT14	Номин.	Пред. откл. $\pm\frac{JT17}{2}$	Номин.	Пред. откл. $\pm\frac{JT17}{2}$			
33	71	-0,74	58	+0,74	12	±0,90	20	±1,05	50	-	1,10
36	82	-0,87	63						53	-	1,40
42	88		68		14		22		60		1,80
48	92		78						65	-	1,92
52	100		83	+0,87	16		25		70		2,42
56	118		88						75		4,45
64	126	-1,00	98		18		28		85		5,15
70	135		103						90	5,5	6,32
80	148		108		20	±1,05	32	±1,25	100		6,95
90	175		123	+1,00					115		7,85
100	185	-1,15	138		25		36		130	6,5	11,4
110	195		148						140		17,6
120	225		158		30		40		150	9,0	19,8
140	240		183	+1,15					170		26,8

2.6.2 Условное обозначение гайки должно состоять из краткого наименования изделия, значения размера d, обозначения климатического исполнения и обозначения стандарта.

Пример условного обозначения гайки с размером d = 33 мм, климатического исполнения У:

Гайка 33 У ОСТ 24.

То же, климатического исполнения ХЛ:

Гайка 33 ХЛ ОСТ 24.

2.6.3. Обработку по размерам в квадратных скобках производить совместно с крюком.

Детали применять совместно.

2.6.4. Гайки должны быть изготовлены из стали марки:

45 по ГОСТ 1050-74 для климатического исполнения У;

40 ХН по ГОСТ 4543-71 для климатического исполнения ХЛ.

2.6.5. После термообработки твердость поверхностей гаек должна быть:

НВ 187...217 для стали марки 45;

НВ 223...248 для стали марки 40ХН.

2.7. Конструкция и размеры траверс

2.7.1. Конструкция и размеры траверс должны соответствовать указанным на черт.13 и табл.11.

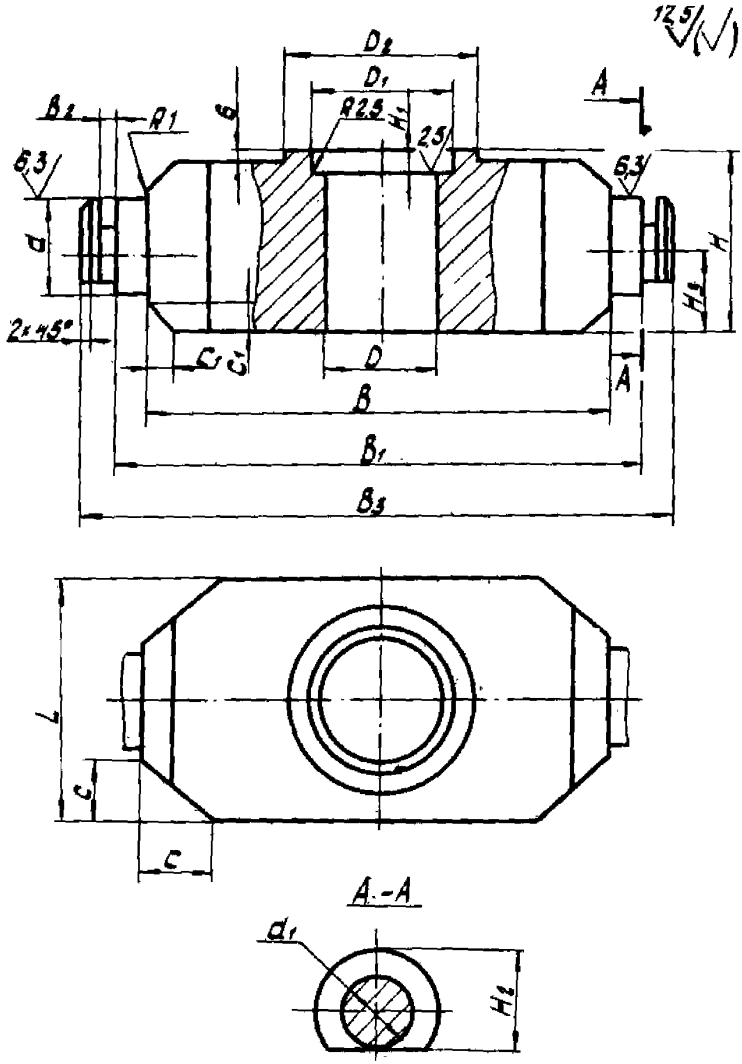
12,5
D2
D1
A
B2
R1
6
R2,5
H1
2,5
6,3
6,3
d
H
H2
2x45°
C
C1
D
A
B
B1
B3
L
c
c
A-A
d1
H2

Черт.13

Таблица II

Размеры в мм

Обозначение	D		D_1		D_2		d	
	Номин.	Пред. откл. H14	Номин.	Пред. откл. H11	Номин.	Пред. откл. h14	Номин.	Пред. откл. h11
37-104	37	+0,62	52,5	+0,19	60	-0,74	28	-0,13
42-104	42		60,5		70		32	-0,16
47-110	47		65,5		75		70	-0,19
52-110	52	+0.74	70,5		80			
47-132	47	+0,62	65,5		75		55	
52-132	52	+0,74	70,5		80			
57-152	57		78,5		88	-0,87	70	
62-152	62		95,5	+0,22	105			
72-152	72		105,5		115		90	-0,22
62-214	62		95,5		105		70	-0,19
72-214	72		105,5		115		90	-0,22
72-222								
77-222	77		110,5		120			
87-246	87	+0,87	125.5	+0,25	135	-1,00	110	
77-182	77	+0,74	110,5	+0,22	120	-0,87		
87-182	87	+0,87	125,5	+0,25	135	-1,00	130	-0,25
102-228	102		150,5		160			
112-228	112		160,5		170			
122-252	122	+1,00	170,5		180		150	
142-376	142		200,5	+0,29	210	-1,15		
152-418	152		215,5		225			

Продолжение табл.11

Обозначение	d_1		H		H_1		H_2	
	Номин.	Пред. откл. h14	Номин.	Пред. откл. JT14	Номин.	Пред. откл. JT14	Номин.	Пред. откл. H14
37-104	18	-0,43	34	-0,62	8	-0,3	23	-0,52
42-104	22	-0,52	39		9		27	
47-110	50	-0,62	79	-0,74	10	-0,36	60	-0,74
52-110			84	-0,87				
47-132	40		79	-0,74			48	
52-132			84	-0,87				
57-152	50		94		12		60	
62-152			104		22	-0,52		
72-162	70	-0,74	154	-1,00	23		80	
62-214	50	-0,62	104	-0,87	22		60	
72-214	70	-0,74	154	-1,00	23		80	
72-222								
77-222			159					
87-246	85	-0,87	164		27		98	-0,87
77-182			159		23			
87-182			164		27			
102-228	100		184	-1,15	34	-0,62	115	-1,00
112-228								
122-252	120		249		35		135	
142-376			244		42			
152-418			279	-1,30	46			

Продолжение табл.11

Обозначение	H_3		B		B_1		B_2	
	Номин.	Пред. откл. $\frac{JT14}{2}$	Номин.	Пред. откл. js 14	Номин.	Пред. откл. js 14	Номин.	Пред. откл. H14
37-104	14	−0,215	88	±0,435	104	±0,435	8	+0,36
42-104	16							
47-110	36	±0,310	94		110		10	
52-110	40							
47-132	36		116		132	±0,500		
52-132	40							
57-152	45		128	±0,500	152			
62-152	50							
72-152	75	±0,370						
62-214	50	±0,310	190	±0,575	214	±0,575	12	+0,43
72-214	75	±0,370						
72-222					222			
77-222	78							
87-246	80		214		246			
77-182	78		150	±0,500	182			
87-182	80							
102-228	90	±0,438	188	±0,575	228			
112-228								
122-252	122	±0,500	212		252	±0,650		
142-376	120	±0,435	316	±0,700	376	±0,700		
152-418	138	±0,500	358		418			

Продолжение табл.11

Обозначение	B_3		L		C	C_1	Масса, кг
	Номин.	Пред. откл. js 14	Номин.	Пред. откл. js 14			
37-104	138	±0,500	110	±0,435	32	-	2,15
42-104							2,55
47-110	148		180	±0,500	45		9,65
52-110							10,4
47-132	170		110	±0,435	12		7;35
52-132							7,75
57-152	190	±0,575	180	±0,500	45	5	15,9
62-152						10	17,7
72-152					32	5	26,5
62-214	250				45	10	26,3
72-214					32	25	39,6
72-222	260	±0,650					39,8
77-222	270					20	41,9
87-246	290						58,4
77-182	228		220	±0,575	45	12	39,6
87-182						5	40,9
102-228	275		260	±0,650	50	12	68,5
112-228						5	67,2
122-252	300		300		56	18	121
142-376	425	±0,775				40	177
152-418	465		340	±0,700	71		235

2.7.2. Условное обозначение траверсы должно состоять из краткого наименования изделия, значения размеров D и B_1, обозначения климатического исполнения и обозначения стандарта.

Пример условного обозначения траверсы с размерами D = 37 мм, B_1 = 104 мм, климатического исполнения У:

Траверса 37-104 У ОСТ 24.

То же, климатического исполнения ХЛ:

Траверса 37-104 ХЛ ОСТ 24.

2.7.3. Траверсы должны быть изготовлены из стали марки:

45 по ГОСТ 1050-74 для климатического исполнения У;

40ХН по ГОСТ 4543-71 для климатического исполнения ХЛ.

2.7.4. После термообработки твердость поверхностей траверс должна быть:

НВ 187...217 для стали марки 45;

НВ 223...248 для стали марки 40ХН.

2.8. Конструкция и размеры стяжек

2.8.1. Конструкция и размеры стяжек должны соответствовать указанным на черт.14 и табл.12.

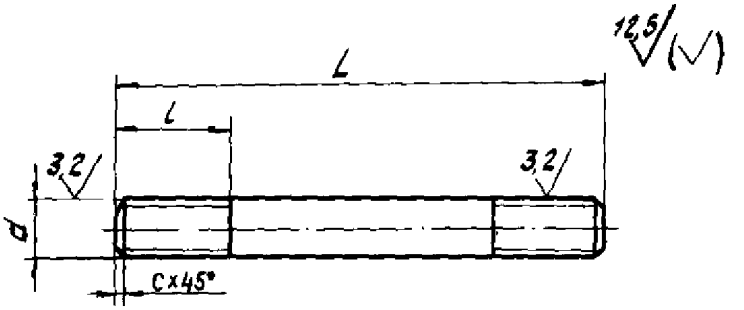

Черт.14

Таблица 12

Размеры в мм

Обозначение	d (пред. откл. 8β)	L		l (пред. откл. +2,0)	C	Масса, кг
		Номин.	Пред. откл. js16			
135	М12	135	±1,25	22	1,6	0,12
160		160				0,14
180		180				0,16
240		240	±1,45			0,21
250		250				0,22
280	М16	280	±1,60	32	2,0	0,44
445		445	±2,00			0,69
510		510	±2,20			0,80
585		585				0,91
710		710	±2,50			1,12
770		770				1,21

2.8.2. Условное обозначение стяжки должно состоять из краткого наименования изделия, значения размера l, обозначения климатического исполнения и обозначения стандарта.

Пример условного обозначения стяжки с размером l = 135 мм, климатического исполнения У:

Стяжка 135 У ОСТ 24.

То же, климатического исполнения ХЛ:

Стяжка 135 ХЛ ОСТ 24.

2.8.3. Стяжки должны быть изготовлены из стали марки:

45 по ГОСТ 1050-74 для климатического исполнения У;

40 ХН по ГОСТ 4543-71 для климатического исполнения ХЛ.

2.9. Конструкция и размеры планок

2.9.1. Конструкция и размеры планок должны соответствовать указанным на черт.15 и табл.13.

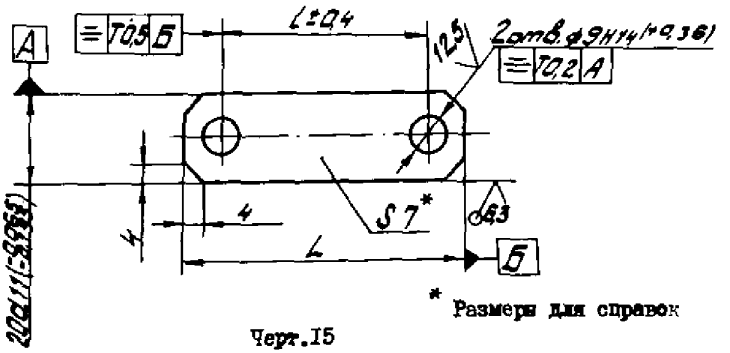

* Размеры для справок

Черт.15

Таблица 13

Размеры в мм

Обозначение	L		l	Масса, кг
	Номин.	Пред. откл. -JT14		
67	67	-0,74	50	0,05
71	71		53	0,06
78	78		60	0,07
82	82	-0,87	65	
90	90		70	0,08
95	95		75	
105	105		85	0,10
110	110		90	0,12
120	120		100	0,14
140	140	-1,00	115	0,15
160	160		130	0,17
170	170		140	0,18
180	180		150	0,19
200	200	-1,15	170	0,20

2.9.2. Условное обозначение планки должно состоять из краткого наименования изделия, значения размера $\angle$, обозначения климатического исполнения и обозначения стандарта.

Пример условного обозначения планки с размером $\angle$ = 67 мм, климатического исполнения У:

Планка 67 У ОСТ 24.

То же, климатического исполнения ХЛ:

Планка 67 ХЛ ОСТ 24.

2.9.3. Планки должны быть изготовлены из листового проката по ГОСТ 19903-74 из стали марки:

09Г2С-12 по ГОСТ 19282-73 для климатического исполнения У;

09Г2С-15 по ГОСТ 19282-73 для климатического исполнения ХЛ.

2.10. Конструкция и размеры обечаек

2.10.1. Конструкция и размеры обечаек должны соответствовать указанным на черт.16 и табл.14.

$\sqrt{}^{25}$ ($\sqrt{}$)

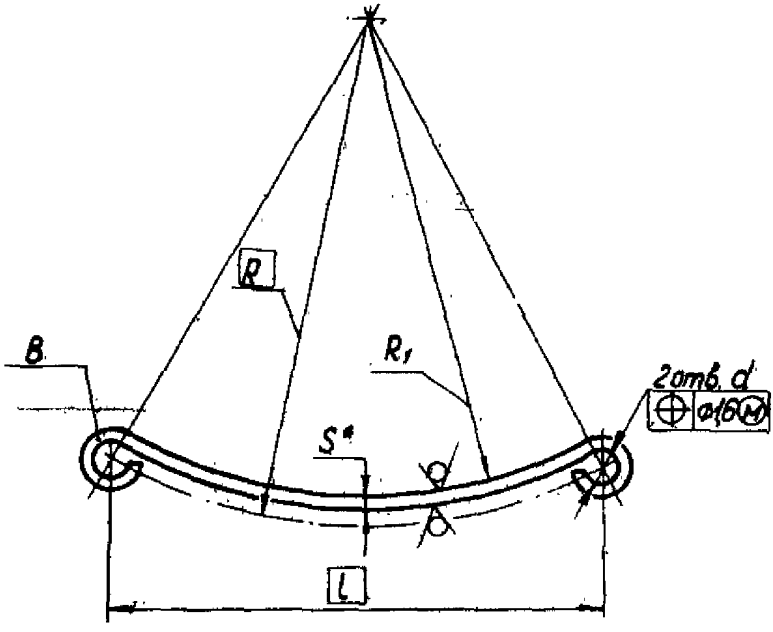

*Размеры для справок

Черт. 16

Таблица 14

Размеры в мм

Обозначение	d (пред. откл. ±0,55)	R	R_1 (пред. откл. ±1,0)	L	B (пред. откл. ±1,25)	Длина развертки	S	Масса, кг
204-94	14	204	194	200	94	292	3	0,64
244-94		244	234	250		345		0,77
294-94		294	284	320		420		0,93
244-100		244	234	230	100	320		0,75
294-100		294	284	300		395		0,93
360-100		360	350	400		502		1,18
204-122		204	194	200	122	292		0,82
244-122		244	234	250		345		0,98
294-122		294	284	320		420		1,20
244-140		244	234	230	140	320		1,04
294-140		294	284	300		395		1,27
360-140		360	350	400		502		1,65
204-202		204	194	180	202	266		1,25
244-202		244	234	230		320		1,51
294-202		294	284	300		395		1,87
360-202		360	350	400		502		2,38
299-226	18	299	285	280	226	402	5	3,56
364-226		364	350	380		510		4,55
249-162		249	235	220	162	335		2,13
299-162		299	285	280		402		2,55
364-162		364	350	380		510		3,22
299-200		299	285	270	200	392		3,07
364-200		364	350	370		500		3,93
420-224		420	406	420	224	550		4,76
470-224		470	456	470		602		5,13
420-328		420	406	420	328	550		7,09
470-370		470	456	470	370	602		8,87
546-370		546	532	550		682		9,82

2.10.2. Условное обозначение обечайки должно состоять из краткого наименования изделия, значения размеров R и B, обозначения климатического исполнения и обозначения стандарта.

Пример условного обозначения обечайки с размерами R = 204 мм, B = 94 мм, климатического исполнения У:

Обечайка 204-94 У ОСТ 24.

То же, климатического исполнения ХЛ:

Обечайка 204-94 ХЛ ОСТ 24.

2.10.3. Обечайки должны быть изготовлены из листового проката по ГОСТ 19903-74 из стали марки:

09Г2С-12 по ГОСТ 19282-73 для климатического исполнения У;

09Г2С-15 по ГОСТ 19282-73 для климатического исполнения ХЛ.

2.11. Конструкция и размеры втулок

2.11.1. Конструкция и размеры втулок должны соответствовать указанным на черт.17 и табл.15.

12,5 (√)

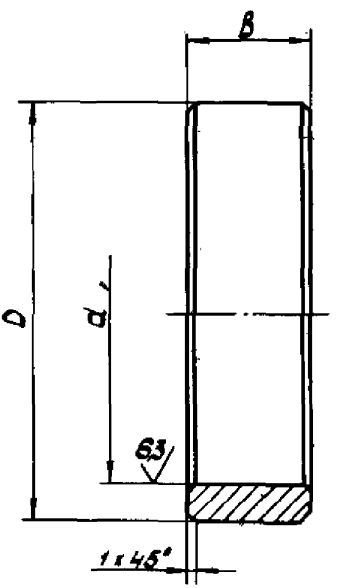

Черт.17

Таблица 15

Размеры в мм

Обозначение	d		D		B (пред. откл. ± 0,165)	Масса, кг
	Номин.	Пред. откл. D 11	Номин.	Пред. откл. h 14		
55	55	+0,290 +0,100	65	-0,74	20	0,15
90	90	+0,340 +0,120	100	-0,87		0,30
130	130	+0,395 +0,145	140	-1,00	30	0,42

2.11.2. Условное обозначение втулки должно состоять из краткого наименования изделия, значения размера d, обозначения климатического исполнения и обозначения стандарта.

Пример условного обозначения втулки с размером d = 55 мм, климатического исполнения УХЛ:

Втулка 55 УХЛ ОСТ 24.

2.11.3. Втулки должны быть изготовлены из стали марки 45 по ГОСТ 1050-74.

2.12. Конструкция и размеры щек

2.12.1. Конструкция и размеры щек должны соответствовать указанным на черт.18 и табл.16.

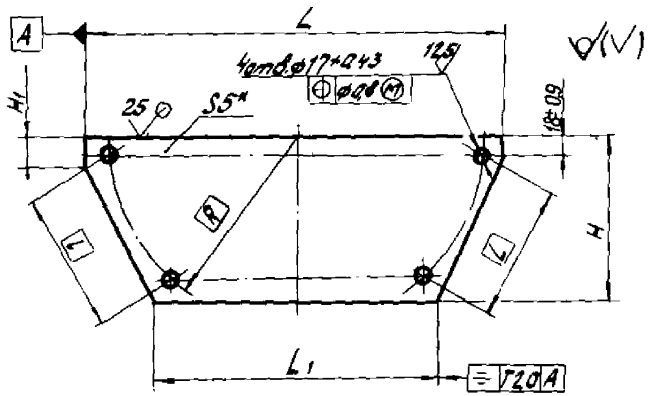

* Размеры для справок

Черт.I8

Таблица I6

Размеры в мм

Обозначение	L		L_1	l	H		H_1	R	Масса, кг
	Номин.	Предельные отклонения js I6			Номин.	Предельные отклонения js I6			
540	540	±2,2	300	220	230	±I,45	40	249	3,94
640	640	±2,5		270	275	±I,60	50	299	5,42
770	770		380	370	350	±I,80	75	364	8,27
880	880	±2,8	420	420	400		I00	420	I0,99
980	980		540	470	440	±2,00		470	I3,7
II30	II30	±3,3	640	550	5I0	±2,20	II0	546	I8,4

2.12.2. Условное обозначение щеки должно состоять из краткого наименования изделия, значения размера $\angle$, обозначения климатического исполнения и обозначения стандарта.

Пример условного обозначения щеки с размером $\angle$ = 540 мм, климатического исполнения У:

Щека 540 У ОСТ 24.

То же, климатического исполнения ХЛ:

Щека 540 ХЛ ОСТ 24.

2.12.3. Щеки должны быть изготовлены из листового проката по ГОСТ 19903-74 из стали марки:

09Г2С-12 по ГОСТ 19282-73 для климатического исполнения У;

09Г2С-15 по ГОСТ 19282-73 для климатического исполнения ХЛ.

2.12.4. Допуск плоскостности поверхностей щек 2 мм на площади 500 х 500 мм.

2.13. Конструкция и размеры обечаек

2.13.1. Конструкция и размеры обечаек должны соответствовать указанным на черт.19 и табл.17.

25 (✓)

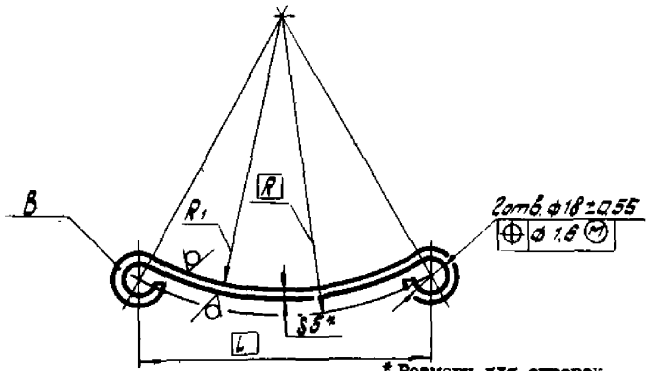

* Размеры для оправок

Черт.19

Таблица 17

Размеры в мм

Обозначение	R	R_1 (пред. откл. ±1,0)	l	B (пред. откл. ±1,25)	Длина развертки	Масса, кг
249-110	249	235	220	110	335	1,43
299-110	299	285	280		402	1,73
364-110	364	350	380		510	2,18
299-125	299	285	270	125	392	1,91
364-125	364	350	370		502	2,45
420-150	420	406	420	150	550	3,22
470-150	470	456	470		602	3,54
420-160	420	406	420	160	550	3,06
470-170	470	456	470	172	602	3,94
546-170	546	532	550		682	4,35

2.I3.2. Условное обозначение обечайки должно состоять из краткого наименования изделия, значения размеров R и B, обозначения климатического исполнения и обозначения стандарта.

Пример условного обозначения обечайки с размерами R = 249 мм, B = II0 мм, климатического исполнения У:

Обечайка 249-II0 У ОСТ 24.

То же, климатического исполнения ХЛ:

Обечайка 249-II0 ХЛ ОСТ 24.

2.I3.3. Предельное отклонение размера B по j_s I4

2.I3.4. Обечайки должны быть изготовлены из листового проката по ГОСТ I9903-74 из стали марки:

09Г2С-I2 по ГОСТ I9282-73 для климатического исполнения У;

09Г2С-I5 по ГОСТ I9282-73 для климатического исполнения ХЛ.

2.I4. Конструкция и размеры болтов и гаек.

2.I4.I. Конструкция и размеры болтов и гаек должны соответствовать указанным в табл.2.

2.I4.2. Болты и гайки должны быть с покрытием 0I толщиной 6 мкм, класса прочности:

6.6, из стали марки 45 по ГОСТ I050-74 для климатического исполнения У;

I0.9, из стали марки 40Х по ГОСТ 4543-7I для климатического исполнения ХЛ.

Для климатического исполнения У допускается изготавливать болты, гайки и шайбы без покрытия.

2.I5. Все детали подвесок допускается изготавливать из других материалов, физико-механические (для климатического исполнения У) и физико-механические и химические (для климатического исполнения ХЛ), свойства которых не ниже, чем для указанных марок сталей.

2.16. Неуказанные предельные отклонения размеров $\pm \frac{IT16}{2}$

2.17. Предельные отклонения масс, указанных в табл.1,3,5-17, не более 3%.

ПРИЛОЖЕНИЕ

Рекомендуемое

СХЕМЫ УСТАНОВКИ КОЛЬЦА, ОГРАНИЧИТЕЛЬНОЙ ПЛАНКИ И ШТЕПСЕЛЬНОЙ МУФТЫ

I. Установка колец рекомендуется для подвесок исполнения I-3, работающих в стесненных условиях, где возможен срез болтов крепления деталей, смонтированных на ось.

2. Примерная схема установки кольца приведена на черт.I.

Обозначениям на черт.I соответствуют:

поз.I - подвеска;

поз.2 - кольцо.

Конструкция и размеры колец должны соответствовать указанным на черт.2 и таблицы.

3. Условное обозначение кольца должно состоять из краткого наименования изделия, значения размера D, обозначения климатического исполнения и обозначения стандарта.

Пример условного обозначения кольца с размером D, равным 70 мм, климатического исполнения У:

Кольцо 70 У ОСТ 24.

То же, климатического исполнения ХЛ:

Кольцо 70 ХЛ ОСТ 24.

4. Примерная схема установки ограничительной планки приведена на черт.I (поз.3).

По условиям компоновки могут быть другие схемы установки ограничительной планки.

5. Примерные схемы установки штепсельной муфты и ее деталей приведены на черт.3.

Обозначениям на черт.3 соответствуют:

поз. I - подвеска;

поз.2 - муфта штепсельная;

поз.3 - хомут крепления штепсельной муфты;

поз.4 - хомут крепления кабеля;

поз.5 - кронштейны крепления конца тросика.

6. Кольцо, ограничительная планка, хомуты и кронштейны должны быть изготовлены из прокатной стали марки:

09Г2С-12 по ГОСТ 19282-73 для климатического исполнения У;

09Г2С-15 по ГОСТ 19282-73 для климатического исполнения ХЛ.

7. Кольцо, ограничительная планка, хомуты и кронштейны должны соединяться с подвеской сваркой.

Места под сварку должны быть зачищены до чистого металла.

Сварные швы по ГОСТ 5264-80.

Электрод УОНИ:

Э3/45-d - 2 по ГОСТ 9466-75 для климатического исполнения У;

Э3/55-d - 3 по ГОСТ 9466-75 для климатического исполнения ХЛ.

Диаметр электрода "d" выбирается изготовителем.

Все швы сварных соединений должны быть зачищены.

Контроль качества сварных соединений должен производиться внешним осмотром и измерением по ГОСТ 3242-79.

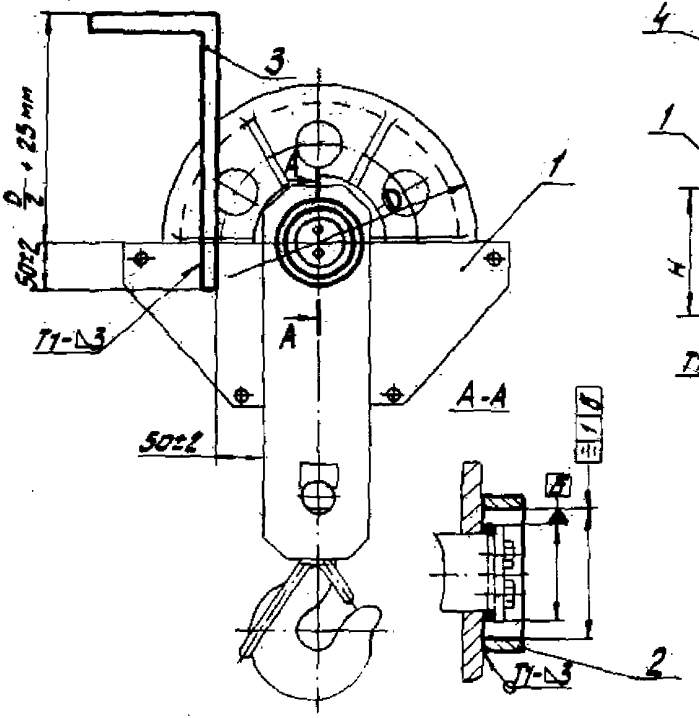

Черт.1

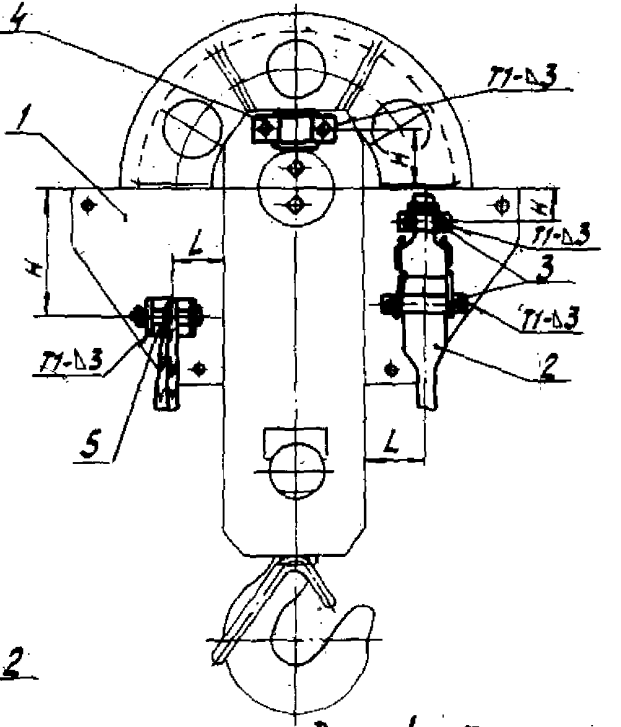

Черт.3

Размеры L и H принимаются по условиям компоновки

25 √(V)

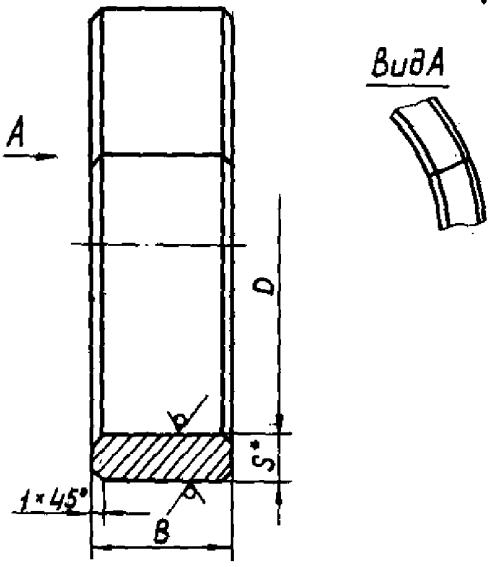

*Размеры для справок

Черт.2

Размеры в мм

Обозначение	D (пред. откл. ± 2,0)	S	B (пред. откл. ±0,65)	Длина развертки*	Масса, кг	Применяемость по диаметру "d" оси (см. табл.2 стандарта)
70	70	5	22	235	0,19	55
110	110		24	361	0,34	90
130	130	28	8	434	0,77	110

П Е Р Е Ч Е Н Ь

документов, на которые даны ссылки в стандарте

Обозначение документа	Номер пункта стандарта
ГОСТ 2.601-68	п.п.2.1.15
ГОСТ 9.402-80	п.п.2.1.10
ГОСТ 12.4.026-76	п.п.2.1.9
ГОСТ 1033-79	п.п.2.1.6
ГОСТ 1050-74	п.п.2.4.4
ГОСТ 1575-75	вводная часть
ГОСТ 2009-55	п.п.2.2.4
ГОСТ 2105-75	п.п.2.4.5
ГОСТ 3242-79	п.п.2.2.8
ГОСТ 3282-74	табл.2
ГОСТ 4543-71	п.п.2.4.4
ГОСТ 5264-80	п.п.2.2.5
ГОСТ 5915-70	табл.2
ГОСТ 6402-70	табл.2
ГОСТ 6627-74	п.п.2.1.2
ГОСТ 6874-75	табл.2
ГОСТ 7796-70	табл.2
ГОСТ 8338-75	табл.2
ГОСТ 9433-80	п.п.2.1.6
ГОСТ 9466-75	п.п.2.2.6
ГОСТ 9650-71	приложение
ГОСТ 10774-80	табл.2
ГОСТ 12840-80	табл.2
ГОСТ 15150-69	вводная часть
ГОСТ 19282-73	п.п.2.3.3
ГОСТ 19903-74	п.п.2.3.3
ОСТ 24.090.01-76	п.п.2.1.9
ОСТ 24.091.08-81	табл.2
СТ СЭВ 1330-78	вводная часть

С О Д Е Р Ж А Н И Е

I. Исполнения..... I
2. Конструкция и размеры..... 2
Приложение. Схемы установки кольца, ограничительной планки и штепсельной муфты..... 66
Перечень документов, на которые имеются ссылки в стандарте..... 70

ЛИСТ РЕГИСТРАЦИИ ИЗМЕНЕНИЙ

Порядковый номер изменения	Номер листов (страниц)				Дата и номер указания об утверждении	Подпись	Дата	Срок введения изменения
	измененных	замененных	новых	аннулированных				

УДК

ИЗМЕНЕНИЕ № I

Группа Г88

ОСТ 24.I9I.08-8I

Подвески крюковые крановые.
Конструкция и размеры.

ОКСТУ 3178

Утверждено и введено в действие
Указанием Министерства тяжелого, энергетического и транспортного машиностроения СССР от 26.04.89 №ВА-002-1/3846

Дата введения с 0I.0I.90г.
Срок действия по 0I.0I.9I

I. Вводная часть. Первый абзац. Заменить слова: "легкого (Л), среднего (С), тяжелого (Т) и весьма тяжелого (ВТ) режимов работы" на "Группы режимов работы IM-3M,4M,5M и 6M по ГОСТ 25835-83".

третий абзац. Заменить ссылку: ГОСТ I575-75 на ГОСТ I575-8I.

2. Чертежи I,2,3,4,5 заменить новыми (СМ.с.2-6).

3. Подпункт 2.I.I. Исключить слова: "узлов и".

4. Таблица I. Графа "Обозначение по стандарту". Заменить обозначения" I-5-6I0 на I-5-630 (3 раза), 2-8-6I0 на 2-8-630 (3 раза), 2-I0-6I0 на 2-I0-630 (3 раза), 3-I2,5-6I0 на 3-I2,5-630 (3 раза), 3-I6-6I0 на 3-I6-630 (3 раза), 4-I6-6I0 на 4-I6-630 (3 раза);

графа "Обозначение по основному конструкторскому документу". Заменить обозначение: ЧУ24.09.24.25I0 на ЧУ24.09.24.25II (3 раза);

графа D. Для обозначений I-5-630, 2-8-630, 2-I0-630,3-I2,5-630, 3-I6-630, 4-I6-630. Заменить размер: 6I0 на 630;

графа d_3. Для обозначений 3-I6-500, 3-I6-630 дополнить размером: II0;

графа B. Заменить размеры: 445 на 460, 5I0 на 520, 585 на 595, 7I0 на 720, 770 на 790;

графа B_4. Заменить размеры: 92 на 97, I06 на III, I30 на I35, I40 на I45, I54 на I59;

графа H. Заменить размеры: 666 на 676, 772 на 787, 872 на 886, 840 на 855, 987 на I00I (2 раза), III7 на II32, 766 на 776, 887 на 902, 940 на 955, I079 на I093, I207 на I222, 977 на 992, II72 на II86, I302 на I3I7, 897 на 907, I072 на I087, II72 на II86, I077 на I092, I2I5 на I229, I345 на I360, III5 на II30 (2 раза), I287 на I30I (2 раза), I4I7 на I432 (2 раза), II87 на I202, I366 на I380, I5II на I526, I57I на I586, I807 на I827, I907 на I927, I9I7 на I937, 2I38 на 2I58, 2283 на 2303;

графа L_1. Заменить размеры: 520 на 540 (8 раз), 750 на 760 (4 раза), 770 на 760 (3 раза), 640 на 620 (3 раза), 980 на 975(2 раза)

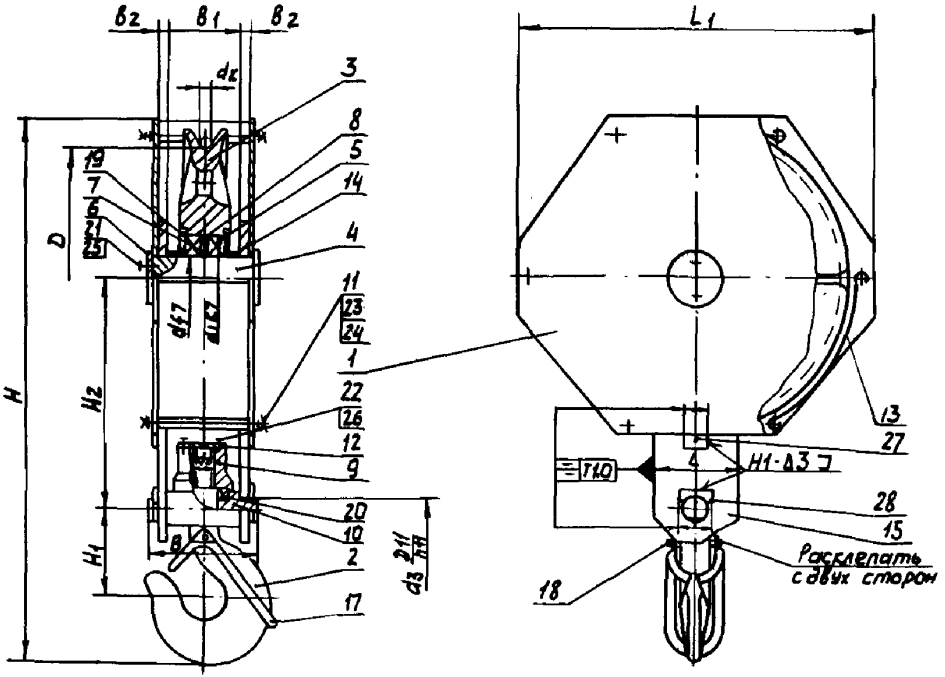

Черт.1

Изменение № 1

ОСТ 24.191.08-81С.2

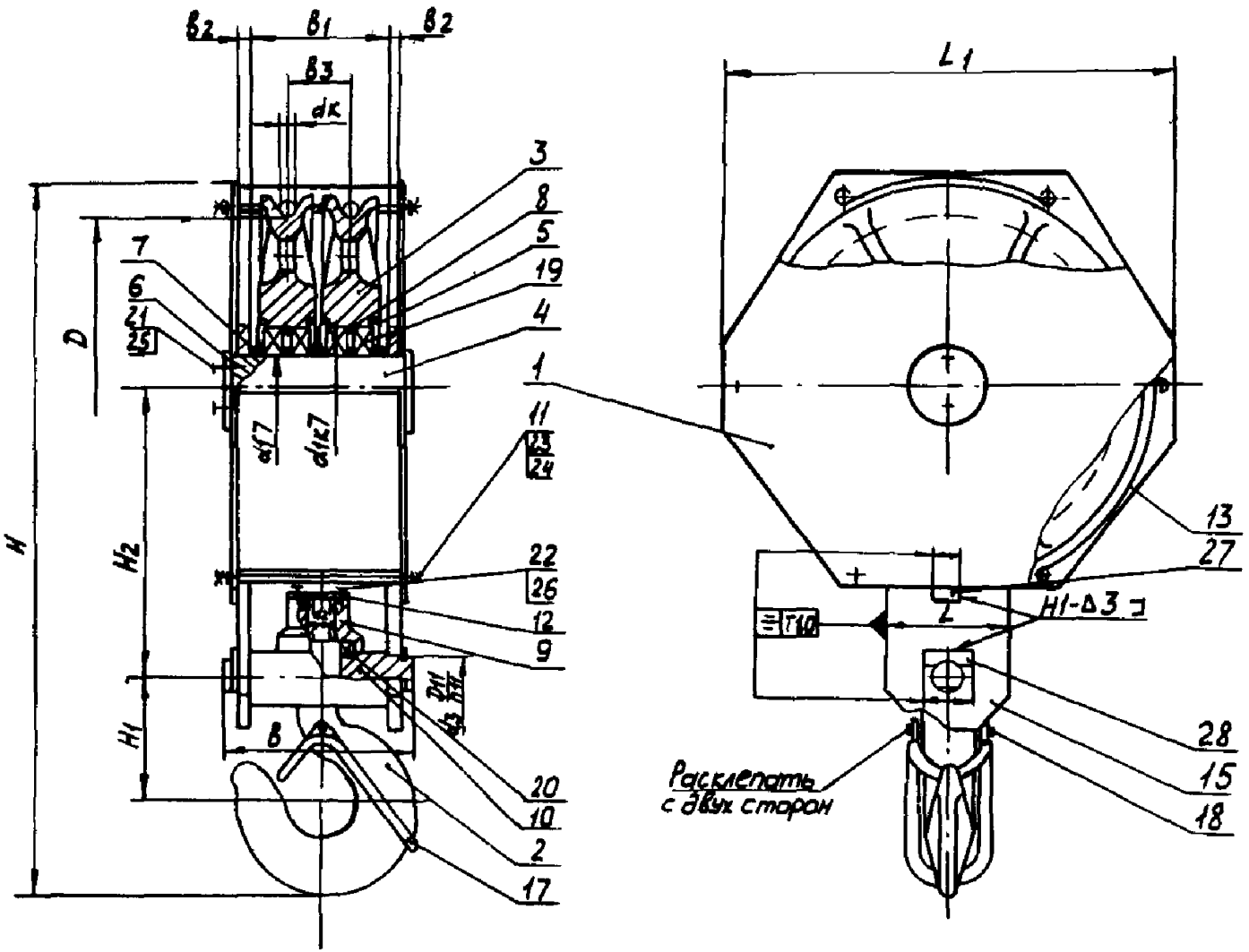

Черт. 2

Изменение №1

ОСТ 24.191.08-81 С.3

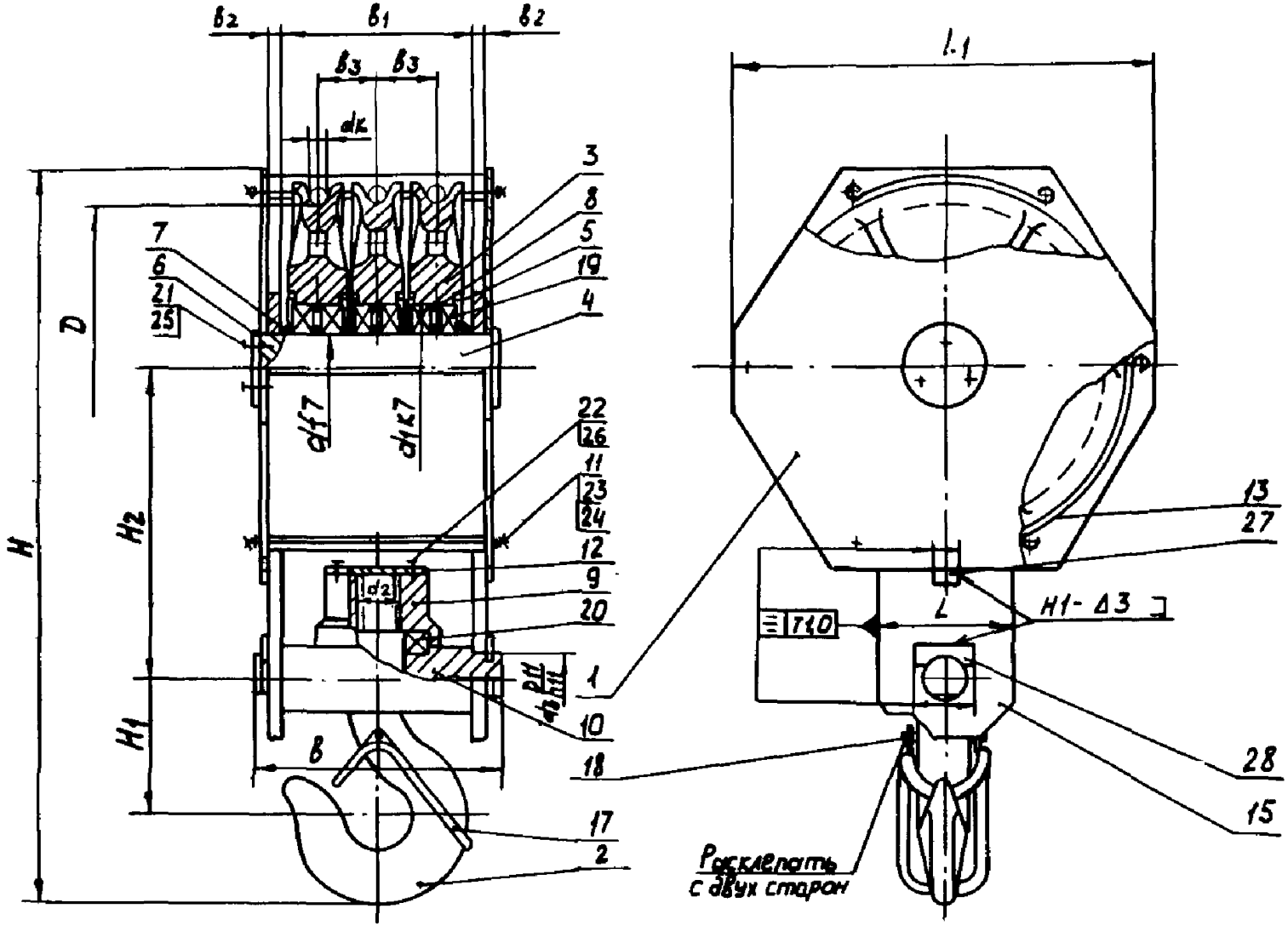

Черт. 3

Изменение №1

ОСТ24.191.08-81 С. 4

Рис. 1

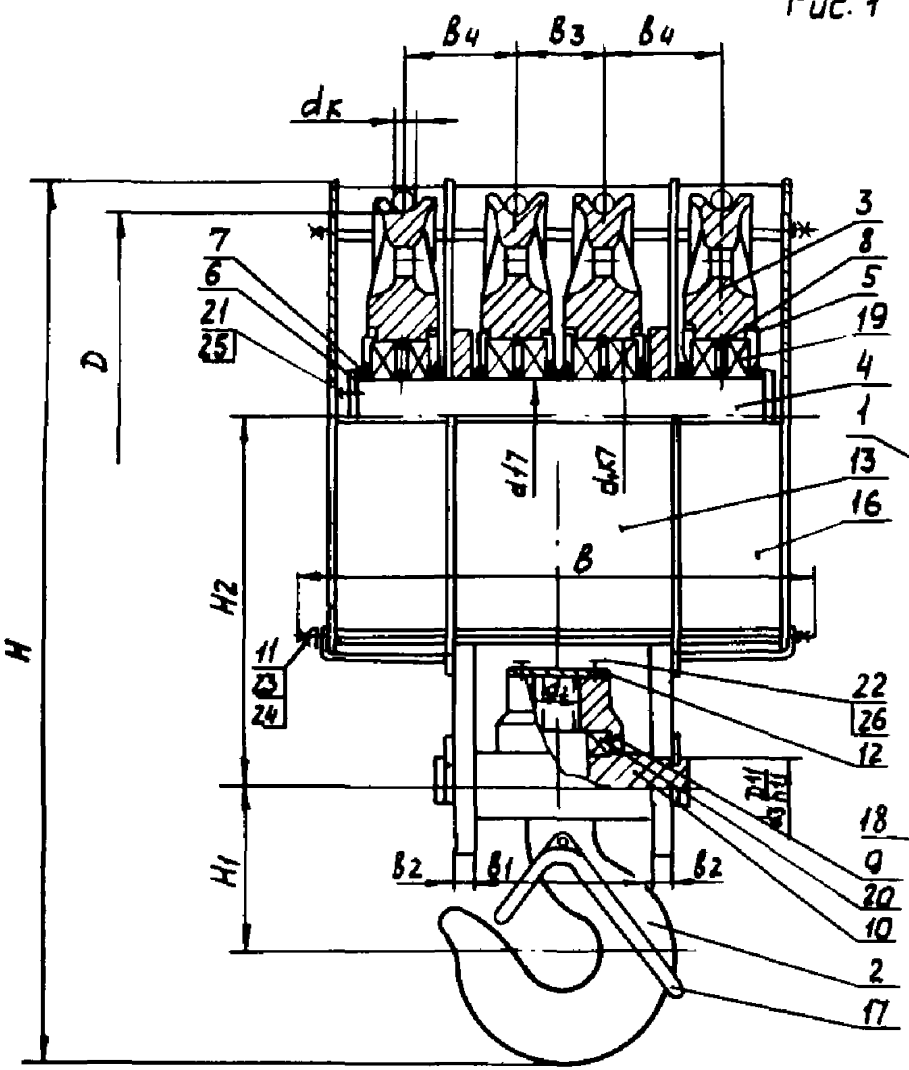
B4
B3
B4
dк
D
H
H2
H1
B
B2
B1
B2
d17
d47
3
8
5
19
4
1
13
16
7
6
21
25
11
23
24
22
26
12
18
9
20
10
2
17

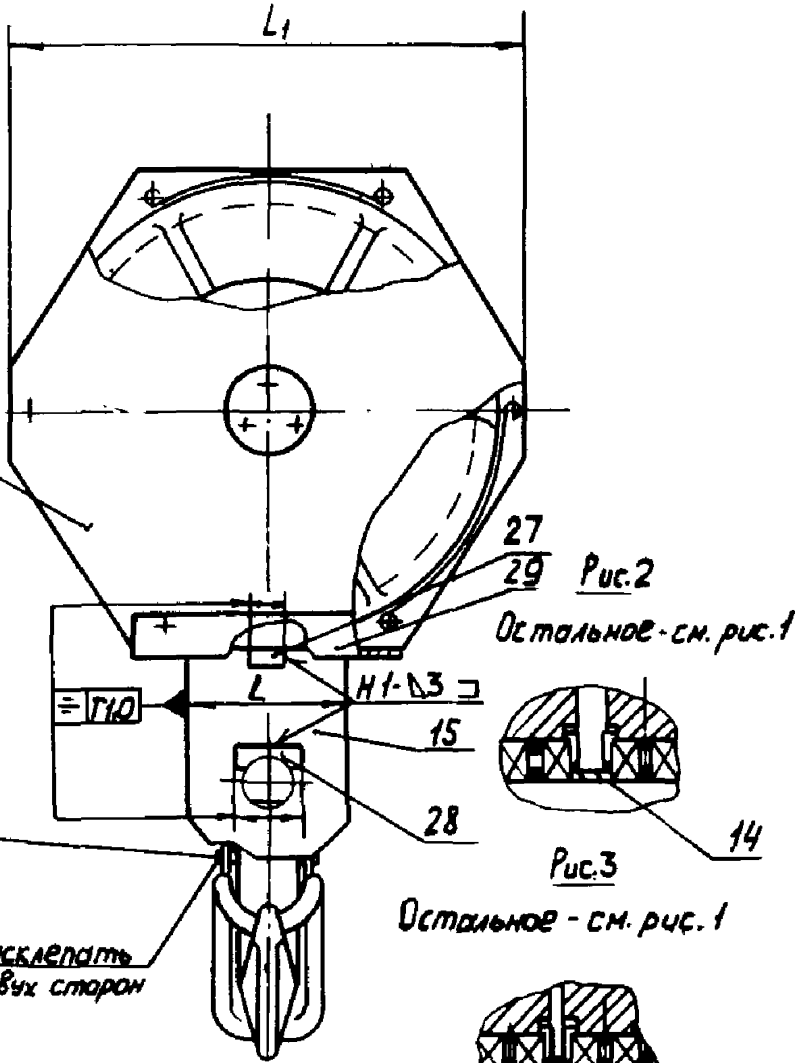
L1
27
29
Рис.2
Остальное - см. рис.1
L
H1-Δ3
Г10
15
28
14
Рис.3
Остальное - см. рис.1
Расклепать с двух сторон
7

Черт.4

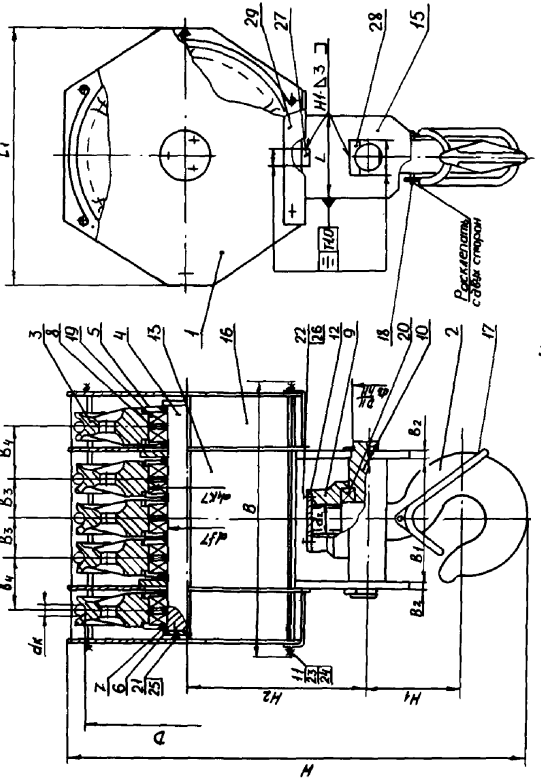
Расклепать с обеих сторон
Черт. 5

графа "Масса, кг". Заменить значения: 36,4 на 40,8, 47,8 на 52,6, 6I,8 на 68,8, 70,6 на 75,2, 90,2 на 96,7, I20 на I32, 6I,3 на 66,9, 84,9 на 88,5, I07 на II5, II6 на I2I, I57 на I62, 2I3 на 223, I29 на I34, I80 на I85, 285 на 247, I45 на I47, I6I на I99, I93 на 235, 205 на 207, 259 на 255, 340 на 338, 308 на 347, 394 на 437, 3I4 на 30I, 368 на 350, 488 на 503, 3I8 на 342, 5I4 на 5I8, 627 на 640, 687 на 67I, I0I6 на I067, II85 на I234, I36I на I396, I963 на I949, 2I53 на 22I8;

наименование графы "Режим работы" заменить на "Группа режима работы";

графа "Группа режима работы". Заменить обозначения: Л; С на IK-5K (I2 раз), Т на 6K-7K (I2 раз), ВТ на 8K (I2 раз);

графа "Диаметр каната (dк)". Заменить значения: I4-I7 на I4-I6,5 (7 раз).

5. Таблица 2. Исключить заголовок граф со словами: "Обозначение", "Сборочной единицы", "детали";

графа "Подвеска крюковая крановая". Заменить обозначения: I-5-6I0 на I-5-630 (6 раз), 2-8-6I0 на 2-8-630 (6 раз), 2-I0-6I0 на 2-I0-630 (6 раз), 3-I2,5-6I0 на 3-I2,5-630 (6 раз), 3-I6-6I0 на 3-I6-630 (6 раз), 4-I6-6I0 на 4-I6-630 (6 раз);

графа "Щека поз.I". Заменить обозначения: 285-55 на 408-55, 330-55 на 492-55, 380-55 на 592-55, 355-90 на 492-90, 420-90 на 592-90, 485-90 на 724-90, 320-55 на 408-55, 370-55 на 492-55, 420-55 на 592-55, 390-90 на 492-90 (2 раза), 440-90 на 592-90, 505-90 на 724-90, 475-90 на 592-90 (2 раза), 540-90 на 724-90, 350-90 на 408-90, 425-90 на 492-90, 430-90 на 492-90 (2 раза), 480-90 на 592-90, 545-90 на 724-90, 490-II0 на 592-II0 (2 раза), 555-II0 на 724-II0 (2 раза), 440-II0 на 492-II0 (2 раза), 5I5-I30 на 592-I30, 595-I30 на 724-I30, 695-I50 на 840-I50, 745-I50 на 940-I50,705-I50 на 840-I50,795-I70 на 940-I70,865-I70 на I090-I70;

графа "Кол." детали поз.I. Для типоразмеров от 4-I6-406 до 5-50-960. Заменить значения: 2 на 4;

наименование графы "Блок ОСТ 24.09I.08-8I поз.3" заменить на "Блок ОСТ 24.I9I.05-82 поз.3";

графа "Блок ОСТ 24.I9I.05-82 поз.3". Заменить обозначения: 336-I00-7,5 на 336-I0-I4(2 раза),406-I00-7,5 на 406-I00-I4(2 раза), 500-I00-7,5 на 500-I00-I4(2 раза),406-I40-9,5 на 406-I40-I6,5(5раз), 500-I40-9,5 на 500-I40-I6,5(4 раза),6I0-I40-9,5 на 630-I40-I8(4раза), 336-I40-7,5 на 336-I40-I4, 406-I40-7,5 на 406-I40-I4,

500-I40-7,5 на 500-I40-I4, 500-I70-9,5 на 500-I70-I6,5 (2 раза), 6I0-I70-9,5 на 630-I70-I8 (2 раза), 406-I70-9,5 на 406-I70-I6,5 (2 раза), 500-200-9,5 на 500-200-I6,5, 6I0-200-9,5 на 6I0-200-I8, 6I0-200-I2,5 на 6I0-200-23, 7I0-270-I2,5 на 7I0-270-23, 8I0-270-I2,5 на 8I0-270-23, 7I0-270-I5,5 на 7I0-270-28, 8I0-3I0-I5,5 на 8I0-3I0-28, 960-3I0-I5,5 на 960-3I0-28;

графа "Ось поз.4". Заменить обозначения: 90-II5 на 90-II7, 55-I37 на 55-I39, 90-227 на 90-228, II0-252 ОСТ 24.09I.08-8I на II0-257, II0-340 на II0-344, I30-406 на I30-4I0, I50-478 на I50-482, I50-602 на I50-606, I70-672 на I70-676;

графа "Кол." детали поз.7 Для типоразмеров от I-3,2-336 до I-5-630, от 2-5-336 до 2-I0-630, от 3-I0-336 до 3-I6-630. Заменить значения: соответственно 2 на I,6 на 5,8 на 7;

графа "Стяжка поз.II". Заменить обозначения: I35 на I45, I60 на I70, I80 на I90, 240 на 250, 250 на 265, 280 на 290, 445 на 460, 5I0 на 520, 585 на 595, 7I0 на 720, 770 на 790;

графа "Кол." детали поз.II. Заменить значения: 4 на 6 (36 раз); продолжение таблицы 2 на стр.I5 заменить новым (см.с.9);

графа "Обечайка поз.I6". Заменить обозначения: 249-II0 на 246-II0 (2 раза), 299-II0 на 296-II0, 364-II0 на 362-II0, 299-I25 на 296-II8, 364-I25 на 362-II8, 420-I50 на 420-I40, 470-I50 на 470-I40, 420-I60 на 420-I40, 470-I70 на 470-I55, 546-I70 на 546-I55;

графа "Кол." детали поз.I6. Заменить значения: 4 на 6 (I2 раз);

графа "Гайка ГОСТ 59I5-70 поз.23". Для типоразмеров от 3-I6-500 до 4-20-500. Заменить обозначение: МI6 на МI2;

графа "Кол." детали поз.23. Заменить значения: 8 на I2 (36 раз);

графа "Шайба ГОСТ 6402-70 поз.24" Для типоразмеров от 3-I6-500 до 4-20-500. Заменить обозначение: I6.65Г.029 на I2.65Г.029;

графа "Кол." детали поз.24. Заменить значения: 8 на I2 (36 раз);

таблицу 2 дополнить графами (см.с.I0).

Продолжение табл.2

Подвеска крюковая крановая	Обечайка поз.I3	Кол.	Втулка поз.I4	Кол.	Планка поз.I5	Кол.
I-3,2-336	204-I06	3	55	2	385-8	2
I-3,2-406	246-I06	3		2	425-8	2
I-3,2-500	296-I06	3		2	475-8	2
I-5-406	246-II2	3	90	2	505-8	2
I-5-500	296-II2	3		2	575-8	2
I-5-630	362-II2	3		2	640-8	2
2-5-336	204-I34	3	—	—	440-8	2
2-5-406	246-I34	3			490-8	2
2-5-500	296-I34	3			540-8	2
2-8-406	246-I54	3			460-I2	2
2-8-500	296-I54	3			620-I2	2
2-8-630	362-I54	3			690-I2	2
2-I0-406	246-I54	3			460-I2	2
2-I0-500	296-I54	3			660-I2	2
2-I0-630	362-I54	3			720-I2	2
3-I0-336	204-2I6	3			530-I2	2
3-I0-406	246-2I6	3			605-I2	2
3-I0-500	296-2I6	3			660-I2	2
3-I2,5-406	246-224	3			620-I6	2
3-I2,5-500	296-224	3			570-I6	2
3-I2,5-630	362-224	3			730-I6	2
3-I6-406	246-224	3			620-I6	2
3-I6-500	296-248	3			7I0-I6	2
3-I6-630	362-248	3			780-I6	2
4-I6-406	246-I84	3			660-I6	2
4-I6-500	296-I84	3			7I0-I6	2
4-I6-630	362-I84	3			780-I6	2
4-20-406	246-I84	3			660-I6	2
4-20-500	296-230	3	I30	I	780-20	2
4-20-6I0		3		I		2
4-32-6I0	362-230	3		I	860-20	2
4-32-7I0	420-254	3	—	—	I000-20	2
4-32-8I0	470-254	3			I050-20	2
5-50-7I0	420-378	3			I0I0-30	2
5-50-8I0	470-420	3			II40-30	2
5-50-960	546-420	3			I2I0-30	2

Подвеска крюковая крановая	Накладка поз.27	Кол.	Осадержатель поз.28	Кол.	Гнутик поз.29	Кол.
I-3,2-336	60	2	36	2	—	—
I-3,2-406		2		2		
I-3,2-500		2		2		
I-5-406		2	7I	2		
I-5-500		2		2		
I-5-630		2		2		
2-5-336		2	55	2		
2-5-406		2		2		
2-5-500		2		2		
2-8-406		2	7I	2		
2-8-500		2		2		
2-8-630		2		2		
2-I0-406		2		2		
2-I0-500		2	90	2		
2-I0-630		2		2		
3-I0-336		2	7I	2		
3-I0-406		2	90	2		
3-I0-500		2		2		
3-I2,5-406		2		2		
3-I2,5-500		2		2		
3-I2,5-630		2		2		
3-I6-406		2		2		
3-I6-500		2	II0	2		
3-I6-630		2		2		
4-I6-406		2		2	290-I20	2
4-I6-500		2		2	325-I20	2
4-I6-630		2		2	390-I20	2
4-20-406		2		2	290-I20	2
4-20-500		2		2	325-I28	2
4-20-6I0		2	I30	2	390-I28	2
4-32-6I0		2		2		2
4-32-7I0		2		2	450-I50	2
4-32-8I0		2	I50	2	500-I50	2
5-50-7I0		2		2	450-I50	2
5-50-8I0		2		2	500-I65	2
5-50-960		2		2	575-I65	2

6. Подпункт 2.I.6. Исключить слова: "профиль ручья блоков".

7. Подпункт 2.I.9. Исключить слова" "и профиля ручья блоков"

8. Подпункт 2.I.I7. Заменить слова: "Дальневосточный филиал ВНИИПТМАШ" на "КБ (г.Артем) ПО "Востокподъемтрансмаш".

9. Пункт 2.I. дополнить подпунктами 2.I.I8-2.I.20: "2.I.I8. Места под сварку должны быть зачищены до чистого металла. Сварные швы по ГОСТ 5264-80. Электрод типа Э50А ГОСТ 9467-75.

2.I.I9. Все швы сварных соединений должны быть зачищены.

2.I.20. Контроль качества сварных соединений должен производиться внешним осмотром и измерением по ГОСТ 3242-79".

I0. Подпункт 2.2.I. Второе предложение исключить.

II. Черт.6 заменить новым (см.с.I2).

I2. Таблицу 3 заменить новой (см.с.I3-I4).

I3. Таблицу 4 исключить.

I4. Подпункт 2.2.2. Заменить: обозначение Н на D (2 раза), значение 285 на 408 (3 раза).

I5. Подпункты 2.2.3-2.2.8 исключить.

I6. Пункт 2.3. изложить в новой редакции: "Конструкция и размеры планок и оседержателей".

I7. Подпункт 2.3.I изложить в новой редакции: "Конструкция и размеры планок и оседержателей должны соответствовать указанным:

для планок на черт.7 и табл.5;

для оседержателей на черт.9 и табл.7".

I8. Черт.7 заменить новым (см.с.I5).

I9. Таблицу 5 заменить новой (см.с.I6-I7).

20. Чертеж 8 и таблицу 6 исключить.

2I. Подпункт 2.3.2 изложить в новой редакции: "Условное обозначение планки и оседержателя должно состоять из краткого наименования изделия, значения размеров (Н и S - планки, L - оседержателя), обозначения климатического исполнения и обозначения стандарта.

Пример условного обозначения планки с размерами Н=385 мм, S=8 мм, климатического исполнения У:

Планка 385-8У ОСТ 24.I9I.08-8I.

То же, климатического исполнения ХЛ:

Планка 385-8ХЛ ОСТ 24.I9I.08-8I.

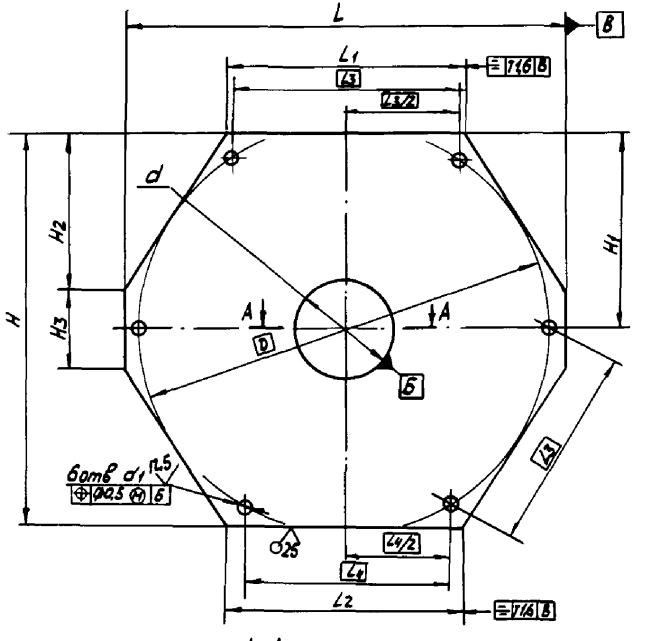

А-А

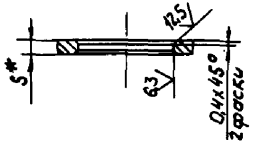

* Размеры для справок

Черт. 6

Таблица 3

Размеры в мм

Обозначение	H		H_1		H_2		H_3		L		L1		L2		L3
	Номин.	Пред. откл. h14	Номин.	Пред. откл. $\pm\frac{IT16}{2}$	Номин.	Пред. откл. $\pm\frac{IT16}{2}$	Номин.	Пред. откл. $\pm\frac{IT16}{2}$	Номин.	Пред. откл. I4	Номин.	Пред. откл. $\pm\frac{IT16}{2}$	Номин.	Пред. откл. $\pm\frac{IT16}{2}$	
408-55	390	-1,40	200	±1,45	180	±1,25	40	±0,80	440	-1,55	210	±1,45	240	±1,45	200
408-90															
492-55	475	-1,55	245		225	±1,45			540	-1,75	250		300		238
492-90															
492-110															
592-55	575	-1,75	295	±1,60	255	±1,60	80	±0,95	620		300	±1,60	360	±1,80	296
592-90															
592-110															
592-130															
724-90	705	-2,00	360	±1,80	320	±1,80			760	-2,00	380	±1,80	440	±2,00	362
724-110															
724-130															
840-150	820	-2,30	420	±2,00	340		160	±1,25	880	-2,30	400	±2,00	480	±2,2	420
940-150	920		470		390				975		500		550		470
940-170															
1090-170	1070	-2,60	545	±2,20	465	±2,0			1130	-2,60	590	±2,20	695	±2,50	546

Продолжение табл.3

Обозначение	L_4	D	d		d_1 (пред. откл. +0,43)	S	Масса, кг
			Номин.	Пред. откл. II			
408-55	2I0	408	55	+0,290 +0,I00	I3	3	3,I0
408-90			90	+0,340 +0,I20			3,04
492-55	260	488	55	+0,290 +0,I00			4,6I
492-90			90	+0,340			4,52
492-II0			II0	+0,I20		5	7,42
592-55	296	588	55	+0,290 +0,I00		3	6,6I
592-90			90	+0,340			6,52
592-II0			II0	+0,I20		5	I0,7
592-I30			I30	+0,395 +0,I45			I0,6
724-90	362	728	90	+0,340		3	9,8
724-II0			II0	+0,I20		5	I6,3
724-I30			I30	+0,395	I7		I6,I
840-I50	420	840	I50	+0,I45			2I,8
940-I50	470	940	I50				27,9
940-I70			I70				27,7
I092-I70	546	I092	I70				37,5

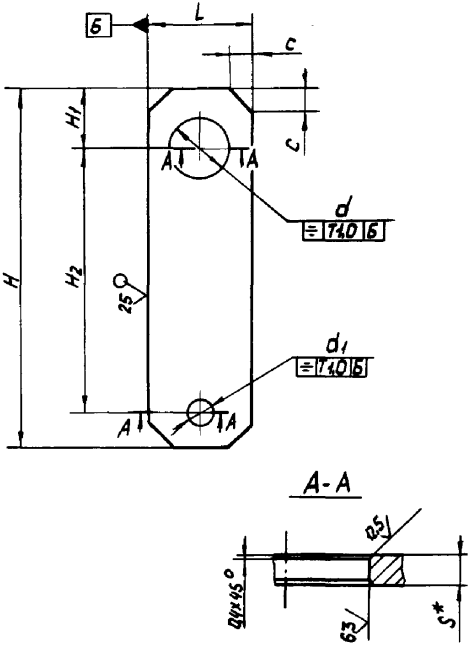

Черт. 7

Таблица 5

Размеры в мм

Обозначение	H		H1 (пред. откл. ±0,8)	H2 (пред. откл. ±0,2)	L	
	Номин.	Пред. откл. h14			Номин.	пред. откл. h14
385-8	385	-I,40	55	285	II0	-0,87
425-8	425	-I,55		330		
475-8	475			380		
505-8	505	-I,75	90	355	I80	-I,00
575-8	575			420		
640-8	640	-2,00		485		
440-8	440	-I,55	55	320	II0	-0,87
490-8	490			370		
540-8	540	-I,75		420		
460-I2	460	-I,55	90	390	I80	-I,00
620-I2	620	-I,75		440		
690-I2	690	-2,00		505		
660-I2	660			475		
720-I2	720			540		
530-I2	530	-I,75		350		
605-I2	605			425		
620-I6	620			430		
570-I6	570			480		
730-I6	730	-2,00		545		
7I0-I6	7I0		II0	490	220	-I,I5
780-I6	780			555		
660-I6	660			440		
780-20	780		I30	5I5	260	-I,30
860-20	860	-2,30		595		
I000-20	I000	-2,60	I50	695	300	
I050-20	I050			745		
I0I0-30	I0I0			705		
II40-30	II40		I70	795	340	-I,40
I2I0-30	I2I0			865		

Продолжение табл.5

Обозначение	d		d_1		c	S	Масса, кг
	Номин	Пред. откл. DII	Номин.	Пред. откл. DII			
385-8	55	+0,290 +0,I00	28	+0,I95 +0,065	25	8	2,39
425-8			32	+0,240 +0,080			2,66
475-8							3,00
505-8	90	+0,340 +0,I20	70	+0,290 +0,I00	40		4,87
575-8							5,66
640-8							6,39
440-8	55	+0,290 +0,I00	55		25		2,66
490-8							3,00
540-8							3,35
460-I2	90	+0,340 +0,I20	70		40	I2	6,54
620-I2							9,25
690-I2							I0,4
660-I2			90	+0,340 +0,I20			9,69
720-I2							I0,7
530-I2			70	+0,290 +0,I00			7,72
605-I2			90	+0,340 +0,I20			8,67
620-I6						I6	I2,0
570-I6							I0,9
730-I6							I4,5
710-I6	I10		I10		50		I6,6
780-I6							I8,5
660-I6							I5,2
780-20	I30	+0,395 +0,I45	I30	+0,395 +0,I45	60	20	26,5
860-20							29,8
I000-20	I50		I50		7I		40,0
I050-20							42,3
I0I0-30	I70				90	30	60,7
II40-30							77,9
I2I0-30							83,6

Оседержателя с размером L=36 мм, климатического исполнения У;
Оседержатель 36У ОСТ 24.I9I.08-8I
То же, климатического исполнения ХЛ:
Оседержатель 36 ХЛ ОСТ 24.I9I.08-8I

22. Подпункт 2.3.3. Заменить слова: "Детали щек" на "планки и оседержатели".

23. Подпункт 2.3.4. Заменить слова: "Деталей щек" на "планок и оседержателей".

24. Чертеж II. Размеры фаски: "I,05d_3" и "I20°-I0°" заменить на размер "Cx45°".

25. Таблицу 9 заменить новой (см.с.I9).

26. Чертеж I2. Размеры фаски: "$\varnothing$ 8,4 *max*" и "I20°-I0°" заменить на размер "Ix45°".

27. Таблицу I2 заменить новой:

Таблица I2

Размеры в мм

Обозначение	d (пред. откл. 8g)	L		l (пред. откл. +2,0)	C	Масса, кг
		Номин.	Пред. откл. h14			
I45	M12	I45	-I,00	22	I,6	0,I3
I70		I70				0,I5
I90		I90				0,I7
250		250	-I,I5			0,22
265		265	-I,30			0,24
290		290				0,26
460		460	-I,55			0,4I
520		520				0,45
595	M16	595	-I,75	32	2,0	0,94
720		720				I,I4
790		790	-2,00			I,25

Таблица 9

Размеры в мм

Обозначение	d		d_1		d_2	d_3	l		l_1		l_2 (пред. откл. +2,0)	l_3 (пред. откл. +2,0)	c	n, шт.	Масса, кг
	Номин	Пред. откл. f 7	Номин	Пред. откл. h I4			Номин	Пред. откл. ±IT14/2	Номин.	Пред. откл. Js I4					
55-II0	55	$^{-0,030}_{-0,060}$	65	-0,74	32	MI2-7H	II0	±0,435	II8	+0,435	22	25	I,6		2,23
90-II7	90	$^{-0,036}_{-0,07I}$	I00	-0,87	50	MI6-7H	II7		I25	+0,5	32	36	2		6,22
55-I39	55	$^{-0,030}_{-0,060}$	65	-0,74	32	MI2-7H	I39	±0,5	I47		22	25	I,6	2	2,76
90-220	90	-0,036	I00	-0,87	50	MI6-7H	220	±0,575	228	±0,575	32	36	2	3	II,4
90-228							228		236						II,8
II0-257	II0	-0,07I	I20		80		257	±0,65	269	±0,65					20,I
II0-344							344	±0,7	356	±0,7					26,6
I30-4I0	I30	-0,043 -0,083	I45	-I,0			4I0	±0,775	422	±0,775					44,I
I50-482	I50		I65		I00		482		494						68,7
I50-606							606	±0,875	620	±0,875					86,3
I70-676	I70		I85	I,I5			676	±I,0	690	±I,0					I23,2

ИЗМЕНЕНИЕ № I

ОСТ 24.I9I.08-8I с.I9

28. Подпункт 2.8.2. Заменить размер: I35 на I45 (3 раза).

29. Чертеж I6. Заменить обозначения: [R] на R^* [l] на l. Позиционный допуск [⌖ Ø I,6 M] исключить.

30. Таблицу I4 заменить новой (см.с.2I).

3I. Подпункт 2.I0.2. Заменить размер: 94 на I06 (3 раза).

32. Пункт 2.I2 исключить.

33. Чертеж I8, таблицу I6 исключить.

34. Чертеж I9. Заменить обозначения: [R] на R^*, [l] на l. Позиционный допуск [⌖ Ø I,6 M] исключить.

35. Таблицу I7 заменить новой.

Таблица I7

Размеры в мм

Обозначение	R	R_1 (пред. откл. ± I,0)	l	B (пред. откл. -I,0)	Длина развертки*	d (пред. откл. ±0,55)	Масса, кг
246-II0	246	234	238	II0	335	I4	I,45
296-II0	296	284	296		396		I,7I
362-II0	362	350	362		465		2,0I
296-II8	296	284	296	II8	396		I,83
362-II8	362	350	362		465		2,I5
420-I40	420	406	420	I40	544	I8	2,99
470-I40	470	456	470		596		3,28
470-I55				I55	596		3,63
546-I55	546	532	546		675		4,II

Таблица I4

Размеры в мм

Обозначение	d (пред. откл. ±0,55)	R	R_1 (пред. откл. ±I,0)	l (пред. откл. ±I,0)	B (пред. откл. -I,3)	Длина развертки	S	Масса, кг
204-I06		204	I94	200		287		0,72
246-I06		246	236	238	I06	326		0,8I
296-I06		296	286	296		387		0,97
246-II2		246	236	238		326		0,84
296-II2		296	286	296	II2	387		I,02
362-II2		362	352	362		456		I,2
204-I34		204	I94	200		287		0,9I
246-I34		246	236	238	I34	326		I,03
296-I34		296	286	296		387		I,22
246-I54		246	236	238		326	3	I,I8
296-I54	I4	296	286	296	I54	387		I,4
362-I54		362	352	362		456		I,65
204-2I6		204	I94	200		287		I,46
246-2I6		246	236	238	2I6	326		I,66
296-2I6		296	286	296		387		I,97
246-224		246	236	238		326		I,72
296-224		296	286	296	224	387		2,04
362-224		362	352	362		456		2,4I
296-248		296	284	296	248	396		3,86
362-248		362	350	362		465		4,53
246-I84		246	234	238		335		2,43
296-I84		296	284	296	I84	396		2,86
362-I84		362	350	362		465		3,36
296-230		296	284	296	230	396	5	3,58
362-230		362	350	362		465		3,99
420-254		420	406	420	254	544		5,4I
470-254	I8	470	456	470		596		5,94
420-378		420	406	420	378	544		8,06
470-420		470	456	470	420	596		9,82
546-420		546	532	546		676		II,I

36. Подпункт 2.I3.2. Заменить размер: 249 на 246 (3 раза).

37. Подпункт 2.I3.3 исключить.

38. Стандарт дополнить пунктом - 2.I8:

"2.I8. Конструкция и размеры накладок

2.I8.I. Конструкция и размеры накладок должны соответствовать указанным на черт.20:

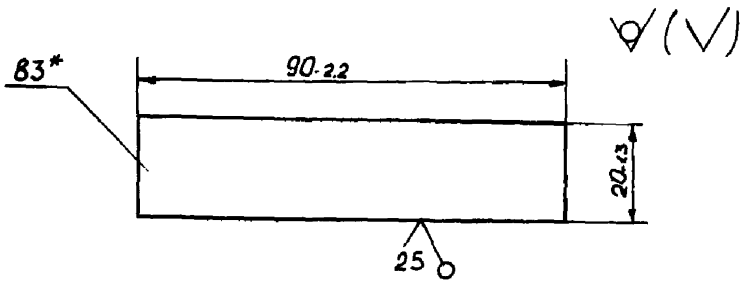

Черт. 20

2.I8.2. Условное обозначение накладки должно состоять из краткого наименования изделия, размера длины, обозначения климатического исполнения и обозначения стандарта.

Пример условного обозначения накладки длиной 90 мм, климатического исполнения У:

Накладка 90У ОСТ 24.I9I.08-8I.

То же, климатического исполнения ХЛ:

Накладка 90 ХЛ ОСТ 24.I9I.08-8I.

2.I8.3. Накладка должна быть изготовлена из листового проката по ГОСТ I9903-74 из стали марки:

09Г2С-I2 по ГОСТ I9282-73 для климатического исполнения У;

09Г2С-I5 по ГОСТ I9282-73 для климатического исполнения ХЛ.

2.I8.4. Масса накладки - 0,05кг".

39. Стандарт дополнить пунктом - 2.I9:

"2.I9. Конструкция и размеры гнутиков.

2.I9.I. Конструкция и размеры гнутиков должны соответствовать указанным на черт.2I и табл.I8 (см.с.23).

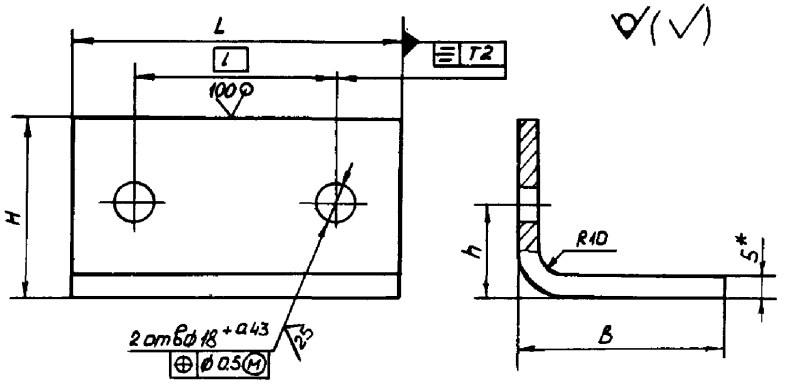

* Размеры для справок

Черт. 2I

Таблица I8

Размеры в мм

Обозначение	L (пред. откл. -I,4)	l	H	h	B (пред. откл. -I,0)	Длина развертки*	Масса, кг
290-I20	290	260	55	40	I20	I64	I,87
325-I20	325	296					2,I
390-I20	390	362	65	50		I74	2,68
325-I28	325	296	55	40	I28	I72	2,2
390-I28	390	362	65	50		I82	2,8
450-I50	450	420	75	60	I50	2I4	3,78
500-I50	500	470					4,2
500-I65					I65	229	4,5
575-I65	575	546	85	70		239	5,5

2.I9.2. Условное обозначение гнутика должно состоять из краткого наименования изделия, значения размеров L и B, обозначения климатического исполнения и обозначения стандарта.

Пример условного обозначения гнутика с размерами L =290 мм, B=I20 мм, климатического исполнения У:

Гнутик 290-I20 У ОСТ 24.I9I.08-87.

То же, климатического исполнения ХЛ:

Гнутик 290-I20 ХЛ ОСТ 24.I9I.08-87.

2.I9.3. Гнутики должны быть изготовлены из листового проката по ГОСТ I9903-74 из стали марки:
09Г2С-I2 по ГОСТ I9282-73 для климатического исполнения У;
09Г2С-I5 по ГОСТ I9282-73 для климатического исполнения ХЛ".

40. Приложение. Чертеж I и чертеж 3 заменить новыми (см.с.25).

4I. Таблицу "Перечень документов, на которые даны ссылки в стандарте", заменить на "Ссылочные нормативно-технические документы".

42. Содержание. Заменить слова: "Перечень документов, на которые даны ссылки в стандарте" на "Ссылочные нормативно-технические документы".

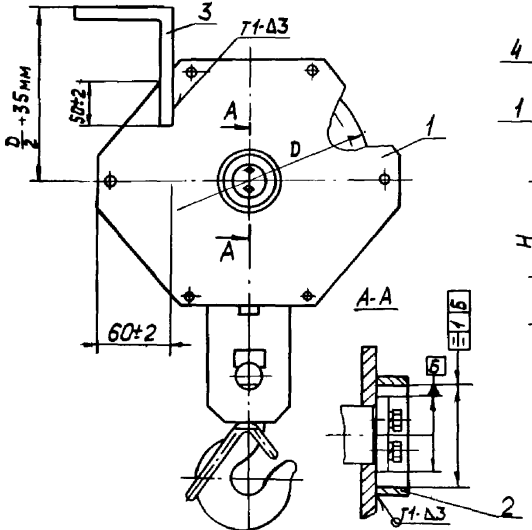

Черт. 1

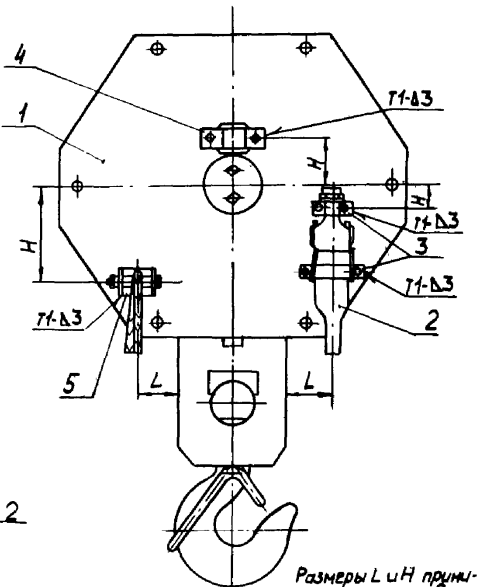

Черт. 3

Размеры L и H принимаются по условиям компоновки

Изменение №1

ОСТ24.191.08-87 С.25

ССЫЛОЧНЫЕ НОРМАТИВНО-ТЕХНИЧЕСКИЕ ДОКУМЕНТЫ

Обозначение НТД, на который дана ссылка	Номер пункта, подпункта, перечисления, приложения
ГОСТ 2.60I-68	2.I.I5
ГОСТ 9.402-80	2.I.I0
ГОСТ I2.4.026-76	2.I.9
ГОСТ I033-79	2.I.6
ГОСТ I050-74	2.4.4
ГОСТ I575-8I	вводная часть
ГОСТ 2I05-75	2.4.5
ГОСТ 3242-79	2.I.20
ГОСТ 3282-74	табл.2
ГОСТ 4543-7I	2.4.4
ГОСТ 5264-80	2.I.I8
ГОСТ 59I5-70	табл.2
ГОСТ 6402-70	табл.2
ГОСТ 6627-74	2.I.2
ГОСТ 6874-75	табл.2
ГОСТ 7796-70	табл.2
ГОСТ 8338-75	табл.2
ГОСТ 9433-80	2.I.6
ГОСТ 9467-75	2.I.I8
ГОСТ I0549-80	2.6.I
ГОСТ I0774-80	табл.2
ГОСТ I2840-80	2.I.2
ГОСТ I5I50-69	вводная часть
ГОСТ I9282-73	2.3.3
ГОСТ I9903-74	2.3.3
ГОСТ 25546-82	вводная часть
ОСТ 24.090.0I-76	2.I.9
ОСТ 24.09I.08-8I	табл.2
ОСТ 24.I9I.05-82	табл.2
СТ СЭВ I330-78	вводная часть

ИЗМЕНЕНИЕ № I ОСТ 24.I9I.08-8I с.27

Первый заместитель
начальника ГНТУ Минтяжмаша СССР В.А.Мажукин

КБ (г.Артем) ПО "[illegible]"

Главный инженер Н.И.Шкурат

Заведующий отделом
стандартизации В.Г.Могрелов

Заведующий отделом
мостовых кранов В.А.Юрищев

Руководитель темы,
главный конструктор
проекта Г.В.Легких

Исполнитель, инженер Ю.А.Волик

СОГЛАСОВАНО

ВНИИПТМАШ

Зам.директора
по научной работе А.С.Липатов

gost.e-ecolog.ru