Государственный комитет по гражданскому строительству и архитектуре при госстрое СССР

Типовые конструкции и детали зданий и сооружений

ИИ-04
СБОРНЫЕ ЭЛЕМЕНТЫ ЗДАНИЙ КАРКАСНОЙ КОНСТРУКЦИИ

Серия ИИ-04-15

СБОРНЫЕ ЖЕЛЕЗОБЕТОННЫЕ ЭЛЕМЕНТЫ ЛИФТОВЫХ ШАХТ

ДОПОЛНЕНИЕ 1 К ВЫПУСКУ 2

ДОПОЛНИТЕЛЬНЫЕ АРМАТУРНЫЕ ИЗДЕЛИЯ, ЗАКЛАДНЫЕ ДЕТАЛИ И СОЕДИНИТЕЛЬНЫЕ ЭЛЕМЕНТЫ

13063-03
ЦЕНА 0-75

gost.e-ecolog.ru

ЦЕНТРАЛЬНЫЙ ИНСТИТУТ ТИПОВОГО ПРОЕКТИРОВАНИЯ
ГОССТРОЯ СССР
Москва, А-445, Смольная ул., 22
Сдано в печать XI 1980
Заказ № 14808 Тираж 100 экз.

Государственный комитет по гражданскому строительству и архитектуре при Госстрое СССР

Типовые конструкции и детали зданий и сооружений

ИИ-04

Сборные элементы зданий каркасной конструкции

Серия ИИ-04-15

Сборные железобетонные элементы лифтовых шахт

Дополнение 1 к выпуску 2

Дополнительные арматурные изделия, закладные детали и соединительные элементы

Разработаны
Гипроинздравом
Министерства
здравоохранения СССР

Утверждены и
введены в действие
с 1 ноября 1974 г.
Приказ Госгражданстроя
№ 225 от 4 октября 1974 г.

	Лист	Стр.
Содержание. Пояснительная записка	С-1, П-1	2
Арматурные каркасы К-47; К-48; К-49; К-50	1	3
Арматурные каркасы К-51; К-52; К-53; К-60; К-61; К-62	2	4
Арматурные каркасы К-54; К-55; К-56.	3	5
Арматурные каркасы К-57; К-58; К-59; К-78; К-79; К-80	4	6
Арматурные каркасы К-63; К-64; К-65.	5	7
Арматурные каркасы К-66; К-67; К-68; К-69	6	8
Арматурные каркасы К-70; К-71; К-72; К-73	7	9
Арматурные каркасы К-74; К-75; К-76; К-77	8	10
Объёмные арматурные каркасы ОК-16; ОК-22; ОК-23; ОК-24	9	11
Объёмные арматурные каркасы ОК-21; ОК-25; ОК-26; ОК-27	10	12
Объемные арматурные каркасы ОК-17; ОК-18; ОК-19; ОК-20	11	13
Арматурные сетки С-40 ÷ С-42, петля ПП-8, отдельные стержни ОС-16, ОС-17, ОС-18.	12	14
Арматурные сетки С-30 ÷ С-38	13	15
Закладная деталь МД-27; соединительные элементы ММС-12; ММС-13; ММС-14	14	16
Закладная деталь МД-28	15	17
Закладные детали МД-29; МД-30; МД-31	16	18

Дополнение 1 к выпуску 2 серии ИИ-04-15 содержит рабочие чертежи дополнительных каркасов, сеток, закладных и соединительных деталей и спецификации на все эти изделия. Основные каркасы, сетки, закладные и соединительные детали, а так же характеристики стали, указания по изготовлению и установки изделий в проектное положение, указания по контролю качества и приемки изделий даны в пояснительной записке серии ИИ-04-15 выпуск 2.

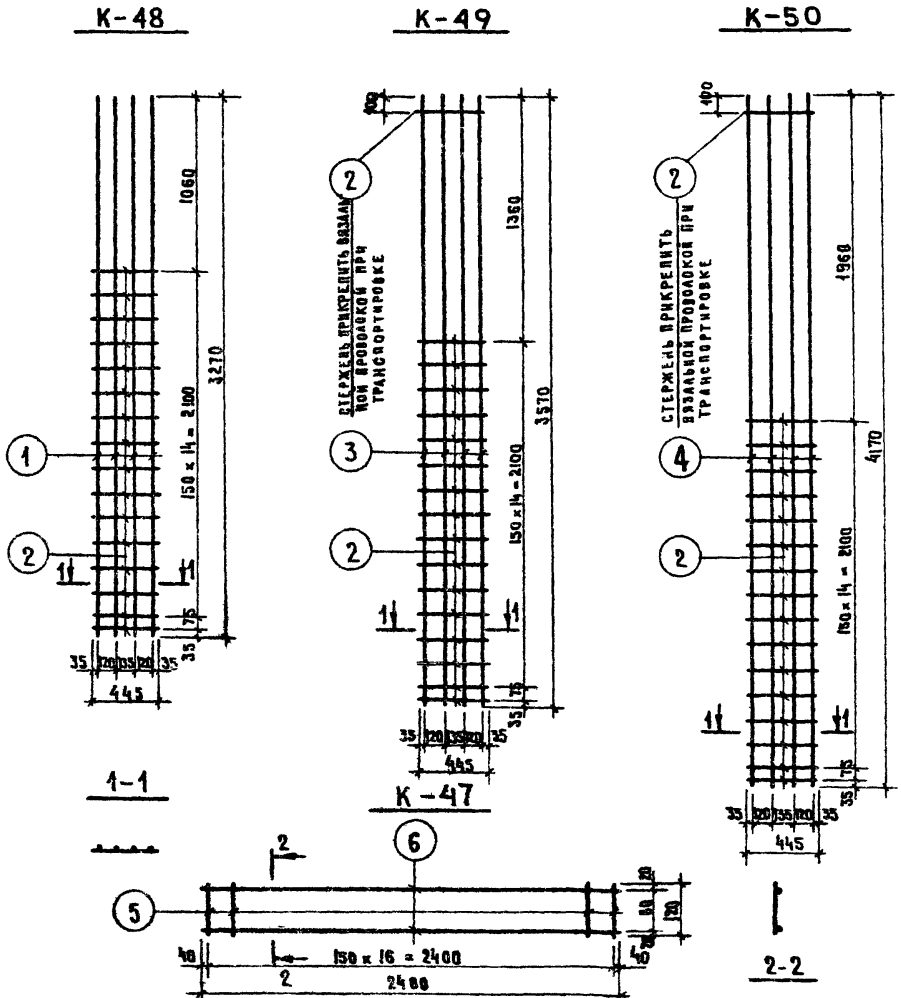

СПЕЦИФИКАЦИЯ СТАЛИ НА ИЗДЕЛИЕ							
МАРКА ИЗДЕЛИЯ	№ ПОЗ.	СЕЧЕН. ММ	КОЛ. ШТ.	ДЛИНА ПОЗИЦИИ ММ	ДЛИНА НА ИЗДЕЛ. М	ВЕС, КГ ВСЕХ ПОЗИЦИЙ	ВЕС, КГ ИЗДЕЛ.
К-48	1	Ф12АIII	4	3270	13.08	11.62	
	2	Ф6АI	16	445	7.12	1.58	13.20
К-49	2	Ф6АI	17	445	7.57	1.68	
	3	Ф12АIII	4	3570	14.28	12.68	14.36
К-50	2	Ф6АI	17	445	7.57	1.68	
	4	Ф12АIII	4	4170	16.68	14.81	16.49
К-47	5	Ф6АI	17	120	2.04	0.45	
	6	Ф6АI	2	2480	4.96	1.10	1.55

ТК	ПАНЕЛИ ЛИФТОВЫХ ШАХТ И ПЛИТЫ ПОКРЫТИЯ	СЕРИЯ ИИ-04-15
1974	АРМАТУРНЫЕ КАРКАСЫ К-47; К-48; К-49; К-50	ДОПОЛНЕНИЕ 1 КВЫ ПУСКУ 2 ЛИСТ 1

К-51 К-52 К-53 К-60 К-61 К-62

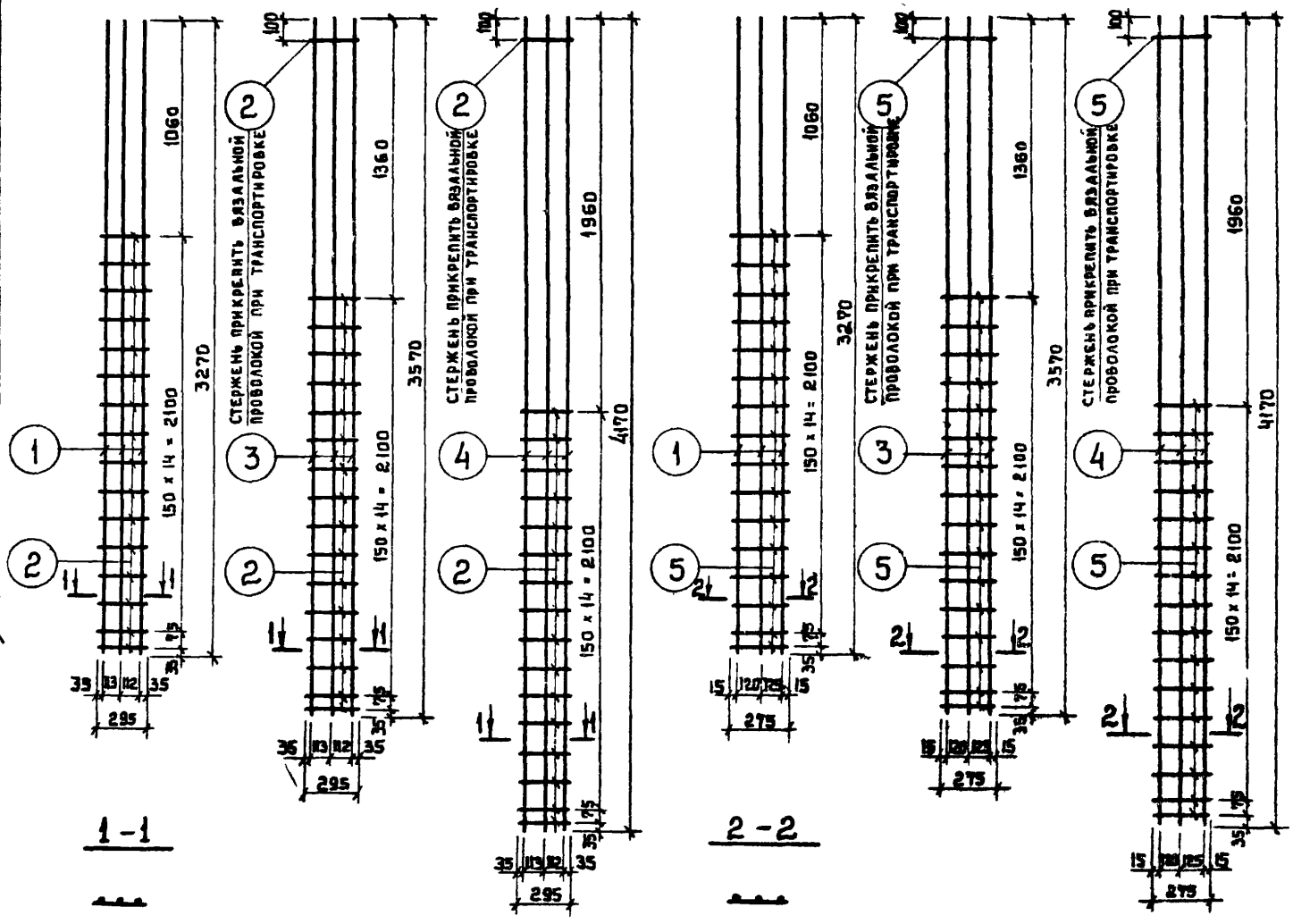

Спецификация стали на изделие

Марка изделия	№ поз.	Сечен. мм	Кол. шт.	Длина позиции мм	Длина на изделии м	Вес, кг всех позиций	Вес, кг изделия
К-51	1	ф12 А III	3	3270	9.81	8.71	9.76
	2	ф6 А I	16	295	4,72	1.05	
К-52	3	ф12 А III	3	3570	10.71	9.51	10.62
	2	ф6 А I	17	295	5.01	1.11	
К-53	4	ф12 А III	3	4170	12.51	11.11	12.22
	2	ф6 А I	17	295	5,01	1.11	
К-60	1	ф12 А III	3	3270	9.81	8.71	9.69
	5	ф6 А I	16	275	4.40	0.98	
К-61	3	ф12 А III	3	3570	10.71	9.51	10.55
	5	ф6 А I	17	275	4.68	1.04	
К-62	4	ф12 А III	3	4170	12.51	11.11	12,15
	5	ф6 А I	17	275	4.68	1.04	

Примечания:

Указания по сварке см. пояснительную записку.

К-54

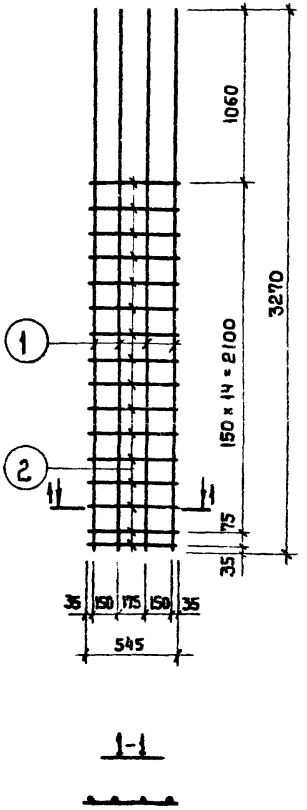

К-55

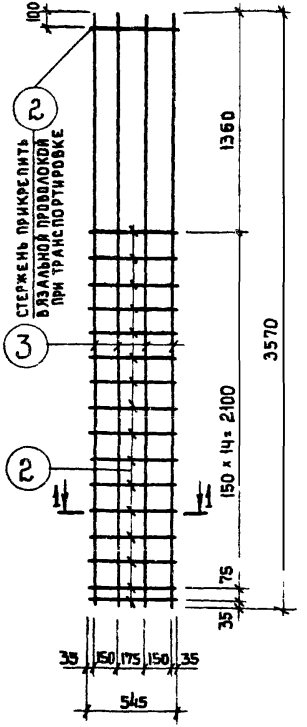

К-56

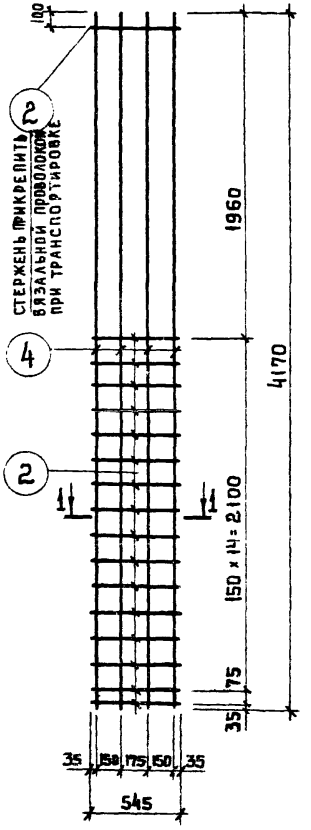

СПЕЦИФИКАЦИЯ СТАЛИ НА ИЗДЕЛИЕ

МАРКА ИЗДЕЛИЯ	№ ПОЗ.	СЕЧЕН. ММ.	КОЛ. ШТ.	ДЛИНА ПОЗИЦИИ ММ	ДЛИНА НА ИЗДЕЛИЕ М	ВЕС, КГ ВСЕХ ПОЗИЦИЙ	ВЕС, КГ ИЗДЕЛ.
К-54	1	ф12 А III	4	3270	13,08	11,62	13,56
	2	ф6 А I	16	545	8,72	1,94	
К-55	2	ф6 А I	17	545	9,26	2,06	14,74
	3	ф12 А III	4	3570	14,28	12,68	
К-56	2	ф6 А I	17	545	9,26	2,06	16,87
	4	ф12 А III	4	4170	16,68	14,81	

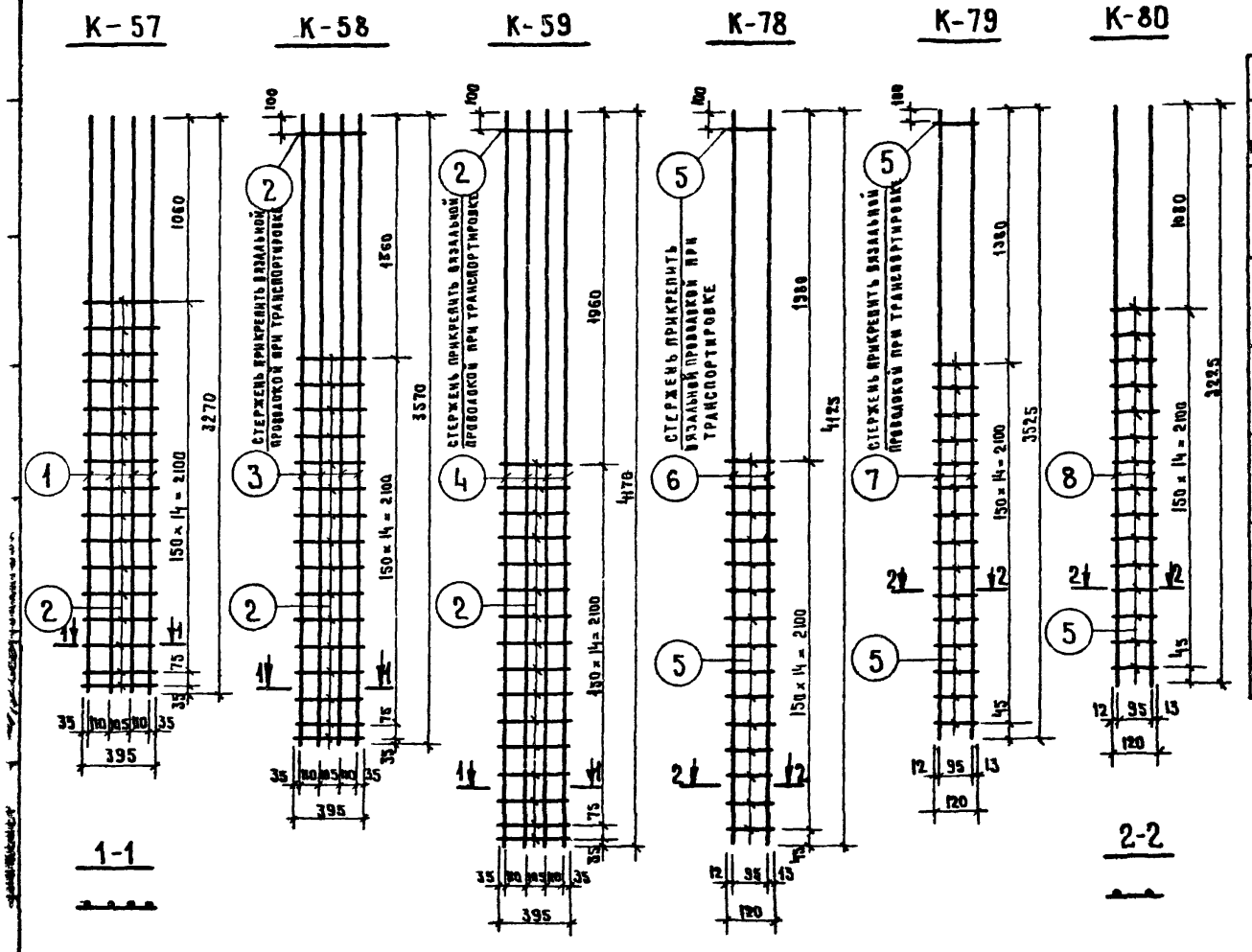

СПЕЦИФИКАЦИЯ СТАЛИ НА ИЗДЕЛИЕ							
МАРКА ИЗДЕЛИЯ	№ ПОЗ	СЕЧЕН. ММ	КОЛ. ШТ.	ДЛИНА ПОЗИЦИИ ММ	ДЛИНА НА ИЗДЕЛ. М	ВЕС, КГ ВСЕХ ПОЗИЦИЙ	ВЕС, КГ ИЗДЕЛ.
К-57	1	Ф12АIII	4	3270	13.08	11.62	13.02
	2	Ф6АI	16	395	6.32	1.40	
К-58	3	Ф12АIII	4	3570	14.28	12.68	14.17
	2	Ф6АI	17	395	6.72	1.49	
К-59	4	Ф12АIII	4	4170	16.68	14.81	16.30
	2	Ф6АI	17	395	6.72	1.49	
К-78	6	Ф12АIII	2	4125	8.25	7.34	7.77
	5	Ф6АI	16	120	1.92	0.43	
К-79	7	Ф12АIII	2	3525	7.05	6.26	6.69
	5	Ф6АI	16	120	1.92	0.43	
К-80	8	Ф12АIII	2	3225	6.45	5.74	6.14
	5	Ф6АI	15	120	1.80	0.40	

ТК	ПАНЕЛИ ЛИФТОВЫХ ШАХТ И ПЛИТЫ ПОКРЫТИЯ	СЕРИЯ ИИ-04-15
1974	АРМАТУРНЫЕ КАРКАСЫ К-57, К-58, К-59, К-78, К-79, К-80.	ДОПОЛНЕНИЕ 1 КВЫ ПУСКУ 2 / ЛИСТ 4

К-63

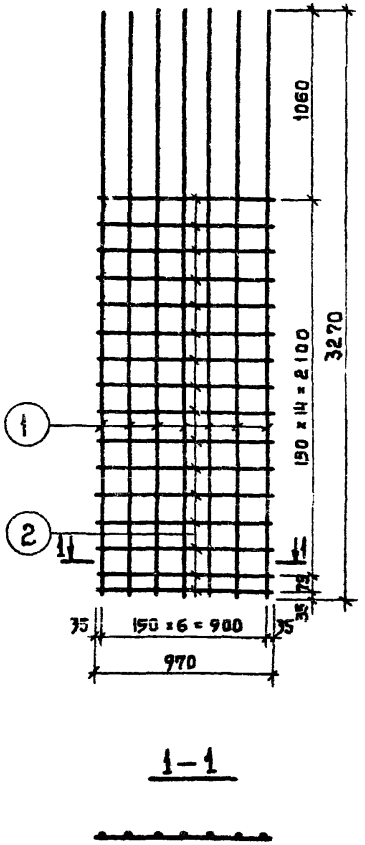

1-1

К-64

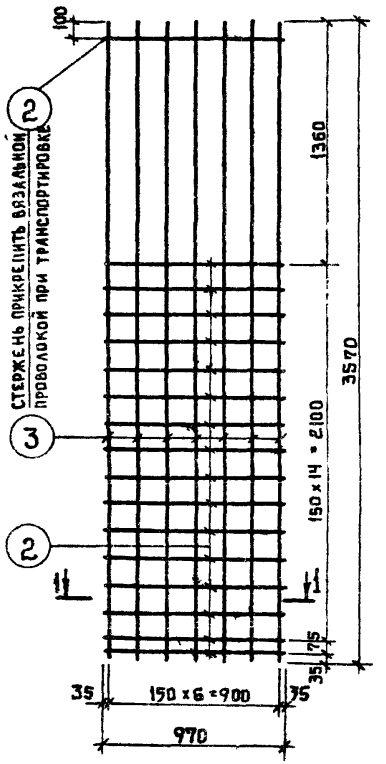

К-65

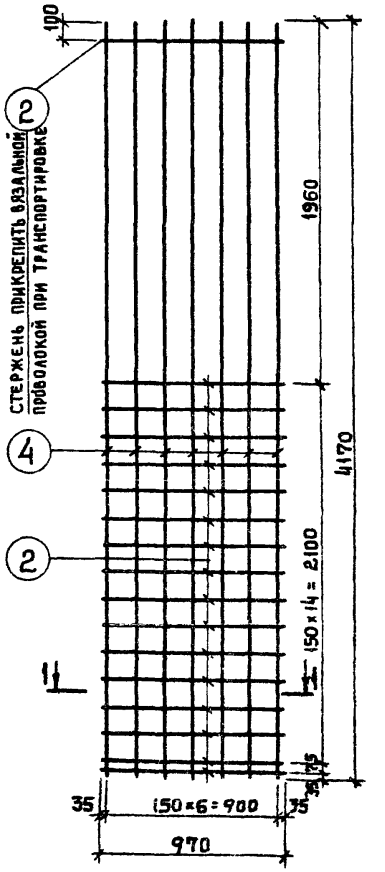

Спецификация стали на изделие

Марка изделия	№ поз.	Сечен. мм	Кол. шт.	Длина позиции мм	Длина на изделие м	Вес, кг всех позиц.	Вес, кг изделия
К-63	1	ф12 AIII	7	3270	22.89	20.33	23.78
	2	ф6 AI	16	970	15.52	3.45	
К-64	3	ф12 AIII	7	3570	24.99	22.19	25.85
	2	ф6 AI	17	970	16.49	3.66	
К-65	4	ф12 AIII	7	4170	29.19	25.9	29.58
	2	ф6 AI	17	970	16.49	3.66	

Примечания

Указания по сварке см. пояснительную записку.

Инженер Шуранок

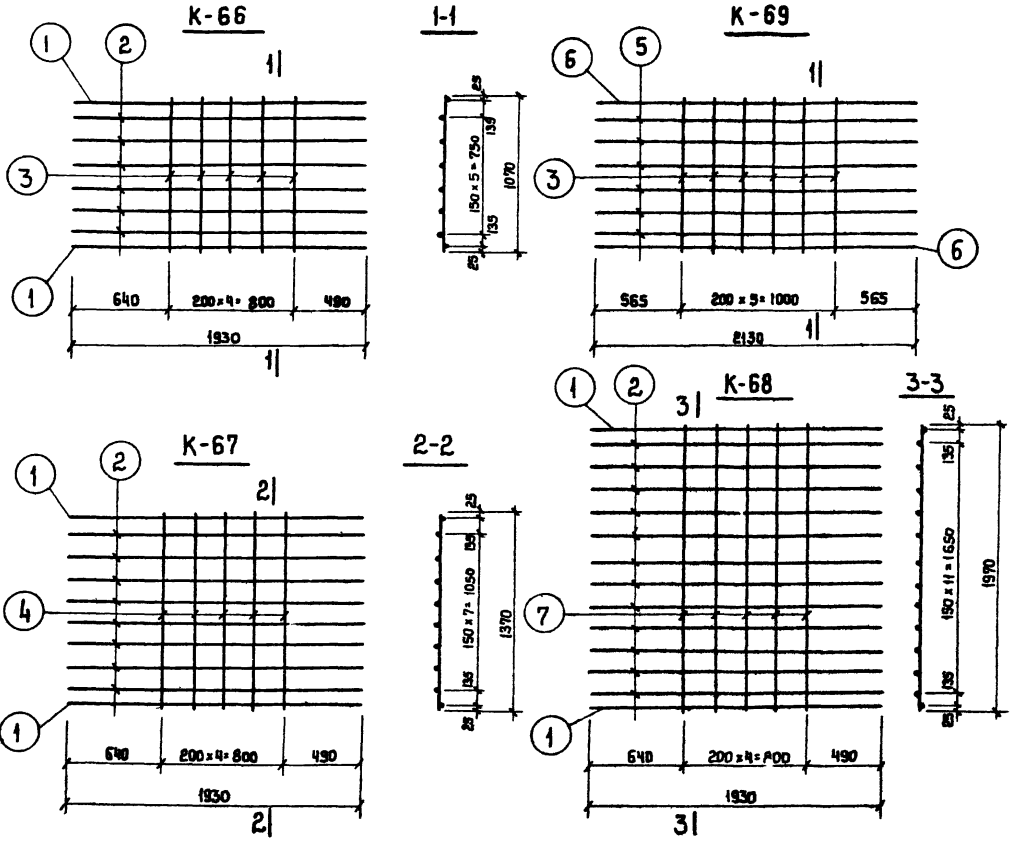

СПЕЦИФИКАЦИЯ СТАЛИ НА ДЕТАЛЬ

МАРКА ДЕТАЛИ	№ ПОЗ.	СЕЧЕНИЕ мм	КОЛ. ШТ.	ДЛИНА ПОЗИЦИИ мм	ДЛИНА НА ДЕТАЛЬ м	ВЕС, КГ. ВСЕХ ПОЗИЦИЙ	ВЕС, КГ. ДЕТАЛИ
К-66	1	Ø12 А III	2	1930	3.86	3.43	
	2	Ø6 А III	6	1930	11.58	2.57	
	3	Ø12 А III	5	1070	5.35	4.75	10.75
К-67	1	Ø12 А III	2	1930	3.86	3.43	
	2	Ø6 А III	8	1930	15.44	3.43	
	4	Ø12 А III	5	1370	8.85	7.86	14.72
К-68	1	Ø12 А III	2	1930	3.86	3.43	
	2	Ø6 А III	12	1930	23.16	5.14	
	7	Ø12 А III	5	1970	9.85	8.75	17.32
К-69	3	Ø12 А III	6	1070	6.42	5.70	
	5	Ø6 А III	6	2130	12.78	2.84	
	6	Ø12 А III	2	2130	4.26	3.78	12.32

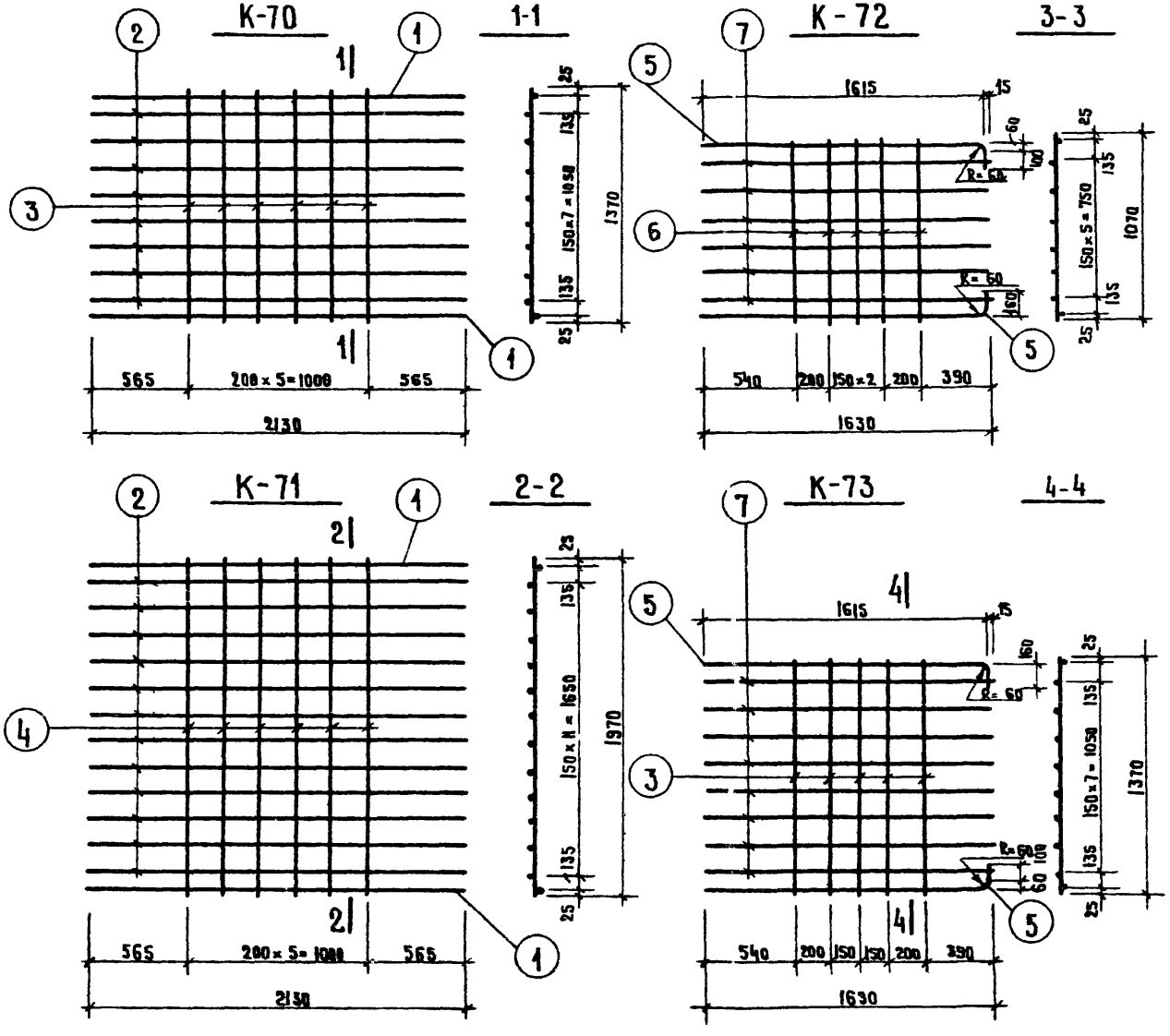

СПЕЦИФИКАЦИЯ СТАЛИ НА ДЕТАЛЬ

МАРКА ДЕТАЛИ	№ ПОЗ.	СЕЧЕНИЕ ММ	КОЛ ШТ.	ДЛИНА ПОЗИЦИИ ММ	ДЛИНА НА ДЕТАЛЬ М	ВЕС, КГ ВСЕХ ПОЗИЦИЙ	ВЕС, КГ ДЕТАЛИ
К-70	1	Ф12 А III	2	2130	4,26	3,78	14,86
	2	Ф6 А III	8	2130	17,04	3,78	
	3	Ф12 А III	6	1370	8,22	7,30	
К-71	1	Ф12 А III	2	2130	4,26	3,78	19,95
	2	Ф6 А III	12	2130	25,56	5,67	
	4	Ф12 А III	6	1970	11,82	10,50	
К-72	5	Ф12 А III	2	1750	3,50	3,12	10,04
	6	Ф12 А III	5	1070	5,35	4,75	
	7	Ф6 А III	6	1630	9,78	2,17	
К-73	3	Ф12 А III	5	1370	6,85	6,08	12,09
	5	Ф12 А III	2	1750	3,50	3,12	
	7	Ф6 А III	8	1630	13,04	2,89	

ТК	ПАНЕЛИ ЛИФТОВЫХ ШАХТ И ПЛИТЫ ПОКРЫТИЯ	СЕРИЯ ИИ-04-15
1974	АРМАТУРНЫЕ КАРКАСЫ К-70; К-71; К-72; К-73.	ДОПОЛНЕНИЕ ВЫПУСК 2 — АЛЬБОМ 7

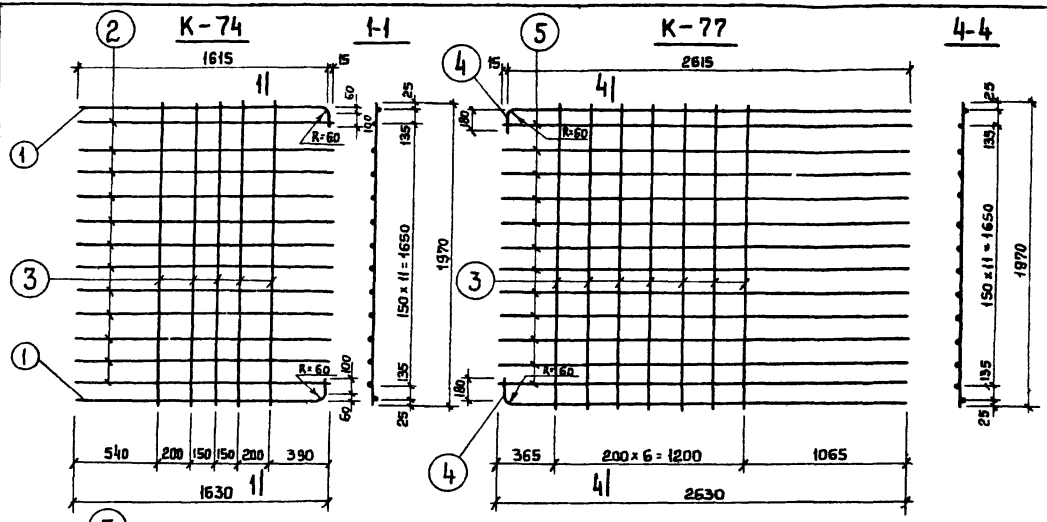

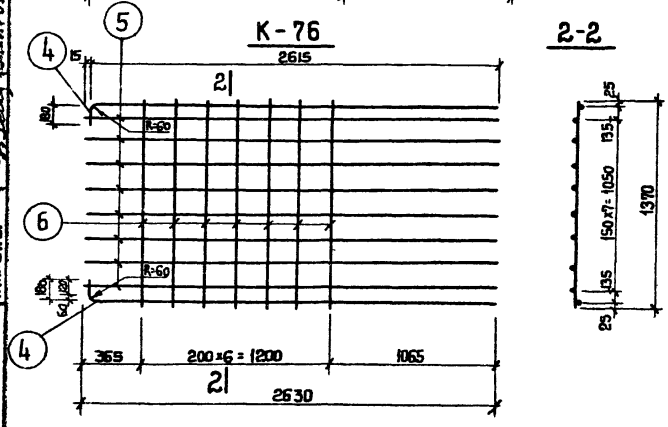

СПЕЦИФИКАЦИЯ СТАЛИ НА ДЕТАЛЬ

МАРКА ДЕТАЛИ	№ ПОЗ	СЕЧЕНИЕ ММ	КОЛ. ШТ.	ДЛИНА ПОЗИЦИИ ММ	ДЛИНА НА ДЕТАЛЬ М	ВЕС, КГ ВСЕХ ПОЗИЦИЙ	ВЕС, КГ ДЕТАЛИ
К-74	1	ф12 AIII	2	1750	3.50	3.12	
	2	ф6 AIII	12	1630	19.56	4.34	
	3	ф12 AIII	5	1970	9.85	8.75	16.21
К-75	4	ф12 AIII	2	2770	5.54	4.92	
	5	ф6 AIII	6	2630	15.78	3.50	
	7	ф12 AIII	7	1070	7.49	6.65	15.12
К-76	4	ф12 AIII	2	2770	5.54	4.92	
	5	ф6 AIII	8	2630	21.04	4.67	
	6	ф12 AIII	7	1370	9.59	8.52	18.11
К-77	3	ф12 AIII	7	1970	13.79	12.25	
	4	ф12 AIII	2	2770	5.54	4.92	
	5	ф6 AIII	12	2630	31.56	7.00	24.17

ОК-22

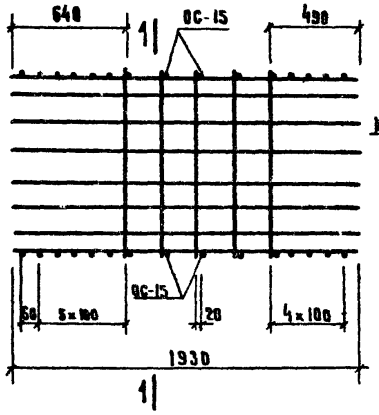

1-1

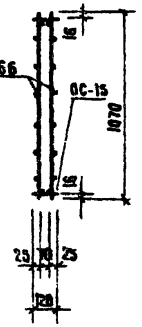

ОК-16

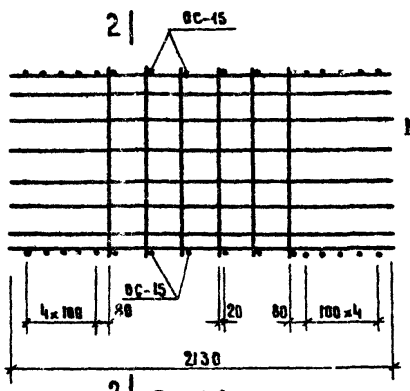

2-2

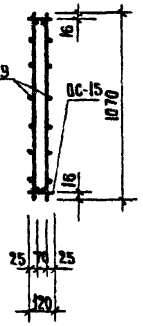

ОК-23

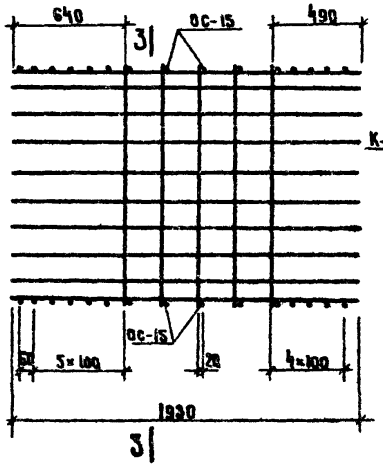

3-3

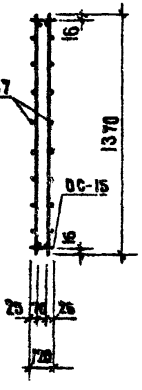

ОК-24

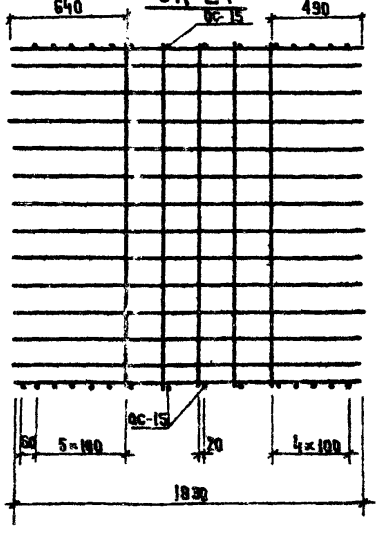

4-4

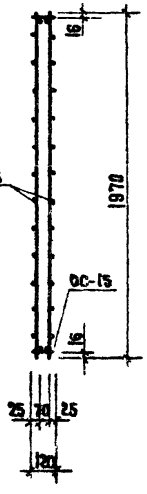

МАРКА ОБЪЕМНОГО КАРКАСА	МАРКА ИЗДЕЛИЯ	КОЛИЧ. ШТ	ОБЩИЙ ВЕС КГ	№ ВЫПУСКА №ЛИСТА
ОК-16	К-69	2	25,60	ИИ-04-15 доп.1 К вып. 2 6
	ос-15	32		ИИ-04-15 в. 2 4
ОК-22	К-66	2	22,40	ИИ-04-15 доп.1 К вып. 2 6
	ос-15	30		ИИ-04-15 в. 2 4
ОК-23	К-67	2	30,34	ИИ-04-15 доп.1 К вып. 2 6
	ос-15	30		ИИ-04-15 в. 2 4
ОК-24	К-68	2	35,54	ИИ-04-15 доп.1 К вып. 2 6
	ос-15	30		ИИ-04-15 в. 2 4

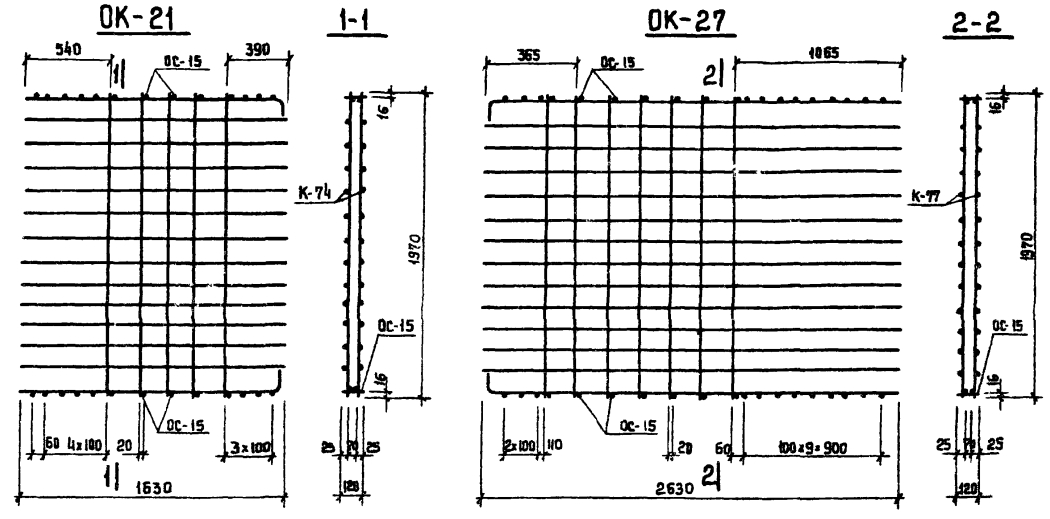

МАРКА ОБЪЕМНОГО КАРКАСА	МАРКА ИЗДЕЛИЯ	КОЛИЧ. ШТ.	ОБЩИЙ ВЕС КГ.	№ ОБЩИЙ № ЛИСТА
ОК-21	К-74	2	33.20	ИИ-04-15 доп.1 к вып.2 8
	ОС-15	26		ИИ-04-15 в.2 4
ОК-25	К-75	2	31.34	ИИ-04-15 доп.1 к вып.2 8
	ОС-15	40		ИИ-04-15 в.2 4
ОК-26	К-76	2	37.42	ИИ-04-15 доп.1 к вып.2 8
	ОС-15	40		ИИ-04-15 в.2 4
ОК-27	К-77	2	49.54	ИИ-04-15 доп.1 к вып.2 8
	ОС-15	40		ИИ-04-15 в.2 4

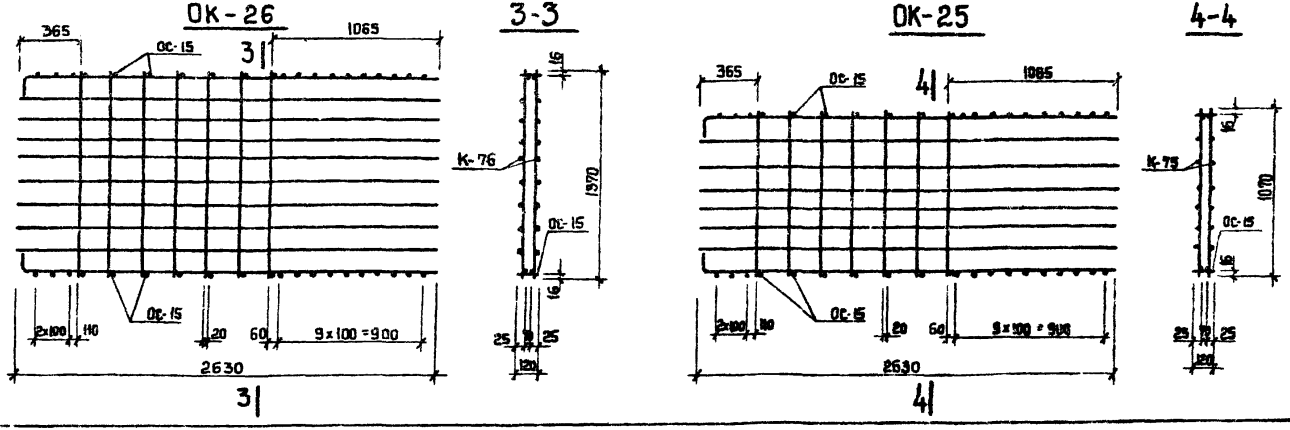

ТК	ПАНЕЛИ ЛИФТОВЫХ ШАХТ И ПЛИТЫ ПОКРЫТИЯ	СЕРИЯ ИИ-04-15
1974	ОБЪЕМНЫЕ АРМАТУРНЫЕ КАРКАСЫ ОК-21, ОК-25, ОК-26, ОК-27	ДОПОЛНЕНИЕ К ВЫПУСКУ 2 / ЛИСТ 10

13063-03 13

ОК-17

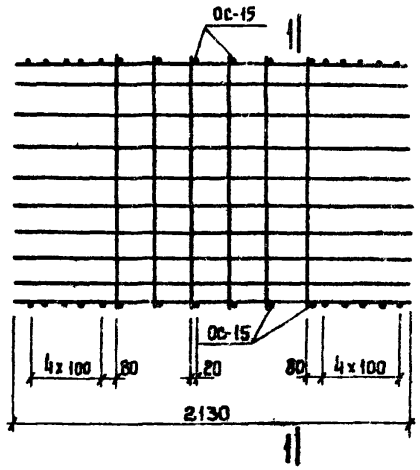

1-1

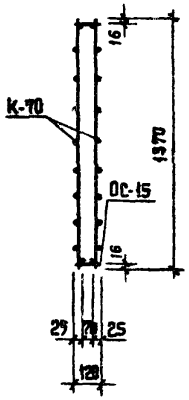

ОК-19

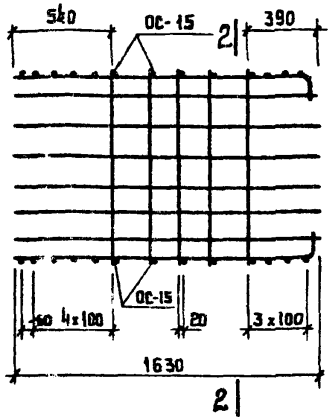

2-2

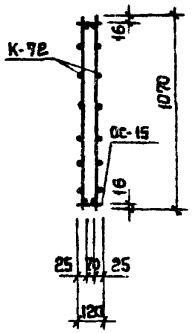

ОК-18

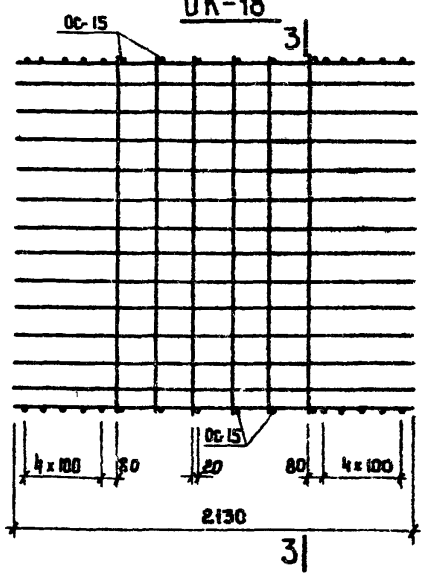

3-3

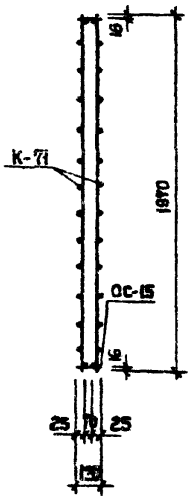

ОК-20

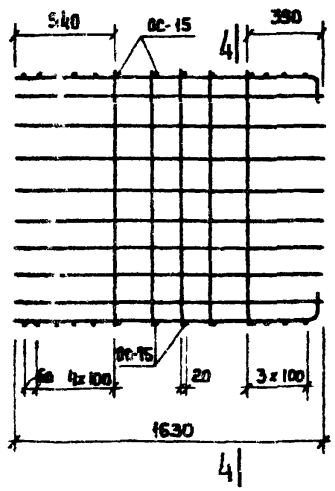

4-4

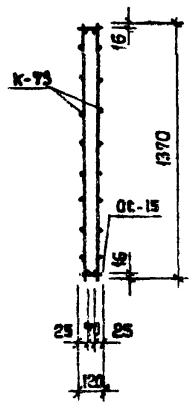

МАРКА ОБЪЕМНОГО КАРКАСА	МАРКА ИЗДЕЛИЯ	КОЛИЧ. ШТ	ОБЩИЙ ВЕС КГ.	№ВЫПУСКА №ЛИСТА
ОК-17	К-70	2	30.68	ИИ-04-15 доп.1 К вып. 2 7
	ОС-15	32		ИИ-04-15 Вып. 2 4
ОК-18	К-71	2	40.86	ИИ-04-15 доп.1 К вып. 2 7
	ОС-15	32		ИИ-04-15 Вып. 2 4
ОК-19	К-72	2	20.86	ИИ-04-15 доп.1 К вып. 2 7
	ОС-15	26		ИИ-04-15 Вып. 2 4
ОК-20	К-73	2	24.96	ИИ-04-15 доп.1 К вып. 2 7
	ОС-15	26		ИИ-04-15 Вып. 2 4

ТК	ПАНЕЛИ ЛИФТОВЫХ ШАХТ И ПЛИТЫ ПОКРЫТИЯ	СЕРИЯ ИИ-04-15
1974	ОБЪЕМНЫЕ АРМАТУРНЫЕ КАРКАСЫ ОК-17, ОК-18, ОК-19, ОК-20	ДОПОЛНЕНИЕ ВЫПУСК 2 / ЛИСТ 11

С-40

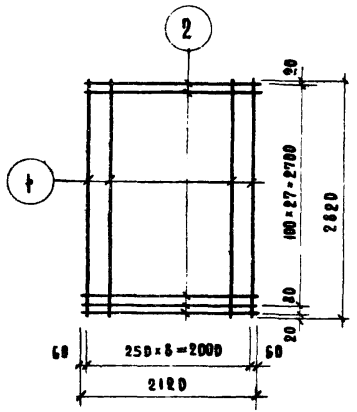

С-41

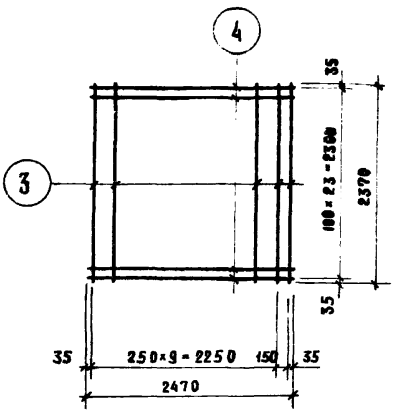

С-42

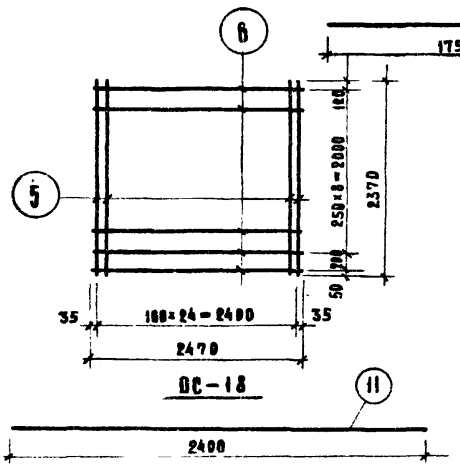

ОС-17

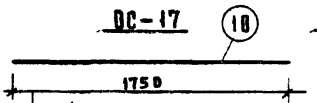

поз. 7

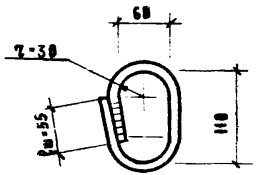

ОС-18

1-1

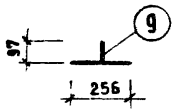

ОС-16

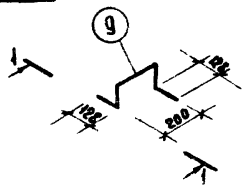

ПП-8

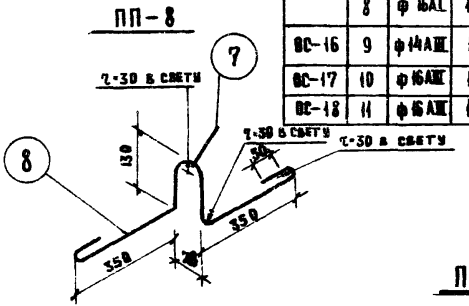

СПЕЦИФИКАЦИЯ СТАЛИ НА ИЗДЕЛИЕ

Марка изделия	№№ поз.	Сечение мм	Кол. шт.	Длина позиции мм	Длина на изд. м	Вес, кг всех позиций	Вес, кг изделия
С-40	1	ф6АI	9	2820	25,38	5,63	79,90
	2	ф14АIII	29	2120	61,48	74,27	
С-41	3	ф6АI	11	2370	26,07	5,79	77,40
	4	ф14АIII	24	2470	59,28	71,61	
С-42	5	ф14АIII	25	2370	59,25	71,57	77,85
	6	ф6АI	10	2470	24,73	5,46	
ПП-8	7	ф16АI	1	340	0,34	0,54	2,43
	8	ф16АI	1	1200	1,2	1,89	
ОС-16	9	ф14АIII	1	658	0,65	0,79	0,79
ОС-17	10	ф16АIII	1	1750	1,75	2,76	2,76
ОС-18	11	ф16АIII	1	2400	2,40	3,79	3,79

Примечание:

1. Сварка кольца производится двухсторонним швом. Высота шва не менее 4 мм, ширина не менее 10 мм.

С-31, С-32

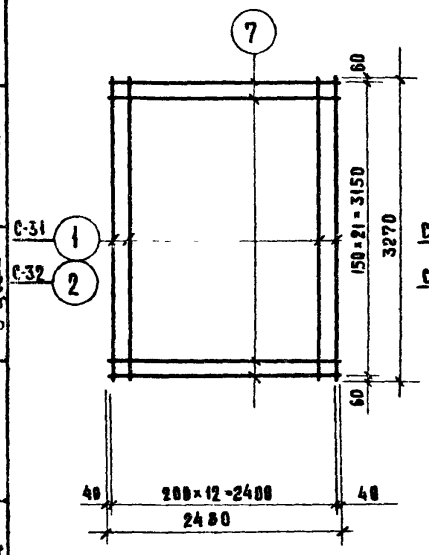

С-33; С-34

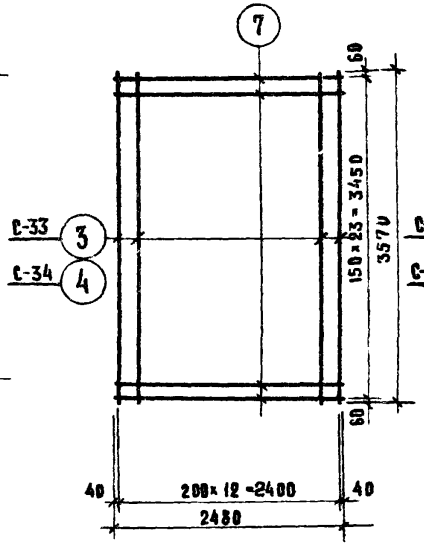

С-35; С-36

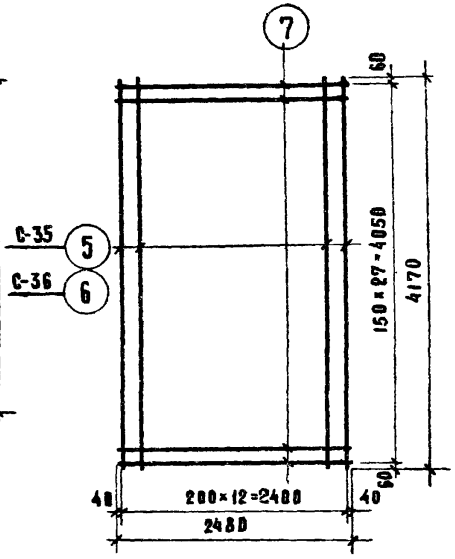

С-37

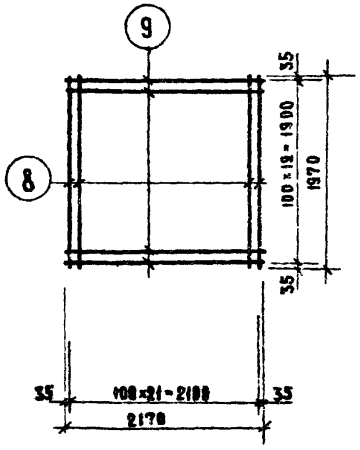

С-38

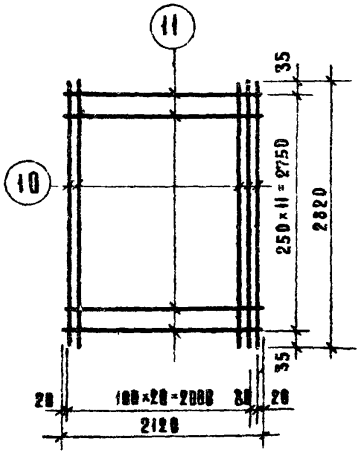

С-39

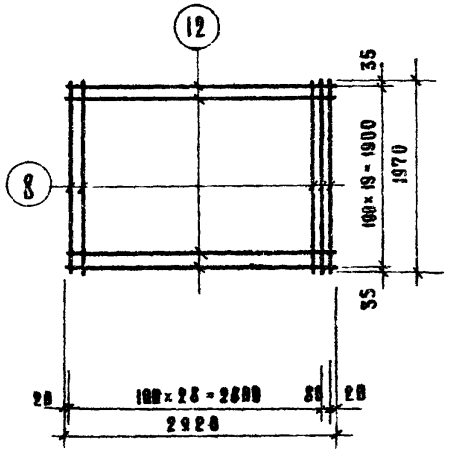

СПЕЦИФИКАЦИЯ СТАЛИ НА ИЗДЕЛИЕ

Марка изделия	№№ поз.	Сечение мм	Кол. шт.	Длина позиции мм	Длина на изд. м	Вес, кг всех позиции	Вес, кг изделия
С-31	1	ф10АI	13	3270	42,51	26,23	38,34
	7	ф6АI	22	2480	54,56	12,11	
С-32	2	ф10АIII	13	3270	42,51	26,23	38,34
	7	ф6АI	22	2480	54,56	12,11	
С-33	3	ф10АI	13	3570	46,41	28,64	41,85
	7	ф6АI	24	2480	59,52	13,21	
С-34	4	ф10АIII	13	3570	46,41	28,64	41,85
	7	ф6АI	24	2480	59,52	13,21	
С-35	5	ф10АI	13	4170	54,21	33,45	48,87
	7	ф6АI	28	2480	69,44	15,42	
С-36	6	ф10АIII	13	4170	54,21	33,45	48,87
	7	ф6АI	28	2480	69,44	15,42	
С-37	8	ф10АIII	22	1970	43,34	26,74	53,52
	9	ф18АIII	28	2170	43,40	26,78	
С-38	10	ф14АIII	22	2820	62,04	74,94	80,59
	11	ф6АI	12	2120	25,44	5,65	
С-39	8	ф18АIII	30	1970	59,10	36,46	72,49
	12	ф18АIII	20	2920	58,40	36,03	

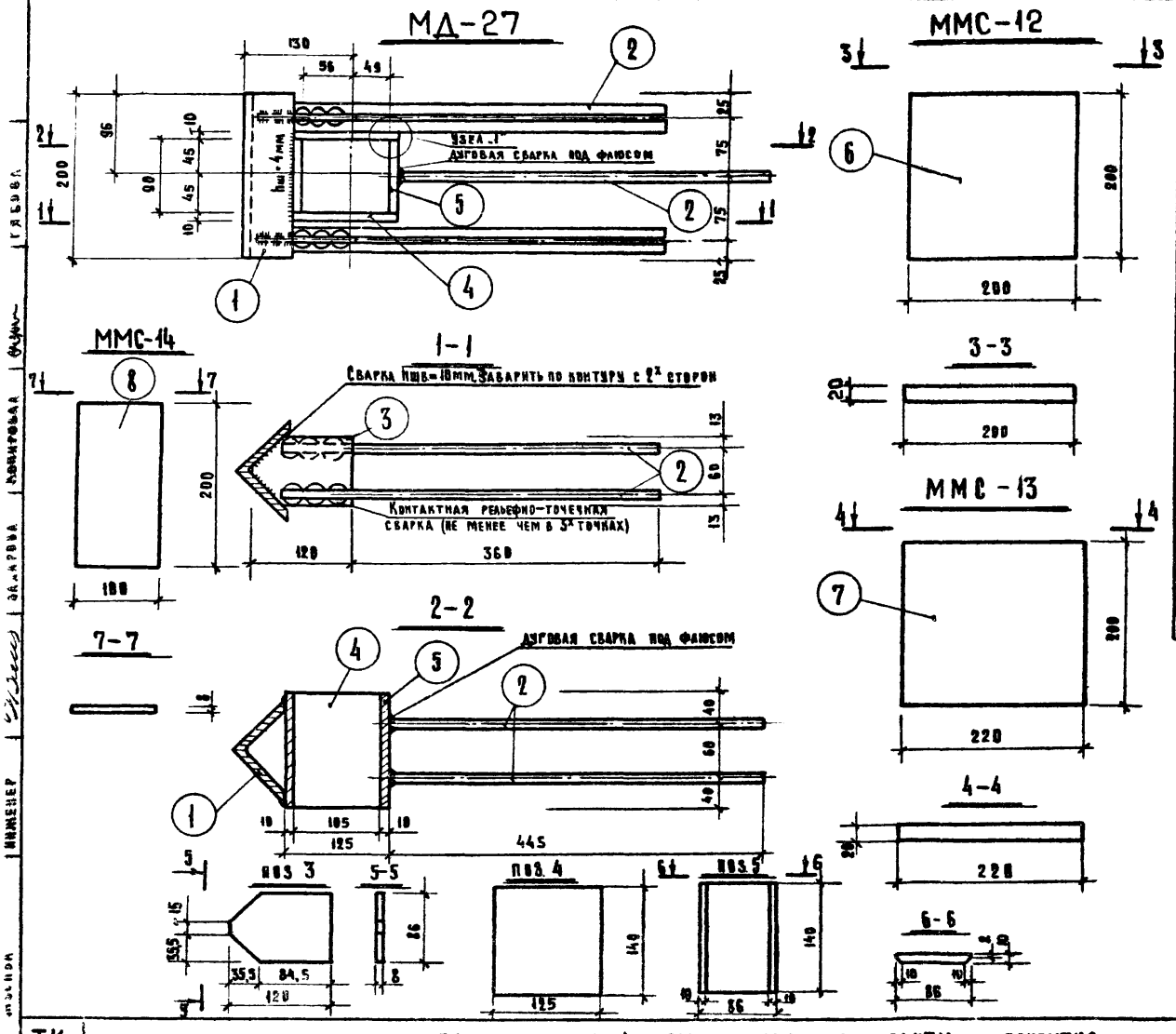

СПЕЦИФИКАЦИЯ МЕТАЛЛА НА ДЕТАЛЬ

Марка детали	№№ поз.	Сечение мм	Кол. шт.	Длина позиции мм	Длина на дет. м	Вес, кг всех позиций	Вес, кг детали
МД-27	1	∠90×8	1	200	0,20	2,18	10,47
	2	Ф12АIII	6	445	2,67	2,37	
	3	-120×8	2	86	0,17	1,28	
	4	-140×10	2	125	0,25	2,75	
	5	-140×10	2	86	0,172	1,89	
ММС-12	6	-200×20	1	200	0,20	6.28	6.28
ММС-13	7	-200×20	1	220	0,22	6.91	6.91
ММС-14	8	-100×8	1	200	0,20	1,26	1,26

Примечание:

Узел 1 дан на листе 25 серии ИИ-04-15 вып. 2.

ТК	ПАНЕЛИ ЛИФТОВЫХ ШАХТ И ПЛИТЫ ПОКРЫТИЯ	Серия ИИ-04-15
1974	ЗАКЛАДНАЯ ДЕТАЛЬ МД-27; СОЕДИНИТЕЛЬНЫЕ ЭЛЕМЕНТЫ ММС-12, ММС-13, ММС-14.	Дополнительный выпуск. Лист

13063-03 17

МД-28

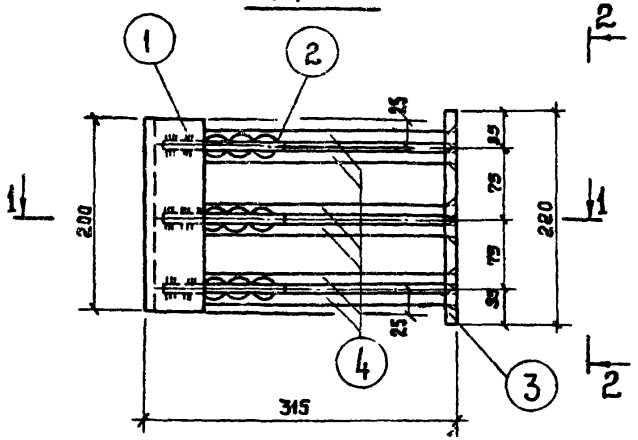

2-2

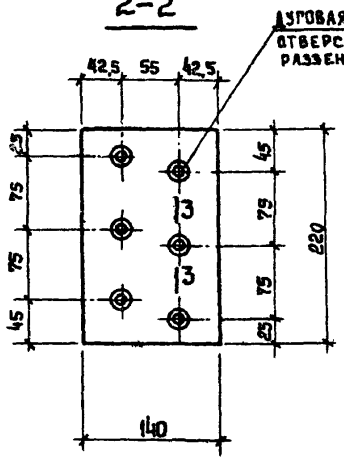

СПЕЦИФИКАЦИЯ СТАЛИ НА ДЕТАЛЬ

МАРКА ДЕТАЛИ	№ ПОЗ.	СЕЧЕНИЕ мм	КОЛ. ШТ.	ДЛИНА ПОЗИЦИИ мм	ДЛИНА НА ДЕТ. м	ВЕС, КГ. ВСЕХ ПОЗИЦИЙ	ВЕС, КГ. ДЕТАЛИ
МД-28	1	L90×8	1	200	0,20	2,18	7,81
	2	-120×8	3	81	0,243	1,83	
	3	-140×10	1	220	0,22	2,42	
	4	⌀12 А III	6	260	1,56	1,38	

3-3

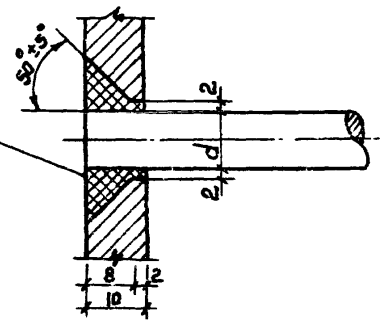

1-1

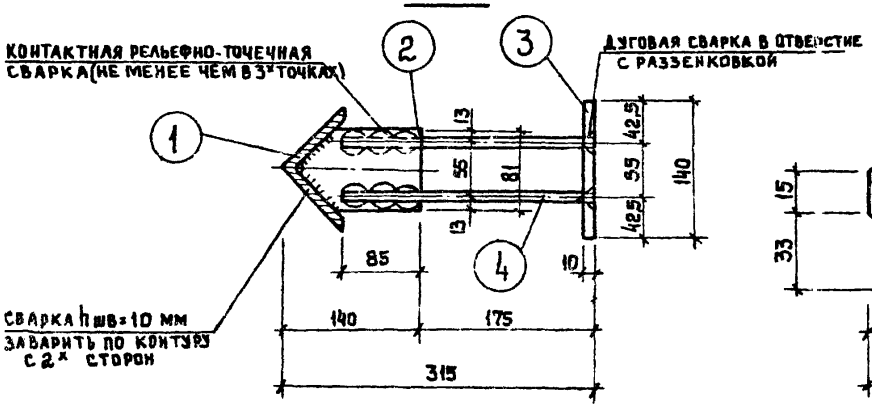

ПОЗ. 2

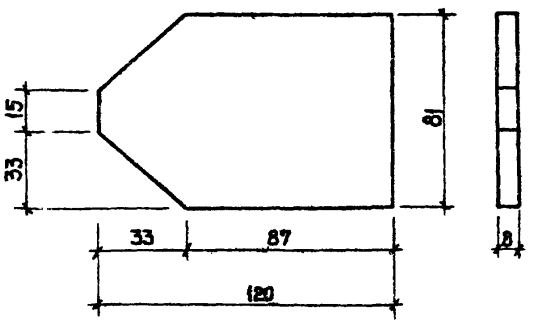

ЗАЧИСТИТЬ ЗАПОДЛИЦО

ПОРЯДОК ИЗГОТОВЛЕНИЯ И УСТАНОВКИ МД-28

ПРИВАРИТЬ ПЛАСТИНУ ПОЗ. 2 С АНКЕРАМИ ПОЗ. 4 К УГОЛКУ ПОЗ. 1 И ПОЛУЧЕННУЮ ЗАГОТОВКУ УСТАНОВИТЬ В ПРОЕКТНОЕ ПОЛОЖЕНИЕ, ЗАТЕМ ПОСЛЕ УСТАНОВКИ ВСЕЙ АРМАТУРЫ ПАНЕЛИ ПРИВАРИТЬ ПОЗ. 3 К ПОЗ. 1.

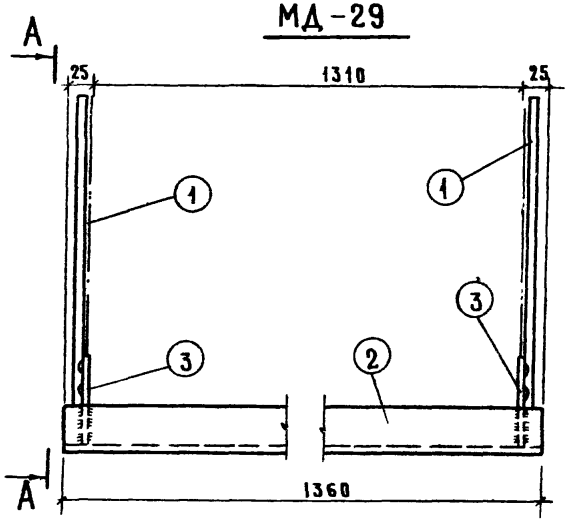

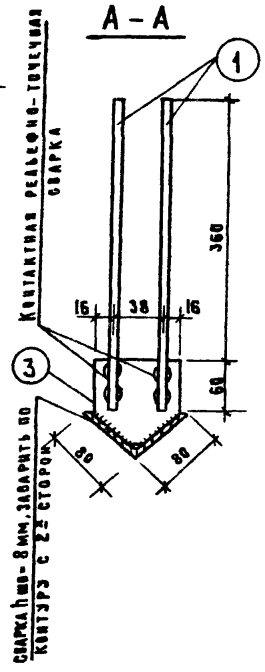

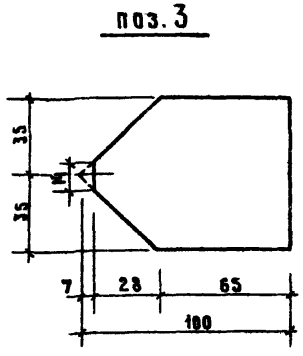

СПЕЦИФИКАЦИЯ СТАЛИ НА ДЕТАЛЬ							
МАРКА ДЕТАЛИ	№ ПОЗ.	СЕЧЕН. ММ.	КОЛ. ШТ.	ДЛИНА		ВЕС, КГ	
				ПОЗИЦИИ ММ	НА ДЕТАЛЬ М	ВСЕХ ПОЗИЦИЙ	ДЕТАЛИ
МД-29	1	Ф12АIII	4	420	1,68	1,49	
	2	L80×7	1	1360	1,36	11,57	
	3	-100×8	2	70	0,14	0,88	13,94
МД-30	4	-100×8	1	160	0,16	1,00	
	5	-100×8	1	160	0,16	1,00	
	6	Ф10АIII	4	132	0,53	0,33	2,33
МД-31	7	-140×10	1	150	0,15	1,65	
	8	Ф10АIII	2	250	0,50	0,31	1,96

Порядок изготовления и установки МД-30

Приварить анкера поз. 6 к пластине поз. 4 и полученную заготовку установить в проектное положение, затем после установки всей арматуры панели приварить пластину поз. 5.

Примечание:

1. Разрез 3-3 дан на листе 13

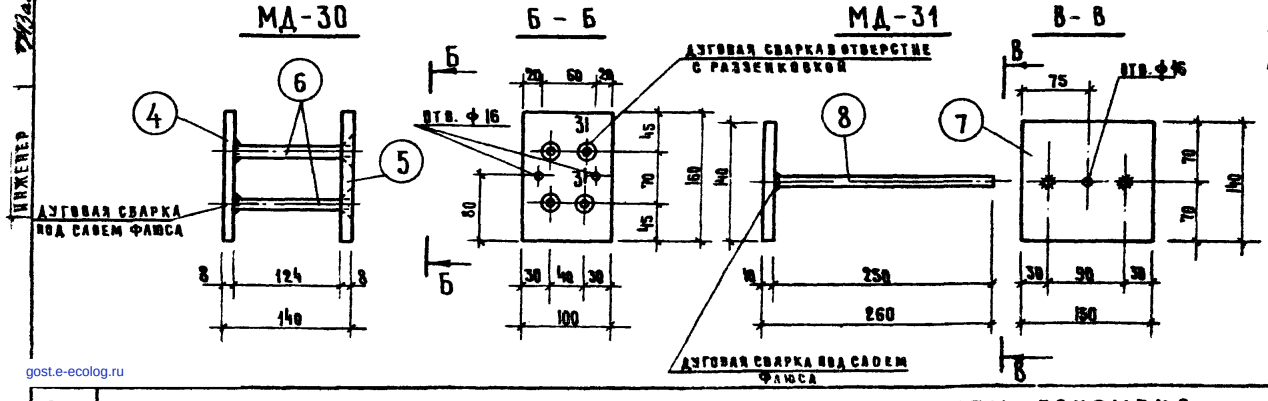

ТК	ПАНЕЛИ ЛИФТОВЫХ ШАХТ И ПЛИТЫ ПОКРЫТИЯ	СЕРИЯ ИИ-04-15
1974	ЗАКЛАДНЫЕ ДЕТАЛИ МД-29, МД-30, МД-31	Дополнительный выпуск 2 / Лист 16

gost.e-ecolog.ru