ТИПОВЫЕ КОНСТРУКЦИИ ИЗДЕЛИЯ И УЗЛЫ ЗДАНИЙ И СООРУЖЕНИЙ

Серия ИИ-04-15

СБОРНЫЕ ЖЕЛЕЗОБЕТОННЫЕ ЭЛЕМЕНТЫ ЛИФТОВЫХ ШАХТ

ДОПОЛНЕНИЕ К ВЫПУСКУ 0-1

УКАЗАНИЯ ПО ПРИМЕНЕНИЮ ИЗДЕЛИЙ ДОПОЛНИТЕЛЬНЫЕ МОНТАЖНЫЕ УЗЛЫ

16068
ЦЕНА 1-41

РАБОЧИЕ ЧЕРТЕЖИ

gost.e-ecolog.ru

ЦЕНТРАЛЬНЫЙ ИНСТИТУТ ТИПОВОГО ПРОЕКТИРОВАНИЯ
ГОССТРОЯ СССР

Москва, А-445 Смольная ул., 22

Сдано в печать 1979 года

Заказ № 12457 Тираж 1500 экз

ТИПОВЫЕ КОНСТРУКЦИИ ИЗДЕЛИЯ И УЗЛЫ ЗДАНИЙ И СООРУЖЕНИЙ

Серия ИИ-04-15

СБОРНЫЕ ЖЕЛЕЗОБЕТОННЫЕ ЭЛЕМЕНТЫ ЛИФТОВЫХ ШАХТ

ДОПОЛНЕНИЕ К ВЫПУСКУ 0-1

УКАЗАНИЯ ПО ПРИМЕНЕНИЮ ИЗДЕЛИЙ ДОПОЛНИТЕЛЬНЫЕ МОНТАЖНЫЕ УЗЛЫ

РАБОЧИЕ ЧЕРТЕЖИ

ГИПРОНИИЗДРАВ

ГА /Я.М. Розенберг/
/Л.Н. Синельщиков/
/З.А. Либерман/

УТВЕРЖДЕНЫ
И ВВЕДЕНЫ В ДЕЙСТВИЕ
Госпражданстроем с 1 мая 1979г
Приказ от 14 марта 1979г №57

Содержание

	Лист	Стр.
	С-1, С-2	2, 3
	П-1, П-2	3, 4
Пояснительная записка.		
Монтажная схема пассажирского лифта Q = 1000 кг. (каб. 1800×1500×2250, противовес сзади), h эт. = 3,3 м.	1	5
Монтажная схема пассажирского лифта Q 1000 кг (каб. 1800×1500×2250, противовес сзади), h эт. = 3,6 м.	2	6
Монтажная схема пассажирского лифта Q = 1000 кг (каб. 1800×1500×2250, противовес сзади). h эт. = 4,2 м.	3	7
Монтажная схема грузопассажирского лифта Q = 500 кг (каб. 2200×1200×2100, противовес сзади), h эт. = 3,3 м.	4	8
Монтажная схема грузопассажирского лифта Q = 500 кг (каб 2200×1200×2100, противовес сзади) h эт = 3,6 м.	5	9
Монтажная схема грузопассажирского лифта Q = 500 кг (каб 2200×1200×2100, противовес сзади) h эт. = 4,2 м.	6	10
Монтажная схема грузопассажирского лифта Q = 500 кг (каб. 1200×2200×2100, противовес справа), h эт. = 3,3 м.	7	11
Монтажная схема грузопассажирского лифта Q = 500 кг (каб. 1200×2200×2100, противовес справа), h эт. = 3,6 м	8	12
Монтажная схема грузопассажирского лифта Q = 500 кг. (каб. 1200×2200×2100, противовес справа), h эт. = 4,2 м.	9	13
Монтажная схема грузопассажирского лифта Q = 500 кг. (каб 1200×2200×2100, противовес слева), h эт. = 3,3 м.	10	14
Монтажная схема грузопассажирского лифта Q = 500 кг (каб. 1200×2200×2100, противовес слева), h эт. = 3,6 м.	11	15
Монтажная схема грузопассажирского лифта Q = 500 кг (каб. 1200×2200×2100, противовес слева), h эт. = 4,2 м.	12	16
Монтажная схема грузового лифта Q = 500 кг (каб 1000×1500×2000, противовес справа), h эт. = 3,3 м.	13	17
Монтажная схема грузового лифта Q = 500 кг (каб. 1000×1500×2000, противовес справа), h эт = 3,6 м	14	18
Монтажная схема грузового лифта Q = 500 кг (каб. 1000×1500×2000, противовес справа), h эт. = 4,2 м	15	19
Монтажная схема грузового лифта Q = 500 кг. (каб 1000×1500×2000, противовес слева). h эт. = 3,3 м.	16	20
Монтажная схема грузового лифта Q = 500 кг. (каб. 1000×1500×2000, противовес слева), h эт. = 3,6 м.	17	21
Монтажная схема грузового лифта Q = 500 кг. (каб. 1000×1500×2000, противовес слева), h эт. = 4,2 м.	18	22
Монтажная схема грузового лифта Q = 500 кг. (каб 1500×2000×2000, противовес справа), h эт. = 3,3 м.	19	23
Монтажная схема грузового лифта Q = 500 кг (каб. 1500×2000×2000, противовес справа), h эт. = 3,6 м.	20	24
Монтажная схема грузового лифта Q = 500 кг. (каб 1500×2000×2000, противов справа), h эт. = 4,2 м.	21	25
Монтажная схема грузового лифта Q = 500 кг. (каб. 1500×2000×2000, противовес слева), h эт. = 3,3 м	22	26
Монтажная схема грузового лифта Q = 500 кг. (каб. 1500×2000×2000, противовес слева), h эт. = 3,6 м.	23	27
Монтажная схема грузового лифта Q = 500 кг. (каб. 1500×2000×2000, противовес слева), h эт. = 4,2 м.	24	28
Монтажная схема грузового лифта Q = 1000 кг (каб. 1500×2000×2200, противовес сбоку), h. эт. = 3,3 м.	25	29
Монтажная схема грузового лифта Q = 1000 кг (каб 1500×2000×2200, противовес сбоку), h эт. = 3,6 м.	26	30
Монтажная схема грузового лифта Q = 1000 кг. (каб. 1500×2000×2200, противовес сбоку), h эт. = 4,2 м.	27	31
Монтажная схема грузового лифта Q = 1000 кг. (каб. 1500×2000×2200, противовес сбоку), h эт. = 3,3 м.	28	32
Монтажная схема грузового лифта Q = 1000 кг. (каб. 1500×2000×2200, противовес сбоку) h эт. = 3,6 м	29	33
Монтажная схема грузового лифта Q = 1000 кг (каб. 1500×2000×2200, противовес сбоку) h эт. = 4,2 м.	30	34

Проверил

Инв. №

К 1978	Содержание	Серия ИИ-04-15
		Выпуск 0-1 Дополнение; Лист С-1

16068' 3

	Лист	Стр.
Монтажная схема больничного лифта Q=500 кг (каб. 1500×2500×2100, противовес справа) h эт = 3.3 м.	31	35
Монтажная схема больничного лифта Q=500 кг (каб 1500×2500×2100, противовес справа), h эт. = 3,6 м.	32	36
Монтажная схема больничного лифта Q=500 кг. (каб. 1500×2500×2100, противовес справа), h эт. = 4,2 м.	33	37
Монтажная схема больничного лифта Q=500 кг (каб. 1500×2500×2100), противовес слева), h эт. = 3.3 м.	34	38
Монтажная схема больничного лифта Q=500 кг. (каб. 1500×2500×2100, противовес слева), h эт = 3,6 м.	35	39
Монтажная схема больничного лифта Q=500 кг (каб. 1500×2500×2100, противовес слева), h эт = 4,2 м.	36	40
Узел 18. Монолитный железобетонный участок МУ 6	37	41
Монолитные железобетонные участки МУ-7, МУ-8, МУ-11	38	42
Монолитные железобетонные участки МУ-9, МУ-10	39	43
Фрагменты монтажных схем грузовых лифтов, противовес справа. Узел 19.	40	44
Фрагменты монтажных схем грузовых лифтов, противовес слева.	41	45

Условные обозначения:

Узел дан в выпуске 0-1 серии ИИ-04-15

Узел дан в дополнении к выпуску 0-1 серии ИИ-04-15

Дополнения к выпускам 0-1, 4, 5, 6 серии ИИ-04-15 разработаны по заданию Госгражданстроя, утвержденному 25 января 1974 года.

Дополнения содержат чертежи монтажных схем, объемных железобетонных блоков и разверток шахт для лифтов, приведенных в таблице № 1.

Таблица 1

Тип лифта	Грузоподъемность Q кг.	Размеры кабины м.	Расположение противовеса	Скорость движения м/сек	№ чертежа альбома заданий АТ-5-00-71
Пассажирский	1000	1.8×1.5×2,25	сзади-кабины	1	АТ-5 30-71
Грузопассажирский	500	2.2×1.2×2.1	сзади кабины	1	АТ-5 26-71
Грузопассажирский	500	1.2×2.2×2.1	справа кабины	1.0	АТ-5 22-71
Грузопассажирский	500	1.2×2,2×2.1	слева кабины	1.0	АТ-5 23-71
Грузовой	500	1.0×1,5×2.0	сбоку кабины	0.5	АТ-4 37-66
Грузовой	500	1.5×2.0×2.0	сбоку кабины	0.5	АТ-4. 39-66
Грузовой	1000	1.5×2.0×2.2	сбоку кабины	0.5	АТ-4. 40-66
Больничный	500	1.5×2.5×2,1	сбоку кабины	0,5	АТ-4. 31-66

Изделия для шахты больничного лифта, приведенные в дополнении к выпускам 0-1, 4, 5, 6 предусматривают организацию дверного проема с одной стороны. Основные изделия для шахты больничного лифты даны в выпусках 0-1, 4, 5, 6 серии ИИ-04-15.

ГИПРОНИИЗДРАВ
г. Москва
ГИП Ю.Н. Яковлев
Рук. гр. инж. А.Бергман
Инженер Л.Никодова
Проверил

Чертежи настоящей серии разработаны на основании:

1. Альбома заданий на проектирование строительной части лифтовых установок АТ-5. 00-71, разработанного ЦПКБ по лифтам „Союзлифтмаш".

2. Правил устройства и безопасной эксплуатации лифтов Госгортехнадзора СССР.

3. „Технических условий проектирования лифтов и лифтовых установок" СА 45-59.

4. ГОСТ 17538-72 х „Блоки железобетонные для шахт лифтов"

5. Письма Ленинградского отдела ЦПКБ „Союзлифтмаш" № 38/348-73 от 4 июля 1973 года

6. Писем Госгражданстроя от 28 марта 1975 г № 10 р-5-799 и от 28 августа 1975 г. № 03-4-2751

7. Писем треста „Союзлифтмонтаж" 3 1465 от 18 VI 75 г. и 3/2-1651 от 10. VII. 75 г.

8. Письма Гипростроммаш от 28 июня 1974 г № 1-2786.

Районы строительства, область применения изделий, конструктивные решения, характеристики изделий, основные расчетные положения, указания по подбору элементов, монтажу шахт и условные обозначения даны в серии ИИ-04-15, выпуск 0-1 „Указания по применению изделий. Монтажные узлы".

Дополнение к выпуску 0-1 содержит чертежи монтажных схем шахт для лифтов, приведенных в таблице 1. Монтажные схемы даны для одиночных лифтов. При групповой установке лифтов, каждый лифт устанавливается в отдельной шахте. Расстояние между стенками смежных шахт принято 50-30 мм. Высота последнего, верхнего этажа шахты должна быть (независимо от высоты последнего этажа здания) не менее: для грузовых лифтов, грузоподъемностью 500 кг — 3,3 м,

для грузового лифта, грузоподъемностью 1000 кг — 3,6 м; для грузопассажирских грузоподъемностью 500 кг — 3,5 м; для пассажирского, грузоподъемностью 1000 кг — 4,0 м.

Опирание на лифтовые шахты смежных конструкций не допускается. Узлы крепления шахт к перекрытиям даны в выпуске 0-1, серии ИИ-04-15. Высота лифтовых шахт должна быть не более 50 м.

В пассажирском лифте, грузоподъемностью 1000 кг, коробку переключателя режимов работ устанавливать вне лифтовых шахт. В строительных чертежах должна быть предусмотрена прокладка проводов из лифтовых шахт к переключателям, исключающая возможность повреждения проводов.

При расчете фундаментов под шахты лифтов можно пользоваться нормативными весами блоков и плит покрытия шахт приведенными в таблице 2

Таблица 2

Вид нагрузок / Наименование лифтов.	Плита Т	Блок с одним дверным проемом Т			Блок с двумя дверными проемами Т			Блок подвала Т
Высота этажей, м	—	3,3	3,6	4,2	3,3	3,6	4,2	
Пассажир Q=1000 кг Каб. 1,8×1,5×2,25	3,00	8,26	9,09	10,76	—	—	—	3,85
Грузопассажир Q=500 кг. Каб. 2,2×1,2×2,1 Противовес — сзади	1,93	8,09	8,91	10,56	—	—	—	3,82
Грузопассажир. Q=500 кг. Каб. 1,2×2,2×2,1 Противовес — справа	2,06	8,42	9,27	10,92	—	—	—	3,82
Грузопассажир Q=500 кг. Каб. 1,2×2,2×2,1. Противовес — слева	2,06	8,42	9,27	10,92		—	—	3,82
Грузовой Q=500 кг Каб. 1,0×1,5×2,0 Противовес — сбоку	1,28	6,21	6,85	8,13	5,51	6,15	7,43	2,95
Грузовой Q=500 кг Каб. 1,5×2,0×2,0 Противовес — сбоку	2,05	7,81	8,66	10,71	6,83	7,68	9,73	3,77
Грузовой Q=1000 кг Каб. 1,5×2,0×2,2 Противовес — сбоку	2,01	7,68	8,50	10,15	6,63	7,45	9,10	3,77
Больничный Q=500 кг Каб. 1,5×2,5×2,1	3,18	8,36	9,19	10,88	7,38	8,21	9,90	3,97

Инженер проверил

Москва

ТК 1973

Пояснительная записка.

Серия ИИ-04-15

Выпуск 0-1 исправление

Лист П-1

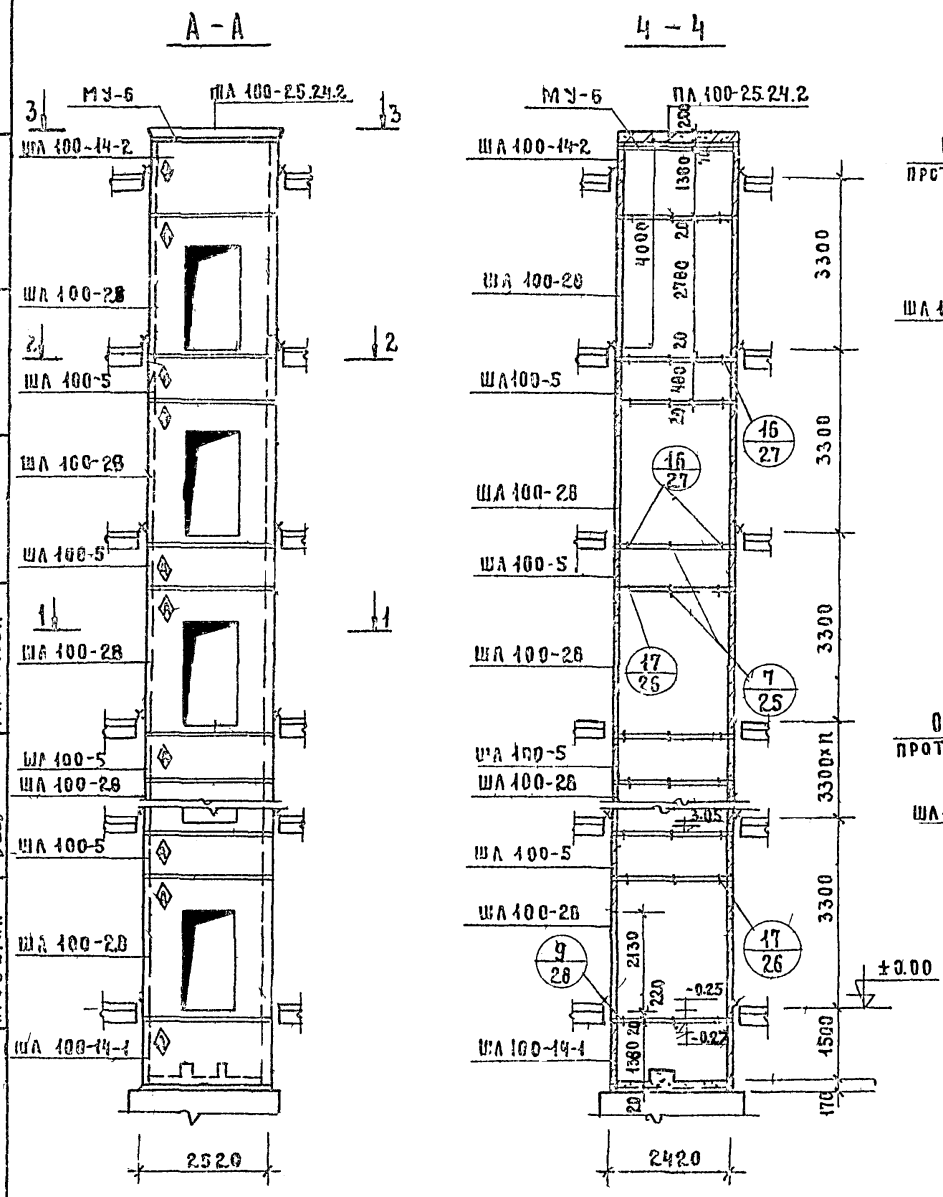

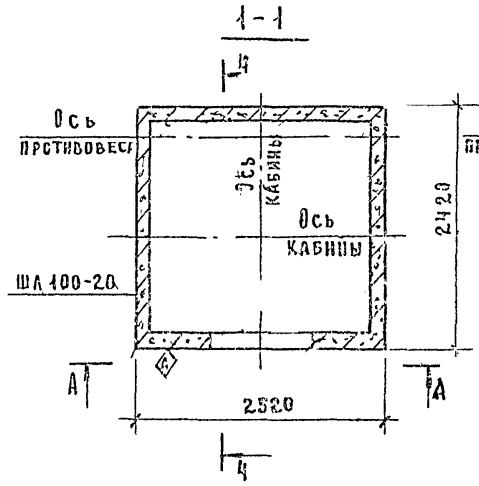

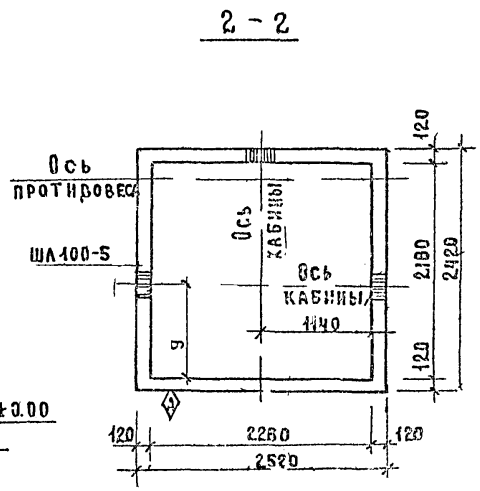

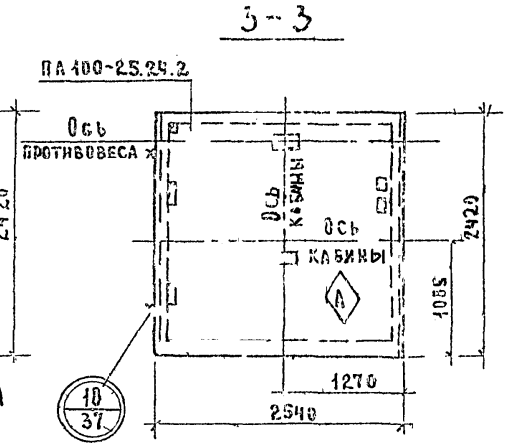

Примечания

1. Монтажная схема соответствует I и II вариантам машинных помещений (см. чертеж альбома заданий АТ-5.00-71 АТ-5.30-71 л 2)
2. Узлы 7/25, 9/28, 16/27, 17/26 даны в серии ИИ-04-15 выпуск 0-1
3. Монолитный участок МУ-6 дан на листе 37.

ГИПРОНИИЗДРАВ г. Москва	Гл. инж. пр-та	Либерман	
	Рук. груп.	Рябикова	
	Инженер	Набодрик	
	Проверил	Рябикова	

ТК 1978

Монтажная схема пассажирского лифта Q=1000кг (кабина 1800 1500×2250, противовес сзади) h = 3,3 м

Серия ИИ-04-15

Выпуск 0-1 Лист 1

16068 6

А - А

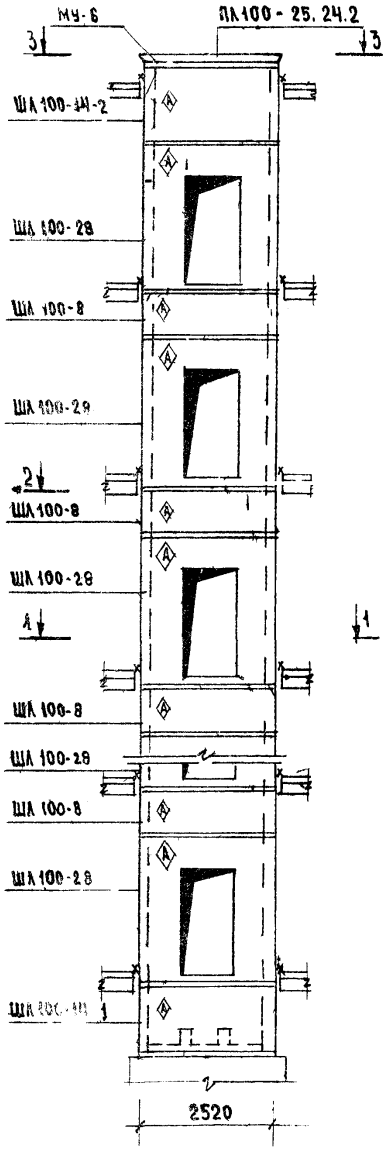

Ч - Ч

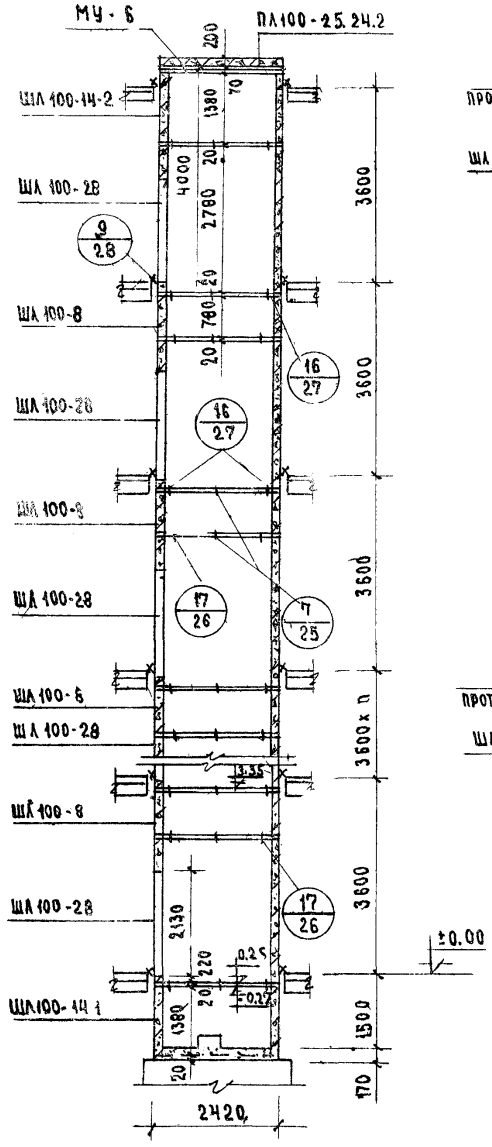

1 - 1

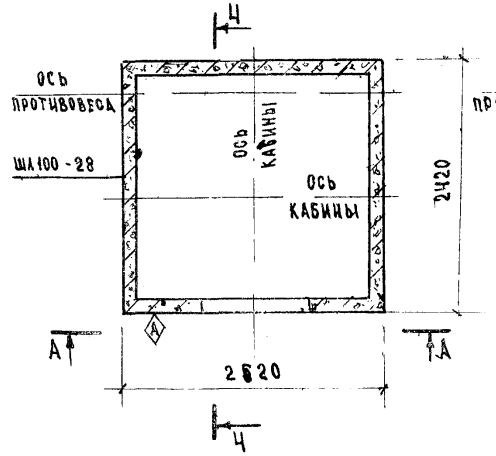

3 - 3

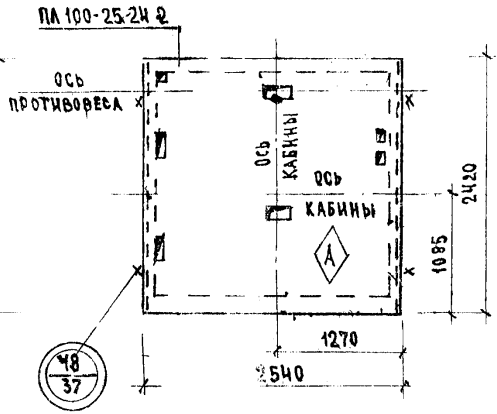

2 - 2

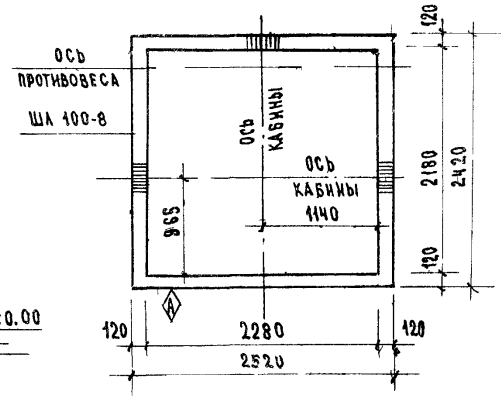

Примечание:

Пункты 1, 2, 3, 4 даны на листе 1.

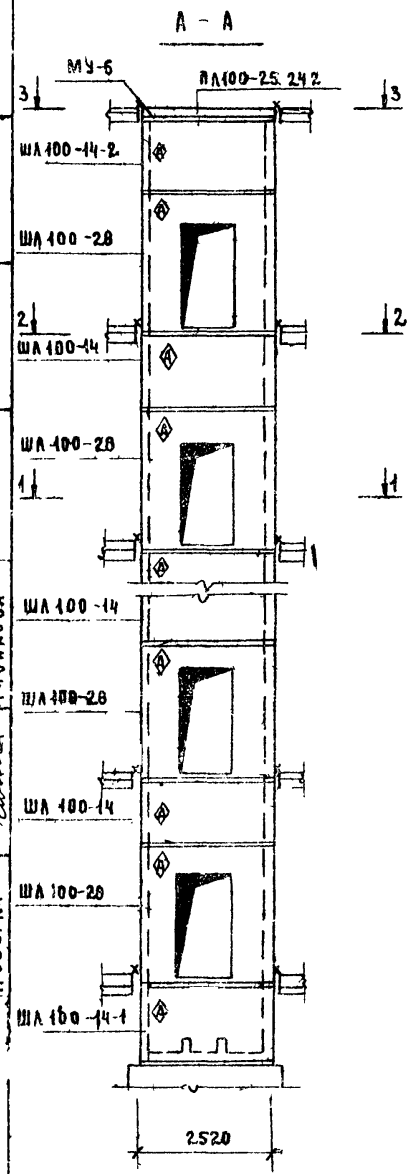

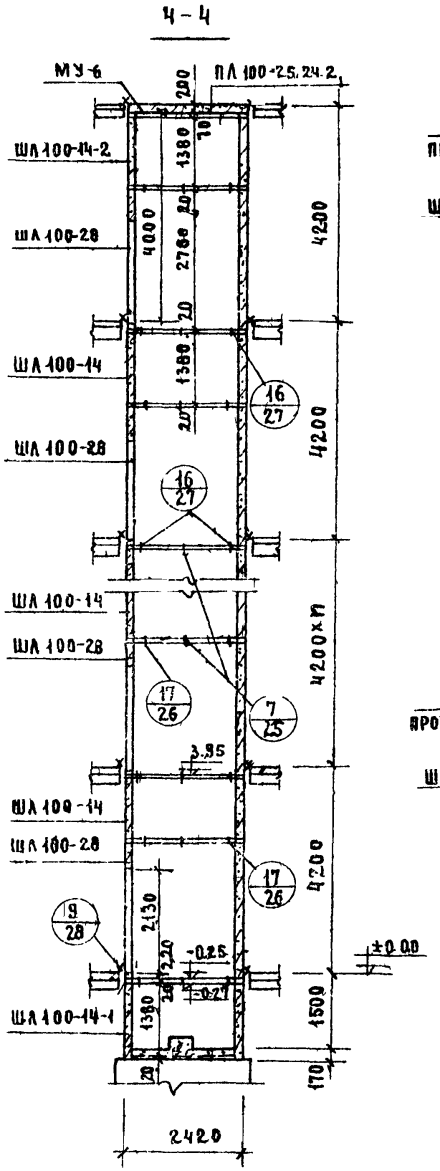

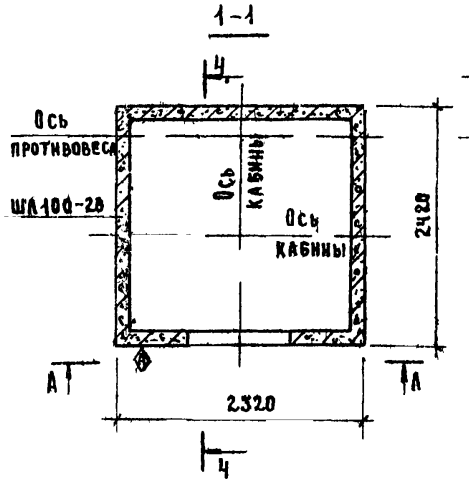

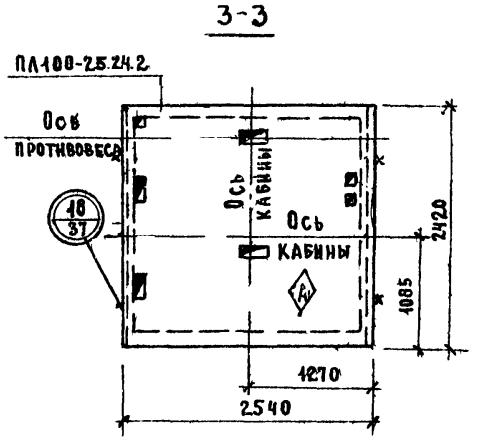

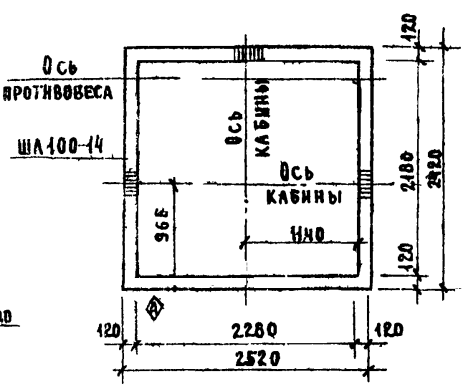

Примечание:

Пункты 1,2,3 даны на листе 1.

Гл. инж. пр-та		Либерман	
Рук. группы		Рябикова	
Инженер		Набоднж	
Проверил		Рябикова	

ГИПРОНИИЗДРАВ г. Москва

ТК 1978

МОНТАЖНАЯ СХЕМА ПАССАЖИРСКОГО ЛИФТА Q=1000 кг (КАБИНА 1800×1500×2250, ПРОТИВОВЕС СЗАДИ), $h_{эт}$ = 4.2 м

Серия ИИ-09-15 Выпуск 1 Лист 2

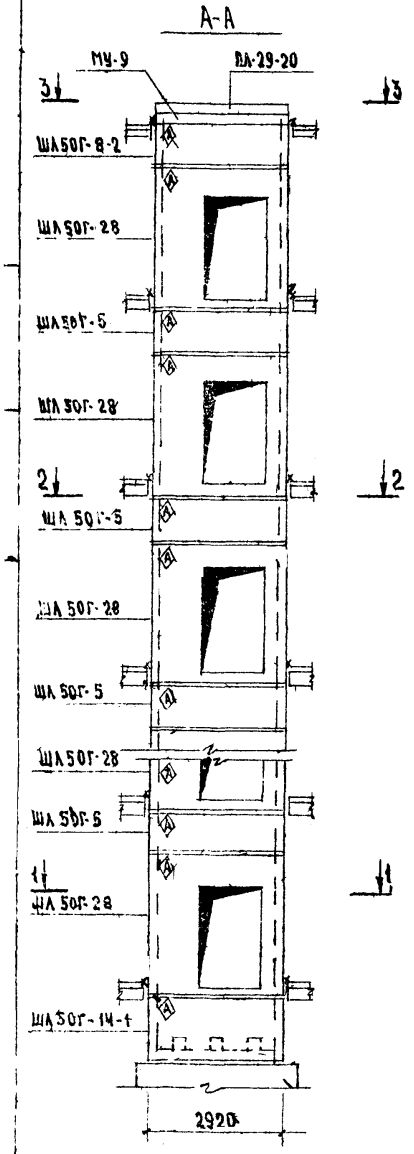

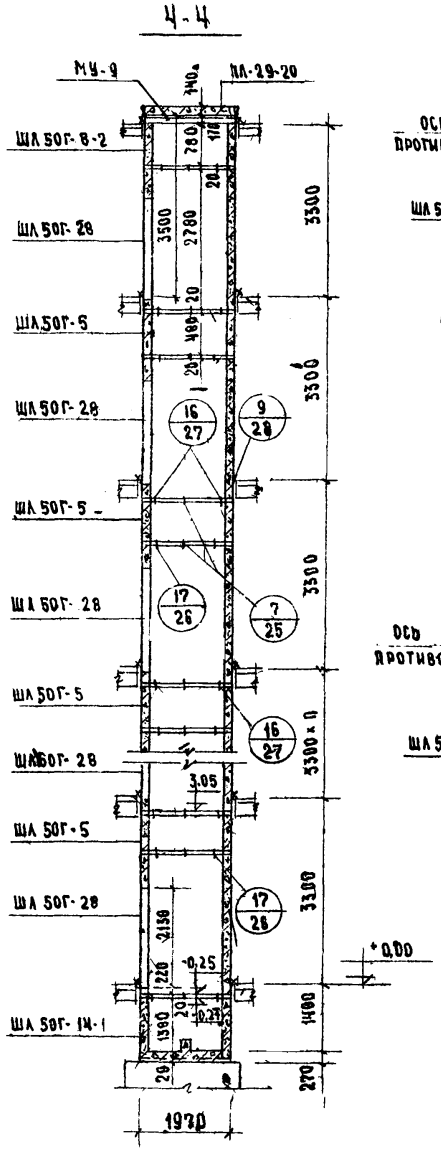

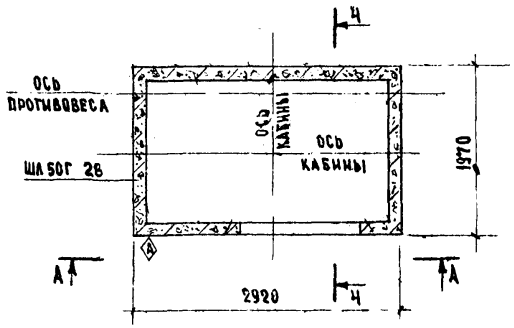

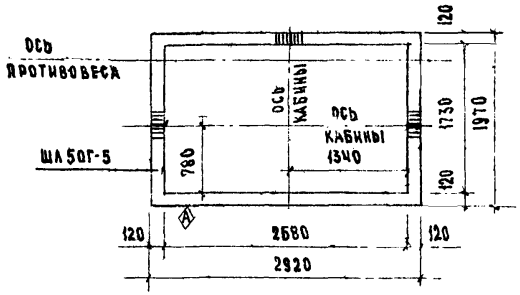

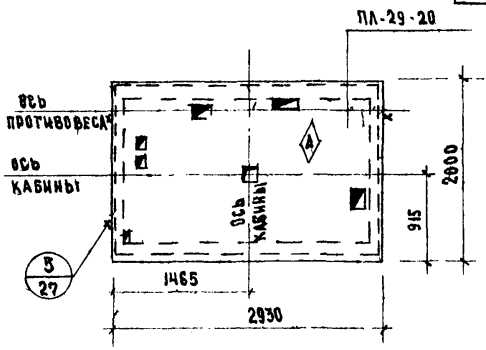

ПРИМЕЧАНИЯ:

1. Монтажная схема соответствует I и II а вариантам машинных помещений (см чертеж альбома заданий АТ-500-71 АТ 526-71 Л 2)
2. Узлы 5/27, 7/25, 9/28, 16/27, 17/26 даны в серии ИИ-04-15 вып 0-1 на листах 25, 26, 27, 28.
3. Плита ПЛ-29-20 дана в серии ИИ-04-15 доп 1 к вып 1.
4. Монолитный железобетонный участок МУ-9 дан на листе 39.

ТК 1978	МОНТАЖНАЯ СХЕМА ГРУЗОПАССАЖИРСКОГО ЛИФТА Q-500кг (КАБИНА 2200×1200×2100 ПРОТИВОВЕС СЗАДИ), Нэт - 33м	СЕРИЯ ИИ-04-15 ВЫПУСК 0-1 ДОПОЛНЕНИЕ	ЛИСТ 4

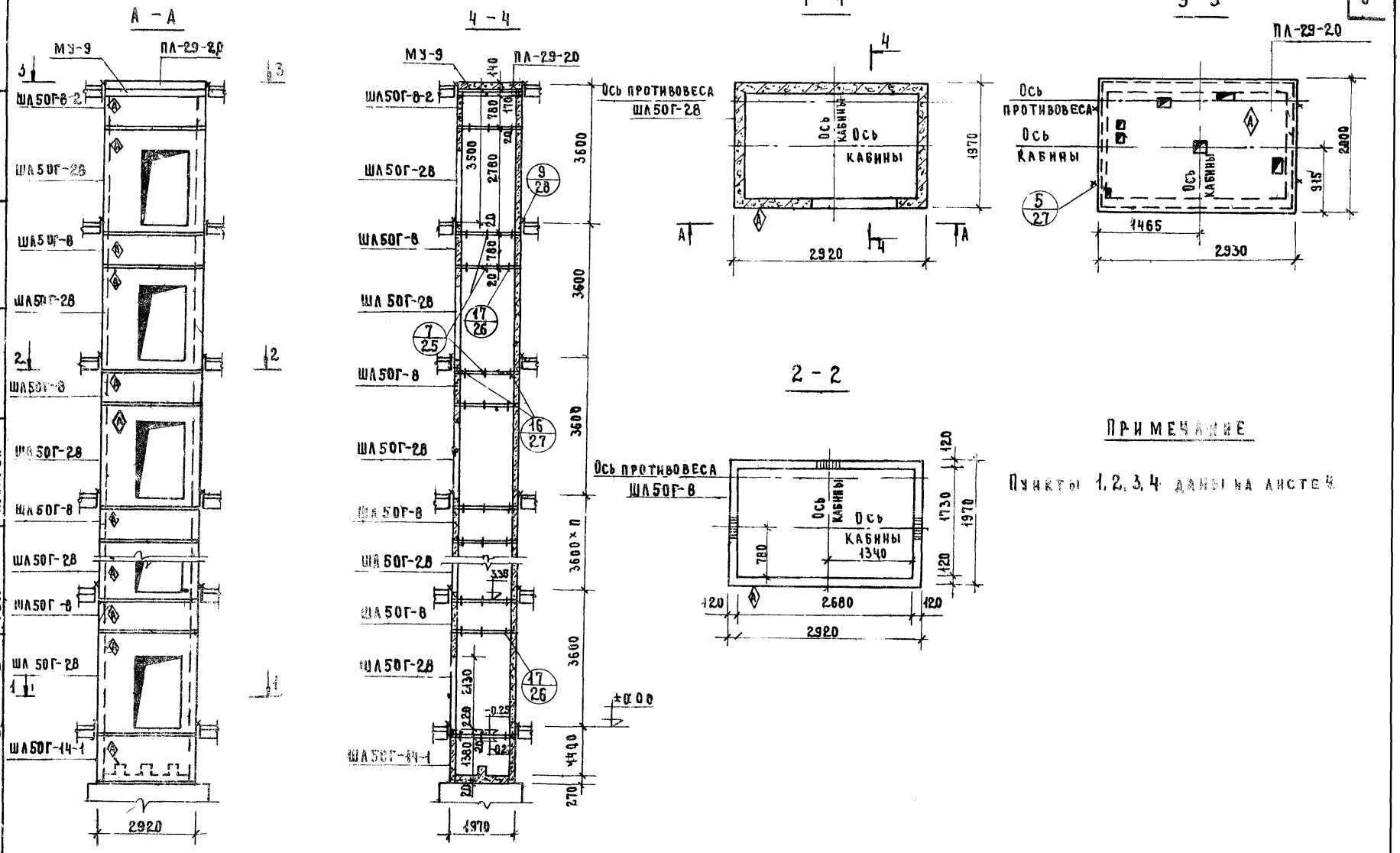

ПРИМЕЧАНИЕ

Пункты 1, 2, 3, 4 даны на листе 4.

ТК 1978	Монтажная схема грузопассажирского лифта Q=500 кг (каб. 2200×1200×2100, противовес сзади), h эт=3,6 м.	Серия ИИ-04-15
		Выпуск 0-1 дополнение; Лист 5

ГИПРОНИИЗДРАВ г. Москва

Гл. инж. пр-та Рябикова; Рук. группы Рябикова; Инженер Набодрик; Проверил Рябикова

16068-10

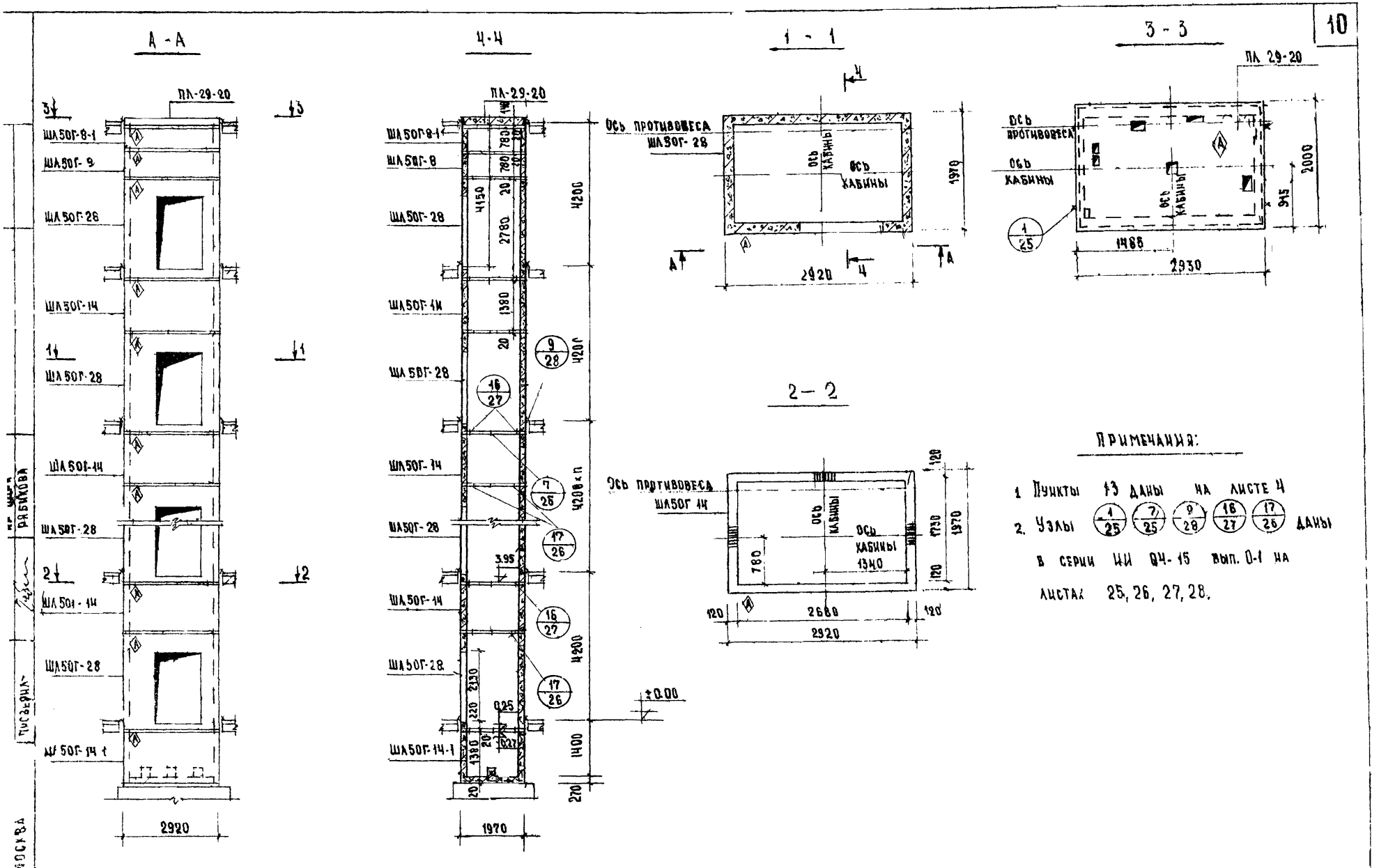

ПРИМЕЧАНИЯ:

1. Пункты 13 даны на листе 4
2. Узлы 1/25, 7/25, 9/28, 16/27, 17/26 даны в серии ИИ 04-15 вып. 0-1 на листах 25, 26, 27, 28.

ТК 1978	МОНТАЖНАЯ СХЕМА ГРУЗОПАССАЖИРСКОГО ЛИФТА 0-500 кг (КАБИНА 2200×1200×2100 ПРОТИВОВЕС СЗАДИ) hэт = 42 м	СЕРИЯ ИИ-04-15 ВЫПУСК 0-1 ЛИСТ 6

Г. МОСКВА

16068 11

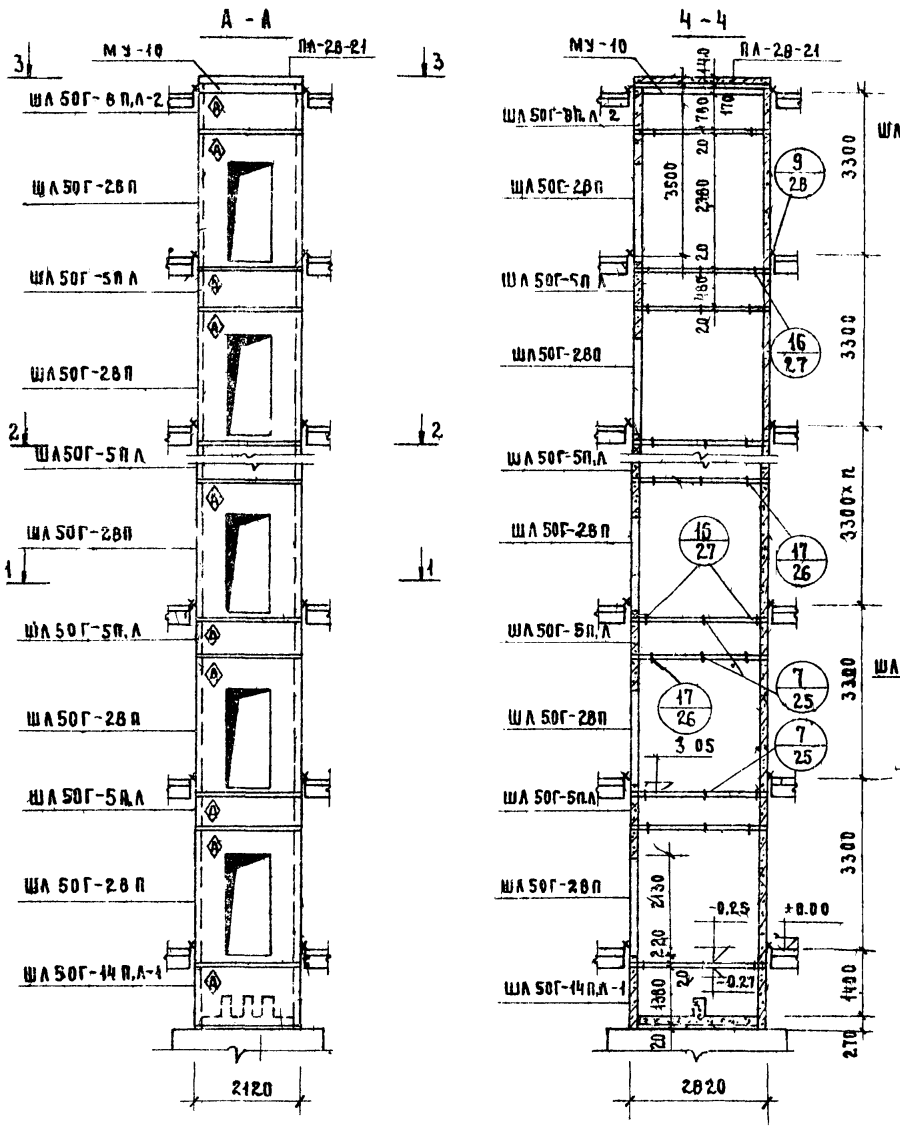

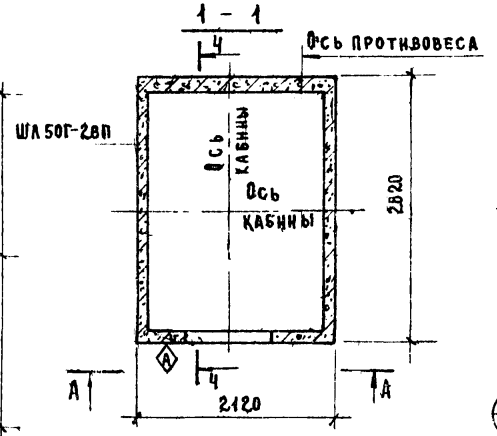

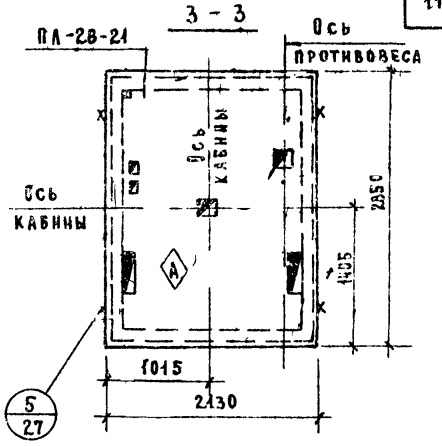

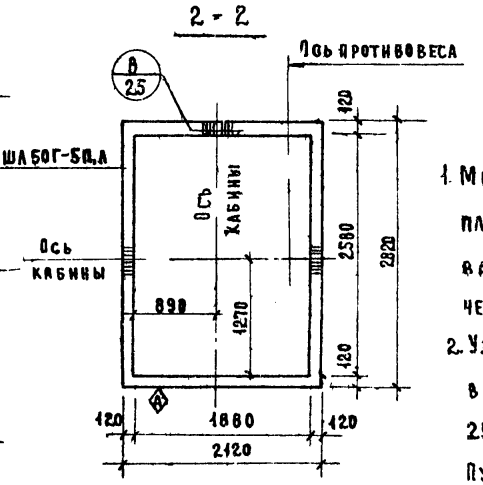

ПРИМЕЧАНИЯ

1. Монтажная схема и расположение плиты покрытия соответствуют Т и 1 а вариантам машинных помещений см чертеж альбома задания АТ-5.00-71, АТ-5.22-71 л 2.
2. Узлы 7/25, 5/27, 8/25, 9/28, 16/27, 17/26 даны в серии ИИ-04-15 вып 0-1 на листах 25, 26, 27, 28.

Пункты 3 4 примечании даны на листе 10.

Гл инж. пр-та		Либерман
Рук группы		Рябикова
Инженер		Набодрик
Проверил		Рябикова

ГИПРОНИИЗДРАВ г Москва

ТК 1978	Монтажная схема грузопассажирского лифта Q=500 (кабина 1200×2200×2100, противовес справа) h эт.=3.3м	Серия ИИ-04-15 Выпуск 0-1 дополнение Лист 7

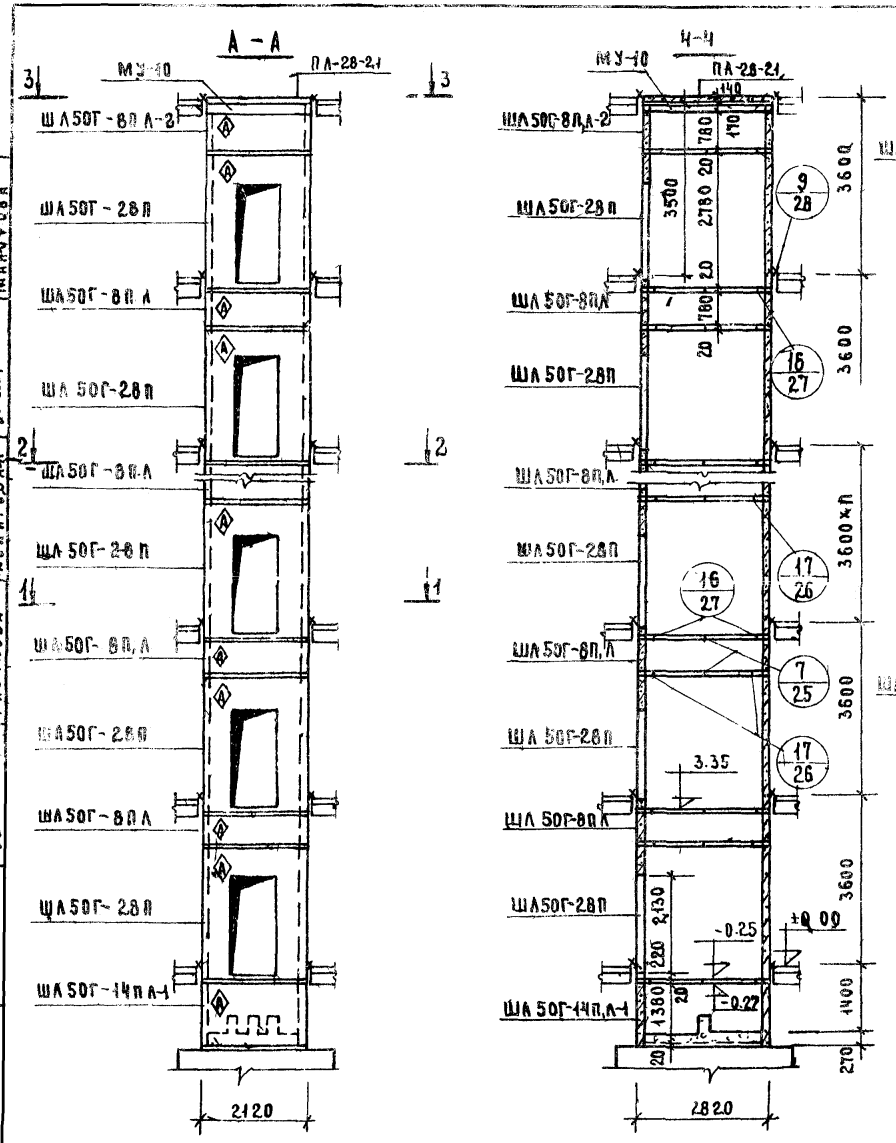

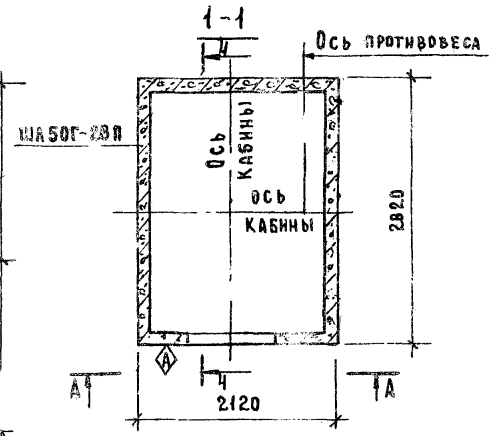

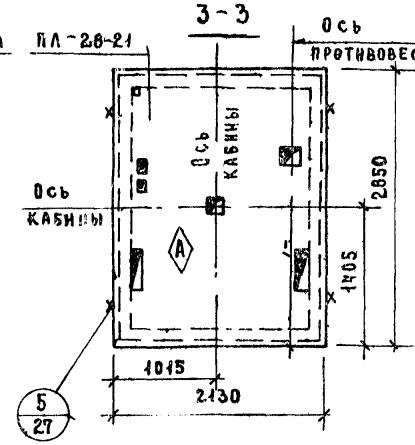

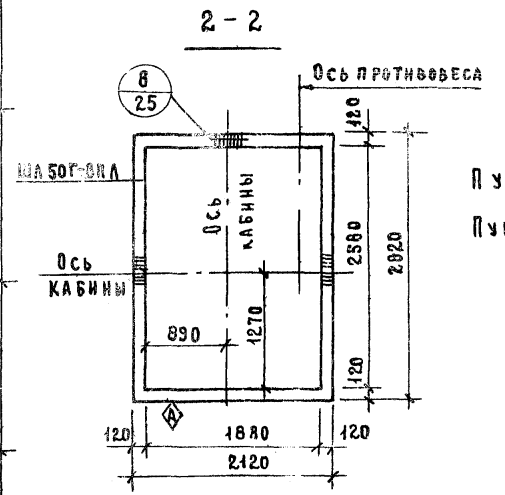

ПРИМЕЧАНИЯ:

Пункты 1,2 даны на листе 7

Пункты 3,4 даны на листе 10

ТК 1978	Монтажная схема грузопассажирского лифта Q=500 (кабина 1200×2200×2100, противовес справа), h эт=3,6 м	Серия ИИ-04-15 Выпуск 0-1-дополнение Лист 8

Ленинград Проверил Рябчикова Копировал Манофова

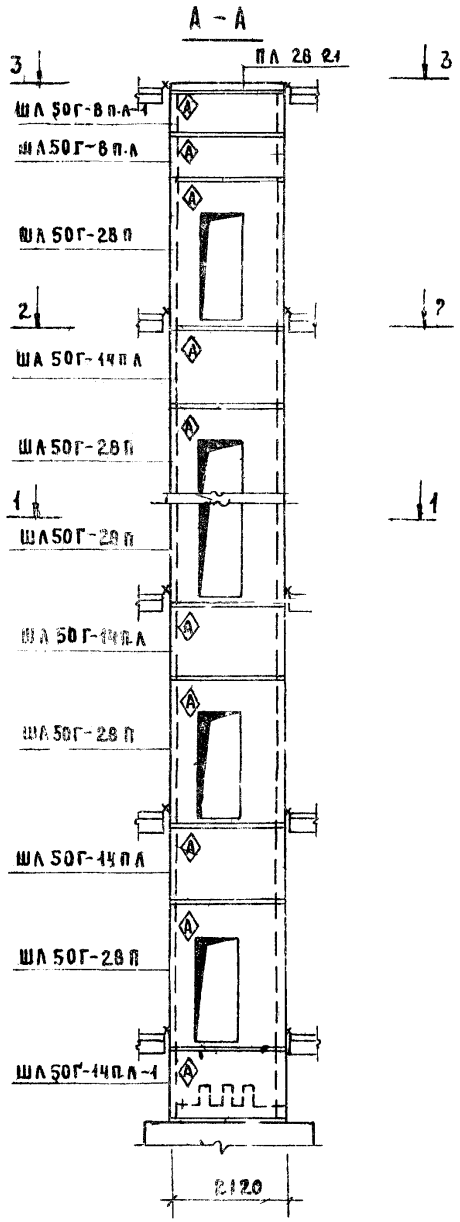

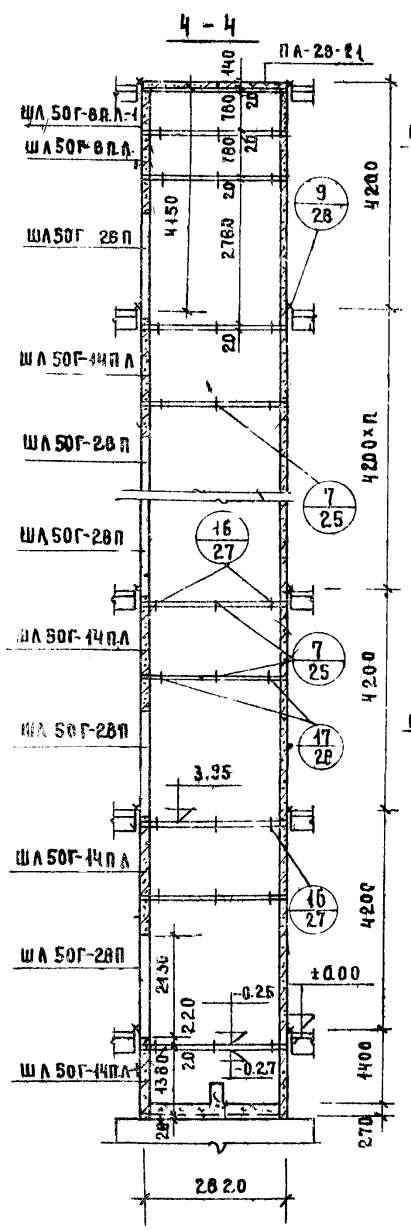

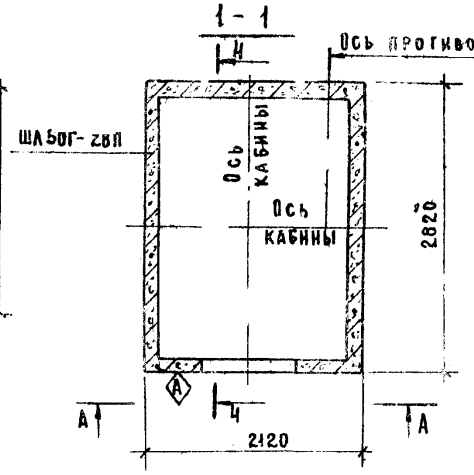

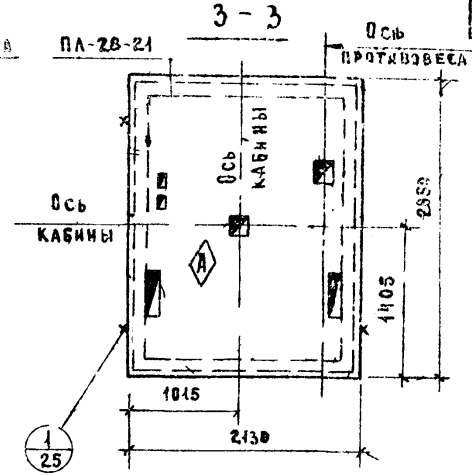

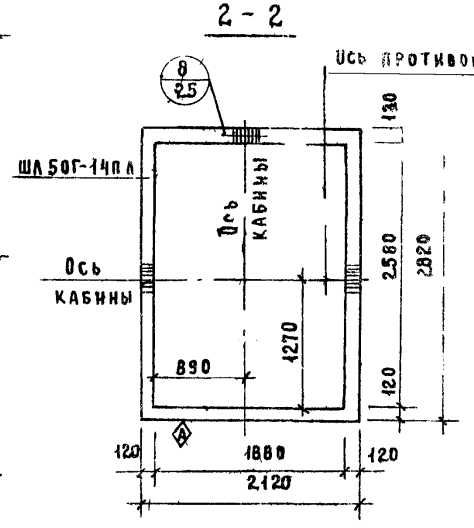

Примечания:

Пункт 1 дан на листе 7

2. Узлы 1/25, 7/25, 8/25, 9/28, 16/27, 17/28

даны в серии НИ-04-15 вып.0-1 на листах 25, 26, 27, 28

Пункт 3 дан на листе 10.

ГИП		Либерман
Рук. группы		Рябикова
Инженер		Кабдарин
Проверил		Рябикова

ГИПРОНИИЗДРАВ г. Москва

ТК 1978

МОНТАЖНАЯ СХЕМА ГРУЗОПАССАЖИРСКОГО ЛИФТА Q=500 кг | КАБИНА 1200×2200×2100, ПРОТИВОВЕС СПРАВА; h эт - 4,2 м

Серия НИ-04-15

Выпуск 0-1 Дополнение | Лист 9

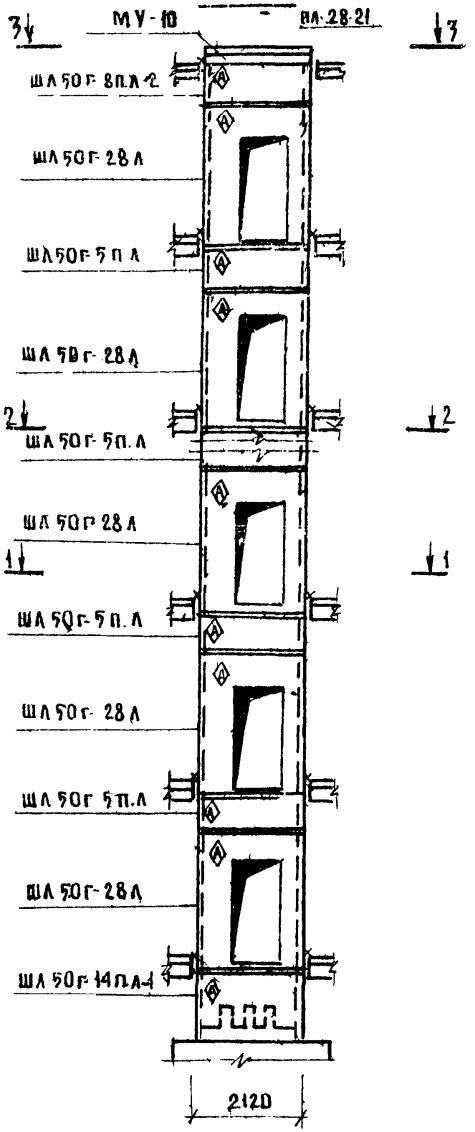

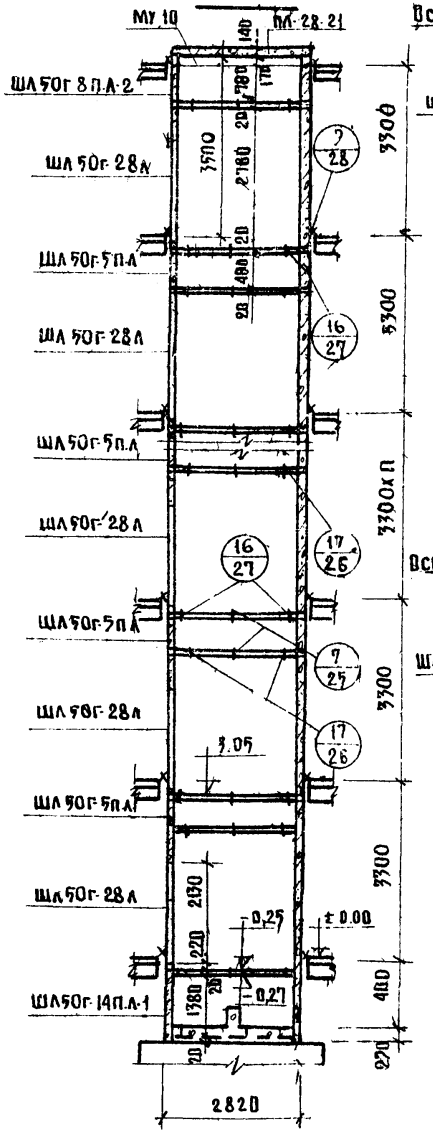

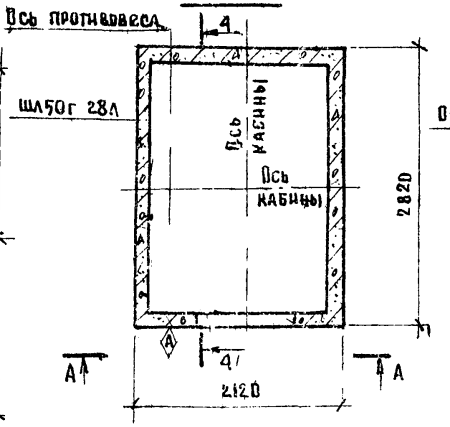

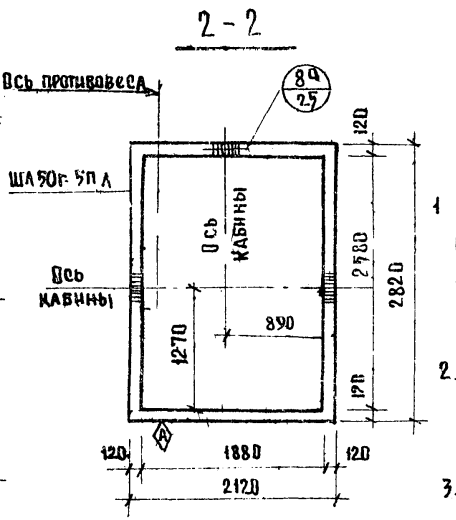

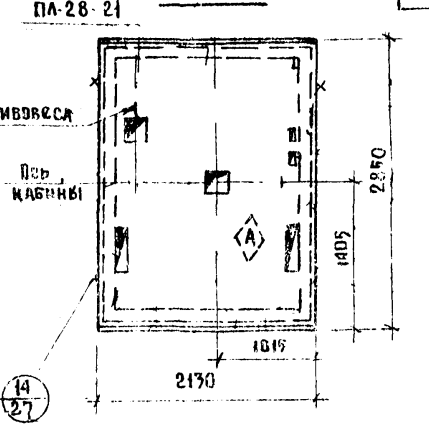

Примечания

1. Монтажная схема и расположение плиты покрытия соответствуют I и Iа вариантам машинных помещений (см. чертеж альбома заданий АТ-5.00-71; АТ-5.23-71 л. 2)
2. Узлы 7/25, 8а/25, 9/28, 14/27, 16/27, 17/26 даны в серии ИИ 04-15 вып 0-1 на листах 25, 26, 27, 28.
3. Плита ПА 28 21 дана в серии ИИ 04-15 доп 1 к вып 1
4. Монолитный железобетонный участок МУ-10 дан на листе 39.

ТК 1978

МОНТАЖНАЯ СХЕМА ГРУЗОПАССАЖИРСКОГО ЛИФТА Q=500кг (КАБИНА 1200х2200х2400, ПРОТИВОВЕС СЛЕВА), h эт = 3,3м

Серия ИИ-04-15
Выпуск 0-1
Лист 10

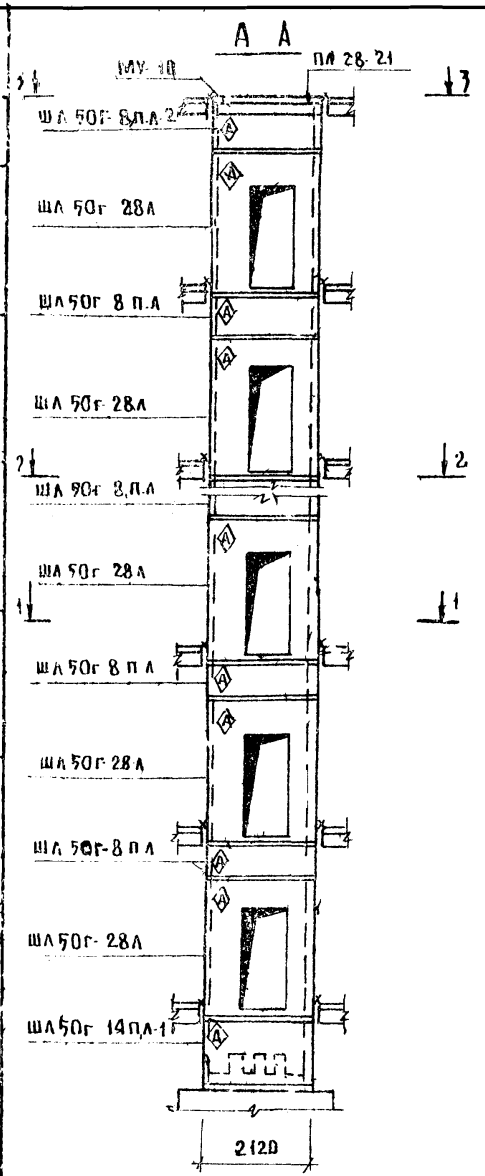

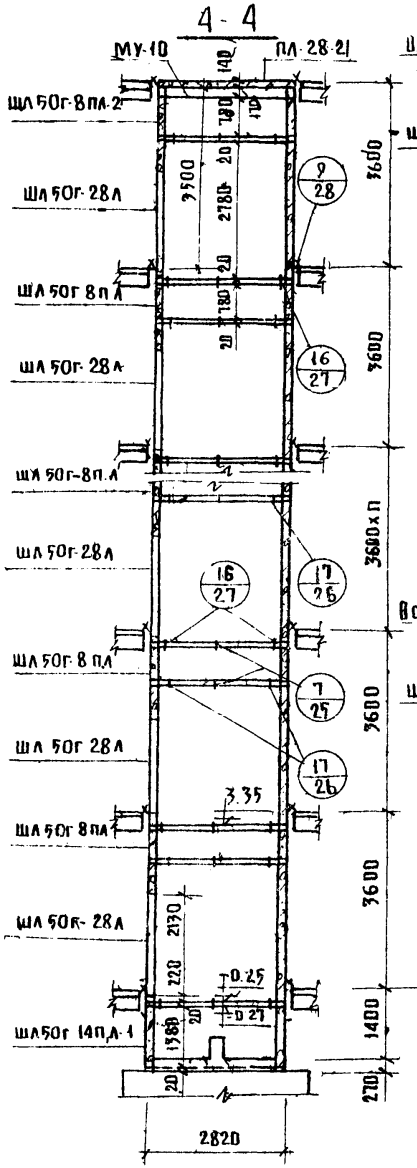

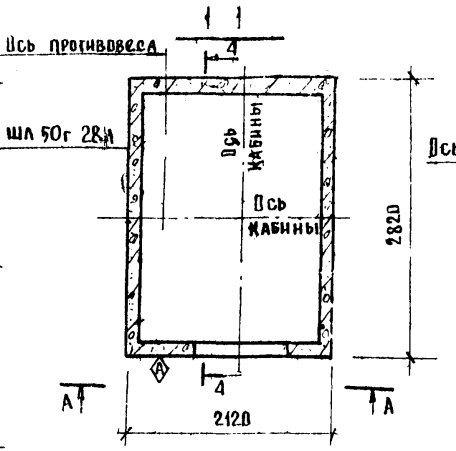

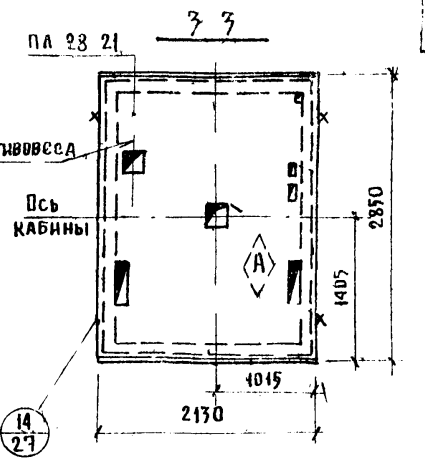

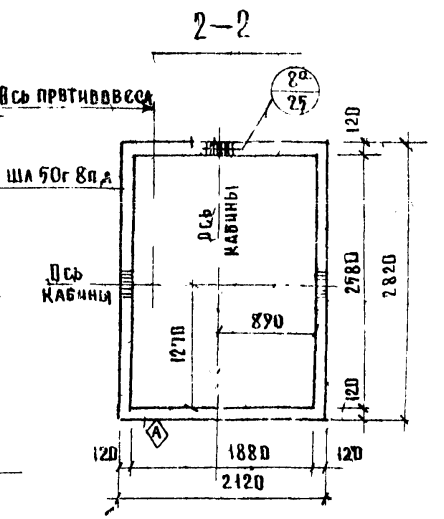

Примечание

Пункты 1, 2, 3, 4 даны на листе 10

ТК 1978

Монтажная схема грузопассажирского лифта Q=500 кг (кабина 1200×2200×2100, противовес слева) h эт=3,6 м

Серия ИИ 04 15
Выпуск 0
Лист 11

Инв. № подл. | Подпись и дата | Взам. инв. №
Инв. № дубл. | Подпись и дата
Изм. | Кол. уч. | Лист | № док. | Подпись | Дата
Разработал | Бабакина
Проверил | Рябинин
Н. контр. | Жесс
ГИПРОСПЕЦГАЗ г. Москва

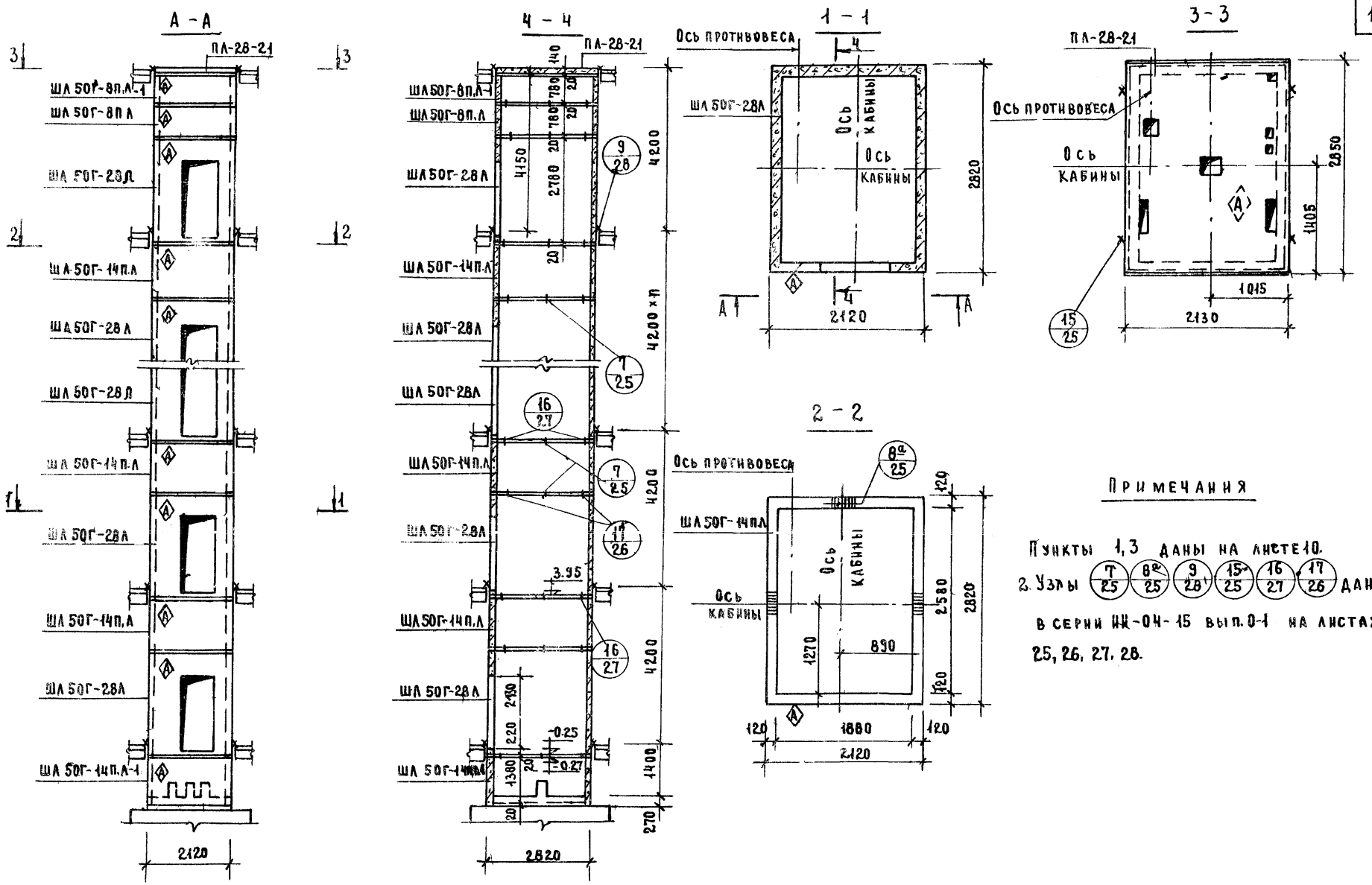

Примечания

Пункты 1, 3 даны на листе 10.

2. Узлы (7/25) (8а/25) (9/28) (15/25) (16/27) (17/26) даны в серии ИИ-04-15 вып. 0-1 на листах 25, 26, 27, 28.

ТК 1978	Монтажная схема грузопассажирского лифта Q=500 кг (кабина 1200×2200×2100, противовес слева), h эт = 4.2 м.	Серия ИИ-04-15	
		Выпуск 0-1 дополнен	Лист 12

Г. Москва

Инженер Проверил Рябикова Набодрик Копировал Майорова

16068 17

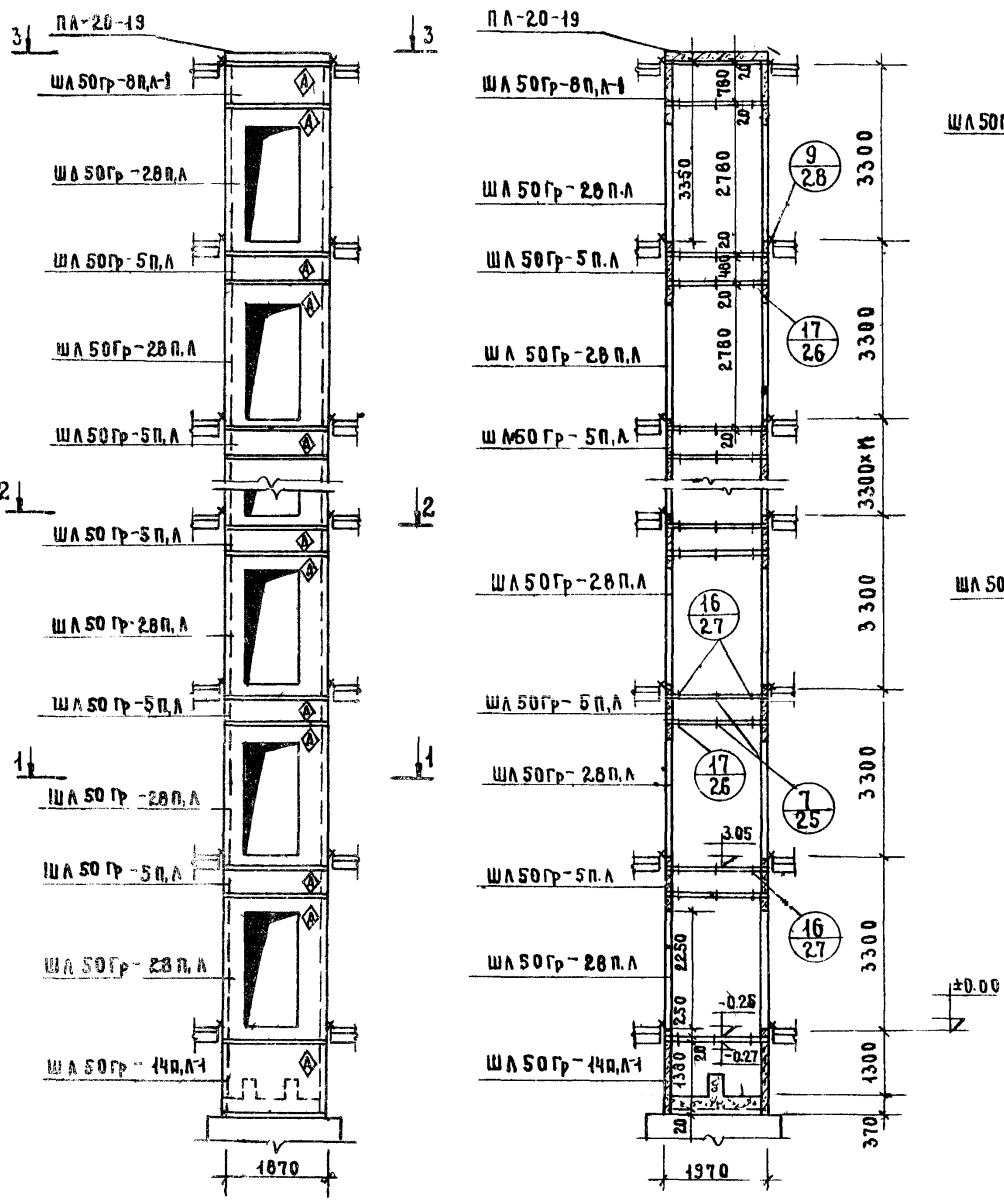

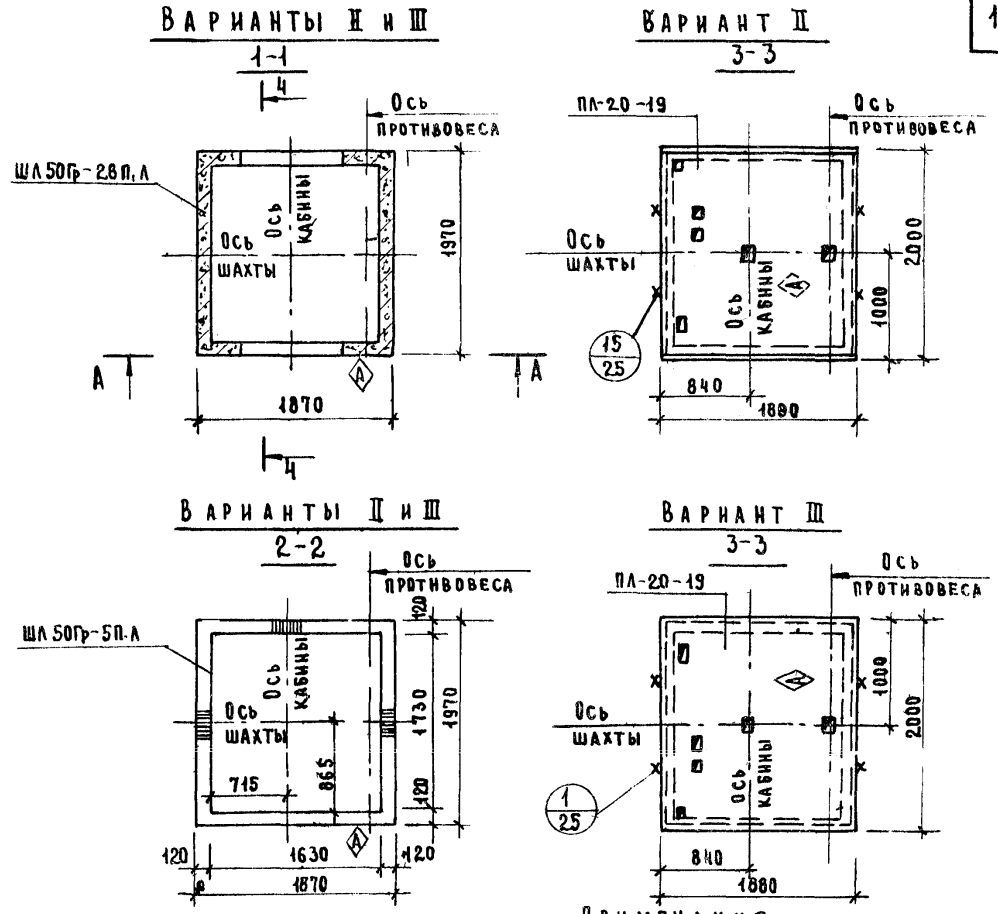

Примечания:

1. Монтажная схема и расположение плиты покрытия соответствуют II варианту машинного помещения (см лист АТ-4.37-66 альбома АТ-5.00-71)
2. Узлы 7/25, 9/28, 16/27, 17/26, 15/25, 1/25 даны в серии ИИ-04-15 вып. 0-1 на листах 25, 26, 27, 28
3. Плита ПЛ-20-19 дана в серии ИИ-04-15 вып 1
4. III вариант соответствует I варианту машинного помещения (см чертеж альбома заданий АТ-5.00-71, АТ-4.37-66) повернутому на 180°

Гл. инж. пр-та	Рыбникова	Анберман
Рук. группы	Рябикова	Сычева
Инженер		
Проверил	Рябикова	

ТИПРОНИИЗДРАВ г. Москва

ТК 1978	Монтажная схема грузового лифта Q=500 кг (кабина 1000×1500×2000, противовес справа), hэт=3,3 м	Серия ИИ-04-15	
		Выпуск П-1 дополнен	Лист 13

16068 18

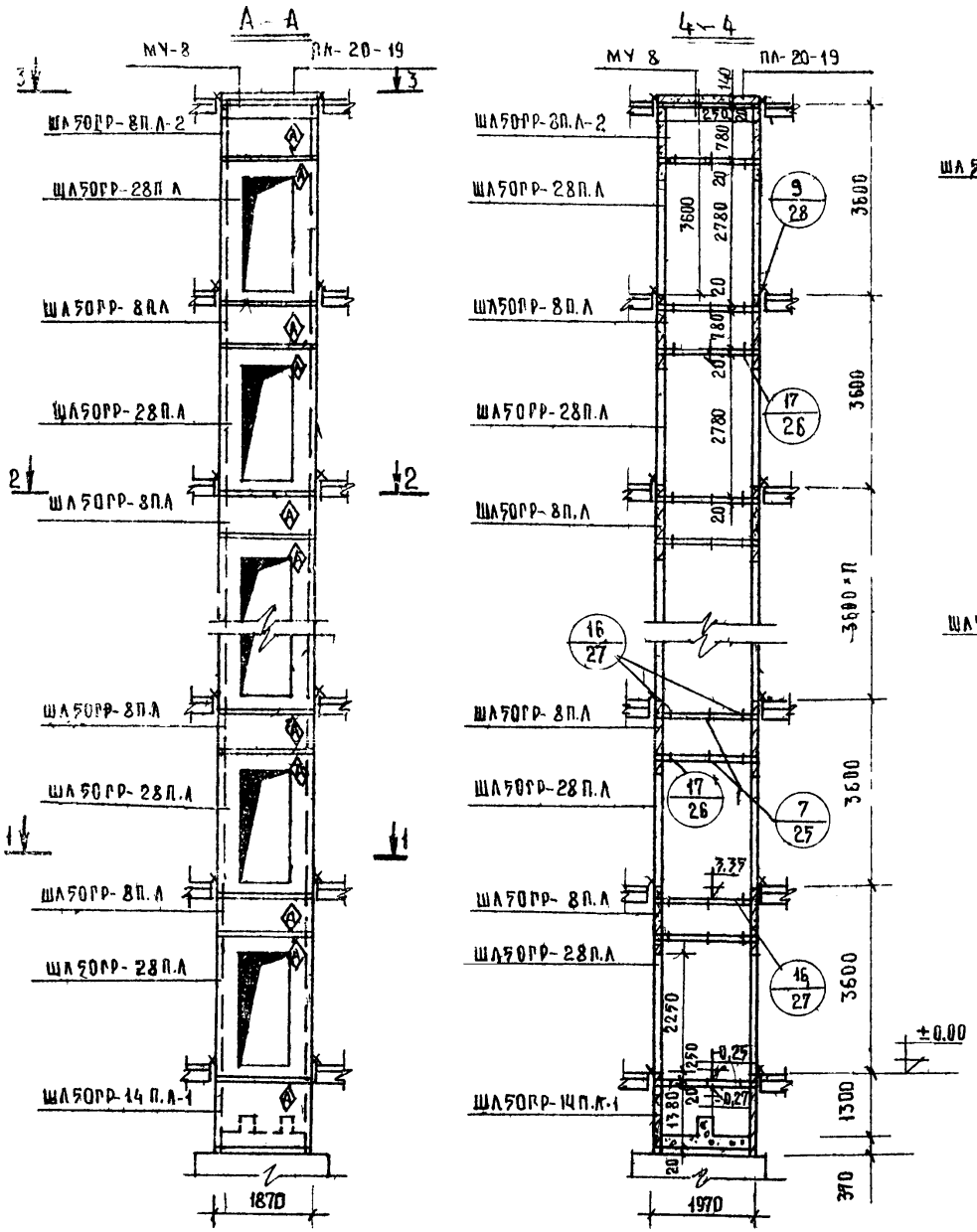

Примечания:

1. Пункты 1, 3, 4 даны на листе 13
2. Узлы 7/25, 9/28, 16/27, 17/26, 14/27, 5/27 даны в серии ИИ-04-15 вып 0-1 на листах 25, 26, 27, 28.
5. Монолитный железобетонный участок МУ-8 дан на листе 38.

ТК 1978

Монтажная схема грузового лифта Q=500кг (кабина 1000×1500×2000, противовес справа), $h_{эт}$=3,6

Серия ИИ-04-15

Выпуск 0 дополнение | Лист 14

г. Москва

16068 19

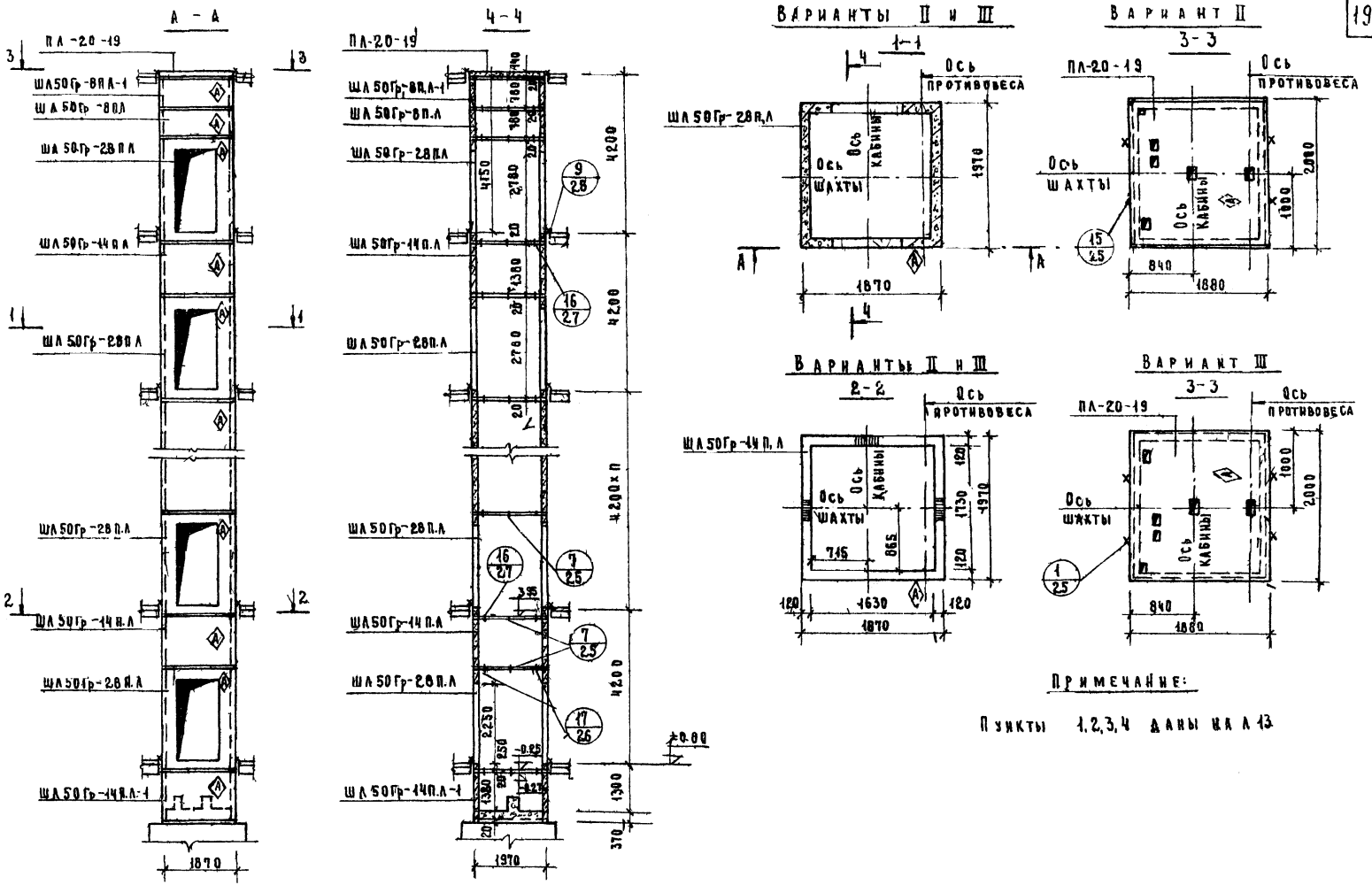

ТК 1978	Монтажная схема грузового лифта Q=500кг (кабина 1000×1500×2000, противовес справа), $h_{эт}$=4.2	Серия ИН-04-15 Выпуск 0-1 Лист 15

Гипроникздрав г. Москва
Инж. Проверил Сычева Рябикова

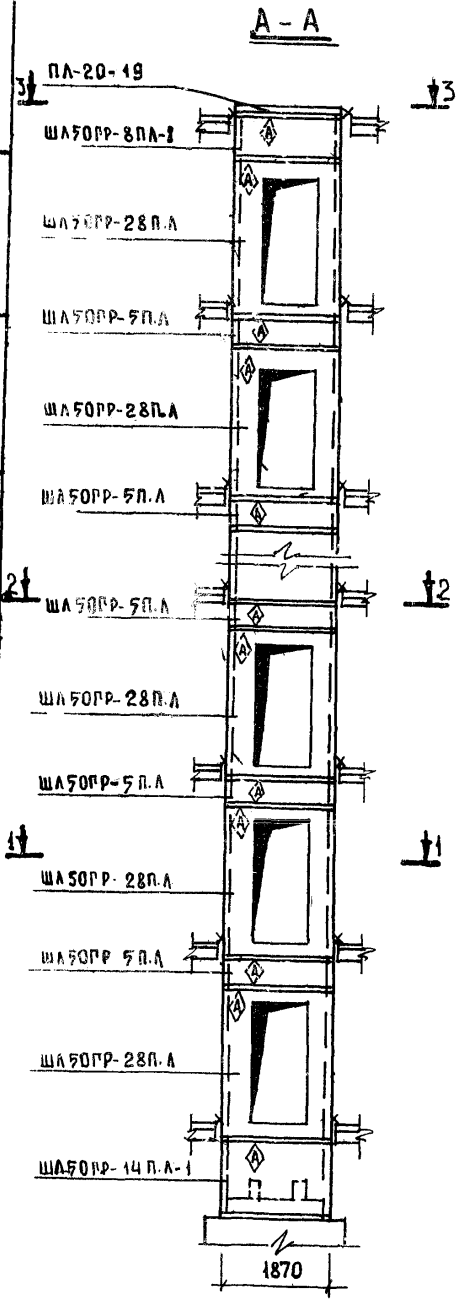

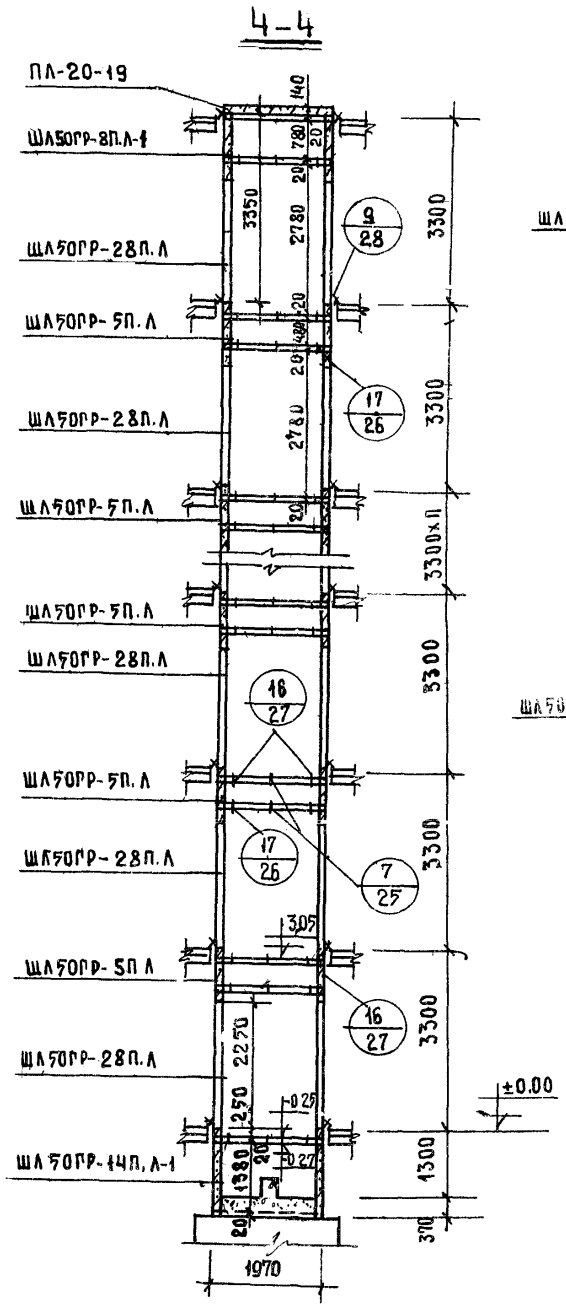

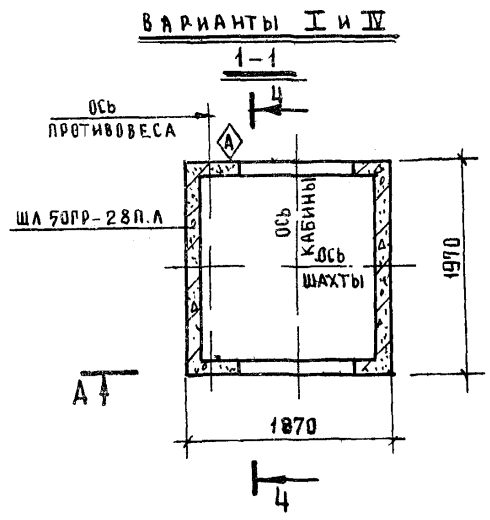

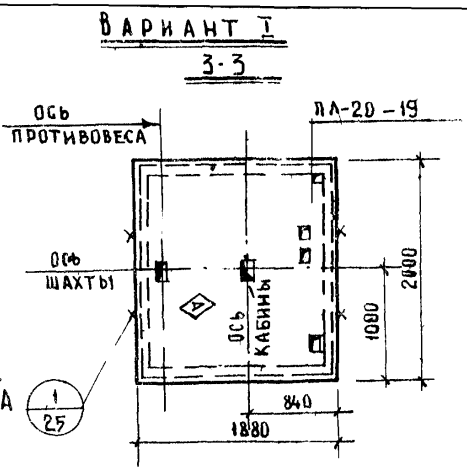

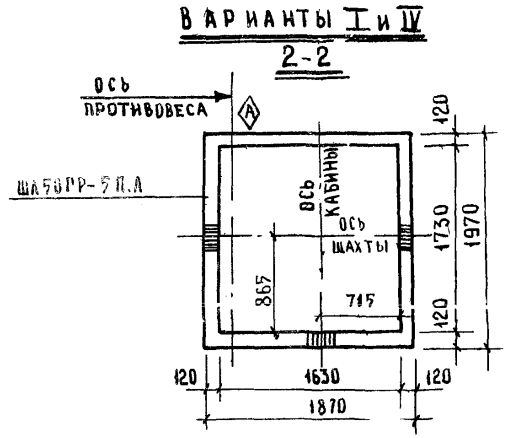

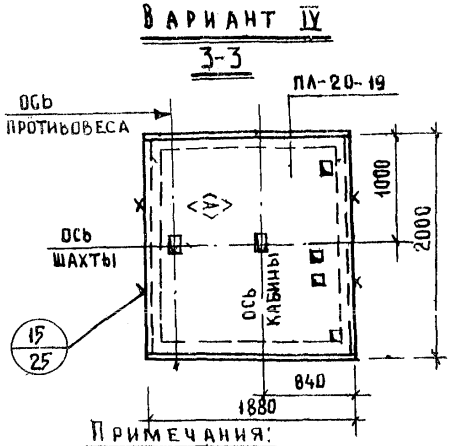

Примечания:

1. Монтажная схема и расположение плиты покрытия соответствуют I варианту машинного помещения (см. лист АТ-4.37-66 альбома АТ-7.00-71)
2. Узлы 7/25, 9/28, 16/27, 17/26, 1/25, 15/25 даны в серии ИИ-04-15 вып 0-1 на листах 25, 26, 27, 28. Пункт 3 дан на листе 13.
4. IV вариант соответствует II варианту машинного помещения (см. чертеж альбома заданий АТ-5.00-71; АТ-4.37-66), повернутому на 180°

Инв. № подл. | Подпись и дата | Взам. инв. № | Инв. № дубл. | Подпись и дата

ТК 1978	Монтажная схема грузового лифта Q 500 кг (кабина 1000×1500×2000, противовес слева), $h_{эт}$=3,3 м	Серия ИИ-04-15	Выпуск 0-1 дополнен	Лист 16

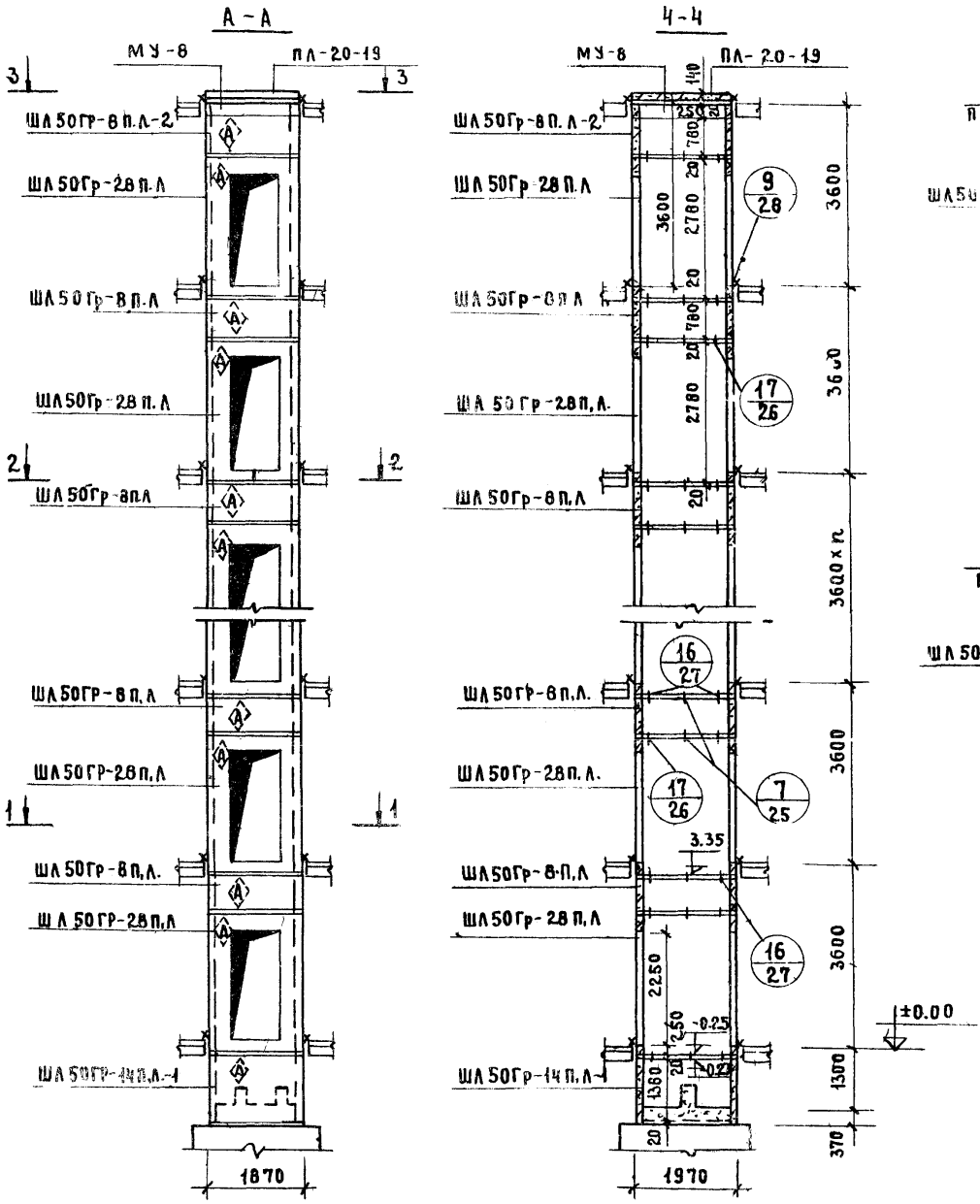

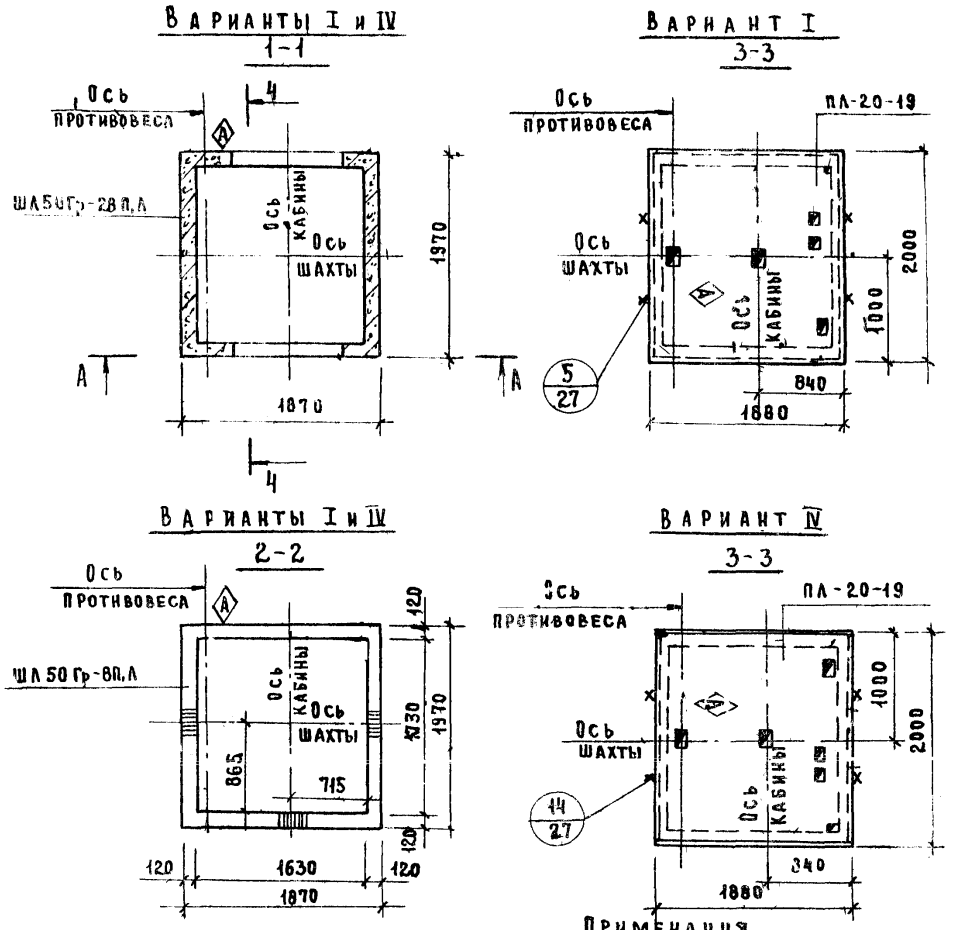

ПРИМЕЧАНИЯ

2. Узлы 7/25, 9/28, 16/27, 17/26, 5/27, 14/27 даны в серии ИИ-04-15 вып-0-1 на листах 25, 26, 27, 28.
5. Монолитный железобетонный участок МУ 8 дан на листе 38
Пункты 1 и 4 даны на листе 16
Пункт 3 дан на листе 13

Гл. инж. пр-та	Фомин	Либерман
Рук. группы	Рябикова	Рябикова
Инженер	Сычева	Сычева
Проверил	Рябикова	Рябикова

ГИПРОНИИЗДРАВ г. Москва

ТК 1978	Монтажная схема грузового лифта Q=500 кг (кабина 1000×1500×2000, противовес, слева), h эт. = 3,6.	Серия ИИ-04-15
		Выпуск-дополнение / Лист 17

16068 22

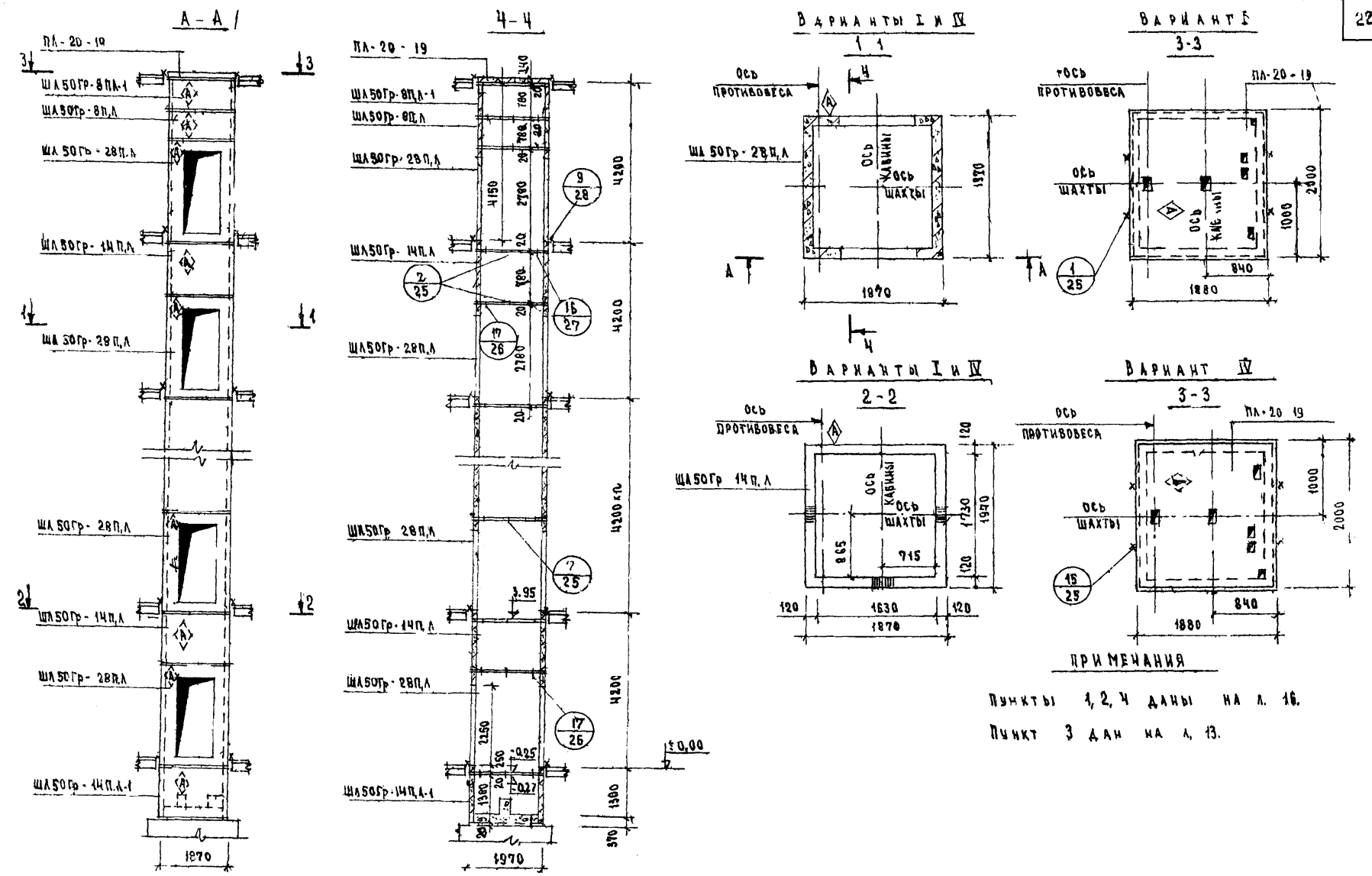

ПРИМЕЧАНИЯ

Пункты 1, 2, 4 даны на л. 16.

Пункт 3 дан на л. 13.

ТК 978	МОНТАЖНАЯ СХЕМА ГРУЗОВОГО ЛИФТА Q≤500 кг (КАБИНА 1000×1500×2000 ПРОТИВОВЕС СЛЕВА), $h_{эт}$ = 4.2	СЕРИЯ ИИ-04-15	
		Выпуск 0-1 дополнен	Лис 18

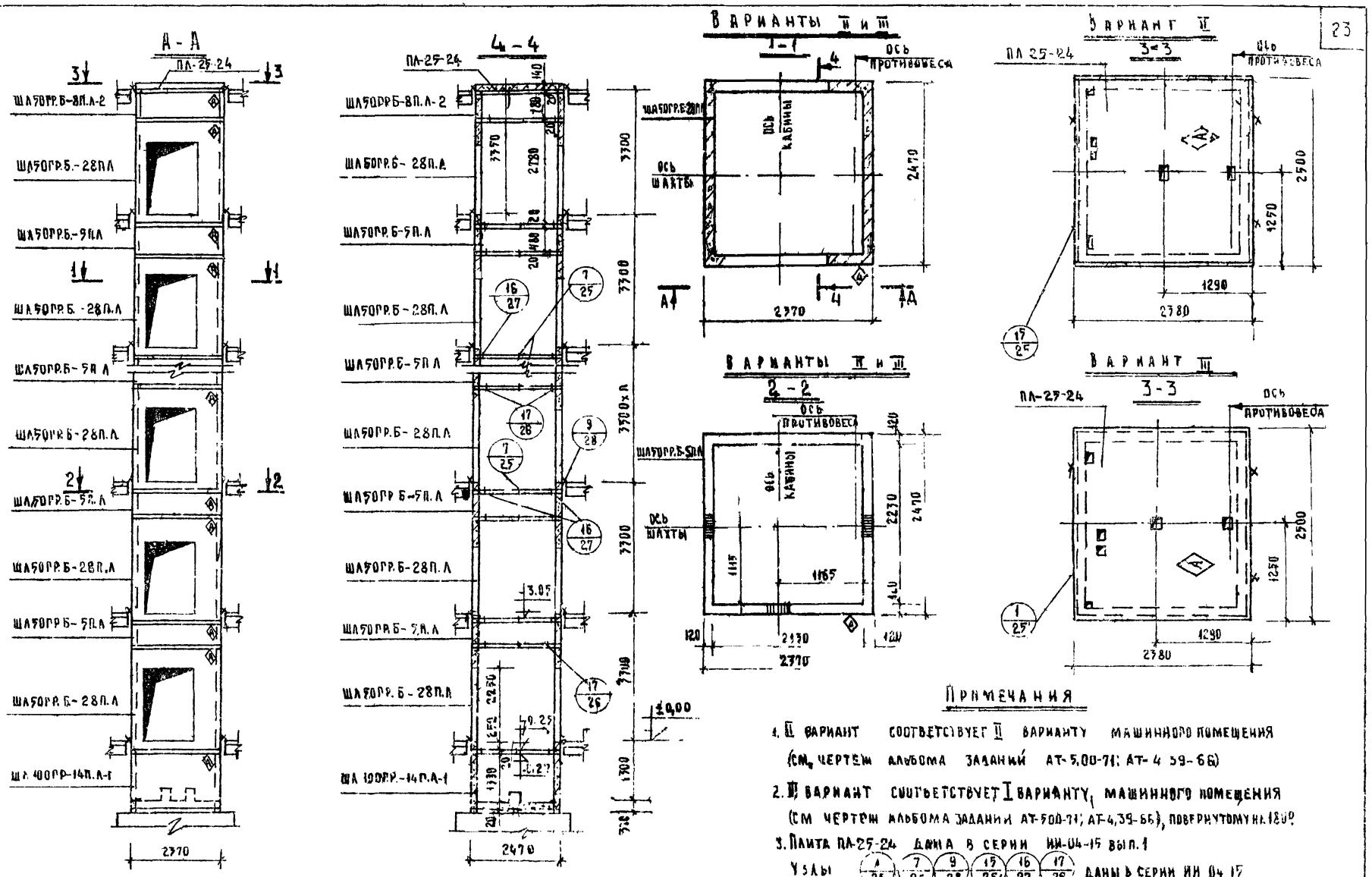

ПРИМЕЧАНИЯ

1. II ВАРИАНТ СООТВЕТСТВУЕТ II ВАРИАНТУ МАШИННОГО ПОМЕЩЕНИЯ (СМ. ЧЕРТЕЖ АЛЬБОМА ЗАДАНИЙ АТ-5.00-71; АТ-4 39-66)
2. III ВАРИАНТ СООТВЕТСТВУЕТ I ВАРИАНТУ МАШИННОГО ПОМЕЩЕНИЯ (СМ ЧЕРТЕЖ АЛЬБОМА ЗАДАНИЙ АТ-500-71; АТ-4,39-66), ПОВЕРНУТОМУ НА 180°
3. ПЛИТА ПЛ-25-24 ДАНА В СЕРИИ ИИ-04-15 ВЫП. 1
УЗЛЫ 1/25, 7/25, 9/28, 15/25, 16/27, 17/26 ДАНЫ В СЕРИИ ИИ 04 15 ВЫП. 0-1 НА ЛИСТАХ 25.26, 27.28

ТК 1978	МОНТАЖНАЯ СХЕМА ГРУЗОВОГО ЛИФТА Q=500 КГ (КАБИНА 1500×2000×2000 ПРОТИВОВЕС СПРАВА), hэт=3.3м	СЕРИЯ ИИ-04-15 ВЫПУСК 1 ЛИСТ 19

ГИПРОНИИЗДРАВ г. МОСКВА

ИНЖЕНЕР ПРОВЕРИЛ

ЗАМЕСТИТЕЛЬ ГИПРОНИИЗДРАВ РЯБИКОВА НАБОДРИК РЯБИКОВА

16063

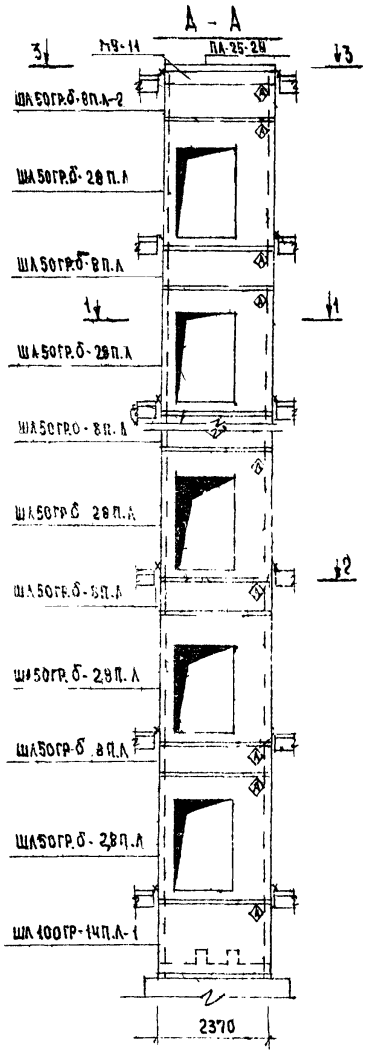

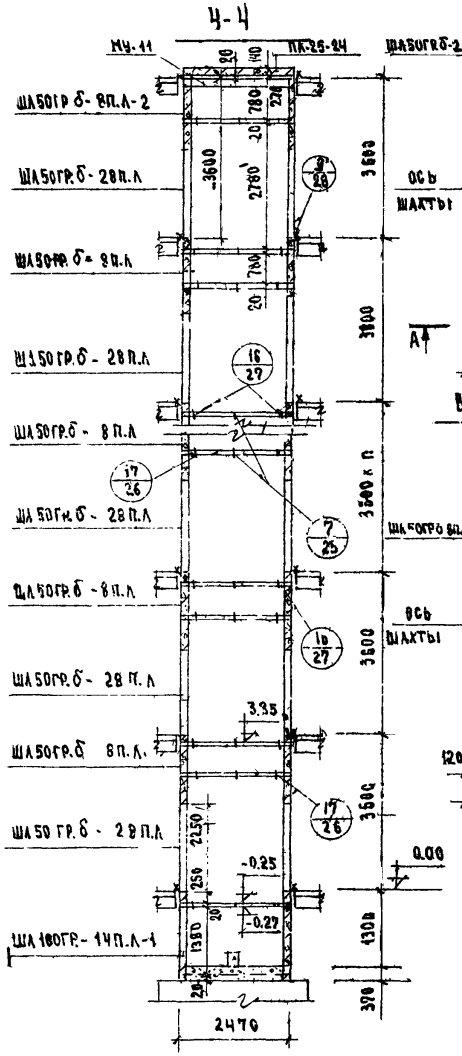

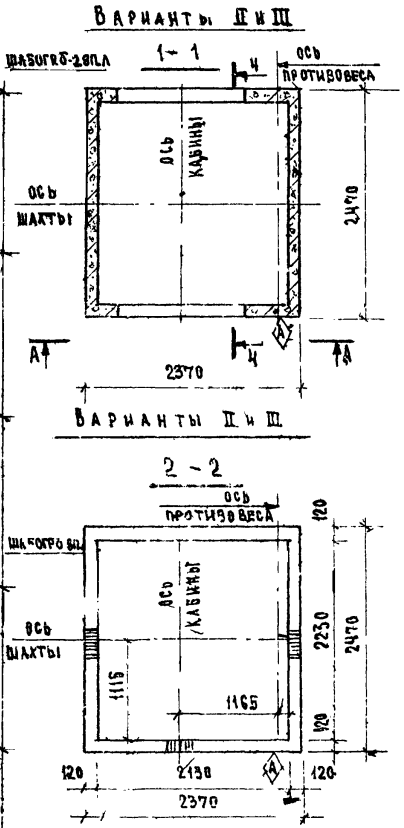

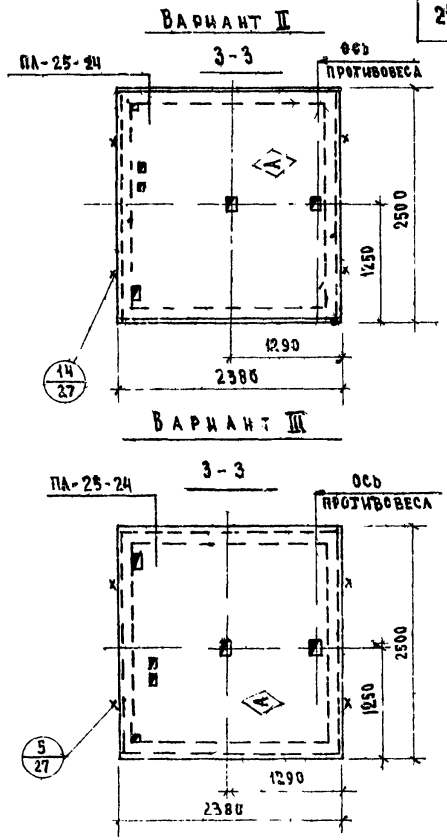

ПРИМЕЧАНИЯ:

1. Пункты 1, 2, 3 даны на листе 19.
4. Узлы 5/27, 7/28, 9/28, 14/27, 16/27, 17/26 даны в серии ИИ-04-15 вып. 0-1 на листах 25, 26, 27, 28
5. Монолитный железобетонный участок МУ 11 дан на листе 38

ТК 678	МОНТАЖНАЯ СХЕМА ГРУЗОВОГО ЛИФТА Q=500 кг (КАБИНА 1500×2000×2000 ПРОТИВОВЕС СПРАВА) $h_{эт}$ = 3,6 м	СЕРИЯ ИИ-04-15	
		Выпуск 0-1 дополнен	Лист 20

16068 25

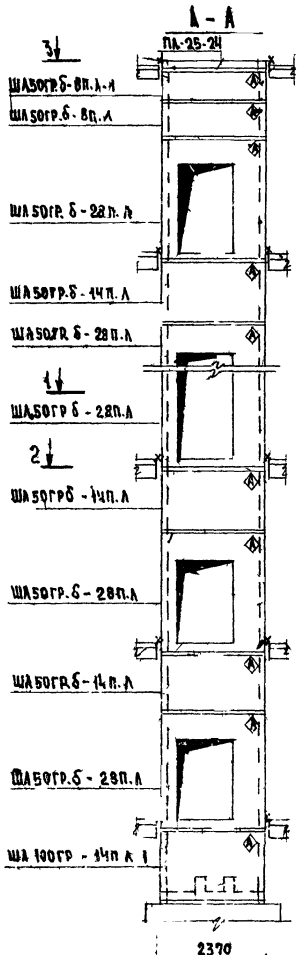

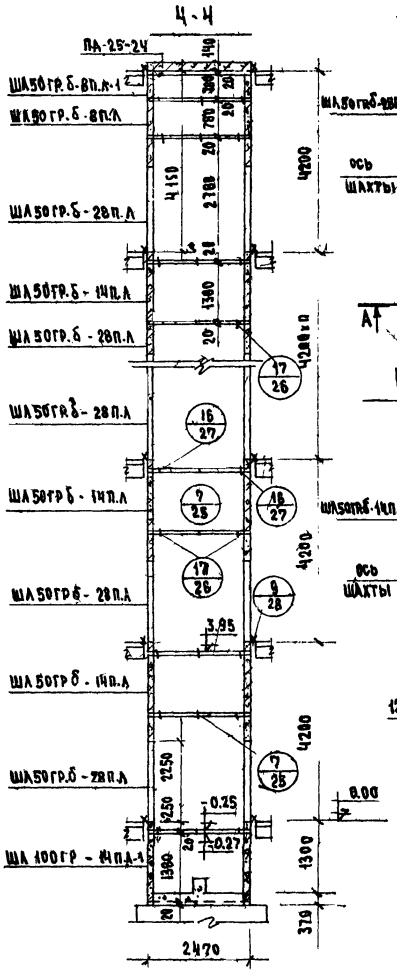

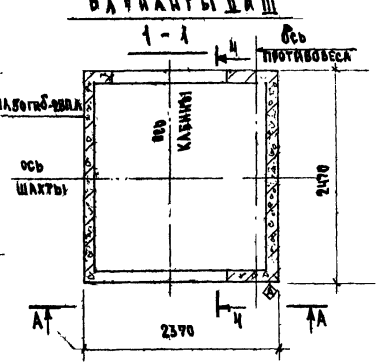

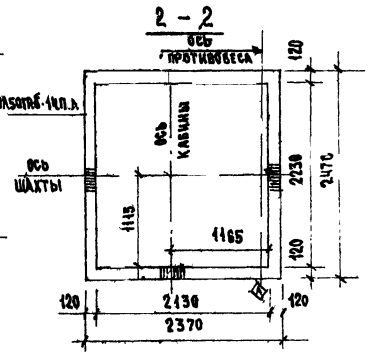

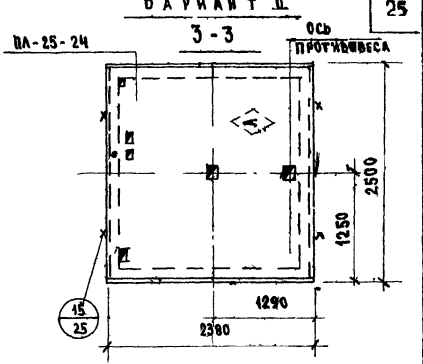

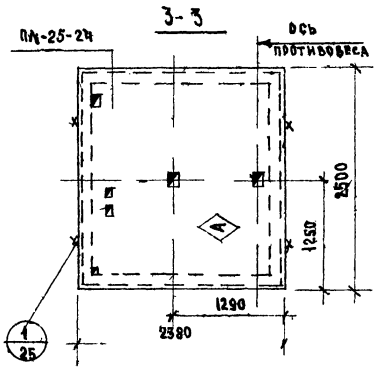

Применение:

Пункты 1, 2, 3, 4 см лист 19

ТК 1978	МОНТАЖНАЯ СХЕМА ГРУЗОВОГО ЛИФТА Q = 500кг (КАБИНА 1800×2000×2000, ПРОТИВОВЕС. СПРАВА), $h_{эт}$ = 4.2м	СЕРИЯ ИИ-04-15	
		Выпуск 0-1	Лист 21

Гипроминздрав г. Москва

Руж. группы Инженер Проверил

Инв. № подл. | Подп. и дата | Взам. инв. №

16068 26

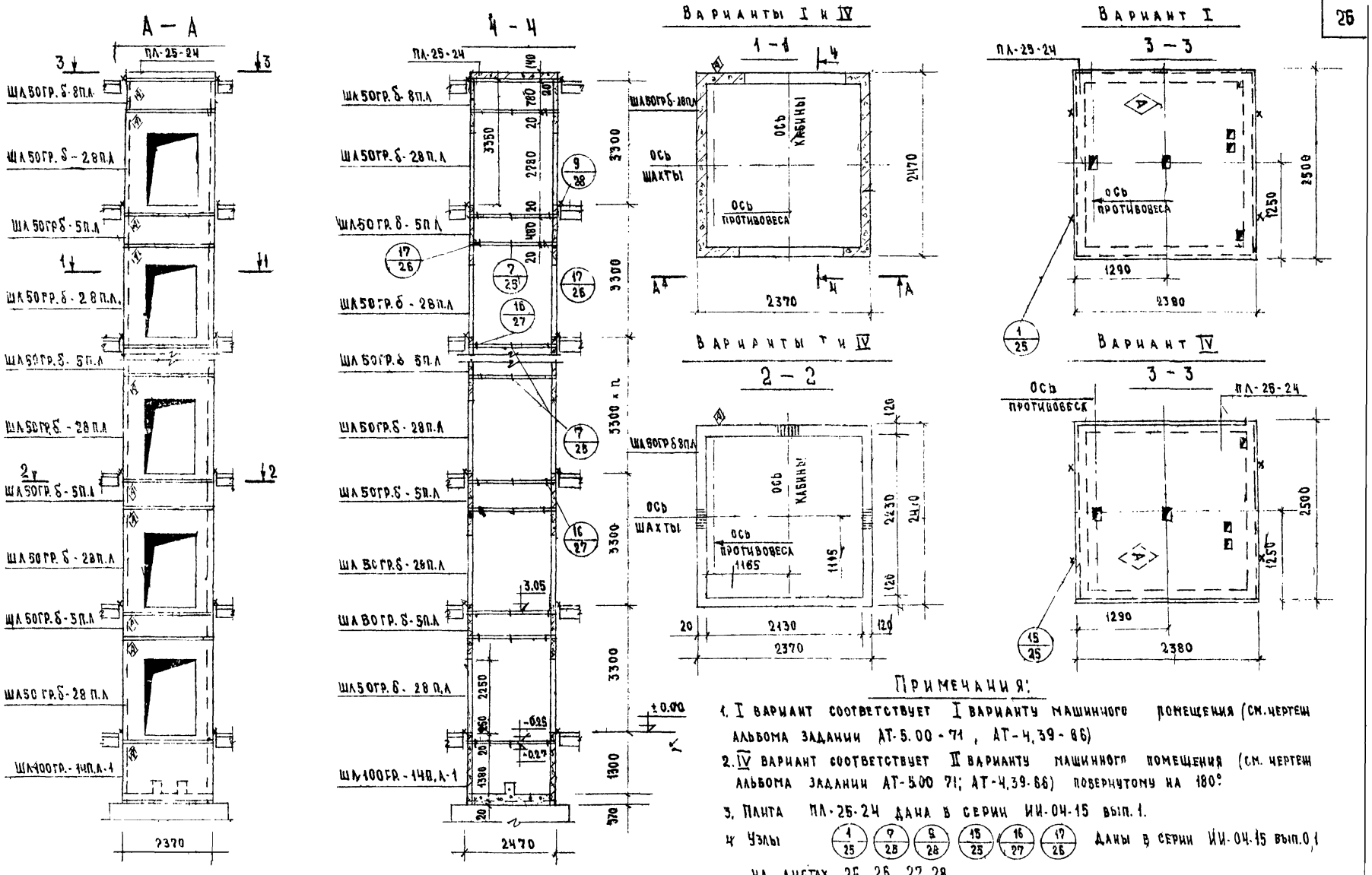

Примечания:

1. I вариант соответствует I варианту машинного помещения (см. чертеж альбома задании АТ-5.00-71, АТ-4,39-86)
2. IV вариант соответствует II варианту машинного помещения (см. чертеж альбома задании АТ-5.00 71; АТ-4,39-86) повернутому на 180°
3. Плита ПЛ-25-24 дана в серии ИИ-04-15 вып. 1.
4. Узлы 1/25, 7/25, 9/28, 15/25, 16/27, 17/26 даны в серии ИИ-04-15 вып. 0,1 на листах 25, 26, 27, 28

ТК 1978	Монтажная схема грузового лифта Q 500 кг (кабина 1500 × 2000 × 2000, противовес слева) Пот. 5.3 м	Серия ИИ-04-15	
		Выпуск 0-1 дополнен.	Лист 22

Г. Москва

Проверил

Рябикова

16068 27

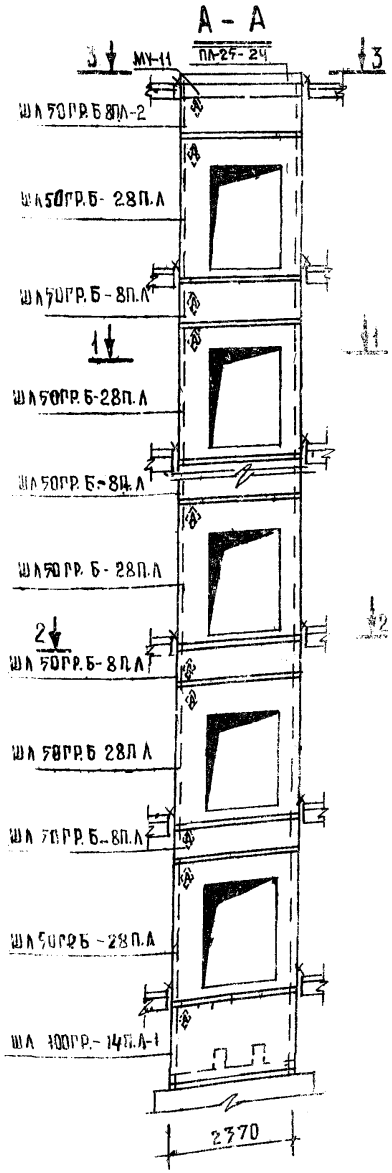

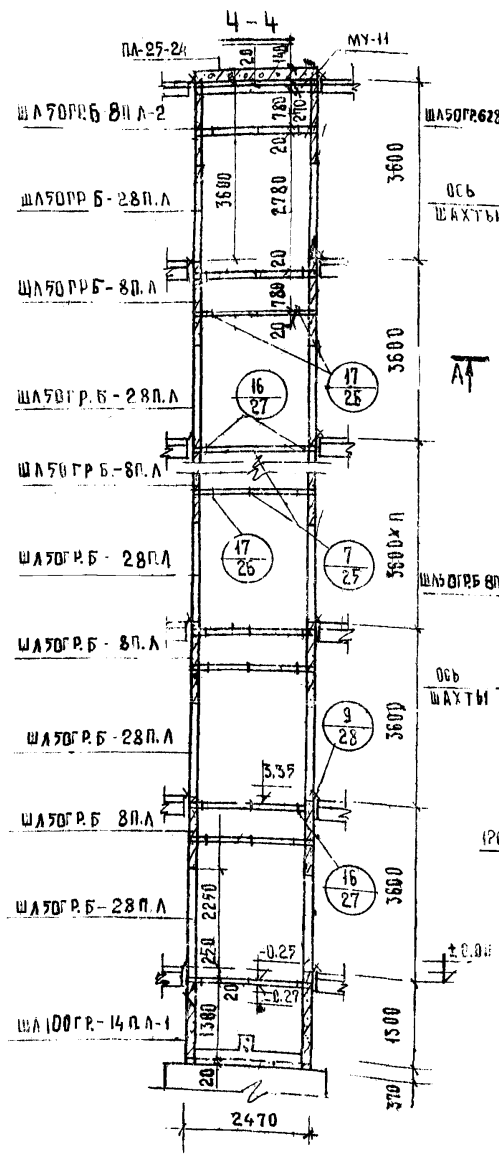

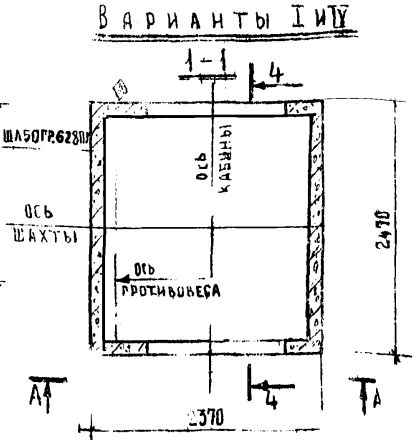

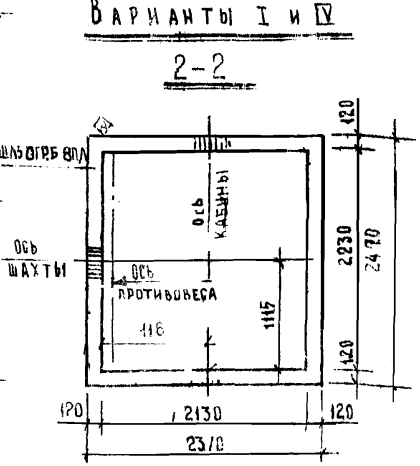

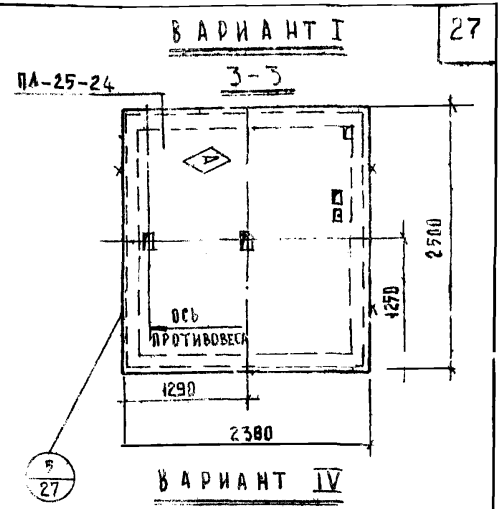

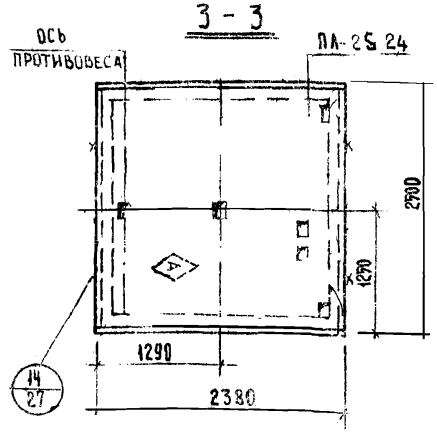

ПРИМЕЧАНИЯ

ПУНКТЫ 2,3 ДАНЫ НА ЛИСТЕ 22

4 УЗЛЫ 5/27 7/25 9/28 14/27 16/27 17/26 ДАНЫ СЕРИИ ИИ-04 15 ВЫП 0-1 НА ЛИСТАХ 25, 26, 27, 28.

5 МОНОЛИТНЫЙ ЖЕЛЕЗОБЕТОННЫЙ УЧАСТОК МУ 11 ДАН НА ЛИСТЕ 38

ТК 1978	МОНТАЖНАЯ СХЕМА ГРУЗОВОГО ЛИФТА Q = 500 КГ (КАБИНА 1500×2000×2000, ПРОТИВОВЕС СЛЕВА) $h_{эт}$ = 3,6 м	СЕРИЯ ИИ-04 15 ВЫПУСК 0-1 ЛИСТ 23

ПРОИНТЕРНЫ г. МОСКВА

ИНЖЕНЕР ПРОВЕРИЛ ЯБИКОВА ЧАБОДРИК РЯБИКОВА

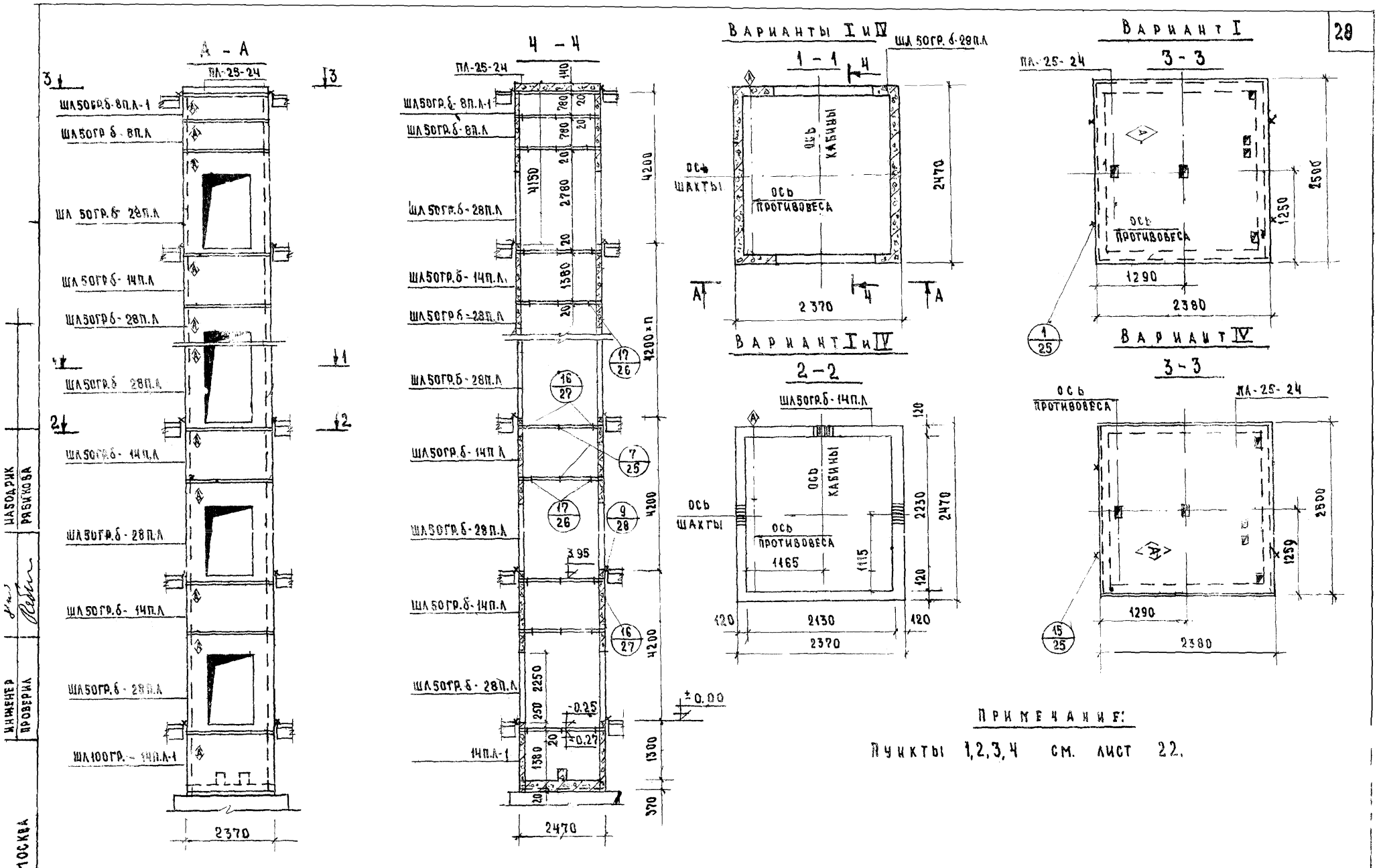

ПРИМЕЧАНИЕ:

Пункты 1,2,3,4 см. лист 22.

ТК 1978	МОНТАЖНАЯ СХЕМА ГРУЗОВОГО ЛИФТА Q=500 кг (КАБИНА 1500×2000×2000, ПРОТИВОВЕС СЛЕВА) $h_{эт}$ = 4.2 м	СЕРИЯ ИИ-04-15	
		ВЫПУСК 0-1 ДОПОЛНЕНИЕ	ЛИСТ 24

НАБОДРИК РЯБИКОВА

ИНЖЕНЕР ПРОВЕРИЛ

МОСКВА

16068 29

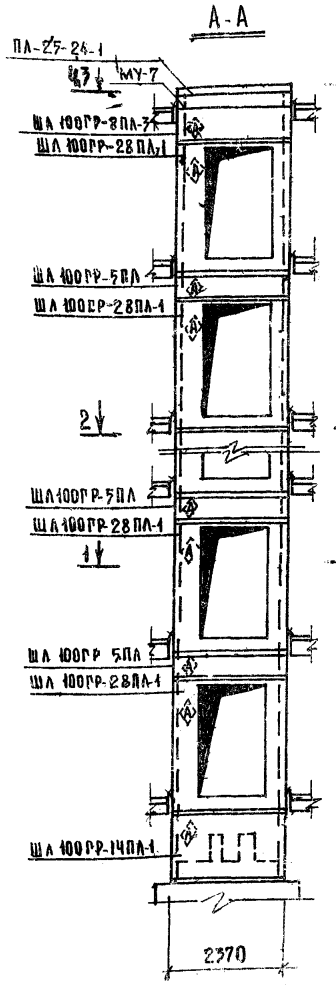

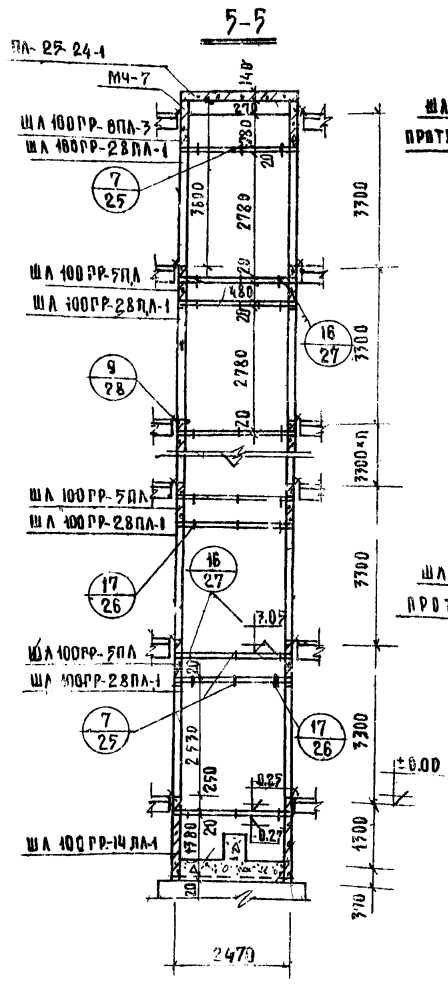

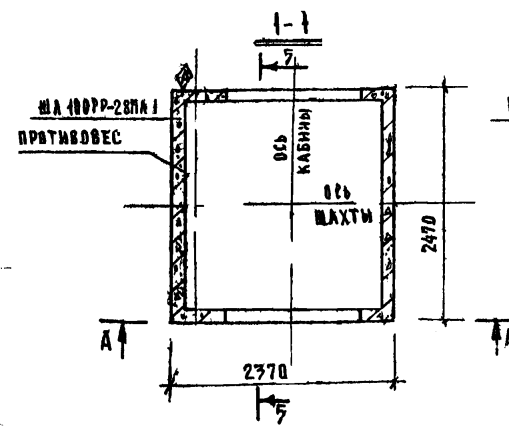

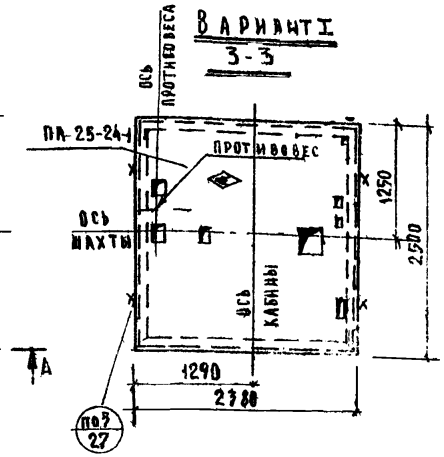

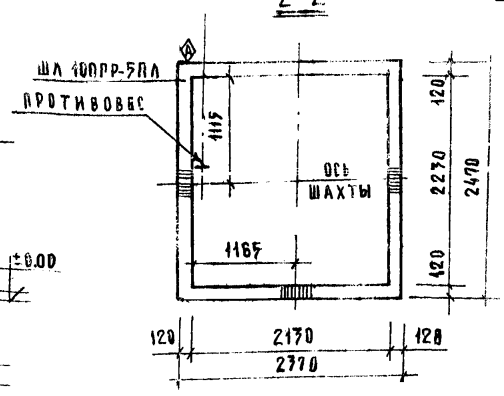

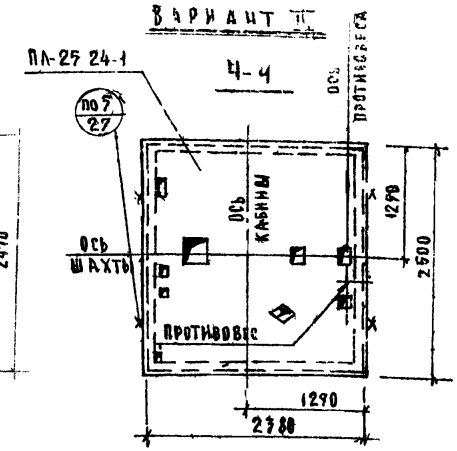

ПРИМЕЧАНИЯ:

1. Монтажная схема лифта соответствует I варианту машинного помещения (см. лист АТ-4.40-66; альбома АТ-5.00-71). Плита ПЛ-25-24-1 дана в серии ИИ-04-15, лист 101
2. III вариант (вид 4-4) соответствует I варианту машинного помещения повернутому на 180° Для III варианта монтажную схему повернуть на 180°
3. Монолитный железобетонный участок МУ-7 дан на листе 38
4. Узлы 7/25, 16/27, 9/28, 17/26, 9/27 даны в выпуске 0-1 серии ИИ-04-15

ГИПРОНИИ ЗДРАВ г. Москва	ТК 1978	Монтажная схема грузового лифта Q=1000 кг (кабина 1500×2000×2200, противовес сбоку), h эт=3,3 м
		Серия ИИ-04-15
		Выпуск 0-1 дополнение; Лист 25

Рук группы		Лифкина
Инженер		Рябикова
Проверил		Пустильник
		Либерман

16068 30

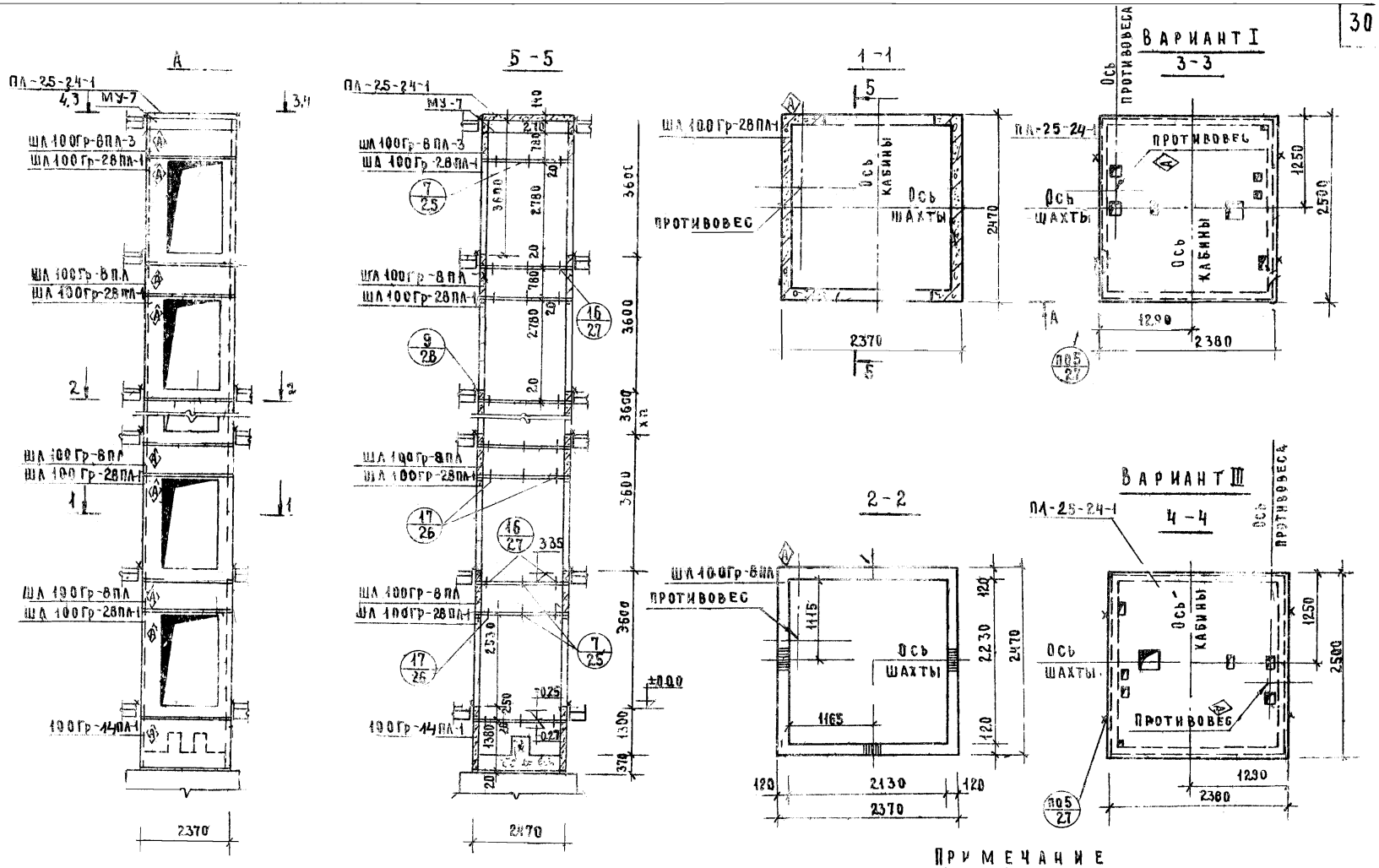

ПРИМЕЧАНИЕ

Пункты 1, 2, 3, 4 примечаний даны на листе 25

ТК	МОНТАЖНАЯ СХЕМА ГРУЗОВОГО ЛИФТА Q=1000 кг (КАБИНА 1500×2000×2200 ПРОТИВОВЕС СБОКУ), $h_{эт}$ = 3,6 м	СЕРИЯ НИ-01-15
		Выпуск-дополнение Лист 26

16068

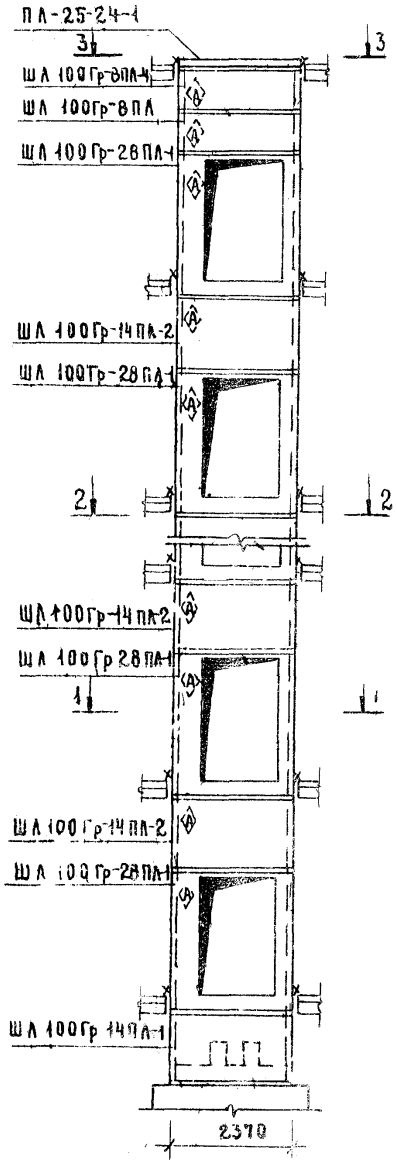

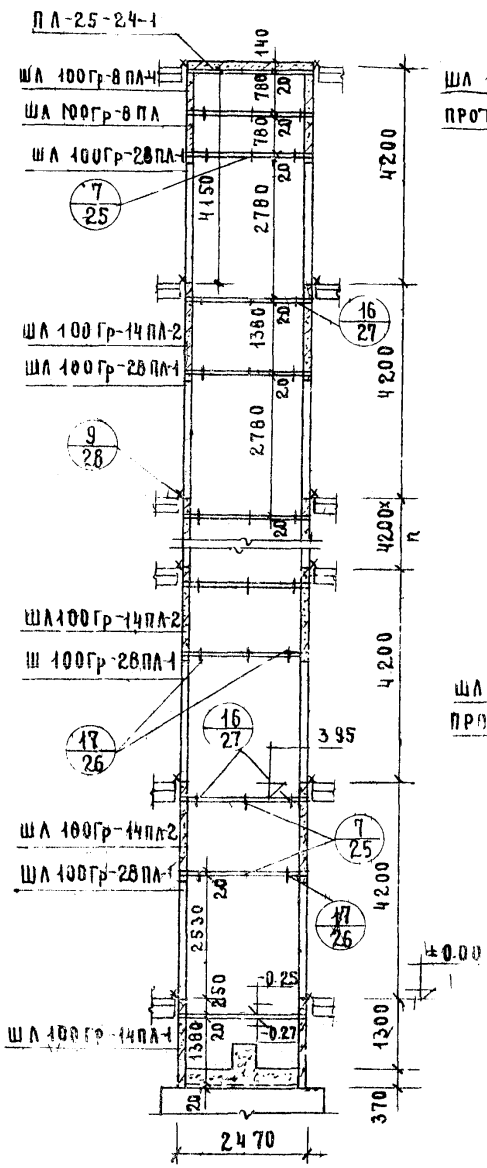

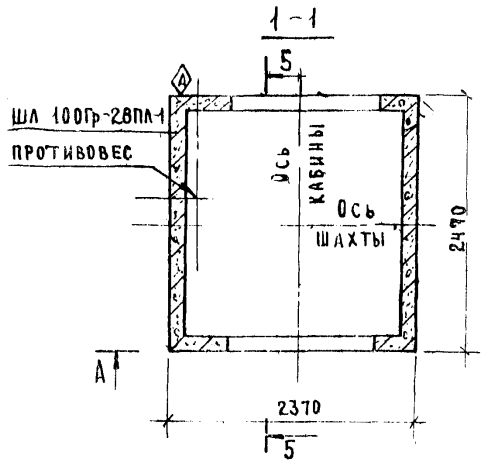

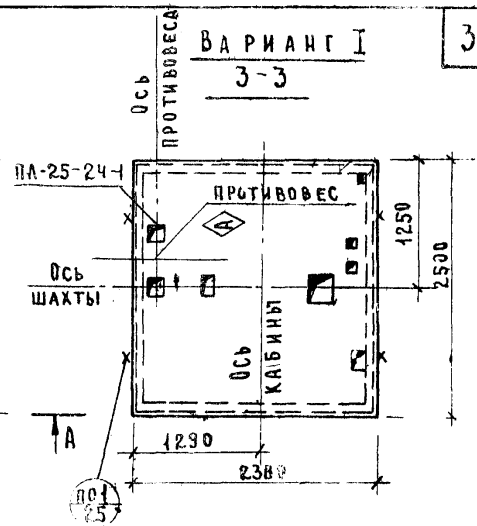

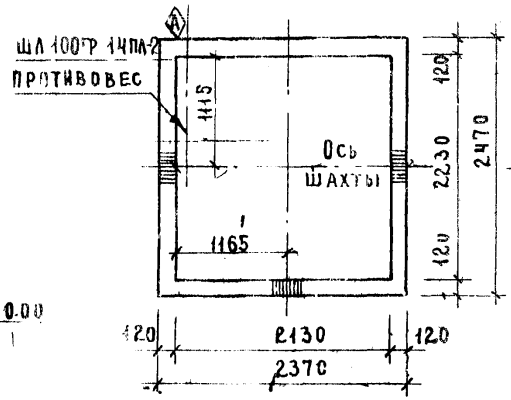

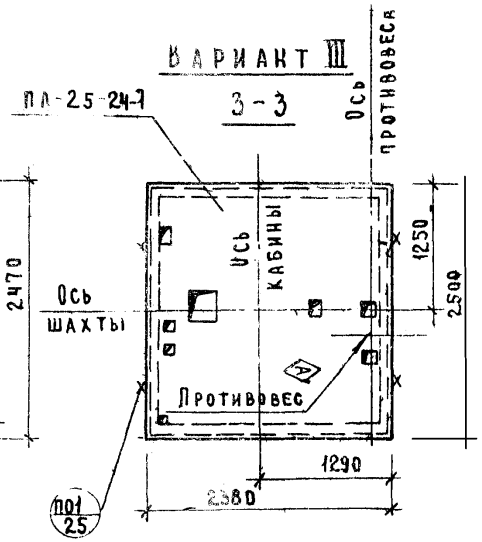

Примечания.

1. Пункты 1, 2, 4 см лист 25
5. Узел 1/25 дан в выпуске 0-1 серии ИИ-04-15

ТК 1978

Монтажная схема грузового лифта Q=1000 кг (кабина 1500×2000×2200, противовес сбоку), hэт=4,2 м

Серия ИИ-04-15
Выпуск 0-1 дополнение
Лист 27

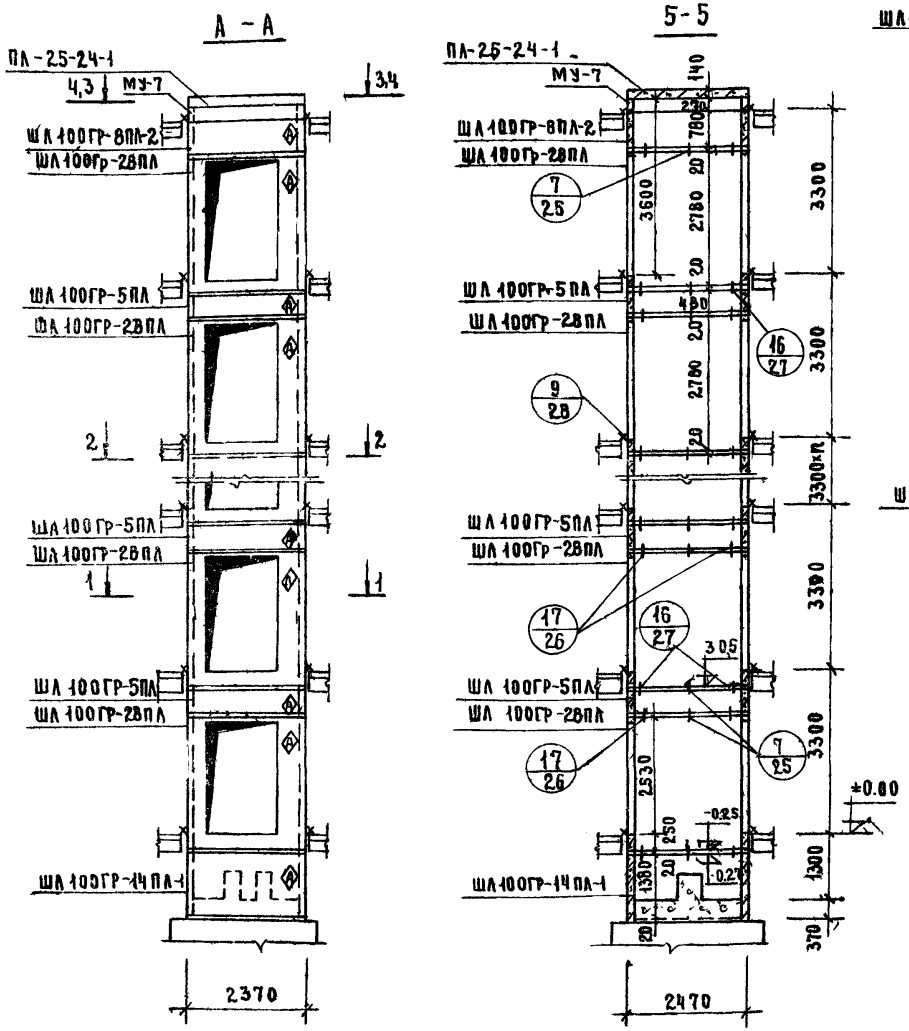

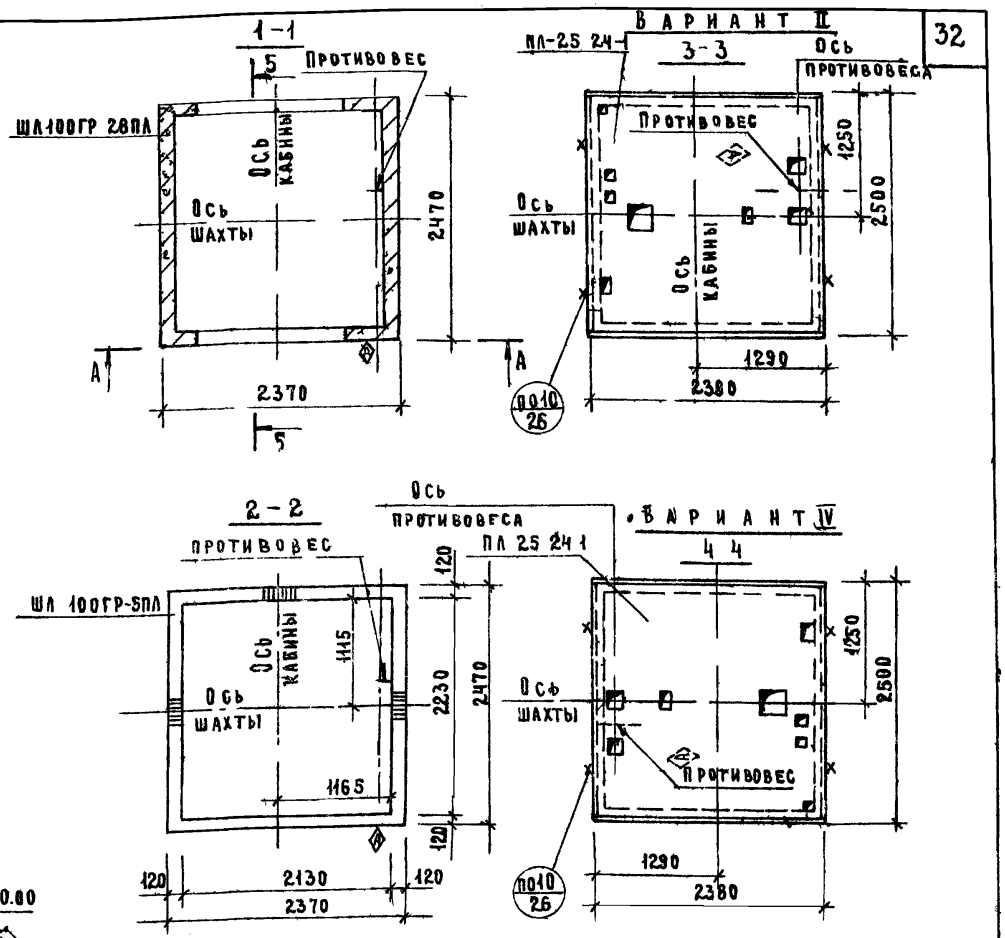

ПРИМЕЧАНИЯ:

1. Монтажная схема лифта соответствует II варианту машинного помещения (см. лист АТ 4 40 66 альбома АТ 5.00 71) Плита ПЛ 25 24 1 дана в серии ИИ 04-15 вып. 1.
2. IV вариант (вид 4-4) соответствует II варианту машинного помещения повернутому на 180 Для IV варианта монтажную схему повернуть на 180.
3. Монолитный железобетонный участок МУ 7 дан на листе 38.
4. Узлы 7/25 16/27 9/28 17/26 10/26 даны в выпуске 0-1 серии ИИ 04-15

ТК 1978	Монтажная схема грузового лифта Q=1000 кг (кабина 1500×2000×2200, противовес сбоку), hэт. = 3.3 м	Серия ИИ 04-15 Выпуск 0-1 дополнение Лист 28

16068 33

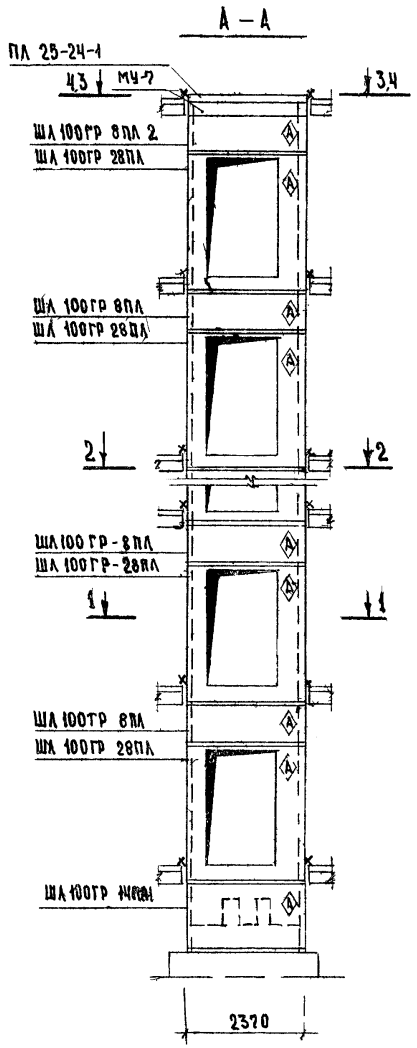

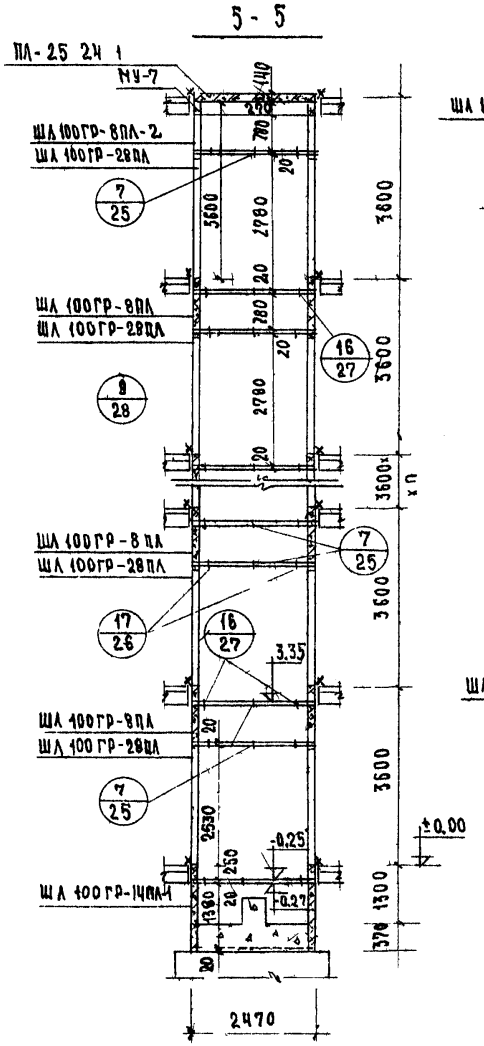

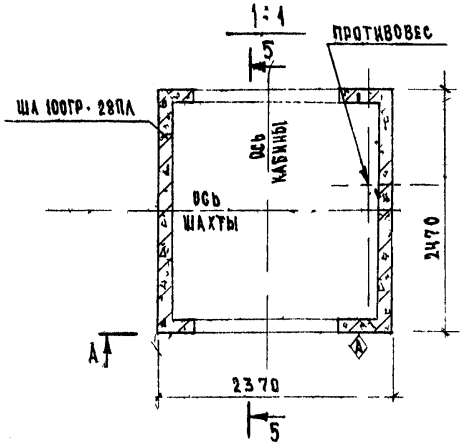

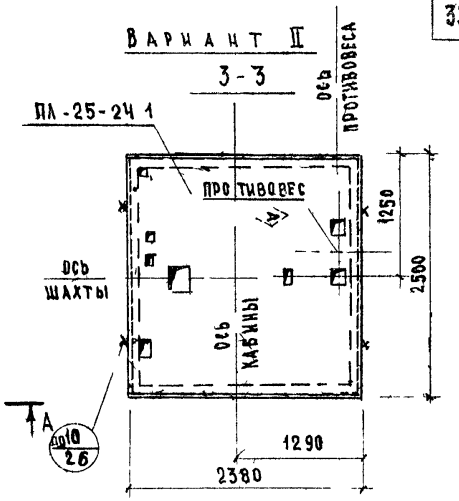

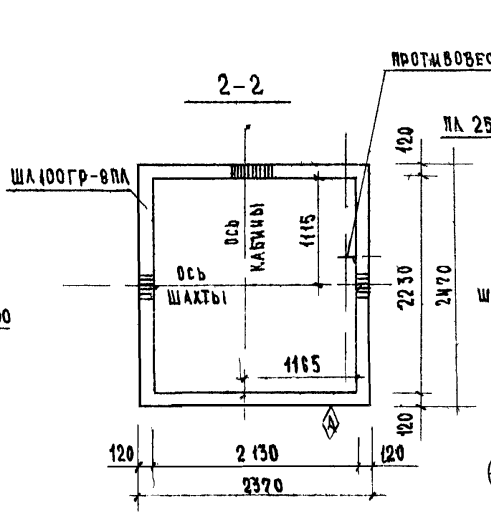

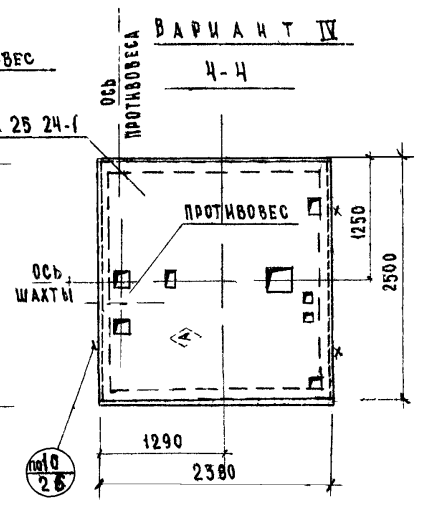

ПРИМЕЧАНИЕ:

Пункты 1,2,3,4 примечании см. лист 28.

ТК 1978	Монтажная схема грузового лифта Q=1000 кг, (кабина 1500×2000×2200 противовес сбоку), $h_{эт.}$=3,6 м	Серия ИИ 04 15	
		Выпуск 0-1 дополнение	Лист 29

Рук. группы — Ягибсон
Инженер — Пустильник
Проверил — Либерман

Ипроникиздрав г. Москва

16068 34

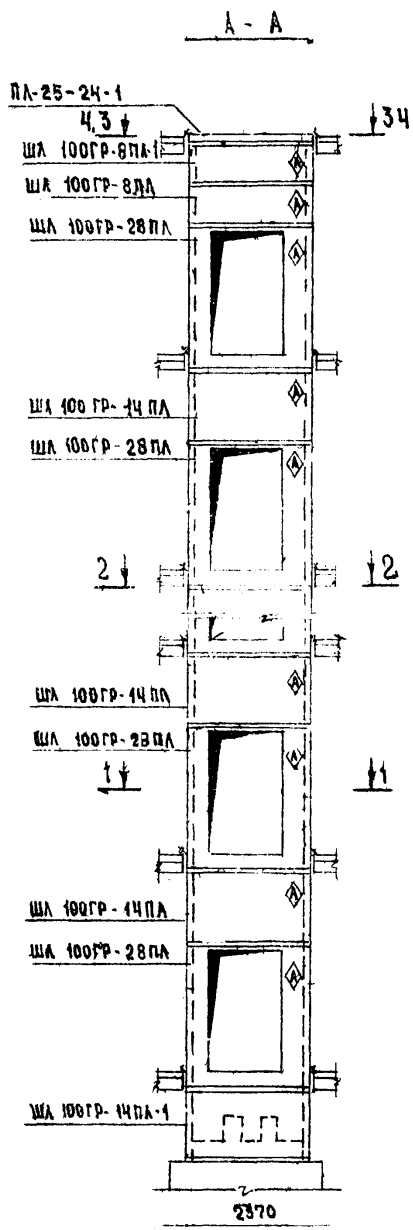

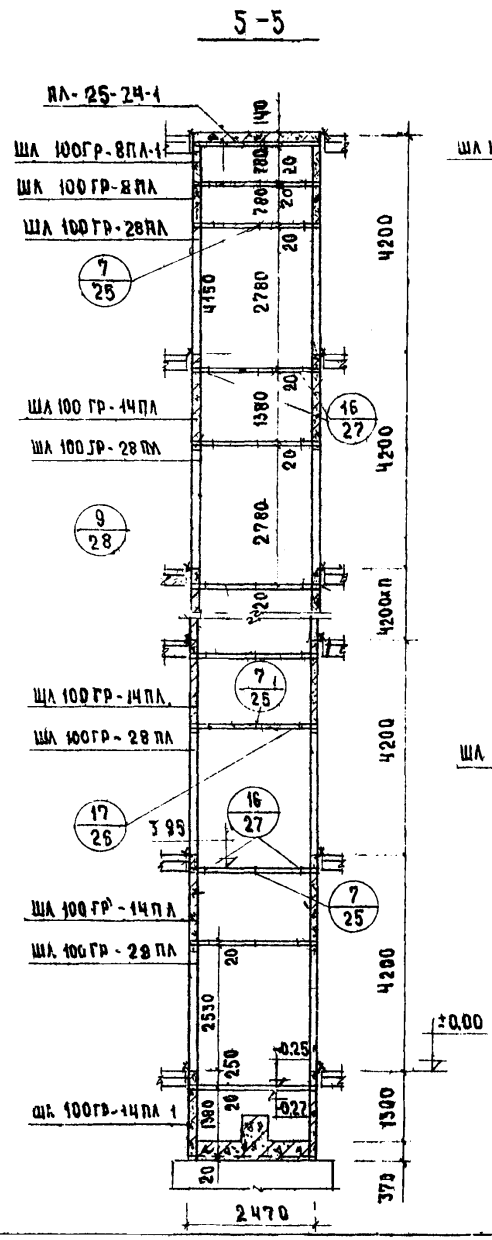

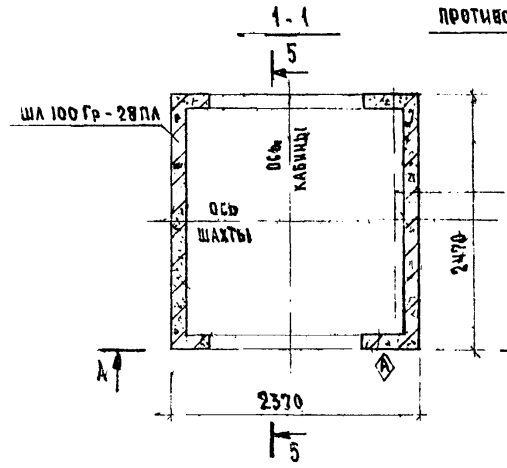

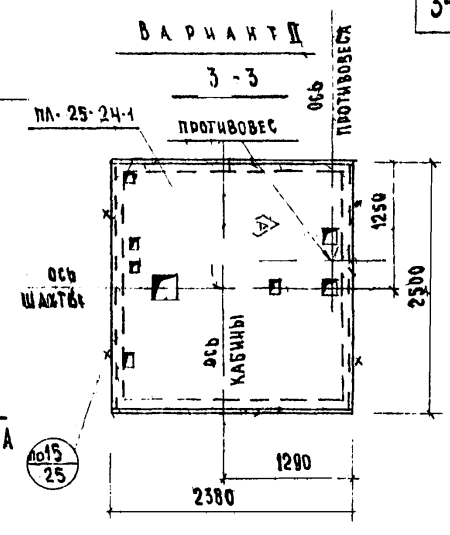

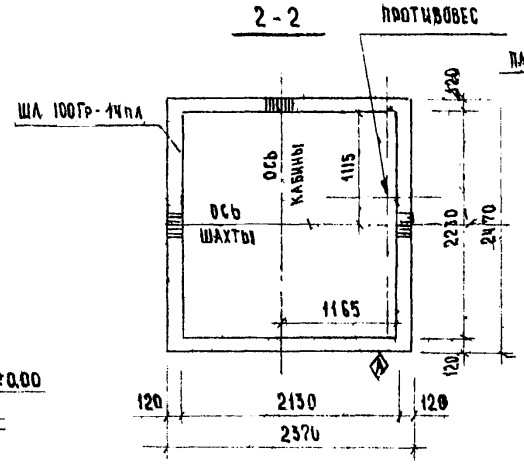

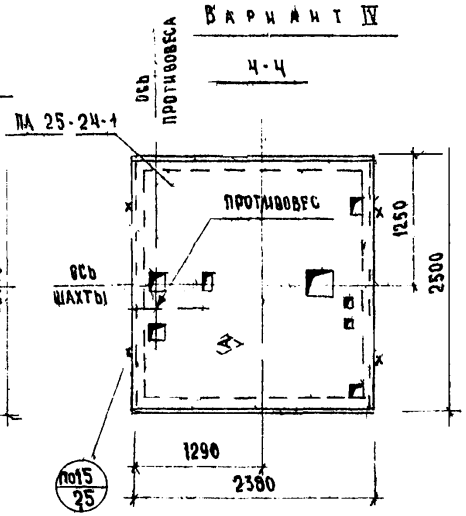

ПРИМЕЧАНИЯ

1. Пункты 15/25 1, 2, 4 см. лист 28
3. Узел 15/25 дан в выпуске 01 серии ИИ-04-15

ТК 1978

Монтажная схема грузового лифта Q=1000 кг (кабина 1500×2000×2200 противовес сбоку) - hэт=4.2м.

Серия ИИ-04-15
Выпуск 0-1 Лист 30

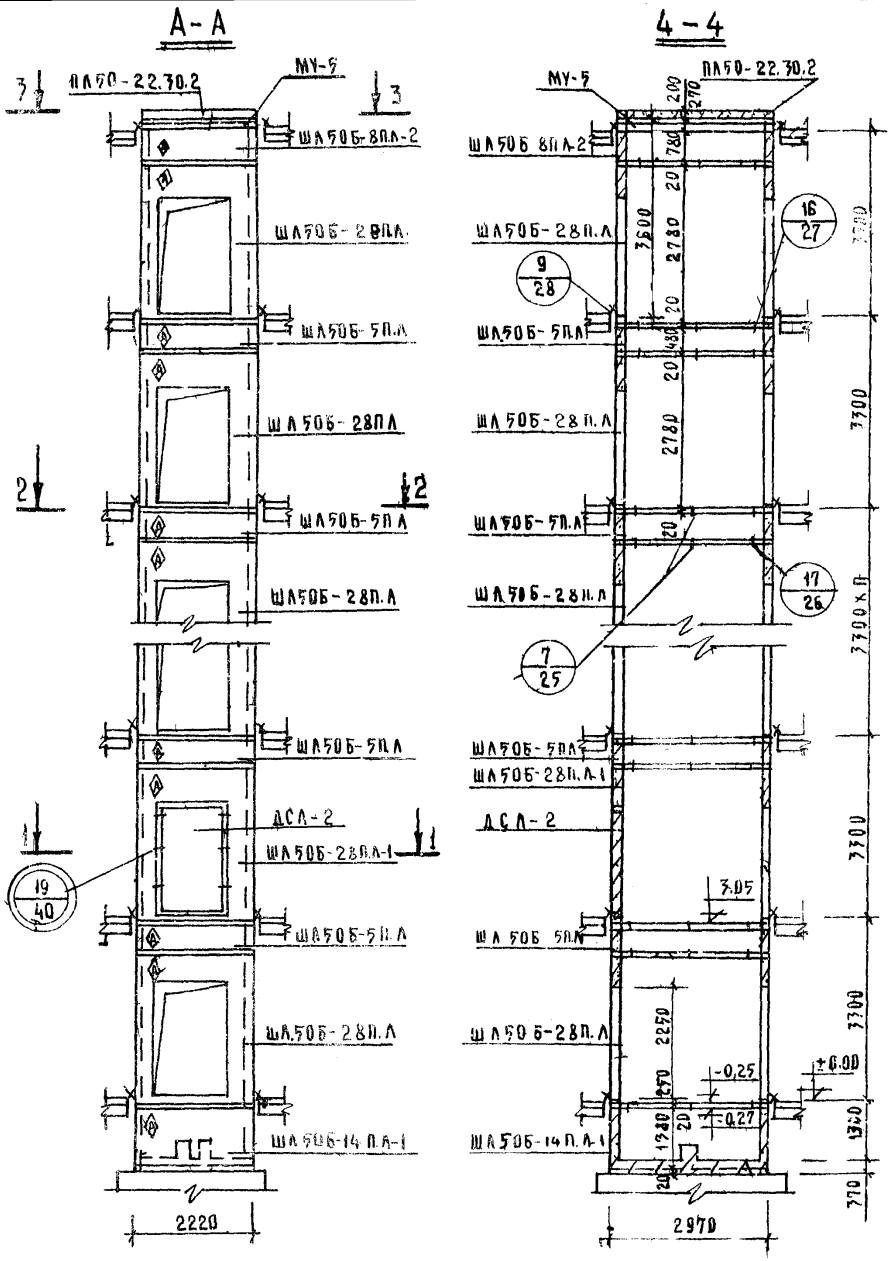

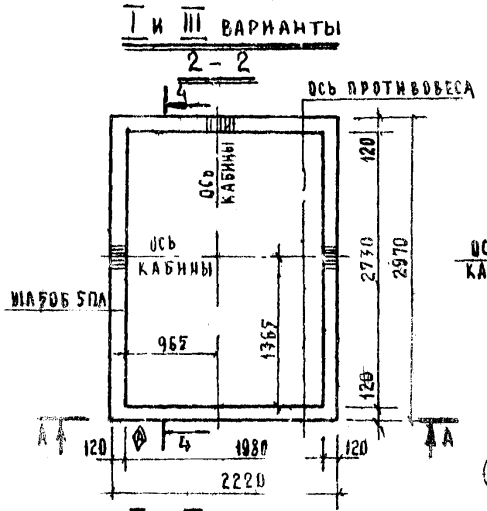

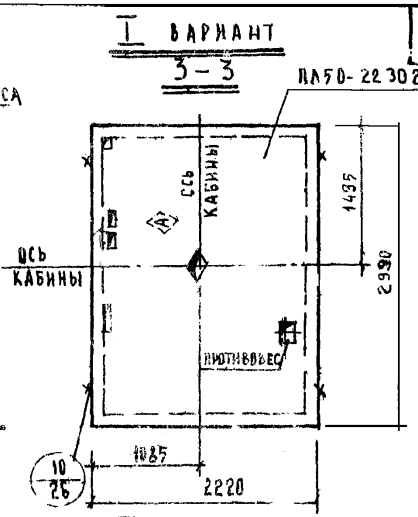

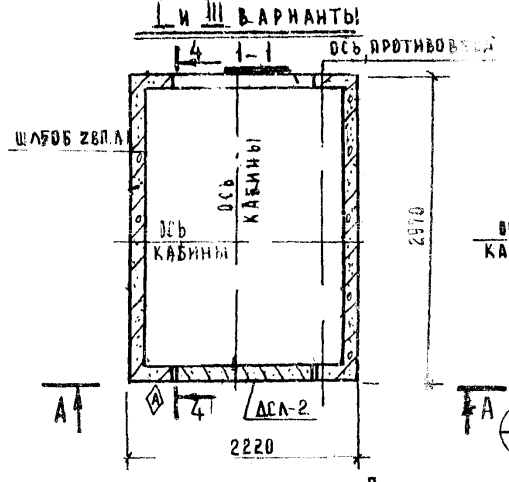

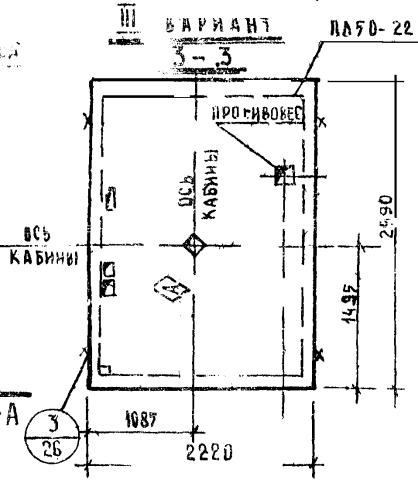

Примечания.

1. I вариант соответствует I варианту машинного помещения (см. лист АТ-4.31-6 альбома АТ-5,00-71)
2. III вариант соответствует I варианту машинного помещения (см. лист АТ-4.31-66 альбома АТ-5.00-71), повернутому на 180
3. Монолитный железобетонный участок МУ-5 дан на листе 31 серии ИИ-04-15 вып. 0-1
4. Узлы 3, 7, 9, 10, 16, 17 даны в серии ИИ-04-15 вып. 0-1, на 25, 26, 27, 28

ГИПРОНИИЗДРАВ г. Москва	Гл. инженер проекта	Ривкерман	
	Рук. группы	Рабикова	
	Технико-проверил	Комарова	
		Либерман	

ТК 1978

Монтажная схема больничного лифта Q = 500 кг (кабина 1500×2500×2100 противовес справа), h эт = 3,3 м

Серия ИИ-04-15

Выпуск 0-1 дополнение | Лист 31

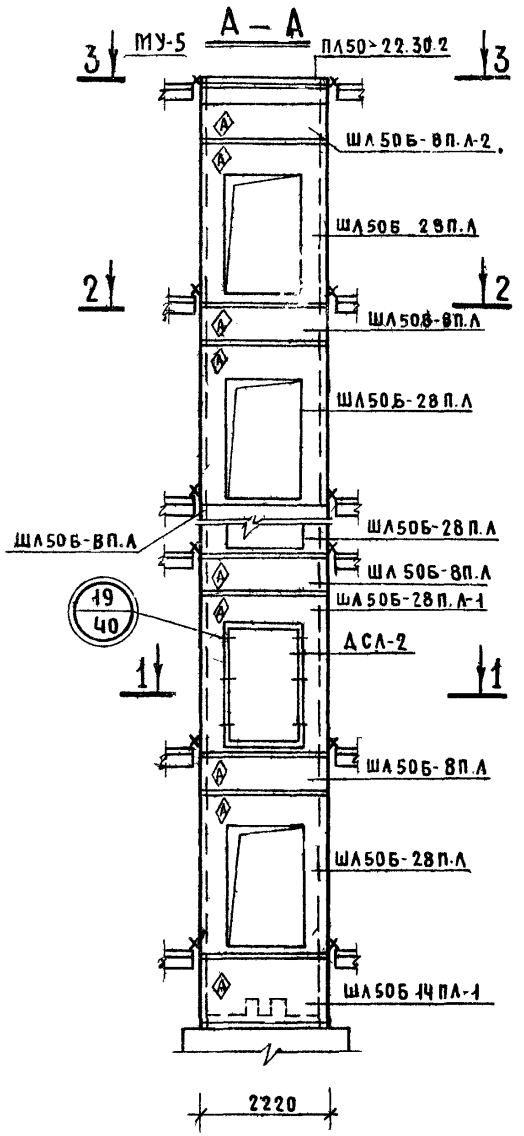

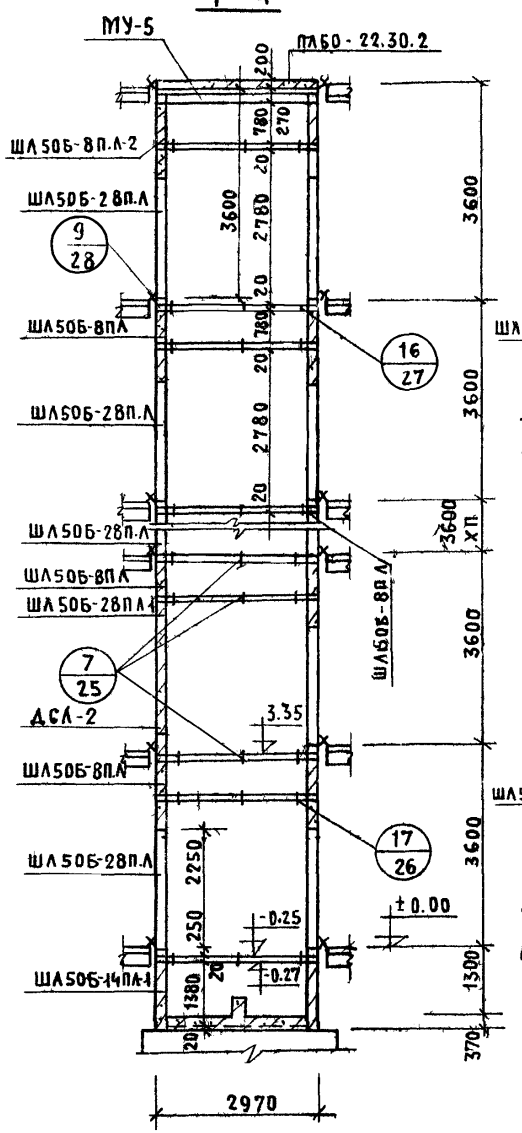

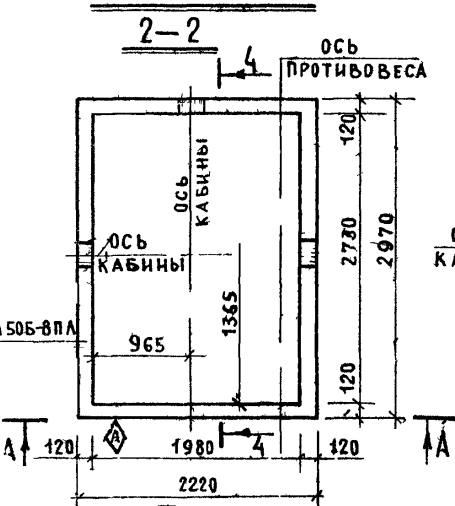

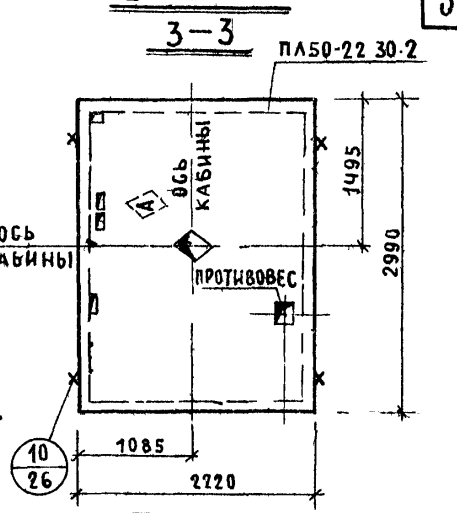

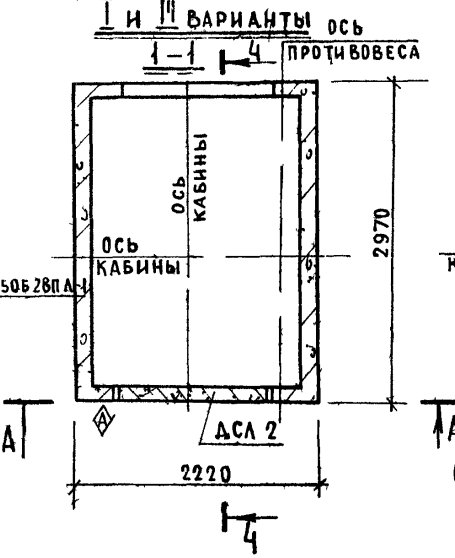

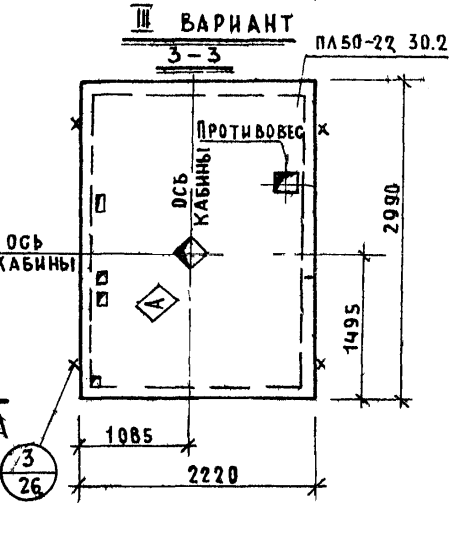

ПРИМЕЧАНИЕ:

ПУНКТЫ 1,2,3,4 СМ. НА ЛИСТЕ 31.

ТК 1978

МОНТАЖНАЯ СХЕМА БОЛЬНИЧНОГО ЛИФТА Q=500КГ(КАБИНА 1500×2500×2100 ПРОТИВОВЕС СПРАВА) hЭТ.=3.6М

СЕРИЯ ИИ-04-15

ВЫПУСК 0-1 АЛЬБОМ Е

ЛИСТ 32

ПРОВЕРИЛ Либерман

16068 37

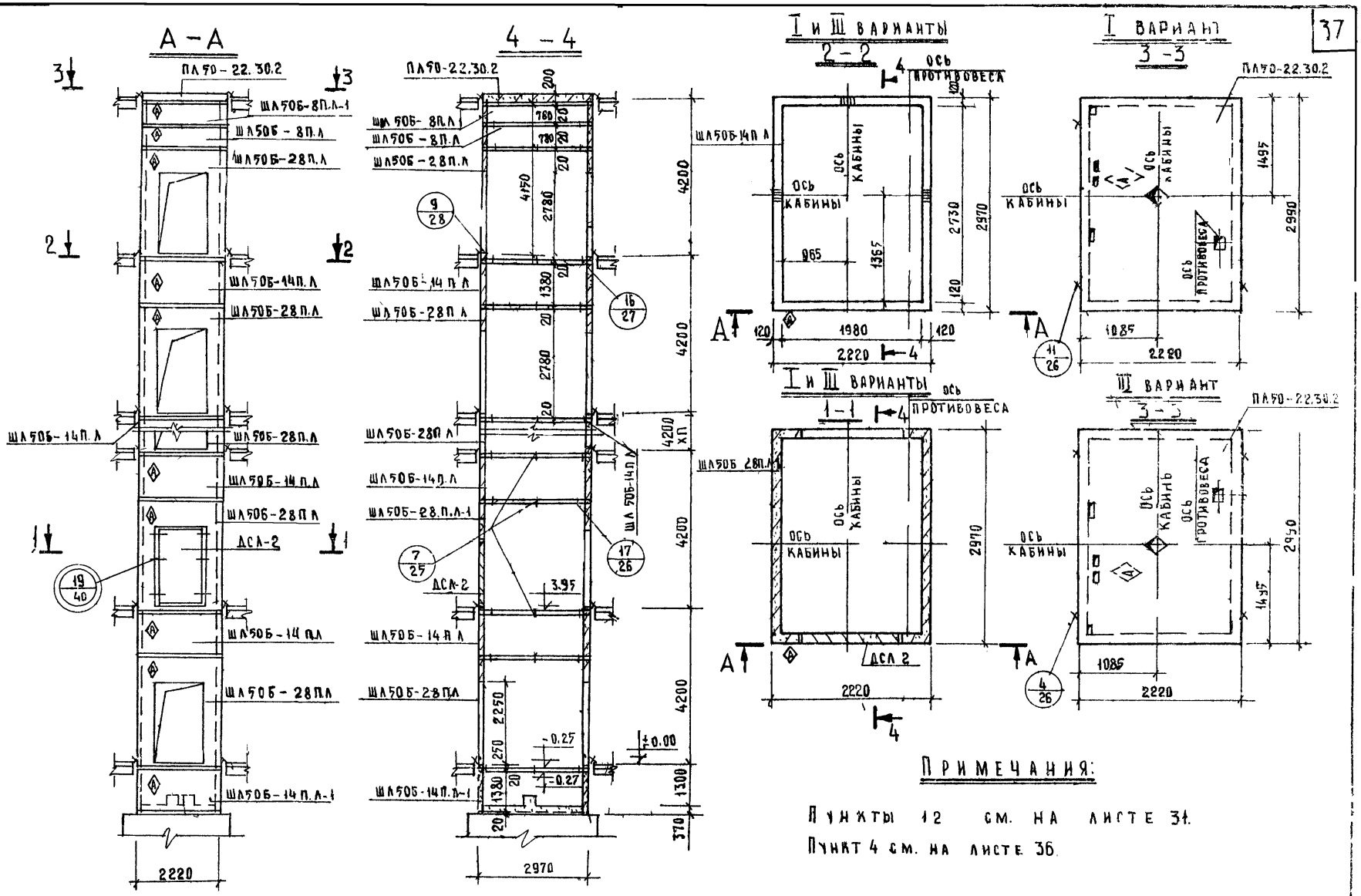

Примечания:

Пункты 12 см. на листе 31.

Пункт 4 см. на листе 36.

ТК 1978	Монтажная схема больничного лифта Q = 500 кг (кабина 1500×2500×2100 противовес справа) $h_{эт}$ = 4.2 м	Серия ИИ-04-15	
		Выпуск П-1 дополнение	Лист 37

Гипроникзаряд г. Москва

Рук. группы Рябикова

Техник Праводелова

Проверил Либерман

10068 38

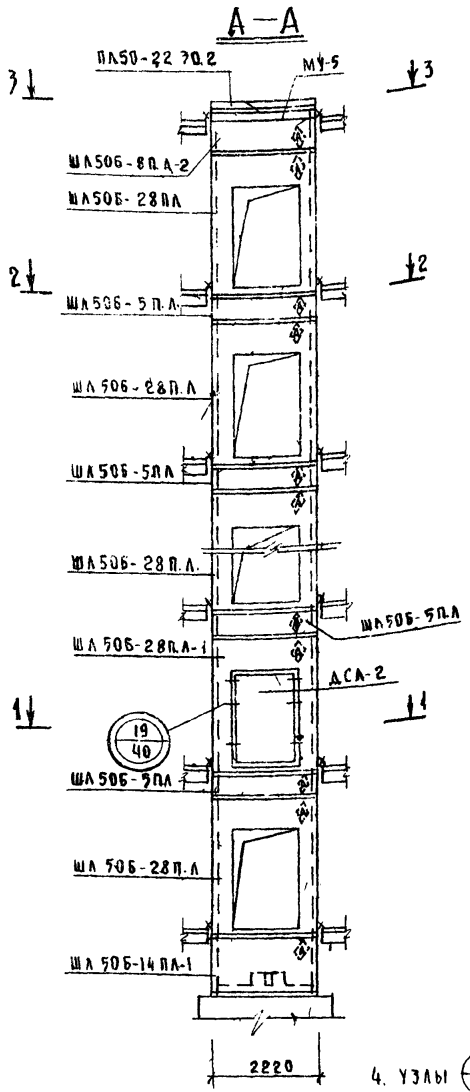

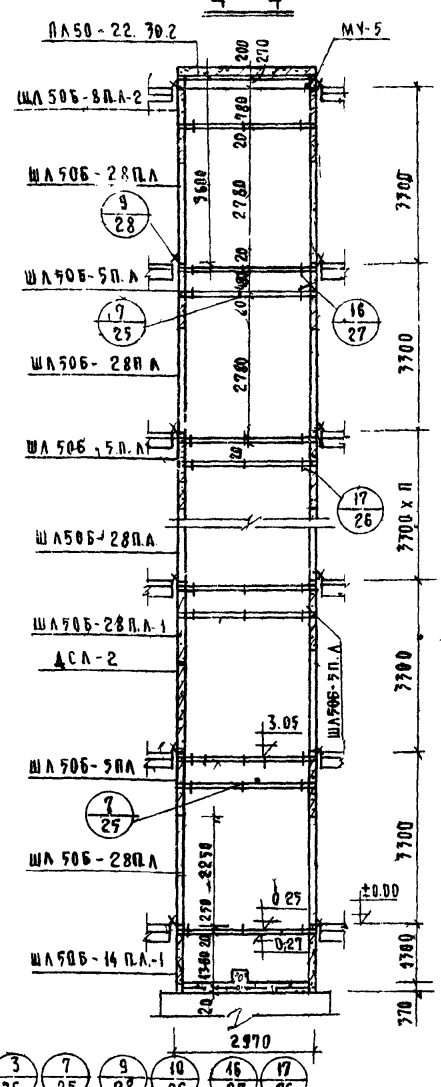

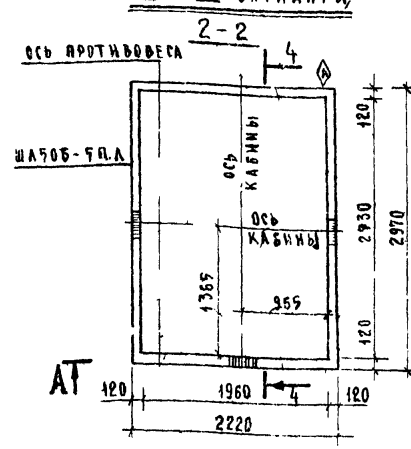

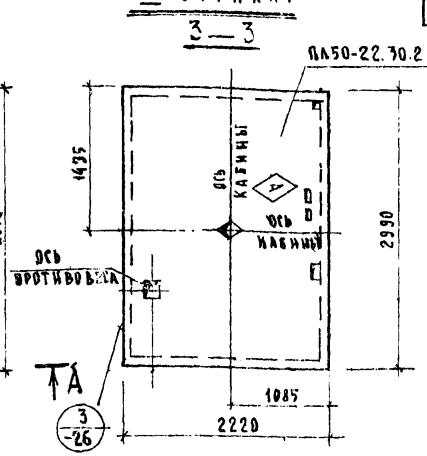

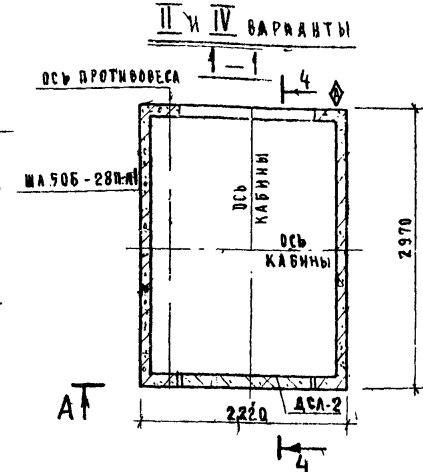

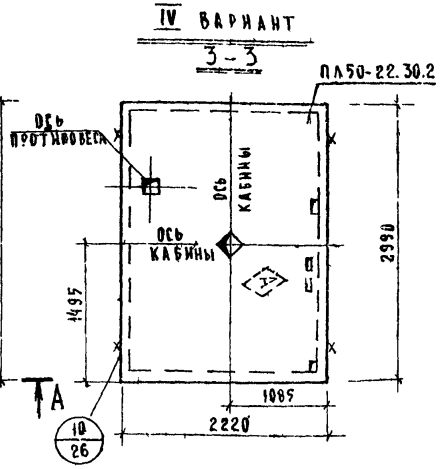

4. Узлы (3/26) (7/25) (9/28) (10/26) (16/27) (17/26) даны в серии ИИ-04-15, вып. 0-1 нал. 25÷28

Примечания:

1. Монолитный железобетонный участок МУ-5 дан на листе 31, серии ИИ-04-15 вып. 0-1
2. II вариант соответствует II варианту машинного помещения (см. лист АТ-4.31-66 альбома АТ-5.00-71)
3. IV вариант соответствует I варианту машинного помещения (см. лист АТ-4.31-66 альбома АТ-5.00-71), повернутому на 180°

ТК 1978	Монтажная схема больничного лифта Q=500кг (кабина 1500×2500×2100 противовес слева), h эт = 33м.	Серия ИИ-04-15
		Выпуск 0-1 дополнение / Лист 34

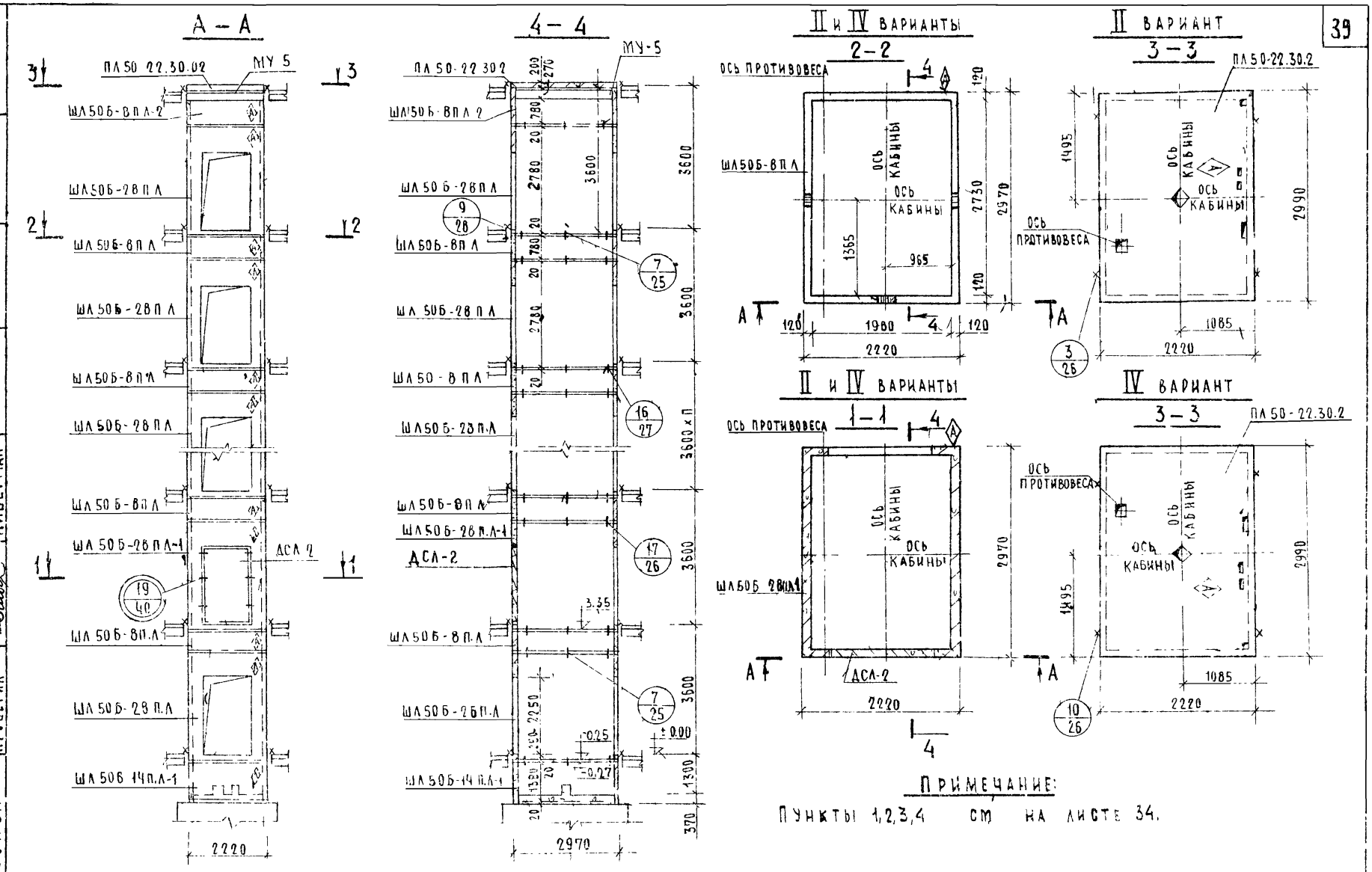

ПРИМЕЧАНИЕ:

Пункты 1,2,3,4 см на листе 34.

ТК 1978	Монтажная схема больничного лифта Q 500 кг (кабина 1500×2500×2100, противовес слева), h эт. = 3,6	Серия ИИ-04-15	
		Выпуск дополнение	Лист 35

ГИПРОНИЗДРАВ г. Москва

Рук. группы Инженер Проверил

Ряд. Бикова Праводелова Либерман

16068 20

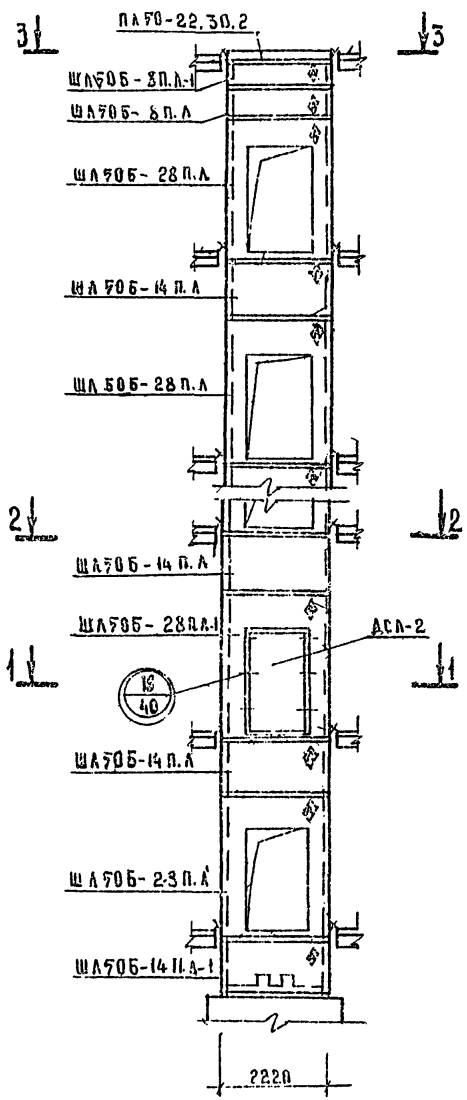

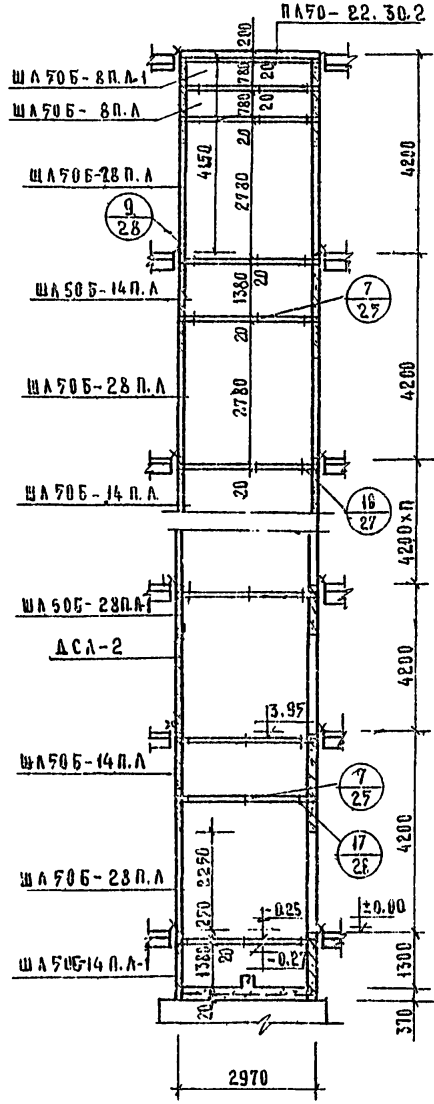

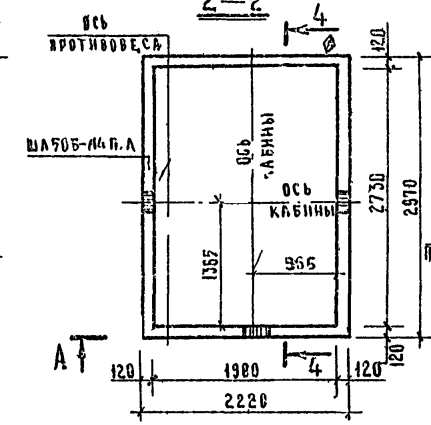

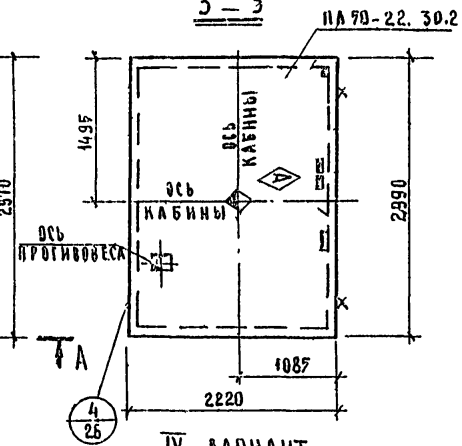

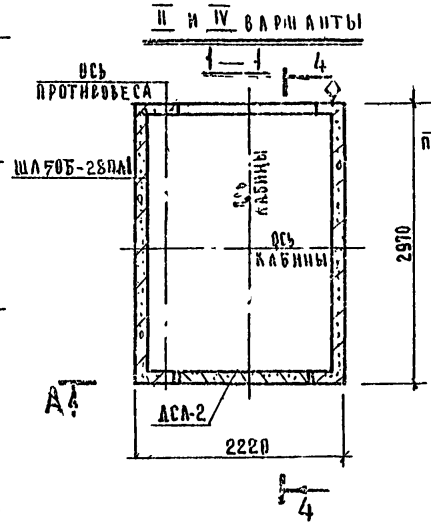

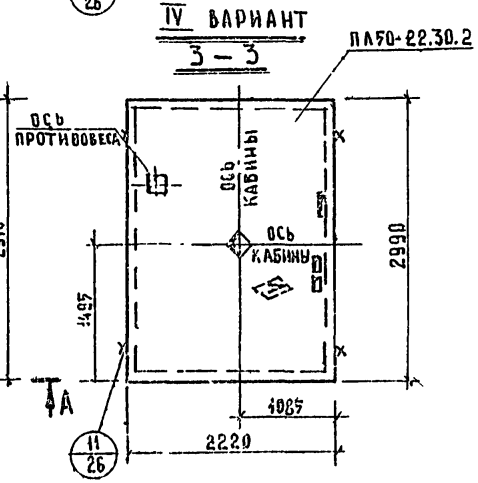

Примечания:

1. Плиты 2.3 см. на листе 74.
4. Узлы 4/26, 7/25, 9/28, 11/26, 16/27, 17/26 даны в серии ИИ-04-15 вып. 0-1 на л. 25÷28

ГК 1978

Монтажная схема больничного лифта Q=500 кг (кабина 1500×2500×2100, противовес слева), Пэт.=4, 2 м

Серия ИИ-04-15
Выпуск 0-1 издание
Лист 36

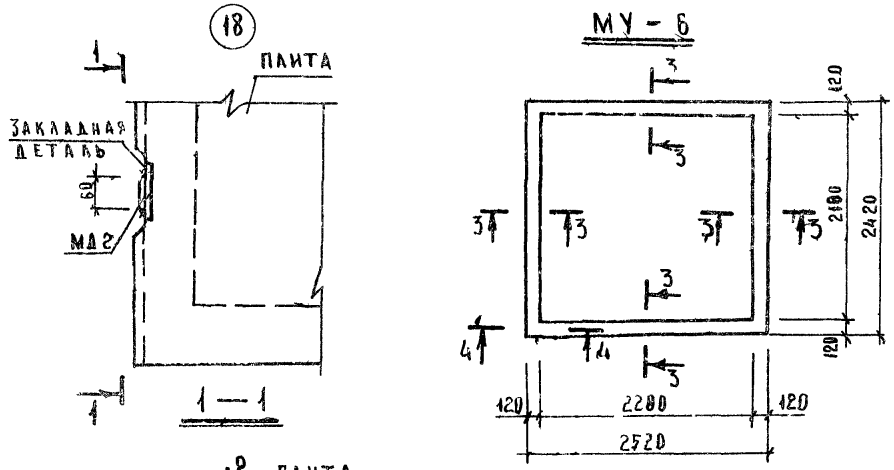

Марка ж.б. эл-ов и кол-во в шт.	Спецификация арматурной стали на 1 ж.б. элемент								Выборка арматуры на 1 ж.б. элемент			Вес арматуры на все ж.б. элем.
	Марка и кол. изд. в 1 элементе	№ поз.	Эскиз	ф класса, мм	Длина, мм	Кол-во шт в изделии	Кол-во шт в элемент.	Общая длина м	ф класса мм	общая длина, м	вес, кг	
МУ-6 шт. 1		1	общая длина	ф6AI	20000	—	—	20,0	6AI	27,2	6,05	
		2	92	ф6AI	170	—	42	7,2				6,05

Показатели на монолитные ж.б. элементы							
Марка элем.	Марка бетона	Содерж. стали в кг на 1 м³ бетона	Расход на 1 элемент		Кол-во элем. в шт.	Расход на все элементы	
			бетона м³	стали кг		бетона м³	стали кг
МУ-6	200	100,8	0,06	6,05	1	0,06	6,05

Выборка стали на ж.б. элементы.									
Марка элемента	Горячекатаная арматурная сталь ГОСТ 5781-75						Прокат ВСТ. 3 кп-6 ГОСТ 380-71		Всего
	Класс A-I			Класс A-III			Полоса		
	ф мм		Итого	ф мм		Итого		Итого	
	6 AI								
МУ-6	6,05		6,05						6,05

Примечание:

Монтажная деталь МД-2 дана в серии ИИ-04-15 вып 5 л. 23.

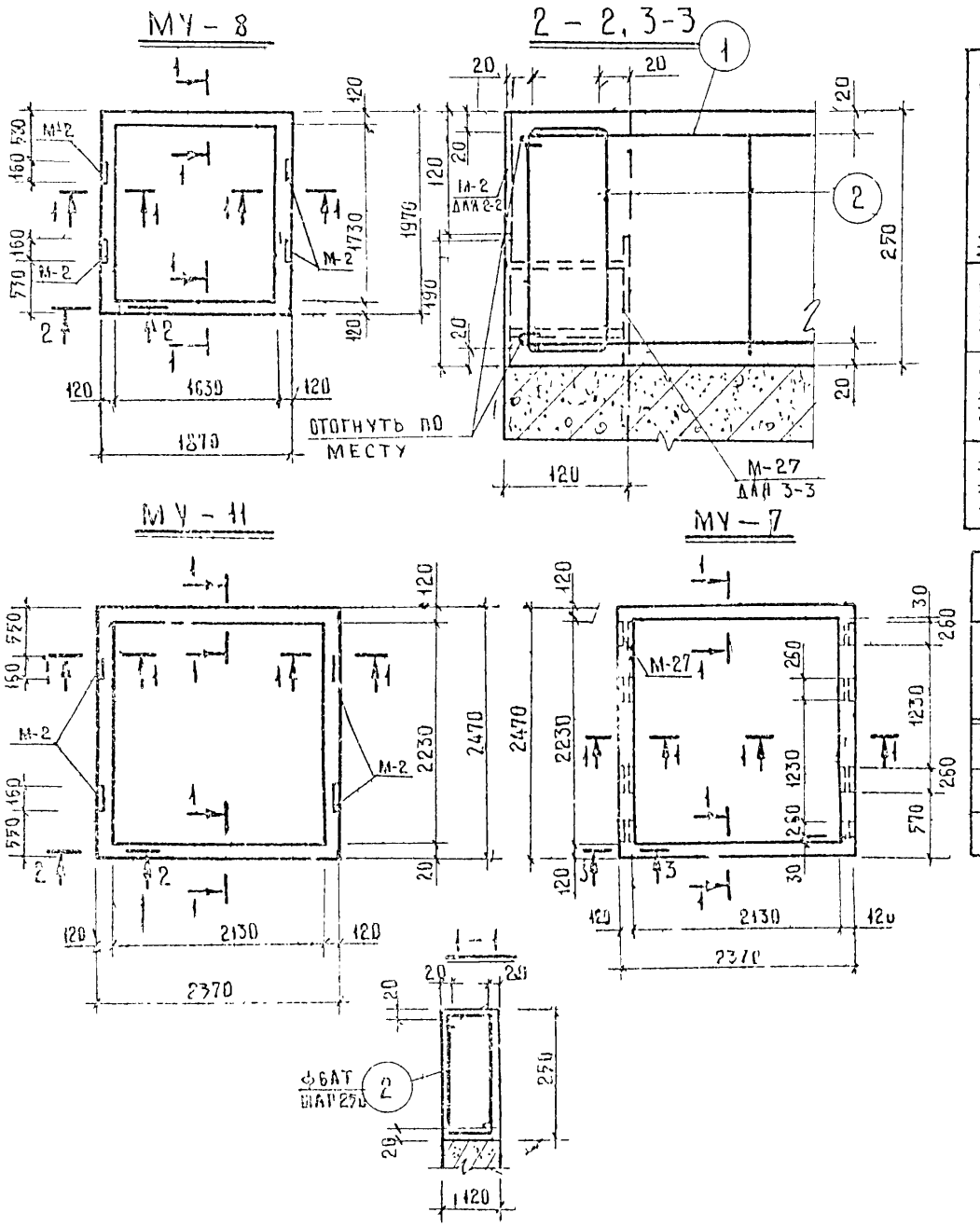

Марка м.б. эл-ов и кол-во в шт.	Марка и кол-во изд. в 1 элементе	№ поз.	Эскиз	Ф класса, мм	Длина, мм	Кол-во шт: в изделии	Кол-во шт: в элементе	Общая длина, м	Выборка армат. на 1 ж.б. элемент: Ф класса мм	Общая длина, м	Вес, кг	Вес арматуры на все ж.б. элем
МУ-7		1	Общая длина	Ф6АI	38720	—	—	38,72	Ф6АI	68,72	15,26	
		2	153 28 92 222	Ф6АI	750	—	40	30,00				15,26
МУ-8		1	См. выше	Ф6АI	30720	—	—	30,72	Ф6АI	53,22	11,82	
		2	—"—	Ф6АI	750	—	30	22,50				11,82
МУ-11		1	—"—	Ф6АI	38720	—	—	38,72	Ф6АI	68,72	15,26	
		2	—"—	Ф6АI	750	—	40	30,00				15,26

Спецификация арматурной стали на 1 ж.б. элемент

Выборка закладных деталей на 1 элемент

Марка элемента	Марка элем. или позиции	Кол-во изд. в шт.	№ вып. № листа
МУ-7	М-27	8	Вып. 5 Л.15
МУ-8	М-2	4	Вып. 5 Л.17
МУ-11	М-2	4	Вып. 5 Л.17

Показатели на монолитные ж.б. элементы

Марка элем	Марка бетона	Содерж. стали в кг на 1 м³ бетона	Расход на 1 элем: бетона м³	Расход на 1 элем: стали кг	Кол-во элем. в шт	Расход на все элементы: бетона м³	Расход на все элементы: стали кг
МУ-7	200	27,91	0,28	66,54	1	0,28	66,54
МУ-8	—"—	93,4	0,22	20,54	1	0,22	20,54
МУ-11	—"—	85,6	0,28	23,98	1	0,28	23,98

Выборка стали на шел. бет. элементы

Марка элемента	Горячекатаная арматурная сталь ГОСТ 5781-75: Класс А-I мм 6АI		Итого:	Класс А-III ф, мм 10		Итого	Прокат от 3 пс 6 ГОСТ 38.0-21: Полоса 120х х8	190 х8	Итого:	Всего:
МУ-7	15,26		15,26	2,08		2,08		49,6	49,6	66,94
МУ-8	11,82		11,82	3,88		3,88	4,84		4,84	20,54
МУ-11	15,26		15,26	3,88		3,88	4,84		4,84	23,98

Рябикова

ТК 1978

Монолитные железобетонные участки МУ-7, МУ-8, МУ-11

Серия ПИ-04-15

Выпуск 0-1 дополнение

Лист 38

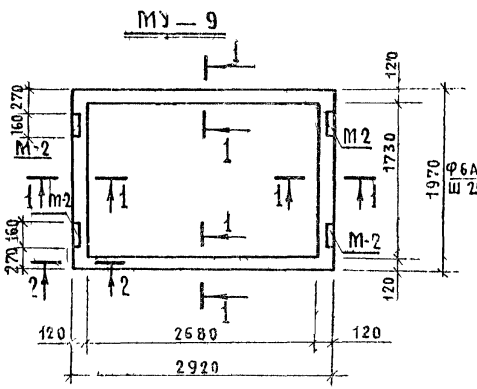

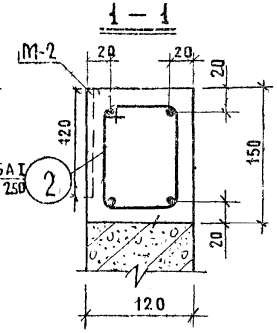

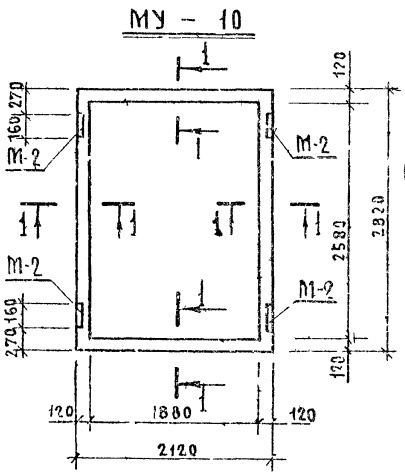

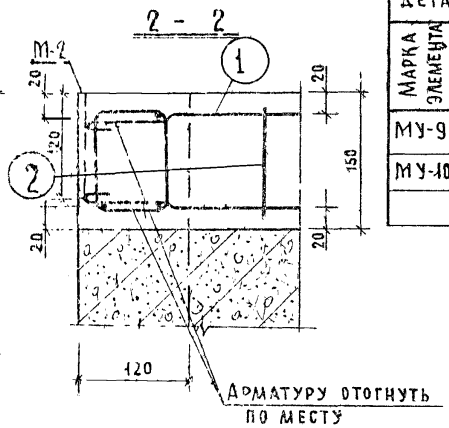

Марка ж.б. эл-ов и кол-во в шт.	Марка и кол. изд. в 1 элем.	№ поз.	Эскиз	Ф класса, мм	Длина мм	Кол-во шт. в изделии	Кол-во шт. в элемен.	Общая длина, м	Выборка армат. на 1 ж.б. элем. Ф класса в мм	Общая длина м	Вес, кг	Вес арматуры на все ж.б. элем.
МУ-9		1	Общая длина	6АI	39120			39.12	6АI	60.02	13.32	
		2	183 153 92 122	6АI	550		38	20.90				13.32
МУ-10		1	см. выше	6АI	39520			39.52	6АI	61.52	13.66	
		2	— " —	6АI	550		40	22.00				13.66

Спецификация арматурной стали на ж.б. элементы

Марка элемента	Марка элем. или позиция	Кол-во изд. в 1 шт.	N вып. N листа
МУ-9	М-2	4	Вып.5 Л.17
МУ-10	М-2	4	Вып.5 Л.17

Выборка закладных деталей на 1 элемент

Марка элемента	Марка бетона	Содерж. стали в кг на 1 м³ бетона	Расход на элемент: бетона м³	Расход на элемент: стали кг	Кол-во элем. в шт.	Расход на все элементы: бетона м³	Расход на все элементы: стали кг
МУ-9	200	129.7	0.17	22.04	1	0.17	22.04
МУ-10	200	131.7	0.17	22.38	1	0.17	22.38

Показатели на монолитные ж.б. элементы

Марка элемента	Горячекатаная арматурная сталь ГОСТ 5781-75, класс А-I, Ф мм 6		Итого	Класс А-III, Ф мм 10		Итого:	Прокат в ст. 3 ПС-6 ГОСТ 380-71, полоса -120×8	Итого:	Всего
МУ-9	13,32		13.32	3.88		3.88	4.84	4.84	22.04
МУ-10	13,66		13.66	3.88		3.88	4.84	4.84	22.38

Выборка стали на жел.бет. элементы

ГИПРОНИИЗДАВ г. Москва	ГИП	Либерман	
	Рук. группы	Рябикова	
	Техник	Прабоделова	
	Проверил	Либерман	

ТК 1978

Монолитные железобетонные участки МУ-9, МУ-10.

Серия ИИ-04-15. Выпуск 0-1 Дополнение. Лист 39

16068 44

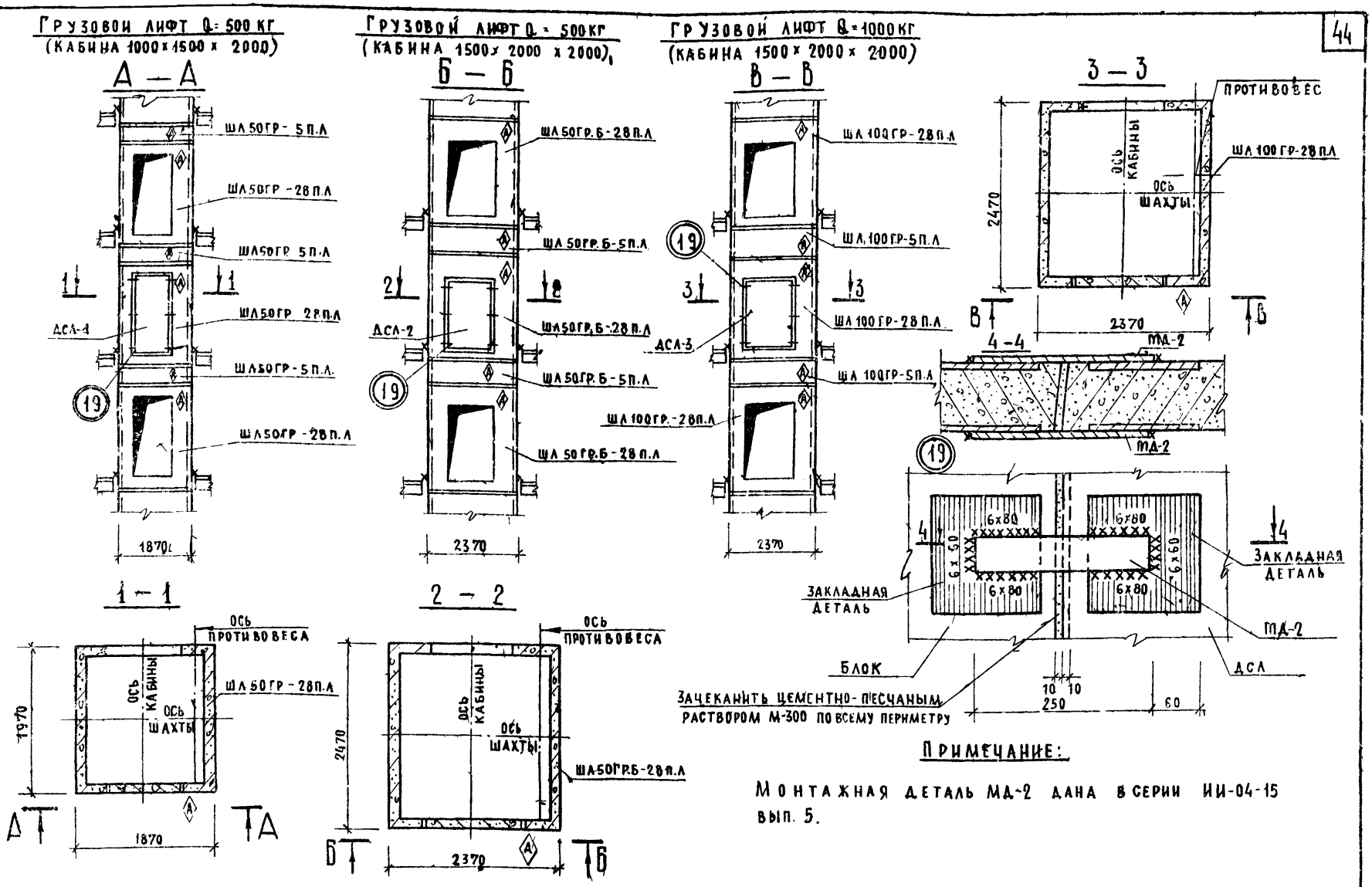

ПРИМЕЧАНИЕ:

МОНТАЖНАЯ ДЕТАЛЬ МД-2 ДАНА В СЕРИИ ИИ-04-15 ВЫП. 5.

ТК 1978	ФРАГМЕНТЫ МОНТАЖНЫХ СХЕМ ГРУЗОВЫХ ЛИФТОВ, ПРОТИВОВЕС СПРАВА. УЗЕЛ 19.	СЕРИЯ ИИ-01-15	
		ВЫПУСК 0+1 ДОПОЛНЕНИЕ	ЛИСТ 40

ИНЖЕНЕР ПРОВЕРИЛ | ПРАВОДЕЛОВА ЛИБЕРМАН | г. МОСКВА

Грузовой лифт Q = 500 кг (кабина 1000×1500×2000)

Грузовой лифт Q = 500 кг (кабина 1500×2000×2000)

Грузовой лифт Q = 1000 кг (кабина 1500×2000×2000)

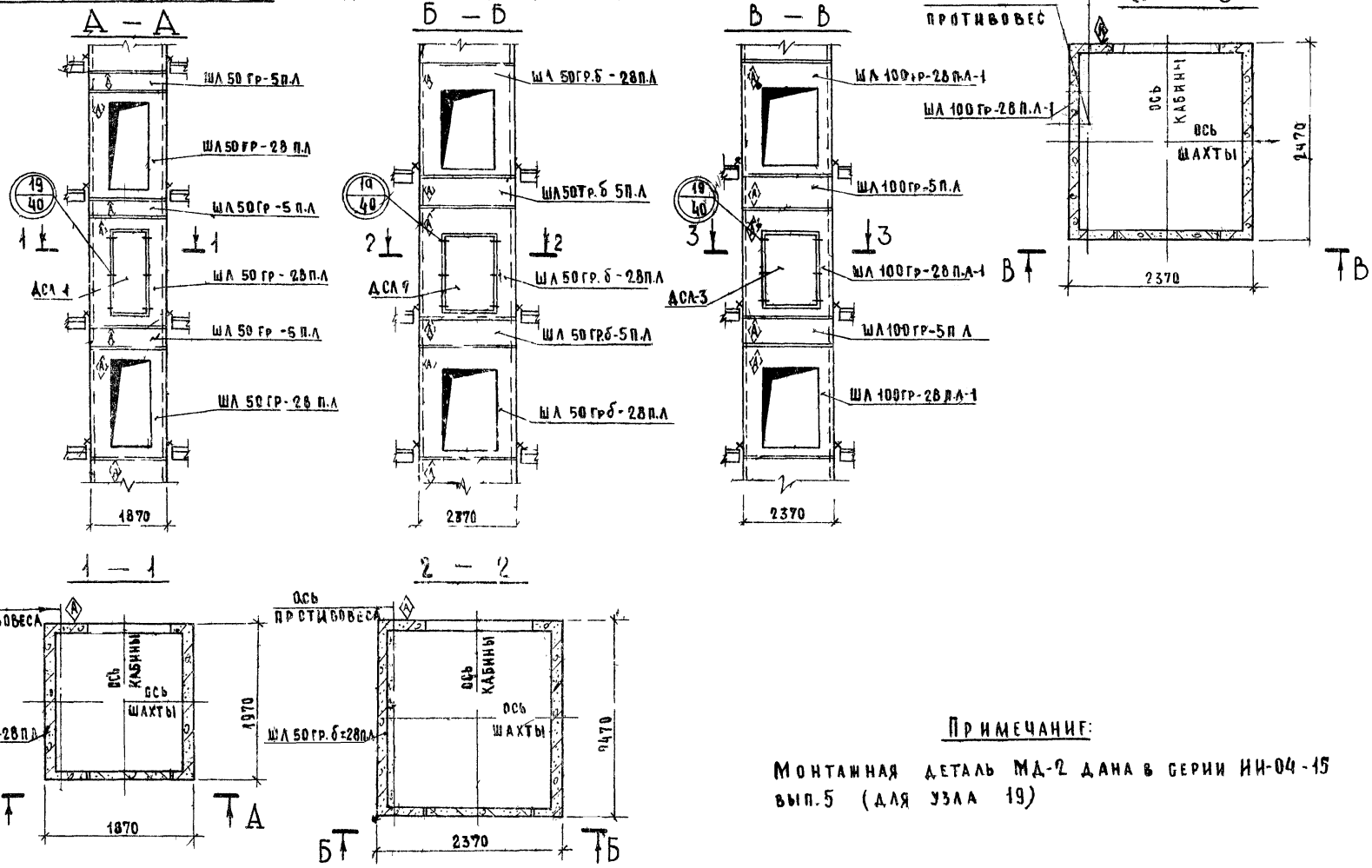

Примечание:

Монтажная деталь МД-2 дана в серии ИИ-04-15 вып.5 (для узла 19)

ГИПРОНИИЗДРАВ г. Москва	ТК 1978	Фрагменты монтажных схем грузовых лифтов противовес слева

Серия ИИ-04-15 | Выпуск 0-1 | Лист 41

gost.e-ecolog.ru