Государственный комитет по гражданскому строительству и архитектуре при Госстрое СССР

Типовые конструкции и детали зданий и сооружений

ИИ-04
Сборные элементы зданий каркасной конструкции

Серия ИИ-04-15

Сборные железобетонные элементы лифтовых шахт

Дополнение 1 к выпуску 0

Дополнительные монтажные схемы и узлы

13063-01
Цена 1-25

gost.e-ecolog.ru

ЦЕНТРАЛЬНЫЙ ИНСТИТУТ ТИПОВОГО ПРОЕКТИРОВАНИЯ
ГОССТРОЯ СССР
Москва, А-445, Смольная ул., 22
Сдано в печать XI 1980
Заказ № 14806 Тираж 150 экз.

Государственный комитет по гражданскому строительству и архитектуре при Госстрое СССР

Типовые конструкции и детали зданий и сооружений

ИИ-04
СБОРНЫЕ ЭЛЕМЕНТЫ ЗДАНИЙ КАРКАСНОЙ КОНСТРУКЦИИ

Серия ИИ-04-15

СБОРНЫЕ ЖЕЛЕЗОБЕТОННЫЕ ЭЛЕМЕНТЫ ЛИФТОВЫХ ШАХТ

Дополнение 1 к выпуску 0

Дополнительные монтажные схемы и узлы

Разработаны
Гипронниздравом
Министерства
здравоохранения СССР

Утверждены и
введены в действие
с 1 ноября 1974 г.
Приказ Госгражданстроя
№ 225 от 4 октября 1974 г.

Кобалина | Копировал | Набодрик | Инженер

Содержание

	Лист	стр
Пояснительная записка	С-1	2
Монтажная схема пассажирского лифта Q = 320 кг, (кабина 1000×1200×2100), противовес справа, h эт. = 3,3 м	П-1 П-2	3,4
Монтажная схема пассажирского лифта Q = 320 кг; (кабина 1000×1200×2100), противовес справа, h эт. = 3,6 м	1	5
Монтажная схема пассажирского лифта Q = 320 кг, (кабина 1000×1200×2100), противовес справа, h эт = 4,2 м	2	6
Монтажная схема пассажирского лифта Q = 320 кг, (кабина 1000×1200×2100), противовес слева, h эт = 3,3 м	3	7
Монтажная схема пассажирского лифта Q = 320 кг; (кабина 1000×1200×2100), противовес слева, h эт = 3,6 м	4	8
Монтажная схема пассажирского лифта Q = 320 кг, (кабина 1000×1200×2100), противовес слева, h эт. = 4,2 м	5	9
Монтажная схема пассажирского лифта Q = 500 кг; (кабина 1200×1400×2100), противовес справа, h эт. = 3,3 м	6	10
Монтажная схема пассажирского лифта Q = 500 кг; (кабина 1200×1400×2100), противовес справа, h эт. = 3,6 м	7	11
Монтажная схема пассажирского лифта Q = 500 кг; (кабина 1200×1400×2100), противовес справа, h эт. = 4,2 м	8	12
Монтажная схема пассажирского лифта Q = 500 кг, (кабина 1200×1400×2100), противовес слева, h эт = 3,3 м	9	13
Монтажная схема пассажирского лифта Q = 500 кг; (кабина 1200×1400×2100), противовес слева, h эт = 3,6 м	10	14
Монтажная схема пассажирского лифта Q = 500 кг, (кабина 1200×1400×2100), противовес слева, h эт = 4,2 м	11	15
Монтажная схема пассажирского лифта Q = 500 кг, (кабина 1200×1400×2100), противовес слева, h эт = 4,2 м	12	16
Монтажная схема грузопассажирского лифта Q = 500 кг, (кабина 1200×2200×2100), противовес справа; h эт. = 3,3 м	13	17
Монтажная схема грузопассажирского лифта Q = 500 кг, (кабина 1200×2200×2100), противовес справа; h эт. = 3,6 м	14	18
Монтажная схема грузопассажирского лифта Q = 500 кг, (кабина 1200×2200×2100), противовес справа; h эт. = 4,2 м	15	19
Монтажная схема грузопассажирского лифта Q = 500 кг, (кабина 1200×2200×2100), противовес слева, h эт. = 3,3 м	16	20
Монтажная схема грузопассажирского лифта Q = 500 кг, (кабина 1200×2200×2100), противовес слева, h эт = 3,6 м	17	21
Монтажная схема грузопассажирского лифта Q = 500 кг, (кабина 1200×2200×2100), противовес слева, h эт = 4,2 м	18	22
Монтажная схема грузопассажирского лифта Q = 500 кг; (кабина 2200×1200×2100), противовес сзади, h эт = 3,3 м	19	23
Монтажная схема грузопассажирского лифта Q = 500 кг; (кабина 2200×1200×2100), противовес сзади, h эт. = 3,6 м	20	24
Монтажная схема грузопассажирского лифта Q = 500 кг, (кабина 2200×1200×2100), противовес сзади, h эт = 4,2 м	21	25
Монтажная схема пассажирского лифта Q = 1000 кг; (кабина 2200×1200×2100), противовес сзади, h эт = 3,3 м	22	26
Монтажная схема пассажирского лифта Q = 1000 кг; (кабина 2200×1200×2100), противовес сзади, h эт. = 3,6 м	23	27
Монтажная схема пассажирского лифта Q = 1000 кг, (кабина 2200×1200×2100), противовес сзади, h эт = 4,2 м	24	28
Узлы 10 и 11	25	29
Узлы 12 и 15	26	30
Узлы 13 и 14	27	31

ТК	Указания по применению изделий Монтажные узлы.	Серия ЦИ 04-15
1974	Содержание	Дополнение 1 к выпуску; Лист С-1

Общая часть

Дополнение 1 к серии ИИ-04-15 „Сборные железобетонные элементы лифтовых шахт," разработанное по заданию Госгражданстроя, состоит из следующих выпусков:

Дополнение 1. Дополнительные монтажные схемы и узлы к выпуску 0.

Дополнение 1 Дополнительные панели и плиты покрытия лифтовых шахт к выпуску 1.

Дополнение 1 Дополнительные арматурные изделия, закладные детали и соединительные элементы к выпуску 2.

Дополнение 1. Дополнительные развертки стенок шахт. к выпуску 3.

Дополнение 1 к серии ИИ-04-15 содержит дополнительные (к ранее выпущенной части) рабочие чертежи сборных железобетонных панелей и плит покрытия лифтовых шахт, дополнительные металлические соединительные элементы для крепления панелей между собой, дополнительные монтажные узлы, а также чертежи разверток стенок и отверстий в плитах покрытия.

Рабочие чертежи крепления панелей к междуэтажным перекрытиям, основные монтажные узлы даны в серии ИИ-04-15 выпуск 0.

Районы строительства и расчётные ветровые нагрузки, конструктивные решения, характеристика изделий, основные расчётные положения, указания по подбору элементов, общие указания по монтажу лифтовых шахт, допуски на монтаж лифтовых шахт и производство монтажных работ в зимнее время, а также условные обозначения даны в серии ИИ-04-15 выпуск 0 листы [illegible]

Чертежи настоящей серии разработаны на основании:

1. Альбома заданий на проектирование строительной части лифтовых установок АТ-5.00-71.
2. Правил устройства и безопасной эксплуатации лифтов Госгортехнадзора СССР
3. Технических условий на проектирование лифтов и лифтовых установок СН 45-59
4. Строительных норм и правил производства и приемки монтажных работ по лифтам СН и П-Г. 10. 9-65

Дополнительные изделия запроектированы для лифтов с характеристиками, приведенными в таблице 1.

Таблица 1

№ п/п	Тип лифта	Q кг	Размеры кабины мм	Расположение противовеса	Скорость движения м/сек	№ чертежа альбома заданий АТ-5.00-71
1	Пассажирский	320	1000×1250×2100	справа	0,71	АТ-5.14-71
					1,0	АТ-5.14-71
2	—"—	320	—"—	слева	0,71	АТ-5.18-71
					1,0	АТ-5.18-71
3	—"—	500	1250×1400×2100	справа	1,0	АТ-5.17-71
4	—"—	500	—"—	слева	1,0	АТ-5.18-71
5	Грузопассажирский	500	1250×2200×2100	справа	1,0	АТ-5.22-71
6	—"—	500	—"—	слева	1,0	АТ-5.23-71
7	—"—	500	2250×1250×2100	сзади	1,0	АТ-5.26-71
8	Пассажирский	1000	1300×1500×2250	сзади	1,0	АТ-5.30-71

Монтажные схемы соответствуют вариантам машинных помещений, разработанных в альбоме заданий на проектирование строительной части лифтовых установок АТ-5.00-71.

Монтажные схемы шахт для 2-х и более рядом стоящих лифтов выполняются из тех же изделий, что и для одиночных лифтов.

В пассажирских лифтах Q = 500 кг. (кабина 1,2×1, 4×2,1 противовес сбоку) и Q = 1000 кг, (кабина 1,8×1, 5×2,25, противовес сзади кабины) как при одиночных, так и при групповых лифтах, коробку перекачивателей режимов работы устанавливать вне лифтовых шахт

Высота последнего, верхнего этажа шахты по требованию ДЛКБ „Союзлифтмаш" должна быть (независимо от высоты технического этажа или чердака здания) не менее: для пассажирских лифтов грузоподъемностью 320 кг, 500 кг и грузопассажирских лифтов г/п 500 кг – 3,5м, для пассажирского лифта г/п 1000 кг – 4,0м.

Номенклатура серии ИИ-04-15 Дополнение 1 содержит дополнительно 3 типоразмера плит покрытия и 3 типоразмера панелей лифтовых шахт

Для всех лифтов монтажные схемы даны для случая, когда кабина имеет выход на одну сторону.

ТК	Указания по применению изделий, монтажные узлы	Серия ИИ-04-15
1974	Пояснительная записка	Дополнение 1 к выпуску 0 — Лист 1-1

При расчете шахт ниже отметки ±2.00 и фундаментов под стены следует пользоваться расчетными нагрузками, приведенными в таблице 2.

Таблица 2

Наименование лифтов / Вид нагрузок		Пассажирский Q = 320 кг противовес сбоку размер кабины 1000×1200×2100		Пассажирский Q = 500 кг противовес сбоку размер кабины 1200×1400×2100	Грузопассажирский Q = 500 кг противовес сбоку размер кабины 1200×2200×2100	Грузопассажирский Q = 500 кг противовес сбоку размер кабины 2200×1200×2100	Пассажирский Q = 1000 кг противовес сбоку размер кабины 1800×1500×2250
		V=0.71 м/сек	V=1 м/сек				
Вес плиты покрытия и пола h = 50 мм		1.94		2.31	3.22	3.11	3.26
Нагрузка от лифтового оборудования		3.40	4.10	5.20	6.30	5.20	11.0
Временная нагрузка на плите покрытия		1,83		2.16	3.04	2.93	4.92
Нагрузка на детали крепления направляющих при посадке кабины на домкрат		0.20		0.20	0.20	0.20	0.35
Вес блока без дверных проемов	h=3.28 м	8.92		9.80	11.81	11.69	11.81
	h=3.58 м	9.73		10.70	12.90	12.76	12.90
	h=4.18 м	11.36		12.49	15.06	14.90	15.06
Вес блока с одним дверным проемом	h=3.28 м	8.19		8.99	11.01	10.59	10.88
	h=3.58 м	9.80		9.88	12.09	11.66	11.98
	h=4.18 м	10.63		11.68	14.25	13.80	14.12

Примечание: в таблице нагрузки даны в тоннах, вес дверей и нагрузки на детали крепления дверей не учтены.

Г. Москва | Инженер | Наборник | Наборник

ТК	Указания по применению изделий. Монтажные узлы	Серия ПН-04-15
1974	Пояснительная записка	Лист П-2

13063-04 5

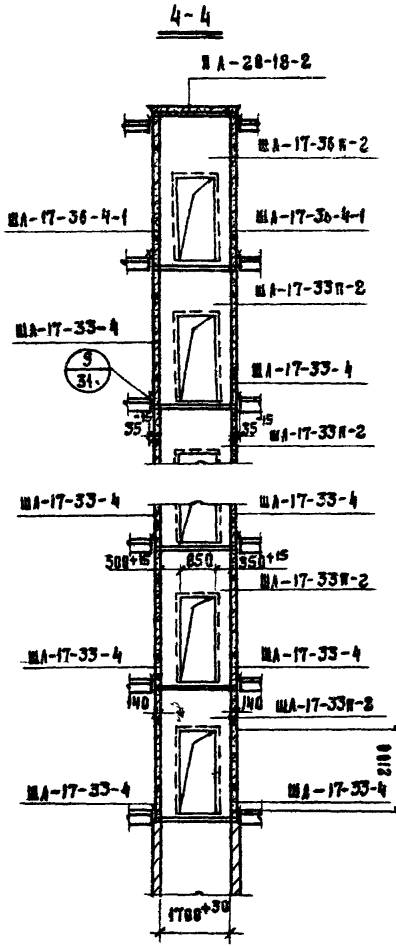

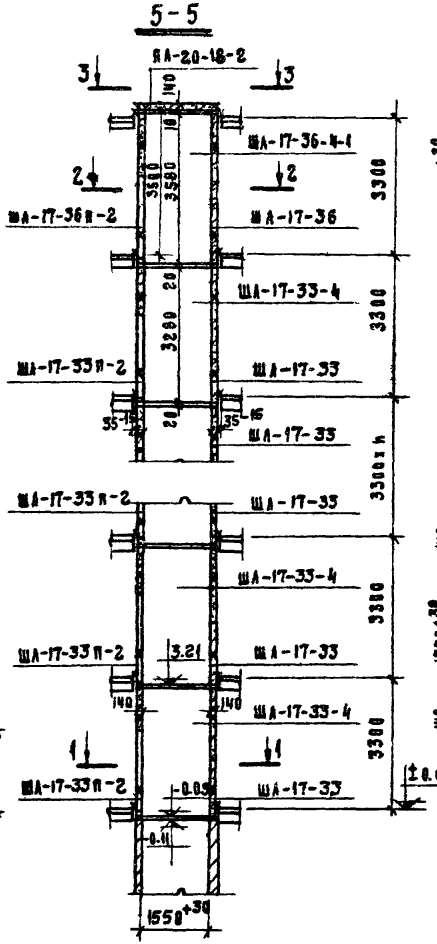

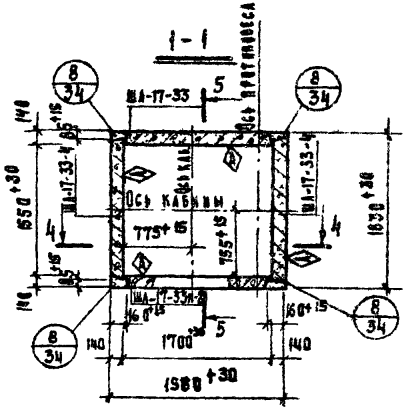

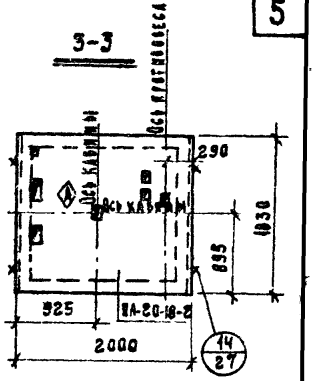

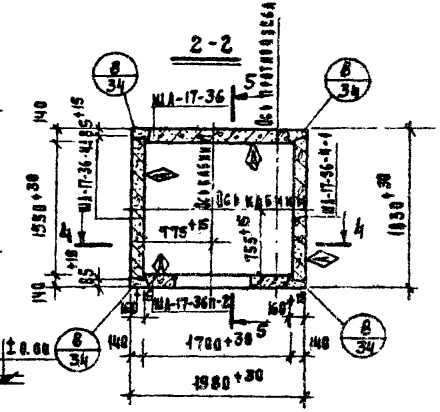

Примечания:

1. Монтажная схема соответствует I и II вариантам машинных помещений (см. чертежи альбома заданий АТ-5.00-71; АТ-5.11-71 л. 2 и АТ-5.14-71 (л. 2).
2. Узлы 8/34 5/31 даны в серии ИИ-04-15 выпуск 0 на листах 34, 31.
3. Разрезы 1-1, 2-2, 3-3 повернуты на 90°

ТК	Указания по применению изделий. Монтажные узлы	Серия ИИ-04-15	
1974	Монтажная схема пассажирского лифта Q=320 кг/кабина 1800×1200×2100, противовес справа; h эт.=3.3 м	Альбом 1	Лист 1

13063-01 6

г. Москва

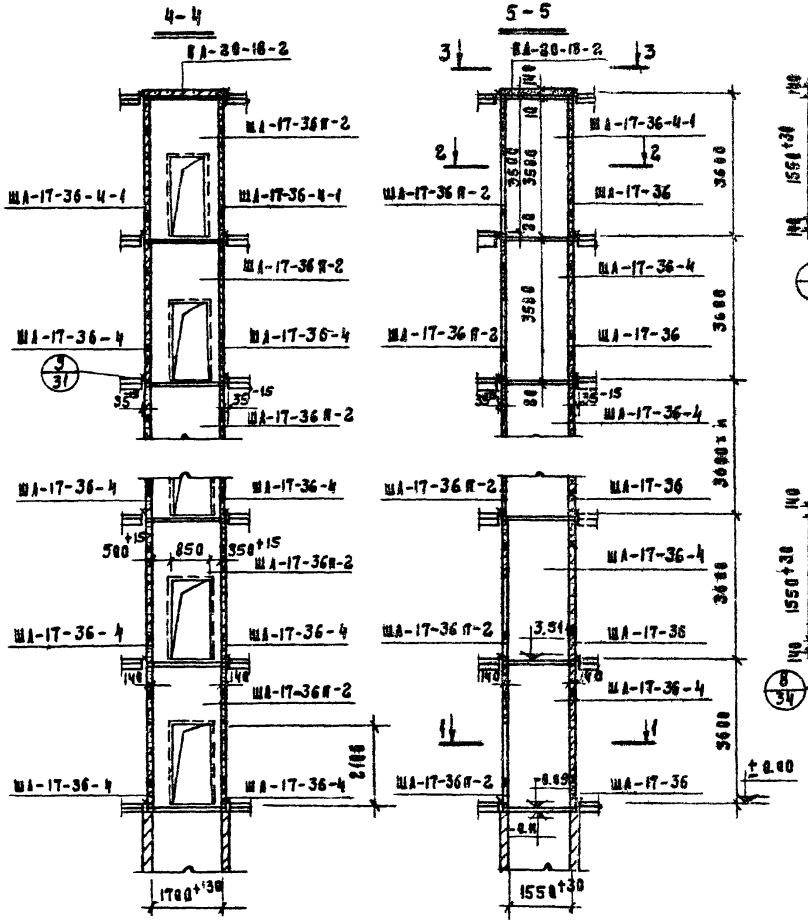

Примечание:

Пункты 1,2,3 примечаний см. лист 1

ТК 1974	Указания по применению изделий. Монтажные узлы.	Серия ИИ-04-15
	Монтажная схема пассажирского лифта Q=320 кг/кабина 1000×1250×2100/противовес справа; h эт. = 3,6 м.	Дополнение к выпуску 0 — Лист 2

г. Москва

13063-01 7

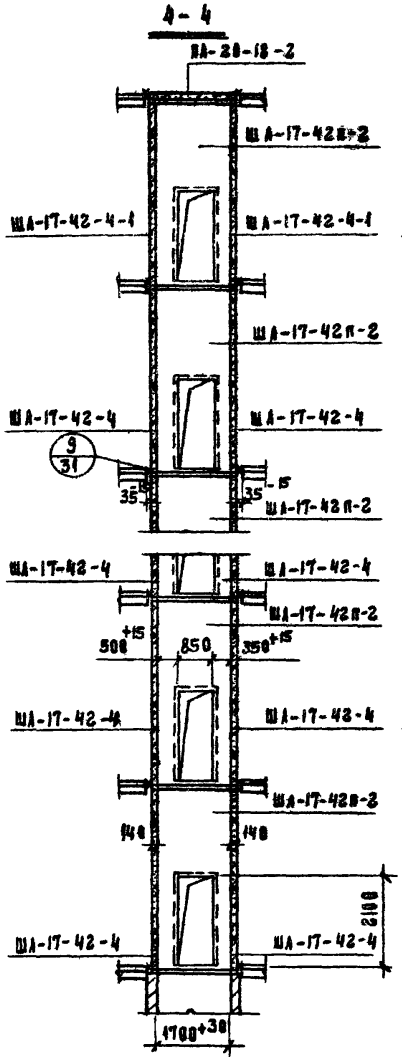

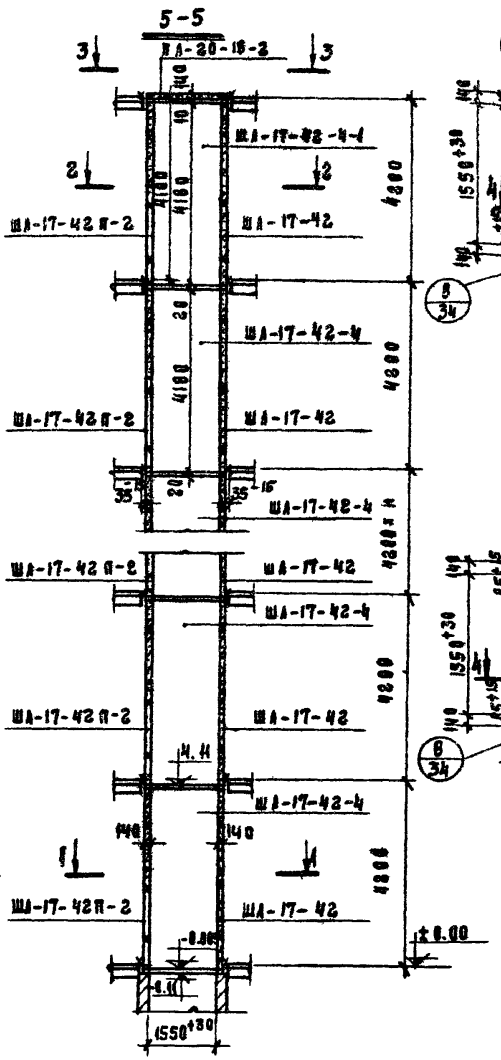

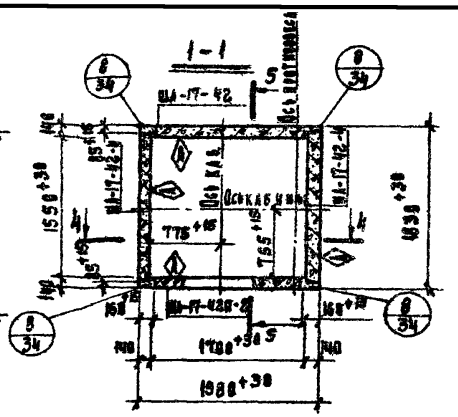

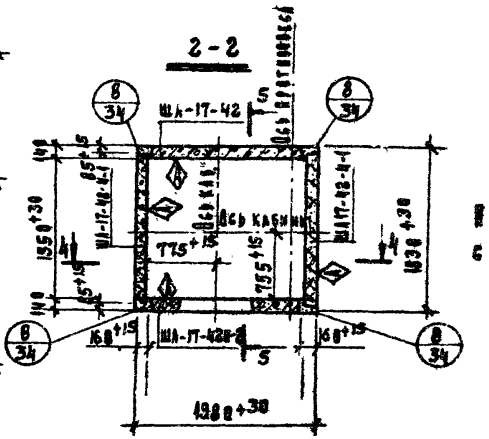

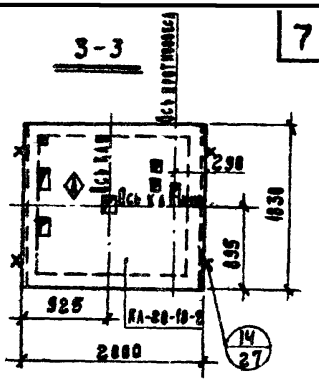

Примечание.

Пункты 1, 2, 3 примечаний см. лист 1.

ТК	Указания по применению изделий. Монтажные узлы.	Серия 1К-64-15	
1974	Монтажная схема пассажирского лифта Q_1 = 320 кг/кабина 1000×1200×2100/противовес сервис, $k_{эт}$ = 4.2 м	Допол. к выпуску	Лист 3

Гл. инженер проекта Ковалева
Рук. группы Ковалева
Нач. отд. Ковалева
Разраб. Ковалева
г. Москва

13063-01 8

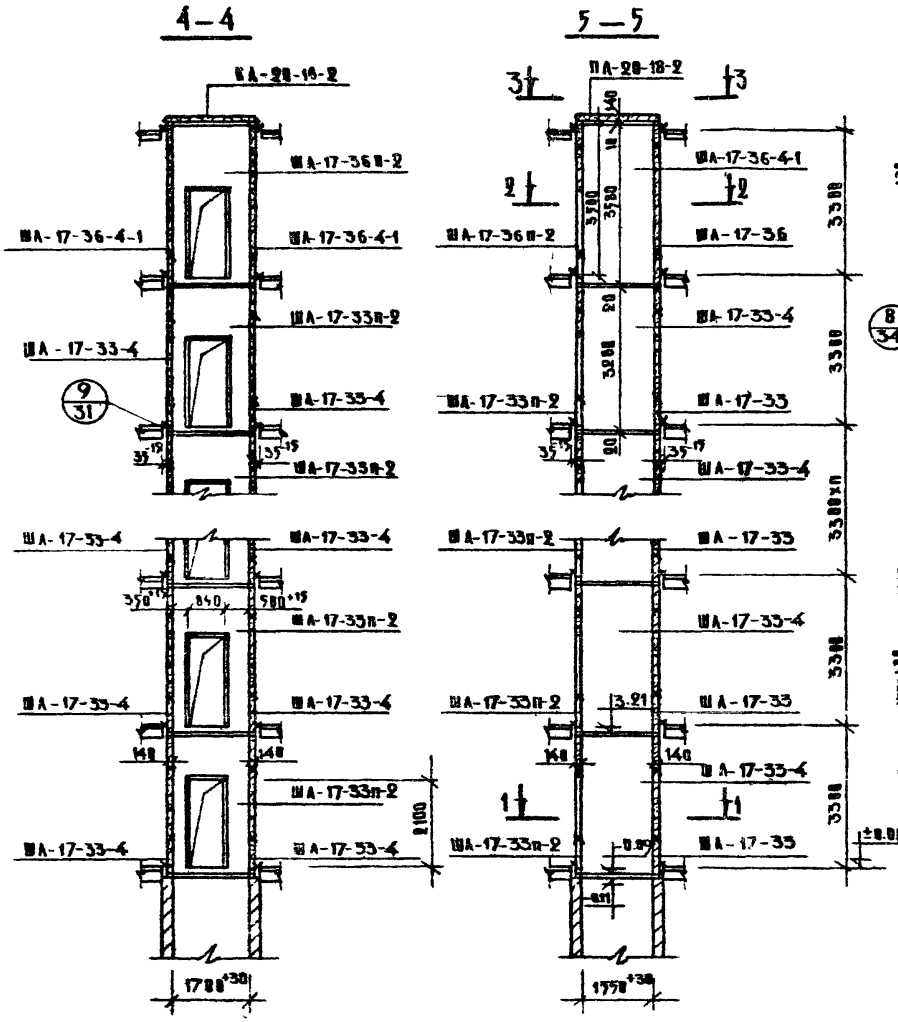

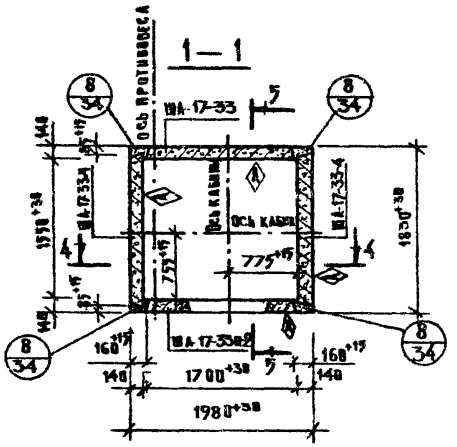

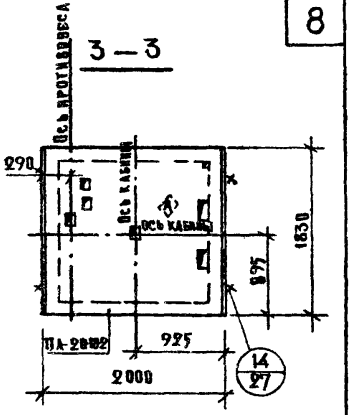

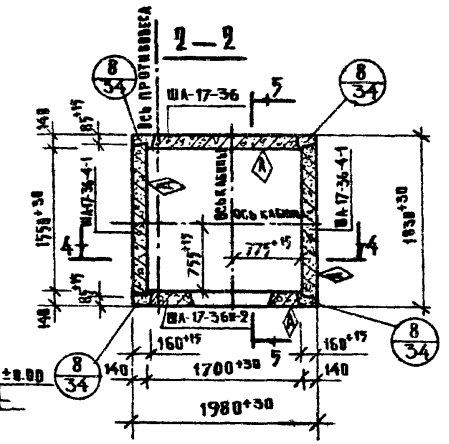

Примечания:

1. Монтажная схема соответствует I и II вариантам машинных помещений /см. чертежи альбома заданий АТ-5.80-71: АТ-5.12-71 л.2 и АТ-5.15-71 л.2).
2. Узлы (8/34) (9/31) даны в серии ИИ-04-15 выпуск 0 на листах 31,34
3. Разрезы 1-1, 2-2, 3-3 повернуты на 90°.

ТК	Указания по применению изделий. Монтажные узлы.	Серия ИИ-04-15
1974	Монтажная схема пассажирского лифта. Q=320 кг. /кабина 1000×1200×2100/, противовес слева; h эт.=3.3 м	Дополнение 1 к выпуску 0 / Лист 4

г. Москва

Та инж. пр-та / Рук группы — Либерман / Рябикова — Копировал — Авакимова

13063-01 9

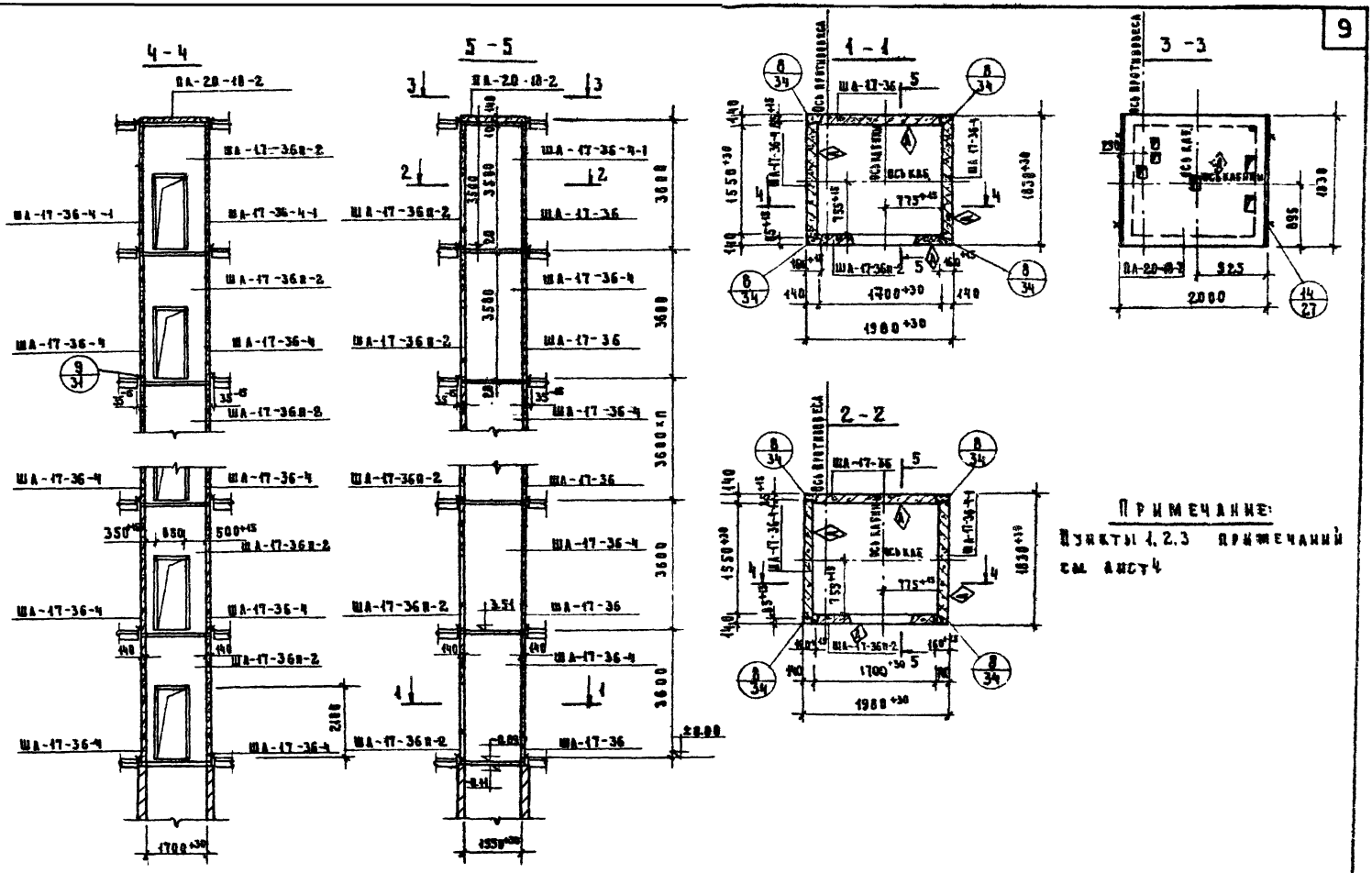

ТК	Указания по применению изделий. Монтажные узлы	Серия ИИ-04-15
1974	Монтажная схема пассажирского лифта Q=320 кг / кабина 1000×1200×2100 / противовес слева, $h_{эт.}$=3.6 м	Дополнение 1 к выпуску / Лист 5

13063-01 10

Архивный №

Гл. инж. пр-та Рук. группы

Гиберман Рябикова

г. Москва

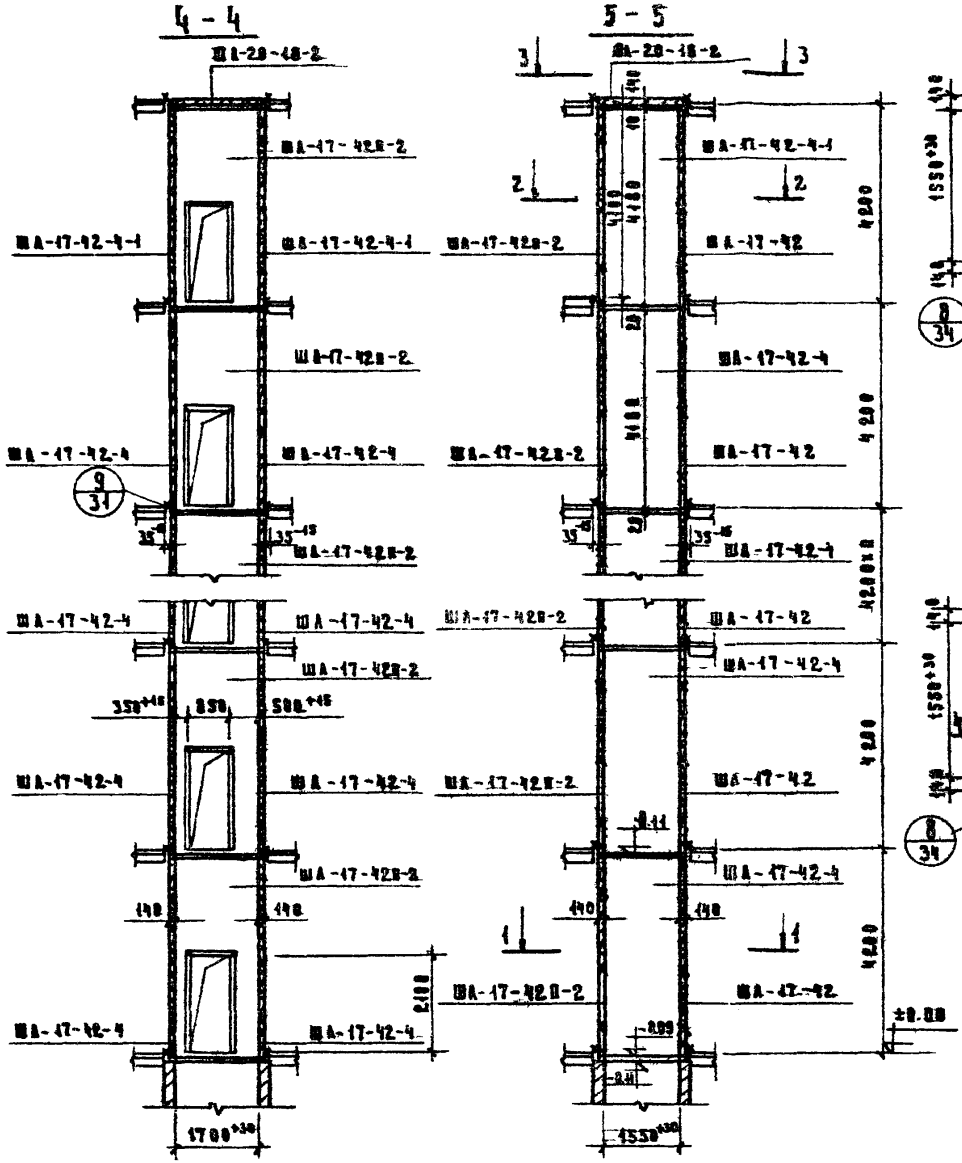

Примечание:

Узлы 1, 2, 3 примечаний см. лист 4.

г. Москва

ТК 1974	Указания по применению изделий. Монтажные узлы		Серия ИИ-04-15
	Монтажная схема пассажирского лифта Q = 320 кг / кабина 1000×1200×2100 / противовес слева; $h_{эт}$ = 4,2 м	Дополнение к выпуску 0	Лист 6

13063-01 11

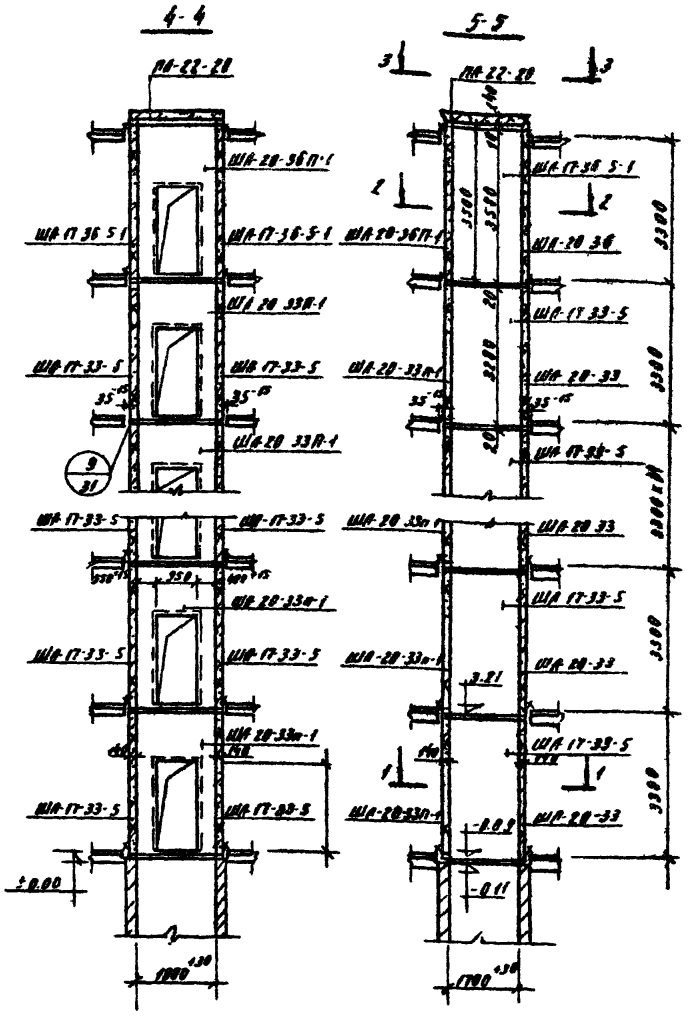
4-4
5-5
ПА-22-20
ША-20-36П-1
ША-20-33П-1
ША-20-33-1
ША-20-33П-1
ША-20-33П-1
ША-20-33П

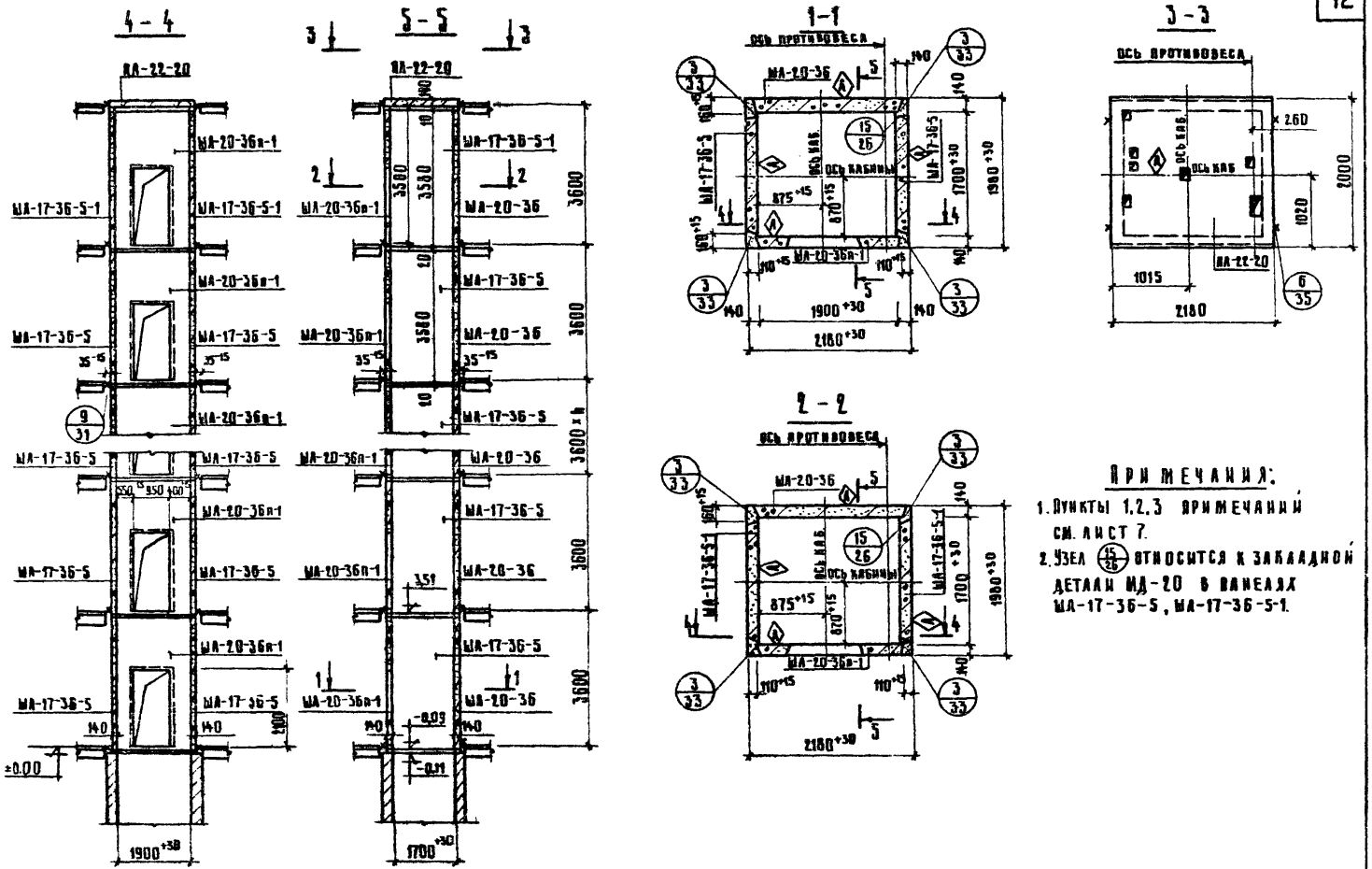

ПРИМЕЧАНИЯ:

1. ПУНКТЫ 1,2,3 ПРИМЕЧАНИЙ СМ. ЛИСТ 7.
2. УЗЕЛ (15/26) ОТНОСИТСЯ К ЗАКЛАДНОЙ ДЕТАЛИ МД-20 В ПАНЕЛЯХ МА-17-36-5, МА-17-36-5-1.

ТК	УКАЗАНИЯ ПО ПРИМЕНЕНИЮ ИЗДЕЛИЙ. МОНТАЖНЫЕ УЗЛЫ.	СЕРИЯ ИП-04-15
1974	МОНТАЖНАЯ СХЕМА ПАССАЖИРСКОГО ЛИФТА Q=500 кг; (КАБИНА 1200×1400×2100); ПРОТИВОВЕС СПРАВА, h эт.=3.6 м	ДОПОЛНЕНИЕ 1 К ВЫПУСКУ 0 — ЛИСТ 8

13063-01 13

Архивный № | Шумакова | Копировал | Захарова | Рукоятины | Инженер | Гмосква

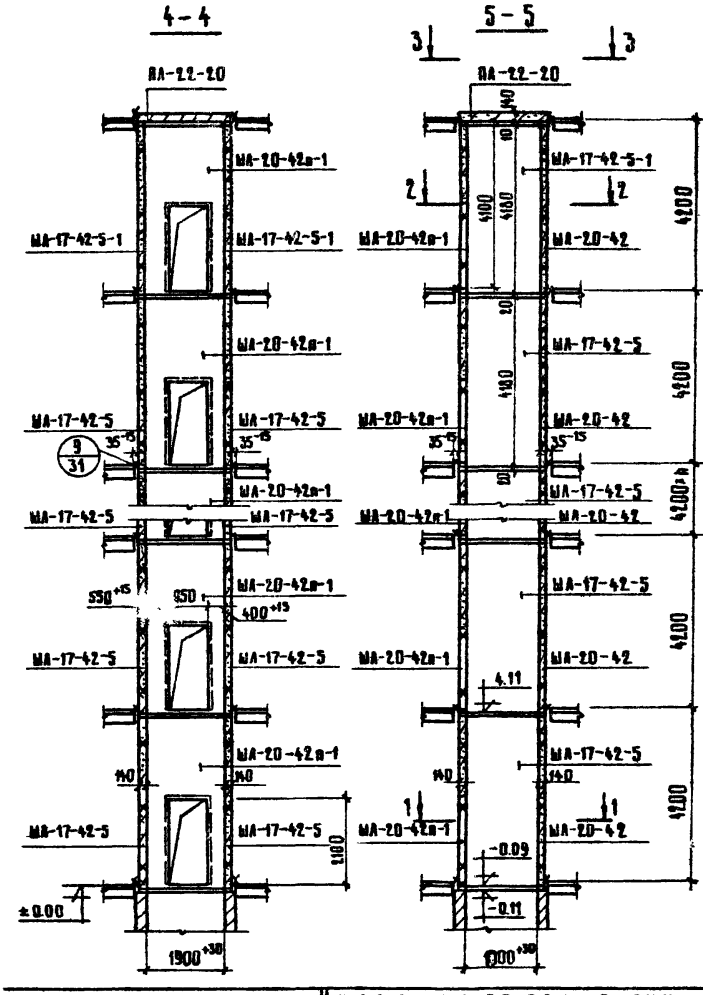

Примечания:

1. Пункты 1,2,3 примечаний см. лист 7.
4. Узел 15/26 относится к закладной детали МА-20 в панелях МА-17-42-5, МА-17-42-5-1.

ТК	Указания по применению изделий. Монтажные узлы.		Серия ИИ-04-15
1974	Монтажная схема пассажирского лифта Q=500 кг, (кабина 1200×1400×2100), противовес справа, hэт=4.2м	Дополнение к выпуску 10	Лист 9

13063-01 14

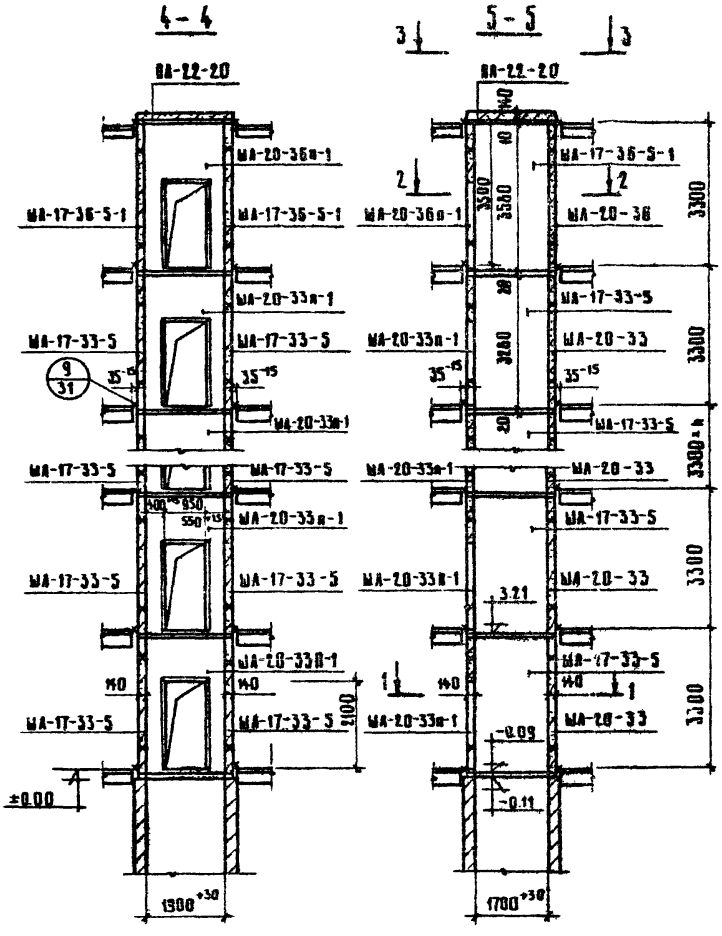

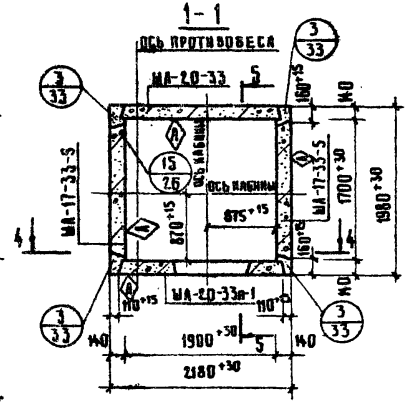

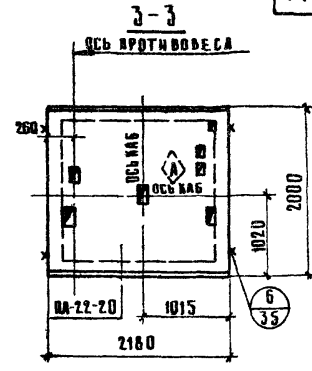

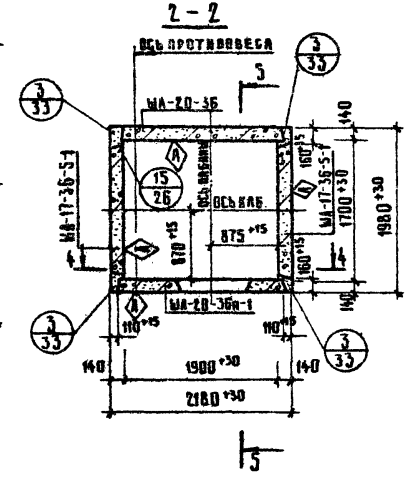

ПРИМЕЧАНИЯ:

1. МОНТАЖНАЯ СХЕМА СООТВЕТСТВУЕТ I ВАРИАНТУ МАШИННОГО ПОМЕЩЕНИЯ (СМ ЧЕРТЕЖ АЛЬБОМА ЗАДАНИЙ АТ-5 00-71: АТ-5. 18-71, л. 2).
2. УЗЛЫ 3/33, 6/35, 9/31 ДАНЫ В СЕРИИ ИИ-04-15 ВЫПУСК 0 НА ЛИСТАХ 33,35,31.
3. РАЗРЕЗЫ 1-1, 2-2, 3-3 ПОВЕРНУТЫ НА 90°.
4. УЗЕЛ 15/26 ОТНОСИТСЯ К ЗАКЛАДНОЙ ДЕТАЛИ МД-20 В ПАНЕЛЯХ МА-17-33-5, МА-17-36-5-1.

ТК	УКАЗАНИЯ ПО ПРИМЕНЕНИЮ ИЗДЕЛИЙ МОНТАЖНЫЕ УЗЛЫ	СЕРИЯ ИИ-04-15
1974	МОНТАЖНАЯ СХЕМА ПАССАЖИРСКОГО ЛИФТА Q=500 КГ; (КАБИНА 1200×1400×2100), ПРОТИВОВЕС СЛЕВА, h ЭТ. = 3,3 М.	ДОПОЛНЕНИЕ 1 К ВЫПУСКУ 0 / ЛИСТ 10

Рук группы — Инженер — Рябикова — Захарова — Копировал — Шумякова

С. МОСКВА

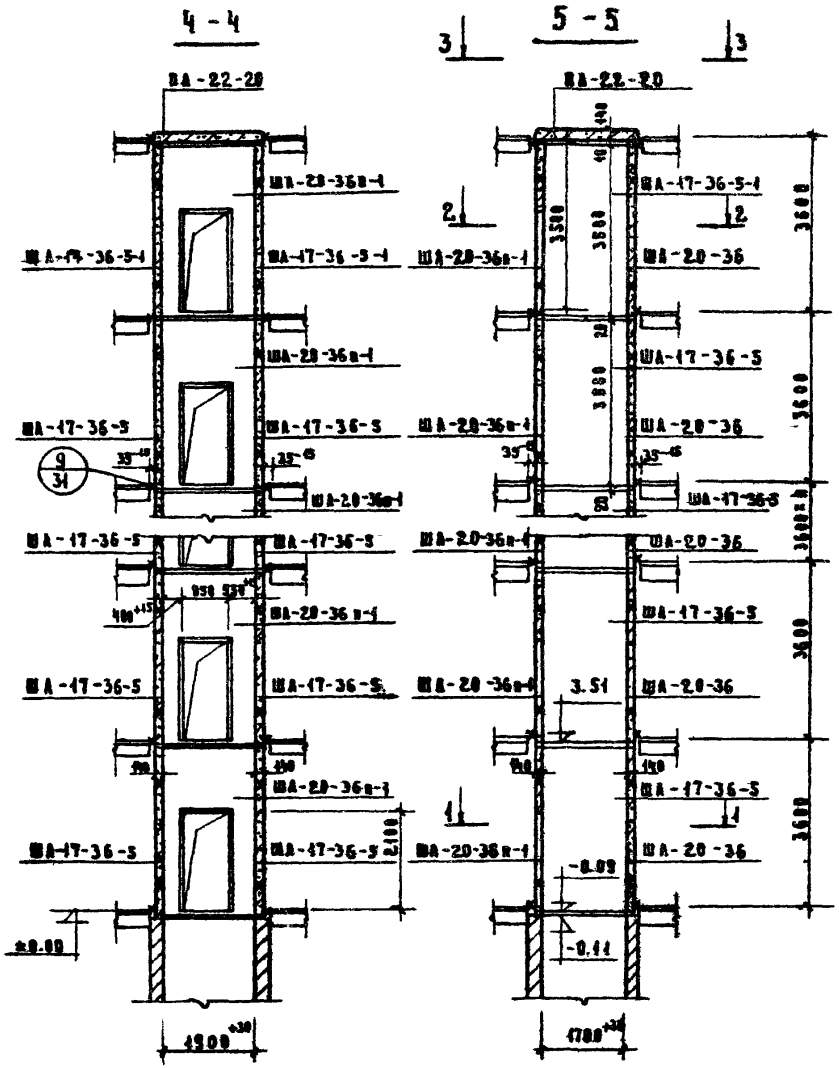

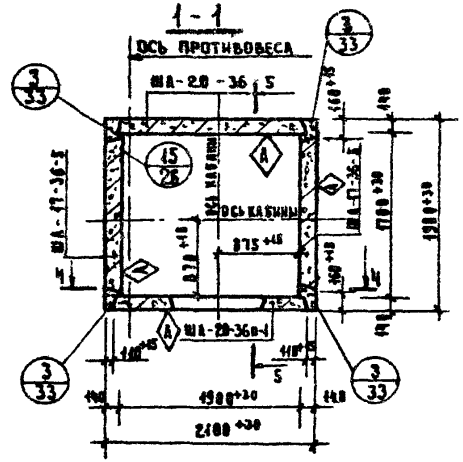

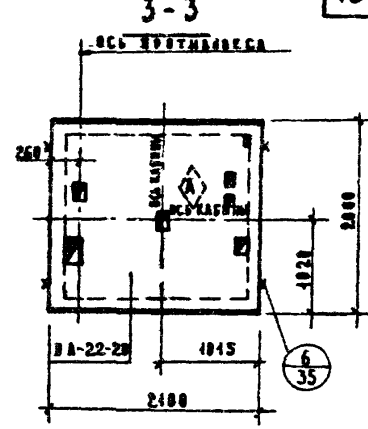

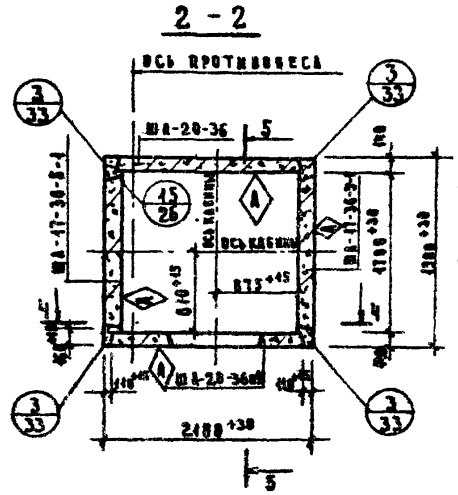

ПРИМЕЧАНИЯ:

1. Пункты 1, 2, 3 примечаний см. лист 10.
4. Узел (15/26) относится к закладной детали МД-20 в панелях ША-17-36-5, ША-17-36-5-1.

ТК	Указания по применению изделий монтажные узлы.	Серия ИИ-04-15
1974	Монтажная схема пассажирского лифта Q = 500 кг, / кабина 1200×1400×2100 / противовес слева, h эт. = 3,6 м	Дополнение 1 к выпуску / Лист 11

Рук. группы Инженер Рябикова Захарова

г. Москва

13063-01 16

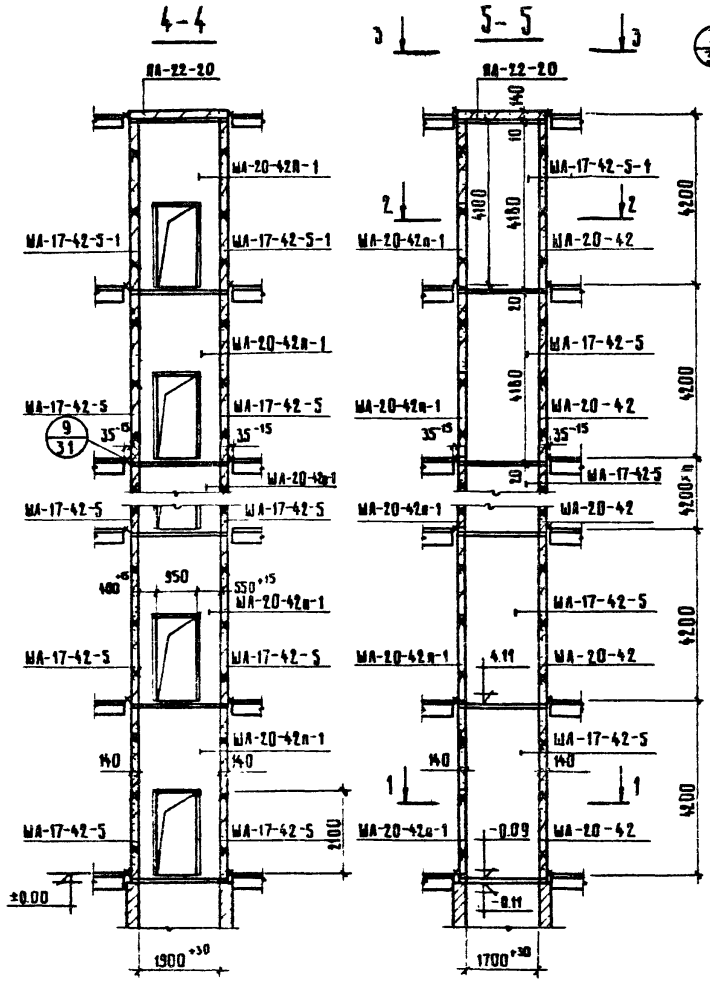

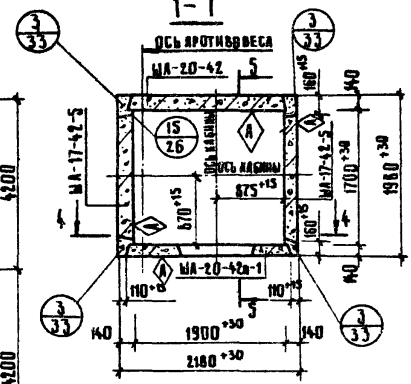

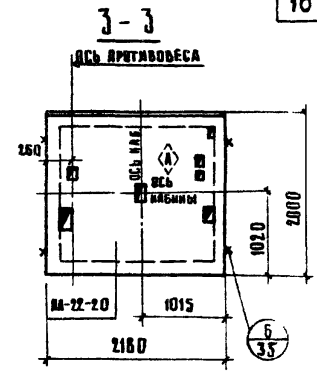

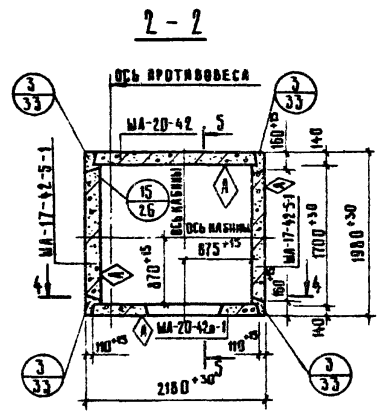

ПРИМЕЧАНИЯ:

1. ПУНКТЫ 1,2,3 ПРИМЕЧАНИЙ СМ. ЛИСТ 10.
4. УЗЕЛ (15/26) ОТНОСИТСЯ К ЗАКЛАДНОЙ ДЕТАЛИ МД-20 В ПАНЕЛЯХ ЩА-17-42-5, ЩА-17-42-5-1.

ТК	УКАЗАНИЯ ПО ПРИМЕНЕНИЮ ИЗДЕЛИЙ МОНТАЖНЫЕ УЗЛЫ.	СЕРИЯ ИИ-04-15
1974	МОНТАЖНАЯ СХЕМА ПАССАЖИРСКОГО ЛИФТА Q=500 КГ;(КАБИНА 1200×1400×2100);ПРОТИВОВЕС СЛЕВА h ЭТ.= 4,2 М	ДОПОЛНЕНИЕ 1 К ВЫПУСКУ 0 ЛИСТ 12

Г. МОСКВА
Рук.группы Рябикова
Инженер Захарова
Копировал
Шушакова
Архивный №

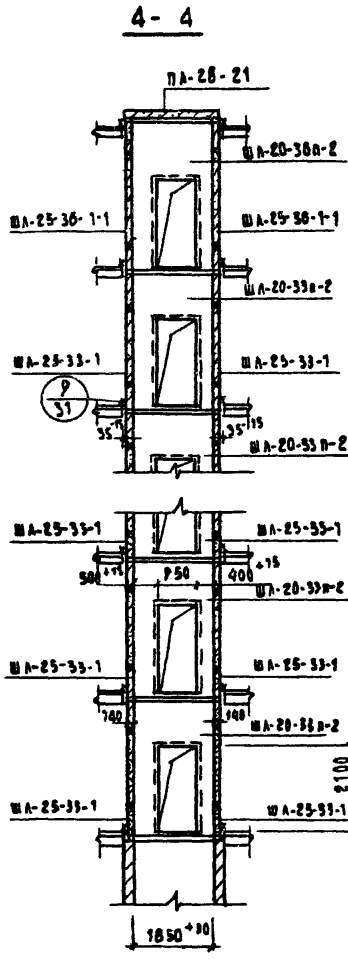

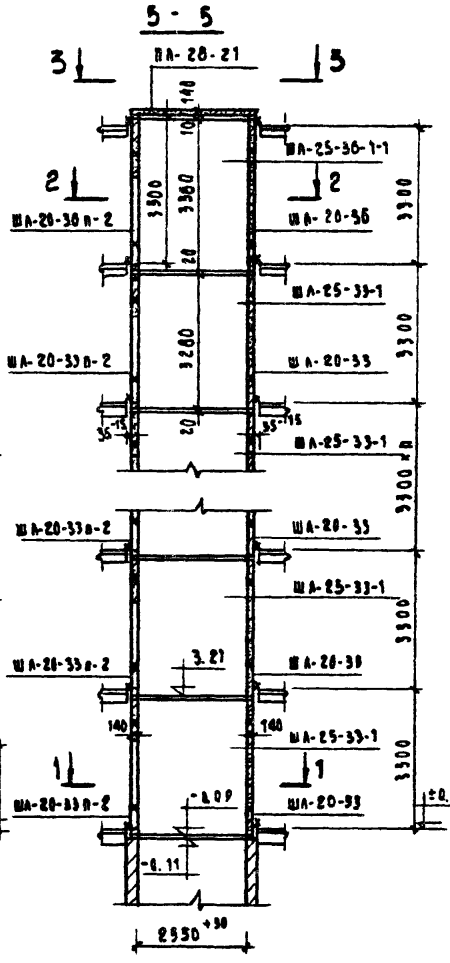

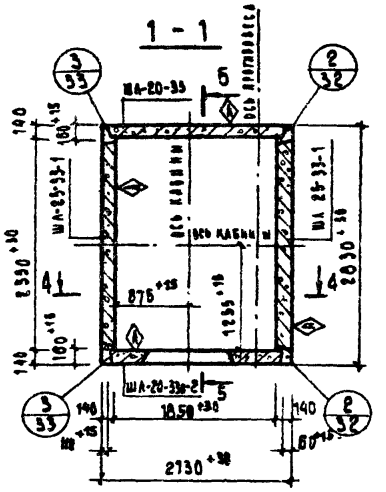

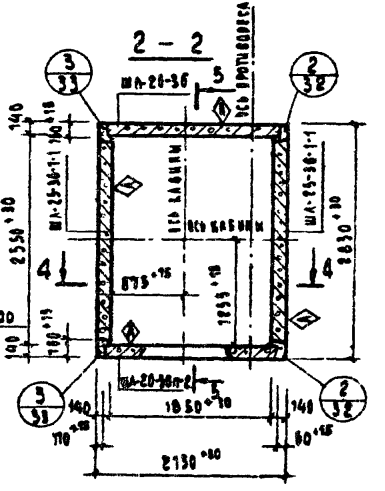

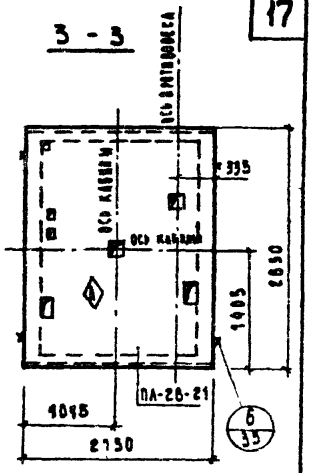

Примечания:

1. Монтажная схема соответствует I варианту машинного помещения (см. чертеж альбома заданий АТ-5.00-71; АТ-5.22-21 л.2).
2. Узлы (2/32) (3/33) (6/35) (9/31) даны в серии ИИ-04-15 выпуск 0 на листах 31, 32, 33, 35
3. Разрезы 1-1, 2-2, 3-3 повернуты на 90°.

ТК	Указания по применению изделий. Монтажные узлы.	Серия ИИ-04-15	
1974	Монтажная схема грузопассажирского лифта Q = 500 кг (кабина 1200×2200×2100), противовес справа; hэт = 3,3 м	Дополнение (к выпуску)	Лист 95

г. Москва

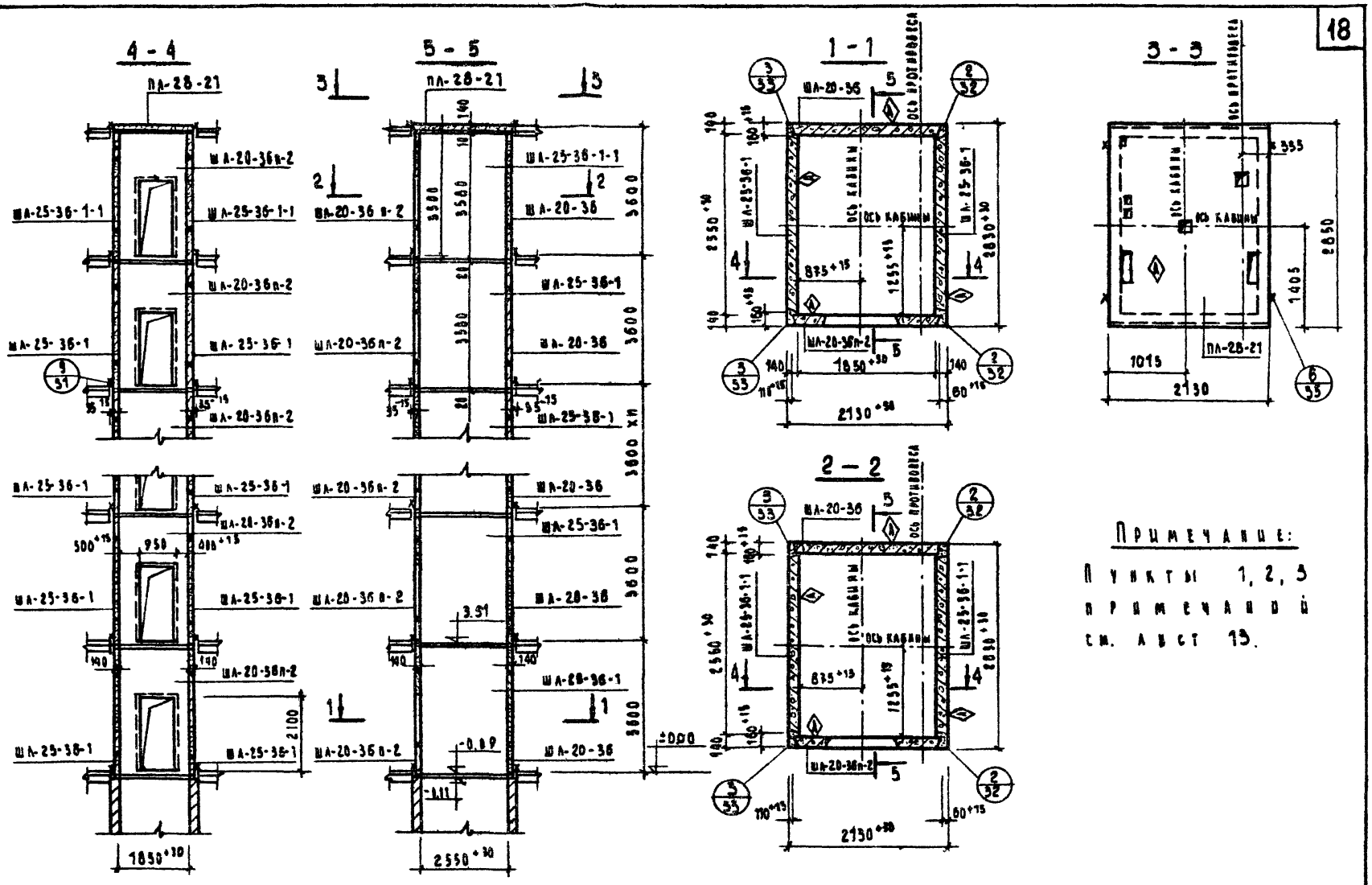

Примечание:

Пункты 1, 2, 3 примечаний см. лист 13.

ТК	УКАЗАНИЯ ПО ПРИМЕНЕНИЮ ИЗДЕЛИЙ. МОНТАЖНЫЕ УЗЛЫ	СЕРИЯ ИИ-04-15
1974	МОНТАЖНАЯ СХЕМА ГРУЗОПАССАЖИРСКОГО ЛИФТА. Q=500 кг / КАБИНА 1200×2200×2100 / ПРОТИВОВЕС СПРАВА, $h_{пт}$=3,6 м	ДОПОЛНЕНИЕ 1 К ВЫПУСКУ 0 / ЛИСТ 14

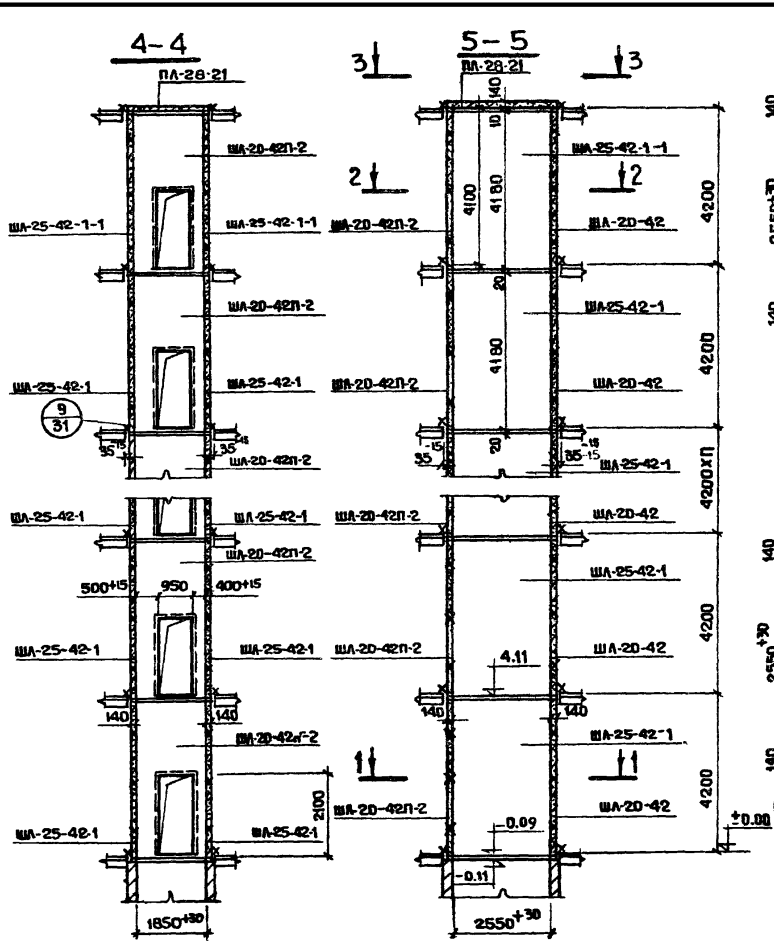

Примечание:

Пункты 1,2,3 примечаний см. лист 13.

ТК	УКАЗАНИЯ ПО ПРИМЕНЕНИЮ ИЗДЕЛИЙ. МОНТАЖНЫЕ УЗЛЫ.	СЕРИЯ ИИ-04-15	
1974	МОНТАЖНАЯ СХЕМА ГРУЗОПАССАЖИРСКОГО ЛИФТА, Q=500 кг (кабина 1200×2200×2100), противовес справа; ПЭТ-4,2м	Дополнение к выпуску	ЛИСТ 15

г. Москва

Архивный №

Гл. инж. пр-та — Либерман
Рук. группы — Рябикова
Копировал — Копирова
Проверил — Проверил
Н. контр. — Н. контр.
Конструктор — Конструктор

13063-01 20

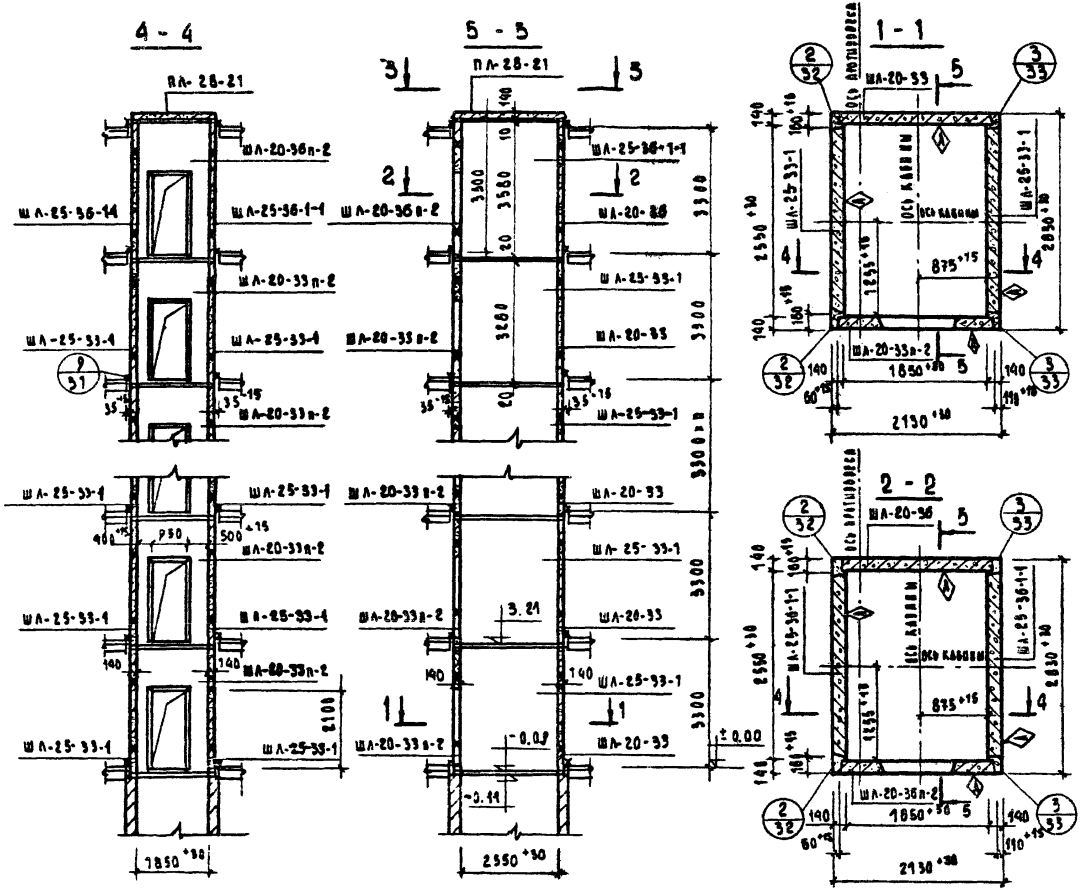

Примечания:

1. Монтажная схема соответствует I варианту машинного помещения (см. чертеж альбома заданий АТ-5.00-71: АТ-5.23-71 л.2).
2. Узлы (2/32) (3/33) (6/35) (9/31) даны в серии ИИ-04-15 выпуск 0 на листах 31, 32, 33, 35.
3. Разрезы 1-1 2-2, 3-3 повернуты на 90°.

ТК	Указания по применению изделий. Монтажные узлы.	Серия ИИ-04-15
1974	Монтажная схема грузопассажирского лифта Q=500 кг (кабина 1200×2200×2100), противовес слева, h эт.=3.3 м	Альбом технических решений Лист 16

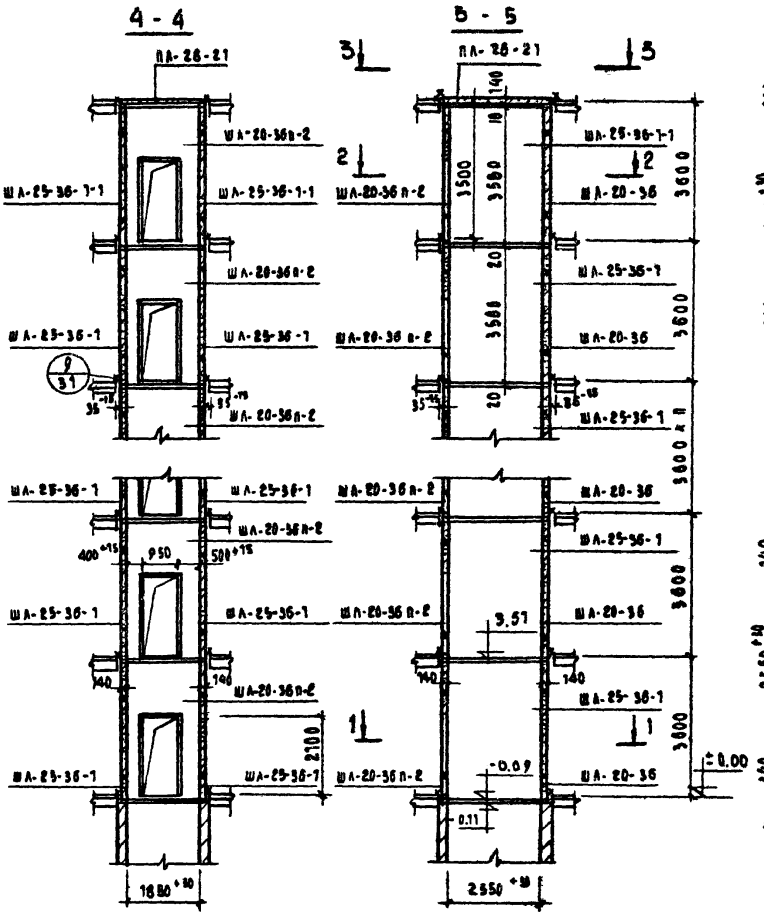

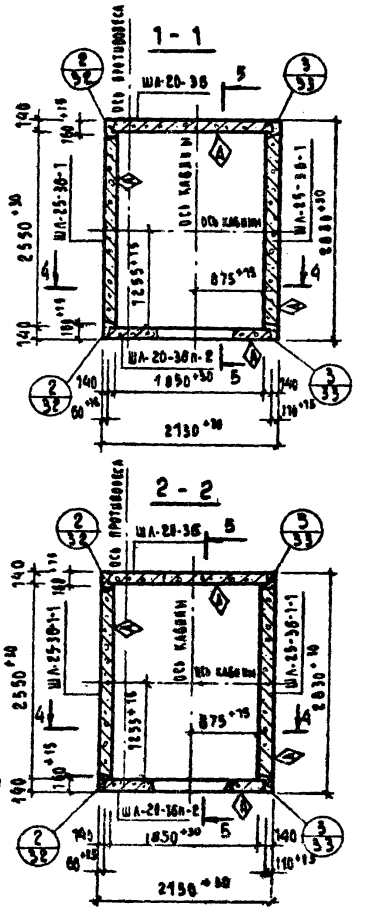

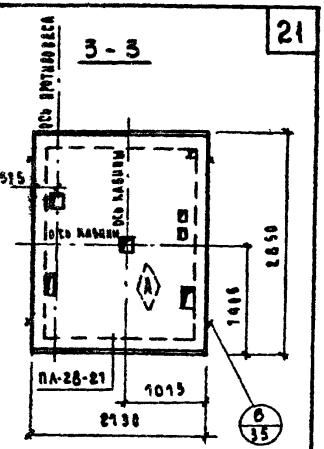

Примечание:

Пункты 1, 2, 3 примечаний см. лист 16

ТК	УКАЗАНИЯ ПО ПРИМЕНЕНИЮ ИЗДЕЛИЙ. МОНТАЖНЫЕ УЗЛЫ	СЕРИЯ ИИ-04-15	
1974	МОНТАЖНАЯ СХЕМА ГРУЗОПАССАЖИРСКОГО ЛИФТА Q = 500 кг / КАБИНА 1200×2200×2100 / ПРОТИВОВЕС СЛЕВА; h п=3.6м	ДОПОЛНЕНИЕ К ВЫПУСКУ	ЛИСТ 17

Рук. группы | Рябикова | Копировал | Якохина

г. Москва

13063-01 22

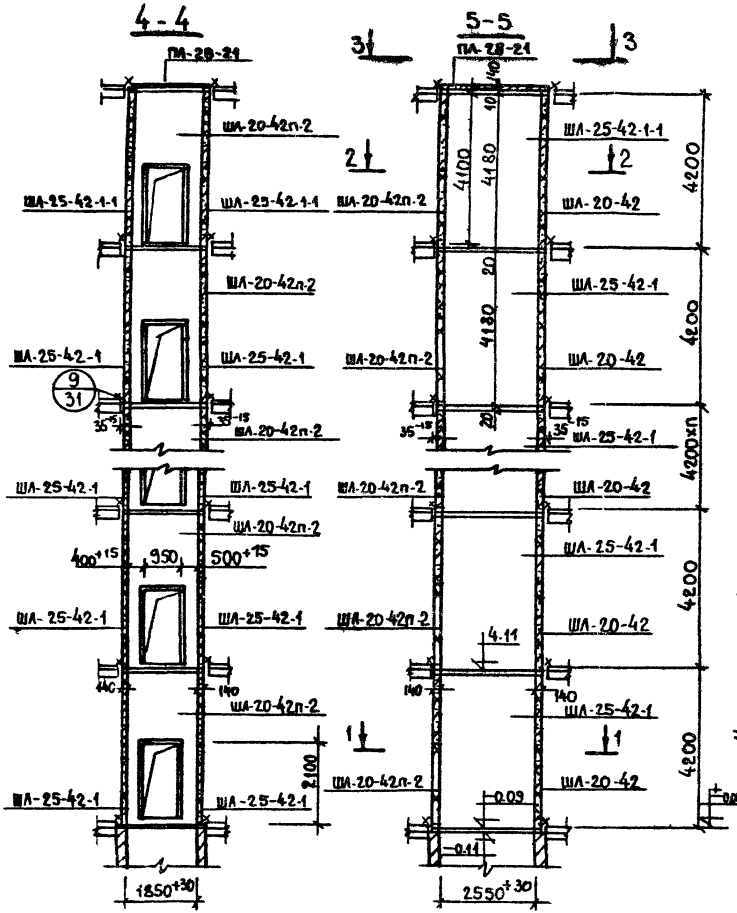

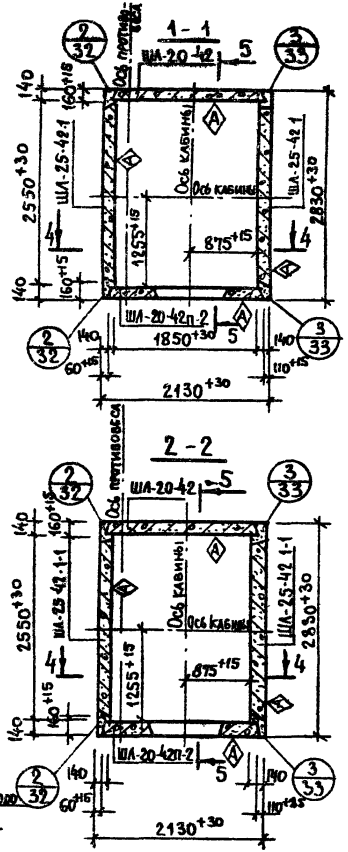

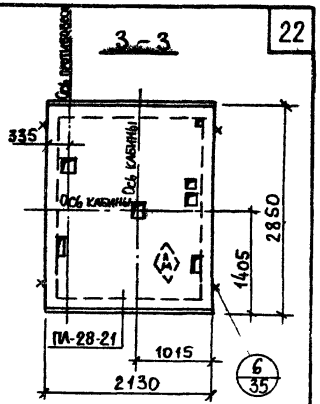

Примечание:

Пункты 1, 2, 3 примечаний см. лист 16

ТК	Указания по применению изделий. Монтажные узлы.	Серия ИИ-04-15
1974	Монтажная схема. Грузопассажирского лифта Q=500 кг/кабина 1200×2200×2100/, противовес слева; h эт = 4.2 м	Дополнение 1к выпуску 10 Лист 18

Пров. Тимковец 22-I-79г. Контр. [signature]

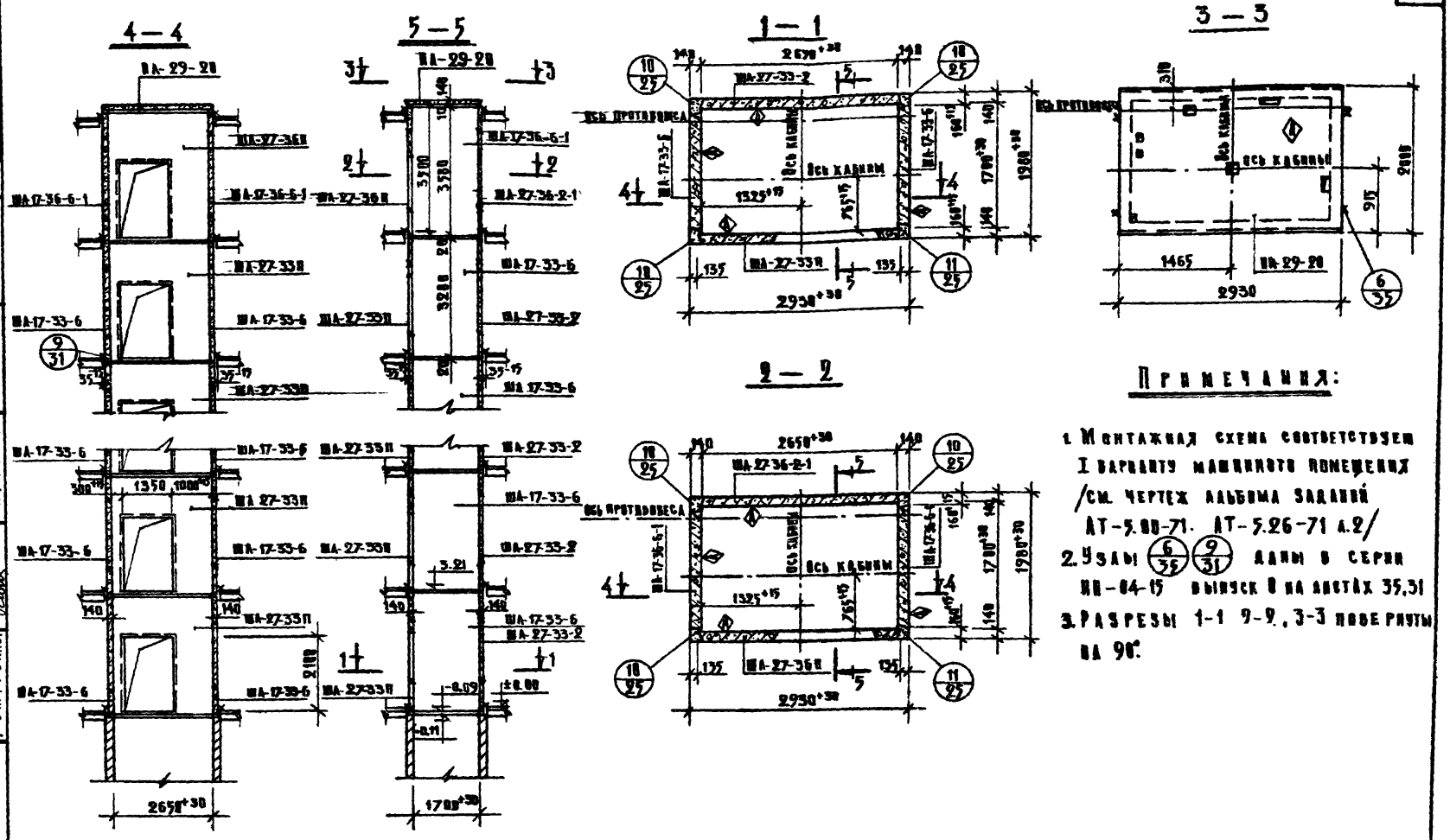

Примечания:

1. Монтажная схема соответствует I варианту машинного помещения /см. чертеж альбома заданий АТ-5.00-71. АТ-5.26-71 л.2/
2. Узлы (6/35) (9/31) даны в серии ИИ-04-15 выпуск 0 на листах 35,31
3. Разрезы 1-1 2-2, 3-3 повернуты на 90°.

ТК	Указания по применению изделий. Монтажные узлы.	Серия ИИ-04-15
1974	Монтажная схема грузопассажирского лифта Q = 500 кг. /кабина 2200×1200×2100/, противовес взади; h эт. = 3.3 м.	Дополнение к выпуску 0 Лист 19

13063-01 24

Г. Москва

Гл. инж. ин-та Р. Ук. группы

Либерман Рябикова

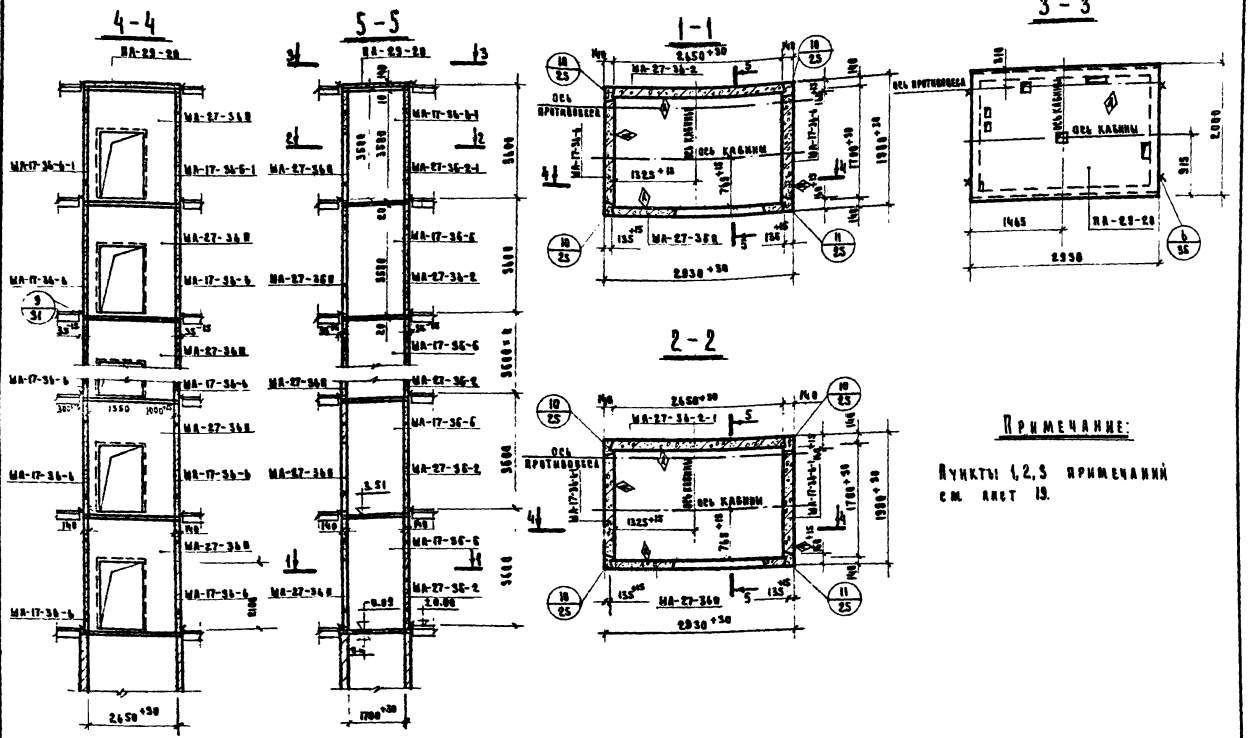

г. Москва

ТК	Указания по применению изделий. Монтажные узлы.	Серия ИИ-04-15	
1974	Монтажная схема грузопассажирского лифта Q=500кг (кабина 2200×1200×2100), противовес сзади, h эт. = 3.6 м	Альбом/лист/выпуск	Лист 20

13063-01 25

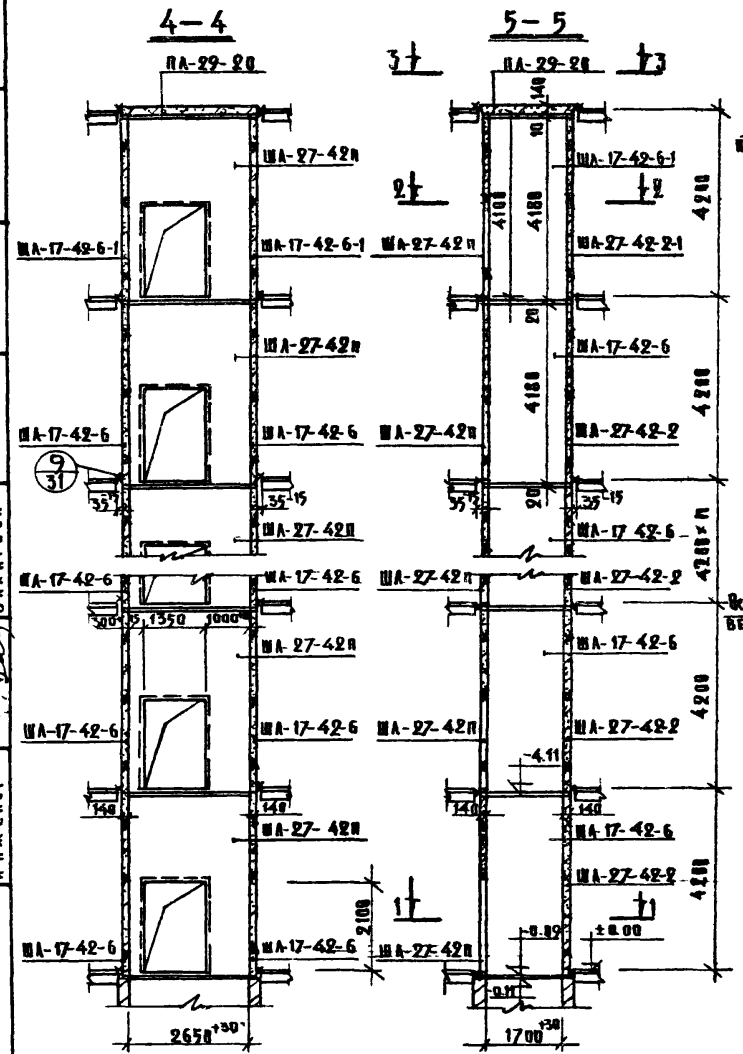

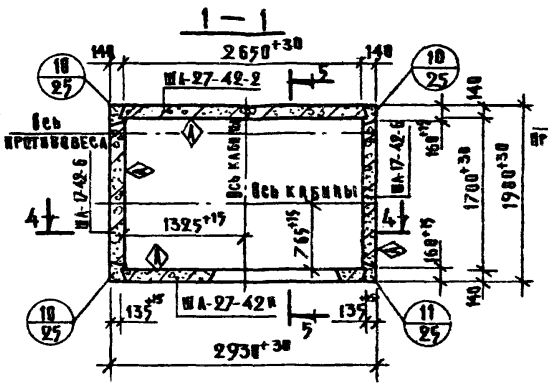

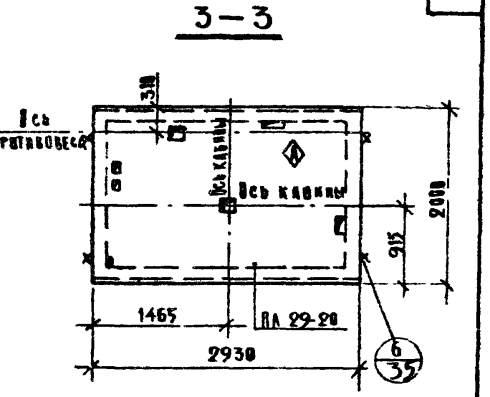

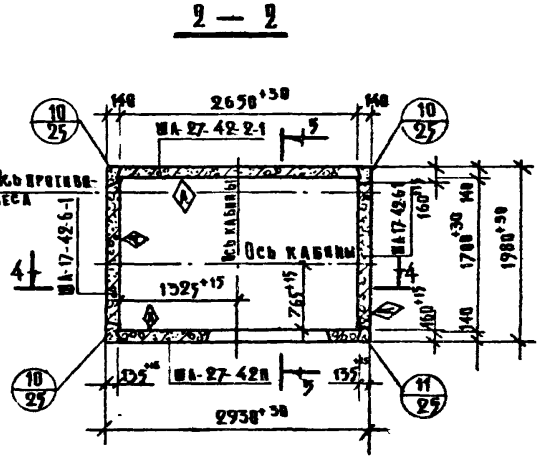

Примечание:

Пункты 1, 2, 3 примечаний см. Лист 19.

ТК	Указания по применению изделий. Монтажные узлы.	Серия ИИ-04-15	
1974	Монтажная схема грузопассажирского лифта Q=500 кг/кабина 2200×1200×2100/противовес сзади; h эт.=4.2 м.	Дополнение 1 к выпуску 0	Лист 21

Рук. группы Рабинкова
Инженер Захарова
г. Москва

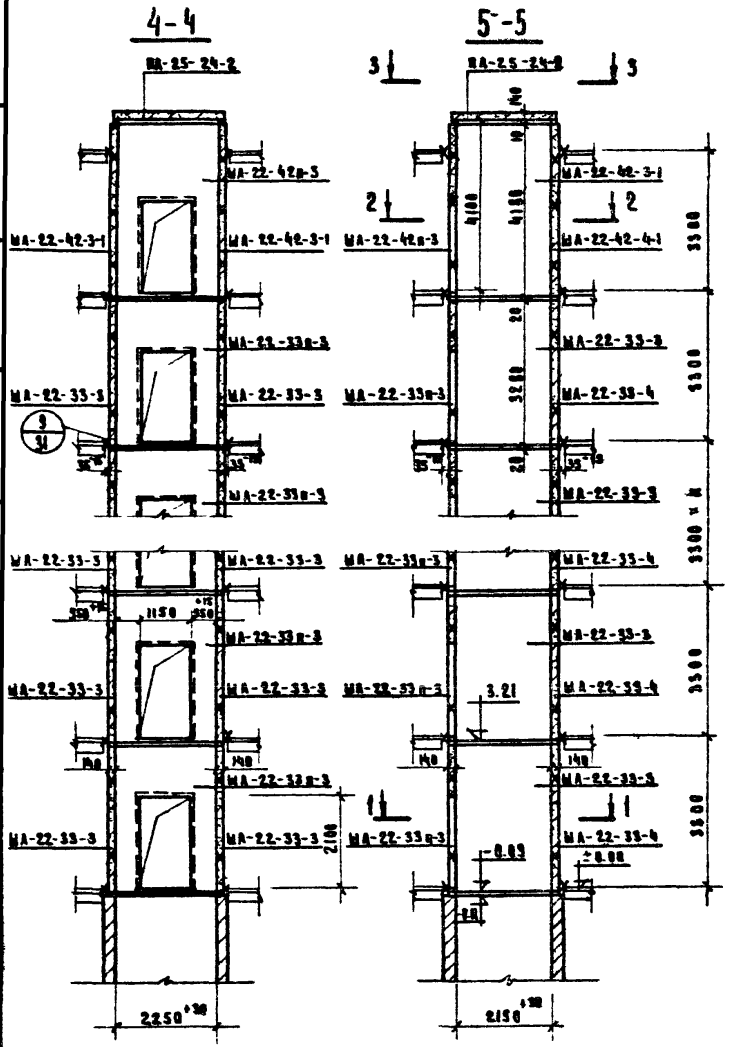

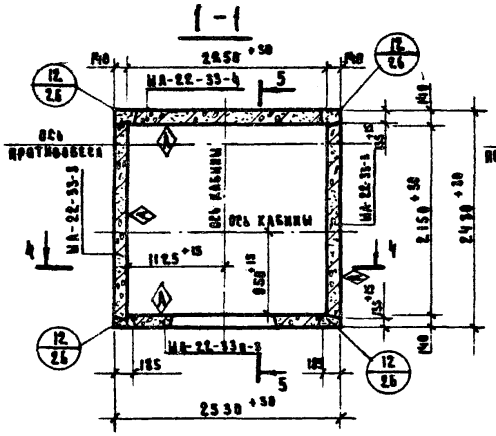

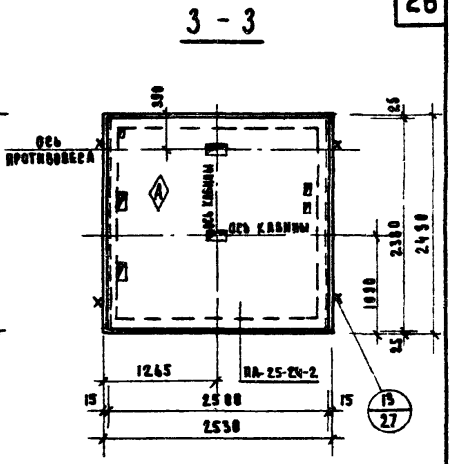

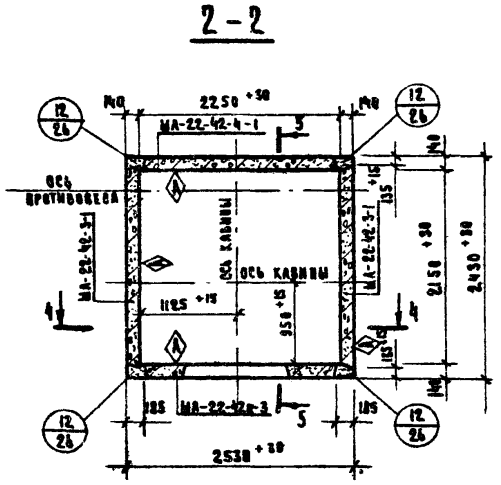

Примечания:

1. Монтажная схема соответствует I и II вариантам машинных помещений (см. чертеж альбома заданий АТ-5.80-71; АТ-5.30-71 л.2)
2. Узел 9/31 дан в серии ИИ-04-15 выпуск 0 на листе 31.
3. Разрезы 1-1, 2-2, 3-3 повернуты на 90°.

ТК	Указания по применению изделий. Монтажные узлы	Серия ИИ-04-15
1974	Монтажная схема пассажирского лифта Q=1000 кг (кабина 2200×1200×2100), противовес сзади, h эт. = 3.3 м	Лист 22

ИНЖЕНЕР ЗАХАРОВА

Г. МОСКВА

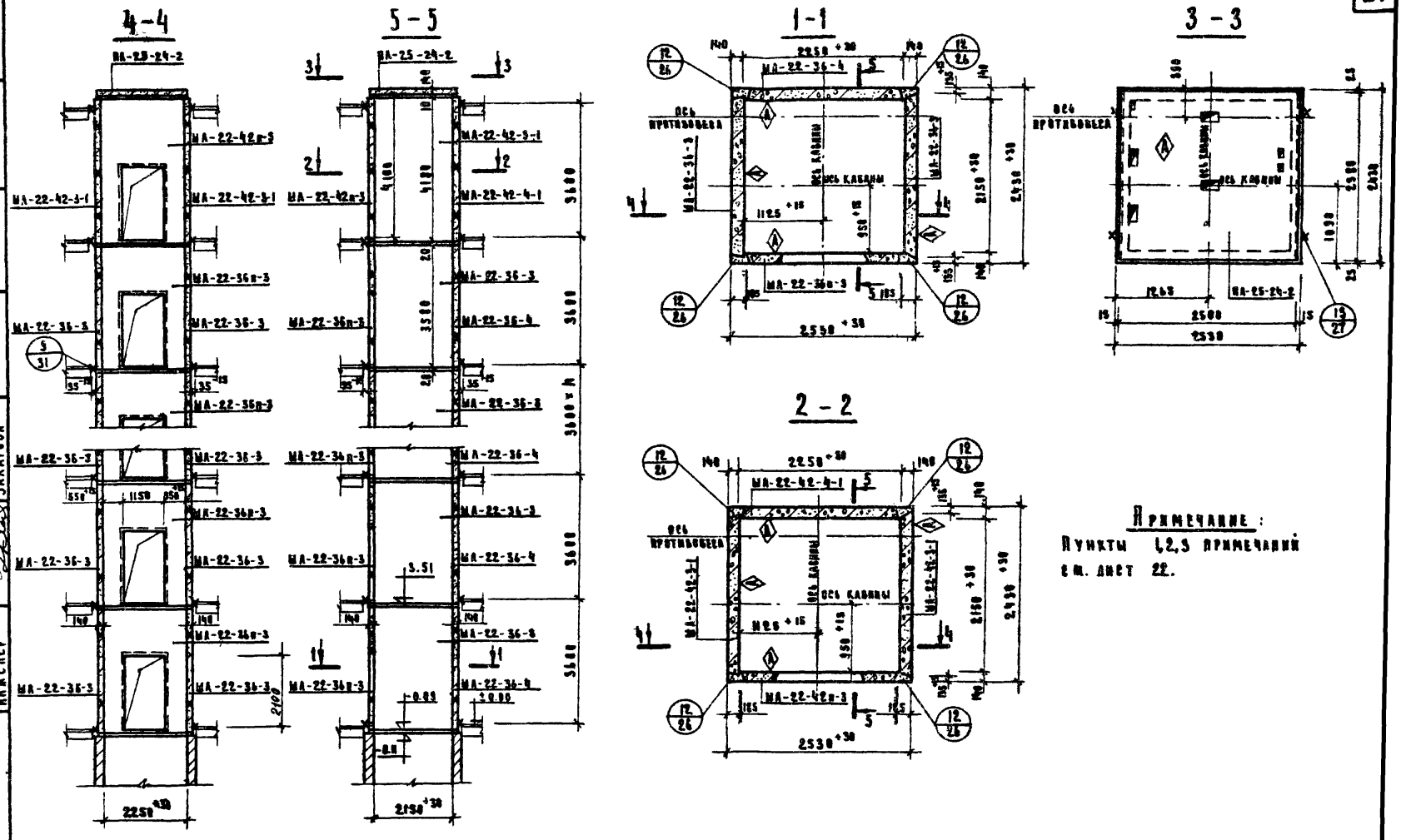

Примечание:
Пункты 1,2,3 примечаний см. лист 22.

ТК	Указания по применению изделий Монтажные узлы	Серия ИИ-84-15
1974	Монтажная схема пассажирского лифта Q=1000 кг (кабина 2200×1200×2100), противовес сзади; $h_{эт}$=3,6 м	Дополнение 1 к выпуску 0 — Лист 29

Рук группы — Инженер — Рябикова — Захарова

г. Москва

13063-01 28

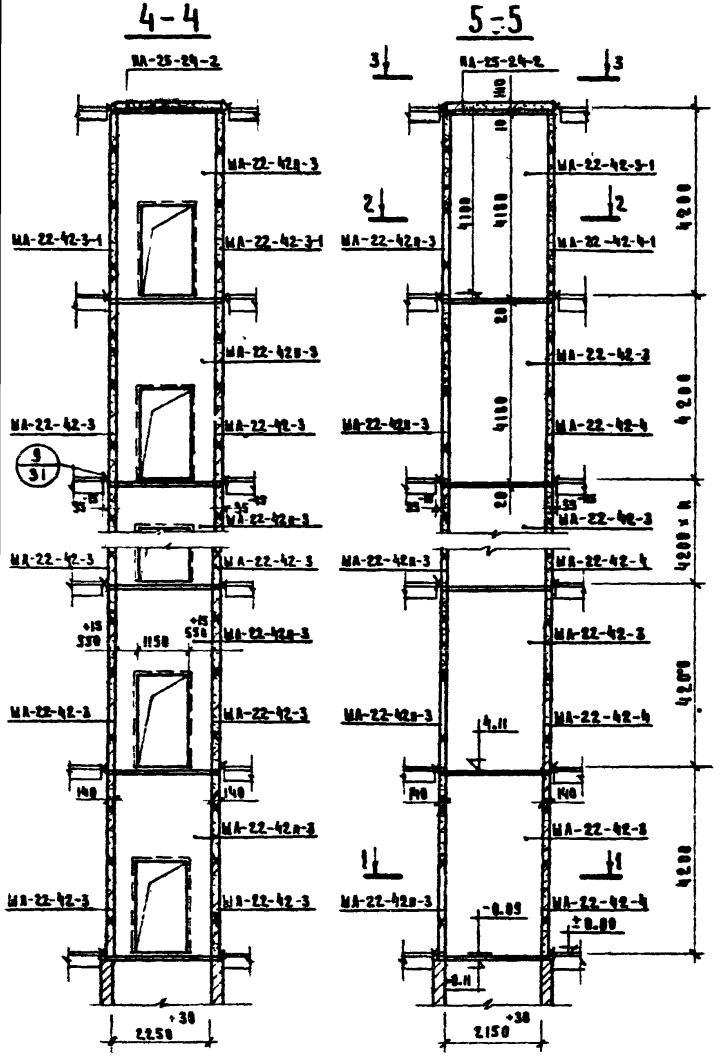

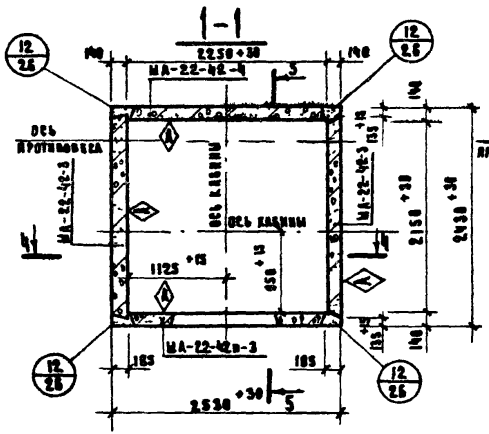

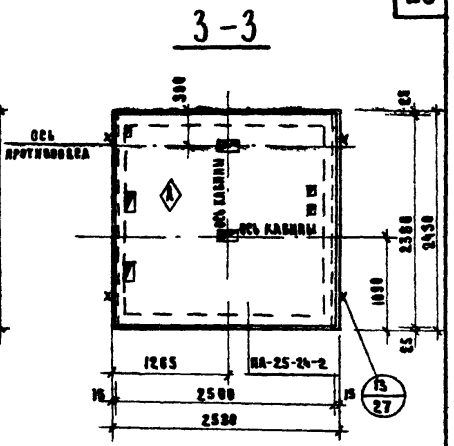

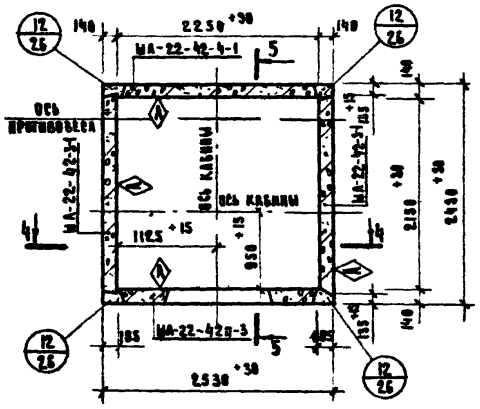

Примечание:

Пункты 1,2,3 примечаний см. лист 22.

ТК	Указания по применению изделий. Монтажные узлы		Серия ИИ-04-15
1974	Монтажная схема пассажирского лифта Q=1000 кг (кабина 2200 × 1200 × 2100), противовес сзади, hэт. = 4.2 м.	Дополнение № 3 к выпуску 0	Лист 24

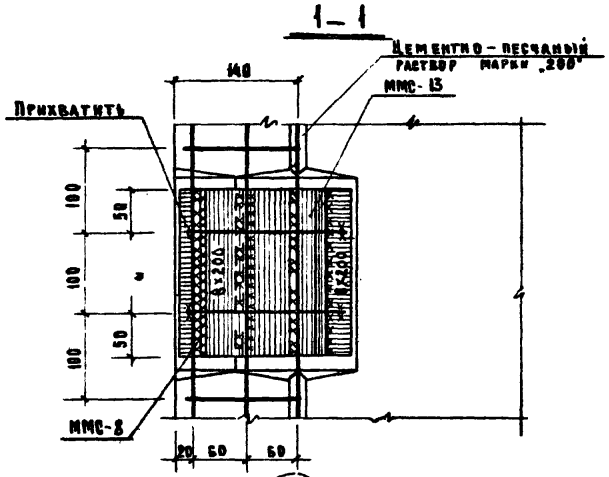

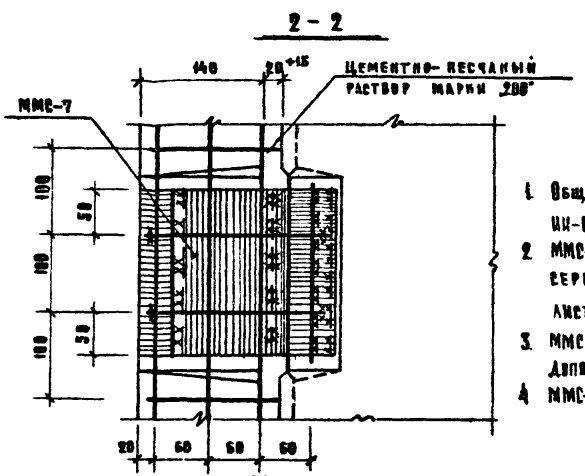

Примечания:

1. Общие примечания даны в серии ИИ-04-15 выпуск 0 лист 32
2. ММС-7, ММС-8, ММС-11 даны в серии ИИ-04-15 выпуск 2 лист 33.
3. ММС-13 дана в серии ИИ-04-15 дополнение 1 к выпуску 2 лист 14
4. ММС-8 и ММС-11 ставятся по месту

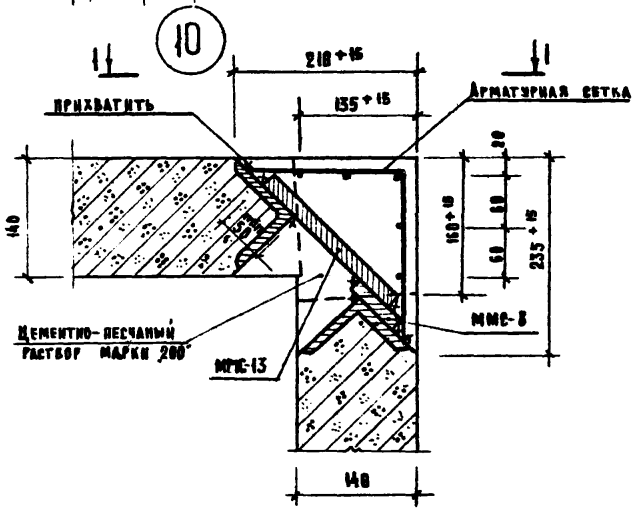

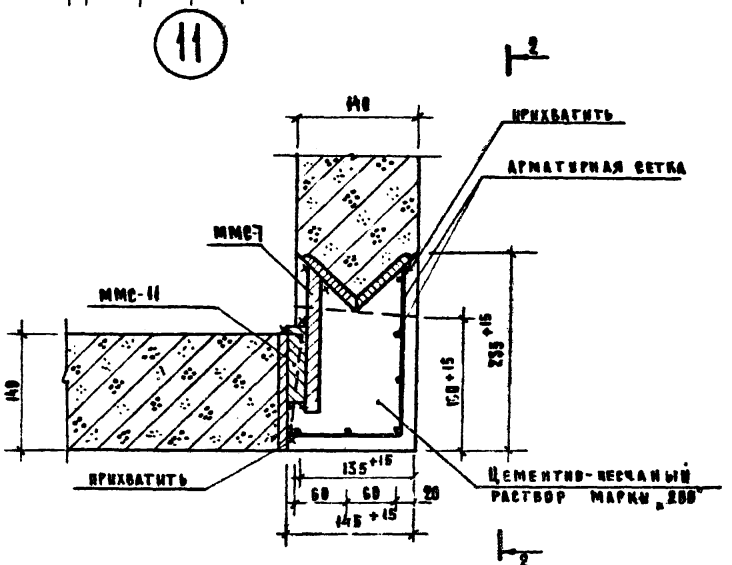

ТК	УКАЗАНИЯ ПО ПРИМЕНЕНИЮ ИЗДЕЛИЙ МОНТАЖНЫЕ УЗЛЫ	СЕРИЯ ИИ-04-15
1974	УЗЛЫ 10 и 11.	ДОПОЛНЕНИЕ 1 К ВЫПУСКУ 0 ЛИСТ 25

Рябова | Копировал | Захарова | Инженер | г. Москва

13063-01 30

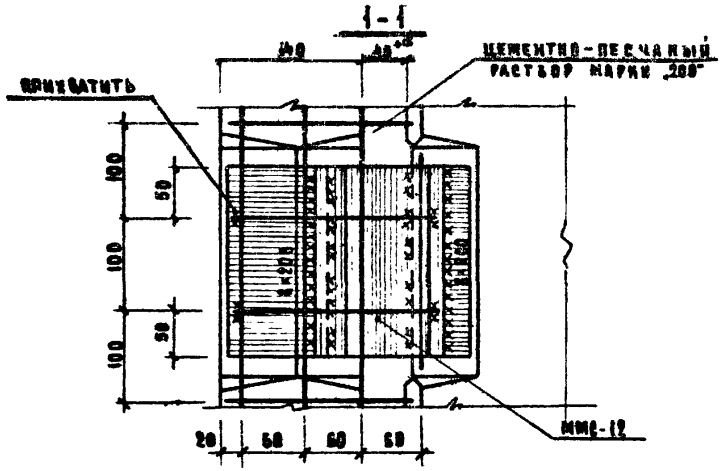

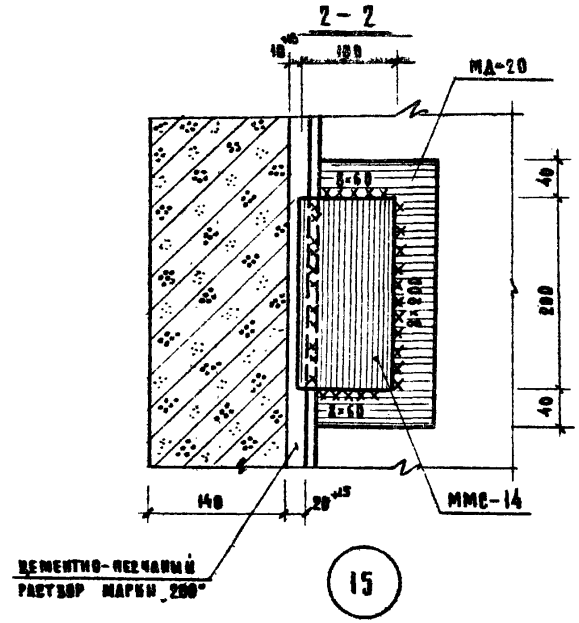

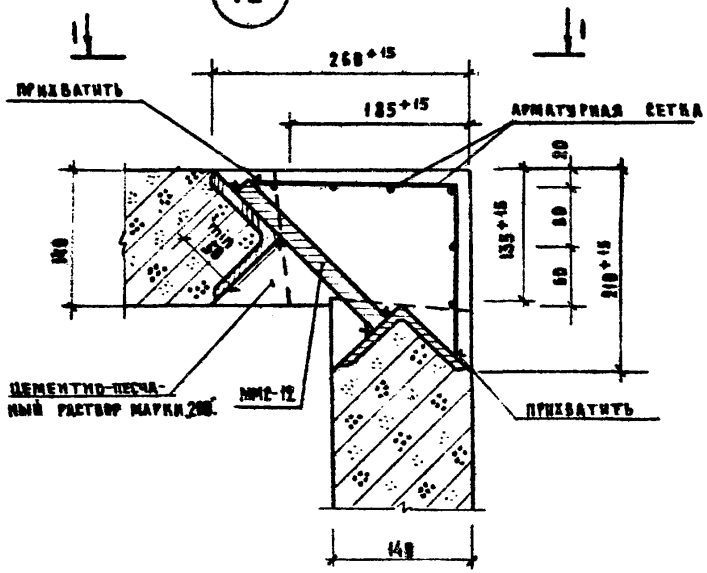

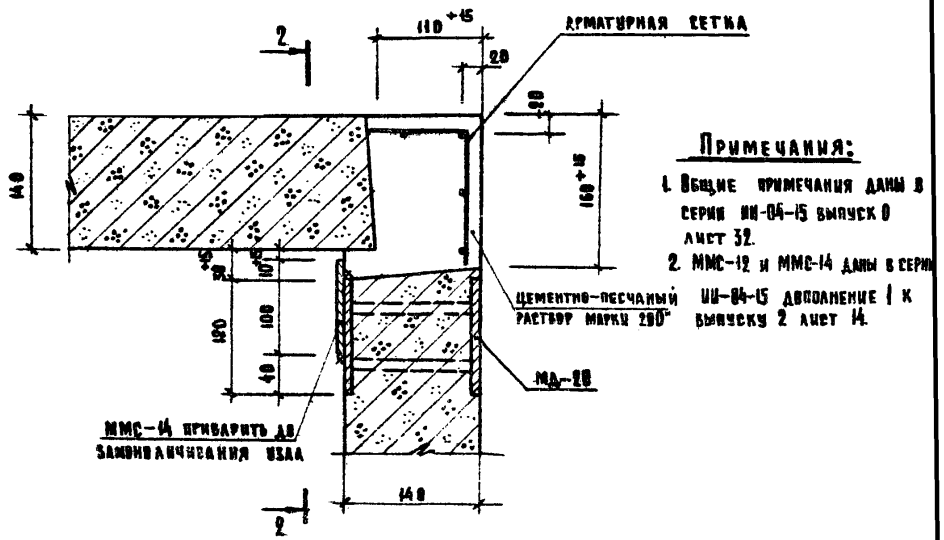

Примечания:

1. Общие примечания даны в серии ИИ-04-15 выпуск 0 лист 32.
2. ММС-12 и ММС-14 даны в серии ИИ-04-15 дополнение 1 к выпуску 2 лист 14.

ТК	УКАЗАНИЯ ПО ПРИМЕНЕНИЮ ИЗДЕЛИЙ. МОНТАЖНЫЕ УЗЛЫ	СЕРИЯ ИИ-04-15
1974	УЗЛЫ 12 и 15.	ДОПОЛНЕНИЕ 1 К ВЫПУСКУ 0 — ЛИСТ 26

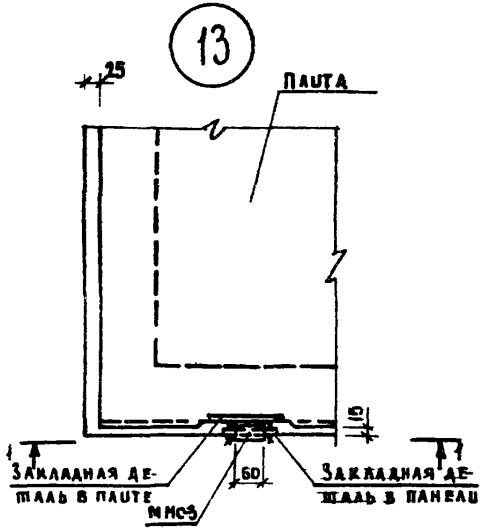

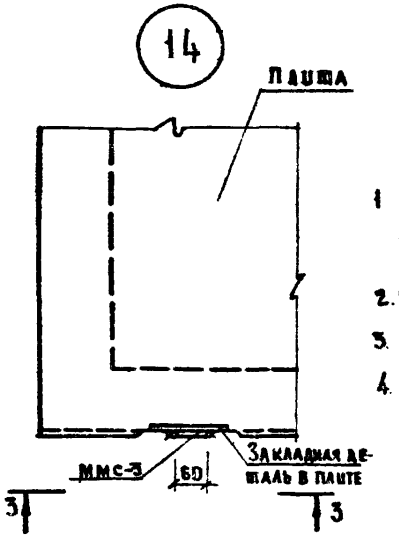

Примечания:

1. ММС-3 дана в серии ШИ-04-15 выпуск 2 лист 33
2. Сварку производить электродами Э 42.
3. Узлы 13 и 14 повернуты на 90°.
4. После установки ММС-3 в проектное положение, открытые металлические поверхности покрыть по сетке слоем цементного раствора, толщиной не менее 2 см.

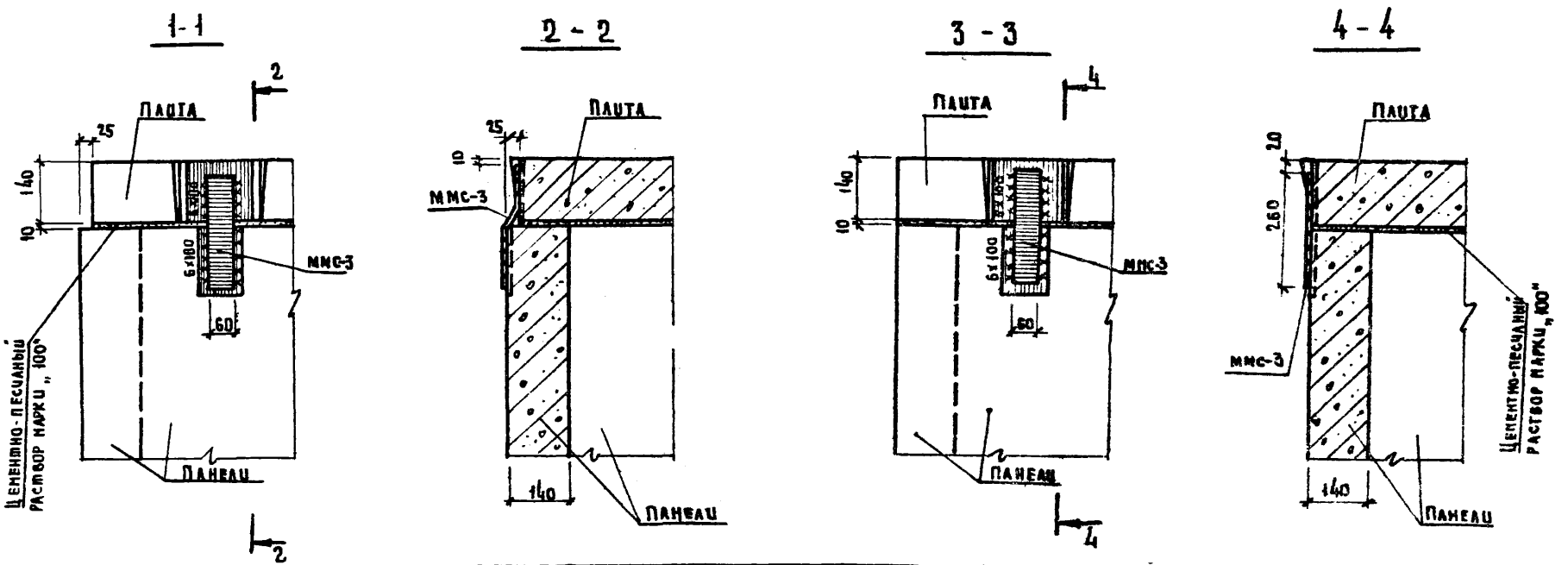

Г. Москва	Указания по применению изделий. Монтажные узлы.	Серия ШИ-04-15
1974	Узлы 13 и 14	Дополнение 1 к выпуску 0 — Лист 27

Инженер — Н. Бодрик — Копировал — Ковалина

13063-01 (32)

gost.e-ecolog.ru