ГОСУДАРСТВЕННЫЙ КОМИТЕТ ПО ГРАЖДАНСКОМУ СТРОИТЕЛЬСТВУ
И АРХИТЕКТУРЕ ПРИ ГОССТРОЕ СССР

ТИПОВЫЕ КОНСТРУКЦИИ И ДЕТАЛИ ЗДАНИЙ И СООРУЖЕНИЙ

ИИ-04

СБОРНЫЕ ЭЛЕМЕНТЫ ЗДАНИЙ КАРКАСНОЙ КОНСТРУКЦИИ

Серия ИИ-04-9

УНИФИЦИРОВАННЫЕ АРМАТУРНЫЕ ИЗДЕЛИЯ

ВЫПУСК 1

УНИФИЦИРОВАННЫЕ ПЛОСКИЕ АРМАТУРНЫЕ КАРКАСЫ, СЕТКИ И ЗАКЛАДНЫЕ ДЕТАЛИ.

РАБОЧИЕ ЧЕРТЕЖИ

13586
ЦЕНА 3-88
РАЗРАБОТАНЫ ЦНИИЭП ТОРГОВО-БЫТОВЫХ ЗДАНИЙ И ТУРИСТСКИХ КОМПЛЕКСОВ

УТВЕРЖДЕНЫ И ВВЕДЕНЫ С 15 АПРЕЛЯ 1976г.
ГОСУДАРСТВЕННЫМ КОМИТЕТОМ ПО ГРАЖДАНСКОМУ СТРОИТЕЛЬСТВУ И АРХИТЕКТУРЕ ПРИ ГОССТРОЕ СССР
ПРИКАЗ №63 ОТ 15 МАРТА 1976г.

gost.e-ecolog.ru

ЦЕНТРАЛЬНЫЙ ИНСТИТУТ ТИПОВОГО ПРОЕКТИРОВАНИЯ
ГОССТРОЯ СССР

Москва, А-445, Сивцевская ул., 22

Сдано в печать XI 1980.

Заказ № 15490 Тираж 200 экз.

ГОСУДАРСТВЕННЫЙ КОМИТЕТ ПО ГРАЖДАНСКОМУ СТРОИТЕЛЬСТВУ
И АРХИТЕКТУРЕ ПРИ ГОССТРОЕ СССР

ТИПОВЫЕ КОНСТРУКЦИИ И ДЕТАЛИ ЗДАНИЙ И СООРУЖЕНИЙ

ИИ-04

СБОРНЫЕ ЭЛЕМЕНТЫ ЗДАНИЙ КАРКАСНОЙ КОНСТРУКЦИИ

Серия ИИ-04-9

УНИФИЦИРОВАННЫЕ АРМАТУРНЫЕ ИЗДЕЛИЯ

ВЫПУСК 1

УНИФИЦИРОВАННЫЕ ПЛОСКИЕ АРМАТУРНЫЕ КАРКАСЫ, СЕТКИ
И ЗАКЛАДНЫЕ ДЕТАЛИ

РАБОЧИЕ ЧЕРТЕЖИ

	лист	стр.
Содержание выпуска.		1-3
Пояснительная записка.		4
Сетки Сф-1, Сф-2, Сф-5, Сф-6.	1	5
Сетки Сф-3, Сф-4.	2	6
Сетки Сф-7, Сф-8. Петли Пф-1, Пф-2, Пф-3. Отдельные стержни Оф-1, Оф-2.	3	7
Плоские каркасы Кк-1, Кк-2, Кк-3, Кк-4, Кк-5, Кк-6, Кк-7, Кк-8, Кк-9, Кк-10.	4	8
Плоские каркасы Кк-11, Кк-12, Кк-13, Кк-14, Кк-15, Кк-16.	5	9
Плоские каркасы Кк-17, Кк-18, Кк-19, Кк-20, Кк-21, Кк-22.	6	10
Плоские каркасы Кк-23, Кк-24, Кк-25, Кк-26, Кк-27, Кк-28.	7	11
Плоские каркасы Кк-29, Кк-30, Кк-31, Кк-32, Кк-33, Кк-34.	8	12
Плоские каркасы Кк-35, Кк-36, Кк-37, Кк-38, Кк-39, Кк-40.	9	13
Плоские каркасы Кк-41, Кк-42, Кк-43, Кк-81.	10	14
Плоские каркасы Кк-44, Кк-45, Кк-46, Кк-47, Кк-48.	11	15
Плоские каркасы Кк-49, Кк-50, Кк-51, Кк-52, Кк-53.	12	16
Плоские каркасы Кк-54, Кк-55, Кк-56, Кк-57, Кк-58.	13	17
Плоские каркасы Кк-59, Кк-60, Кк-61, Кк-62, Кк-63, Кк-64, Кк-65, Кк-66.	14	18
Плоские каркасы Кк-67, Кк-68, Кк-69, Кк-70, Кк-71, Кк-72.	15	19
Плоские каркасы Кк-73, Кк-74, Кк-75, Кк-76, Кк-77, Кк-78, Кк-79, Кк-80.	16	20
Сетки Ск-1, Ск-2, Ск-3, Ск-4, Ск-5, Ск-6, Ск-7, Ск-8.	17	21
Сетки Ск-9, Ск-10, Ск-11, Ск-12.	18	22
Петли Пк-1, Пк-2. Связь Са-1. Отдельные стержни.	19	23
Плоские каркасы Кр-1, Кр-2, Кр-3, Кр-7.	20	24
Плоские каркасы Кр-4, Кр-5, Кр-10, Кр-11, Кр-12.	21	25
Плоские каркасы Кр-6, Кр-8, Кр-9, Кр-13, Кр-14.	22	26
Сетки Ср-1, Ср-2, Ср-3, Ср-4, Ср-5, Ср-6, Ср-7. Отдельные стержни Ор-1 ÷ Ор-7.	23	27
Сетки Сп-1, Сп-2, Сп-3, Сп-4, Сп-5, Сп-6,	24	28
Сетки Сп-9, Сп-10, Сп-11, Сп-12.	25	29
Сетки Сп-7, Сп-8, Сп-13, Сп-14, Сп-15, Сп-20.	26	30
Сетки Сп-17, Сп-19, Сп-21, Сп-18,	27	31
Сетки Сп-22, Сп-23, Сп-24, Сп-25.	28	32
Каркасы Кп-1, Кп-2, Кп-3, Кп-4, Кп-5, Кп-6.	29	33
Каркасы Кп-7, Кп-8, Кп-10, Кп-11.	30	34
Каркасы Кп-12, Кп-13, Кп-14, Кп-9. Петли Пп-1, Пп-2.	31	35
Каркасы Кс1-25, Кс2-25, Кс3-35, Кс1-30, Кс2-30, Кс3-30.	32	36
Каркасы Кс1-35, Кс2-35, Кс3-35, Кс10-25, Кс11-25, Кс12-25.	33	37
Каркасы Кс10-30, Кс11-30, Кс12-30, Кс10-35, Кс11-35, Кс12-35.	34	38
Каркасы Кс7т-30, Кс7н-30, Кс5т-30, Кс5н-30, Кс7т-35, Кс7н-35, Кс5т-35, Кс5н-35.	35	39
Каркасы Кс6т-35, Кс6н-35, Кс4т-35, Кс4н-35, Кс7т-25, Кс7н-25, Кс5т-25, Кс5н-25.	36	40
Каркасы Кс6т-30, Кс6н-30, Кс4т-30, Кс4н-30, Кс6т-25, Кс6н-25, Кс4т-25, Кс4н-25.	37	41
Каркасы Кс8-25, Кс9-25, Кс8-35, Кс9-35, Кс8-30, Кс9-30, Кс13-25.	38	42
Каркасы Кс13-30, Кс13-35, Кс14-25, Кс14-30.	39	43
Каркасы Кс14-35, Кс15-30, Кс15-25, Кс15-35.	40	44
Каркасы Кс16-25, Кс16-30, Кс16-35. Отдельные стержни Ос-1 ÷ Ос-8.	41	45
Сетки Са-1 ÷ Са-5.	42	46
Сетки Са-6, Са-7, Са-8, Са-9л, Са-9п, Са-10л, Са-10п.	43	47
Сетки Са-11л, Са-11п, Са-12л, Са-12п, Са-13л, Са-13п, Са-14л, Са-14п.	44	48
Сетки Са-15, Са-16, Са-17, Са-18.	45	49

ТК 1974	Содержание выпуска.	Серия ИИ-04-9	
		Выпуск 1	Лист -

ЦНИИЭП торгово-бытовых зданий и туристских комплексов г. Москва.
Нач. отдела — Гл. констр. отд. — Гл. инж. отд. — Гл. инж. пр-та — Рук. группы
Ицхоки. — Пригожий — Волынский — Пригорев. — Колдашева.
Рук. группы — Никонорова

	Лист	Стр
Сетки Са-19, Са-20.	46	50
Каркасы Ка-1, Ка-2, Ка-3, Ка-4.	47	51
Каркасы Ка-5, Ка-7, Ка-8, Ка-9, Ка-10, Ка-14, Ка-16, Ка-11	48	52
Каркасы Ка-6, Ка-12, Ка-13, Отдельные позиции Оа-1 ÷ Оа-7.	49	53
Каркасы Ка-17, Ка-18, Ка-19, Ка-20, Ка-21, Ка-22.	50	54
Каркасы Ка-23, Ка-24, Ка-25.	51	55
Каркасы Ка-26, Ка-27, Ка-28.	52	56
Каркасы Ка-1, Ка-2, Ка-3, Ка-4, Ка-5, Ка-6.	53	57
Каркасы Ка-7, Ка-8, Ка-9, Ка-10, Ка-11, Ка-12.	54	58
Каркасы Ка-13, Ка-14, Ка-15, Ка-16.	55	59
Сетки Са-1, Са-2, Са-3, Са-4, Са-5.	56	60
Сетки Са-6, Са-7, Са-8.	57	61
Сетки Са-9, Са-10, Са-11, Са-12, Са-13.	58	62
Сетки Са-14, Са-15, Са-16, Са-17.	59	63
Сетка Са-18. Отдельные позиции Оа-1 ÷ Оа-10.	60	64
Петли Па-1, Па-2.	61	65
Закладные детали Мк-1 и Мк-2.	62	66
Закладные детали Мк-3 и Мк-4.	63	67
Закладная деталь Мк-5.	64	68
Закладная деталь Мк-6.	65	69
Закладная деталь Мк-7.	66	70
Закладная деталь Мк-8 и деталь 19.	67	71
Закладная деталь Мк-9.	68	72
Закладная деталь Мк-10.	69	73
Закладная деталь Мк-11	70	74
Закладная деталь Мк-12 и деталь 30.	71	75
Закладные детали Мк-13 и Мк-14.	72	76
Закладные детали Ма-1 и Ма-1.	73	77
Детали 6, 8, 12 и 17.	74	77
Детали 22, 29 и 8,	75	79
Закладные детали Мр-1, Мр-2 и Мр-3.	76	80
Закладные детали Мр-4 и Мр-5.	77	81
Детали. Позиции 2, 4, 9 и 11.	78	82
Закладная деталь Мр-6, позиция 12, петля Пр-3 и отдельный стержень Ор-8.	79	83
Закладные детали Мс-1, Мс-2, Мс-3, Мс-4.	80	84
Закладные детали Мс-5, Мс-6.	81	85
Закладные детали Мс-7, Мс-8.	82	86
Закладные детали Мс-9, Мс-10.	83	87
Закладные детали Мс-11, Мс-12, Мс-13, Мс-14.	84	88
Закладные детали Мс-15, Мс-16, Мс-17, Мс-18.	85	89
Закладные детали Мс-19, Мс-20, Мс-21, Мс-22.	86	90
Закладные детали Мс-23, Мс-24, Мс-25, Мс-26.	87	91
Петли Пс-1, Пс-2, Пс-3, Пс-4, Пс-5, Пс-6,	88	92
Петли Пс-7, Пс-8, Пс-9, Пс-10, Пс-11.	89	93
Таблицы маркировки заменяемых арматурных изделий на унифицированные.	90 - 94	94 - 98
Плоские каркасы Кк-82; Кк-84; Кк-85; Кк-87; Кк-88; Кк-90	95	99
Плоские каркасы Кк-83; Кк-86; Кк-89.	96	100

Николорова.
Рук. группы
Ильюски
Пригожий
Волынский
Черногорев
Колдашева
Нач. отдела
Гл. констр. отд.
Гл. ин. отд.
Гл. инж. проекта
Рук. группы
Торгово-бытовой комплекс с заводом и туристским комплексом г. Москва

Настоящий альбом содержит рабочие чертежи унифицированных плоских арматурных каркасов, сеток и закладных деталей для изделий серии ИИ-04, рассчитанных на серийное изготовление на типовом оборудовании заводов ЖБК и специализированных механических заводах. В альбом включены плоские арматурные каркасы, сетки и закладные детали из следующих альбомов серии ИИ-04; ИИ-04-1, вып. 1,3; ИИ-04-2 вып. 6 ч. II; вып. 10 ч. II; вып. 11, 12, 13; ИИ-04-3 вып. 3 ч. II; вып. 4 ч. II; ИИ-04-4 вып. 17-20; ИИ-04-5 вып. 10; ИИ-04-6 вып. 5 ч. II; ИИ-04-7 вып. 1,2; ИИ-04-8 выпуск 3.

В соответствии с требованиями унификации произведена сквозная маркировка арматурных изделий. Арматурным изделиям присвоены марки, в которых:

а) первый буквенный индекс - наименование арматурного изделия: К - каркасы; С - сетки; М - закладные детали; О - отдельные стержни; П - петли;

б) второй буквенный индекс - род изделия, которому принадлежат рассматриваемые плоские каркасы, сетки или закладные детали: Ф - фундаменты; К - колонны; Р - ригели; П - панели перекрытий; С - стеновые панели; Л - лестничные марши; Д - диафрагмы жесткости.

в) цифровой индекс - порядковый номер соответствующих арматурных изделий.

Для плоских арматурных каркасов и сеток применяются сталь класса АIII, марок 25Г2С или 35ГС, ГОСТ 5781-61*, класса АI марок ВСТ3кп, ВСТ3пс, и ВКСТ3пс ГОСТ 5781-61*, класса ВI, ГОСТ 6727-53*.

Для пластин закладных деталей применяется сталь марок ВМСТ-3ПС3 по ГОСТ 380-71. Анкеры закладных деталей изготовляются из стали АIII марок 25Г2С или 35ГС. Монтажные петли изготовляются из горячекатанной арматурной стали класса АI ГОСТ 5781-61* марок ВСТ3сп2 и ВСТ3пс2, отвечающей требованиям ГОСТ 380-71.

Для изготовления монтажных петель в изделиях, предназначенных для подъема и монтажа при температуре ниже -40°С, запрещается применять сталь марок ВСТ3пс2.

Сортамент и качество арматурной стали, а также методы их испытаний должны удовлетворять требованиям главы СНиП 1-В.4-62 „Арматура для железобетонных конструкций" и действующих государственных стандартов или технических условий на соответствующий вид стали „Сборку и изготовление каркасов, сеток и закладных деталей следует осуществлять с применением шаблонов и кондукторов.

Все крестообразные соединения арматуры кроме оговоренных на чертежах и приварка анкеров закладных деталей к арматуре должны выполняться только контактно-точечной сваркой с нормируемой прочностью.

Дуговая сварка крестообразных соединений не допускается.

Плоские арматурные каркасы из двух продольных стержней, соединенных поперечными стержнями, рекомендуется изготовлять на автоматических линиях (например, линии на базе машины МТМ-35, МТМК-3×100, МТМ-0.9 Ленинградского завода „Электрик" или аналогичных).

В закладных деталях анкерные стержни должны привариваться к пластинам:

а) внахлестку - рельефной контактно-точечной сваркой;

б) в тавр - под слоем флюса.

В закладных деталях колонн, в случае штыревой фиксации на форме, предусмотреть отверстия для фиксаторов.

Тавровые соединения анкерных стержней с пластинами закладных деталей должны свариваться на полуавтоматической сварочной машине, например, типа АДФ-2001 или аналогичной. Не разрешается применение сварочных установок, не имеющих автоматического регулирования параметров режима сварки тавровых соединений, требуемого согласно СН393-69 § 5.1-§5.13.

Анкеры рекомендуется отрезать на пресс-ножницах, причем величина скоса на срезе торца анкерного стержня должна быть не более 2 мм на каждые 10 мм ф.

Применение ручной дуговой сварки тавровых соединений закладных деталей не допускается.

Все нахлесточные соединения пластин с прямыми или отогнутыми анкерами в закладных деталях стеновых панелей следует выполнять рельефно-точечной сваркой. Рельефы в пластинах следует штамповать при помощи пресса мощностью не ниже 50т.

Монтажные петли должны изготовляться на автоматических станках, например, станках типа СМЖ-212 Гипростроммаш или гибочных станках других типов

Изготовление арматурных изделий должно производиться в соответствии с

1) ГОСТ 10922-64 „Арматурные детали сварные для железобетонных изделий и конструкций. Технические требования и методы испытаний."
2) ГОСТ 14098-68 „Соединения сварные арматуры железобетонных изделий и конструкций". Контактная и ванная сварка Основные типы и конструктивные элементы."
3) СН 393-69 „Указания по сварке соединений арматуры и закладных деталей железобетонных конструкций"
4) „Рекомендации по заводской технологии изготовления изделий серии ИИ-04", альбом ИИ-04-0, вып 7.
5) ГОСТ 5264-69 „Швы сварных соединений, ручная электродуговая сварка"
6) ГОСТ 2312-72 „Условные изображения и обозначения швов сварных соединений"
7) ГОСТ 11692-66 „Условные графические обозначения элементов конструкций"
8) см. серию ИИ-04-8 вып. 3.

Испытание сварных соединений арматуры и закладных деталей обязательно.

ТК 1974	Пояснительная записка	Серия ИИ-04-9	
		Выпуск 1	Лист

ЦНИИЭП торгово-бытовых зданий и туристских комплексов г. Москва

Нач. отдела		Ихоки
Гл. конструкт.		Пригожий
Гл. инж. пер.		Волынский
Гл. инж. пр-та		Пригорев.

13586 5

Кузнецов

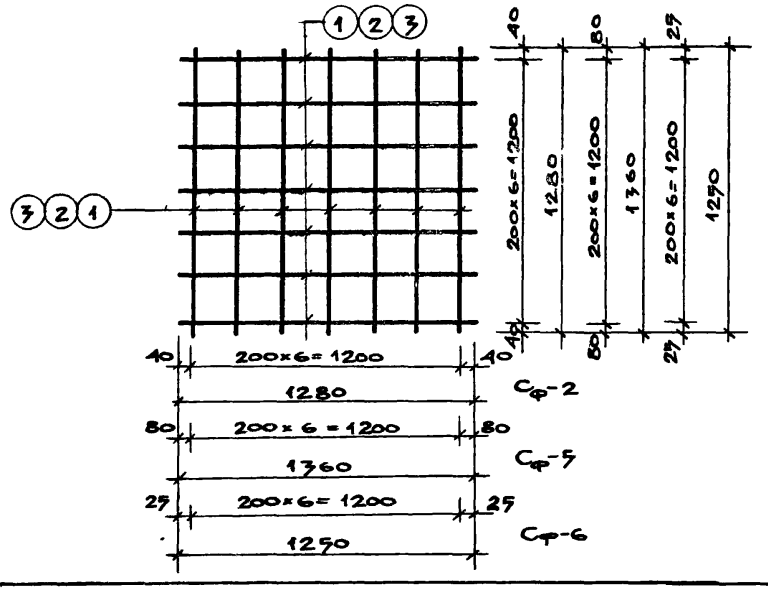

Марка изделия	Поз.	Сечение мм	Длина мм	Кол.	Масса, кг		
					шт.	всех	изделия
Сф-2	1	Ф8АIII	1280	14	0.51	7.14	7.14
Сф-5	2	Ф12АIII	1360	14	1.20	16.80	16.80
Сф-6	3	Ф12АIII	1250	14	1.12	15.68	15.68

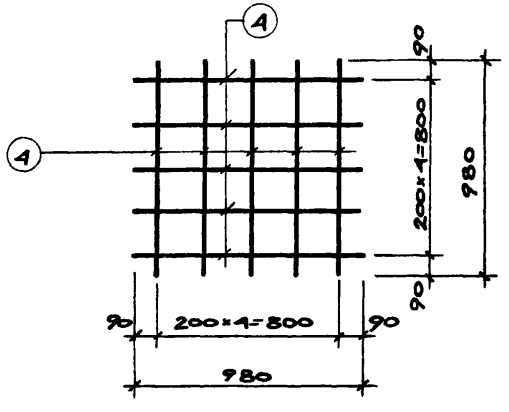

Марка изделия	Поз.	Сечение мм	Длина мм.	Кол.	Масса, кг		
					шт.	всех	изделия
Сф-1	4	Ф8АI	980	10	0.39	3.90	3.90

ТК 1974	Сетки Сф-1; Сф-2; Сф-5; Сф-6	Серия ИИ-04-9	
		Выпуск 1	Лист 1

ЦЕНИНИЦ

Торгово-бытовых зданий и туристских комплексов г. Москва

Нач. отд. Гл. констр. Гл. инж. отд. Гл. технолог. Гл. инж. пр.

Ицхоки Пригожий Волынский Якобсон Пригорев

Рук. гр. инж. Рук. гр. инж. Исполнил Проверил

Колдашева Никонорова Носова Максимова

13586 6

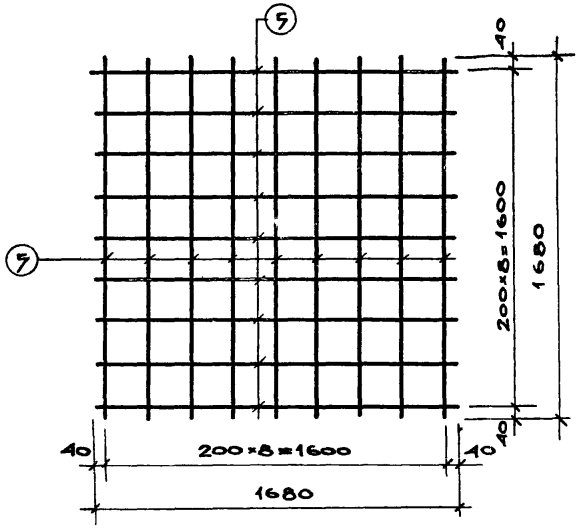

Марка изделия	N N поз	Сечение мм	Длина мм	Кол.	Масса, кг		
					шт.	всех	изделия
$С_ф$-3	5	ф12AIII	1680	18	1.49	26.89	26.89

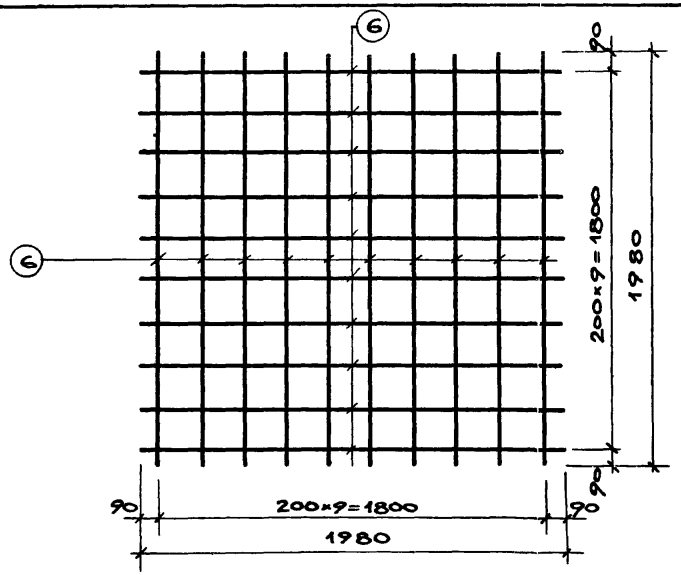

Марка изделия	N N поз.	Сечение мм	Длина мм	Кол.	Масса, кг		
					шт.	всех	изделия
$С_ф$-4	6	ф12AIII	1980	20	1.76	35.20	35.20

ЦНИИЭП торгово-бытовых зданий и туристских комплексов г. Москва

Нач. отд.	Ищхоки	Рук. гр. инж.	Колдашева
Гл. констр.	Пигожий	Рук. гр. инж.	Никонорова
Гл. инж.	Вольянский	Исполнил	Носова
Гл. технолог	Якобсон	Проверил	Максимова
Гл. инж. пр.	Григорьев		

ТК 1974

Сетки $С_ф$-3; $С_ф$-4.

Серия ИИ-04.9

Выпуск 1 Лист 2

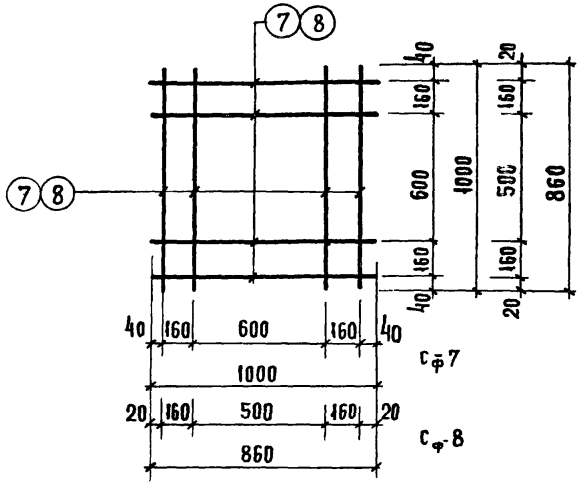

Марка изделия	NN поз.	Сечение мм	Длина мм	Кол	Масса, кг		
					шт.	всех	изделия
Сф-7	7	ф8 AI	1000	8	0.395	3.16	3.16
Сф-8	8	ф8 AI	860	8	0.34	2.72	2.72

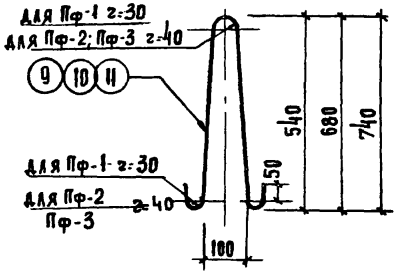

Марка изделия	NN поз	Сечение мм	Длина мм	Кол	Масса, кг		
					шт.	всех	изделий
Пф-1	9	14 AI	1350	1	1.65	1.65	1.65
Пф-2	10	20 AI	1720	1	4.25	4.25	4.25
Пф-3	11	22 AI	1870	1	5.60	5.60	5.60

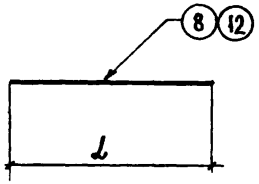

Марка изделия	NN поз.	Сечение мм	Длина мм	Кол.	Масса, кг		
					шт	всех	изделия
Оф-1	12	ф8 AI	660	1	0,26	0,26	0,26
Оф-2	8	ф8 AI	860	1	0,34	0,34	0,34

ТК 1974	Сетки Сф-7; Сф-8; Петли Пф-1; Пф-2; Пф-3; Отдельные стержни Оф-1; Оф-2	Серия ИИ-04-9	Выпуск 1	Лист 3

ГПИ Минмонтажспецстроя СССР Типовое проектирование бытовых зданий и туристских комплексов г. Москва

Нач. отдела Ищоки; Гл. констр. отд. Пригожий; Гл. инж. отд. Воляинский; Гл. технолог Якобсон; Гл. инж. пр-та Григорев

Рук. гр. инж. Колдашева; Рук. гр. инж. Никонорова; Испол. Носова; Проверил Мясникова

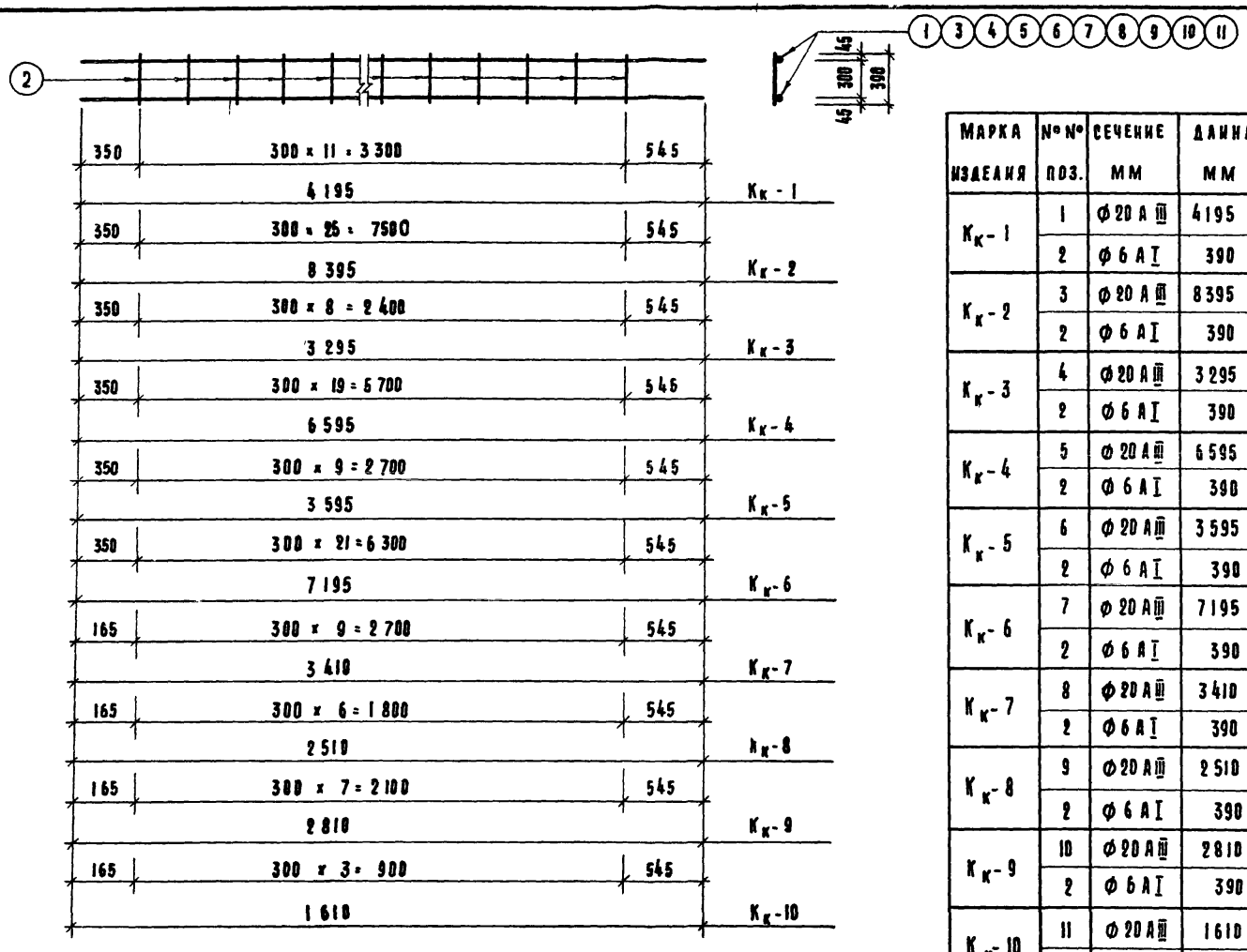

МАРКА ИЗДЕЛИЯ	№№ ПОЗ.	СЕЧЕНИЕ ММ	ДЛИНА ММ	КОЛ.	МАССА, КГ ШТ.	ВСЕГО	ИЗДЕЛ.
Кк-1	1	Ф 20 А III	4195	2	10,35	20,70	21,80
	2	Ф 6 А I	390	12	0,09	1,10	
Кк-2	3	Ф 20 А III	8395	2	20,75	41,50	43,80
	2	Ф 6 А I	390	26	0,09	2,30	
Кк-3	4	Ф 20 А III	3295	2	8,15	16,3	17,10
	2	Ф 6 А I	390	9	0,09	0,8	
Кк-4	5	Ф 20 А III	6595	2	16,2	32,4	34,2
	2	Ф 6 А I	390	20	0,09	1,8	
Кк-5	6	Ф 20 А III	3595	2	8,9	17,8	18,7
	2	Ф 6 А I	390	10	0,09	0,9	
Кк-6	7	Ф 20 А III	7195	2	17,7	35,4	37,4
	2	Ф 6 А I	390	22	0,09	2,0	
Кк-7	8	Ф 20 А III	3410	2	8,50	17,0	17,9
	2	Ф 6 А I	390	10	0,09	0,9	
Кк-8	9	Ф 20 А III	2510	2	6,3	12,6	13,2
	2	Ф 6 А I	390	7	0,09	0,6	
Кк-9	10	Ф 20 А III	2810	2	7,05	14,1	14,8
	2	Ф 6 А I	390	8	0,09	0,70	
Кк-10	11	Ф 20 А III	1610	2	3,9	7,8	8,2
	2	Ф 6 А I	390	4	0,09	0,4	

ТК 1974

ПЛОСКИЕ КАРКАСЫ

Кк-1, Кк-2, Кк-3, Кк-4, Кк-5, Кк-6, Кк-7, Кк-8, Кк-9, Кк-10.

СЕРИЯ ИИ-04-9

ВЫПУСК 1 | ЛИСТ 4

ЦНИИЭП Торгово-бытовых зданий и туристских комплексов г. Москва

ГЛ. ИНЖ. ОТД.	ГЛ. ТЕХНОЛОГ	ГЛ. ИНЖ. ПР-ТА	РУК. ГР. ИНЖ.	ИСПОЛНИЛ	ПРОВЕРИЛ
ЦЕХОКИ	ПРИГОЖИЙ	ВОЛЫНСКИЙ	ЯКОБСОН	ПРИГОРЕВ	
РУК. ГР. ИНЖ.	РУК. ГР. ИНЖ.	ИСПОЛНИЛ	ПРОВЕРИЛ		
НИКАНОРОВА	КОЛДАШЕВА	ФИОНОВА	МАКСИМОВА		

13586 9

Малышева

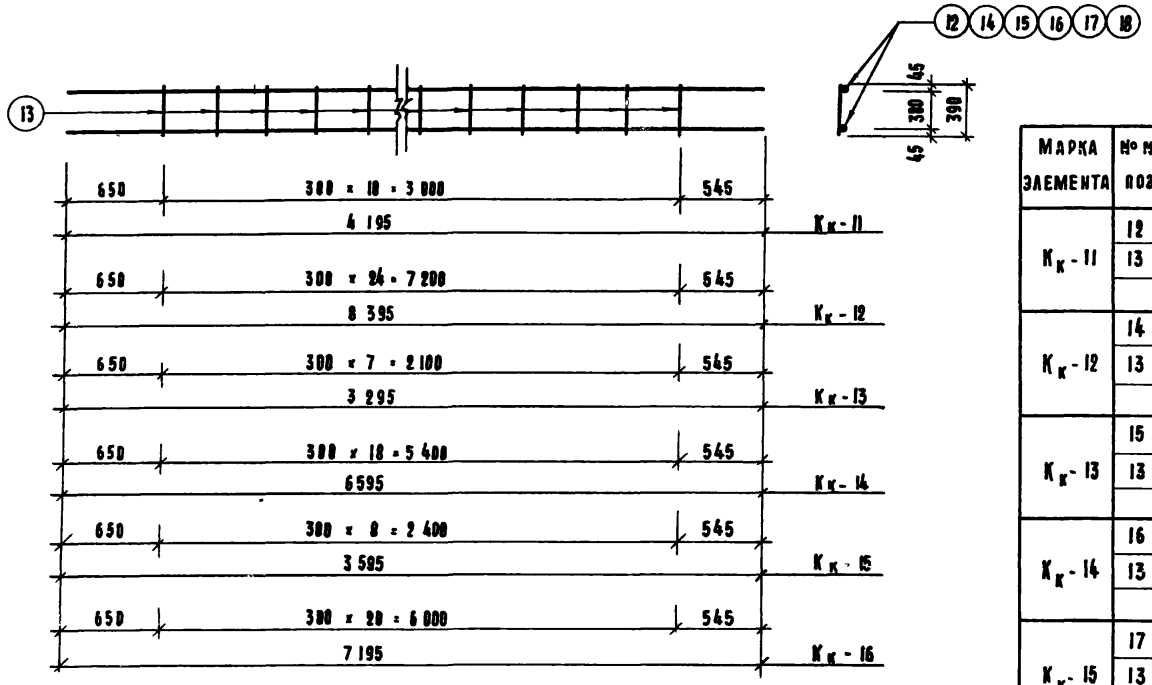

Марка элемента	№ поз.	Сечение мм.	Длина мм.	Кол.	Масса, кг.		
					шт.	всего	издел.
Кк-11	12	⌀ 40 А III	4195	2	41,40	82,80	86,66
	13	⌀ 12 А I	390	11	0,35	3,85	
Кк-12	14	⌀ 40 А III	8395	2	82,86	165,72	174,47
	13	⌀ 12 А I	390	25	0,35	8,75	
Кк-13	15	⌀ 40 А III	3295	2	32,52	65,04	67,84
	13	⌀ 12 А I	390	8	0,35	2,80	
Кк-14	16	⌀ 40 А III	6595	2	65,09	130,18	136,83
	13	⌀ 12 А I	390	19	0,35	6,65	
Кк-15	17	⌀ 40 А III	3595	2	35,48	70,97	74,12
	13	⌀ 12 А I	390	9	8,35	3,15	
Кк-16	18	⌀ 40 А III	7195	2	71,81	142,03	149,38
	13	⌀ 12 А I	390	21	0,35	7,35	

Нач. отд. Чижова
Гл. констр. отд. Колдашева
Гл. инж. отд. Соболева
Гл. технолог
Гл. инж. пр-та Григорьев
Рук. гр. инж. Соболев
Руководитель Малышев
Исполнил Малышева
Торгово-бытовых зданий и туристских комплексов г. Москва

ТК 1974

Плоские каркасы
Кк-11, Кк-12, Кк-13, Кк-14, Кк-15, Кк-16

Серия ИИ-04-9
Выпуск 1
Лист 5

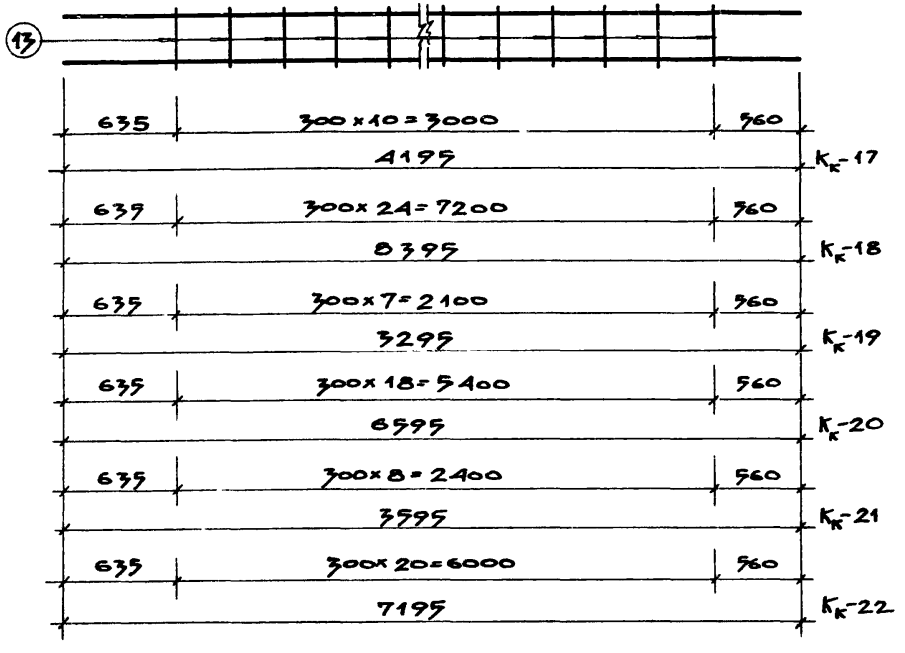

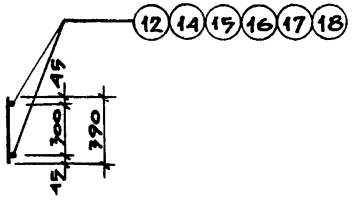

Марка изделия	Поз.	Сечение мм	Длина мм	Кол.	Масса, кг шт.	Масса, кг всего	Масса, кг издел
Кк-17	12	Ф40АIII	4195	2	41,40	82,80	86,66
	13	Ф12АI	390	11	0,35	3,85	
Кк-18	14	Ф40АIII	8395	2	82,86	165,72	174,47
	13	Ф12АI	390	25	0,35	8,75	
Кк-19	15	Ф40АIII	3295	2	32,52	65,04	67,84
	13	Ф12АI	390	8	0,35	2,8	
Кк-20	16	Ф40АIII	6595	2	65,09	130,18	136,83
	13	Ф12АI	390	19	0,35	6,65	
Кк-21	17	Ф40АIII	3595	2	35,48	70,97	74,12
	13	Ф12АI	390	9	0,35	3,15	
Кк-22	18	Ф40АIII	7195	2	71,01	142,03	149,38
	13	Ф12АI	390	21	0,35	7,35	

ЦНИИЭП торгово-бытовых зданий и туристских комплексов г. Москва

Нач. отд. Гл. конс. Гл. инж. отд. Гл. технолог Гл. инж. пр. — Ильюхин, Прилежий, Большинский, Якобсон, Приторев

Рук. гр. инж. Рук. гр. инж. Исполнил Проверил — Никоноров, Колдышева, Соболева, Макинова

ТК 1974	Плоские каркасы Кк-17; Кк-18; Кк-19; Кк-20; Кк-21; Кк-22	Серия ИИ-04-9 Выпуск 1	Лист 6

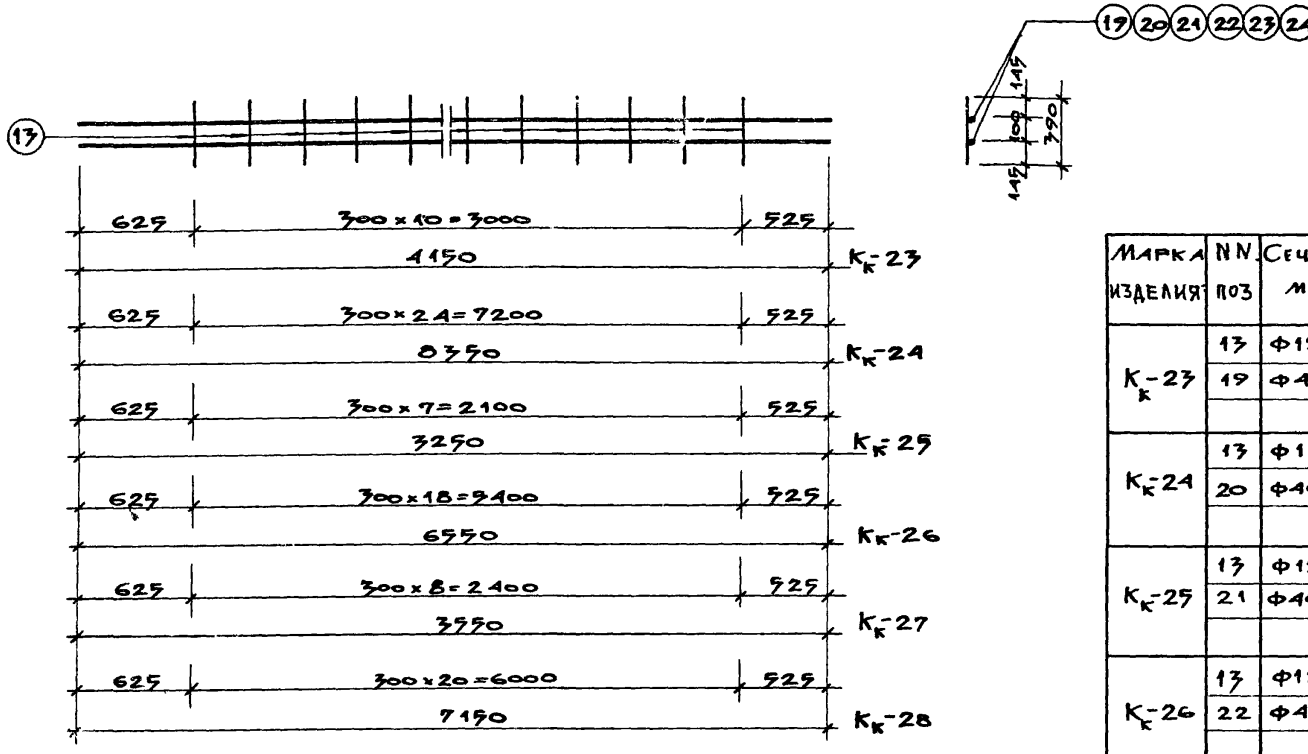

Марка изделия	NN поз	Сечение мм	Длина мм	Кол.	Масса, кг шт.	Масса, кг всех	Масса, кг издел.
Кк-23	13	Ф12АI	390	11	0,35	3.8	85.8
	19	Ф40АIII	4150	2	41.0	82,0	
Кк-24	13	Ф12АI	390	25	0.35	8.7	174.5
	20	Ф40АIII	8350	2	82,9	165.8	
Кк-25	13	Ф12АI	390	8	0.35	2.8	67.6
	21	Ф40АIII	3250	2	32.4	64.8	
Кк-26	13	Ф12АI	390	19	0.35	6.6	136.4
	22	Ф40АIII	6550	2	64.9	129.8	
Кк-27	13	Ф12АI	390	9	0.35	3.2	73.4
	23	Ф40АIII	3550	2	35.1	70.2	
Кк-28	13	Ф12АI	390	21	0.35	7.3	148.5
	24	Ф40АIII	7150	2	70.6	141.2	

ТК 1974	Плоские каркасы Кк-23; Кк-24; Кк-26; Кк-25; Кк-27; Кк-28	Серия ИИ-04-9	
		Выпуск 1	Лист 7

ЦЕЛИНТ

Торгово-бытовых зданий и туристских комплексов г. Москва

Нач. отд.	Гл. констр.	Гл. инж. отд.	Гл. технолог.	Гл. инж. пр.	
Ицхоки	Пригожий	Волынский	Якобсон	Пригорев	
Рук. гр. инж.	Рук. гр. инж.	Исполнил	Проверил		
Никонорова	Колдашева	Соболева	Максимова		

13586 12

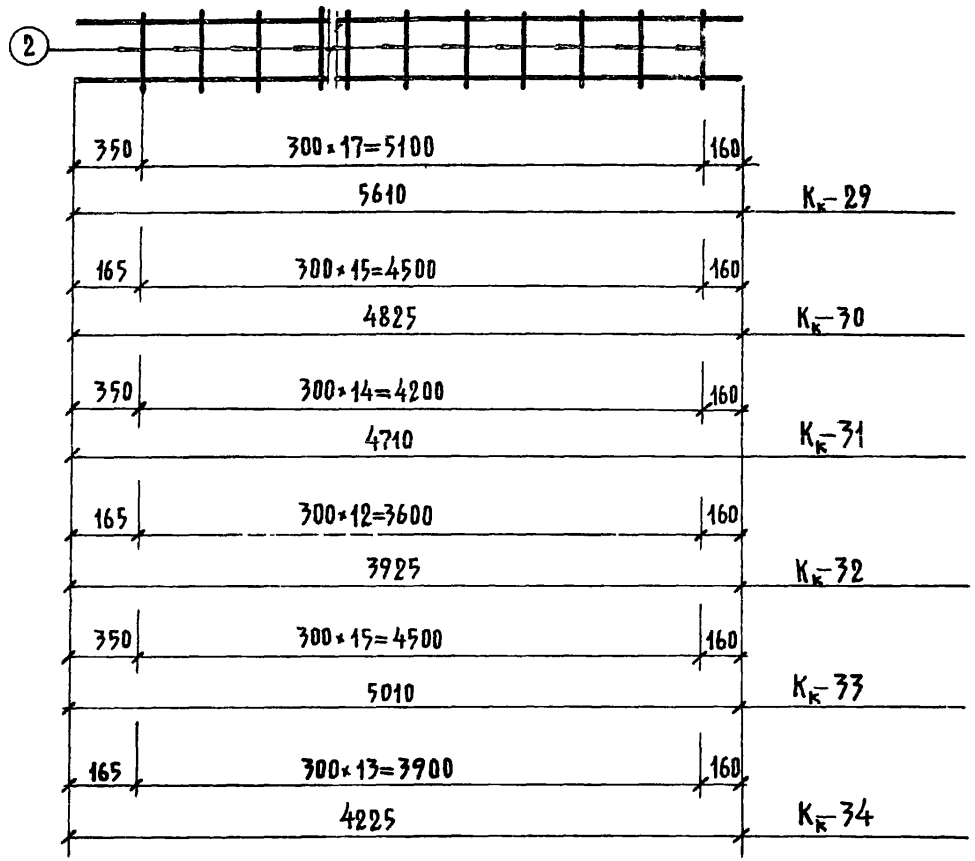

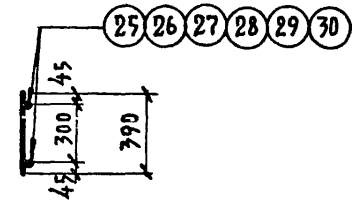

Марка изделия	NN поз.	Сечение мм	Длина мм.	Кол.	Масса, кг. шт.	Масса, кг. всего	Масса, кг. издел.
Кк-29	25	Ø20А III	5610	2	13.9	27.80	29.40
	2	Ø6А I	390	18	0.09	1.60	
Кк-30	26	Ø20А III	4825	2	12.10	24.20	25.60
	2	Ø6А I	390	16	0.09	1.40	
Кк-31	27	Ø20А III	4710	2	11.7	23.4	24.70
	2	Ø6А I	390	15	0.09	1.3	
Кк-32	28	Ø20А III	3925	2	9.9	19.8	20.90
	2	Ø6А I	390	13	0.09	1.10	
Кк-33	29	Ø20А III	5010	2	12.35	24.7	26.10
	2	Ø6А I	390	16	0.09	1.40	
Кк-34	30	Ø20А II	4225	2	10.65	21.30	22.50
	2	Ø6А I	390	14	0.09	1.20	

ТК 1974	Плоские каркасы Кк-29, Кк-30, Кк-31, Кк-32, Кк-33, Кк-34.	Серия ИИ-04-9	
		Выпуск 1	Лист 8

ЦНИИЭП Торгово-бытовых зданий и туристских комплексов г. Москва

Нач. отдела: Гл. конструктор; Гл. инж. отд.; Гл. технолог; Гл. инж. пр-та

Цихоки, Пригожий, Волынский, Якобсон, Пригорев

Рук гр инж; Рук гр инж; Исполнил; Проверил

Никифорова, Колдашева, Фионова, Максимова

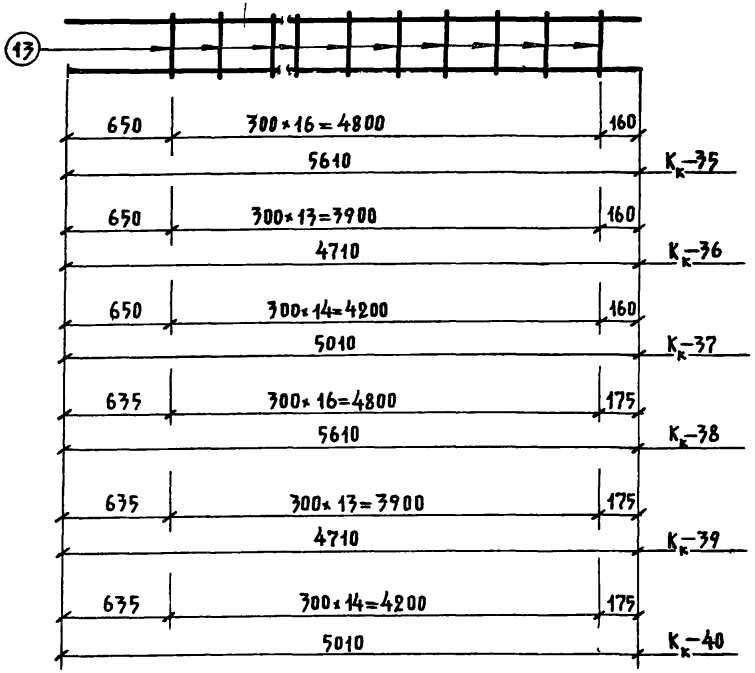

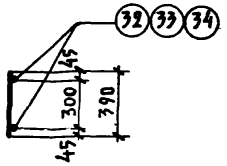

Марка элемента	NN поз.	Сечение мм	Длина мм	Кол.	Масса, кг.		
					шт.	Всего	Издел.
Кк-35	32	ø40 A III	5610	2	55,67	111,33	117,28
	13	ø12 A I	390	17	0,35	5,95	
Кк-36	33	ø40 A III	4710	2	46,78	93,57	98,47
	13	ø12 A I	390	14	0,35	4,90	
Кк-37	34	ø40 A III	5010	2	49,74	99,49	104,74
	13	ø12 A I	390	15	0,35	5,25	
Кк-38	32	ø40 A III	5610	2	55,67	111,33	117,28
	13	ø12 A I	390	17	0,35	5,95	
Кк-39	33	ø40 A III	4710	2	46,78	93,57	98,47
	13	ø12 A I	390	14	0,35	4,9	
Кк-40	34	ø40 A III	5010	2	49,74	99,49	104,74
	13	ø12 A I	390	15	0,35	5,25	

Нач. ОСК	Никонорова	
Гл. констр. отд.	Колдашева	
Гл. инж. отд.	Соболева	
Рук. гр. инж.	Исполнил	
Инженеры	Пятожий, Волынский, Якобсон	
Гл. технолог	Пригорев	
Гл. инж. пр-та		

ЦНИИЭП Торгово-бытовых зданий и туристских комплексов г. Москва

ТК 1974	Плоские каркасы Кк-35, Кк-36, Кк-37, Кк-38 Кк-39 Кк-40.	Серия ИИ-04-9	
		Выпуск 1	Лист 9

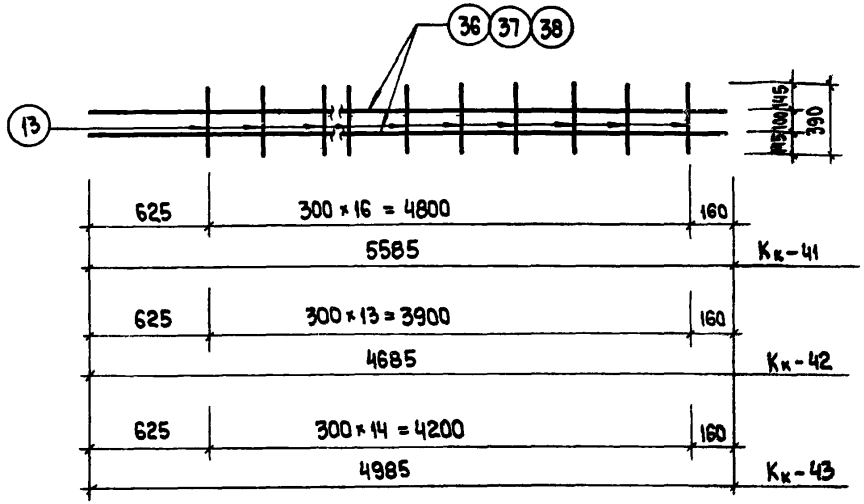

Марка изделия	N N поз.	Сечение мм	Длина мм	Кол.	Масса, кг		
					шт.	всего	изделия
Кк-41	38	ф40АIII	5585	2	55.44	110.88	116.83
	13	ф12АI	390	17	0.35	5.95	
Кк-42	37	ф40АIII	4685	2	46.53	93.06	97.96
	13	ф12АI	390	14	0.35	4.90	
Кк-43	38	ф40АIII	4985	2	49.30	98.60	103.85
	13	ф12АI	390	15	0.35	5.25	

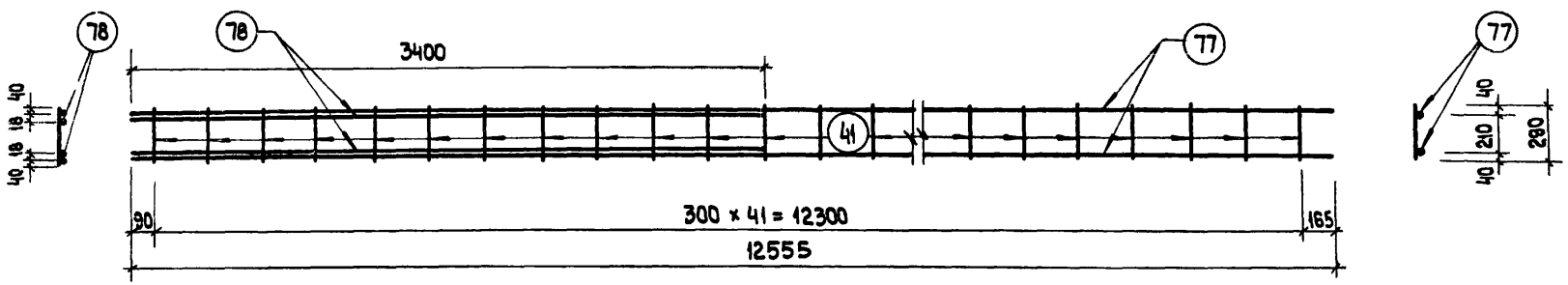

Примечание.

Стержнь позиции 78 приваривается к стержню 77 сварочными клещами или дуговой сваркой после сварки плоского каркаса.

Марка изделия	N N поз	Сечение мм	Длина мм	Кол.	Масса, кг		
					шт.	всего	изделия
Кк-81	77	ф16АIII	12555	2	20.0	40.0	53.3
	78	ф16АIII	3400	2	5.40	10.8	
	41	ф6АI	290	42	0.06	2.5	

ТК 1974	Плоские каркасы Кк-41, Кк-42, Кк-43, Кк-81	Серия ИИ-04-9	
		Выпуск 1	Лист 10

ЦЕНИНТ торгово-бытовых зданий и туристских комплексов / г. Москва

Нач. отдела	Ицхоки	Рук. гр. инж.	Колдашева
Гл. констр.	Пригожий	Рук. гр. инж.	Никонорова
Гл. инженер	Волынский	Исполнил	Соболева
Гл. технолог	Якобсон		
Гл. инж. пр-та	Пригорев		

13586 15

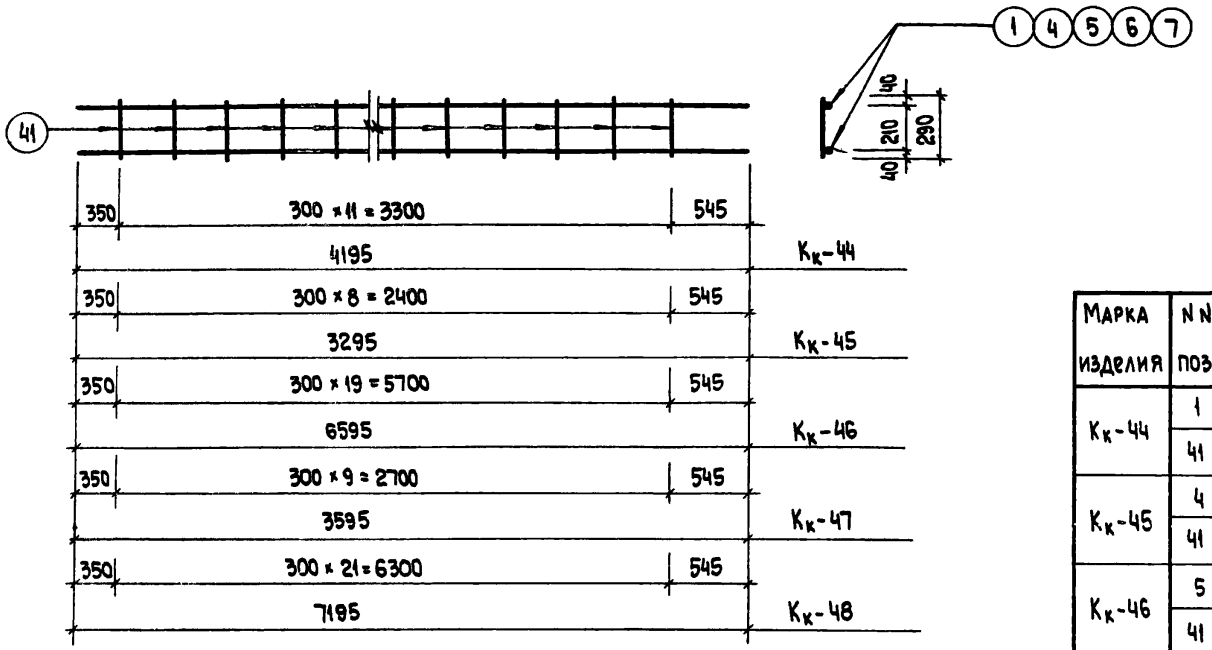

Марка изделия	NN поз.	Сечение мм	Длина мм	Кол.	Масса, кг		
					шт.	всего	издел.
Кк-44	1	Ф20AIII	4195	2	10.35	20.70	21.50
	41	Ф6AI	290	12	0.064	0.80	
Кк-45	4	Ф20AIII	3295	2	8.15	16.3	16.9
	41	Ф6AI	290	9	0.064	0.6	
Кк-46	5	Ф20AIII	6595	2	16.25	32.5	33.80
	41	Ф6AI	290	20	0.064	1.30	
Кк-47	6	Ф20AIII	3595	2	8.85	17.7	18.3
	41	Ф6AI	290	10	0.064	0.6	
Кк-48	7	Ф20AIII	7195	2	17.75	35.50	36.90
	41	Ф6AI	290	22	0.064	1.40	

ЦНИИЭП торгово-бытовых зданий и туристских комплексов г. Москва

Нач. отдела	Ицхоки	Колдашева
Гл. конструктор	Пригожий	Никонорова
Гл. инженер	Бульнский	Фионова
Гл. технолог	Яковсон	Максимов
Гл. инж. пр-та	Погорев	
Рук. гр. инж.		
Рук. гр. инж.		
Исполнил		
Проверил		

ТК 1974

Плоские каркасы Кк-44, Кк-45, Кк-46, Кк-47, Кк-48

Серия ИИ-04-9
Выпуск 1
Лист 11

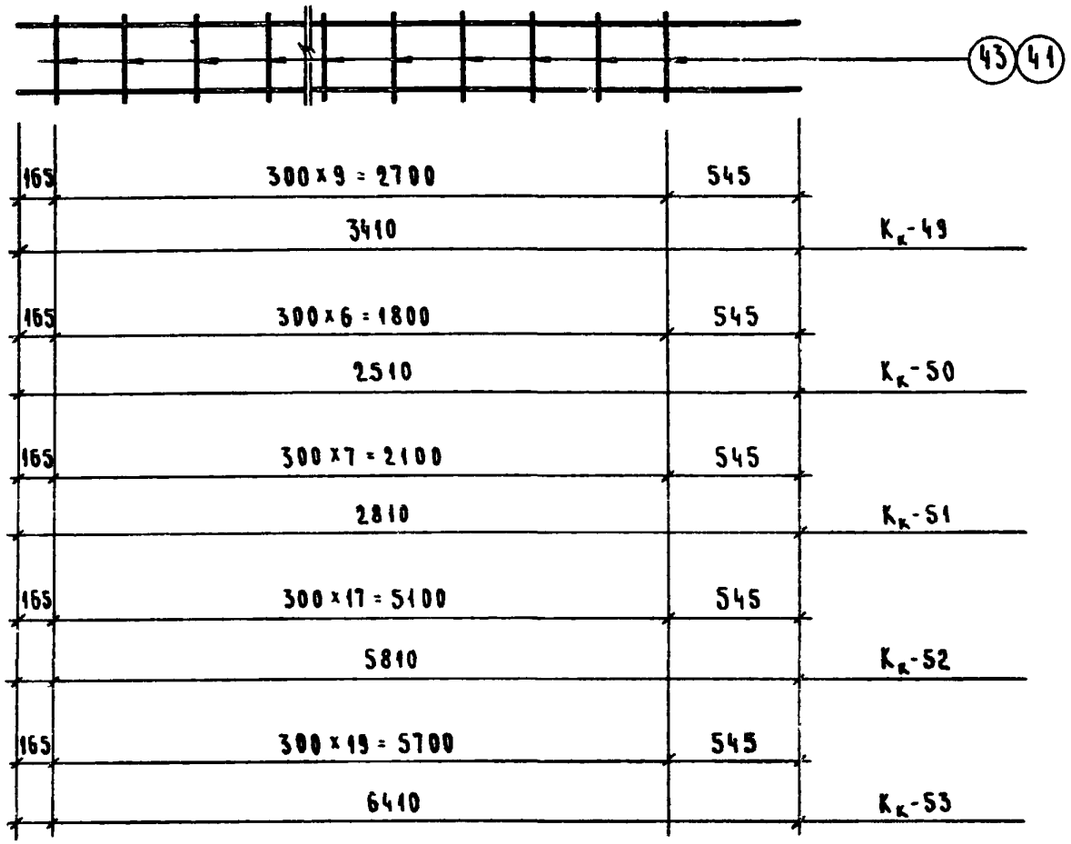

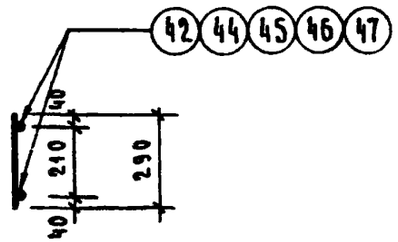

Марка элемента	Нн поз.	Сечение мм	Длина мм	Кол.	Масса, кг шт	Масса, кг всего	Масса, кг изделия
Кк-49	42	ф25 А III	3410	2	13.25	26.50	27.70
	43	ф8 А I	290	10	0.11	1.20	
Кк-50	44	ф25 А III	2510	2	9.75	19.50	20.30
	43	ф8 А I	290	7	0.11	0.8	
Кк-51	45	ф25 А III	2810	2	10.9	21.8	22.7
	43	ф8 А I	290	8	0.11	0.9	
Кк-52	41	ф6 А I	290	18	0.064	1.15	30.00
	46	ф20 А III	5810	2	14.43	28.83	
Кк-53	47	ф20 А III	6410	2	15.8	31.6	33.14
	41	ф6 А I	290	24	0.064	1.54	

ТК 1974	Плоские каркасы Кк-49; Кк-50; Кк-51; Кк-52; Кк-53	Серия ИИ-04-9	Выпуск 1 / Лист 12

ЦНИИЭП торгово-бытовых зданий и туристских комплексов г. Москва

Нач. отдела — Гл. констр. — Гл. инж. — Гл. технолог — Гл. инж. пр.

Рук. гр. инж. — Рук. гр. инж. — Исполнил — Проверил

Ицхоки — Пригожий — Волынский — Якобсон — Пригорев

Никонорова — Колдашева — Новожилова — Максимова

13586 17

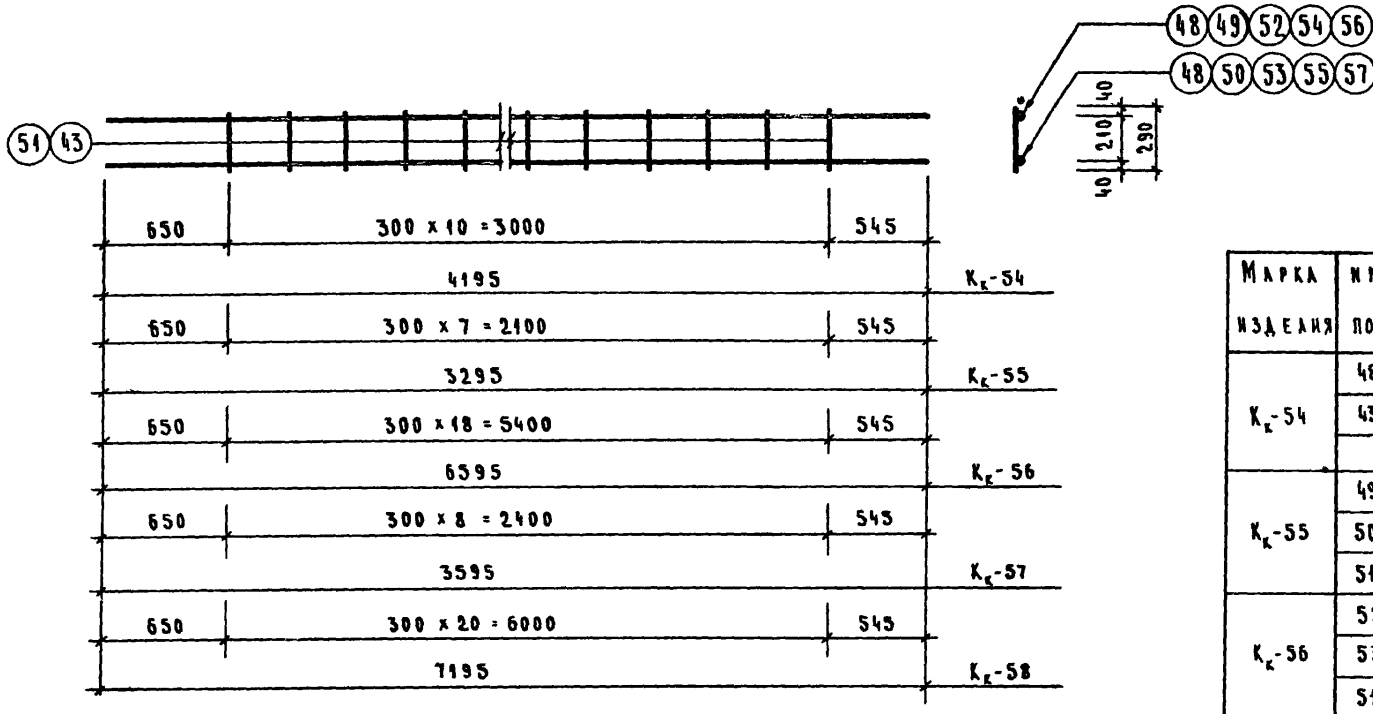

Марка изделия	Кн поз.	Сечение мм	Длина мм	Кол.	Масса, кг шт.	Масса, кг всего	Масса, кг изделия
$K_к$-54	48	ф25А III	4195	2	16.15	32.30	33.40
	43	ф8А I	290	10	0.11	1.10	
$K_к$-55	49	ф36А III	3295	1	26.33	26.33	41.09
	50	ф25А III	3295	1	12.68	12.68	
	51	ф12А I	290	8	0.26	2.08	
$K_к$-56	52	ф36А III	6595	1	52.69	52.69	83.02
	53	ф25А III	6595	1	25.39	25.39	
	51	ф12А I	290	19	0.26	4.94	
$K_к$-57	54	ф36А III	3595	1	22.72	28.72	44.90
	55	ф25А III	3595	1	13.84	13.84	
	51	ф12А I	290	9	0.26	2.34	
$K_к$-58	56	ф36А III	7195	1	57.49	57.49	90.65
	57	ф25А III	7195	1	27.70	27.70	
	51	ф12А I	290	21	0.26	5.46	

ТК 1974	Плоские каркасы. $K_к$-54; $K_к$-55; $K_к$-56; $K_к$-57; $K_к$-58	Серия НИ-04-9	
		Выпуск 1	Лист 13

ЦЕНИНИ
Торгово-бытовых зданий и туристских комплексов г. Москва

Нач. отдела	Ицхоки	Рук. гр. инж.	Никонорова
Гл. конструкт.	Пригожий	Рук. гр. инж.	Колдашева
Гл. инженер	Волынский	Исполнил	Максимова
Гл. тех. полог.	Якобсон	Проверил	Фионова
Гл. инж. пр-та	Пригорев		

13586 18

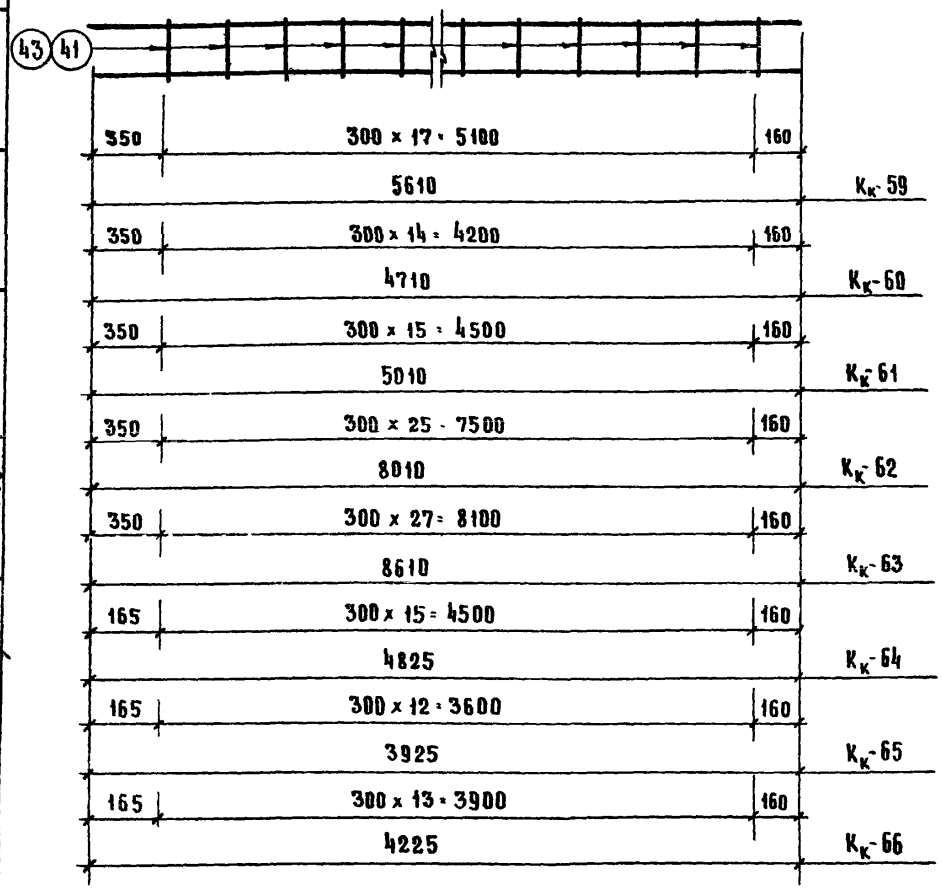

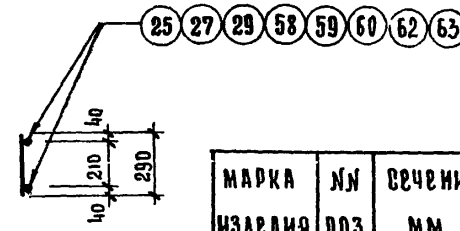

МАРКА ИЗДЕЛИЯ	№№ ПОЗ	СЕЧЕНИЕ ММ.	ДЛИНА ММ	КОЛ	МАССА, КГ. ШТ.	ВСЕГО	ИЗДЕЛ
Кк-59	25	Ф20 А III	5610	2	14.00	28.00	29.20
	41	Ф 6 А I	290	18	0.064	1.20	
Кк-60	27	Ф20 А III	4710	2	11.75	23.5	24.50
	41	Ф 6 А I	290	15	0.064	1.0	
Кк-61	29	Ф20 А III	5010	2	12.45	24.9	25.90
	41	Ф 6 А I	290	16	0.064	1.0	
Кк-62	58	Ф20 А III	8010	2	19.8	39.60	41.26
	41	Ф 6 А I	290	26	0.064	1.66	
Кк-63	59	Ф20 А III	8610	2	21.3	42.60	44.39
	41	Ф 6 А I	290	28	0.064	1.79	
Кк-64	60	Ф25 А III	4825	2	18.75	37.5	39.40
	43	Ф 8 А I	290	16	0.11	1.90	
Кк-65	62	Ф25 А III	3925	2	15.8	31.6	33.10
	43	Ф 8 А I	290	13	0.11	1.5	
Кк-66	63	Ф25 А III	4225	2	16.45	32.90	34.50
	43	Ф 8 А I	290	14	0.11	1.60	

ТК 1974	ПЛОСКИЕ КАРКАСЫ Кк-59, Кк-60, Кк-61, Кк-62, Кк-63, Кк-64, Кк-65, Кк-66.	СЕРИЯ ИИ-04-9 ВЫПУСК 1	Лист 14

Торгово-бытовых зданий и туристских комплексов г. Москва

Нач. отдела	Гл. констр. отд.	Гл. инж. отдела	Гл. технолог
Гл. инж. пр-та			
Ицхоки	Пригожий	Волынский	Якобсон
Пригорев			
Рук. гр. инж.	Рук. гр. инж.	Исполнил	Проверил
Никанорова	Колдашева	Фионова	Максимова

13586 19

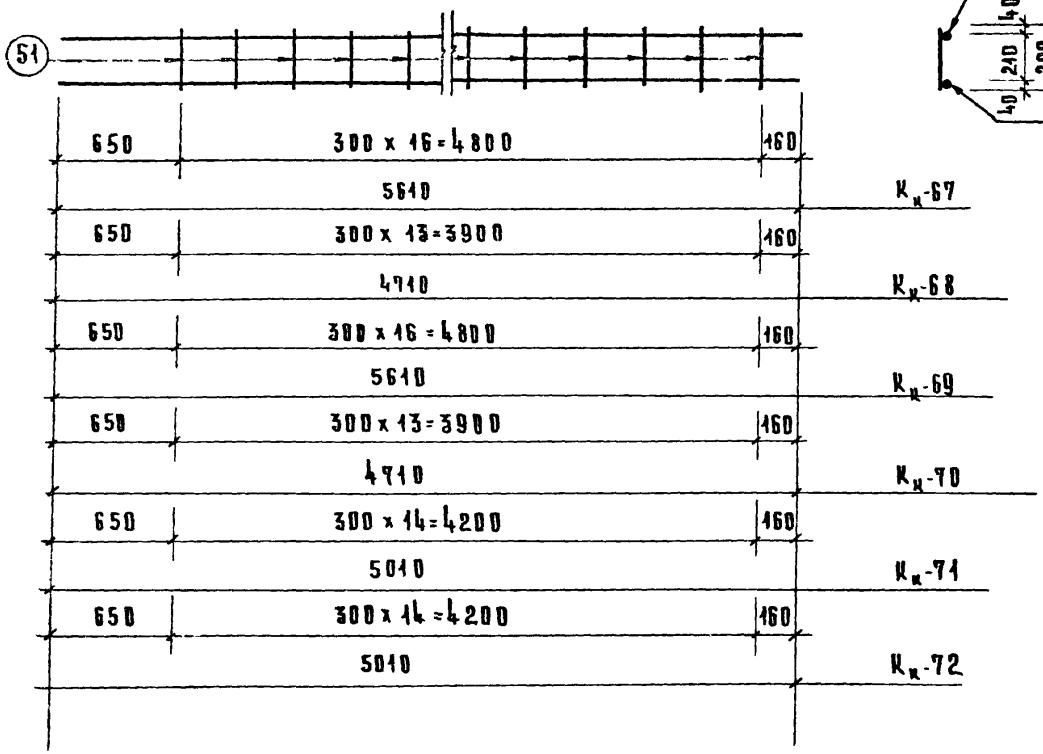

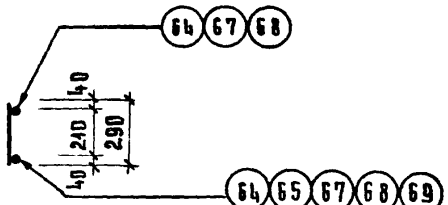

Марка изделия	№№ поз.	Сечение мм	Длина мм	Кол.	Масса, кг		
					шт.	всего	издел.
Кк-67	64	ф 36 AIII	5610	1	44.82	44.82	69.62
	65	ф 25 AIII	5610	1	21.60	21.60	
	51	ф 12 AI	290	17	0.25	3.20	
Кк-68	67	ф 36 AIII	4710	1	37.63	37.63	59,46
	68	ф 25 AIII	4710	1	18,13	18.13	
	51	ф 12 AI	290	14	0.25	3.7	
Кк 69	64	ф 36 AIII	5610	2	44.82	89.65	92.85
	51	ф 12 AI	290	17	0.25	3.20	
Кк-70	67	ф 36 AIII	4710	2	37.63	75.27	78,97
	51	ф 12 AI	290	14	0.25	3.7	
Кк-71	68	ф 36 AIII	5010	1	40.03	40.03	83.11
	69	ф 25 AIII	5010	1	39.33	39.33	
	51	ф 12 AI	290	15	0.25	3.75	
Кк-72	68	ф 36 AIII	5010	2	40.03	80.06	83,81
	51	ф 12 AI	290	15	0.25	3.75	

Гип Шахова
Рук. гр. инж. Приложий
Рук. гр. инж. Кольянский
Исполнил Зайбон
Проверил Приорев
Нач. отдела Ананьева
Гл. конструктор Коваленева
Гл. инж. отд. Фирсова
Гл. технолог Макиева
Гл. инж. пр-та

Типовой проект бытовых зданий и сооружений комплексов г. Москва ЦНИИЭП

ТК 1974

Плоские каркасы
Кк-67, Кк-68, Кк-69, Кк-70, Кк-71, Кк-72.

Серия ИИ-04-9
Выпуск 1
Лист 15

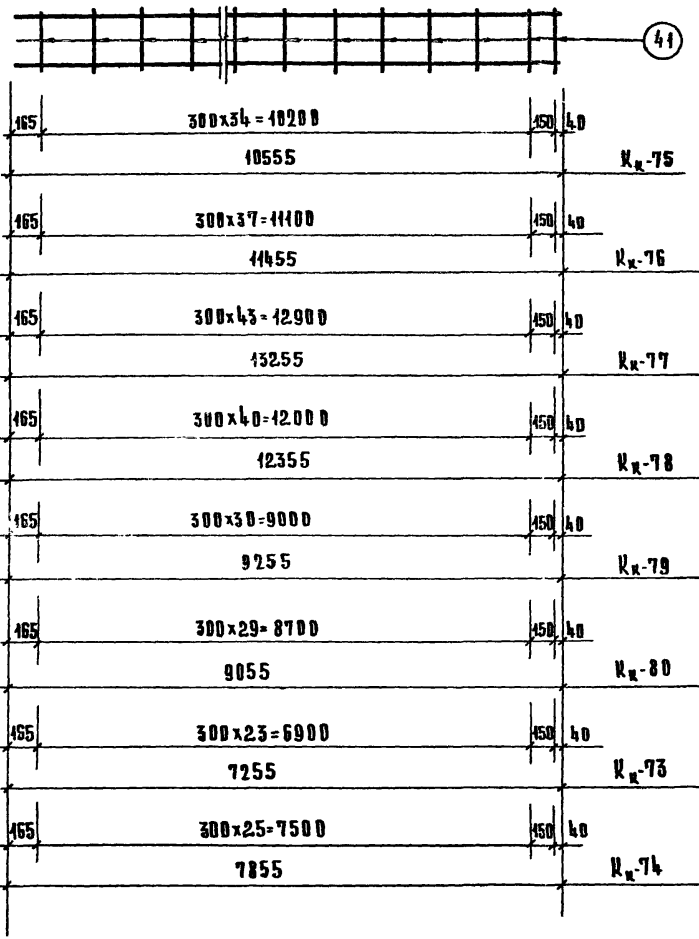

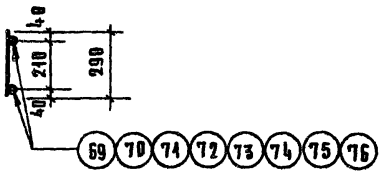

Марка изделия	№№ поз.	Сечение мм	Длина мм	Кол.	Масса, кг шт.	Масса, кг всего	Масса, кг изд.
Кк-75	74	ф16 А III	10555	2	16.7	33.4	35.78
	41	ф 6 А I	290	36	0.064	2.38	
Кк-76	72	ф16 А III	11455	2	18.2	36.4	38.83
	41	ф6 А I	290	39	0.064	2.43	
Кк-77	73	ф16 А III	13255	2	21.0	42.0	44.82
	41	ф 6 А I	290	45	0.064	2.82	
Кк-78	74	ф16 А III	12355	2	19.5	39.0	41.62
	41	ф 6 А I	290	42	0.064	2.62	
Кк-79	75	ф16 А III	9255	2	14.6	29.2	31.12
	41	ф6 А I	290	32	0.064	1.92	
Кк-80	76	ф16 А III	9055	2	14.3	28.6	30.52
	41	ф6 А I	290	31	0.064	1.92	
Кк-73	69	ф16 А III	7255	2	11.5	23.0	24.60
	41	ф 6 А I	290	25	0.064	1.60	
Кк-74	70	ф16 А III	7855	2	12.4	24.8	26.53
	41	ф 6 А I	290	27	0.064	1.73	

ТК 1974	Плоские каркасы Кк-73, Кк-74, Кк-75, Кк-76, Кк-77, Кк-78, Кк-79, Кк-80	Серия ИИ-04-9	
		Выпуск 1	Лист 16

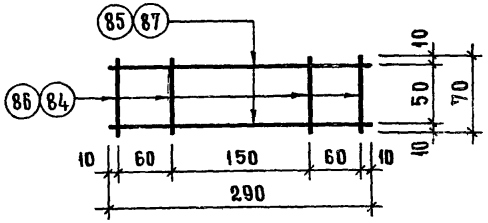

Марка изд.	№№ поз	Сечение мм	Длина мм	Кол	Масса, кг		
					шт	всех	изд.
Ск-5	84	⌀6 А III	70	4	0.015	0.06	0.20
	85	⌀6 А III	290	2	0.07	0.14	
Ск-6	86	⌀8 А III	70	4	0.028	0.11	0.35
	87	⌀8 А III	290	2	0.12	0.24	

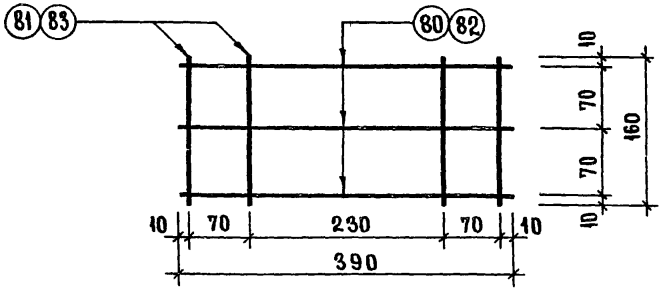

Марка изд.	№№ поз	Сечение мм	Длина мм	Кол	Масса, кг		
					шт.	всего	изд.
Ск-1	80	⌀6 А III	390	3	0.09	0.27	0.39
	81	⌀6 А III	160	4	0.03	0.12	
Ск-2	82	⌀12 А III	390	3	0.35	1.05	1.61
	83	⌀12 А III	160	4	0.14	0.56	

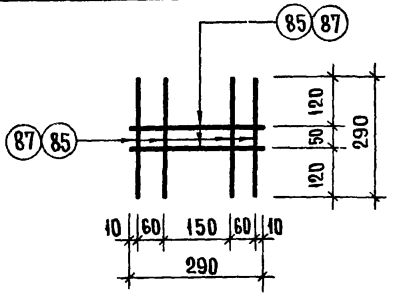

Марка изд	№№ поз	Сечение мм	Длина мм	Кол	Масса, кг		
					шт.	всего	изд.
Ск-7	85	⌀6 А III	290	6	0.07	0.42	0.42
Ск-8	87	⌀8 А III	290	6	0.12	0.72	0.72

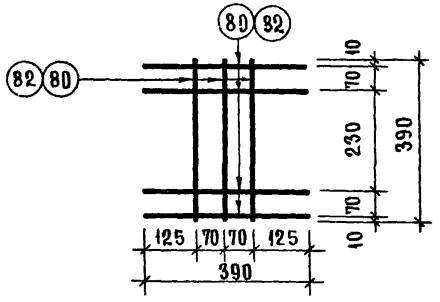

Марка изд	№№ поз.	Сечение мм	Длина мм	Кол.	Масса, кг		
					шт.	всего	изд.
Ск-3	80	⌀6 А III	390	7	0.09	0.63	0.63
Ск-4	82	⌀12 А III	390	7	0.35	2.45	2.45

ТК 1974

Сетки Ск-1; Ск-2; Ск-3; Ск-4; Ск-5; Ск-6; Ск-7; Ск-8

Серия ИИ-04-9, выпуск 1, лист 17

Нач. отд. Гуськов; Гл. конструктор Пригожий; Гл. инж. отд. Вольпинский; Гл. технолог Якобсон; Гл. инж. пр. Григорьев

Рук. гр. инж. Шиф; Рук. гр. инж. Кав; Исполнил Провейра; Проверил Максимова

Никонорова; Колдашева; Финогенова; Максимова

ЦНИИЭП торгово-бытовых зданий и туристских комплексов г. Москва

13586 22

Кузнецова

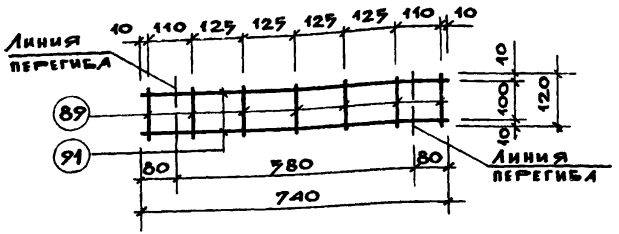

Марка издел.	NN поз	Сечение мм	Длина мм	Кол.	Масса, кг шт.	Масса, кг всего	Масса, кг издел.
$C_к$-11	89	Ф4ВI	120	7	0.012	0.08	0.25
	91	Ф4ВI	740	2	0.085	0.17	

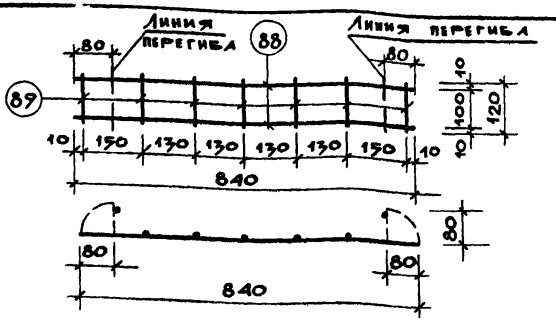

Марка издел.	NN поз.	Сечение мм	Длина мм	Кол.	Масса, кг шт.	Масса, кг всего	Масса, кг издел.
$C_к$-9	88	Ф4ВI	840	2	0.08	0.16	0.25
	89	Ф4ВI	120	7	0.012	0.09	

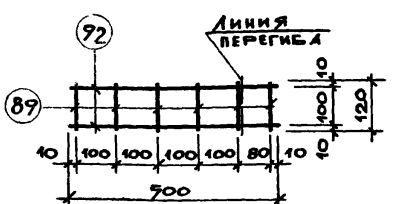

Марка издел.	NN поз.	Сечение мм	Длина мм	Кол.	Масса, кг шт.	Масса, кг всего	Масса, кг издел.
$C_к$-12	89	Ф4ВI	120	6	0.012	0.07	0.21
	92	Ф4ВI	500	2	0.07	0.14	

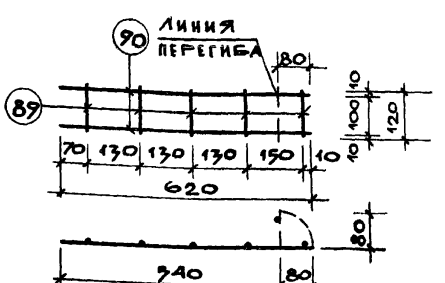

Марка издел.	NN поз	Сечение мм	Длина мм	Кол.	Масса, кг шт.	Масса, кг всего	Масса, кг издел.
$C_к$-10	90	Ф4ВI	620	2	0.06	0.12	0.17
	89	Ф4ВI	120	5	0.01	0.05	

ТК 1974	Сетки $C_к$-9; $C_к$-10; $C_к$-11; $C_к$-12	Серия ЦИ-04-9	
		Выпуск 1	Лист 18

ЦЕНИНЦ

Торгово-бытовых зданий и туристских комплексов г. Москва

Нач. отд.	Ицхоки	Рук. гр. инж.	Никонорова
Гл. конст.	Пригожий	Рук. гр. инж.	Колдашева
Гл. инж. отд.	Волынский	Исполнил	Фионова
Гл. технолог	Якобсон	Проверил	Максимова
Гл. инж. пр.	Пригорев		

13586 23

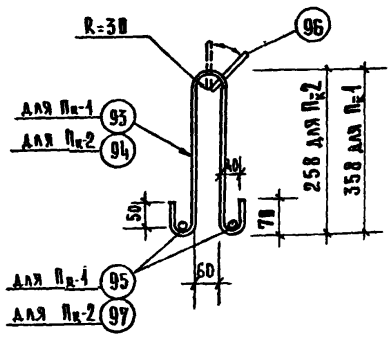

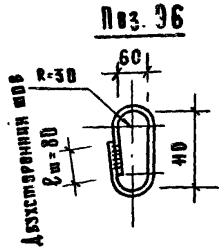

Примечания:

1. Строповочные петли допускается применять после испытания на нормативную нагрузку с коэффициентом динамичности равным 1,5
2. Падающее кольцо привязать вязальной проволокой к петле.
3. Стержни позиции 95 и 97 привязываются к стержням 93 и 94 вязальной проволокой.

Марка элемента	Nn поз.	Сечение мм	Длина мм	Кол.	Масса, кг шт	Масса, кг всего	Масса, кг изделия
Петля Пк-2	94	ф16АI	750	1	1,18	1,18	3,21
	96	ф16АI	340	1	0,53	0,53	
	97	ф12АI	290	2	0,25	0,5	
Петля Пк-1	93	ф16А-I	950	1	1,50	1,50	2,71
	96	ф16А-I	340	1	0,53	0,53	
	95	ф12А-I	390	2	0,34	0,68	

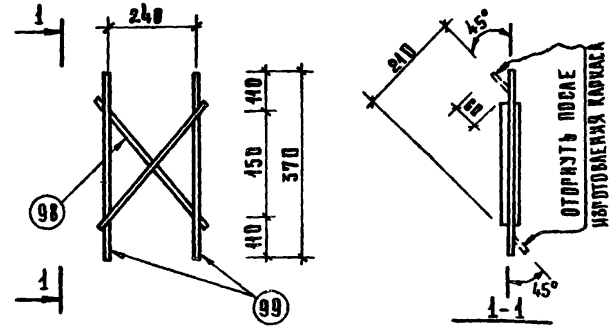

Марка элемента	Nn поз.	Сечение мм	Длина мм	Кол.	Масса, кг шт.	Масса, кг всего	Масса, кг издел.
Связь СА-1	98	ф8 А-I	370	2	0.15	0.30	0.58
	99	ф8 АI	340	2	0.14	0.28	

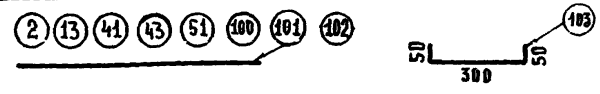

Марка элемента	Nn поз.	Сечение мм	Длина мм	Кол.	Масса, кг шт	Масса, кг всего	Масса, кг издел.
Отдельн. стержни	2	ф 6 АI	390	1	0,086	0,086	0,086
	13	ф 12 АI	390	1	0,35	0,35	0,35
	41	ф 6 АI	290	1	0,064	0,064	0,064
	43	ф 8 АI	290	1	0,117	0,117	0,117
	51	ф 12 АI	290	1	0,26	0,26	0,26
	100	ф 6 АI	400	1	0,089	0,089	0,089
	101	ф 6 АI	600	1	0,13	0,13	0,13
	102	ф 20 АIII	1750	1	4,3	4,3	4,3
	103	ф 12 АI	400	1	0,35	0,35	0,35

ТК 1974	Петли Пк-1, Пк-2. Связь СА-1. Отдельные стержни	Серия: ИИ-04-9	
		Выпуск 1	Лист 19

Торгово бытовых зданий и туристских комплексов г. Москва

Нач. ОТК		Инхоки	Рук. гр. инж.		Никонов
Гл. констр. отд.		Волынский	Рук. гр. инж.		Колдашева
Гл. инж. отд.		Прирожий	Исполнил		Соболева
Гл. технолог		Якобсон			
Гл. инж. пр-та		Прирорев			

13586 24 сдова

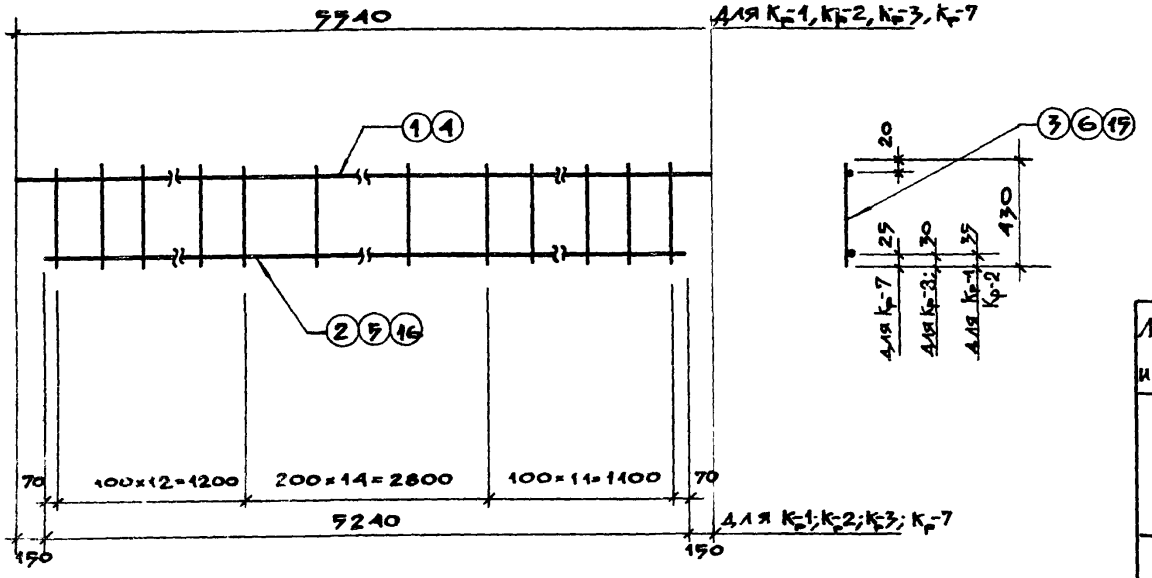

Марка изделия	NN поз.	Сечение мм	Длина мм	Кол.	Масса, кг шт.	Масса, кг всего	Масса, кг изделия
Кр-1	1	Ф25А III	5540	1	21,33	21,33	77.64
	2	Ф36А III	5240	1	41,87	41.87	
	3	Ф12А III	430	38	0,38	14.44	
Кр-2	2	Ф36А III	5240	1	41.87	41.87	55.55
	4	Ф10А III	5540	1	3,42	3.42	
	6	Ф10А III	430	38	0,27	10.26	
Кр-3	4	Ф10А III	5540	1	3.42	3.42	46.74
	5	Ф32А III	5240	1	33.06	33.06	
	6	Ф10А III	430	38	0.27	10.26	
Кр-7	4	Ф10А III	5540	1	3.42	3.42	30.05
	15	Ф8А III	430	38	0,17	6.46	
	16	Ф25А III	5240	1	20.17	20.17	

ТК 1974	ПЛОСКИЕ КАРКАСЫ Кр-1, Кр-2, Кр-3, Кр-7.	СЕРИЯ ИИ-04-9	
		ВЫПУСК 1	ЛИСТ 20

ЦЕНИНИ

ТОРГОВО БЫТОВЫХ ЗДАНИЙ И ТУРИСТСКИХ КОМПЛЕКСОВ г. МОСКВА

НАЧ. ОТД. | ИЦХОКИ | РУК. ГР. ИНЖ. | НИКОНОРОВА
ГЛ. КОНСТР. | ПРИГОЖИЙ | РУК. ГР. ИНЖ. | КОЛДАШЕВА
ГЛ. И. ЖЕ. | БОЛЫНСКИЙ | ИСПОЛНИЛ | МАКСИМОВА
ГЛ. ТЕХНОЛОГ. | ЯКОБСОН | ПРОВЕРИЛ | ФИОНОВА
ГЛ. ИНЖ. ПР. | ПРИГОРЕВ

13586 25

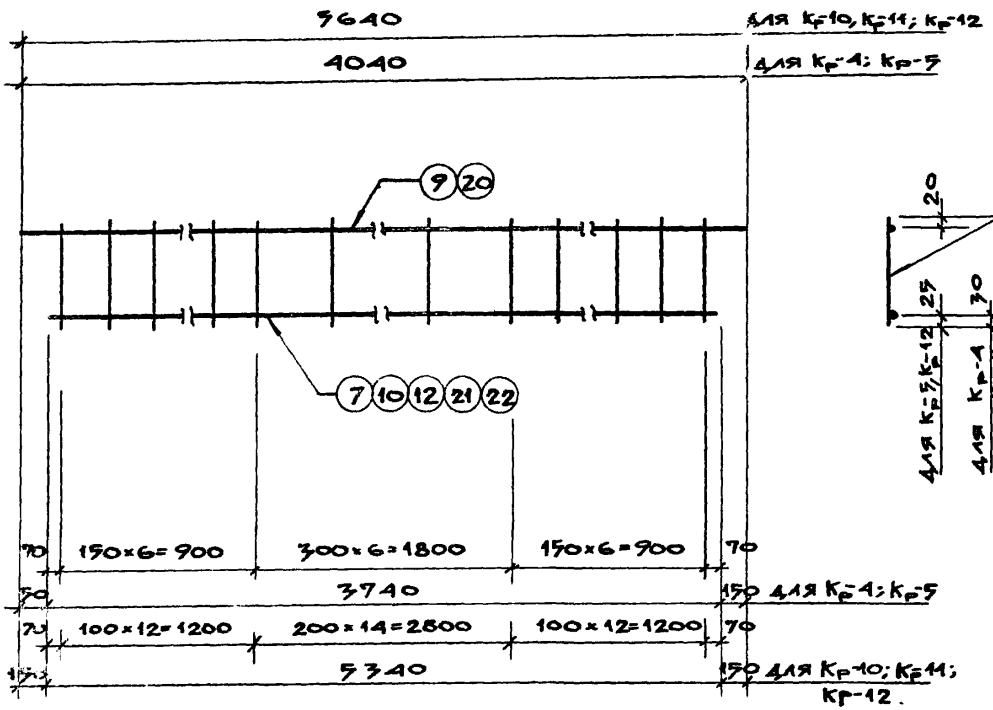

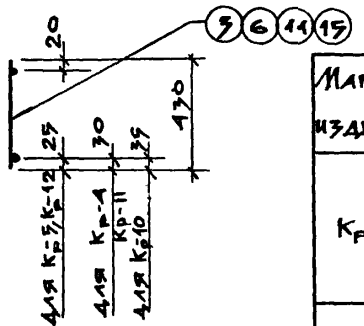

Марка изделия	Поз.	Сечение мм	Длина мм	Кол.	Масса, кг шт.	Масса, кг всего	Масса, кг изделия
Кр-4	8	Ф10 AIII	430	19	0.27	5.13	31.22
	9	Ф10 AIII	4040	1	2.49	2.49	
	10	Ф32 AIII	3740	1	23.60	23.60	
Кр-5	9	Ф10 AIII	4040	1	2.49	2.49	18.70
	11	Ф8 AIII	430	19	0.095	1.81	
	12	Ф25 AIII	3940	1	14.40	14.40	
Кр-10	3	Ф12 AIII	430	39	0.38	14.82	60.97
	20	Ф10 AIII	5640	1	3.48	3.48	
	21	Ф36 AII	5340	1	42.67	42.67	
Кр-11	6	Ф10 AIII	430	39	0.27	10.53	47.71
	20	Ф10 AIII	5640	1	3.48	3.48	
	22	Ф32 AIII	5340	1	33.70	33.70	
Кр-12	7	Ф25 AIII	5340	1	20.56	20.56	30.67
	15	Ф8 AIII	430	39	0.17	6.63	
	20	Ф10 AIII	5640	1	3.48	3.48	

ЦНИИЭП
Гл. инж. Никонорова
Рук. гр. инж. Колдашева
Рук. пр. инж. Максимова
Исполнил Фонова
Проверил
Н. контр.
Гл. конструктор
Гл. инж.
Гл. технолог
Гл. инж. пр.
Инженеры: Пенягжий, Брагынский, Якобсон, Григорьев
Чертежи выполнены в Госстрое СССР по типовым проектам зданий и туристских комплексов

Тк 1974

Плоские каркасы Кр-4; Кр-5; Кр-10; Кр-11; Кр-12.

Серия ИИ-04-9
Выпуск 1
Лист 21

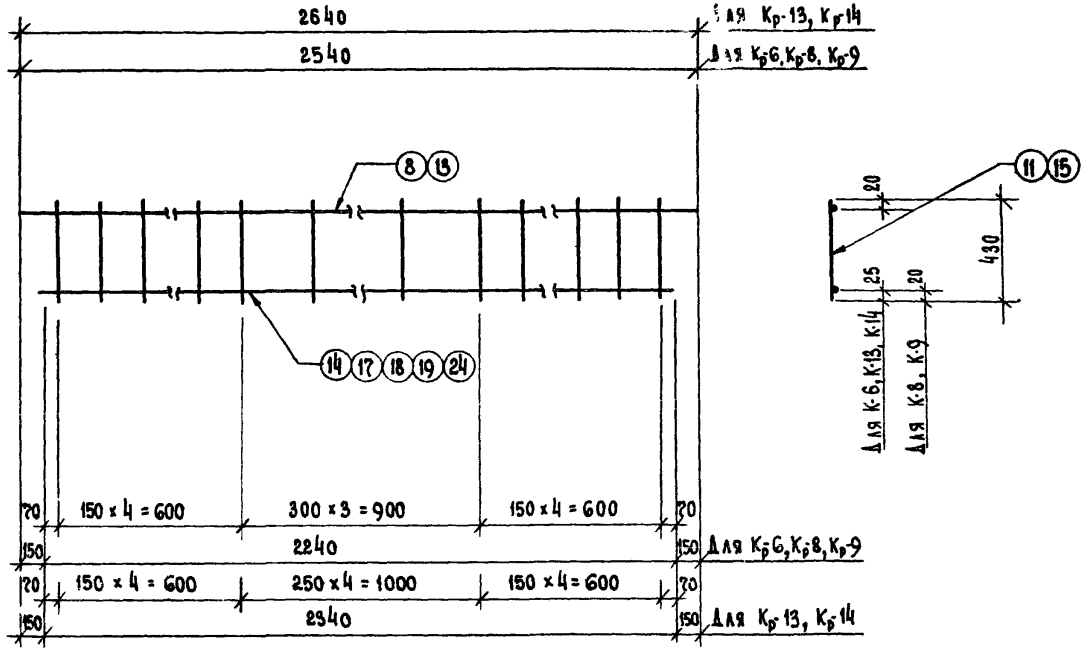

Марка изделия	№№ поз.	Сечение мм	Длина мм	Кол.	Масса, кг шт.	Масса, кг всего	Масса, кг изделия
Кр-6	13	10 А III	2540	1	1,57	1,57	12,23
	14	25 А III	2240	1	8,62	8,62	
	15	8 А III	430	12	0,17	2,04	
Кр-8	13	10 А III	2540	1	1,57	1,57	9,13
	15	8 А III	430	12	0,17	2,04	
	18	20 А III	2240	1	5,52	5,52	
Кр-9	11	6 А III	430	12	0,095	1,14	6,24
	13	10 А III	2540	1	1,57	1,57	
	19	16 А III	2240	1	3,53	3,53	
Кр-13	8	10 А III	2640	1	1,63	1,63	12,85
	15	8 А III	430	13	0,17	2,21	
	24	25 А III	2340	1	9,04	9,01	
Кр-14	8	10 А III	2640	1	1,63	1,63	9,61
	15	8 А III	430	13	0,17	2,21	
	17	20 А III	2340	1	5,77	5,77	

ЦНИИЭП торгово-бытовых зданий и туристских комплексов г. Москва

Нач. отдела Гл. конструктор Гл. инженер Гл. мех. элог Гл. инж. пр-ма — Кожоку, Пригожий, Волынский, Якобсон, Пригорев

Рук. гр. инж. Рук. гр. инж. Исполнил Проверил — Колмыкова, Никонорова, Максимова, Фионова

ТК 1975

Плоские каркасы Кр-6, Кр-8; Кр-9; Кр-13; Кр-14

Серия ИИ-04-9 Выпуск 1 Лист 22

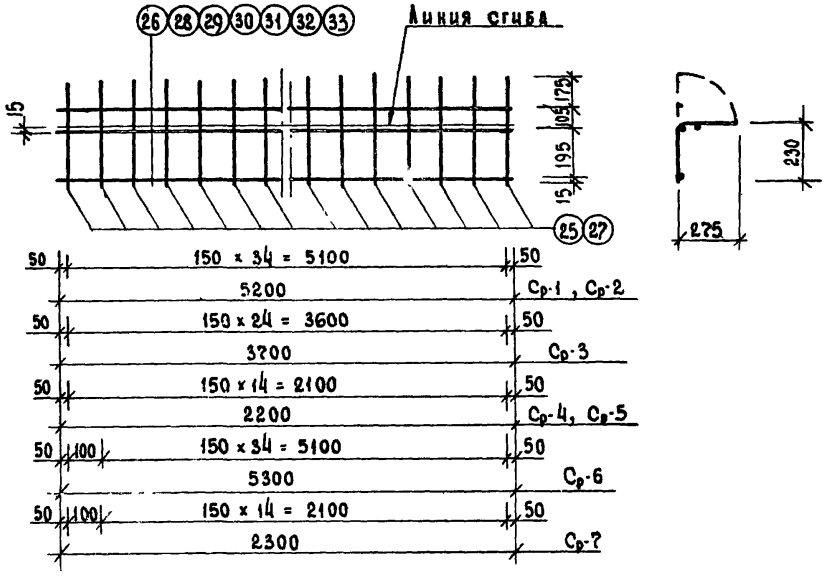

Марка изделия	№№ поз.	Сечение мм	Длина мм	Кол.	Масса, кг шт.	Масса, кг всего	Масса, кг изделия
Ор-1	34	⌀ 36 А III	4240	1	33,88	33,88	33,88
Ор-2	35	20 А III	3400	1	8,50	8,50	8,50
Ор-3	36	25 А III	3350	1	12,90	12,90	12,90
Ор-4	37	12 А III	180	1	0,16	0,16	0,16
Ор-5	38	10 А III	180	1	0,11	0,11	0,11
Ор-6	39	8 А III	180	1	0,071	0,071	0,071
Ор 7	40	6 А III	180	1	0,040	0,040	0,040

Марка изделия	№№ поз	Сечение мм	Длина мм	Кол.	Масса, кг шт.	Масса, кг всего	Масса, кг изделия
Ср-1	25	5 ВI	490	35	0,08	2,80	5,2
	26	5 ВI	5200	3	0,80	2.40	
Ср-2	27	4 ВI	490	35	0,049	1,72	3.25
	28	4 ВI	5200	3	0,51	1,53	
Ср-3	27	4 ВI	490	25	0.049	1,23	3.25
	29	4 ВI	3700	3	0.37	1,11	
Ср-4	25	6 ВI	490	15	0,08	1,20	2,22
	30	6 ВI	2200	3	0.34	1.02	
Ср-5	27	4 ВI	490	15	0,049	0,74	1.40
	31	4 ВI	2200	3	0,22	0.66	
Ср-6	25	6 ВI	490	36	0.08	2,88	5,34
	32	6 ВI	5300	3	0.82	2.46	
Ср-7	25	6 ВI	490	16	0,08	1,28	2.33
	33	6 ВI	2300	3	0,35	1.05	

ТК 1974

Сетки Ср-1, Ср-2, Ср-3, Ср-4, Ср-5, Ср-6, Ср-7
Отдельные стержни Ор-1 ÷ Ор-7.

Серия ИИ-04-9
Выпуск 1 Лист 23

ЦНИИЭП торгово-бытовых зданий и туристских комплексов г. Москва

Нач. отдела Гл. кон. пр. Гл. инж. пер. Гл. технолог Гл. инж. пр-та

Цикоти Прит. кин. Волынский Якобсон Пригорев

Рук. гр. инж. Рук. гр. инж. Исполнил Проверил

Колдашева Никонорова Максимова Фионова

13586 28

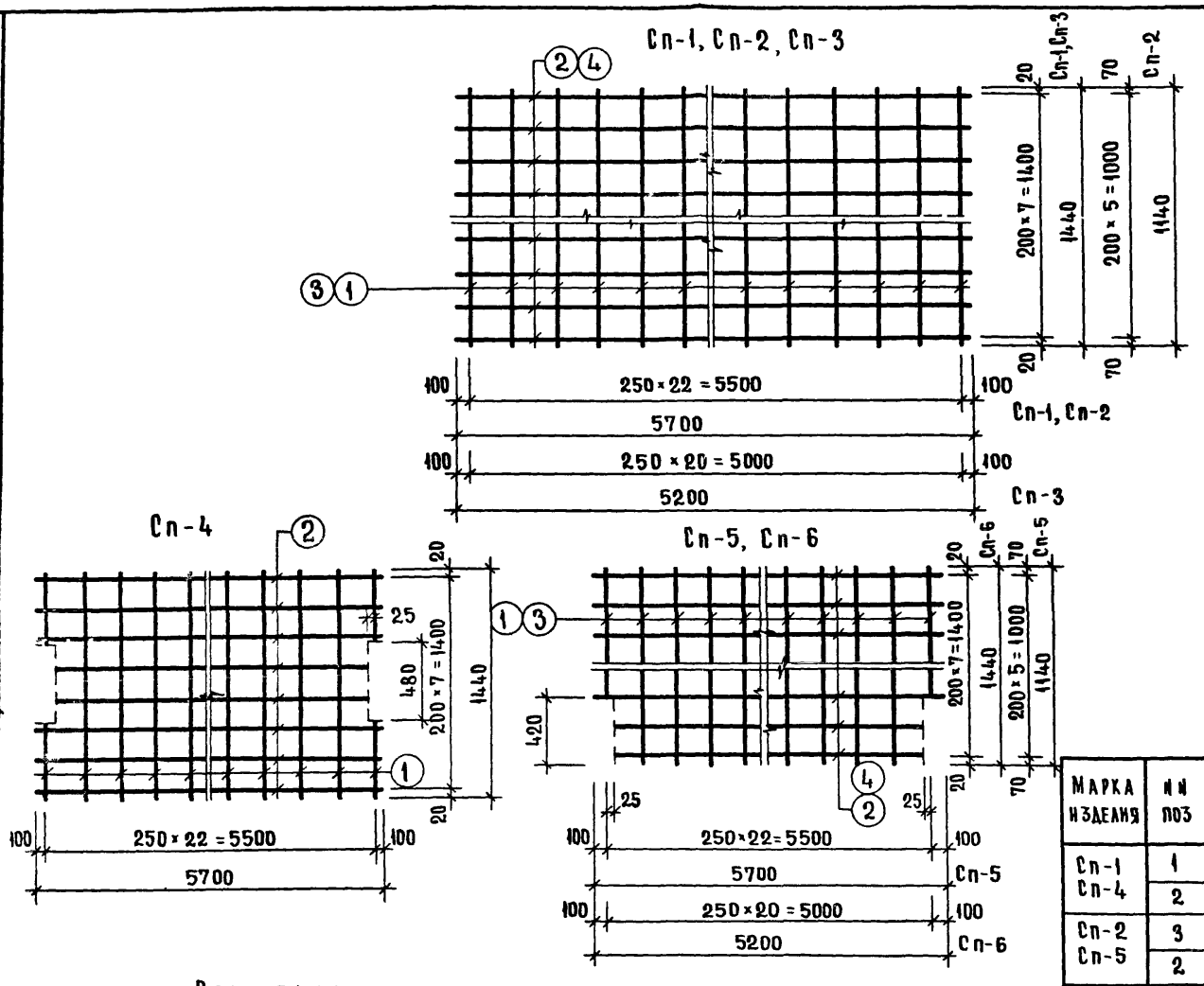

Марка изделия	Ин поз	Сечение мм	Длина мм	Кол	Масса, кг		
					шт	всех	изделия
Сп-1 Сп-4	1	Ø 3ВI	1440	23	0.079	1.82	4.30
	2	Ø 3ВI	5700	8	0.31	2.48	
Сп-2 Сп-5	3	Ø 3ВI	1140	23	0.063	1.45	3.31
	2	Ø 3ВI	5700	6	0.31	1.86	
Сп-3 Сп-6	1	Ø 3ВI	1440	21	0.079	1.66	3.90
	4	Ø 3ВI	5200	8	0.28	2.24	

Примечание

Сетка Сп-4 отличается от Сп-1; Сп-5 от Сп-2; Сп-6 от Сп-3 наличием вырезов для пропуска колонн.

ТК 1974	Сетки Сп-1, Сп-2, Сп-3, Сп-4, Сп-5, Сп-6	Серия ИИ-04-9	
		Выпуск 1	Лист 24

ЦНИИЭП торгово-бытовых зданий и туристских комплексов г. Москва

Нач. отдела	Ицхоки	Рук. гр. инж.	Никонорова
Гл. конструктор	Пригожий	Исполнил	Носова
Гл. инж. отд.	Волынский	Проверил	Колодашева
Гл. технолог	Якобсон		
Гл. инж. пр-та	Пригорев		

13586 29

Кузнецова В

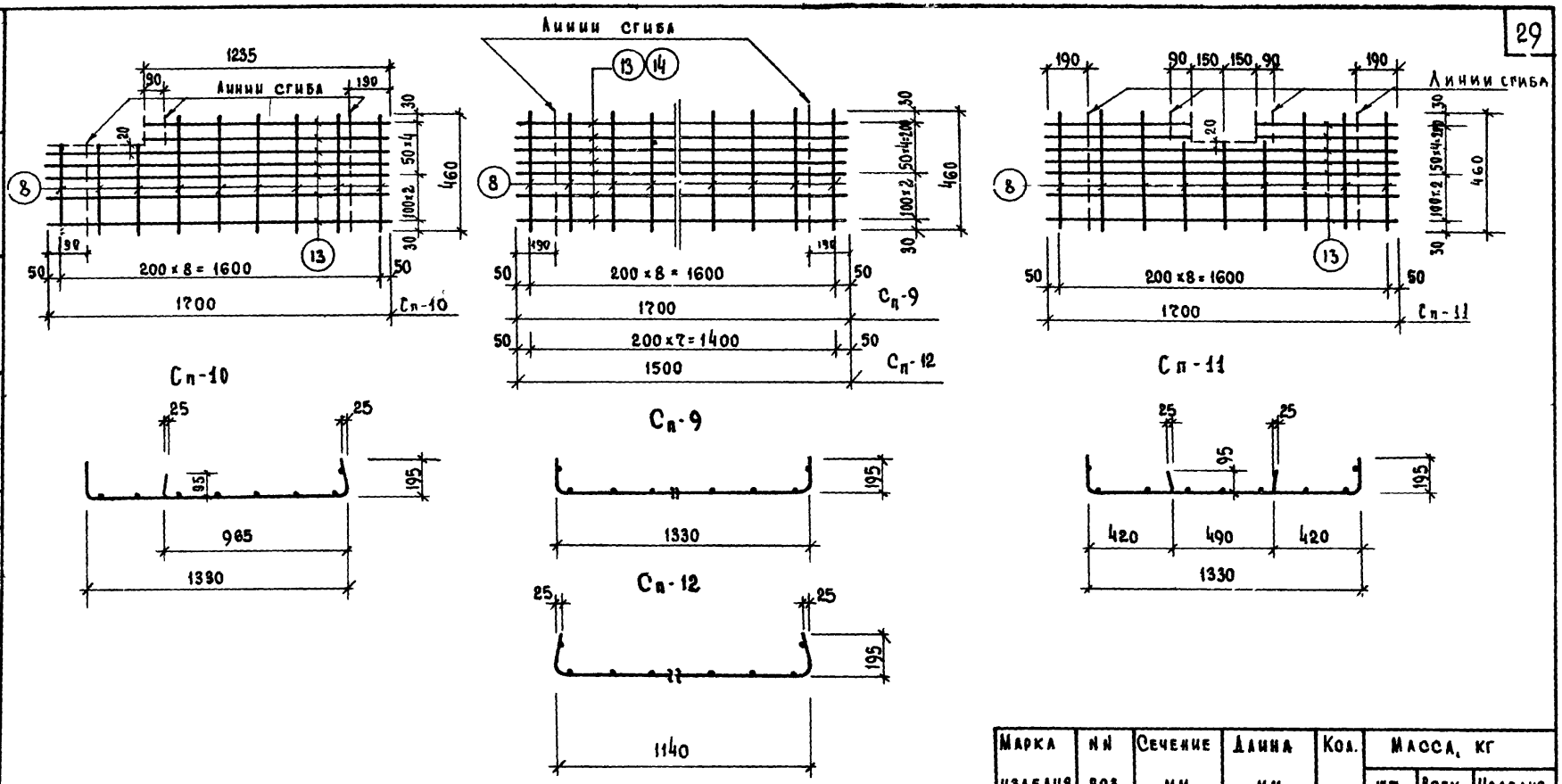

Марка изделия	NN поз	Сечение мм	Длина мм	Кол.	Масса, кг шт.	Всех	Изделия
Сп-9 Сп-10 Сп-11	8	ф5ВI	460	9	0,07	0.63	2.45
	13	ф5ВI	1700	7	0.26	1.82	
Сп-12	8	ф5ВI	460	8	0.07	0.56	2.07
	14	ф5ВI	1500	7	0.23	1.51	

ТК	Сетки Сп-9, Сп-10, Сп-11, Сп-12.	Серия ИИ-04-9	
1975		Выпуск 1	Лист 25

Торгово-бытовых зданий и туристских комплексов г. Москва

Нач. отдела Гл. конструктор Гл. инж. отд. Гл. технолог Гл. инж. пр-та

Инжоки Пригожий Волынский Якобсон Пригорев

Рук. гр. инж. Исполнил Проверил

Никонорова Носова Колдашева

13586 30

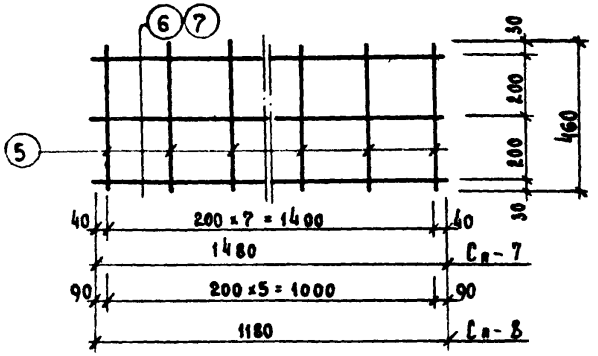

Марка изделия	№№ поз.	Сечение мм	Длина мм	Кол.	Масса, кг шт.	Масса, кг всех	Масса, кг изделия
Сп-7	5	⌀3ВI	460	8	0,026	0,21	0,46
	6	⌀3ВI	1480	3	0.082	0,25	
Сп-8	5	⌀3ВI	460	6	0,026	0,16	0,36
	7	⌀3ВI	1180	3	0,065	0,20	

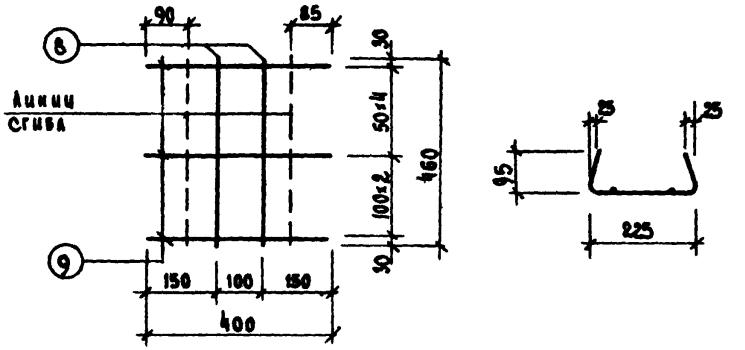

Марка изделия	№№ поз.	Сечение мм	Длина мм	Кол.	Масса, кг шт.	Масса, кг всех	Масса, кг изделия
Сп-15	8	⌀5ВI	460	2	0,07	0,14	0,56
	9	⌀5ВI	400	7	0,06	0,42	

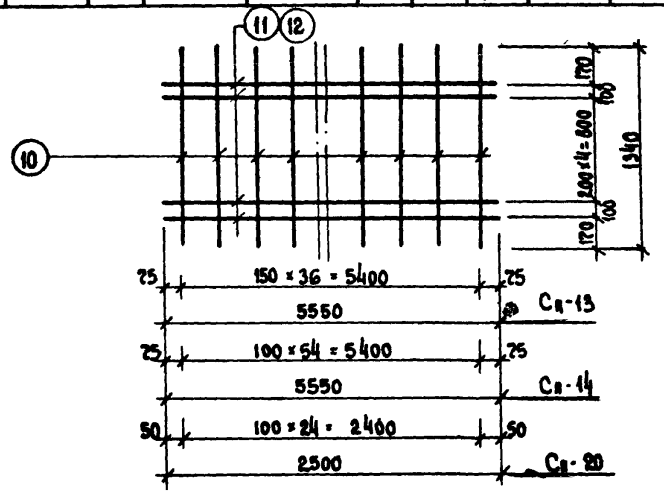

Марка изделия	№№ поз.	Сечение мм	Длина мм	Кол.	Масса, кг шт.	Масса, кг всех	Масса, кг изделия
Сп-13	11	⌀4ВI	5550	7	0,55	3.85	11.62
	10	⌀5ВI	1340	37	0,21	7.77	
Сп-14	11	⌀4ВI	5550	7	0,55	3.85	15.40
	10	⌀5ВI	1340	55	0,21	11.55	
Сп-20	12	⌀4ВI	2500	7	0,24	1.68	5.88
	10	⌀5ВI	1340	20	0,21	4.20	

ТК 1974	Сетки Сп-7, Сп-8, Сп-13, Сп-14, Сп-15, Сп-20	Серия ИИ-04-9	
		Выпуск 1	Лист 26

ЦНИИЭП торгово-бытовых зданий и туристских комплексов г. Москва

Нач. отдела Гл. конструктор Гл. инж. отд. Гл. технолог Гл. инж. пр-та

Индоки Пригожий Волынский Яковсон Пригорев

Рук. гр. инж. Исполнил Проверил

Никонорова Носова Колдашева

13586

31

Сп-17 ; Сп-18

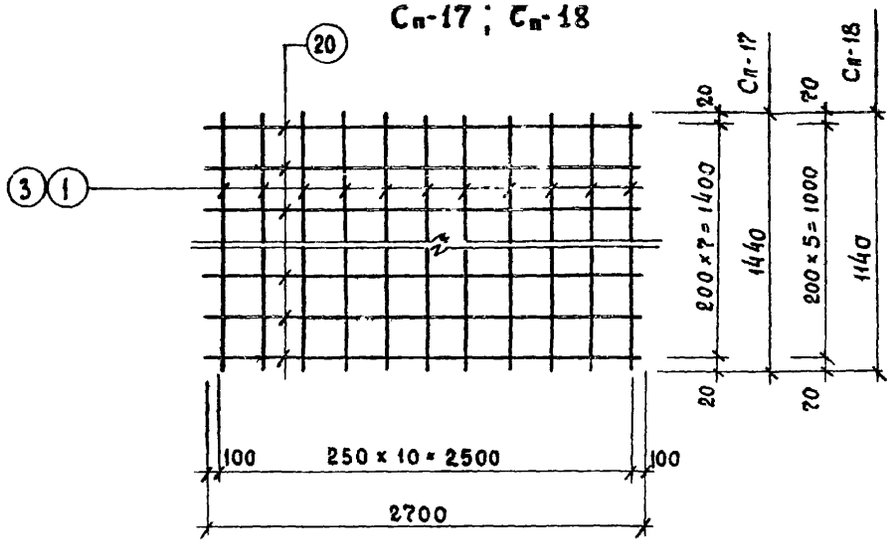

Марка изделия	NN поз.	Сечение мм	Длина мм	Кол.	Масса, кг		
					шт.	всех	изделия.
Сп-17 Сп-19 Сп-21	20	ф3ВI	2700	8	0,15	1,20	2.08
	1	ф3ВI	1440	11	0,08	0,88	
Сп-18	20	ф3ВI	2700	6	0,15	0,90	1,56
	3	ф3ВI	1140	11	0,06	0.66	

Сп 19

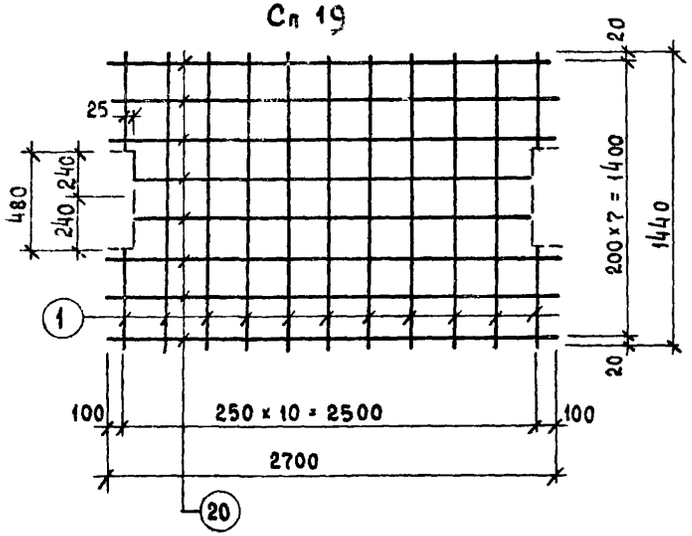

Сп-21

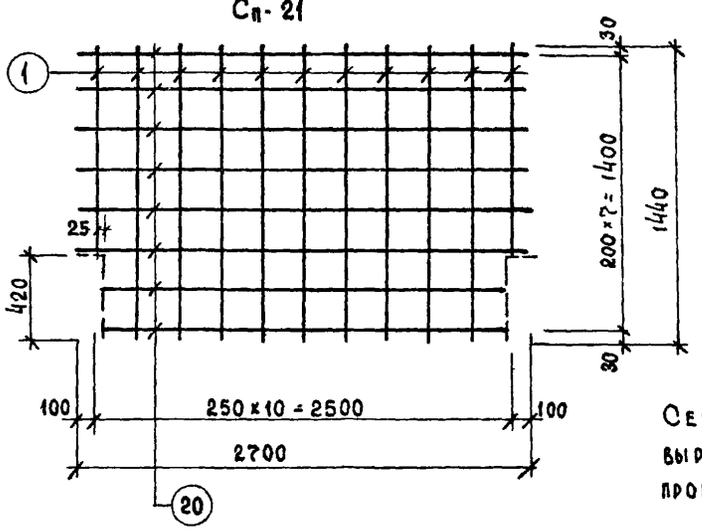

Примечание.

Сетки Сп-19, Сп-21 отличается от Сп-17 вырезом арматуры по месту для пропуска колонн

ТК 1975	Сетки Сп-17, Сп-19, Сп-21, Сп-18	Серия ИИ-04-9	
		Выпуск 1	Лист 27

ЦНИИЭП торгово-бытовых зданий и туристских комплексов г. Москва

Нач. отдела	Нихоки	Рук. гр. инж.	Никонорова
Гл. констр. отд.	Пригожий	Исполнил	Носова
Гл. инж. отд.	Волынский	Проверил	Колдашева
Гл. технолог	Якобсон		
Гл. инж. пр-та	Пригорев		

13586 32

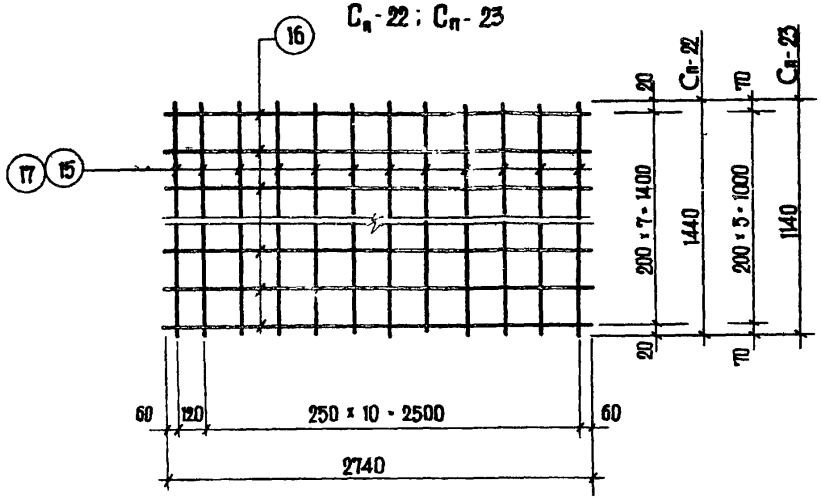

МАРКА ИЗДЕЛИЯ	N N ПОЗ	СЕЧЕНИЕ ММ	ДЛИНА ММ	КОЛ.	МАССА, КГ		
					ШТ	ВСЕХ	ИЗДЕЛИЯ
Сп-22	16	ф 8 А III	2740	8	1.08	8.64	10.32
	15	ф 4 В I	1440	12	0.14	1.68	
Сп-23	16	ф 8 А III	2740	6	1.08	6.48	7.80
	17	ф 4 В I	1140	12	0.11	1.32	

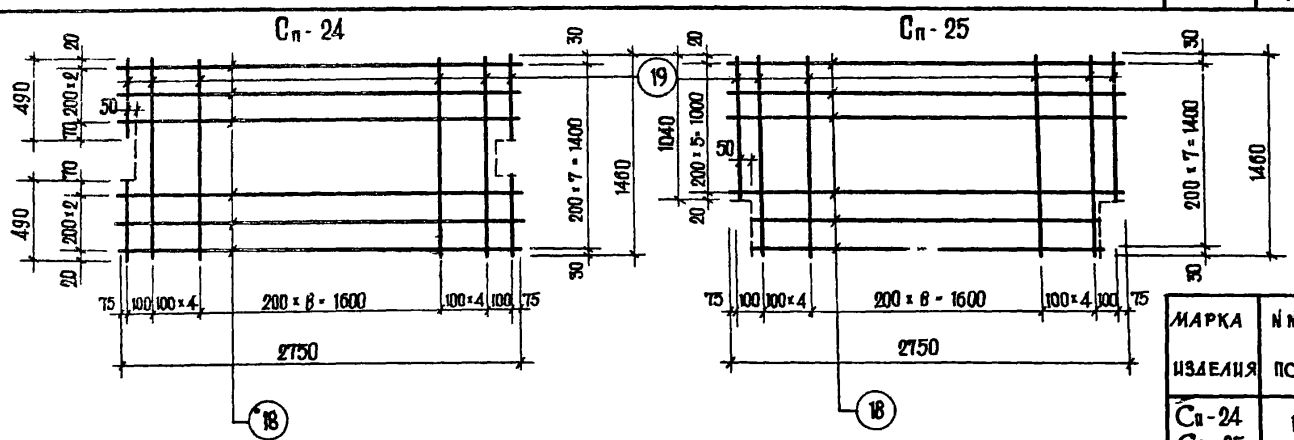

МАРКА ИЗДЕЛИЯ	N N ПОЗ	СЕЧЕНИЕ ММ	ДЛИНА ММ	КОЛ	МАССА, КГ		
					ШТ	ВСЕХ	ИЗДЕЛИЯ
Сп-24 Сп-25	18	ф 8 А III	2750	8	1.09	8.72	11.44
	19	ф 4 В I	1460	19	0.143	2.72	

ПРИМЕЧАНИЕ.

Сп-24 от Сп-25 отличается расположением вырезов арматуры для пропуска колонн

ТК 1975	Сетки Сп-22, Сп-23, Сп-24, Сп-25	СЕРИЯ ИИ-04-9	
		ВЫПУСК 1	ЛИСТ 28

ЦНИИЭП торгово-бытовых зданий и туристских комплексов г. Москва

НАЧ. ОТДЕЛА	ИЦХОКИ	РУК. ГР. ИНЖ.	НИКОНОРОВА
ГЛ. КОНСТРУКТ.	ПРИГОЖИН	ИСПОЛНИЛ	НОСОВА
ГЛ. ИНЖ. ОТД.	ВОЛЫНСКИЙ	ПРОВЕРИЛ	КОЛДАШЕВА
ГЛ. ТЕХНОЛОГ	ЯКОВСОН		
ГЛ. ИНЖ. ПР-ТА	ПРИГОРЕВ		

13586 33

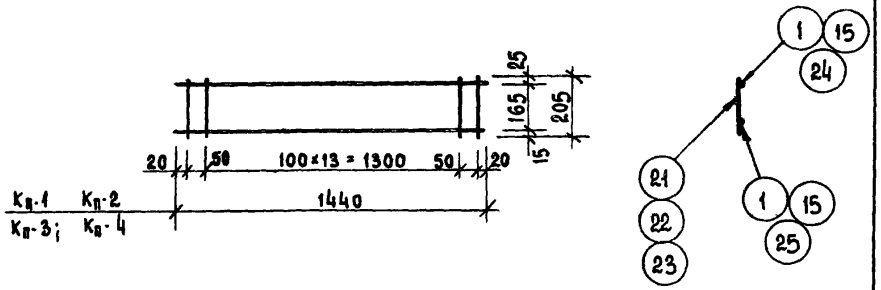

Марка каркаса	NN поз.	Сечение мм	Длина мм	Кол.	Масса, кг		
					поз.	всех	изделия
Кп-1	21	ф 3 ВI	205	16	0,011	0,18	0,34
	1	ф 3 ВI	1440	2	0,08	0,16	
Кп-2	22	ф 4 ВI	205	16	0,02	0,32	0,48
	1	ф 3 ВI	1440	2	0,08	0,16	
Кп-3	23	ф 5 ВI	205	16	0,032	0,51	0,80
	15	ф 4 ВI	1440	2	0,0145	0,29	
Кп 4	23	ф 5 ВI	205	16	0,032	0,51	1,30
	24	ф 5 ВI	1440	1	0,22	0,22	
	25	ф 8 АIII	1440	1	0,57	0 57	

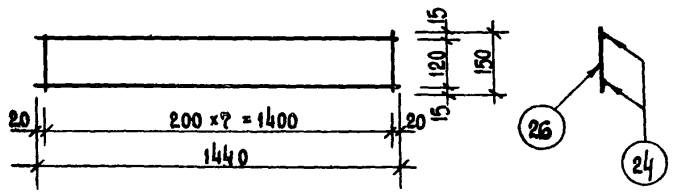

Марка каркаса	NN поз.	Сечение мм	Длина. мм	Кол.	Масса, кг		
					поз.	всех	изделия
Кп-5	26	ф 4 ВI	150	8	0,015	0,12	0,56
	24	ф 5 ВI	1440	2	0,22	0,44	

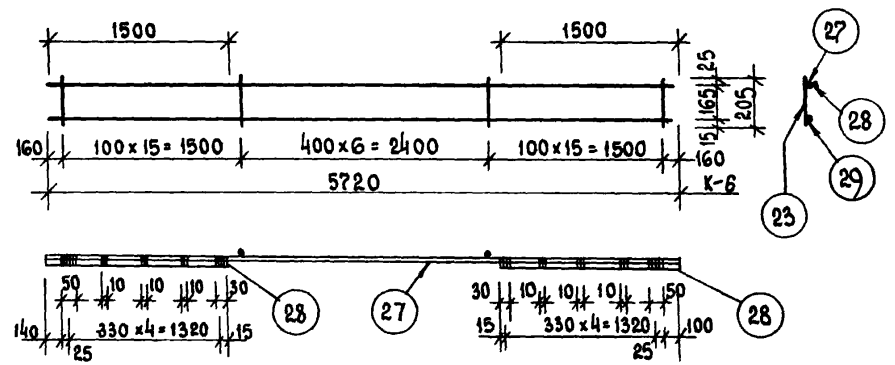

Примечание.

Стержни поз. 28 приварить согласно чертежу к стержню поз. 27 каркаса электродуговой сваркой $h_{шв.}$ = 6мм

Марка каркаса	NN поз.	Сечение мм	Длина мм	Кол.	Масса, кг		
					поз.	всех	изделия
Кп-6	27	ф 10 АIII	5720	1	3.53	3.53	7,43
	28	ф 10 АIII	1500	2	0,925	1.85	
	29	ф 5 ВI	5720	1	1,88	0.88	
	23	ф 5 ВI	205	37	0.03	1,17	

ТК 1975	Каркасы Кп-1, Кп-2, Кп-3, Кп-4, Кп-5, Кп-6.	Серия ИИ-04-9	
		Выпуск 1	Лист 29

ЦНИИЭП торгово-бытовых зданий и туристских комплексов г. Москва

Нач. ОСК		Исполнил	Сливина
Гл. инж. отд.		Проверил	Колдашева
Гл. кон. пр. отд.			
Гл. инж. пр. тл.			
Рук. группы			

Цыхоки. Болынский Пригожий Пригорев. Никонорова

13586 34

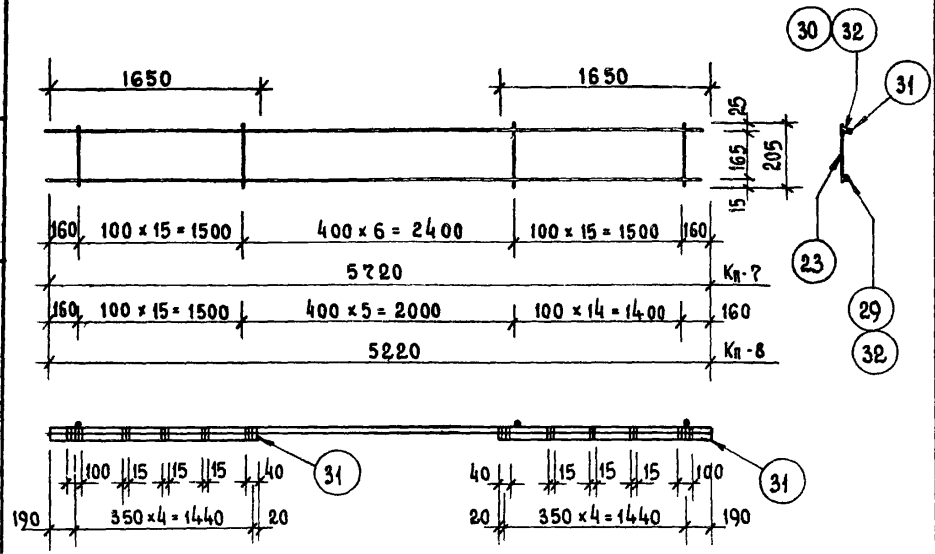

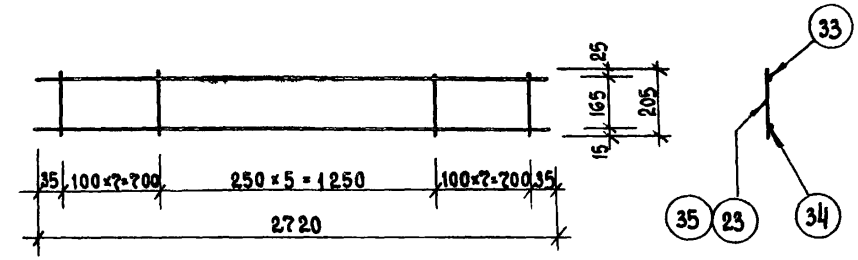

Марка каркаса	NN поз.	Сечение мм	Длина мм	Кол.	Масса, кг		
					поз.	всех	изделия
Кп-7	30	ф 14 А III	5720	1	6,91	6,91	12,95
	31	ф 14 А III	1650	2	1,99	3.99	
	29	ф 5 ВI	5720	1	0,88	0.88	
	23	ф 5 ВI	205	37	0,03	1,17	
Кп-8	32	ф 14 А III	5220	1	6,31	6.31	12,22
	31	ф 14 А III	1650	2	1,99	3.99	
	32	ф 5 ВI	5220	1	0,81	0.81	
	23	ф 5 ВI	205	35	0,03	1.11	

Марка каркаса	NN поз.	Сечение мм	Длина мм	Кол.	Масса, кг		
					поз.	всех	изделия
Кп-10	23	ф 5 ВI	205	20	0,03	0,60	2,09
	33	ф 5 ВI	2720	1	0,42	0,42	
	34	ф 8 А III	2720	1	1,07	1,07	
Кп-11	35	ф 12 А III	2720	1	2,41	2.41	3,43
	33	ф 5 ВI	2720	1	0,42	0,42	
	23	ф 5 ВI	205	20	0,03	0 60	

Примечание.

Стержни позиции 31 приварить согласно чертежу к стержням позиций 30; 32 каркаса электродуговой сваркой после сварки плоского каркаса $h_ш$=6 мм.

ТК 1974	Каркасы Кп-7, Кп-8, Кп-10, Кп-11.	Серия ИИ-04-9 Выпуск 1 Лист 30

Главный инженер проекта: Цихоку
Исполнил: Колынский
Проверил: Пригожий
Гл. конструктор отд.: Пригорев
Гл. инж. проекта: Никонорова
Нач. ОСК: Савина
Гл. инж. отд.: Колашева
Рук. группы:

ЦНИИЭП торгово-бытовых зданий и курортных комплексов г. Москва

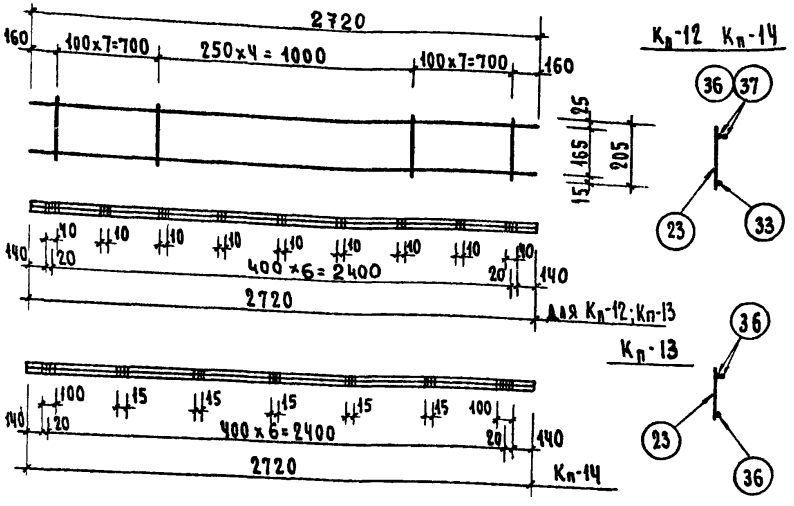

Марка изделия	NN поз.	Сечение мм	Длина мм	Кол.	Масса, кг		
					поз.	всех	издел.
Кп-12	36	ф10А III	2720	2	1,68	3,36	4,38
	33	ф5В I	2720	1	0,42	0,42	
	23	ф5В I	205	19	0,03	0,60	
Кп-13	36	ф10А III	2720	3	1,68	5,04	5,64
	23	ф5В I	205	19	0,03	0,60	
Кп-14	37	ф14А III	2720	2	3,28	6,56	7,59
	33	ф5В I	2720	1	0,42	0,42	
	23	ф5В I	205	19	0,03	0,60	

Примечание.

Стержни поз 36 приварить согласно чертежа к стержням поз 36 и 37 каркаса электродуговой сваркой после сварки плоского каркаса $h_ш = 6$ мм.

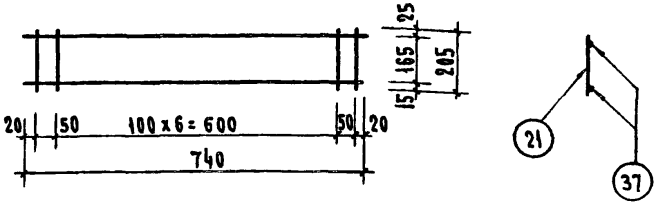

Марка изделия	NN поз.	Сечение мм	Длина мм	Кол.	Масса, кг		
					шт.	всех	изделия
Кп-9	37	ф3В I	740	2	0,04	0,08	0,18
	21	ф3В I	205	9	0,09	0,10	

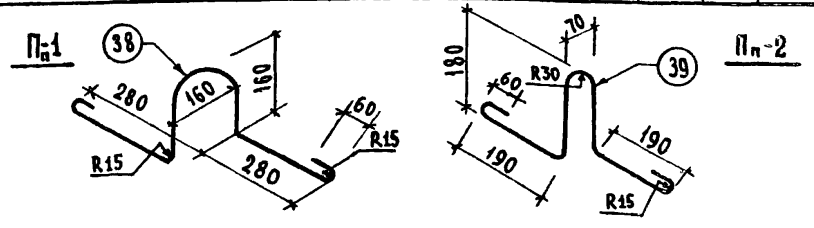

Марка изделия	NN поз.	Сечение мм	Длина мм	Кол.	Масса, кг		
					шт.	всех	изделия
Пп-1	38	ф12А I	1120	1	1,00	1,00	1,00
Пп-2	39	ф12А I	1000	1	0,89	0,89	0,89

ТК 1974	Каркасы Кп-12, Кп-13, Кп-14, Кп-9. Петли Пп-1, Пп-2	Серия ИИ-04-9	
		Выпуск 1	Лист 31

ЦНИИЭП торгово-бытовых зданий и туристских комплексов г. Москва

Нач. ОСК		Ицхоки	Слибина
Гл. инж. отд.		Волынский	Колдашева
Гл. констр. отд.		Пригожин	
Гл. инж. пр-та		Пригорев	
Рук. группы		Никонорова	

13586 36

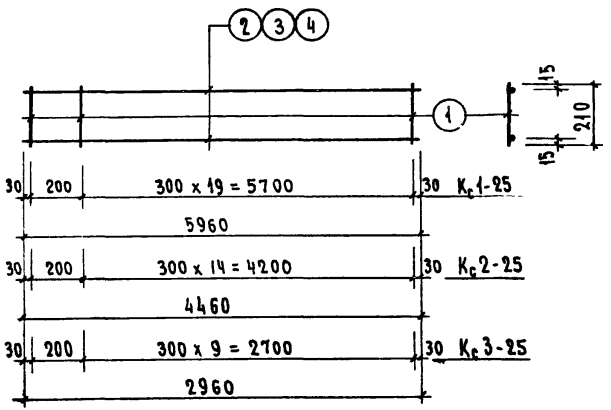

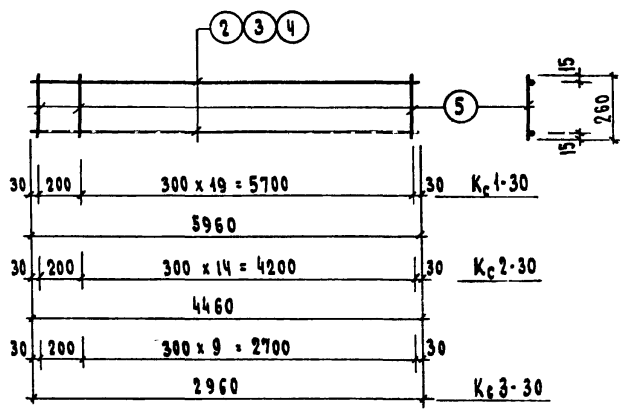

Марка изделия	NN поз.	Сечение мм	Длина мм	Кол.	Масса, кг		
					шт.	всех	издел.
Кс1-25	1	ф4В I	210	21	0,021	0,44	5,16
	2	ф8А III	5960	2	2,36	4,72	
Кс2-25	1	ф4В I	210	16	0,021	0,44	2,32
	3	ф6А III	4460	2	0,99	1,98	
Кс3-25	1	ф4В I	210	11	0,021	0,89	1,15
	4	ф5В I	2960	2	0,46	0,92	

Марка изделия	NN поз.	Сечение мм	Длина мм	Кол.	Масса, кг		
					шт.	всех	издел.
Кс1-30	5	ф4В I	260	21	0,026	0,55	5,27
	2	ф8А III	5960	2	2,36	4,72	
Кс2-30	5	ф4В I	260	16	0,026	0,42	2,40
	3	ф6А III	4460	2	0,99	1,98	
Кс3-30	5	ф4В I	260	11	0,026	0,29	1,21
	4	ф5В I	2960	2	0,46	0,92	

ТК 1974

Каркасы Кс1-25, Кс2-25, Кс3-35, Кс1-30, Кс2-30, Кс3-30

Серия ИИ-04-9

Выпуск 1 Лист 32

ГПИ Гражданпроект	Гл. инж. отдела	Инхохн
Гл. констр. отд.	Пригожий	
Гл. инж. отд.	Кольпинский	
Гл. технолог	Кобосов	
Гл. инж. пр-та	Пригорев	
Рук. гр. инж.	Колдашева	
Рук. гр. инж.	Никонорова	
Исполнил	Носова	
Проверил	Максимова	

ЦНИИЭП торгово-бытовых зданий и туристских комплексов г. Москва
НАЧ. ОТДЕЛА Индоки
ГЛ. КОНСТР. ОТД. Пригожий
ГЛ. ИНЖ. ОТД. Воликий
ГЛ. ТЕХНОЛОГ. Якобсон
ГЛ. ИНЖ. ПР. Пригорев
РУК. ГР. ИНЖ. Колдашева
РУК. ГР. ИНЖ. Никонорова
ИСПОЛНИЛ Носова
ПРОВЕРИЛ Максимова

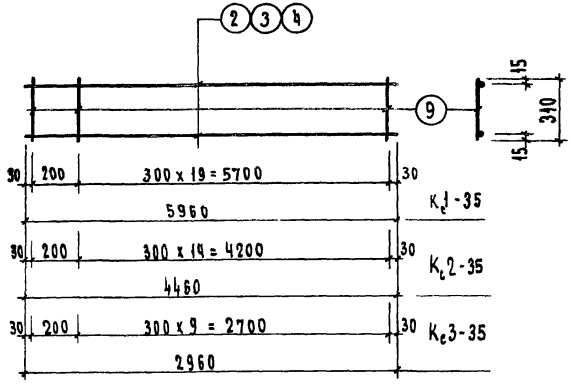

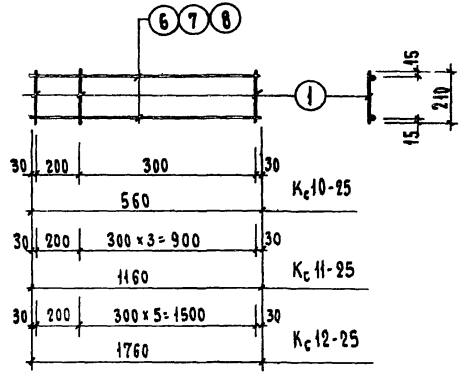

Марка изделия	№№ поз.	Сечение мм	Длина мм	Кол.	Масса, кг		
					шт.	всех	издел.
Кс1-35	9	ф4В I	310	21	0,031	0,65	5,37
	2	ф8А III	5960	2	2,36	4,72	
Кс2-35	9	ф4В I	310	16	0,031	0,50	2,48
	3	ф6А III	4460	2	0,99	1,98	
Кс3-35	9	ф4В I	310	11	0,031	0,34	1,26
	4	ф5В I	2960	2	0,46	0,92	

Марка изделия	№№ поз.	Сечение мм	Длина мм	Кол.	Масса, кг		
					шт.	всех	издел.
Кс10-25	1	ф4В I	210	3	0,021	0,06	0,24
	6	ф5В I	560	2	0,09	0,18	
Кс11-25	1	ф4В I	210	5	0,021	0,10	0,46
	7	ф5В I	1160	2	0,18	0,36	
Кс12-25	1	ф4В I	210	7	0,021	0,15	0,69
	8	ф5В I	1760	2	0,27	0,54	

ТК 1974

Каркасы Кс1-35, Кс2-35, Кс3-35, Кс10-25, Кс11-25, Кс12-25

Серия ИИ-04-9
Выпуск 1
Лист 33

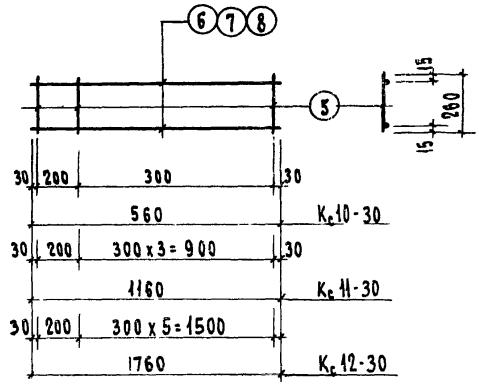

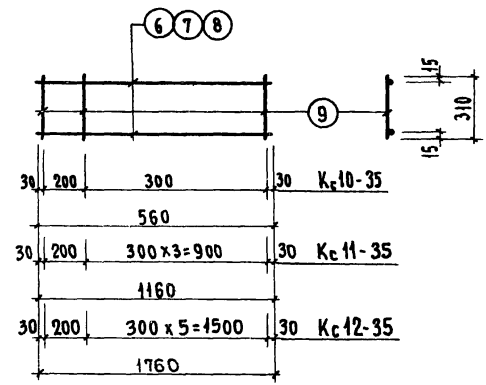

МАРКА ИЗДЕЛИЯ	NN ПОЗ.	СЕЧЕНИЕ ММ	ДЛИНА ММ	КОЛ.	МАССА, КГ		
					ШТ.	ВСЕХ	ИЗДЕЛ.
Кс10-30	5	ф4в I	260	3	0,026	0,08	0,26
	6	ф5в I	560	2	0,09	0,18	
Кс11-30	5	ф5в I	260	5	0,026	0,13	0,49
	7	ф4в I	1160	2	0,18	0,36	
Кс12-30	5	ф4в I	260	7	0,026	0,18	0,72
	8	ф5в I	1760	2	0,27	0,54	

МАРКА ИЗДЕЛИЯ	NN ПОЗ.	СЕЧЕНИЕ ММ	ДЛИНА ММ	КОЛ.	МАССА, КГ		
					ШТ.	ВСЕХ	ИЗДЕЛ.
Кс10-35	9	ф4в I	310	3	0,031	0,09	0,27
	6	ф5в I	560	2	0,09	0,18	
Кс11-35	9	ф4в I	310	5	0,031	0,15	0,51
	7	ф5в I	1160	2	0,18	0,36	
Кс12-35	9	ф4в I	310	7	0,031	0,22	0,77
	8	ф5в I	1760	2	0,27	0,54	

ТК 1974	Каркасы Кс10-30, Кс11-30, Кс12-30, Кс10-35, Кс11-35, Кс12-35	СЕРИЯ ИИ-04-9	
		ВЫПУСК 1	ЛИСТ 34

ЦЕНТРЕПРОЕКТ

ТОРГОВО-БЫТОВЫХ ЗДАНИЙ И ТУРИСТСКИХ КОМПЛЕКСОВ Г. МОСКВА	НАЧ. ОТДЕЛА	ИЦХОКИ	РУК. ГР. ИНЖ.	КОЛДАШЕВА
	ГЛ. КОНСТР. ОТД.	ПРИГОЖИН	РУК. ГР. ИНЖ.	НИКОНОРОВА
	ГЛ. ИНЖ. ОТД.	ВОЛЫНСКИЙ	ИСПОЛНИЛ	НОСОВА
	ГЛ. ТЕХНОЛОГ	ЯКОБСОН	ПРОВЕРИЛ	МАКСИМОВА
	ГЛ. ИНЖ. ПР-ТА	ПРИГОРЕВ		

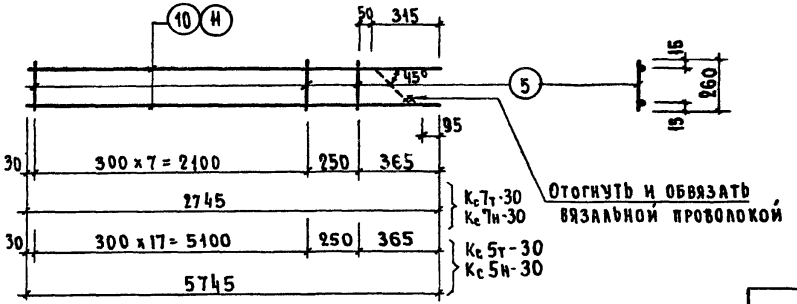

Марка изделия	NN поз.	Сечение мм	Длина мм	Кол.	Масса, кг.		
					шт.	всего	изделия
Кс 7т-30	10	ф 5 В I	2745	2	0,43	0,86	1,09
Кс 7н-30	5	ф 4 В I	260	9	0,026	0,23	
Кс 5т-30	11	ф 8 А III	5745	2	2,26	4,52	4,97
Кс 5н-30	5	ф 4 В I	260	19	0,026	0,45	

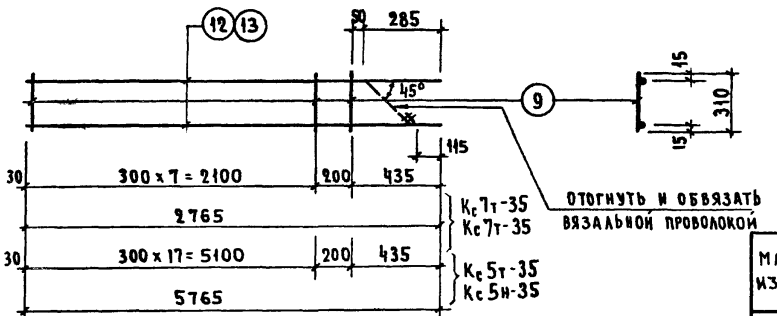

Марка изделия	NN поз.	Сечение мм.	Длина мм	Кол.	Масса, кг.		
					шт.	всего	изделия
Кс 7т-35	12	ф 5 В I	2765	2	0,43	0,86	1,13
Кс 7н-35	9	ф 4 В I	310	9	0,03	0,27	
Кс 5т-35	13	ф 8 А III	5765	2	2,28	4,56	5,13
Кс 5н-35	9	ф 4 В I	310	19	0,03	0,57	

ТК 1974	Каркасы Кс 7т-30, Кс 7н-30, Кс 5т-30, Кс 5н-30, Кс 7т-35, Кс 7н-35, Кс 5т-35, Кс 5н-35	Серия ИИ-04-9	
		Выпуск 1	Лист 35

ЦНИИЭП торгово-бытовых зданий и туристских комплексов г. Москва	Нач. отдела	Ицхоки	
	Гл. констр. ота	Пригожин	
	Гл. инж. ота	Волынский	
	Гл. технолог	Якобсон	
	Гл. инж. пр-та	Григорьев	
	Рук. гр. инж.	Колбашева	
	Рук. гр. инж.	Николорова	
	Исполнил	Носова	
	Проверил	Максимова	

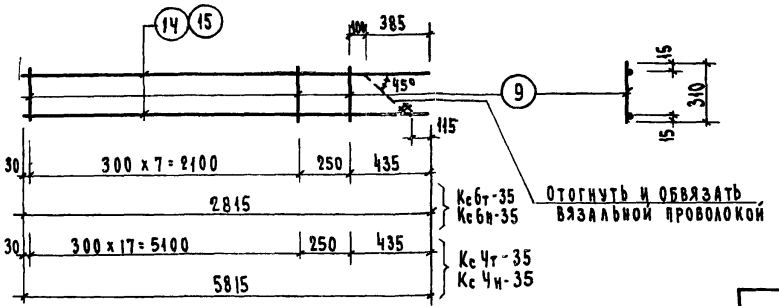

Марка изделия	№№ поз.	Сечение мм	Длина мм	Кол.	Масса, кг.		
					шт.	всего	изделия
Кс6т-35	14	ф5 В I	2815	2	0,44	0,88	1,15
Кс6н-35	9	ф4 В I	310	9	0,03	0,27	
Кс Чт-35	15	ф8 А III	5815	2	2,30	4,60	5,17
Кс Чн-35	9	ф4 В I	310	19	0,03	0,57	

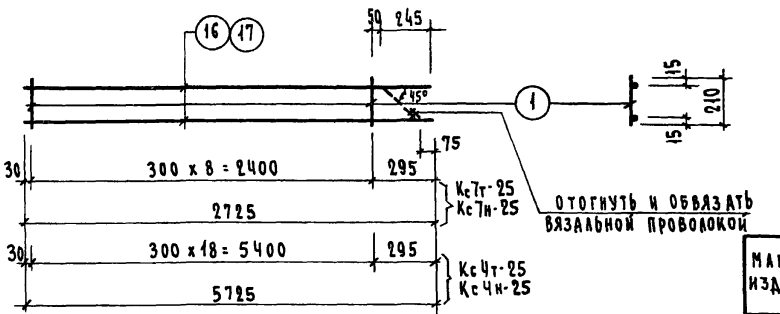

Марка изделия	№№ поз.	Сечение мм	Длина мм	Кол.	Масса, кг.		
					шт.	всего	изделия
Кс7т-25	16	ф5 В I	2725	2	0,42	0,84	1,03
Кс7н-25	1	ф4 В I	210	9	0,021	0,19	
Кс5т-25	17	ф8 А III	5725	2	2,26	4,52	4,92
Кс5н-25	1	ф4 В I	210	13	0,021	0,40	

ТК 1974	Каркасы Кс6т-35, Кс6н-35, Кс Чт-35, Кс Чн-35, Кс7т-25, Кс7н-25, Кс5т-25 Кс5н-25	Серия ИИ-04-9		
		Выпуск 1	Лист 36	

ЦНИИЭП торгово-бытовых зданий и туристских комплексов г. Москва	Нач. отдела	Ицхоки	
	Гл. констр. отд.	Пригожин	
	Гл. инж. отд.	Вольпинский	
	Гл. технолог	Якобсон	
	Гл. инж. пр-та	Григорьев	
	Рук. гр. инж.	Колдашева	
	Рук. гр. инж.	Никонорова	
	Исполнил	Носова	
	Проверил	Максимова	

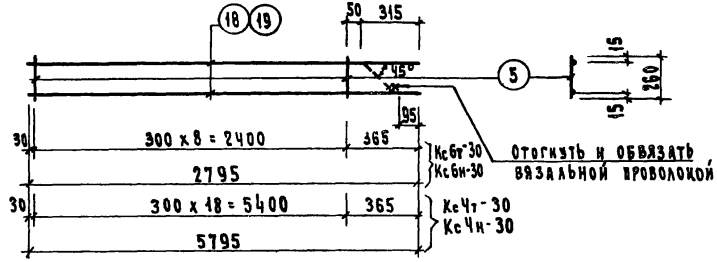

Марка изделия	№№ поз.	Сечение мм	Длина мм	Кол.	Масса, кг		
					шт.	Всего	Изделия
Кс6т-30	18	ф5 В I	2795	2	0,43	0,86	1,09
Кс6н-30	5	ф4 В I	260	9	0,026	0,23	
Кс4т-30	19	ф8 А III	5795	2	2,30	4,60	5,05
Кс4н-30	5	ф4 В I	260	19	0,026	0,45	

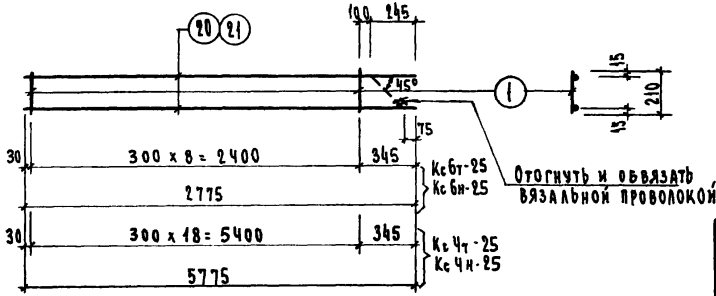

Марка изделия	№№ поз.	Сечение мм	Длина мм	Кол.	Масса, кг		
					шт.	Всего	Изделия
Кс6т-25	20	ф5 В I	2775	2	0,43	0,86	1,05
Кс6н-25	1	ф4 В I	210	9	0,021	0,19	
Кс4т-25	21	ф8 А III	5775	2	2,28	4,56	4,96
Кс4н-25	1	ф4 В I	210	19	0,021	0,40	

ТК 1974	Каркасы Кс6т-30, Кс6н-30, Кс4т-30, Кс4н-30, Кс6т-25, Кс6н-25, Кс4т-25, Кс4н-25	Серия ИИ-04-9	
		Выпуск 1	Лист 37

ЦНИИЭП торгово-бытовых зданий и туристских комплексов г. Москва

Нач. отдела	Т. Конст. отд.	Колдаиева
Гл. констр. отд.	Гл. инж. отд.	Никонорова
Гл. инж. отд.	Гл. технолог	Носова
Гл. инж. пр-та		Максимова
Рук. гр. инж.	Рук. гр. инж.	
Исполнил	Проверил	
Н. Калюкин	А. Рыгожий	
Ю. Выбинский	Э. Кобсон	Н. Григорьев

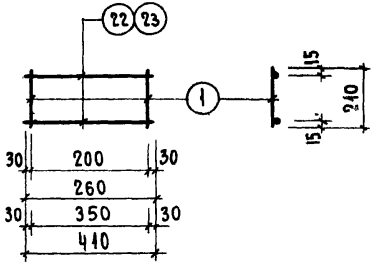

Марка изделия	NN поз.	Сечение мм	Длина мм	Кол.	Масса, кг		
					поз.	всех	издел.
Кс 8-25	22	ф5 В I	260	2	0,04	0,08	0,12
	1	ф4 В I	210	2	0,021	0,04	
Кс 9-25	23	ф5 В I	410	2	0,064	0,13	0,17
	1	ф4 В I	210	2	0,021	0,04	

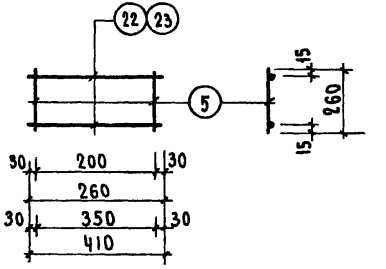

Марка изделия	NN поз.	Сечение мм	Длина мм	Кол.	Масса, кг		
					поз.	всех	издел.
Кс 8-30	22	ф5 В I	260	2	0,04	0,08	0,13
	5	ф4 В I	260	2	0,026	0,05	
Кс 9-30	23	ф5 В I	410	2	0,064	0,13	0,18
	5	ф4 В I	260	2	0,026	0,05	

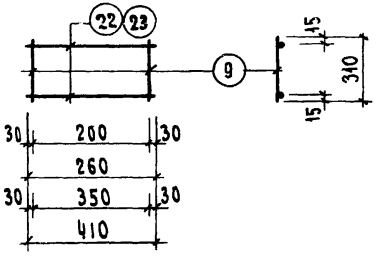

Марка изделия	NN поз.	Сечение мм	Длина мм	Кол.	Масса, кг.		
					поз.	всех	издел.
Кс 8-35	22	ф5 В I	260	2	0,04	0,08	0,14
	9	ф4 В I	310	2	0,031	0,06	
Кс 9-35	23	ф5 В I	410	2	0,064	0,13	0,19
	9	ф4 В I	310	2	0,031	0,06	

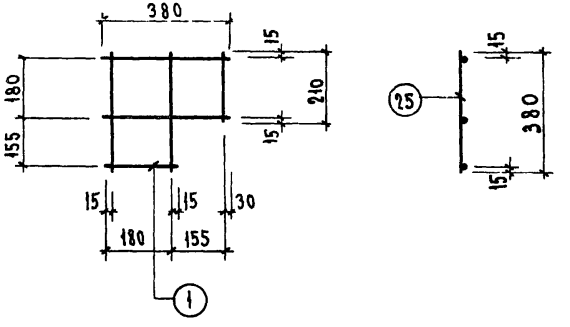

Марка изделия	NN поз	Сечение мм	Длина мм	Кол.	Масса, кг.		
					поз.	всех	издел.
Кс 13-25	25	ф5 В I	380	2	0,06	0,12	0,18
	1	ф5 В I	210	2	0,03	0,06	

ТК 1974	Каркасы Кс 8-25, Кс 9-25, Кс 8-35, Кс 9-35, Кс 8-30, Кс 9-30, Кс 13-25	Серия ИИ-04-9	
		Выпуск 1	Лист 38

Нач. отдела	Гл. констр. ОТА	Колдаева	
	Гл. инж. ОТА	Никонорова	
	Гл. технолог	Носова	
	Гл. инж. пр-ва	Максимова	
Рук. гр. инж.			
Рук. гр. инж.			
Исполнил			
Проверил			
Ицхоки	Приложил	Волынский	Я. Кобсон
			Пригорев

Торговых бытовых зданий и туристских комплексов с. Москва

ЦНИИЭП

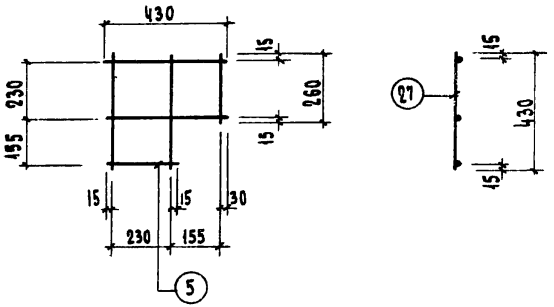

МАРКА ИЗДЕЛИЯ	NN ПОЗ.	СЕЧЕНИЕ ММ	ДЛИНА ММ	КОЛ.	МАССА, КГ		
					ПОЗ.	ВСЕХ	ИЗДЕЛ.
Кс13-30	27	ф5В I	430	4	0,07	0,28	0,36
	5	ф5В I	260	2	0,04	0,08	

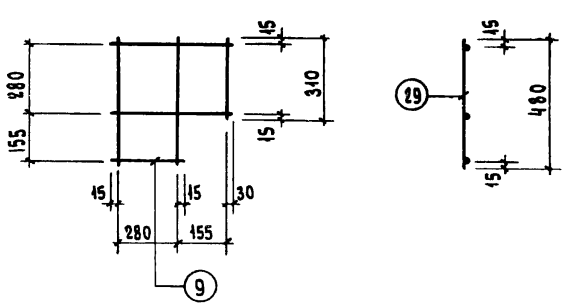

МАРКА ИЗДЕЛИЯ	NN ПОЗ.	СЕЧЕНИЕ ММ	ДЛИНА ММ	КОЛ.	МАССА, КГ		
					ПОЗ.	ВСЕХ	ИЗДЕЛ.
Кс13-35	29	ф5В I	480	4	0,075	0,30	0,40
	9	ф5В I	310	2	0,05	0,10	

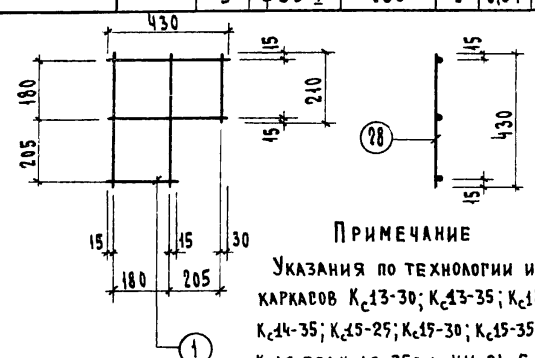

Примечание

Указания по технологии изготовления каркасов K_c13-30; K_c13-35; K_c14-25; K_c14-30, K_c14-35; K_c15-25; K_c15-30; K_c15-35; K_c16-25; K_c16-30; K_c16-35см. ИИ-04-5 вып. 10

МАРКА ИЗДЕЛИЯ	NN ПОЗ.	СЕЧЕНИЕ ММ	ДЛИНА ММ	КОЛ.	МАССА, КГ.		
					ШТ.	ВСЕХ	ИЗДЕЛИЯ
Кс14-25	28	ф5В I	430	4	0,07	0,28	0,34
	1	ф5В I	210	2	0,03	0,06	

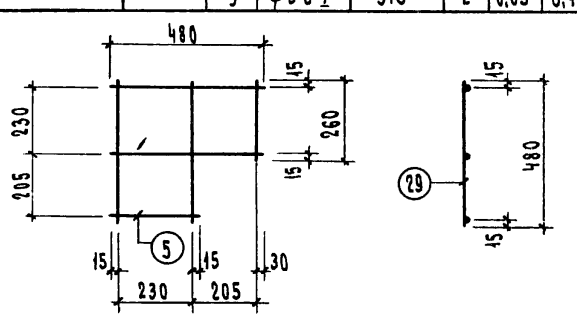

МАРКА ИЗДЕЛИЯ	NN ПОЗ.	СЕЧЕНИЕ ММ	ДЛИНА ММ	КОЛ.	МАССА, КГ		
					ПОЗ.	ВСЕХ	ИЗДЕЛ.
Кс14-30	29	ф5В I	480	4	0,075	0,30	0,38
	5	ф5В I	260	2	0,04	0,08	

ТК 1974	Каркасы Кс13-30, Кс13-35, Кс14-25, Кс14-30	Серия ИИ-04-9	
		Выпуск 1	Лист 39

ЦНИИЭП торгово-бытовых зданий и туристских комплексов г. Москва

Нач. отдела	Ицхоки	Рук. гр. инж.	Колдашева
Гл. констр. отд.	Пригожин	Рук. гр. инж.	Никонорова
Гл. инж. отд.	Волынский	Исполнил	Носова
Гл. технолог	Якобсон	Проверил	Максимова
Гл. инж. пр-та	Приторев		

13586 44

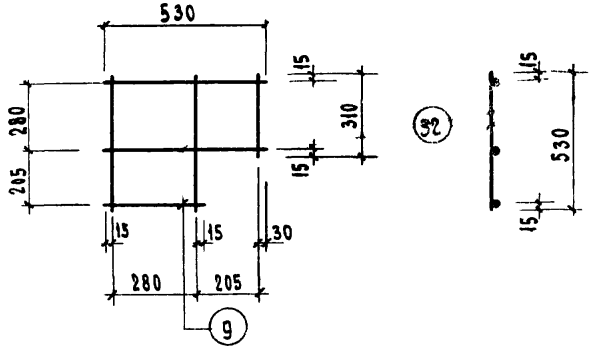

Марка изделия	NN поз.	Сечение мм	Длина мм	Кол.	Масса, кг.		
					поз.	всех	издел.
Кс14-35	32	ф5в I	530	4	0,08	0,32	0,42
	9	ф5в I	310	2	0,05	0,10	

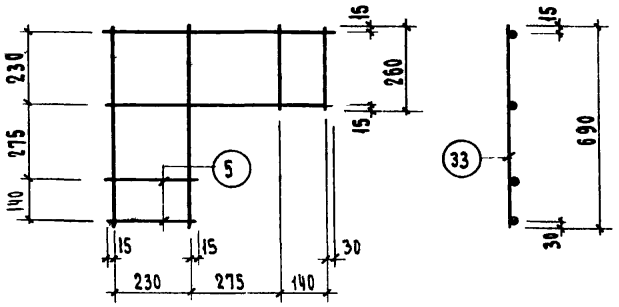

Марка изделия	NN поз.	Сечение мм	Длина мм	Кол.	Масса, кг		
					поз.	всех	издел.
Кс15-30	33	ф5в I	690	4	0,11	0,44	0,60
	5	ф5в I	260	4	0,04	0,16	

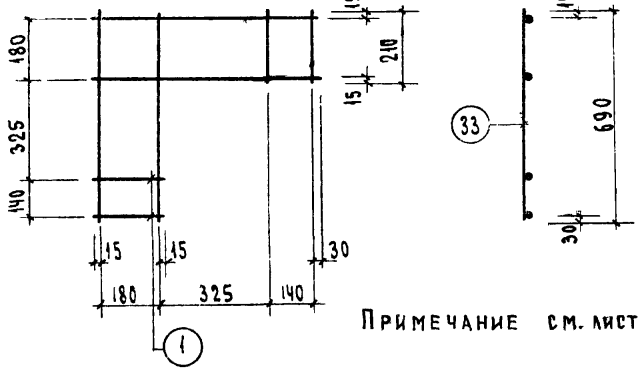

Примечание см. лист 39

Марка изделия	NN поз.	Сечение мм	Длина мм	Кол.	Масса, кг.		
					шт.	всех	изделия
Кс15-25	33	ф5в I	690	4	0,11	0,44	0,56
	1	ф5в I	210	4	0,03	0,12	

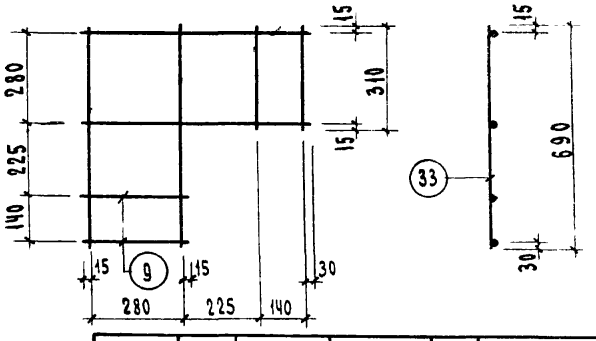

Марка изделия	NN поз.	Сечение мм	Длина мм	Кол.	Масса, кг.		
					поз.	всех	издел.
Кс15-35	33	ф5в I	640	4	0,10	0,40	0,60
	9	ф5в I	310	4	0,05	0,20	

ТК 1974	Каркасы Кс14-35, Кс15-30, Кс15-25, Кс15-35	Серия ИИ-04-9	
		Выпуск 1	Лист 40

ЦЕЛИНТ

Торгово-бытовых зданий и туристских комплексов г. Москва

Нач. отдела	Ицхоки	Рук. гр. инж.	Колдашева
Гл. констр. отд.	Пригожин	Рук. гр. инж.	Никонорова
Гл. инж. отд.	Волынский	Исполнил	Носова
Гл. технолог	Якобсон	Проверил	Максимова
Гл. инж. пр-та	Пригорев		

13586 45

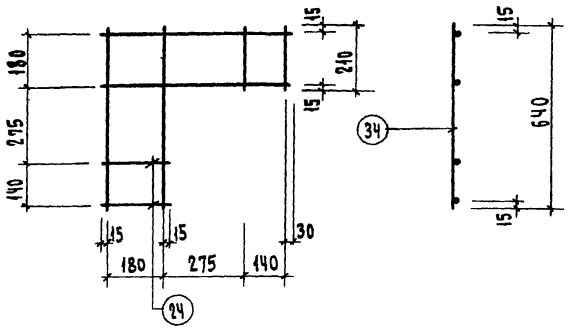

Марка изделия	№№ поз.	Сечение мм	Длина мм	Кол.	Масса, кг		
					поз.	всех	издел.
Кс16-25	34	ф5В I	640	4	0,10	0,40	0,52
	24	ф5В I	210	4	0,03	0,12	

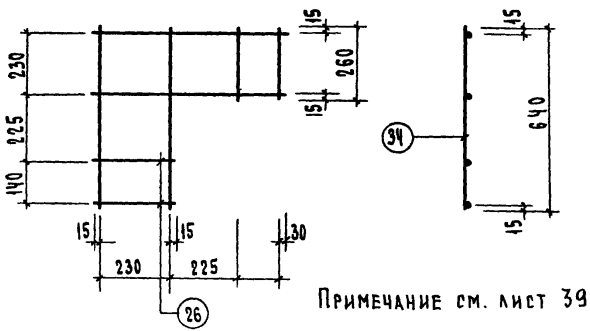

Примечание см. лист 39.

Марка изделия	№№ поз.	Сечение мм	Длина мм	Кол.	Масса, кг		
					поз.	всех	издел.
Кс16-30	34	ф5В I	640	4	0,10	0,40	0,56
	26	ф5В I	260	4	0,04	0,16	

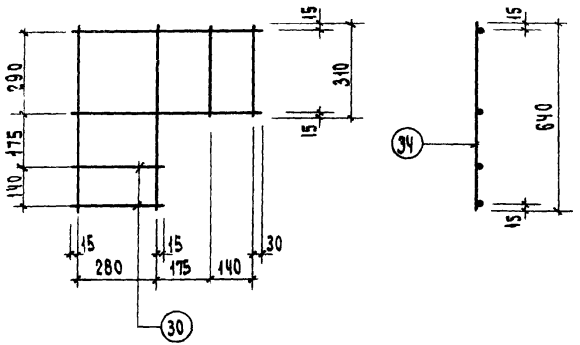

Марка изделия	№№ поз.	Сечение мм	Длина мм	Кол.	Масса, кг.		
					шт.	всех	изделия
Кс16-35	34	ф5В I	640	4	0.10	0,40	0.60
	30	ф5В I	310	4	0.05	0,20	

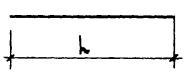

Марка изделия	№№ поз.	Сечение мм	Длина мм	Кол.	Масса, кг		
					поз.	всех	издел.
Ос-1	6	ф5В I	560	1	0,09	0,09	0,09
Ос-2	35	ф5В I	860	1	0,13	0,13	0,13
Ос-3	7	ф5В I	1160	1	0,18	0,18	0,18
Ос-4	36	ф5В I	1460	1	0,23	0,23	0,23
Ос-5	8	ф5В I	1760	1	0,27	0,27	0,27
Ос-6	37	ф5В I	2060	1	0,32	0,32	0,32
Ос-7	38	ф5В I	2650	1	0,41	0,41	0,41
Ос-8	4	ф8А III	5960	1	2,36	2,36	2,36

ТК 1974	Каркасы Кс16-25, Кс16-30, Кс16-35. Отдельные стержни Ос-1 ÷ Ос-8	Серия ИИ-04-9	
		Выпуск 1	Лист 41

Торгово-бытовых зданий и туристских комплексов г. Москва	ЦНИИЭП	Нач. отдела	Ицхоки
		Гл. констр. ота	Пригожин
		Гл. инж. ота	Волынский
		Гл. технолог	Якобсон
		Гл. инж. пр-та	Приторев
		Рук. гр. инж.	Колдашева
		Рук. гр. инж.	Никонорова
		Исполнил	Носова
		Проверил	Максимова

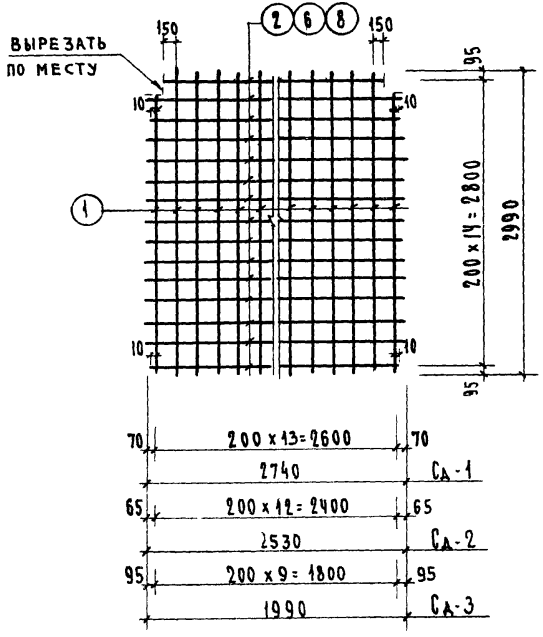

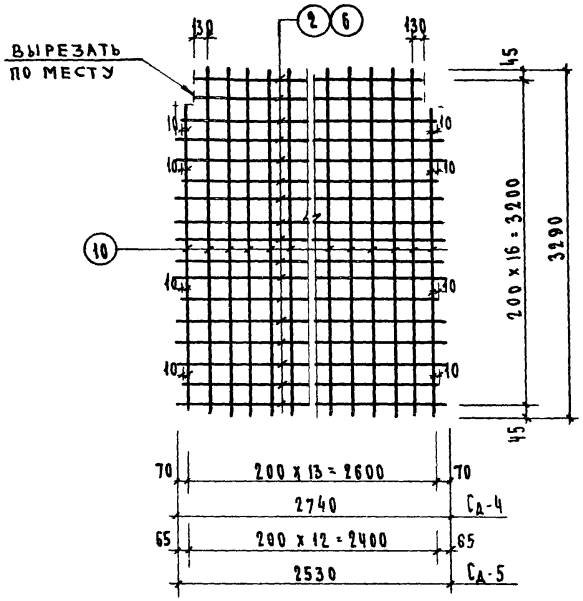

Марка изделия	NN поз	Сечение мм	Длина мм	Кол.	Масса, кг		
					шт.	всех	изделия
Сд-1	1	ф6А III	2990	14	0,66	9,24	18,39
	2	ф6А I	2740	15	0,61	9,15	
Сд-2	1	ф6А III	2990	13	0,66	8,58	17,00
	6	ф6А I	2530	15	0,56	8,42	
Сд-3	1	ф6А III	2990	10	0,66	6,60	13,18
	8	ф6А I	1990	15	0,438	6,58	

Марка изделия	NN поз	Сечение мм	Длина мм	Кол.	Масса, кг		
					шт.	всех	изделия
Сд-4	2	ф6А I	2740	17	0,61	10,40	20,76
	10	ф6А III	3290	14	0,74	10,36	
Сд-5	6	ф6А I	2530	17	0,56	9,52	19,14
	10	ф6А III	3290	13	0,74	9,62	

ТК 1974	Сетки Сд-1 ÷ Сд-5	Серия ИИ-04-9	
		Выпуск 1	Лист 42

Гпрогр. Бытовых зданий и туристских комплексов г. Москва

Нач. отдела		Ицуски	Рук. гр. инж.		Колдашева
Гл. констр. отд.		Пригожин	Рук. гр. инж.		Никонорова
Гл. инж. отд.		Волынский	Исполнил		Носова
Гл. технолог		Якобсон	Проверил		Максимова
Гл. инж. пр-та		Пригорев			

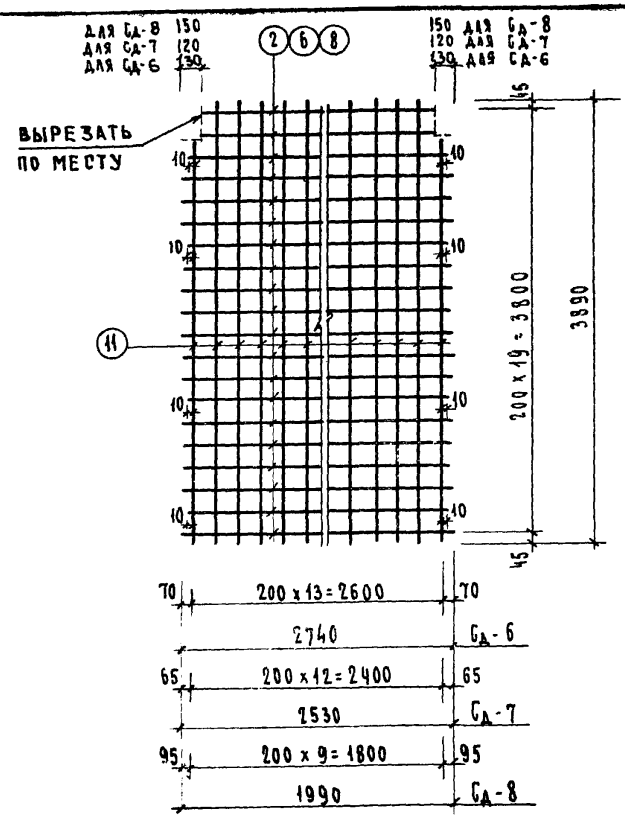

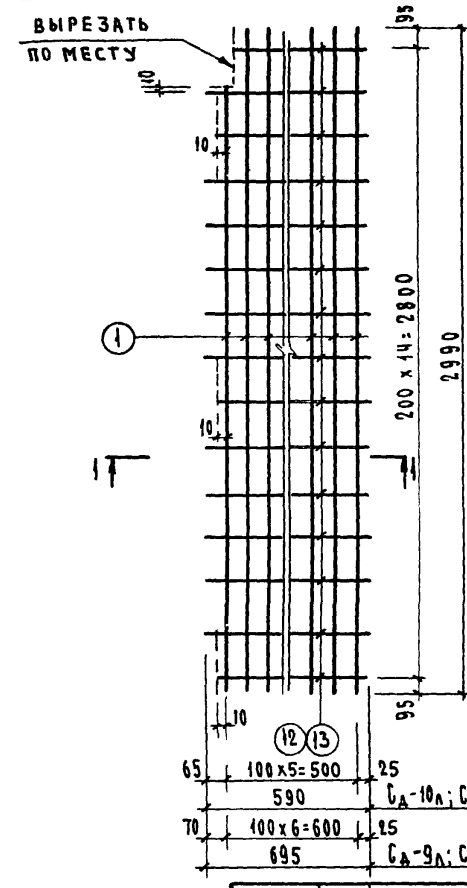

1-1 для СД-9п, СД-10п

1-1 для СД-9л, СД-10л

Марка изделия	№№ поз.	Сечение мм	Длина мм	Кол.	Масса, кг.		
					шт.	всех	изделия
СД-6	2	ф6 А I	2740	20	0,61	12,20	24,38
	11	ф6 А III	3890	14	0,87	12,18	
СД-7	6	ф6 А I	2530	20	0,56	11,20	22,51
	11	ф6 А III	3890	13	0,87	11,31	
СД-8	8	ф6 А I	1990	20	0,44	8,80	17,50
	11	ф6 А III	3890	10	0,87	8,70	

Марка изделия	№№ поз.	Сечение мм	Длина мм	Кол.	Масса, кг.		
					шт.	всех	изделия
СД-10л СД-10п	1	ф6 А III	2990	6	0,66	3,96	5,91
	13	ф6 А I	590	15	0,13	1,95	
СД-9л СД-9п	1	ф6 А III	2990	7	0,66	4,62	6,87
	12	ф6 А I	695	15	0,15	2,25	

ТК 1974	Сетки СД-6, СД-7, СД-8, СД-9л, СД-9п, СД-10л, СД-10п	Серия ИИ-04-9	
		Выпуск 1	Лист 43

ЦНИИЭП торгово-бытовых зданий и туристских комплексов г. Москва

Нач. отдела	Н. Цхоки
Гл. констр. ота	Пригожий
Гл. инж. ота	Бельинский
Гл. технолог	Якобсон
Гл. инж. пр-та	Григорьев
Рук. гр. инж.	Колдашева
Рук. гр. инж.	Никонорова
Исполнил	Носова
Проверил	Максимова

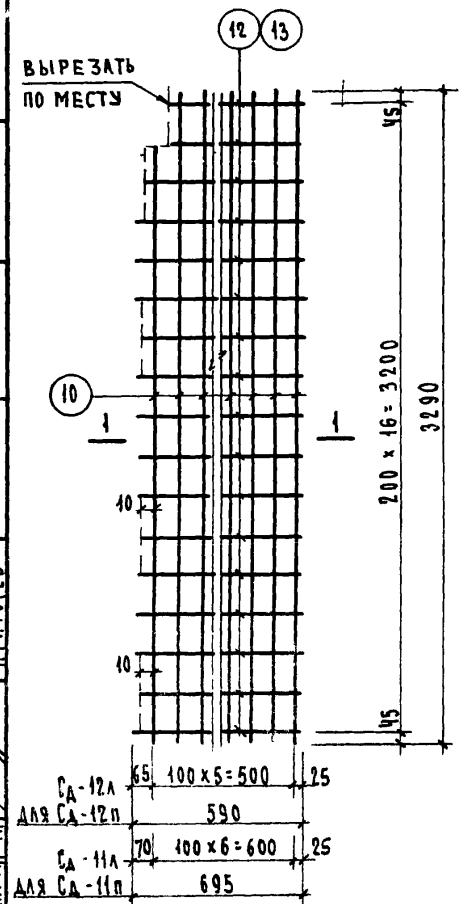

1-1 для $С_д$-11л; $С_д$-12л

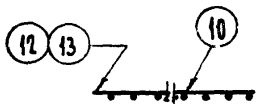

1-1 для $С_д$-11п; $С_д$-12п



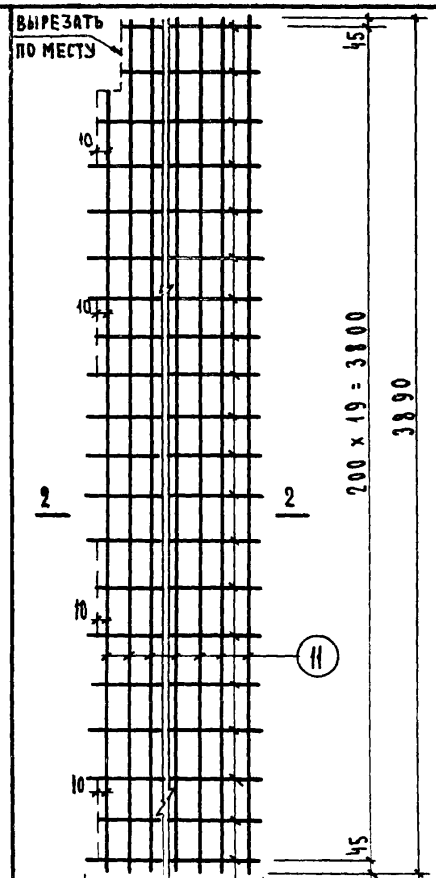

2-2 для $С_д$-13л; $С_д$-14л

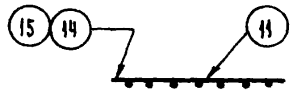

2-2 для $С_д$-13п; $С_д$-14п

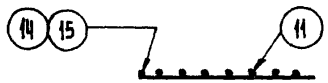

Марка изделия	NN поз.	Сечение мм	Длина мм	Кол.	Масса, кг		
					1 шт.	Всего	изделия
$С_д$-11л	10	ф6 А III	3290	7	0,73	5,10	7,65
$С_д$-11п	12	ф6 А I	695	17	0,15	2,55	
$С_д$-12л	10	ф6 А III	3290	6	0,73	4,38	6,59
$С_д$-12п	13	ф6 А I	590	17	0,13	2,21	

Марка изделия	NN поз.	Сечение мм	Длина мм	Кол.	Масса, кг		
					1 шт.	Всего	изделия
$С_д$-13л	11	ф6 А III	3890	7	0,86	6,02	9,42
$С_д$-13п	14	ф6 А I	745	20	0,17	3,40	
$С_д$-14л	11	ф6 А III	3890	6	0,86	5,16	7,96
$С_д$-14п	15	ф6 А I	640	20	0,14	2,80	

ТК 1974

Сетки $С_д$-11л; $С_д$-11п; $С_д$-12л; $С_д$-12п; $С_д$-13л; $С_д$-13п; $С_д$-14л; $С_д$-14п

Серия ИИ-04-9

Выпуск 1 | Лист 44

ЦНИИЭП торгово-бытовых зданий и туристских комплексов г. Москва

НАЧ. ОТДЕЛА Никанорова
ГА. КОНСТРУКТ. Колдашев
ГА. ИНЖ. ОТД. Морева
ИСПОЛНИТЕЛЬ Волынский
РУК. ГР. ИНЖ. Пригожий
РУК. ГР. ИНЖ. Индоки
Я. Кобсон
СА. ТЕХНОЛОГ
ГА. ИНЖ. ПР. ТА Приторев

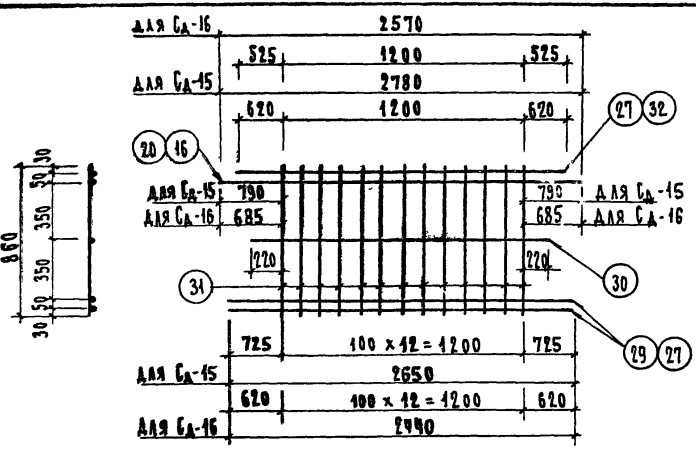

Марка изделия	NN поз.	Сечение мм	Длина мм	Кол.	Масса, кг. 1 шт.	Всех	Изделия
Сд-15	16	ф25А III	2780	1	10,63	10,63	48,42
	27	ф25А III	2440	1	9,47	9,47	
	29	ф25А III	2650	2	10,21	20,42	
	30	ф10А III	1640	1	1,01	1,01	
	31	ф10А III	860	13	0,53	6,89	
Сд-16	20	ф25А III	2570	1	9,83	9,83	45,34
	27	ф25А III	2440	2	9,47	18,94	
	30	ф10А III	1640	1	1,01	1,01	
	31	ф10А III	860	13	0,53	6,89	
	32	ф25А III	2250	1	8,67	8,67	

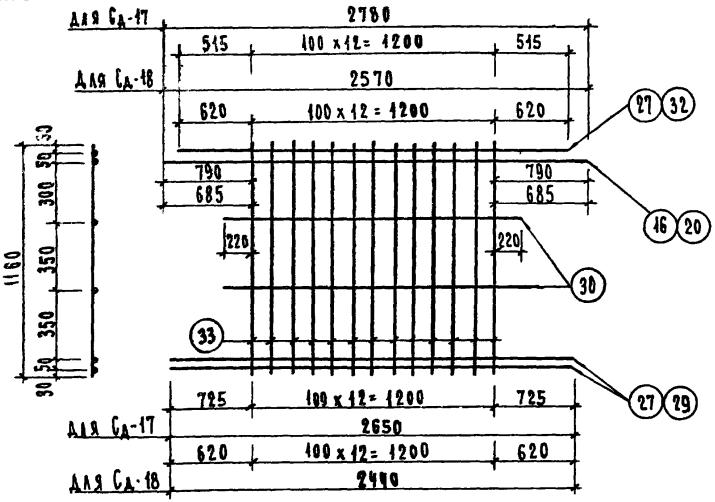

Марка изделия	NN поз.	Сечение мм	Длина мм	Кол.	Масса, кг. 1 шт.	Всех	Изделия
Сд-17	16	ф25А III	2780	1	10,62	10,62	51,91
	27	ф25А III	2440	1	9,47	9,47	
	29	ф25А III	2650	2	10,22	20,44	
	30	ф10А III	1640	2	1,01	2,02	
	33	ф10А III	1160	13	0,72	9,36	
Сд-18	20	ф25А III	2570	1	9,83	9,83	48,82
	27	ф25А III	2440	2	9,47	18,94	
	30	ф10А III	1640	2	1,01	2,02	
	32	ф25А III	2230	1	8,67	8,67	
	33	ф10А III	1160	13	0,72	9,36	

ТК 1974	Сетки Сд-15; Сд-16; Сд-17; Сд-18	Серия ИИ-04-9 Выпуск 1	Лист 45

Торгово-бытовых зданий и туристских комплексов г. Москва

Нач. отдела: Гл. конструктор; Гл. инж. отд.; Гл. технолог; Гл. инж. пр-та

Никоки, Пригожий, Волынский, Якобсон, Пригорев

Рук. гр. инж.; Рук. гр. инж.; Исполнитель

Никанорова, Колдашева, Морева

13586 50

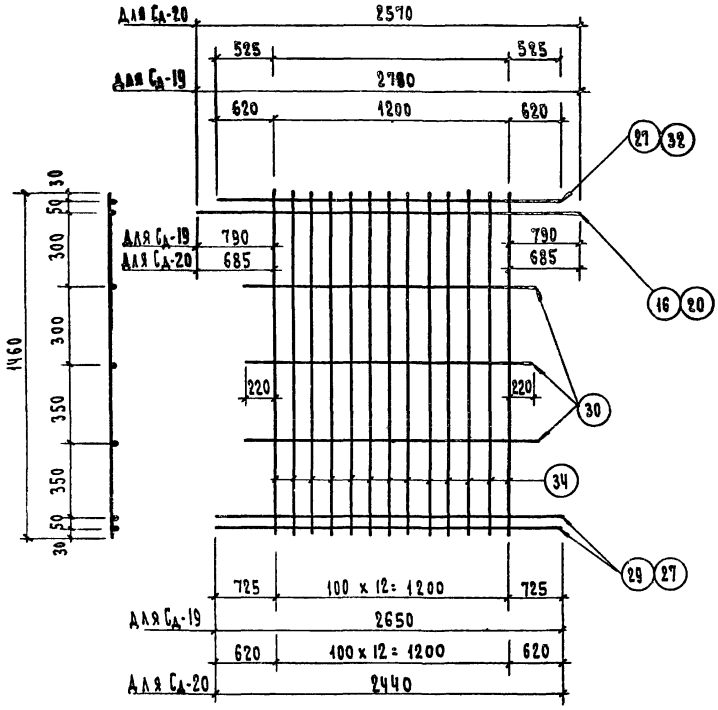

Марка изделия	NN поз.	Сечение мм	Длина мм	Кол.	Масса, кг. 1 шт.	Масса, кг. Всех	Масса, кг. Изделия
Сд-19	16	ф25А III	2780	1	10,53	10,53	55,16
	27	ф25А III	2440	1	9,46	9,46	
	29	ф25А III	2650	2	10,22	20,44	
	30	ф10А III	1640	3	1,01	3,03	
	34	ф10А III	1460	13	0,90	11,70	
Сд-20	20	ф25А III	2570	1	9,83	9,83	52,03
	27	ф25А III	2440	2	9,40	18,80	
	30	ф10А III	1640	3	1,01	3,03	
	32	ф25А III	2250	1	8,67	8,67	
	34	ф10А III	1460	13	0,9	11,70	

ТК 1974

Сетки Сд-19 и Сд-20

Серия ИИ-04-9 Выпуск 1 Лист 46

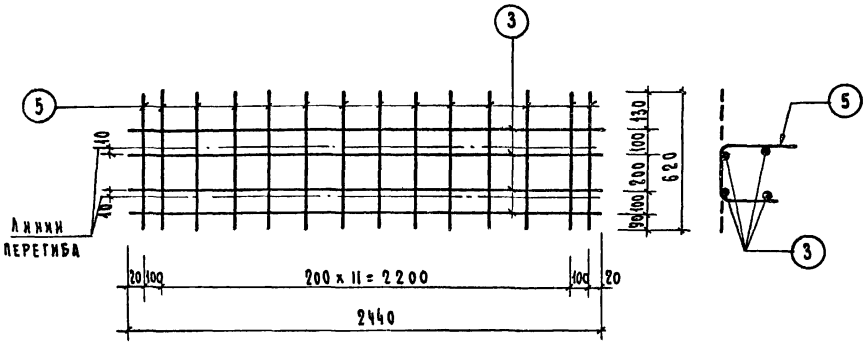

Марка изделия	NN поз.	Сечение мм	Длина мм	Кол.	Масса, кг.		
					шт.	всего	изделия
$К_А$-2	3	ф6А III	2440	4	0,53	2,12	4,08
	5	ф6А III	620	14	0,14	1,96	

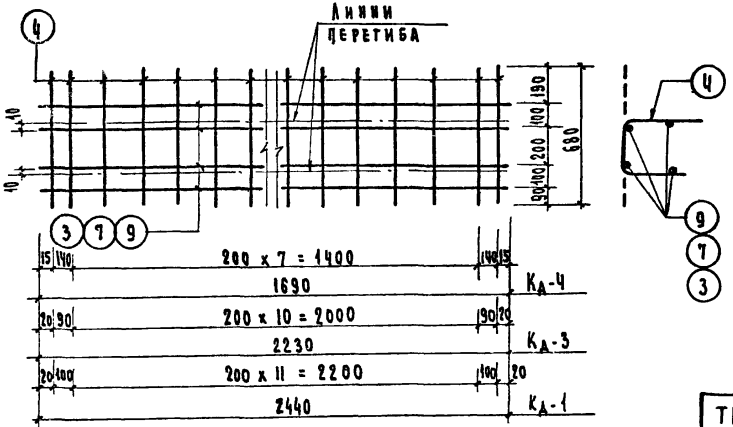

Марка изделия	NN поз.	Сечение мм	Длина мм	Кол.	Масса, кг.		
					шт.	всего	изделия
$К_А$-1	3	ф6А III	2440	4	0,53	2,12	4,22
	4	ф6А III	680	14	0,15	2,10	
$К_А$-3	4	ф6А III	680	13	0,15	1,96	3,92
	7	ф6А III	2230	4	0,49	1,96	
$К_А$-4	4	ф6А III	680	10	0,15	1,50	2,98
	9	ф6А III	1690	4	0,37	1,48	

ТК 1974	Каркасы $К_А$-1; $К_А$-2; $К_А$-3; $К_А$-4	Серия ИИ-04-9 Выпуск 1 Лист 47

Торгово-бытовых зданий и туристских комплексов г. Москва

ЦНИИЭП

Нач. отдела	Гл. конструкт.	Гл. инж. отд.	Гл. тех. олог.
Гл. инж. пр-та			
Ицхоки	Ицхокин	Вольский	Якобсон
Рук. гр. инж.	Рук. гр. инж.	Исполнитель	Проверил
Никонорова	Колдашева	Максимова	Фионова

13586 52

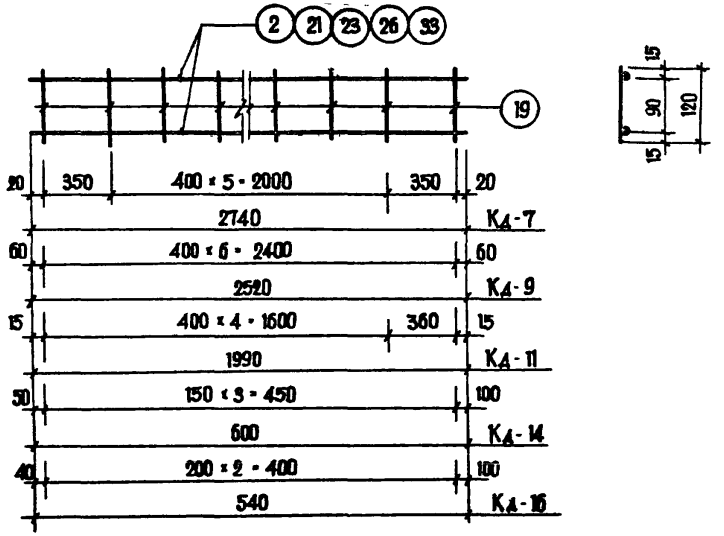

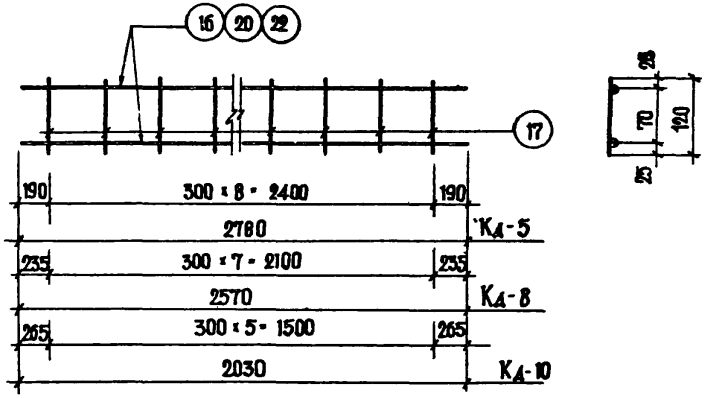

МАРКА ИЗДЕЛИЯ	NN ПОЗ	СЕЧЕНИЕ мм	ДЛИНА мм	КОЛ	МАССА, КГ		
					1 ШТ	ВСЕХ	ИЗДЕЛИЯ
КД-7	2	ф 6 AI	2740	2	0.61	1.22	1.46
	19	ф 6 AI	120	8	0.03	0.24	
КД-9	19	ф 6 AI	120	7	0.03	0.21	1.33
	21	ф 6 AI	2520	2	0.56	1.12	
КД-11	19	ф 6 AI	120	6	0.03	0.18	0.70
	23	ф 6 AI	1990	2	0.26	0.52	
КД-14	19	ф 6 AI	120	4	0.03	0.12	0.38
	26	ф 6 AI	600	2	0.133	0.26	
КД-16	19	ф 6 AI	120	3	0.03	0.09	0.33
	33	ф 6 AI	540	2	0.12	0.24	

МАРКА ИЗДЕЛИЯ	NN ПОЗ.	СЕЧЕНИЕ мм	ДЛИНА мм	КОЛ	МАССА, КГ		
					1 ШТ	ВСЕХ	ИЗДЕЛИЯ
КД-5	17	ф 10 AIII	120	9	0.074	0.67	21.87
	16	ф 25 AIII	2780	2	10.6	21.2	
КД-8	17	ф 10 AIII	120	8	0.074	0.56	20.16
	20	ф 25 AIII	2570	2	9.8	19.6	
КД-10	17	ф 10 AIII	120	6	0.074	0.42	15.90
	22	ф 25 AIII	2030	2	7.74	15.48	

ЦНИИЭП торгово-бытовых зданий и туристских комплексов г. Москва

НАЧ. ОТДЕЛА — ЦЫХОКИ
ГЛ. КОНСТРУК. — ПРИТОМСКИЙ
ГЛ. ИНЖЕНЕР — ВОЛЫНСКИЙ
ГЛ. ТЕХНОЛОГ — ЯКОБСОН
ГЛ. ИНЖ. ПР-ТА — ПРИТОРЕВ

РУК. ГР. ИНЖ. — НИКАНОРОВА
РУК. ГР. ИНЖ. — КОЛЛАШЕВА
ИСПОЛНИЛ — МОРЕВА

ТК 1974

КАРКАСЫ КД-5; КД-7; КД-8; КД-9; КД-10; КД-14; КД-16; КД-11

СЕРИЯ ИИ-04-9
ВЫПУСК 1
ЛИСТ 48

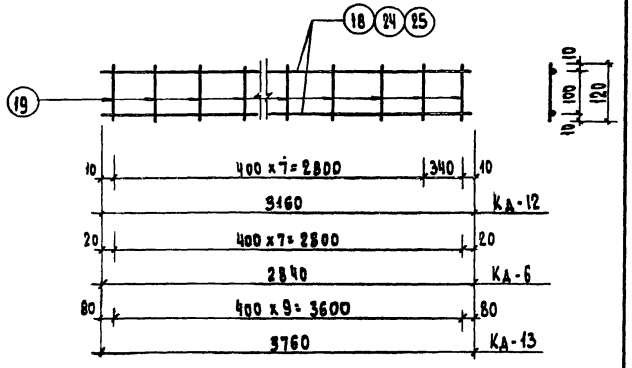

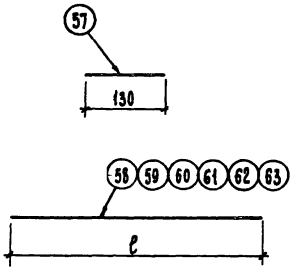

Марка изделия	NN поз.	Сечение мм	Длина мм	Кол.	Масса, кг.		
					1 шт.	Всего	Изделия
КД-12	19	ф6АI	120	9	0,03	0,27	1,67
	24	ф6АI	3160	2	0,70	1,40	
КД-6	18	ф6АI	2840	2	0,63	1,26	1,50
	19	ф6АI	120	8	0,03	0,24	
КД-13	19	ф6АI	120	10	0,03	0,30	1,96
	25	ф6АI	3760	2	0,83	1,66	

Марка изделия	NN поз.	Сечение мм	Длина мм	Кол.	Масса, кг.		
					шт.	Всех	Изделия
ОД-1	57	ф6АIII	130	1	0,03	0,03	0,03
ОД-2	58	ф25АIII	2960	1	11,4	11,4	11,4
ОД-3	59	ф25АIII	3260	1	12,55	12,55	12,55
ОД-4	60	ф25АIII	3860	1	15,32	15,32	15,32
ОД-5	61	ф18АIII	2660	1	5,31	5,31	5,31
ОД-6	62	ф18АIII	2960	1	5,91	5,91	5,91
ОД-7	63	ф18АIII	3560	1	7,31	7,31	7,31

ЦНИИЭП Бытовых зданий и туристских комплексов г. Москва

ГИП Ищхожи
Гл. конструктор отд. Пригожин
Гл. инж. отд. Эпальинский
Гл. технолог Якобсон
Гл. инж. проекта Григорьев
Нач. отд. Ищхожи
Гл. конструктор отд. Пригожин
Рук. группы Эпальинский
Рук. группы Якобсон
Исполнил Григорьев
Инженер Кондашева
Инженер Морева

ТК 1974	Каркасы КД-6; КД-12; КД-13. ОД-1 ÷ ОД-7	Серия ИИ-04-9	
		Выпуск 1	Лист 49

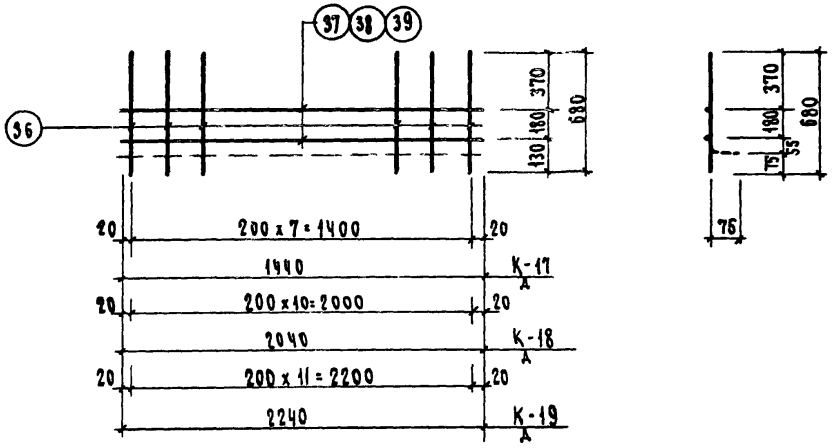

МАРКА ИЗДЕЛИЯ	NN ПОЗ.	СЕЧЕНИЕ ММ	ДЛИНА ММ	КОЛ.	МАССА, КГ		
					ШТ.	ВСЕХ	ИЗДЕЛИЯ
К-17 А	36	Ф10А III	680	8	0.44	3.52	4,16
	37	Ф6А I	1440	2	0.32	0.64	
К-18 А	36	Ф10А III	680	11	0,44	4.84	5,76
	38	Ф6А I	2040	2	0,46	0.92	
К-19 А	36	Ф10А III	680	12	0.44	5.28	6,28
	39	Ф6А I	2240	2	0,50	1.00	

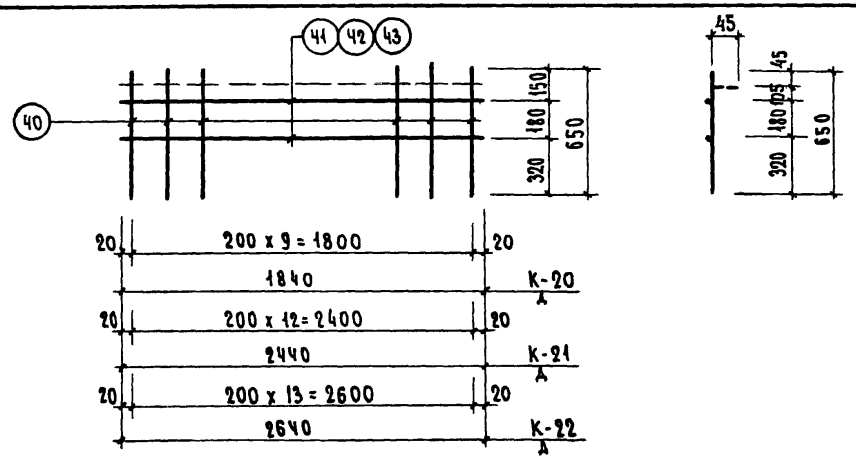

МАРКА ИЗДЕЛИЯ	NN ПОЗ.	СЕЧЕНИЕ ММ	ДЛИНА ММ	КОЛ.	МАССА, КГ		
					ШТ.	ВСЕХ	ИЗДЕЛИЯ
К-20 А	40	Ф10А III	650	10	0.40	4.00	4,82
	41	Ф6А I	1840	2	0.41	0.82	
К-21 А	40	Ф10А III	650	13	0,40	5.20	6,28
	42	Ф6А I	2440	2	0,54	1.08	
К-22 А	40	Ф10А III	650	14	0,40	5.60	6,78
	43	Ф6А I	2640	2	0,59	1,18	

ТК		СЕРИЯ ИИ-04-9	
1974	КАРКАСЫ К-17 А К-18 А К-19 А К-20 А К-21 А К-22	ВЫПУСК 1	ЛИСТ 50

ЦНИИЭП ЦЕНТРАЛЬНЫЙ ИНСТИТУТ ТИПОВЫХ ЗДАНИЙ И ТУРИСТСКИХ КОМПЛЕКСОВ г. МОСКВА

ГЛ. КОНСТР. ОТД. ГЛ. ИНЖ. ОТД. ГЛ. ТЕХНОЛОГ ГЛ. ИНЖ. ПР-ТА

ПРИГОЖИЙ, БОЛЫНСКИЙ, ЯКОБСОН, ПРИГОРЕВ

РУК. ГР. ИНЖ. ИСПОЛНИЛ ПРОВЕРИЛ

НИКОНОРОВА, НОСОВА, МАКСИМОВА

13586 55

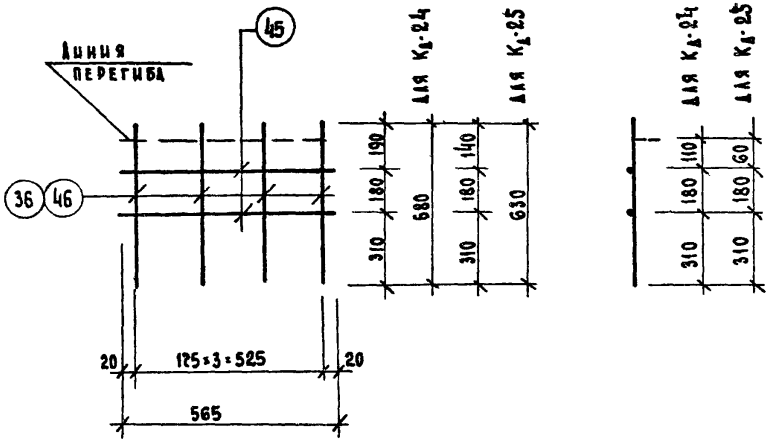

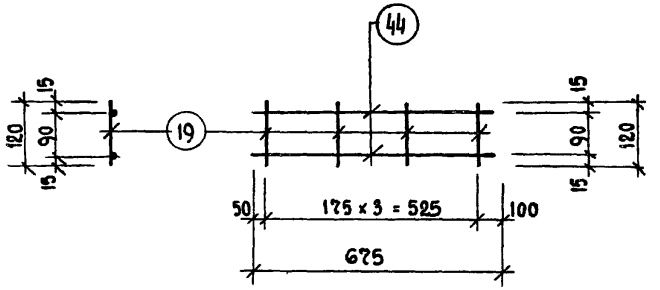

Марка изделия	№№ поз.	Сечение мм	Длина мм	Кол.	Масса, кг		
					шт.	Всех	Изделия
Кд-24	36	ф 10 А III	680	4	0.42	1.68	1.92
	45	ф 6 А I	565	2	0.13	0.26	
Кд-25	46	ф 10 А III	630	4	0.39	1.56	1.82
	45	ф 6 А I	565	2	0.13	0.26	

Марка изделия	№№ поз.	Сечение мм	Длина мм	Кол.	Масса, кг		
					шт.	Всех	Изделия
Кд-23	19	ø 6 А I	120	3	0,027	0.08	0.38
	44	ø 6 А I	675	2	0.15	0.30	

ТК 1974	Каркасы Кд-23, Кд-24, Кд-25	Серия ИИ-04-9	
		Выпуск 1	Лист 51

ЦНИИЭП торгово-бытовых зданий и туристских комплексов г. Москва

Нач. отдела		Ицхоки	Рук. гр. инж.		Колдашева
Гл. констр. отд.		Пригожий	Рук. гр. инж.		Никонорова
Гл. инж. отд.		Волынский	Исполнил		Носова
Гл. технолог		Якобсон	Проверил		Максимова
Гл. инж. пр-та		Пригорев			

13586 56

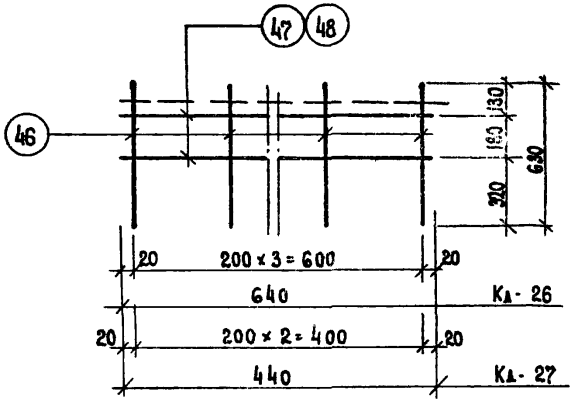

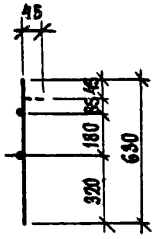

Марка изделия	№№ поз.	Сечение мм	Длина мм	Кол.	Масса, кг		
					1 шт.	всех	изделия
Кд-26	46	ф 10 А III	630	4	0,39	1.56	1.84
	48	ф 6 А I	640	2	0,14	0.28	
Кд-27	46	ф 10 А III	630	3	0,39	1.17	1,38
	47	ф 6 А I	440	2	0.098	0,196	

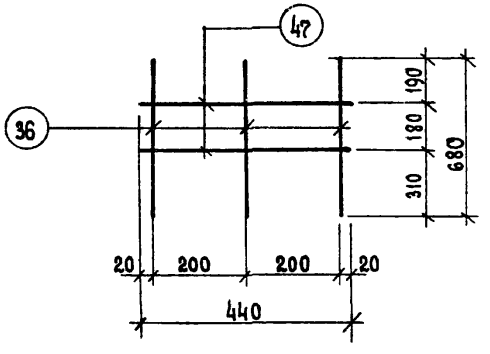

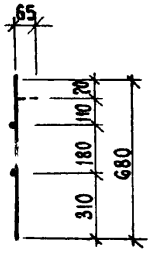

Марка изделия	№№ поз.	Сечение мм	Длина мм	Кол.	Масса, кг		
					1 шт.	всех	изделия
Кд-28	36	ф 10 А III	630	3	0,42	1,26	1,456
	47	ф 6 А I	440	2	0,098	0,196	

ЦНИИЭП жилища — Ростов-на-Дону, Москва, Ярославль, Одесса, Ташкент, Баку, Вильнюс, Рига, Таллин, Ереван, Фрунзе, Кишинев, Минск, Киев, Тбилиси, Ленинград, Свердловск, Новосибирск, Хабаровск, Красноярск, Иркутск, Челябинск, Пермь, Горький, Куйбышев, Саратов, Волгоград, Уфа, Казань, Ижевск, Оренбург, Тюмень, Омск, Томск, Барнаул, Алма-Ата, Ташкент, Фрунзе, Душанбе, Ашхабад, Баку, Ереван, Тбилиси, Кишинев, Минск, Киев, Одесса, Вильнюс, Рига, Таллин, Ленинград, Москва

Бытовых зданий и туристских комплексов г. Москва

Нач. отдела	Векоки	
Гл. констр. отд.	Пригожий	
Гл. инж. отд.	Кодышский	
Гл. технолог	Соясон	
Гл. инж. пр-та	Григорьев	
Рук. гр. инж.	Колдашева	
Рук. гр. инж.	Никонорова	
Исполнил	Морева	
Проверил	Максимова	

ТК 1974

Каркасы Кд-26, Кд-27, Кд-28

Серия ИИ-04-9

Выпуск 1 | Лист 52

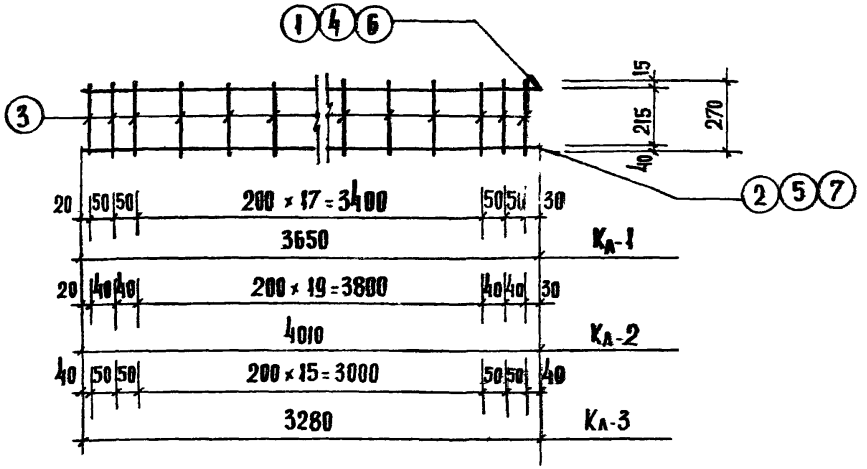

Марка изделия	NN поз	Сечение мм	Длина мм	Кол.	Масса, кг шт.	Масса, кг всего	Масса, кг издел.
Кл-1	1	ф 10 А-I	3650	1	2.25	2.25	18.73
	2	ф 25 А-III	3650	1	14.06	14.06	
	3	ф 8 А-I	270	22	0.11	2.42	
Кл-2	4	ф 10 А-I	4010	1	2.47	2.47	20.56
	5	ф 25 А-III	4010	1	15.45	15.45	
	3	ф 8 А-I	270	24	0.11	2.64	
Кл-3	6	ф 10 А-I	3280	1	2.02	2.02	16.86
	7	ф 25 А-III	3280	1	12.64	12.64	
	3	ф 8 А-I	270	20	0.11	2.2	

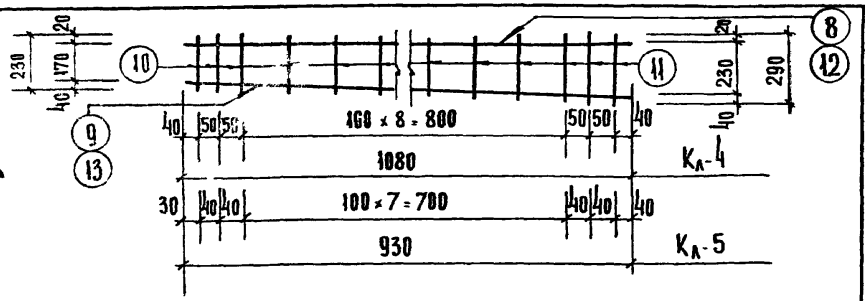

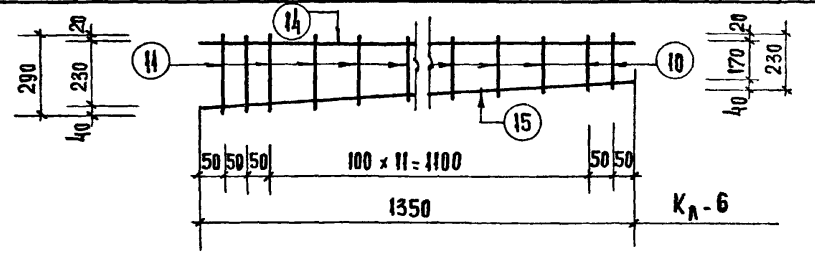

Марка изделия	NN поз	Сечение мм	Длина мм	Кол.	Масса, кг шт	Масса, кг всего	Масса, кг издел.
Кл-4	8	ф 10 А-I	1080	1	0.66	0.66	6.62
	9	ф 25 А-III	1080	1	4.16	4.16	
	10	ф 12 А-I	230	3	0.20	0.60	
	11	ф 8 А-I	230-290	12	0.10	1.2	
Кл-5	12	ф 10 А-I	930	1	0.57	0.57	5.85
	13	ф 25 А-III	930	1	3.58	3.58	
	10	ф 12 А-I	230	3	0.20	0.60	
	11	ф 8 А-I	230-290	11	0.10	1.1	

Примечание

Указания по сварке см. пояснительную записку.

Марка изделия	NN поз	Сечение мм	Длина мм	Кол.	Масса, кг шт.	Масса, кг всего	Масса, кг издел.
Кл-6	14	ф 10 А-I	1350	1	0.83	0.83	7.93
	15	ф 25 А-III	1350	1	5.20	5.20	
	10	ф 12 А-I	230	2	0.20	0.40	
	11	ф 8 А-I	230-290	15	0.10	1.5	

ТК 1974	Каркасы Кл-1; Кл-2; Кл-3; Кл-4; Кл-5, Кл-6	Серия ИИ-04-9	
		Выпуск 1	Лист 53

ЦНИИЭП торгово-бытовых зданий и туристских комплексов г. Москва

Нач. отдела	Гл. констр. отд.	Гл. инж. отд.	Гл. технолог
Гл. инж. пр-та	Рук. гр. инж.	Рук. гр. инж.	Исполнил
Проверил	Никанорова	Колдашева	Фионова
Максимова	Ихоки	Пригожий	Волынский
Якобсон	Пригорев		

13586 58

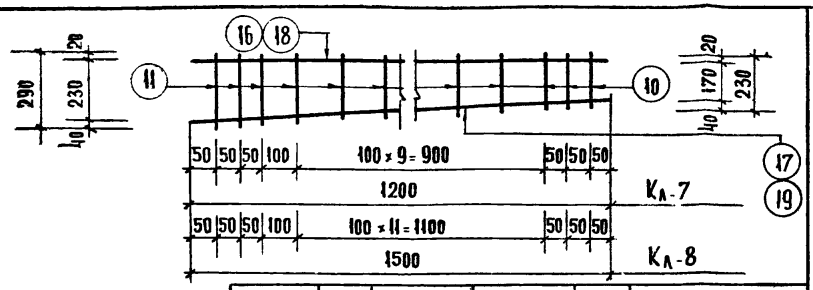

Марка изделия	NN поз.	Сечение мм	Длина мм	Кол.	Масса, кг шт	Масса, кг всего	Масса, кг издел.
Кл-7	16	ф10 А-I	1200	1	0.74	0.74	6.62
	17	ф25 А-III	1200	1	4.62	4.62	
	10	ф12 А-I	230	3	0.2	0.6	
	11	ф8 А-I	290-230	11	0.06	0.66	
Кл-8	18	ф10 А-I	1500	1	0.93	0.93	8.61
	19	ф25 А-III	1500	1	5.78	5.78	
	10	ф12 А-I	230	3	0.2	0.6	
	11	ф8 А-I	290-230	13	0.1	1.3	

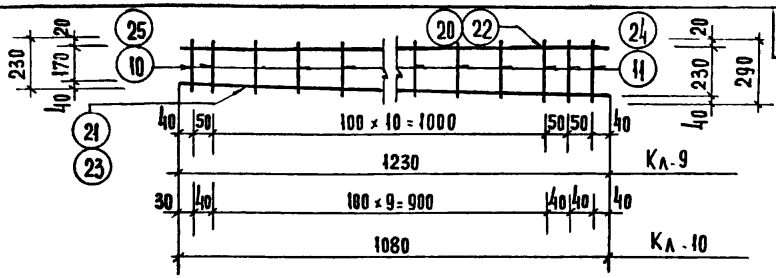

Марка изделия	NN поз.	Сечение мм	Длина мм	Кол.	Масса, кг шт	Масса, кг всего	Масса, кг издел.
Кл-9	20	ф10 А-I	1230	1	0.76	0.76	7.20
	21	ф25 А-III	1230	1	4.74	4.74	
	11	ф8 А-I	290-230	13	0.1	1.3	
	10	ф12 А-I	230	2	0.2	0.4	
Кл-10	22	ф8 А-I	1080	1	0.43	0.43	1.97
	23	ф12 А-III	1080	1	0.96	0.96	
	24	ф5 В-I	290-230	12	0.04	0.48	
	25	ф6 А-I	230	2	0.05	0.1	

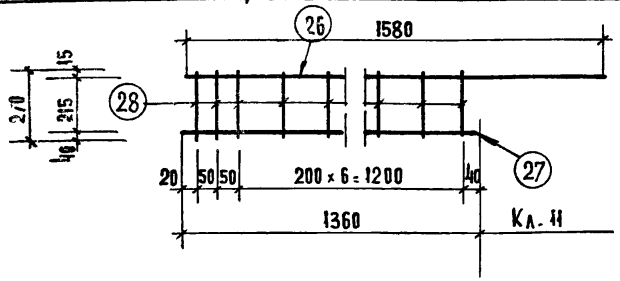

Марка изделия	NN поз.	Сечение мм	Длина мм	Кол.	Масса, кг шт.	Масса, кг всего	Масса, кг издел.
Кл-11	26	ф8 А-I	1580	1	0.6	0.6	2.21
	27	ф12 А III	1360	1	1.21	1.21	
	28	ф5 ВI	270	10	0.04	0.4	

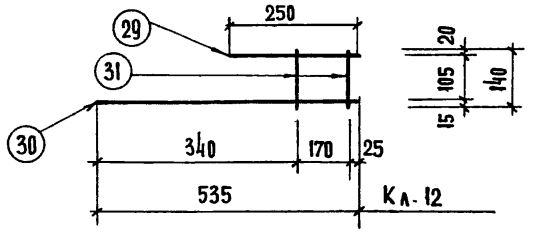

Примечание

Указания по сварке см. пояснительную записку.

Марка изделия	NN поз	Сечение мм	Длина мм	Кол	Масса, кг шт	Масса, кг всего	Масса, кг издел
Кл-12	29	ф8 А-I	250	1	0.1	0.1	0.62
	30	ф12 А-III	535	1	0.48	0.48	
	31	ф5 В-I	140	2	0.02	0.04	

ТК 1974	Каркасы Кл-7; Кл-8; Кл-9; Кл-10; Кл-11; Кл-12	Серия ИИ-04-9	
		Выпуск 1	Лист 54

Торгово-бытовых зданий и туристских комплексов г. Москва

ЦНИИЭП

Нач. отдела	Гл. конструктор отд.	Гл. инж. отд.	Гл. технолог
Гл. инж. пр-та	Гл. инж. пр-та	Гл. инж. пр-та	Гл. инж. пр-та
Рук. гр. инж.	Рук. гр. инж.	Исполнил	Проверил
Никанорова	Колдашева	Фионова	Максимова

13586 59

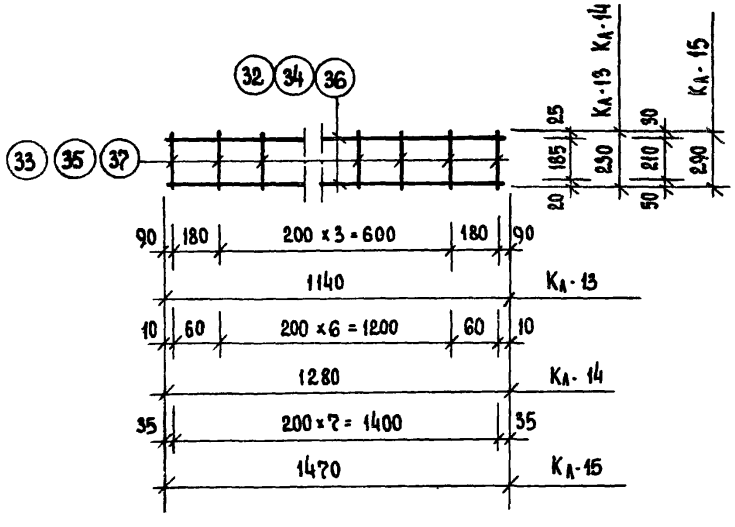

Марка изделия	№№ поз.	Сечение мм	Длина мм	Кол.	Масса, кг		
					шт.	всего	издел.
Кл-13	32	ф10А-I	1140	2	0.70	1.40	1.94
	33	ф8А-I	230	6	0.09	0.54	
Кл-14	34	ф6А-I	1280	2	0.28	0.56	0.72
	35	ф4В-I	230	8	0.02	0.16	
Кл-15	36	ф8А-I	1470	2	0.58	1.16	1.40
	37	ф4В-I	290	8	0.03	0.24	

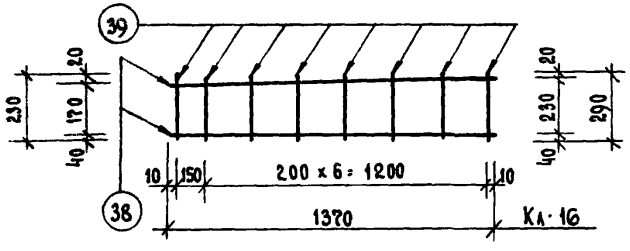

Марка изделия	№№ поз.	Сечение мм	Длина мм	Кол.	Масса, кг		
					шт.	всего	издел.
Кл-16	38	ф6А-I	1370	2	0.30	0.60	0.84
	39	ф4В-I	230-290	8	0.03	0.24	

ТК 1975	Каркасы Кл-13, Кл-14, Кл-15, Кл-16	Серия ИИ-04-9	
		Выпуск 1	Лист 55

Портово-бытовых зданий и туристских комплексов г. Москва

Нач. отдела Цыгоки
Гл. констр. отд. Пригожий
Гл. инж. отд. Бабинский
Гл. инж. пр-та Пригорев
Гл. технолог Яковлон

Рук. гр. инж. Никонорова
Рук. гр. инж. Кожанова
Исполнил Фионова
Проверил Максимова

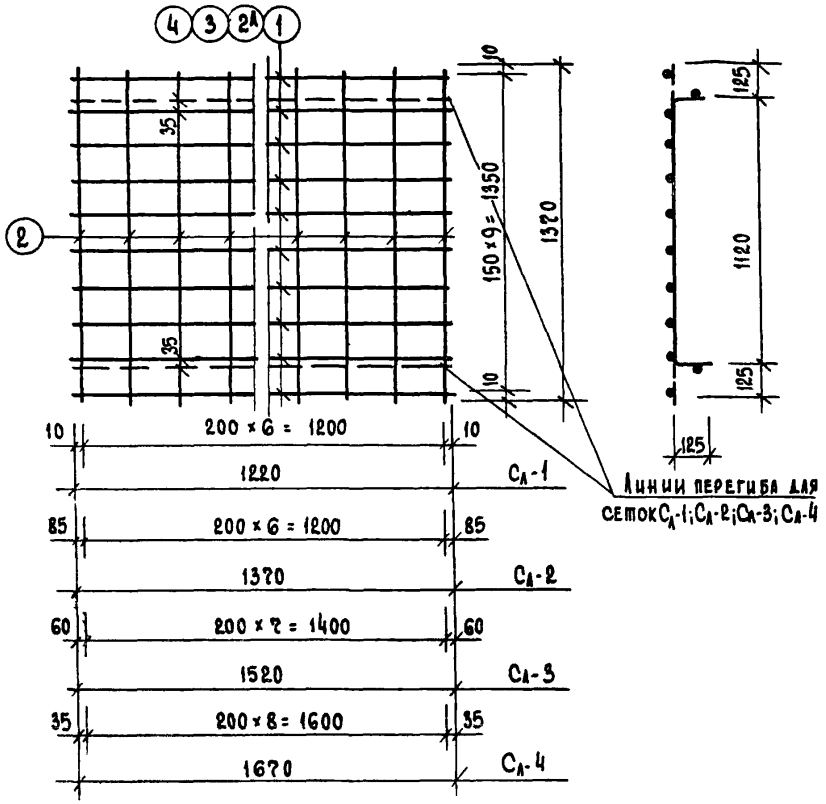

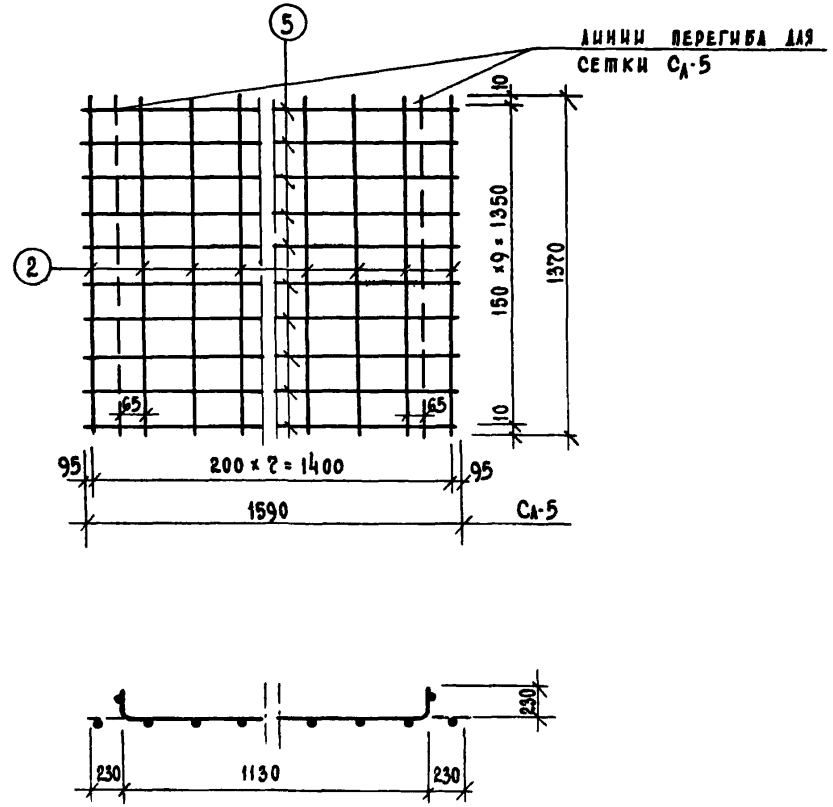

Спецификация металла на деталь.							
Марка изделия	NN поз.	Сечение мм	Длина мм	Кол.	Масса, кг		
					шт.	всего	издел.
Сл-1	1	ф4 В-I	1220	10	0.12	1.20	2.67
	2	ф5 В-I	1370	7	0.21	1.47	
Сл-2	2А	ф4 В-I	1370	10	0.14	1.40	2.87
	2	ф5 В-I	1370	7	0.21	1.47	
Сл-3	2	ф5 В-I	1370	8	0.21	1.68	3.18
	3	ф4 В-I	1520	10	0.15	1.5	
Сл-4	2	ф5 В-I	1370	9	0.21	1.89	3.59
	4	ф4 В-I	1670	10	0.17	1.70	

Спецификация металла на деталь							
Марка изделия	NN поз.	Сечение мм	Длина мм	Кол.	Масса, кг		
					шт.	всего	издел.
Сл-5	2	ф5 В-I	1370	8	0.21	1.68	3.28
	5	ф4 В-I	1590	10	0.16	1.6	

ТК	Сетки Сл-1; Сл-2; Сл-3; Сл-4; Сл-5.	Серия ИИ.-04-9	
1975		Выпуск 1	Лист 56

Торгово-бытовых зданий и туристских комплексов г. Москва

ЦЕНИНИ

Нач. отдела	Цехоки	Рук. группы инж.	Никонорова
Гл. инж. отд.	Волынский	Исполнил	Максимова
Гл. констр. отд.	Пригожий	Проверил	Колдашева
Гл. инж. пр. тл.	Пригорев		
Гл. технолог	Якобсон		

13586 61

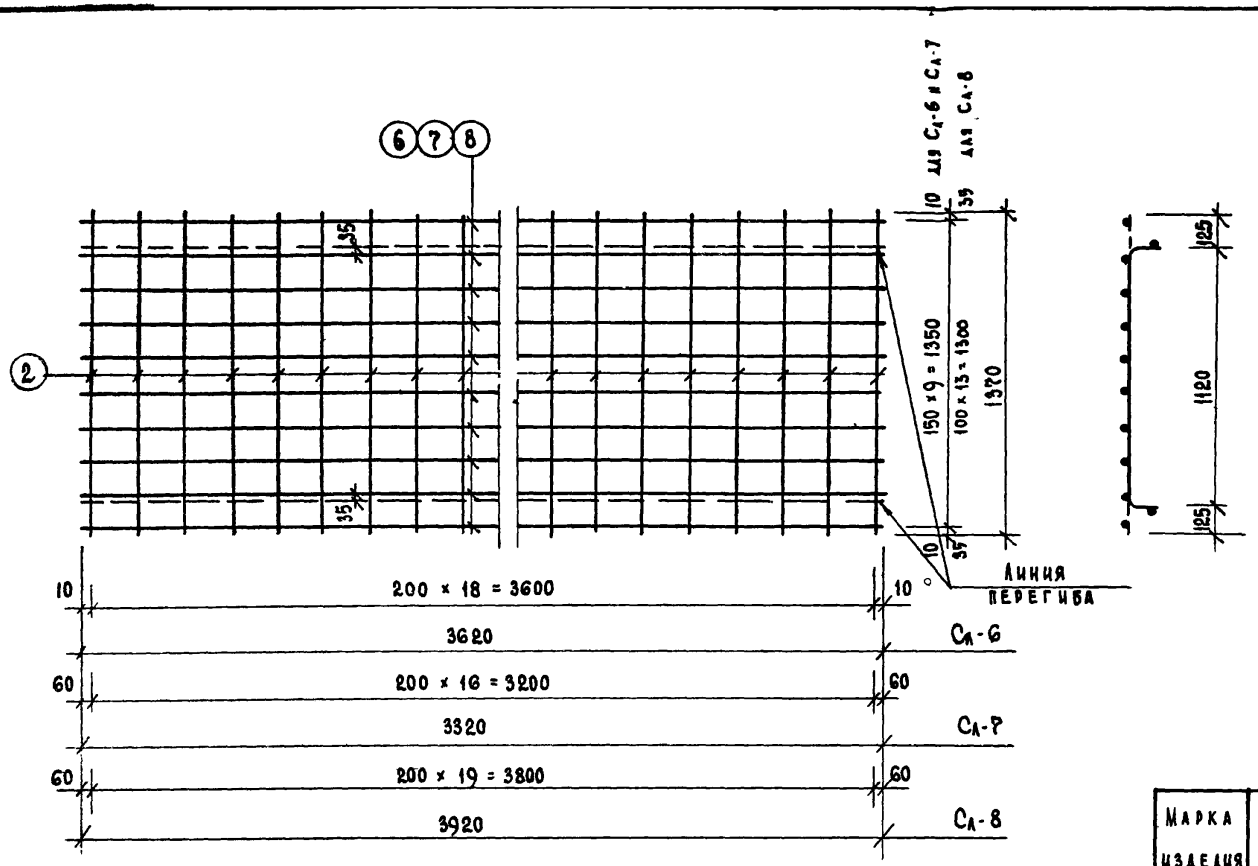

Марка изделия	NN поз.	Сечение мм	Длина мм	Кол.	Масса, кг шт.	Масса, кг всего	Масса, кг издел.
Сл-6	2	ф5В-I	1370	19	0,21	3,99	5,99
	6	ф3В-I	3620	10	0,2	2,00	
Сл-7	2	ф5В-I	1370	17	0,21	3,57	5,37
	7	ф3В-I	3320	10	0,18	1,80	
Сл-8	2	ф5В-I	1370	20	0,21	4,20	7,28
	8	ф3В-I	3920	14	0,22	3,08	

ТК 1975	Сетки Сл-6, Сл-7, Сл-8	Серия ИИ-04-9	
		Выпуск 1	Лист 57

Торгово-бытовых зданий и туристских комплексов г. Москва

Нач. ОСК | Гл. констр. | Гл. инженер | Гл. инж. пр-та | Гл. технолог

Ицхоки | Пригожий | Волынский | Пригорев | Якобсон

Рук. гр. инж. | Исполнил | Проверил

Никонорова | Максимова | Колдашева

13586 62

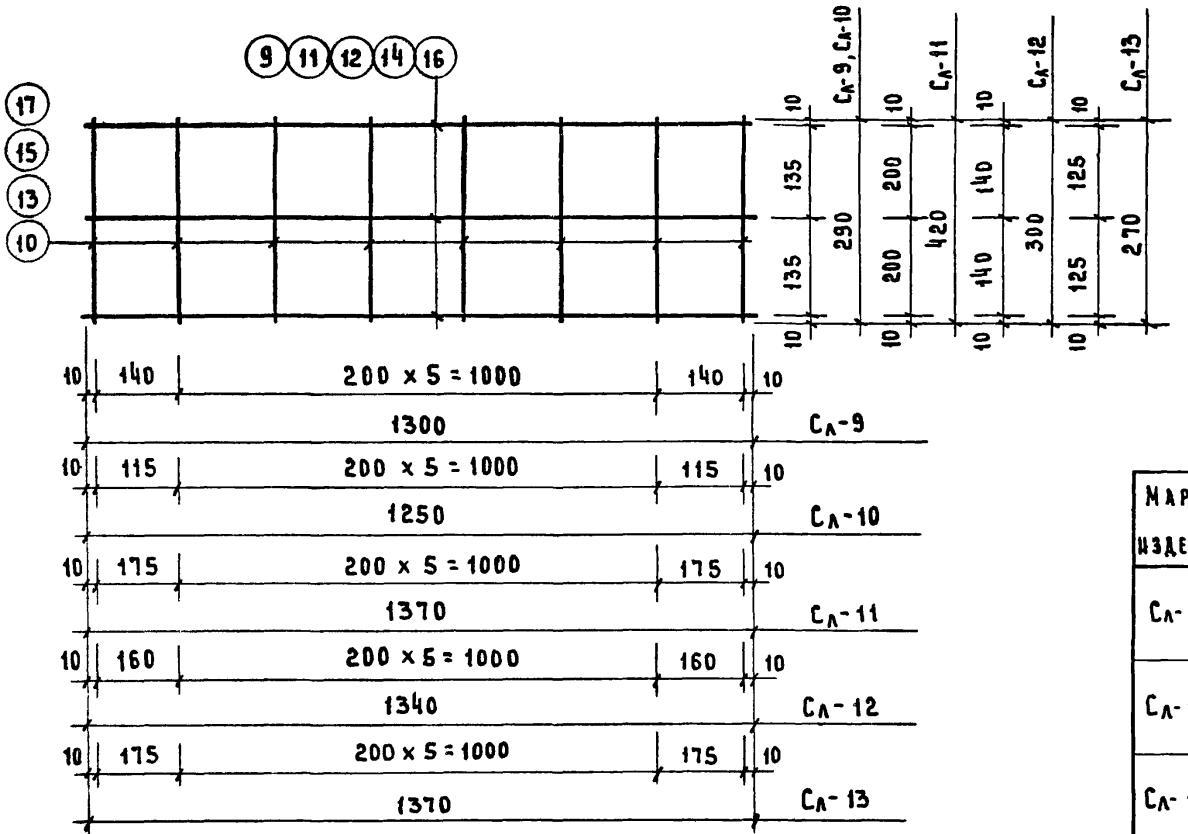

Марка изделия	№№ поз.	Сечение мм.	Длина мм	Кол	Масса, кг шт.	Масса, кг всего	Масса, кг издел
Сл-9	9	ф3 В-I	1300	3	0,07	0.21	0,37
	10	ф3 В-I	290	8	0,02	0.16	
Сл-10	11	ф3 В-I	1250	5	0.07	0.21	0.37
	10	ф3 В-I	290	8	0.02	0.16	
Сл-11	12	ф3 В-I	1370	3	0.08	0,24	0.40
	13	ф3 В-I	420	8	0.02	0.16	
Сл-12	14	ф3 В-I	1340	3	0.07	0.21	0.37
	15	ф3 В-I	300	8	0.02	0.16	
Сл-13	16	ф3 В-I	1370	3	0.08	0.24	0.37
	17	ф3 В-I	270	8	0.02	0.16	

ТК 1974	Сетки Сл-9; Сл-10; Сл-11; Сл-12; Сл-13	Серия ИИ-04-9	
		Выпуск 1	Лист 58

Торгово-бытовых зданий и туристских комплексов г. Москва

Нач. отдела		Никанорова
Гл. констр. отд.		Колдашева
Гл. инж. отд.		Фёдорова
Гл. инж. пр-та		Максимова
Рук. гр. инж.		
Рук. гр. инж.		
Исполнил	Волынский	
Проверил	Пригорев	
Гл. технолог		Я. Кобсон

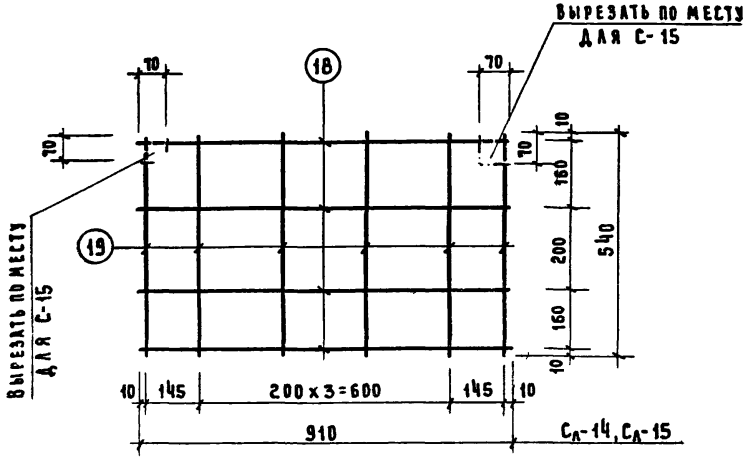

Марка изделия	NN поз.	Сечение мм.	Длина мм.	Кол.	Масса, кг шт.	Масса, кг всего	Масса, кг издел.
Сл-14	18	ф3 ВI	910	4	0.05	0.20	0.38
	19	ф3 ВI	540	6	0.03	0.18	
Сл-15	18	ф3 ВI	910	4	0.05	0.20	0.38
	19	ф3 ВI	540	6	0.03	0.18	

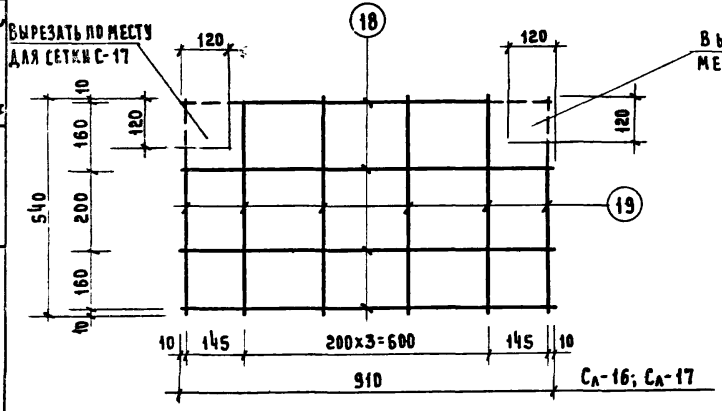

Марка изделия	NN поз.	Сечение мм	Длина мм	Кол.	Масса, кг шт.	Масса, кг всего	Масса, кг издел.
Сл-16	18	ф3 В-I	910	4	0.05	0.20	0.38
Сл-17	19	ф3 В-I	540	6	0.03	0.18	

ТК 1974	Сетки Сл-14; Сл-15; Сл-16; Сл-17	Серия ИИ-04-9	
		Выпуск 1	Лист 59

ЦНИИЭП торгово-бытовых зданий и туристских комплексов г. Москва	Нач. отдела	Михайлова
	Гл. констр. отд.	Колдашева
	Гл. инж. отд.	Фиалова
	Гл. инж. пр-та	Максимова
	Гл. технолог	
	Нцхоки	
	Пригожий	
	Рук. гр. инж.	
	Рук. гр. инж.	
	Исполнил	
	Проверил	
	Пригорев	
	Якобсон	

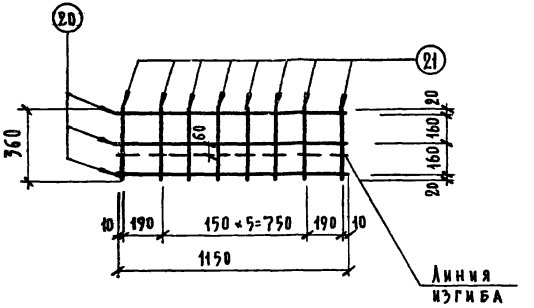

Марка изделия	NN поз	Сечение мм	Длина мм	Кол.	Масса, кг. шт.	Масса, кг. всего	Масса, кг. изделия
0_A-18	20	⌀3 В-I	1150	3	0.06	0.18	0.34
	21	⌀3 В-I	360	8	0.02	0.16	

ОА-1; ОА-2; ОА-3; ОА-4

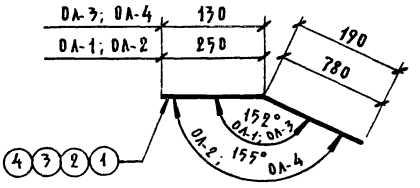

ОА-5; ОА-6

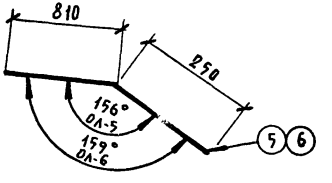

ОА-7; ОА-8

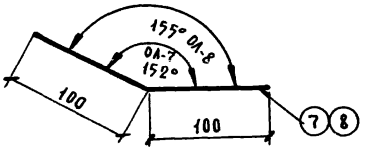

ОА-9; ОА-10

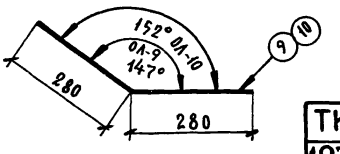

Марка изделия	NN поз.	Сечение мм	Длина мм.	Кол.	Масса, кг. шт.	Масса, кг. всего	Масса, кг. изделия
ОА-1	1	⌀25 А III	1030	1	3.96	3.96	3.96
ОА-2	2	⌀25 А III	1030	1	3.96	3.96	3.96
ОА-3	3	⌀10 А-I	320	1	0.25	0.25	0.25
ОА-4	4	⌀10 А I	320	1	0.25	0.25	0.25
ОА-5	5	⌀25 А III	1060	1	4.10	4.10	4.10
ОА-6	6	⌀25 А III	1060	1	4.10	4.10	4.10
ОА-7	7	⌀10 А I	200	1	0,16	0.16	0.16
ОА-8	8	⌀10 А I	200	1	0.16	0.16	0.16
ОА-9	9	⌀25 А III	560	1	2.16	2.16	2.16
ОА-10	10	⌀25 А III	560	1	2.16	2.16	2.16

ТК 1974

Сетка C_A-18. Отдельные стержни 0_A-1 ÷ 0_A-10.

Серия ИИ-04-9, выпуск 1, Лист 60

Типовой проект Б/Т зданий и туристских комплексов г. Москва
ЦНИИЭП
Гл. инж. отд. Волынский
Гл. конструктор Пригожий
Гл. технолог Якобсон
Гл. инж. пр-та Пригорев
Нач. ОГК Цыхоки
Рук. гр. инж. Колдашева
Исполнил Максимова
Проверил Никонорова

ЦНИИЭП бытовых зданий и туристских комплексов г. Москва
ГАП Никонорова
ГА. КОНСТРУКТ. Кодашева
ГА. ИНЖЕНЕР Максимова
ГА. ТЕХНОЛОГ Фионова
ГА. ИНЖ. ПР-ТА
Исхоки — Рук. гр. инж. —
Пригожий — Рук. гр. инж. —
Волынский — Исполнил —
Кобсон — Проверил —
Пригорев

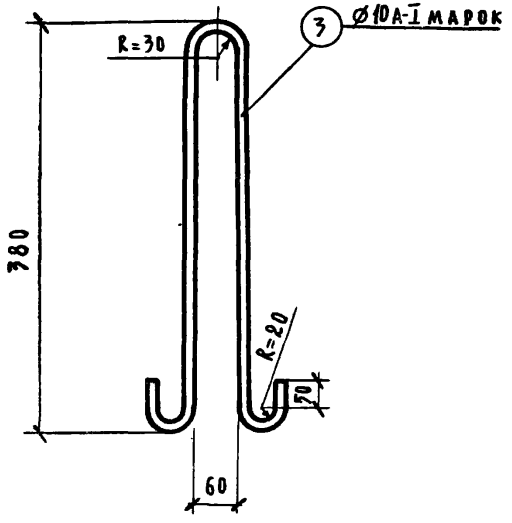

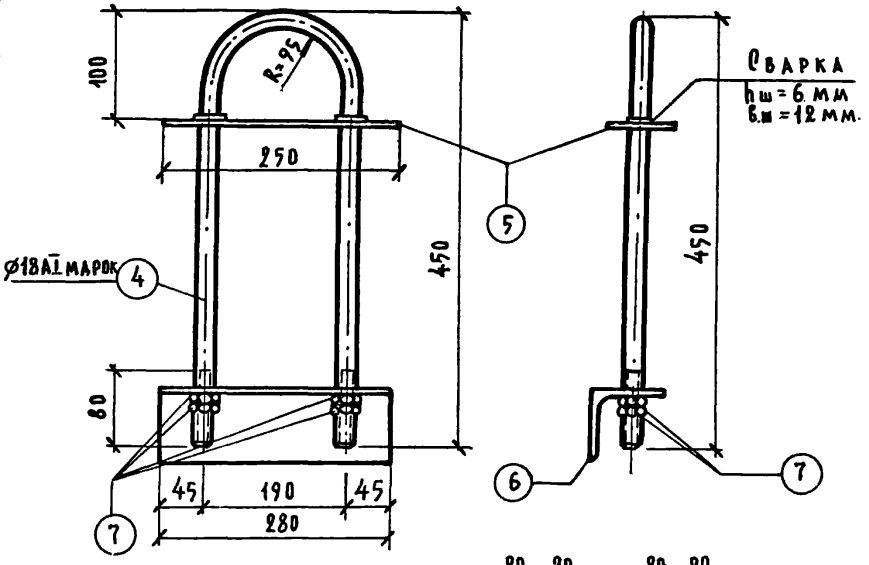

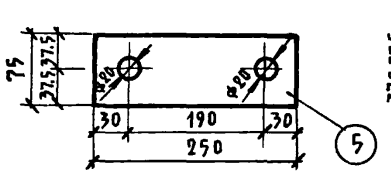

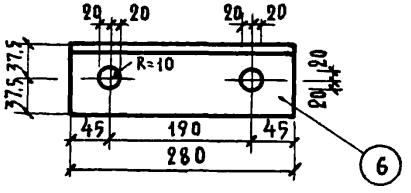

Марка изделия	NN поз.	Сечение мм.	Длина мм	Кол.	Масса кг. шт.	Масса кг. всех	Масса кг. изделия
$П_Д$-2	4	Ø18АI	980	1	1.96	1.96	5.94
	5	▭75×8	250	1	1.18	1.18	
	6	∠75×8	280	1	2.52	2.52	
	7	Гайка М-18	—	4	0.07	0.28	

Марка изделия	NN поз.	Сечение мм	Длина мм	Кол.	Масса, кг. шт.	Масса, кг. всех	Масса, кг. изделия
$П_Д$-1	3	Ø10АI	1000	1	0.62	0.62	0.62

ТК 1974

Петли $П_Д$-1, $П_Д$-2.

Серия ИИ-04-9
Выпуск 1
Лист 61

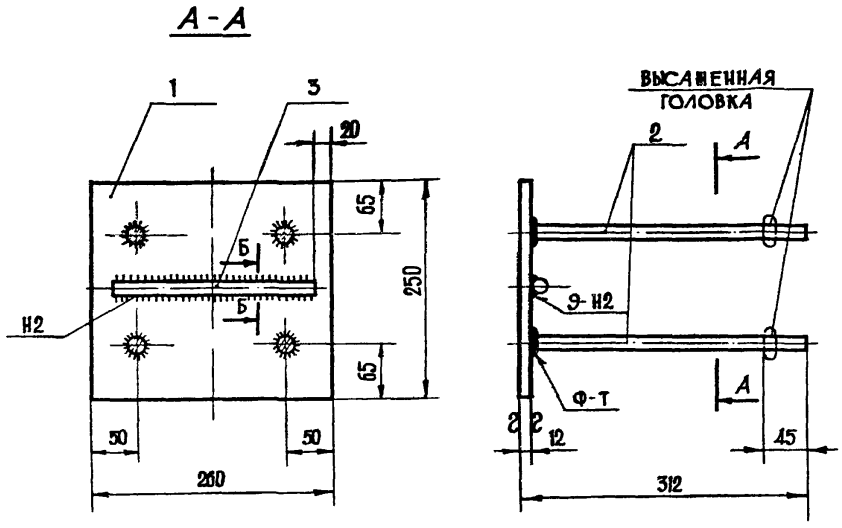

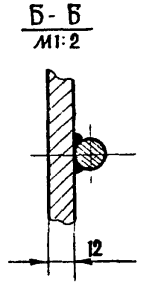

ПРИМЕЧАНИЯ:

1. Электросварка выполняется в соответствии с „Указаниями по сварке соединений арматуры и закладных деталей железобетонных конструкций" СН-393-69
2. Сварку производить электродами типа Э-50 сплошным швом, катет шва по наименьшей толщине свариваемой детали.

NN поз.	Сечение	Длина	ГОСТ	Кол	Масса 1 шт	Масса общ	Прим.
3	ф 12 А III	200	ГОСТ 5781-61*	1	0.18	0.18	Б/ч
2	ф 18 А III	310	ГОСТ 5781-61*	4	0.62	2.48	Б/ч
1	-12×250	260	ГОСТ 103-57	1	6.13	6.13	Б/ч

Мк-1	Масса	Масштаб	Выпуск
	8.79	1:5	

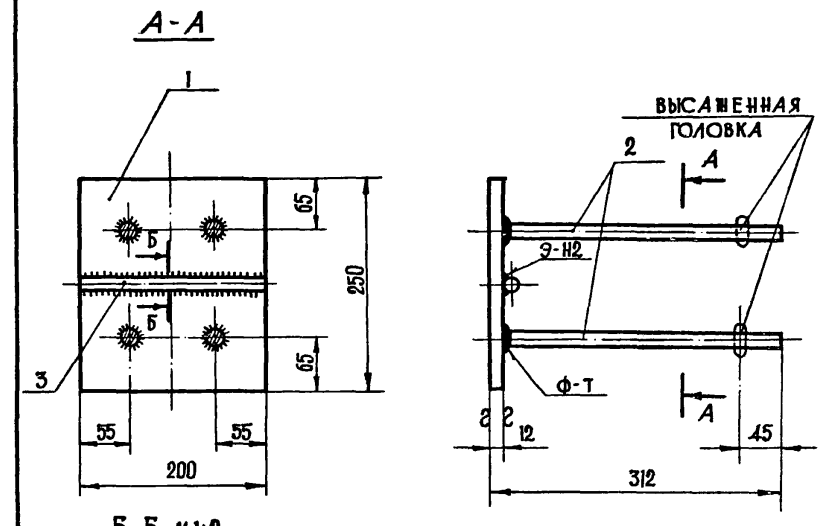

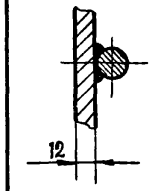

NN поз	Сечение	Длина	ГОСТ	Кол.	Масса 1 шт	Масса общ.	Примеч
4	-12×250	200	ГОСТ 103-57	1	4.71	4.71	Б/ч
3	ф 12 А III	200	ГОСТ 5781-61*	1	0.18	0.18	Б/ч
2	ф 18 А III	310	ГОСТ 5781-61*	4	0.62	2.48	Б/ч

Мк-2	Масса	Масштаб	Выпуск
	7.37	1:5	Серия

ТК 1974	Закладные детали Мк-1 и Мк-2	Серия ИИ-04-9	Выпуск 1	Лист 62

ЦНИИЭП торгово-бытовых зданий и туристских комплексов г. Москва

Нач. отд. оск	Гл. конструкт.	Гл. инженер	Гл. технолог
Гл. инж. пр-та	Рук. гр. инж.	Рук. гр. инж.	Исполнил
Проверил	Ицхоки	Пригожский	Волынский
Якобсон	Приторев	Колдашева	Никонорова
Степанова	Максимова		

13586 67

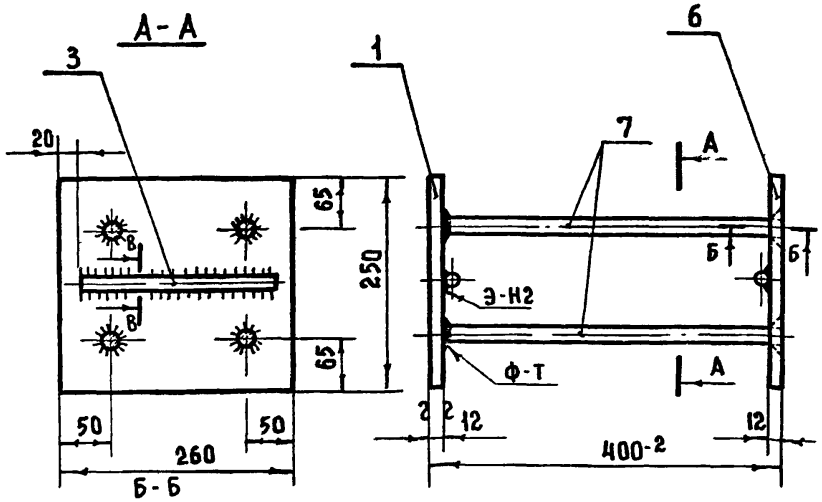

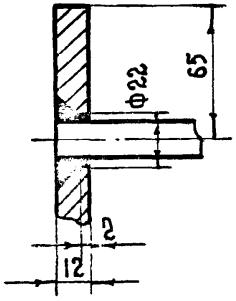

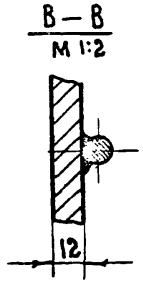

Примечания:

1. Поз. „1" приварить к поз. „7" и после установки полученной заготовки в объемный каркас поз. „6" приварить к поз. „7".
2. Указания по сварке и изготовлению см. пояснительную записку.

NN поз	Сечение	Длина	ГОСТ	Кол.	1шт	Общ.	Примеч
7	Ф18А III	400	ГОСТ 5781-61*	4	0.77	3.08	Б/Ч
6	-12×250	300	ГОСТ 103-57	1	6.13	6.13	
3	Ф12А III	200	ГОСТ 5781-61*	2	0.18	0.36	Б/Ч
1	-12×250	260	ГОСТ 103-57	1	6.13	6.13	Б/Ч

Мк-3	Масса	Масштаб	Выпуск
	15.70	1:5	Серия

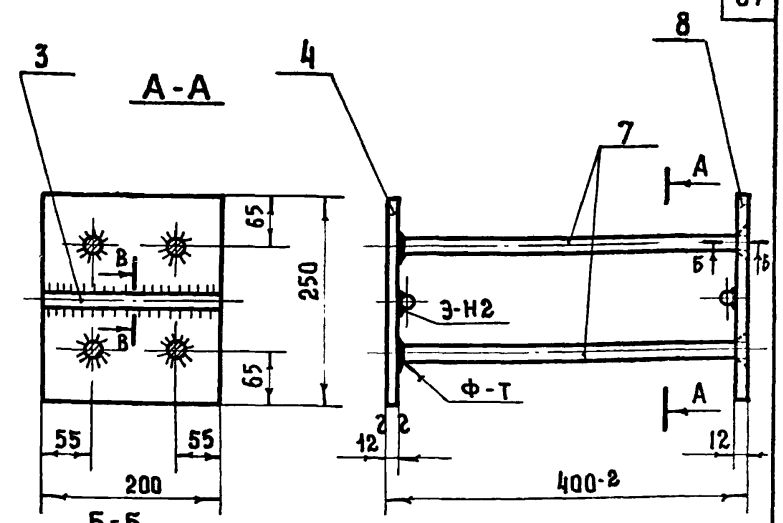

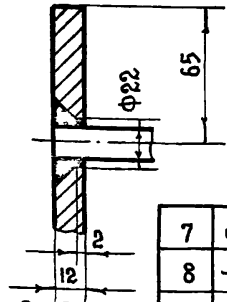

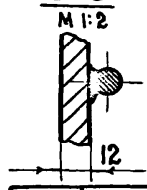

Примечания:

1. Поз. „4" приварить к поз. „7" и после установки полученной заготовки в объемный каркас поз. „8" приварить к поз. „7".
2. Указания по сварке и изготовлению см. пояснительную записку.

NN поз.	Сечение	Длина	ГОСТ	Кол.	1шт	Общ.	Примеч.
7	Ф18А III	400	ГОСТ 5781-61*	4	0.77	3.08	Б/Ч
8	-12×200	250	ГОСТ 103-57	1	4.71	4.71	
4	-12×250	200	ГОСТ 103-57	1	4.71	4.71	Б/Ч
3	Ф12А III	200	ГОСТ 5781-61*	2	0.18	0.36	Б/Ч

Мк-4	Масса	Масштаб	Выпуск
	12.86	1:5	Серия

ТК 1974	Закладные детали Мк-3 и Мк-4.	Серия ИИ-04-9	
		Выпуск 1	Лист 63

Торгово-бытовых зданий и туристских комплексов г. Москва

Нач. отд. ОСК	Гл. конструкт	Гл. инженер	Гл. технолог
Гл. инж. пр-та			
Ицхоки	Пригожин	Волынский	Якобсон
Пригорев			
Рук. гр. инж.	Рук. гр. инж.	Исполнил	Проверил
Колдамева	Никонорова	Степанова	Максимова

13586 68

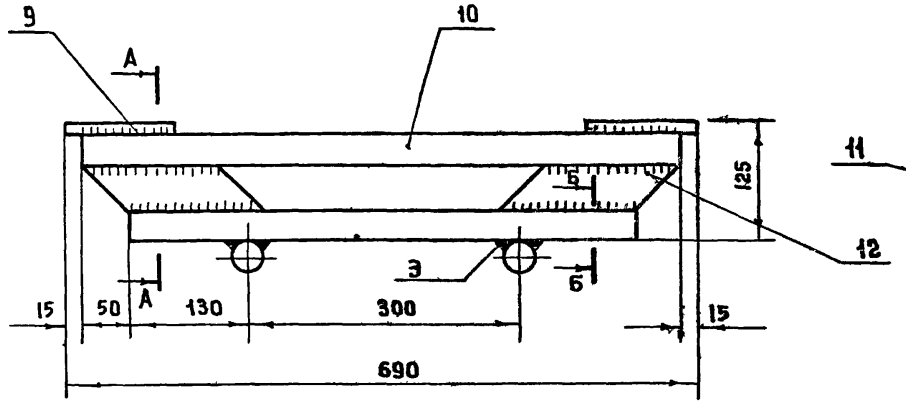

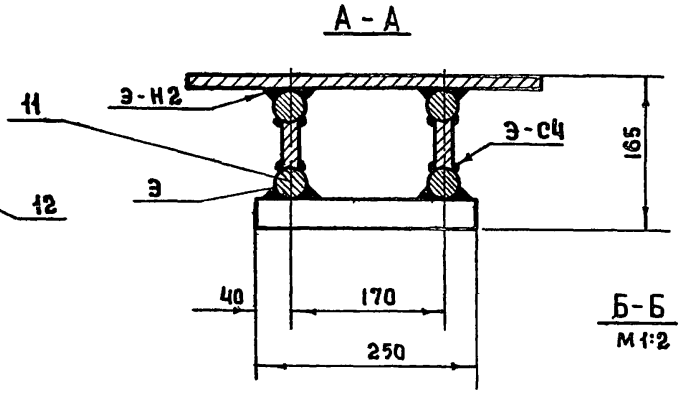

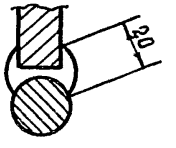

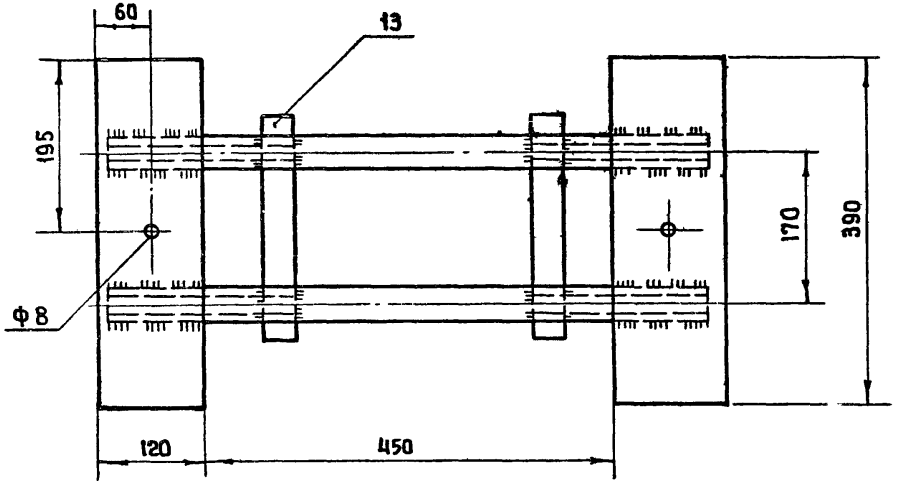

13	Ф28А III	250	ГОСТ 5781-61*	2	1.2	2.4	Б/Ч
12	-50×16	200	ГОСТ 103-57	4	1,25	5.00	Б/Ч
11	Ф28А III	560	ГОСТ 5781-61*	2	2,7	5,4	Б/Ч
10	Ф32 А III	660	ГОСТ 5781-61*	2	4.2	8.4	Б/Ч
9	-120×10	390	ГОСТ 103-57	2	3.63	7.26	Б/Ч
№№ поз	Сечение	Длина	ГОСТ	Кол	Масса, кг: 1 шт	Масса, кг: общ	Примеч.

Мк-5	Масса, кг	Масштаб	Выпуск
	28,46	1:5	Серия

Примечания:

1. Дуговую сварку производить электродами типа Э-42А. ГОСТ 9467-60 сплошными швами, катет шва по наименьшей толщине свариваемой детали.
2. Указания по сварке и изготовлению см. пояснительную записку.

ТК 1974	Закладная деталь Мк-5.	Серия ИИ-04-9, выпуск 1, лист 64

Торгово-бытовых зданий и туристских комплексов г. Москва

Нач. отд. ОСК	Колдашева
Гл. конструктор	Никонорова
Гл. инженер	Степанова
Гл. технолог	Фионова
Гл. инж. пр-та	
Рук. гр. инж.	
Рук. гр. инж.	
Исполнил	
Проверил	
Исполнители	Ицхоки, Пригожин, Волынский, Якобсон, Пригорев

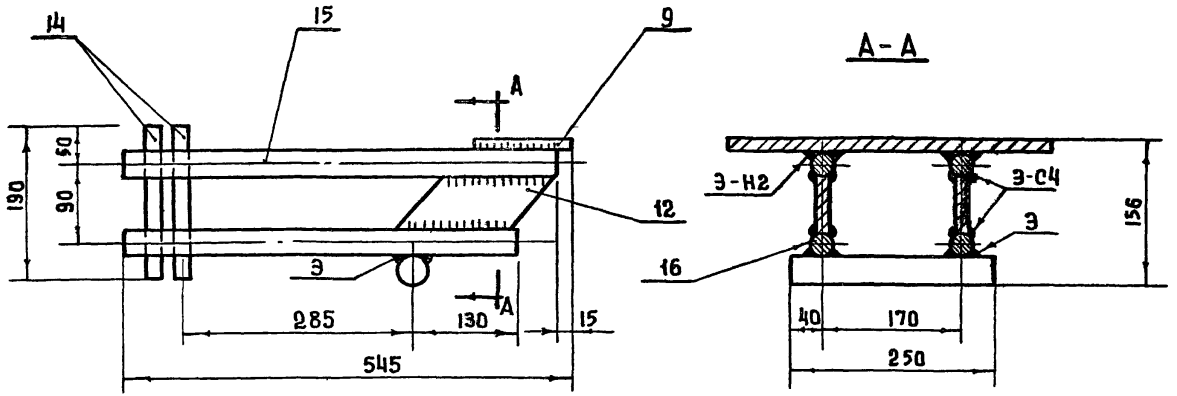

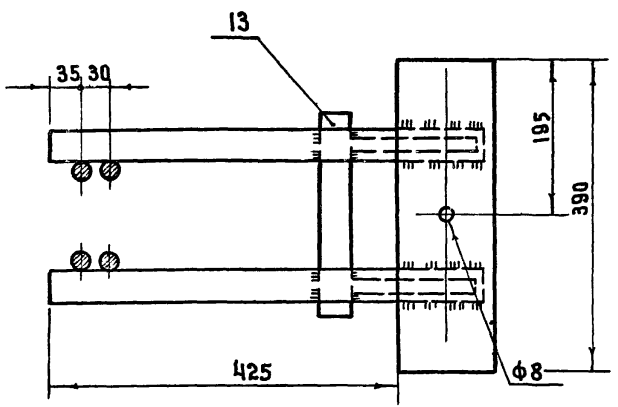

NN поз	Сечение	Длина	ГОСТ	Кол.	1 шт	Общ.	Примеч.
13	Ф28А-III	250	ГОСТ 5781-61*	1	1.2	1.2	Б/Ч
12	-50×16	200	ГОСТ 103-57	2	1,25	2.5	Б/Ч
9	-120×10	390	ГОСТ 103-57	1	3.63	3.63	Б/Ч
16	Ф28А III	480	ГОСТ 5781-61*	2	2.3	4.6	Б/Ч
15	Ф32А III	530	ГОСТ 5781-61*	2	3.4	6.8	Б/Ч
14	Ф16 А I	190	ГОСТ 5781-61*	4	0.3	1.2	Б/Ч

Мк-6	Масса, кг	Масштаб	Выпуск
	19.93	1:5	Серия

Примечания:

1. Поз. 14 приварить к поз. 15 и 16 контактной сваркой на одноточечной машине.
2. Примечание см. лист 64.
3. Указания по сварке и изготовлению см. пояснительную записку.

ТК 1974	Закладная деталь Мк-6	Серия ИИ-04-9	
		Выпуск 1	Лист 65

ЦНИИЭП торгово-бытовых зданий и туристских комплексов г. Москва

Нач. отд. ОСК	Ицхоки	Рук. гр. инж.	Колдашева
Гл. конструк.	Пригожин	Рук. гр. инж.	Никонорова
Гл. инженер	Волынский	Исполнил	Степанова
Гл. технолог	Якобсон	Проверил	
Гл. инж. пр-та	Пригорев		

13586 70

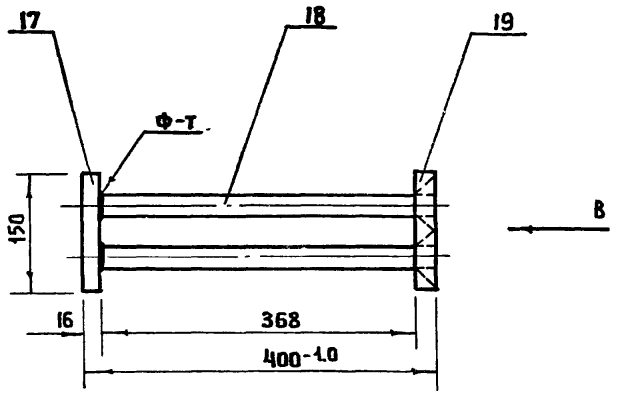

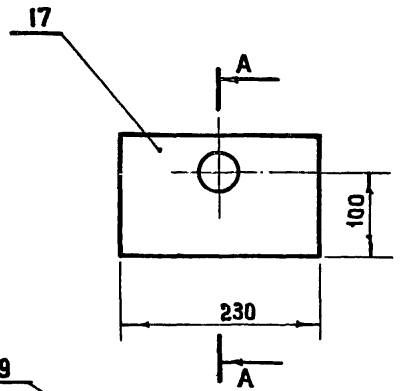

А-А
М 1:2

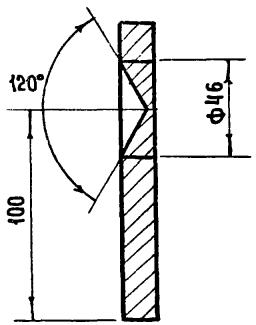

Б-Б
М 1:2

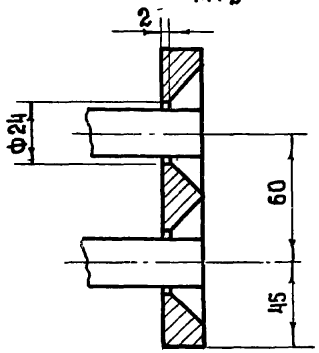

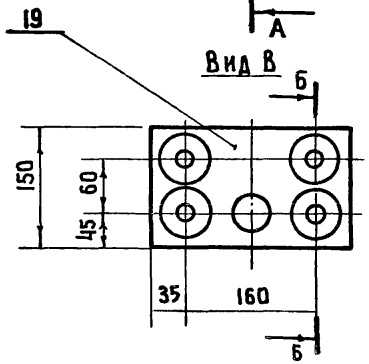

19	−150×16	230	ГОСТ 103-57	1	3.73	3.73	
18	Ф20 А III	384	ГОСТ 5781-61*	4	0.9	3.6	Б/ч
17	− 150×16	230	ГОСТ 103-57	1	4.33	4.33	
NN поз	Сечение	Длина	ГОСТ	Кол-во	Масса 1 шт.	Масса общ.	Примеч.

Примечания:

1. Сварку производить электродами типа Э-50А ГОСТ 9467-60 сплошным швом катет шва по наименьшей толщине свариваемой детали.
2. Поз. „17" приварить к поз. „18" и после установки полученной заготовки в объемный каркас поз. „19" приварить к позициям „18".
3. Указания по сварке и изготовлению см. пояснительную записку.

Мк-7	Масса 11.66	Масштаб 1:5	Выпуск Серия

ТК 1974

Закладная деталь Мк-7

Серия ИИ-04-9 Выпуск 1 Лист 66

ЦНИИЭП торгово-бытовых зданий и туристских комплексов г. Москва

Нач. отд. ВСК	Ищхоки	Колдашева
Гл. конструк.	Пригожии	Никонорова
Гл. инженер	Волынский	Степанова
Гл. технолог	Якобсон	Фионова
Гл. инж. пр-та	Пригорев	
Рук. гр. инж.		
Рук. гр. инж.		
Исполнил		
Проверил		

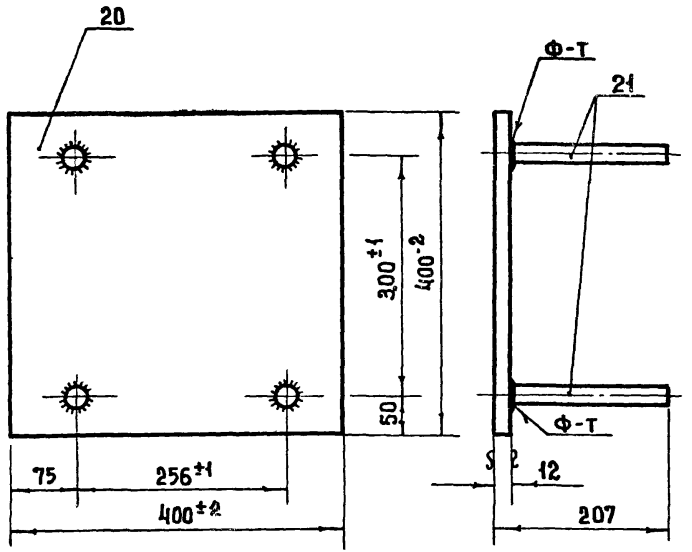

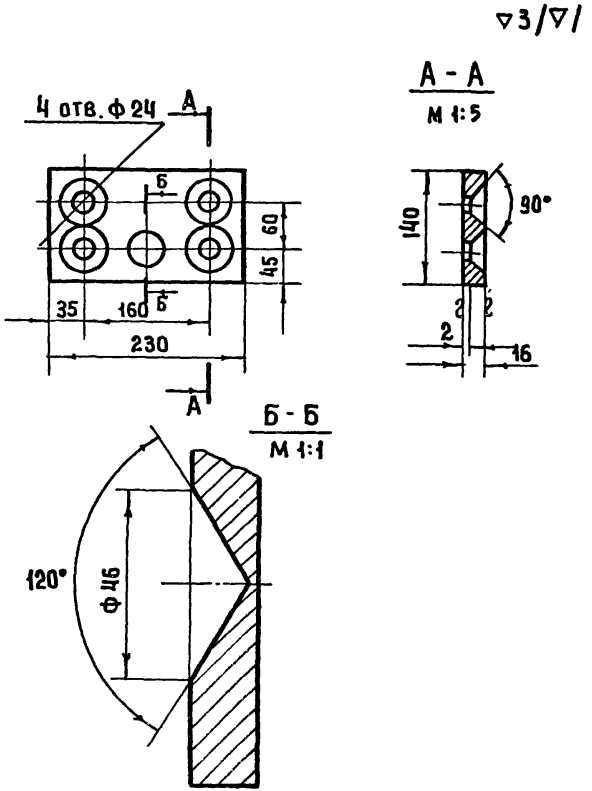

Примечание

Указания по сварке и изготовлению см. пояснительную записку.

NN поз	Сечение	Длина	ГОСТ	Кол.	Масса 1 шт.	Масса общ.	Примеч.
21	Ф 20 А III	195	ГОСТ 5781-61*	4	0.48	1.92	Б/ч
20	- 12×400	400	ГОСТ 103-57	1	15.07	15.07	Б/ч

Мк-8	Масса	Масштаб	Выпуск
	16.99	1:5	

NN поз	Сечение	Длина	ГОСТ	Масса
19	-150×16	230	ГОСТ 103-67	3.73

ТК 1974	Закладная деталь Мк-8 и деталь 19.	Серия ИИ-04-9	
		Выпуск 1	Лист 67

Торгово бытовых зданий и туристских комплексов г. Москва	Нач. отд. ОСК	Н. Цхоки	Рук. гр. инж.	Колдашева	
	Гл. конструк.	Пригожий	Рук. гр. инж.	Никонорова	
	Гл. инженер	Волынский	Исполнил	Степанова	
	Гл. технолог.	Якобсон			
	Гл. инж. пр-та	Пригорев			

13586 72

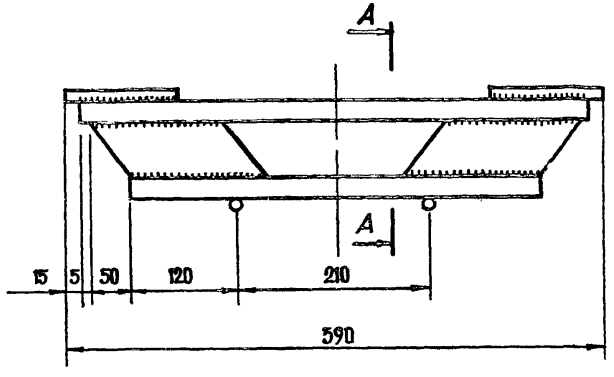

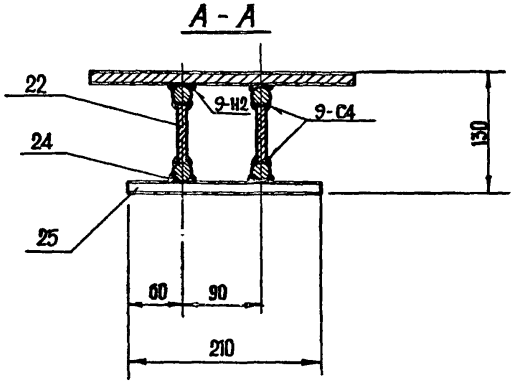

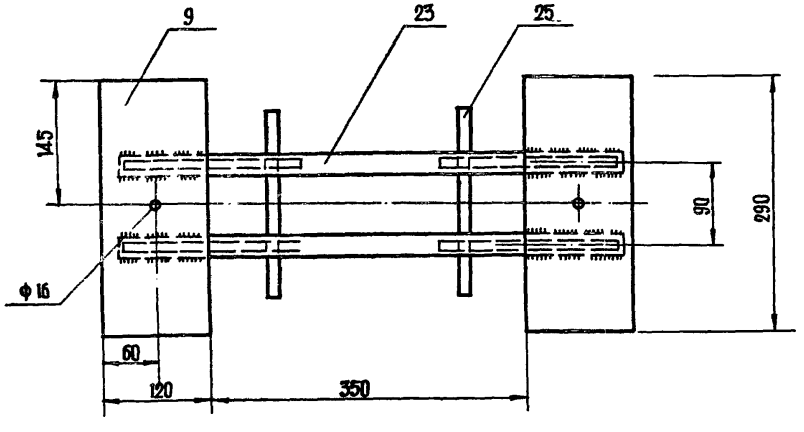

25	ф10А-III	210	ГОСТ-5781-61*	2	0.13	0.26	Б/ч
24	ф22А-III	450	ГОСТ 5781-61*	2	1.34	2.68	Б/ч
23	ф22А-III	560	ГОСТ 5781-61*	2	1.67	3.34	Б/ч
22	-65×14	150	ГОСТ 103-57	4	1.07	4.28	
9	-120×10	290	ГОСТ-103-57	2	2.70	5.40	Б/ч
№№ поз	СЕЧЕНИЕ	ДЛИНА	ГОСТ	КОЛ.	МАССА 1 шт	МАССА ОБЩ.	ПРИМ.

Мк-9	МАССА	МАСШТАБ	ВЫПУСК
	15.96	1:5	

ПРИМЕЧАНИЯ:

1. Дуговую сварку производить электродами типа Э-42А ГОСТ 9467-60 сплошными швами. Катет шва по наименьшей толщине свариваемой детали.
2. Указания по сварке и изготовлению см. пояснительную записку.

ТК 1974	Закладная деталь Мк-9	Серия ИИ-04-9 Выпуск 1 Лист 68

Гл. инженер проекта Пригорев

Гл. инж. пр-ва Пригорев

Гл. конструктор Большинский

Нач. отд. Бобсон

Рук. гр. инж. Пригожий

Рук. гр. инж. Бучоки

Исполнил Степанова

Проверил Никонорова

Кондашева

Торгово-выставочный комплекс Туристской фирмы г. Москвы

ЦНИИЭП

13586 73

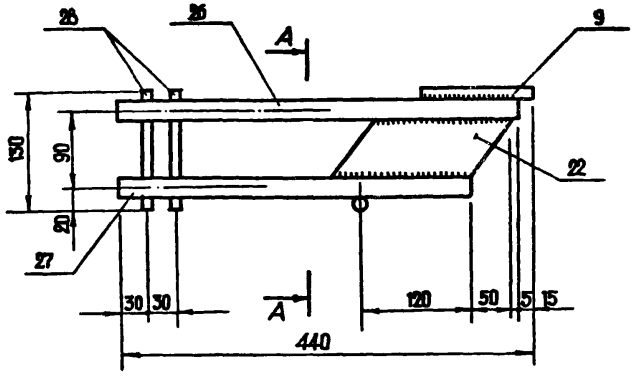

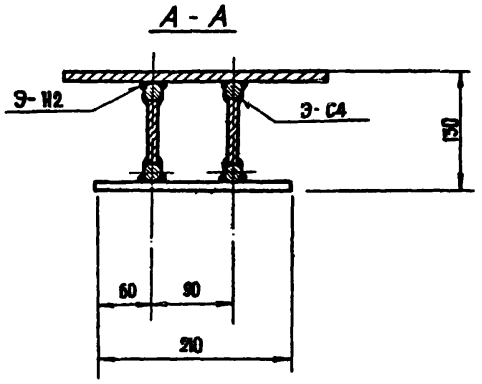

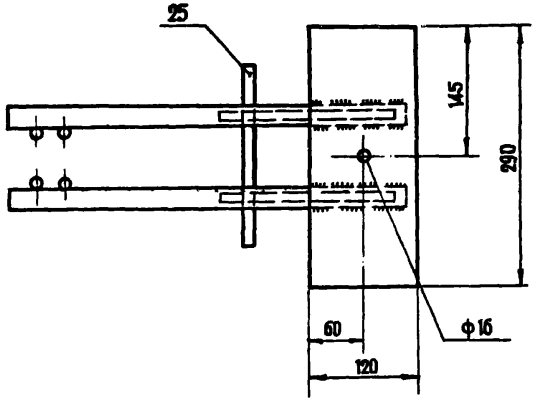

NN поз	Сечение	Длина	ГОСТ	Кол	Масса 1 шт	Масса общ	Прим.
28	ф10 А-III	130	ГОСТ 5781-61*	4	0.08	0.32	Б/ч
25	ф10 А-III	210	ГОСТ 5781-61*	1	0.13	0.13	Б/ч
27	ф22 А-III	370	ГОСТ 5781-61*	2	1.10	2.20	Б/ч
26	ф22 А-III	425	ГОСТ 5781-61*	2	1.26	2.52	Б/ч
22	-65×14	150	ГОСТ 103-57	2	1.07	2.14	
9	-120×10	290	ГОСТ 103-57	1	2.70	2.70	Б/ч

Мк-10	Масса	Масштаб	Выпуск
	10.01	1:5	

Примечания

1. Дуговую сварку производить электродами Э-50А ГОСТ 9467-60 сплошным швом. Катет шва по наименьшей толщине свариваемой детали.
2. Указания по сварке и изготовлению см. пояснительную записку.

ТК 1974	Закладная деталь Мк-10	Серия ИИ-04-9	Выпуск 1	Лист 69

Нач. отд. ОСК	Цыхоцкий	Рук. гр. инж.	Колдашева
Гл. конструк.	Пригожий	Рук. гр. инж.	Никонова
Гл. инженер	Волынский	Исполнил	Степанова
Гл. технолог	Якобсон	Проверил	Фижова
Гл. инж. пр-ла	Пригорев		

ЦНИИЭП торговых зданий и бытовых комплексов г. Москва

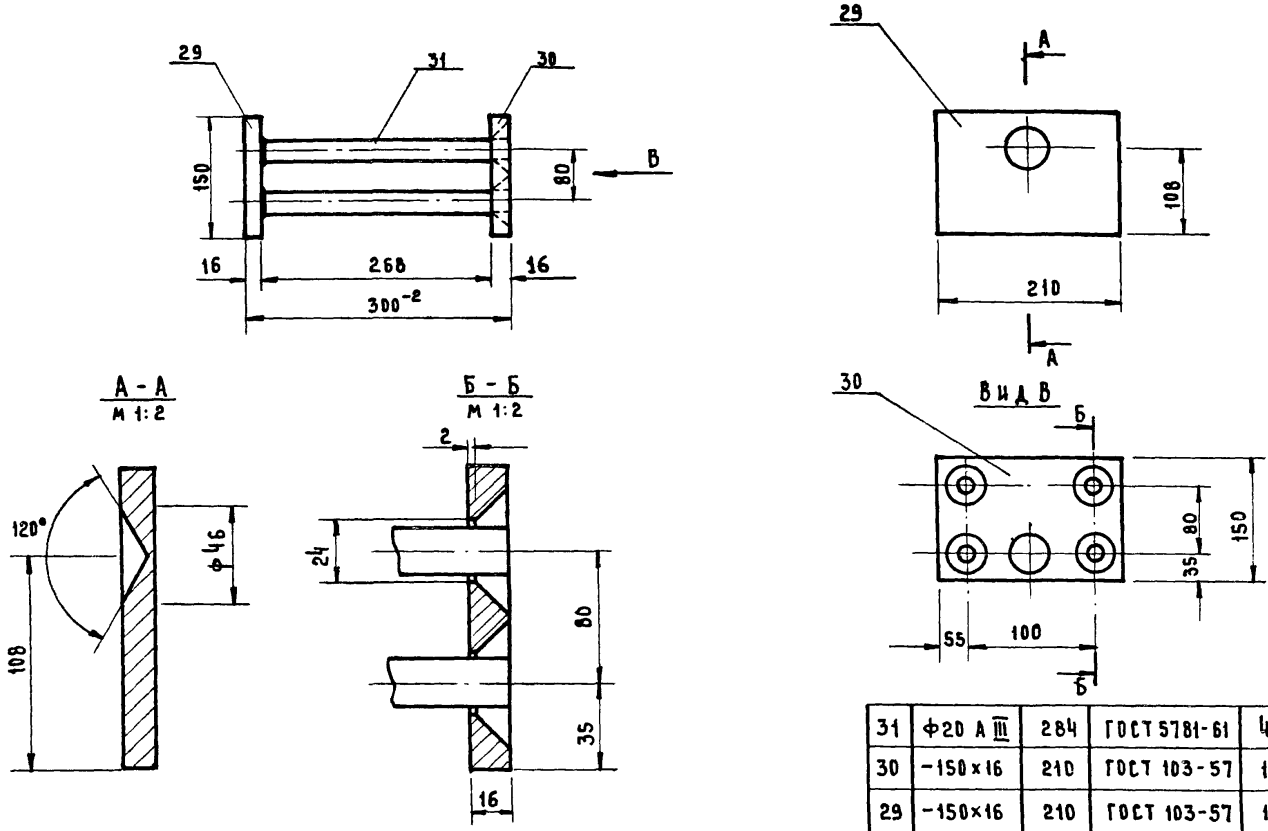

31	Ф20 А III	284	ГОСТ 5781-61	4	0.7	2.8	Б/Ч
30	-150×16	210	ГОСТ 103-57	1	3.96	3.96	
29	-150×16	210	ГОСТ 103-57	1	3.96	3.96	
№№ поз.	Сечение	Длина	ГОСТ	Кол.	1 шт.	Общ.	Примеч.
					Масса		

Мк-11	Масса	Масштаб	Выпуск
	10.72	1:5	Серия

Примечания:

1. Сварку производить электродами типа Э-50А ГОСТ 9467-60 сплошным швом. Катет шва по наименьшей толщине свариваемой детали.
2. Поз. „29" приварить к поз „31" и после установки подученной заготовки в объемный каркас поз. „31" приварить к позициям „30".

ТК 1974	Закладная деталь Мк-11	Серия ИИ-04-9	
		Выпуск 1	Лист 70

Торгово-бытовых зданий и туристских комплексов г. Москва

Нач. отд. ОСК		Ицхоки	Рук. гр. инж.		Колдашева
Гл. конструкт.		Пригожий	Рук. гр. инж.		Никонорова
Гл. инженер		Волынский	Исполнил		Степанова
Гл. технолог.		Якобсон	Проверил		Максимова
Гл. инж. пр-та		Пригорев			

▽3(▽)

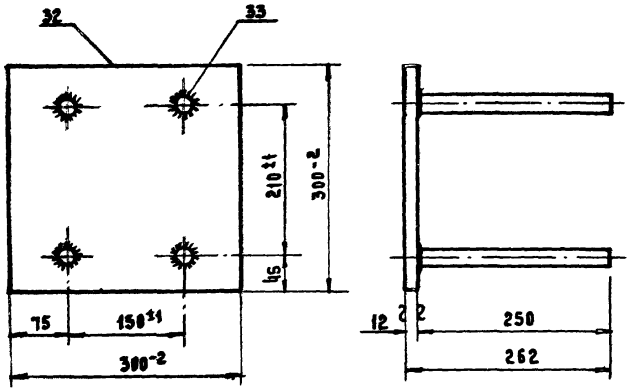

33	ф 25 А-III	250	ГОСТ 5781-61	4	0,91	3,64	Б/Ч
32	-16×300	300	ГОСТ 103-57	1	14,4	14,4	Б/Ч
NN поз.	СЕЧЕНИЕ	ДЛИНА	ГОСТ	КОЛ.	1 ШТ. МАССА	ОБЩ. МАССА	ПРИМЕЧ.

Мк-12	МАССА	МАСШТАБ	ВЫПУСК
	18.08	1:5	10

▽3(▽)

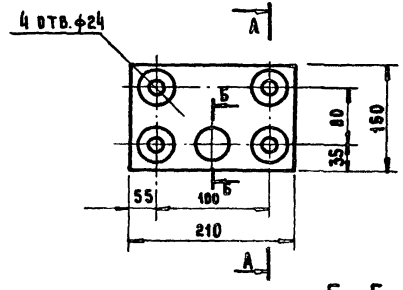

А – А
М 1:5

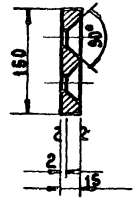

Б – Б
М 1:1

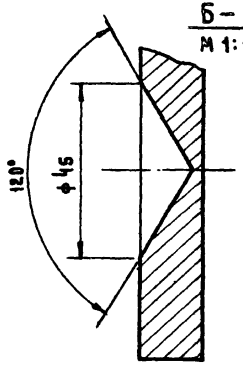

30	-150×16	210	ГОСТ 103-57	3,96
NN поз.	СЕЧЕНИЕ	ДЛИНА	ГОСТ	МАССА

ТК 1974	ЗАКЛАДНАЯ ДЕТАЛЬ МК-12 И ДЕТАЛЬ 30	СЕРИЯ ИИ-04-9	
		ВЫПУСК 1	ЛИСТ 71

ЦНИИЭП ТОРГОВО-БЫТОВЫХ ЗДАНИЙ И ТУРИСТСКИХ КОМПЛЕКСОВ Г. МОСКВА

НАЧ. ОТД. ОСК	ИЦХОКИ	РУК. ГР. ИНЖ	КОЛДАШЕВА
ГЛ. КОНСТРУКТ	ПРИГОЖИЙ	РУК. ГР. ИНЖ	НИКОНОРОВА
ГЛ. ИНЖЕНЕР	БОЛЫНСКИЙ	ИСПОЛНИЛ	СТЕПАНОВА
ГЛ. ТЕХНОЛОГ	ЯКОБСОН	ПРОВЕРИЛ	МАКСИМОВА
ГЛ. ИНЖ. ПР-ТА	ПРИГОРЕВ		

13586 76

ГПИ и НИИ Промстальконструкция г. Москва
ГИП Цинкер
ГИ Технолог
ГИ Инж. пр-ма
НАЧ. ОТДЕЛА
ГИ Конструктор
ГИ Инженер
РУК. ГР. ИНЖ.
РУК ГР ИНЖ
ИСПОЛНИЛ
ПРОВЕРИЛ
Цыхоки
Пригожин
Волынский
Якобсон
Пригорев
Колдашева
Никонорова
Степанова
Максимова

ЦНИИЭП

А - А

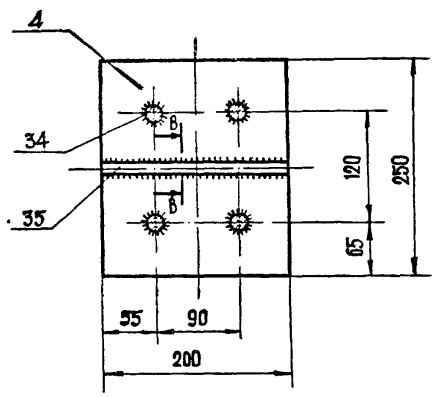

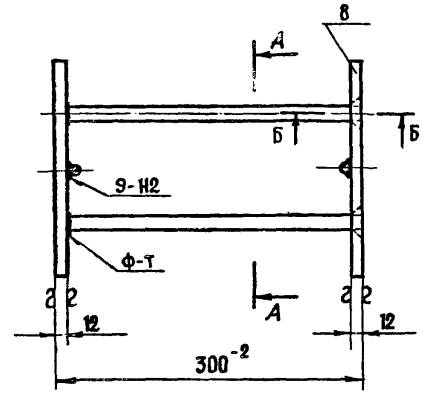

В - В
М1 2

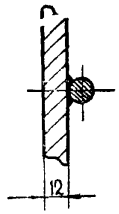

Б - Б
М1:2

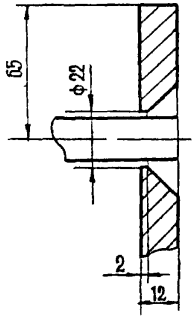

ПРИМЕЧАНИЯ:

1. ПОЗ. „34" ПРИВАРИТЬ К ПОЗ. „4"; УСТАНОВИТЬ ПОЛУЧЕННУЮ ЗАГОТОВКУ В ОБЪЕМНЫЙ КАРКАС, ПОСЛЕ ЧЕГО ПОЗ. „8" ПРИВАРИТЬ К ПОЗ. „4"
2. УКАЗАНИЯ ПО СВАРКЕ И ИЗГОТОВЛЕНИЮ СМ. ПОЯСНИТЕЛЬНУЮ ЗАПИСКУ.

NN поз	Сечение	Длина	ГОСТ	Кол.	1 шт	Общ	Примеч.
					Масса, кг		
8	-12×200	250	ГОСТ 103-57	1	4.71	4.71	
35	ф 12 А III	200	ГОСТ 5781-61	2	0.178	0.356	Б/ч
34	ф 18 А III	288	ГОСТ 5781-61	1	0.575	2.3	Б/ч
4	-12×200	250	ГОСТ 103-57	1	4.71	4.71	Б/ч

Мк-14	Масса, кг	Масштаб	Выпуск
	12.07	1:5	

А - А

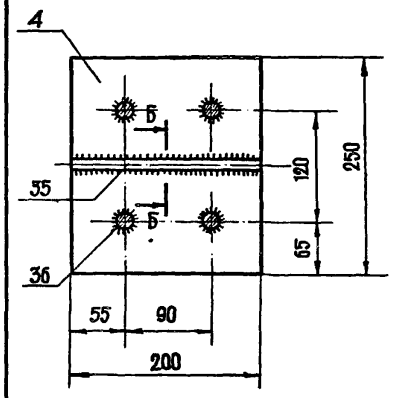

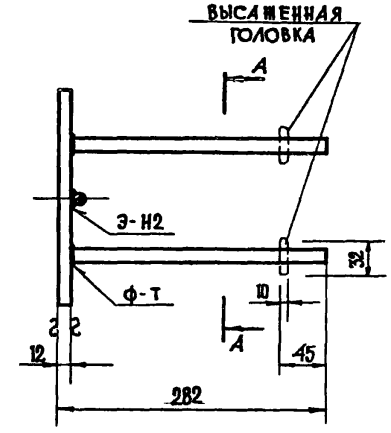

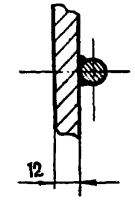

NN поз	Сечение	Длина	ГОСТ	Кол	1 шт	Общ	Примеч
					Масса, кг		
35	ф 12 А III	200	ГОСТ 5781-61*	1	0.178	0.178	Б/ч
36	ф 18 А III	270	ГОСТ 5781-61*	4	0.54	2.16	Б/ч
4	-12×200	250	ГОСТ 103-57	1	4.71	4.71	Б/ч

Мк-13	Масса, кг	Масштаб	Выпуск
	7.05	1:5	

ТК 1974	Закладные детали МК-13 и МК-14	Серия ИИ-04-9	
		Выпуск 1	Лист 72

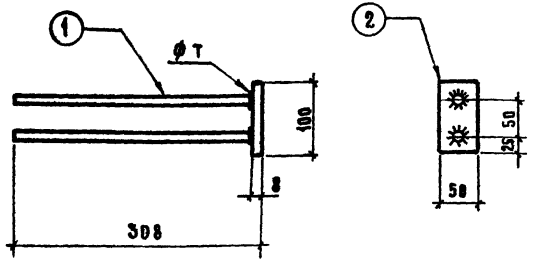

Примечание

Электросварка выполняется в соответствии с указаниями по сварке соединений арматуры и закладных деталей железобетонных конструкций СН 393-69.

2	-50×8	100	ГОСТ 103-57	1	0.31	0.31	Б/ч	
1	ф 10 А III	300	ГОСТ 5781-61*	2	0.19	0.38	Б/ч	
№ поз.	Сечение	Длина	ГОСТ	К-во	Масса 1 шт	Масса общ.	Примеч.	
Мд-1		Масса 0.70		Масштаб 1:5		Выпуск		

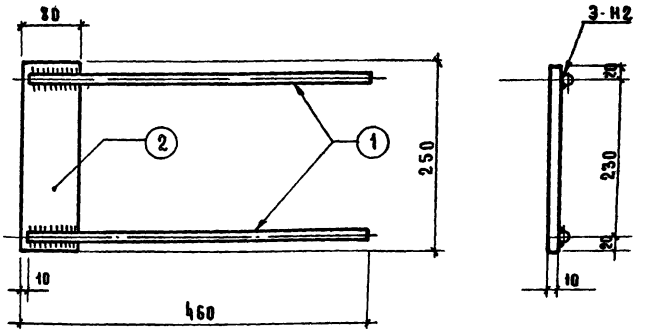

Примечания:

1. Электросварка выполняется в соответствии с „Указаниями по сварке соединений арматуры и закладных деталей железобетонных конструкций" СН 393-69
2. Сварку производить электродами типа Э-50А ГОСТ 9467-60 сплошным швом. Катет шва по наименьшей толщине свариваемой детали.

1	ф 12 А-III	450	ГОСТ 5781-61*	2	0.4	0.8	Б/ч
2	-100×8	250	ГОСТ 103-57	1	2.5	2.5	Б/ч
№ поз.	Сечение	Длина	ГОСТ	Кол.	Масса 1 шт	Масса общ.	Примеч.
Мд-1		Масса 3.3		Масштаб 1:5		Выпуск	

Т.К. 1974	Закладные детали Мд-1, Мд-1.	Серия ИИ-04-9	Выпуск 1 / Лист 73

Торгово-бытовых зданий и туристских комплексов г. Москва — ГИП Цыганов; ГА. конструкт. Цыганов; ГА. инж. отд.; ГА. технолог; ГА. инж. пр-та Пугачев; Ицхоки, Пригожий; Рук. гр. инж. Волынский; Рук. гр. инж. Якобсон; Исполнитель Пригорев; Никаноров, Колдашева, Морева

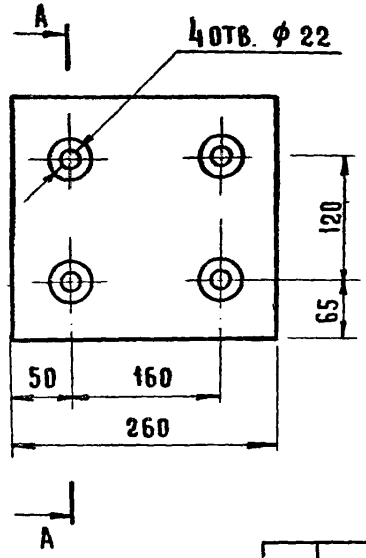

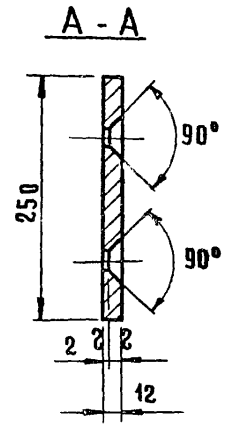

6	-12×250	300	ГОСТ 103-57	6.13
NN поз.	Сечение	Длина	ГОСТ	Масса

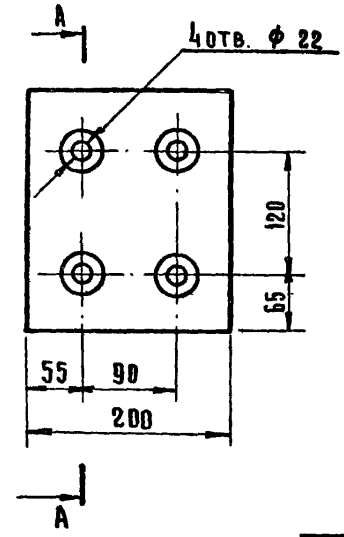

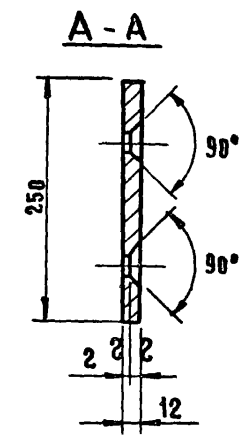

8	-12×250	200	ГОСТ 103-57	4.71
NN поз.	Сечение	Длина	ГОСТ	Масса

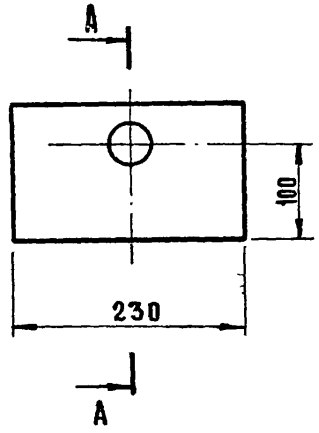

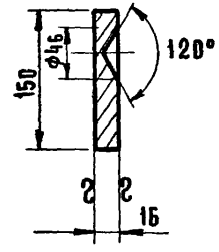

17	-150×16	230	ГОСТ 103-57	4.33
NN поз.	Сечение	Длина	ГОСТ	Масса

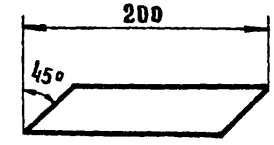

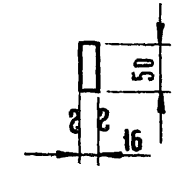

Поз. 12 изготовить холодной штамповкой

12	-16×50	200	ГОСТ 103-57	1.25
NN поз.	Сечение	Длина	ГОСТ	Масса

ТК 1974	Детали 6, 8, 12 и 17	Серия ИИ-04-9	Выпуск 1 / Лист 74

Гостиово-бытовых зданий и туристских комплексов г. Москва

Нач. отд. ОСК		Ицхоки	Рук. гр. инж.	Колдашева
Гл. конструкт.		Пригожин	Рук. гр. инж.	Никонорова
Гл. инженер		Волынский	Исполнил	Степанова
Гл. инж. пр-та		Пригорев	Проверил	Максимова
Гл. технолог		Якобсон		

13586 79

▽3 (▽)

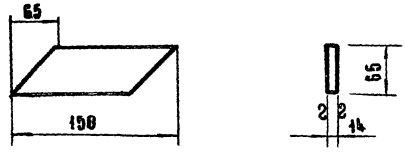

Поз. 22 изготовить холодной штамповкой

22	-14×65	150	ГОСТ 103-57	1.07
№№ поз	Сечение	Длина	ГОСТ	Масса

▽3 (▽)

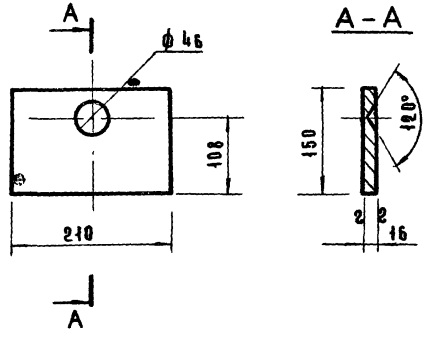

29	-150×16	210	ГОСТ 103-57	5.4
№№ поз	Сечение	Длина	ГОСТ	Масса

▽3 (▽)

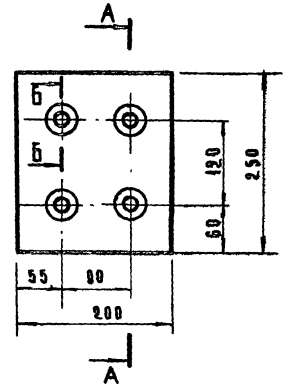

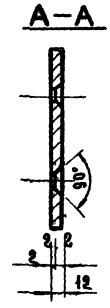

Б – Б
М 1:1

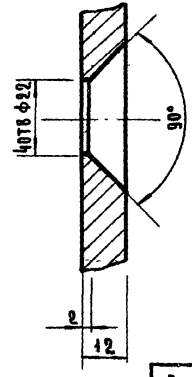

8	-12×200	250	ГОСТ 103-57	4.71
№№ поз	Сечение	Длина	ГОСТ	Масса

ТК 1974	Детали 22, 29 и 8	Серия ИН-04-9	
		Выпуск 1	Лист 75

ЦНИИЭП торгово-бытовых зданий и туристских комплексов г. Москва

Нач. отд. оск	Гл. конструкт	Гл. инженер	Гл. технолог
Гл. инж. пр-та	Гл. инж. пр-та	Гл. инж. пр-та	Гл. инж. пр-та
Нахоки	Пригожин	Волынский	Якобсон
Руч. гр. инж.	Руч. гр. инж.	Исполнил	Проверил
Руч. гр. инж.	Руч. гр. инж.	Исполнил	Проверил
Колдашева	Никонорова	Степанова	

13586 80

Гипротоббыт — Торгово-бытовых зданий и туристских комплексов г. Москва
Нач. отдела Никонорова
Гл. конструктор Колдашова
Гл. инженер Степанова
Гл. технолог Фионова
Гл. инж. пр-та Пригорев
Рук. гр. инж. Ицхоки
Рук. гр. инж. Прилежий
Исполнил Волынский
Проверил Якобсон

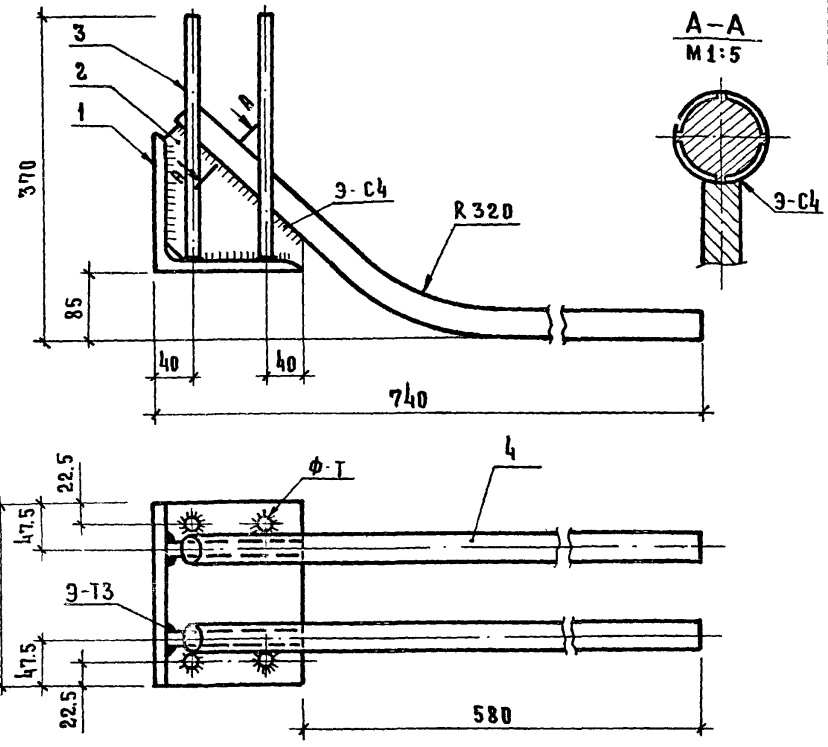

Примечание
Указания по сварке и изготовлению см. пояснительную записку.

поз	Сечение	Длина	ГОСТ	Кол	1 шт	Общ	Прим.
4	ф 32 А III	790	ГОСТ 5781-61*	2	5.0	10.0	
3	ф 12 А III	270	ГОСТ 5781-61*	4	0.24	0.96	Б/ч
2	– 150×16	150	ГОСТ 103-57	2	1.32	2.64	
1	L160×16	195	ГОСТ 8509-57	1	7.72	7.72	Б/ч

Масса, кг

Мр-1	Масса, кр	Масштаб	Выпуск
	21.32	1:5	

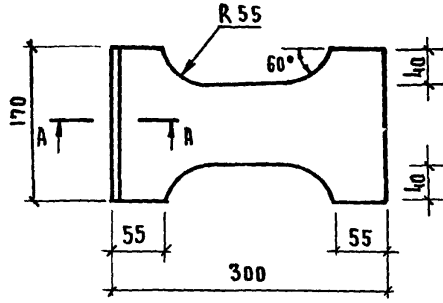

Мр-2 изготовить холодной штамповкой

поз	Сечение	Длина	ГОСТ	Кол	1 шт	Общ	Прим.
—	170×8	300	ГОСТ 103-57	1	2.67	2.67	

Масса, кр

Мр-2	Масса, кр	Масштаб	Выпуск
	4.70	1:5	

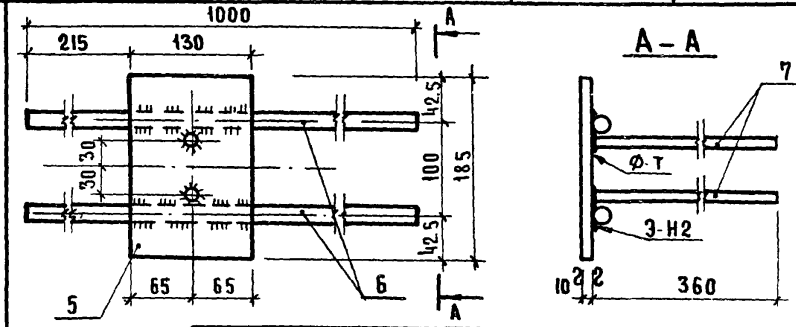

поз	Сечение	Длина	ГОСТ	Кол	1 шт	Общ	Прим.
7	ф 12 А III	360	ГОСТ 5781-61*	2	0.32	0.64	
6	ф 20 А III	1000	ГОСТ 5781-61*	2	2.46	4.92	
5	– 130×10	185	ГОСТ 5681-57	1	2.04	2.04	Б/ч

Масса, кр

Мр-3	Масса, кр	Масштаб	Выпуск
	7.6	1:5	

ТК 1974

Закладные детали Мр-1, Мр-2 и Мр-3

Серия ИИ-04-9
Выпуск 1 Лист 76

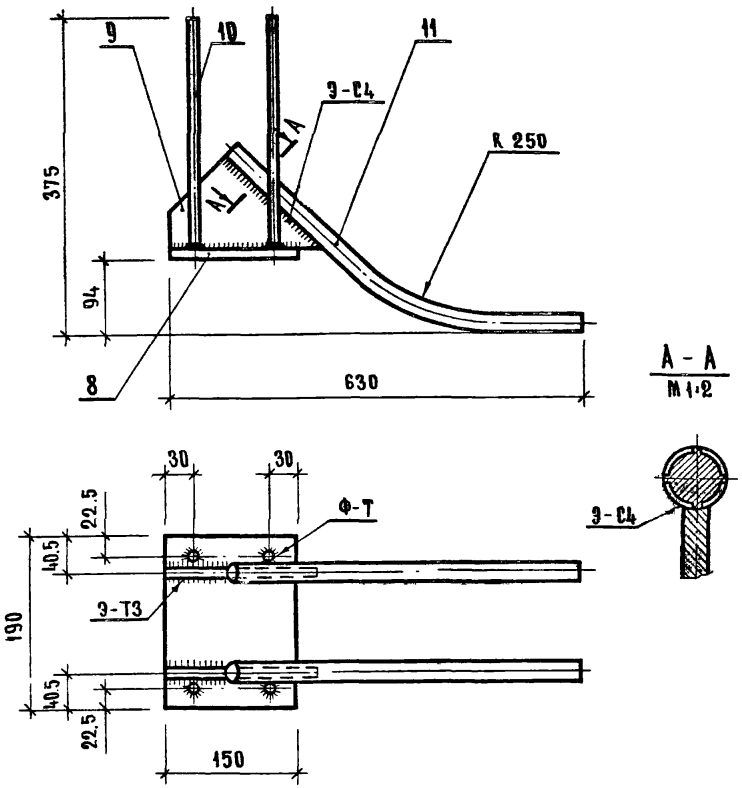

11	Ф25 А III	647	ГОСТ 5781-61*	2	2.49	4.98	
10	Ф10 А III	270	ГОСТ 5781-61*	4	0.17	0.68	Б/Ч
9	-100×10	160	ГОСТ 103-57	2	0.72	1.44	
8	-150×10	190	ГОСТ 103-57	1	2.36	2.36	Б/Ч
N N ПОЗ	СЕЧЕНИЕ	ДЛИНА	ГОСТ	КОЛ	1 ШТ	ОБЩ	ПРИМ.
					МАССА, КГ		

Мр-4	МАССА, КГ	МАСШТАБ	ВЫПУСК
	946	1:5	

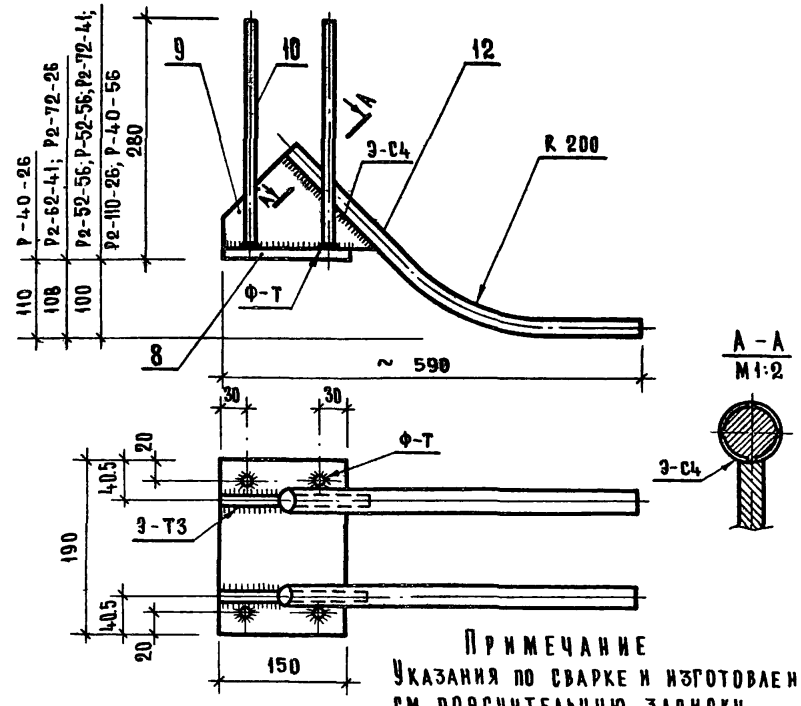

Примечание

Указания по сварке и изготовлению см. пояснительную записку.

12	Ф20 А III	617	ГОСТ 5781-61*	2	1.53	3.06	
10	Ф10 А III	270	ГОСТ 5781-61*	4	0.14	0.68	Б/Ч
9	-100×10	160	ГОСТ 103-57	2	0.72	1.44	
8	-150×10	190	ГОСТ 103-57	1	2.36	2.36	Б/Ч
N N ПОЗ	СЕЧЕНИЕ	ДЛИНА	ГОСТ	КОЛ	1 ШТ	ОБЩ	ПРИМ
					МАССА, КГ		

Мр-5	МАССА, КГ	МАСШТАБ	ВЫПУСК
	7.54	1:5	

ТК 1974	Закладные детали Мр-4 и Мр-5	СЕРИЯ ИИ-04-9	
		ВЫПУСК 1	ЛИСТ 77

ЦНИИЭП торгово-бытовых зданий и туристских комплексов г. Москва

НАЧ. ОТДЕЛА	ИЦХОКИ	РУК. ГР. ИНЖ	НИКОНОРОВА
ГЛ. КОНСТР. ОТД.	ПРИГОЖИЙ	РУК. ГР. ИНЖ	КОЛДАШЕВА
ГЛ. ИНЖ. ОТД.	ВОЛЫНСКИЙ	ИСПОЛНИЛ	СТЕПАНОВА
ГЛ. ТЕХНОЛОГ.	ЯКОБСОН	ПРОВЕРИЛ	ФИОНОВА
ГЛ. ИНЖ. ПР-ТА	ПРИГОРЕВ		

13586 82

2 /▽/

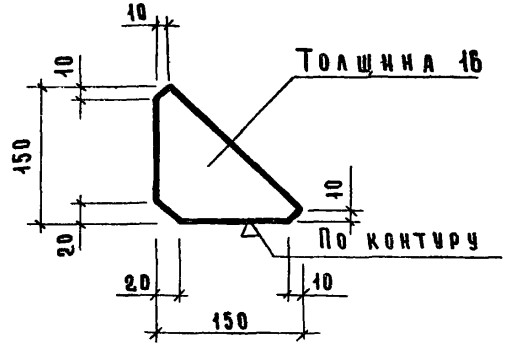

Поз. 2 изготовить холодной штамповкой

NN поз.	Сечение	Длина	ГОСТ	Масса кг
2	-150×16	150	ГОСТ 103-57	1.32

2 /▽/

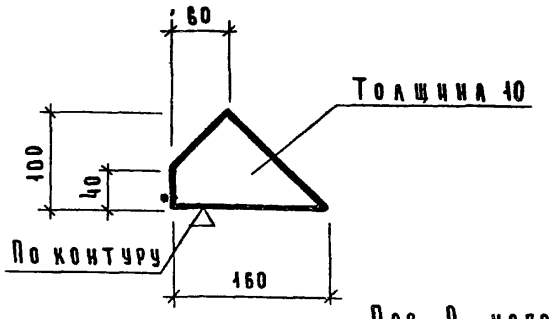

Поз 9 изготовить холодной штамповкой

NN поз.	Сечение	Длина мм	ГОСТ	Масса кг
9	-100×10	160	ГОСТ 103-57	0.72

2 /▽/

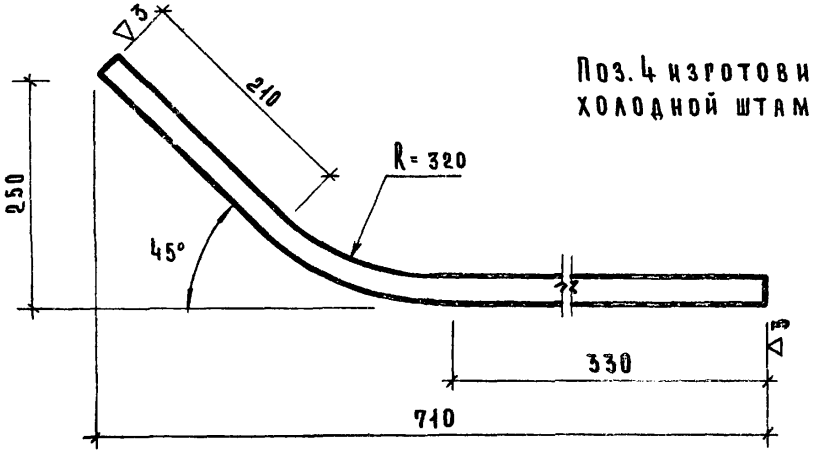

Поз. 4 изготовить холодной штамповкой

NN поз	Сечение	Длина	ГОСТ	Масса кг
4	ф 32 А III	790	ГОСТ 5781-61*	5.0

2 /▽/

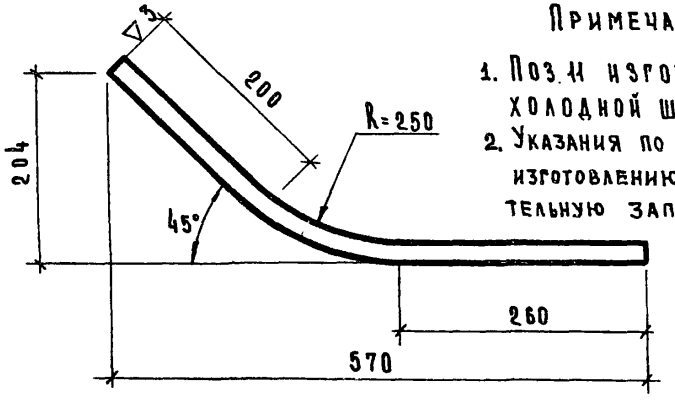

Примечания:

1. Поз. 11 изготовить холодной штамповкой
2. Указания по сварке и изготовлению см. пояснительную записку.

NN поз.	Сечение	Длина мм	ГОСТ	Масса кг
11	ф 25 А III	647	ГОСТ 5781-61*	2.49

ТК 1974

Детали. Позиции 2, 4, 9 и 11.

Серия НИ-04-9
Выпуск 1
Лист 78

ГПИ и НИИ Госстроя СССР Отделение заданий и типовых проектов промышленных и туристских комплексов г. Москва

ГИП	Пригожий	Рук. гр. инж.	Колдашева
Рук. гр. инж.	Волынкин	Исполнил.	Степанова
Исполнил.	Якобсон	Проверил	Фионова
Проверил	Пригорев		
ГА. конструкт.			
ГА. инженер			
ГА. технолог			
ГА. инж. пр-та			

13586 83

Поз. 12 изготовить холодной штамповкой

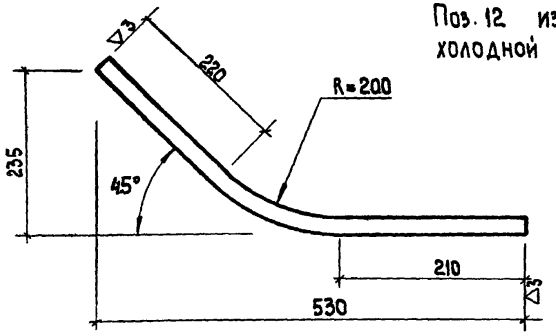

12	Ф 20 А III	617	ГОСТ 5781-61*	1.53
NN поз.	Сечение	Длина	ГОСТ	Масса кг

Пр-3

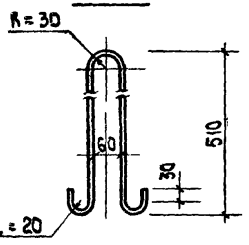

Ор-8

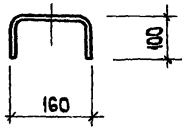

Пр-3	Ф 12 AI	1270	ГОСТ 5781-61*	1.13
Ор-8	Ф 10 AI	380	ГОСТ 5781-61*	0.24
NN поз	Сечение	Длина мм	ГОСТ	Масса кг

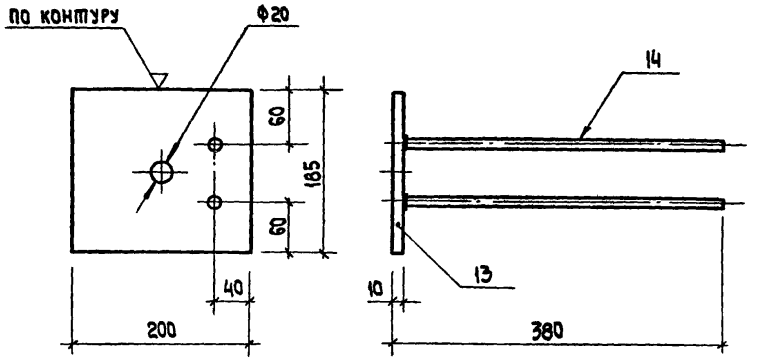

Примечание

Указания по сварке и изготовлению см. пояснительную записку.

14	Ф 12 А III	370	ГОСТ 5781-61*	2	0.32	0.64	Б/4
13	−185×10	200	ГОСТ 103-57	1	2.82	2.82	Б/4
NN поз.	Сечение	Длина	ГОСТ	Кол.	1 шт. Масса, кг	Общ. Масса, кг	Прим.

Мр-6	Масса, кг	Масштаб	Выпуск
	3,46	1:5	

ТК 1974 — Закладная деталь Мр-6, поз. 12, петля Пр-3 и отдельный стержень Ор-8.

Серия ИИ-04-9. Выпуск 1. Лист 79.

Нач. отдела	Никонорова		
Гл. констр. ОТА	Колдашева		
Гл. инженер	Степанова		
Гл. техн. отд.	Мясникова		
Гл. инж. пр-та	Пригорев		
Рук. гр. инж.	Ицхоки		
Рук. гр. инж.	Пригожий		
Исполнил	Волынский		
Проверил	Яковсон		

ЦНИИЭП торгово-бытовых зданий и туристских комплексов г. Москва

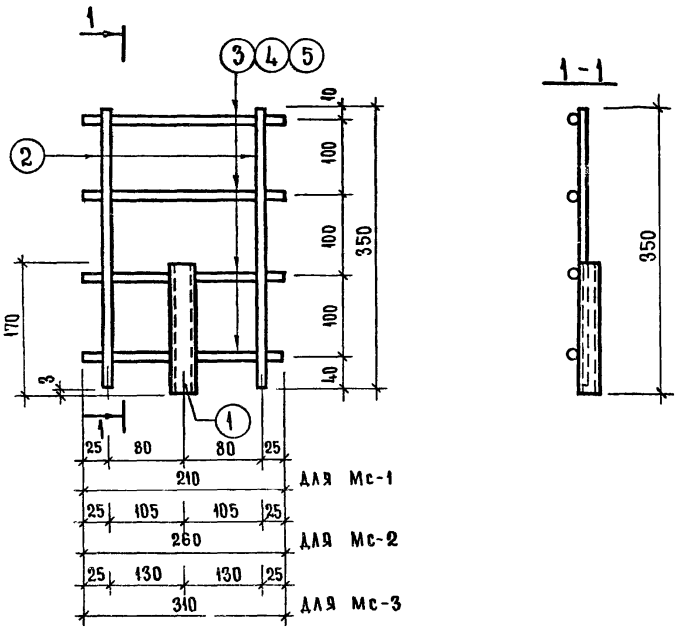

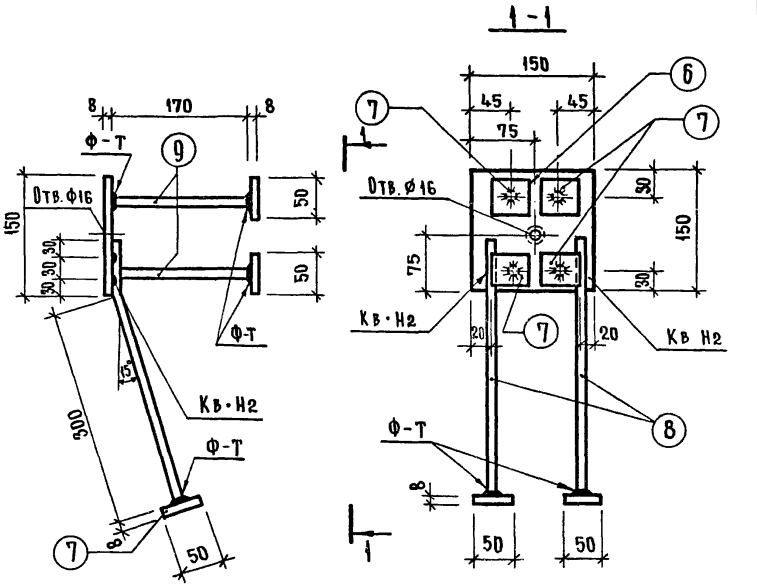

3	10 AI	210	ГОСТ 5781-61*	4	0.13	0.52	
2	10 AI	350	ГОСТ 5781-61*	2	0.22	0.44	
1	-20×2	170	ГОСТ 103-57	1	0.15	0.15	
Мс-3		1.11					
4	10 AI	260	ГОСТ 5781-61*	4	0.16	0.64	
2	10 AI	350	ГОСТ 5781-61*	2	0.22	0.44	
1	-20×2	170	ГОСТ 103-57	1	0.15	0.15	
Мс-2		1.23					
5	10 AI	310	ГОСТ 5781-61*	4	0.19	0.76	
2	10 AI	350	ГОСТ 5781-61*	2	0.22	0.44	
1	-20×2	170	ГОСТ 103-57	1	0.15	0.15	
Мс-1		1.35					

NN поз	Сечение	Длина	ГОСТ	Кол	Масса 1 шт	Масса общ	Примеч.
Марка закладетали		Масса	Масштаб		Выпуск серия		

Примечание

Указания по сварке и изготовлению см. пояснительную записку.

9	Ф10АIII	170	ГОСТ 5781-61*	4	0.105	0.42	Б/Ч
8	Ф8АIII	400	ГОСТ 5781-61*	2	0.16	0.32	Б/Ч
7	-50×8	50	ГОСТ 103-57	6	0.20	1.20	Б/Ч
6	-150×8	150	ГОСТ 103-57	1	1.41	1.41	Б/Ч

NN поз	Сечение	Длина	ГОСТ	Кол	Масса 1 шт	Масса общ	Примеч.
Мс-4		Масса 3.35	Масштаб 1:5		Выпуск серия		

ТК 1974

Закладные детали Мс-1, Мс-2, Мс-3, Мс-4

Серия ИИ-04-9 Выпуск 1 Лист 80

ЦНИИЭП торгово-бытовых зданий и туристских комплексов г. Москва

ГА. ИНЖ. ПР-ТА	Кук. гр. инж.	Прилорель Кодашева
РУК. ГР. ИНЖ.		Никопорова
ИСПОЛНИЛ		Носова
ПРОВЕРИЛ		Кодашева
ГА. ОТДЕЛА	Ицхоки	
ГА. НИ ГОТД.	Пригожий	
ГА. КОНСТР. ОТД.	Волынский	
ГА. ТЕХНОЛОГ	Р. Кобеон	

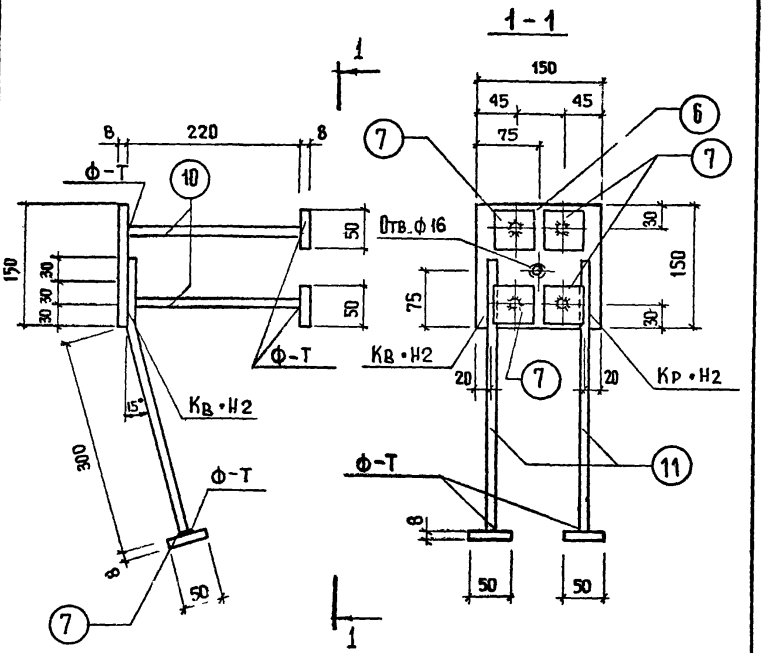

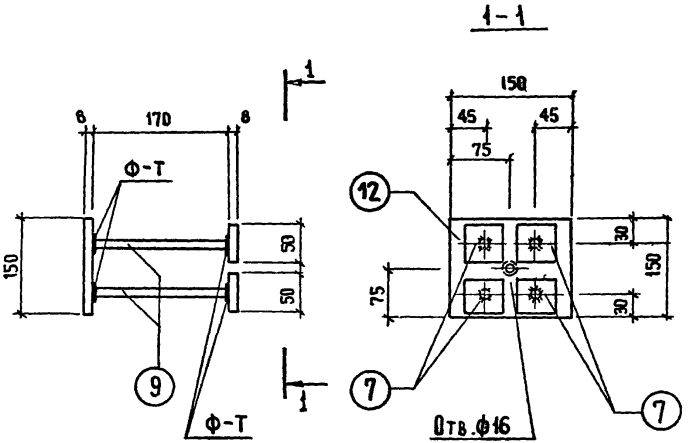

Примечание

Указание по сварке и изготовлению см. пояснительную записку

NN поз	Сечение	Длина	ГОСТ	Кол.	Масса 1 шт	Масса Общ.	Примеч.
11	Ø 10 А III	400	ГОСТ 5781-61*	2	0.26	0.52	Б/Ч
10	Ø 10 А III	220	ГОСТ 5781-61*	4	0.14	0.56	Б/Ч
7	— 50×8	50	ГОСТ 103-57	6	0.20	1.20	Б/Ч
6	—150×8	150	ГОСТ 103-57	1	1.41	1.41	Б/Ч
Мс-5		Масса 3.69	Масштаб 1:5		Выпуск Серия		

NN поз	Сечение	Длина	ГОСТ	Кол.	Масса 1 шт	Масса Общ.	Примеч.
9	Ø 10 А III	170	ГОСТ 5781-61*	4	0.105	0.42	Б/Ч
7	— 50×8	50	ГОСТ 103-57	4	0.20	0.80	Б/Ч
6	—150×8	150	ГОСТ 103-57	1	1.41	1.41	Б/Ч
Мс-6		Масса 2.63	Масштаб 1:5		Выпуск Серия		

ТК 1974

Закладные детали Мс-5, Мс-6

Серия ИИ-04-9 Выпуск 1 Лист 81

Типовое бытовых зданий и сооружений промышленных предприятий. Москва

Гл. инж. проекта Цыхкин; Гл. инж. ота Большинский; Гл. конструктор ота Пригожий; Гл. технолог Ткачева

Проверил Кладышева; Исполнил Никифорова; Рук. гр. инж. Кладышева; Рук. гр. инж. Кладышева; Гл. инж. пр-та

13586 86

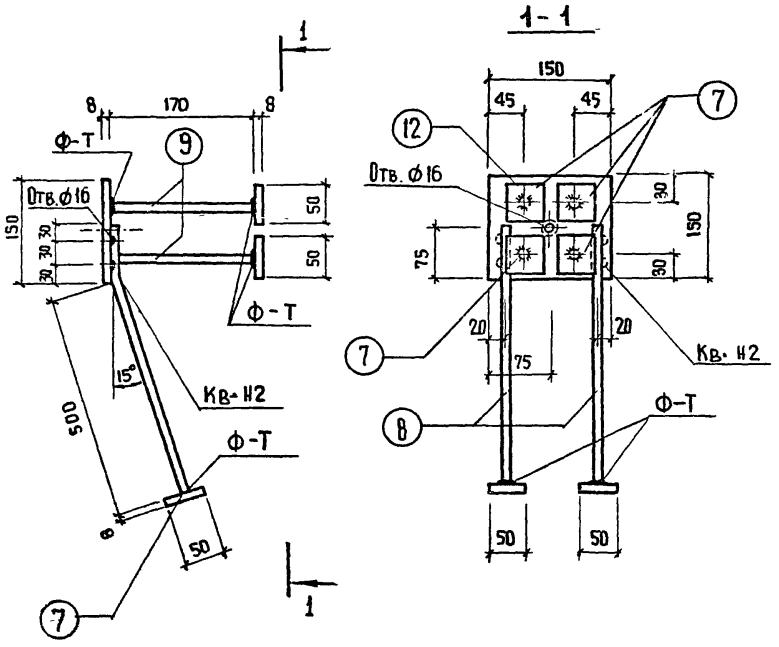

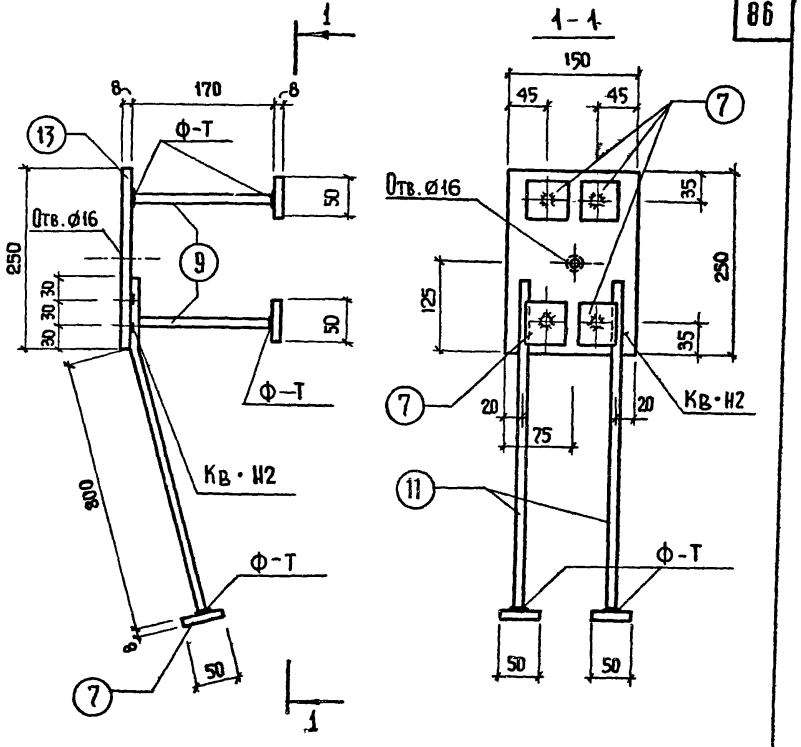

Примечание

Указания по сварке и изготовлению см. пояснительную записку.

NN поз	Сечение	Длина	ГОСТ	Кол	1шт	Общ	Прим.
9	Ø 10 А III	170	ГОСТ 5781-61*	4	0.105	0.42	Б/Ч
8	Ø 8 А III	400	ГОСТ 5781-61*	2	0.16	0.32	Б/Ч
7	−50 × 8	50	ГОСТ 103-57	6	0.20	1.20	Б/Ч
6	−150 × 8	150	ГОСТ 103-57	1	1.41	1.41	Б/Ч

Мс-7	Масса	Масштаб	Выпуск
	3.35	1:5	Серия

NN поз	Сечение	Длина	ГОСТ	Кол	1шт	Общ	Прим
13	−150 × 8	250	ГОСТ 103-57	1	2.36	2.36	Б/Ч
11	Ø 10 А III	400	ГОСТ 5781-61*	2	0.26	0.52	Б/Ч
9	Ø 10 А III	170	ГОСТ 5781-61*	4	0.105	0.42	Б/Ч
7	−50 × 8	50	ГОСТ 103-57	6	0.20	1.20	Б/Ч

Мс-8	Масса	Масштаб	Выпуск
	4.50	1:5	Серия

ТК 1974	Закладные детали Мс-7, Мс-8	Серия ИИ-04-9	Выпуск 1	Лист 82

Цинизи
Торгово-бытовых зданий и туристских комплексов г. Москва

Гл. инж. пр-та	Пригорев	Рук. гр. инж.	Коллашева
Исполнил	Иссова	Проверил	Никонорова
Нихоки	Пригожий	Волынский	Якобсон
Гл. констр. отд.	Гл. инж. отд.	Гл. технолог	

13586 87

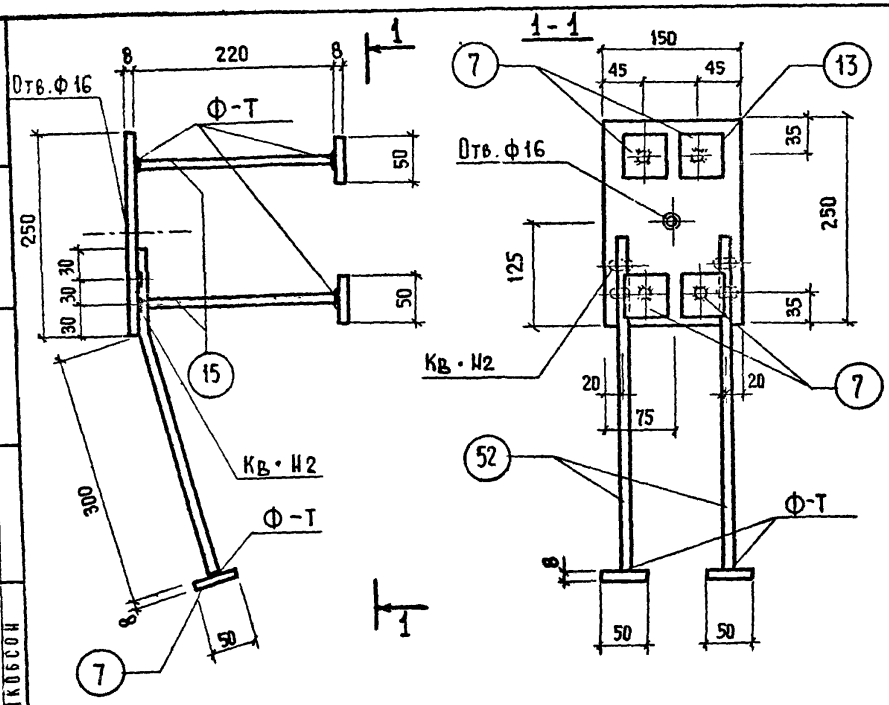

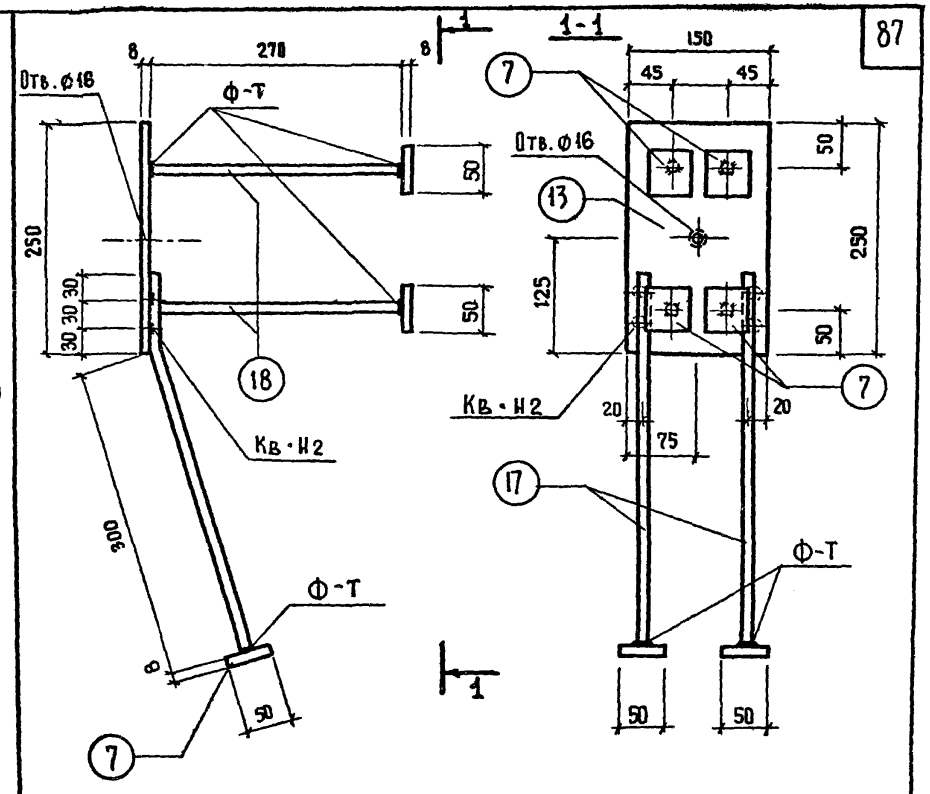

Примечание
Указания по сварке и изготовлению см. пояснительную записку

NN поз.	Сечение	Длина	ГОСТ	Кол	1шт	Общ	Примеч.
15	Ф 12 А III	220	ГОСТ 5781-61*	4	0.20	0.80	Б/Ч
11	Ф 10 А III	400	ГОСТ 5781-61*	2	0.26	0.52	Б/Ч
7	—50 x 8	50	ГОСТ 103-57	6	0.20	1.20	Б/Ч
13	—150 x 8	250	ГОСТ 103-57	1	2.36	2.36	Б/Ч

Мс-9	Масса	Масштаб	Выпуск
	4.88	1:5	серия

NN поз.	Сечение	Длина	ГОСТ	Кол	1шт	Общ	Примеч.
18	Ф16 А III	270	ГОСТ 5781-61*	4	0.43	1.72	Б/Ч
17	Ф12 А III	420	ГОСТ 5781-61*	2	0.37	0.74	Б/Ч
7	—50 x 8	50	ГОСТ 103-57	6	0.20	1.20	Б/Ч
13	—150 x 8	250	ГОСТ 103-57	1	2.36	2.36	Б/Ч

Мс-10	Масса	Масштаб	Выпуск
	6.02	1:5	серия

ТК 1974	Закладные детали Мс-9, Мс-10	Серия ИИ-04-9	Выпуск 1	Лист 83

ЦЕНИНТ
Торгово-бытовых зданий и туристских комплексов г. Москва

Нач. отдела	Гл. констр. отд.	Гл. инж. отд.
Гл. технолог	Гл. инж. пр-та	Рук. гр. инж.
Исполнил	Проверил	Ицхоки
Пригорев	Коллашева	Носова
Никонорова		

13586 88

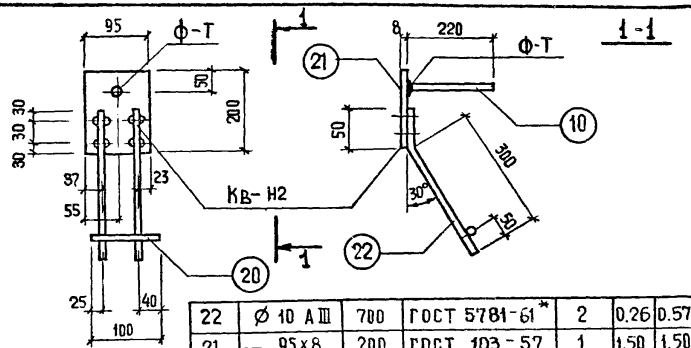

22	Ø 10 А III	780	ГОСТ 5781-61*	2	0.26	0.57	Б/Ч	
21	— 95×8	200	ГОСТ 103-57	1	1.50	1.50	Б/Ч	
20	Ø 10 А III	100	ГОСТ 5781-61*	1	0.06	0.06	Б/Ч	
10	Ø 10 А III	220	ГОСТ 5781-61*	1	0.14	0.14	Б/Ч	
NN поз	Сечение	Длина	ГОСТ	Кол	Масса 1шт	Масса общ	Прим.	

Мс-12	Масса 2.67	Масштаб 1:10	Выпуск
			Серия

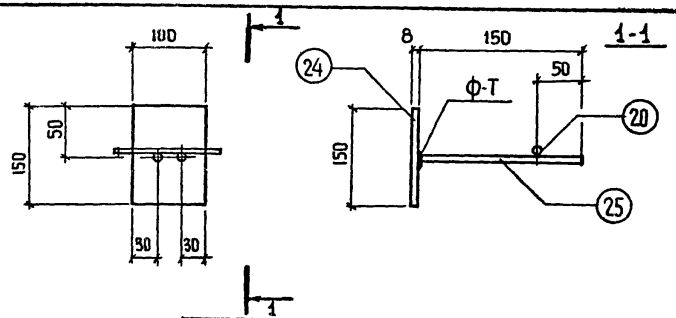

25	Ø 10 А III	150	ГОСТ 5781-61*	2	0.14	0.28	Б/Ч	
24	— 150×8	100	ГОСТ 103-57	1	1.20	1.20	Б/Ч	
20	Ø 10 А III	100	ГОСТ 5781-61*	1	0.06	0.06	Б/Ч	
NN поз	Сечение	Длина	ГОСТ	Кол	Масса 1шт	Масса общ	Прим.	

Мс-14	Масса 1.54	Масштаб 1:5	Выпуск
			Серия

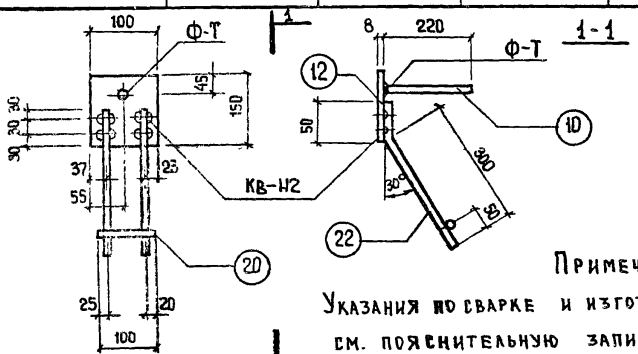

Примечание

Указания по сварке и изготовлению см. пояснительную записку.

22	Ø 10 А III	400	ГОСТ 5781-61*	2	0.26	0.52	Б/Ч	
20	Ø 10 А III	100	ГОСТ 5781-61*	1	0.06	0.06	Б/Ч	
12	— 150×8	100	ГОСТ 103-57	1	1.20	1.20	Б/Ч	
10	Ø 10 А III	220	ГОСТ 5781-61*	1	0.14	0.14	Б/Ч	
NN поз	Сечение	Длина	ГОСТ	Кол	Масса 1шт	Масса общ	Примеч	

Мс-13	Масса 2.38	Масштаб 1:10	Выпуск
			Серия

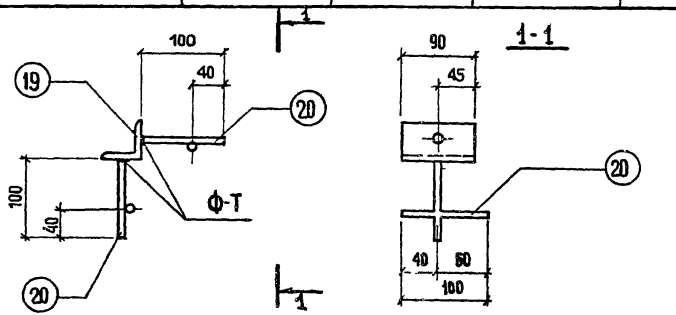

20	Ø 10 А III	100	ГОСТ 5781-61*	4	0.06	0.24	Б/Ч	
19	∠ 45×4	90	ГОСТ 8509-72	1	0.25	0.25	Б/Ч	
NN поз	Сечение	Длина	ГОСТ	Кол	Масса 1шт	Масса общ	Прим.	

Мс-11	Масса 0.49	Масштаб 1:5	Выпуск
			Серия

ТК 1974	Закладные детали Мс-11, Мс-12, Мс-13, Мс-14	Серия ИИ-04-9 Выпуск 1 Лист 84

ЦНИИЭП торгово-бытовых зданий и туристских комплексов г. Москва

Гл. инж. отд. Пригорев; Гл. инж. пр. Никонорова; Рук. гр. инж. Носова; Исполнил Колдашева; Проверил

Гл. архитектор Цыхоки; Гл. конструктор Большинский; Гл. технолог Пятигорский; Н. контр. Хлобысов

Нач. отдела; Гл. инж. отд.; Гл. инж. пр.; Гл. технолог

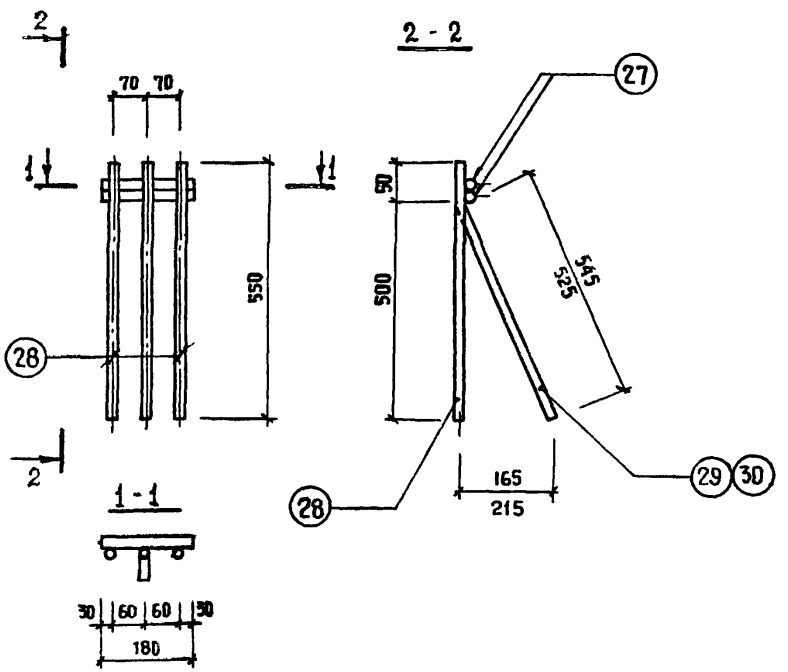

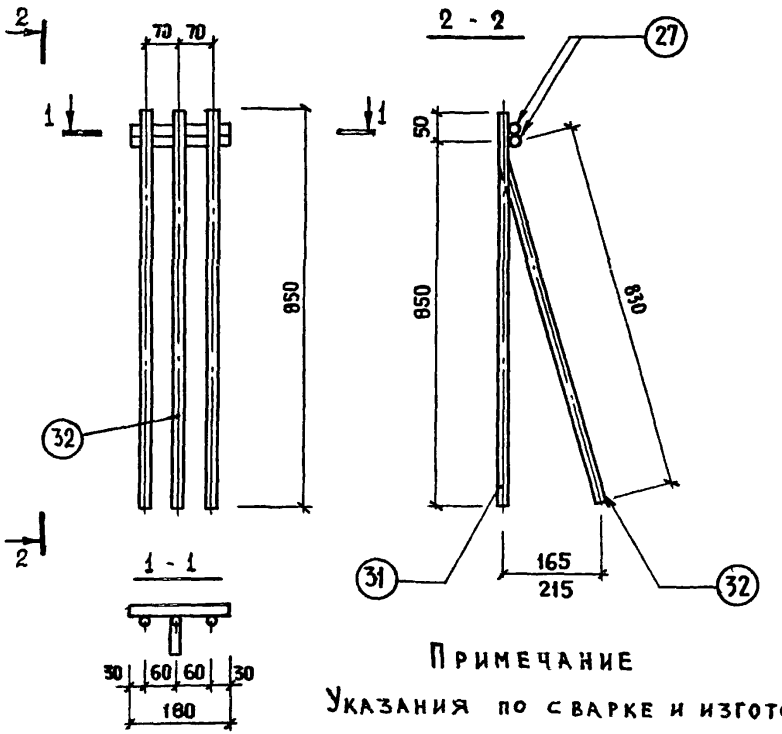

Примечание

Указания по сварке и изготовлению см. пояснительную записку.

29	⌀10 AI	575	ГОСТ 5781-61*	1	0.36	0.36	Б/Ч
28	⌀10 AI	550	ГОСТ 5781-61*	2	0.34	0.68	Б/Ч
27	⌀22 AI	180	ГОСТ 5781-61*	2	0.54	1.08	Б/Ч
Мс-16		2.12	1:10				
30	⌀10 AI	595	ГОСТ 5781-61*	1	0.37	0.37	Б/Ч
28	⌀10 AI	550	ГОСТ 5781-61*	2	0.34	0.68	Б/Ч
27	⌀22 AI	180	ГОСТ 5781-61*	2	0.54	1.08	Б/Ч
Мс-15		2.13	1:10				

NN поз	Сечение	Длина	ГОСТ	Кол.	1 шт. масса	Общ. масса	Примеч.
Марка закладн. детали		Масса		Масштаб		Выпуск, серия	

32	⌀10 AI	880	ГОСТ 5781-61*	1	0.54	0.54	Б/Ч
31	⌀10 AI	850	ГОСТ 5781-61*	2	0.53	1.06	Б/Ч
27	⌀22 AI	180	ГОСТ 5781-61*	2	0.54	1.08	Б/Ч
Мс-18		2.68	1:10				
32	⌀10 AI	880	ГОСТ 5781-61*	1	0.55	0.55	Б/Ч
31	⌀10 AI	850	ГОСТ 5781-61*	2	0.54	1.06	Б/Ч
27	⌀22 AI	180	ГОСТ 5781-61*	2	0.54	1.08	Б/Ч
Мс-17		2.69	1:10				

NN поз	Сечение	Длина	ГОСТ	Кол.	1 шт. масса	Общ. масса	Примеч.
Марка закладн. детали		Масса		Масштаб		Выпуск, серия	

ТК 1974

Закладные детали Мс-15, Мс-16, Мс-17, Мс-18

Серия ИИ-04-9

Выпуск 1

Лист 85

ЦНИИЭП

Гл. инженер проекта: Пригорев

Рук. группы: Никонорова

Исполнил: Носова

Проверил: Колдашева

Нач. отдела: Исаков

Гл. конструктор: Якобсон

Гл. инж. отд.: Волынский

Гл. технолог: Якобсон

Типовой проект бытовых зданий туристского комплекса, г. Москва

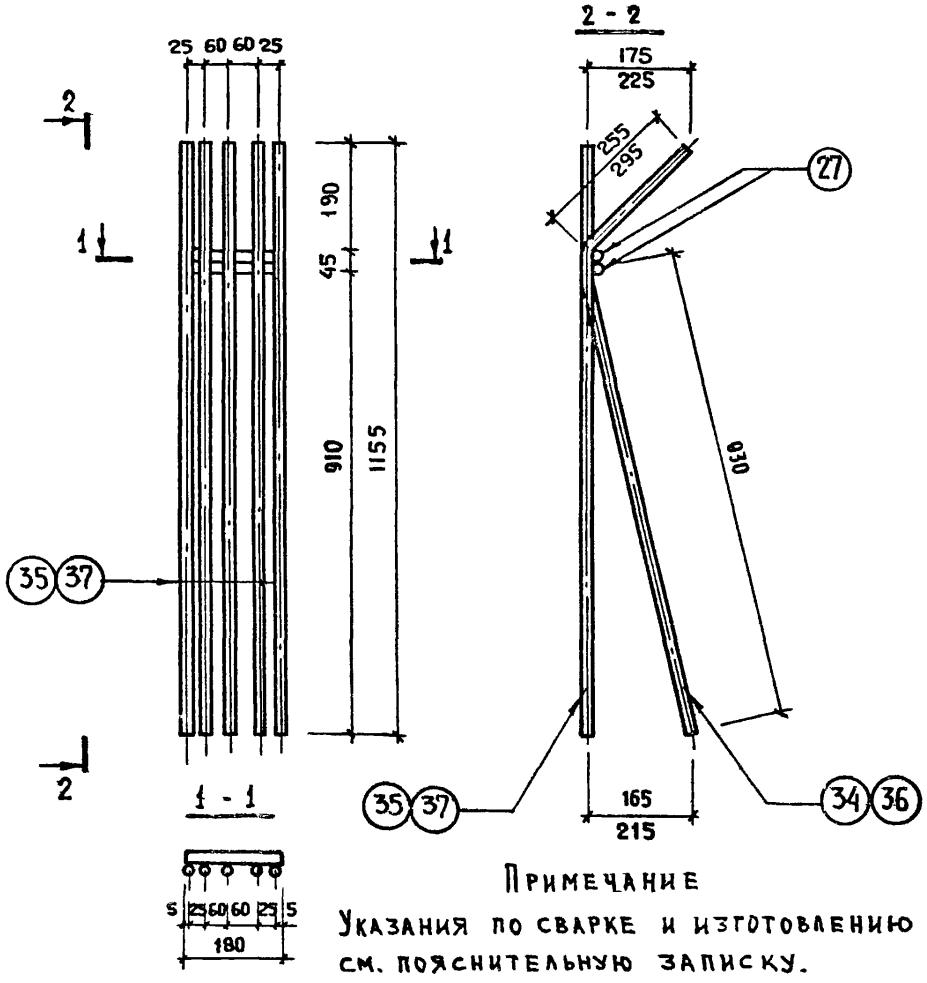

Примечание

Указания по сварке и изготовлению см. пояснительную записку.

35	10 AI	1205	ГОСТ 5781-61 *	3	0.74	2,22	Б/Ч
34	10 AI	1165	ГОСТ 5781-61 *	2	0.71	1.42	Б/Ч
27	22 AI	180	ГОСТ 5781-61 *	2	0.54	1.08	Б/Ч
Мс-20		4,72	1 : 10				
37	10 AI	1235	ГОСТ 5781-61 *	3	0.76	2,28	Б/Ч
36	10 AI	1165	ГОСТ 5781-61 *	2	0,75	1,50	Б/Ч
27	22 AI	180	ГОСТ 5781-61 *	2	0,54	1.08	Б/Ч
Мс-19		4.86	1 : 10				
NN поз	Сечение	Длина	ГОСТ	Кол	1 шт / общ. Масса		Прим.
Марка закл. детали		Масса	Масштаб		Выпуск серия		

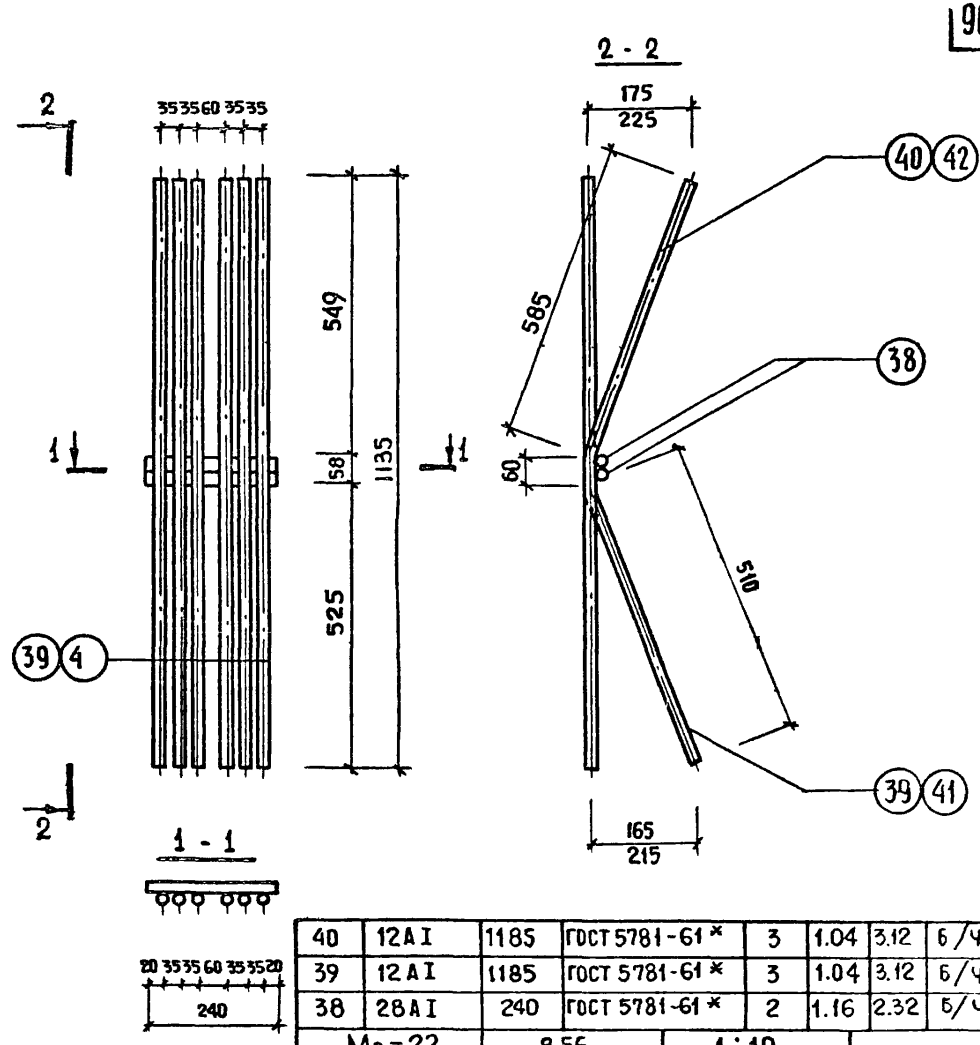

40	12 AI	1185	ГОСТ 5781-61 *	3	1.04	3.12	Б/Ч
39	12 AI	1185	ГОСТ 5781-61 *	3	1.04	3.12	Б/Ч
38	28 AI	240	ГОСТ 5781-61 *	2	1.16	2.32	Б/Ч
Мс-22		8,56	1 : 10				
42	12 AI	1185	ГОСТ 5781-61 *	3	1.05	3.15	Б/Ч
41	12 AI	1185	ГОСТ 5781-61 *	3	1.05	3.15	Б/Ч
38	28 AI	240	ГОСТ 5781-61 *	2	1.16	2.32	Б/Ч
Мс-21		8,62	1 : 10				
NN поз	Сечение	Длина	ГОСТ	Кол	1 шт / общ. Масса		Прим.
Марка закл. детали		Масса	Масштаб		Выпуск, серия		

ТК 1974

Закладные детали Мс-19, Мс-20, Мс-21, Мс-22

Серия ИИ-04-9

Выпуск 1 | Лист 86

ЦНИИЭП торгово-бытовых зданий и туристских комплексов г. Москва

Гл. инж. пр-та — Цхоки; Рук. гр. инж. — Пригорев; Исполнил — Никонорова; Проверил — Максимова; Колдашева; Гл. конструкт. — Нач. отдела; Гл. инженер — Гл. технолог.

13586 91

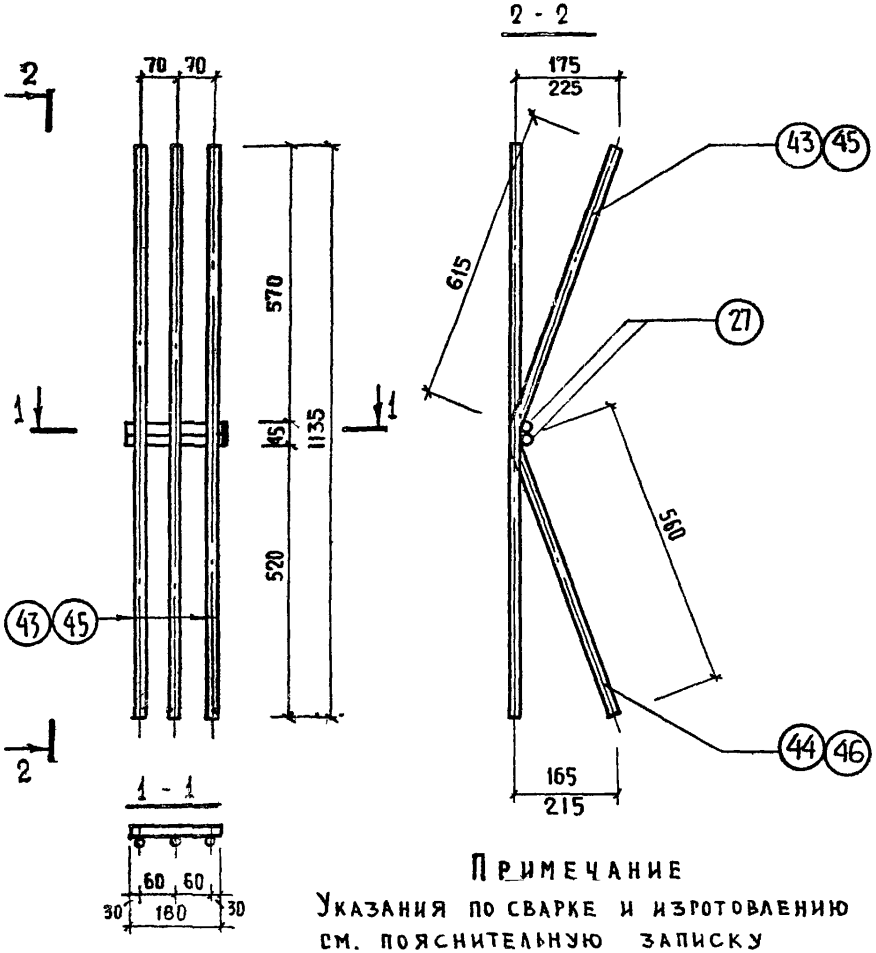

Примечание

Указания по сварке и изготовлению см. пояснительную записку

44	Ø 10 AI	1190	ГОСТ 5781-61*	1	0,72	0,72	
43	Ø 10 AI	1190	ГОСТ 5781-61*	2	0,73	1,46	
27	Ø 22 AI	180	ГОСТ 5781-61*	2	0,54	1,08	
Мс-24		3,26					
46	Ø 10 AI	1190	ГОСТ 5781-61*	1	0,73	0,73	
45	Ø 10 AI	1190	ГОСТ 5781-61*	2	0,74	1,48	
27	Ø 22 AI	180	ГОСТ 5781-61*	2	0,54	1,08	
Мс-23		3,29	1:10				

NN поз	Сечение	Длина	ГОСТ	Кол	1 шт	Общ	Примеч.
					Масса		
Марка закл. детали		Масса		Масштаб		Выпуск серия	

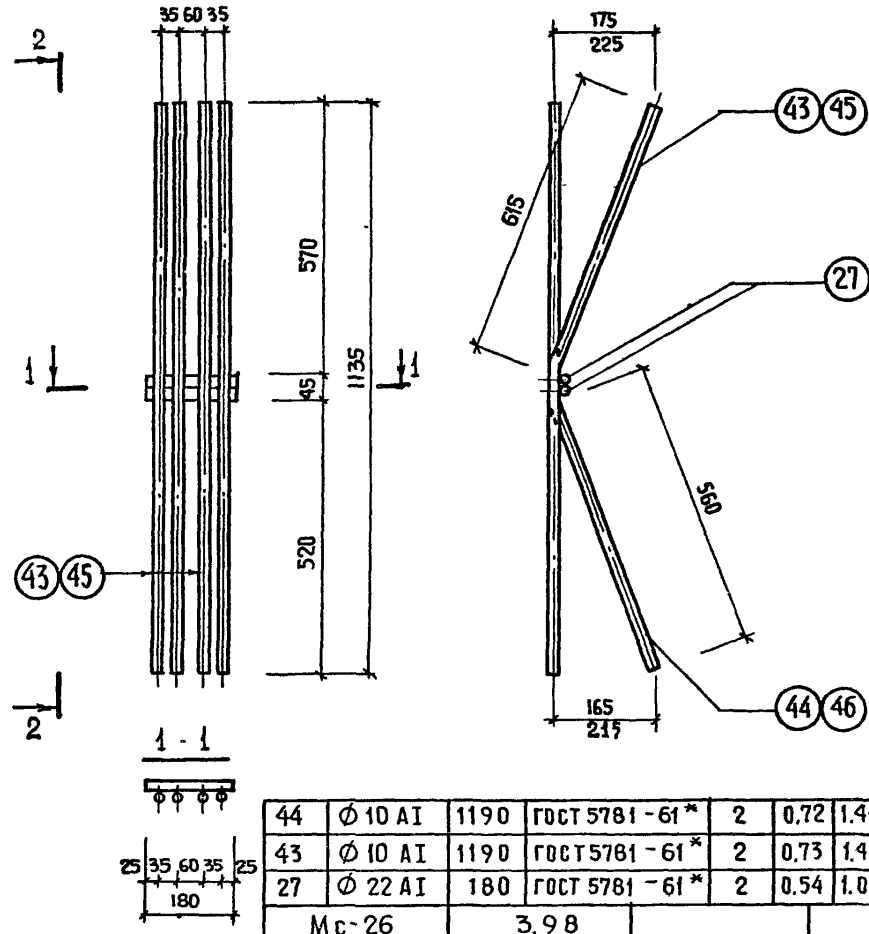

44	Ø 10 AI	1190	ГОСТ 5781-61*	2	0,72	1,44	
43	Ø 10 AI	1190	ГОСТ 5781-61*	2	0,73	1,46	
27	Ø 22 AI	180	ГОСТ 5781-61*	2	0,54	1,08	
Мс-26		3,98					
46	Ø 10 AI	1190	ГОСТ 5781-61*	2	0,73	1,46	
45	Ø 10 AI	1190	ГОСТ 5781-61*	2	0,74	1,48	
27	Ø 22 AI	180	ГОСТ 5781-61*	2	0,54	1,08	
Мс-25		4,02	1:10				

NN поз	Сечение	Длина	ГОСТ	Кол.	1 шт.	Общ.	Прим.
					Масса		
Марка закл. детали		Масса		Масштаб		Выпуск серия	

ТК 1974

Закладные детали Мс-23; Мс-24, Мс-25, Мс-26

Серия ИИ-04-9

Выпуск 1 | Лист 87

ЦНИИЭП торгово-бытовых зданий и туристских комплексов г. Москва

ГАП отдела	Конструктор	
Гл. инж. отд.		
Гл. технолог		
Нач. отдела	Руководитель	Исходил
Гл. инж. пр.	Рук. гр. инж.	Проверил
	Исполнил	
Гл. конструктор		
Гл. архитектор		
Гл. инженер		
Гл. технолог		
Гл. инженер		
Гл. архитектор		
Гл. конструкт

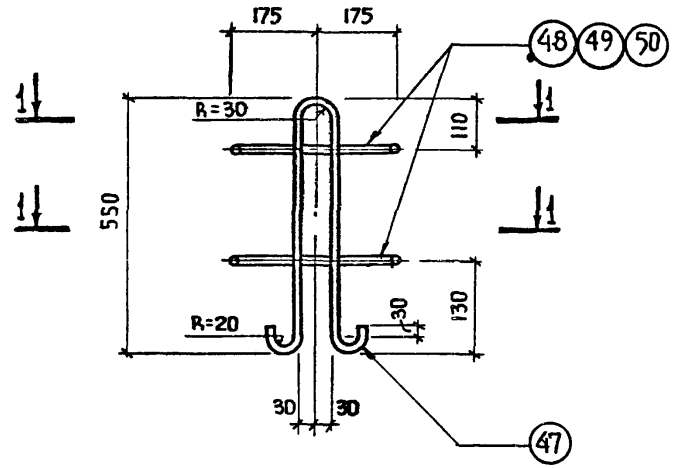

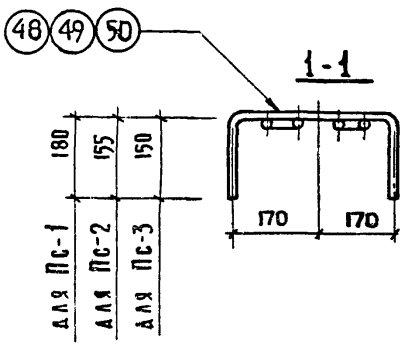

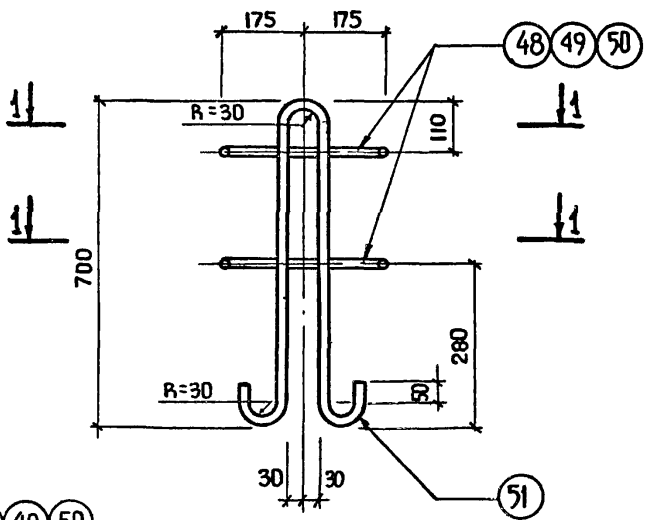

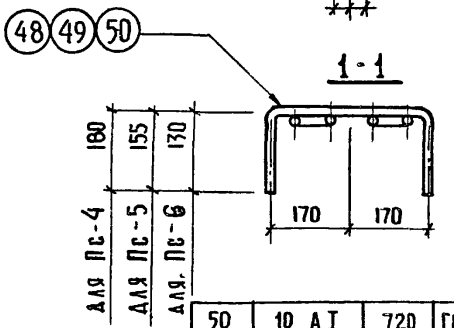

Примечание

Указания по сварке и изготовлению см. пояснительную записку.

50	10 AI	720	ГОСТ 5781-61*	2	0.44	0.88	
47	12 AI	1345	ГОСТ 5781-61*	1	0.19	1.19	
Пс - 1		2.07					
49	10 AI	670	ГОСТ 5781-61*	2	0.41	0.82	
47	12 AI	1345	ГОСТ 5781-61*	1	1.19	1.19	
Пс - 2		2.01					
48	10 AI	620	ГОСТ 5781-61*	2	0.38	0.76	
47	12 AI	1345	ГОСТ 5781-61*	1	1.19	1.19	
Пс - 3		1.95					
NN поз	Сечение	Длина	ГОСТ	Кол	1 шт	Масса общ.	Прим.
Марка закл. детали		Масса		Масштаб		Выпуск серия	

50	10 AI	720	ГОСТ 5781-61*	2	0.44	0.88	
51	18 AI	1760	ГОСТ 5781-61*	1	3.52	3.52	
Пс - 4		4.40					
49	10 AI	670	ГОСТ 5781-61*	2	0.41	0.82	
51	18 AI	1760	ГОСТ 5781-61*	1	3.52	3.52	
Пс - 5		4.34					
48	10 AI	620	ГОСТ 5781-61*	2	0.38	0.76	
51	12 AI	1760	ГОСТ 5781-61*	1	3.52	3.52	
Пс-6							
NN поз	Сечение	Длина	ГОСТ	Кол	1 шт	Масса общ.	Прим
Марка закл. детали		Масса		Масштаб		Выпуск, серия	

ТК 1974

Петли Пс-1, Пс-2, Пс-3, Пс-4, Пс-5, Пс-6

Серия ИИ-04-9

Выпуск 1

Лист 88

ЦНИИЭП торгово-бытовых зданий и туристских комплексов г. Москва

Гл. инж. арта Пригорев

Рук. гр. инж. Никоцорова

Исполнил Носова

Проверил Коллашева

Нач. отдела Ицхоки

Гл. инж. отдела Пригожин

Гл. конструктор отд. Волынский

Гл. технолог Уклосов

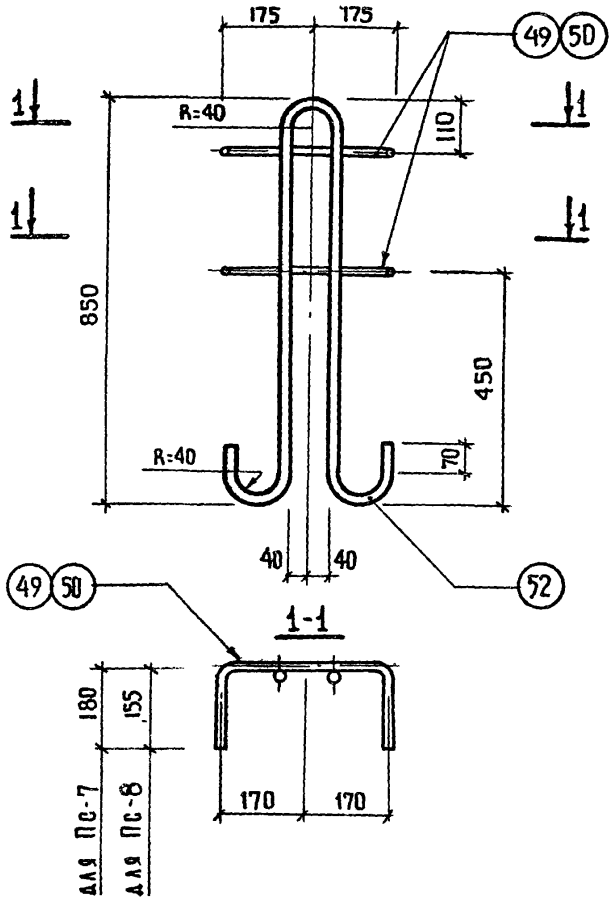

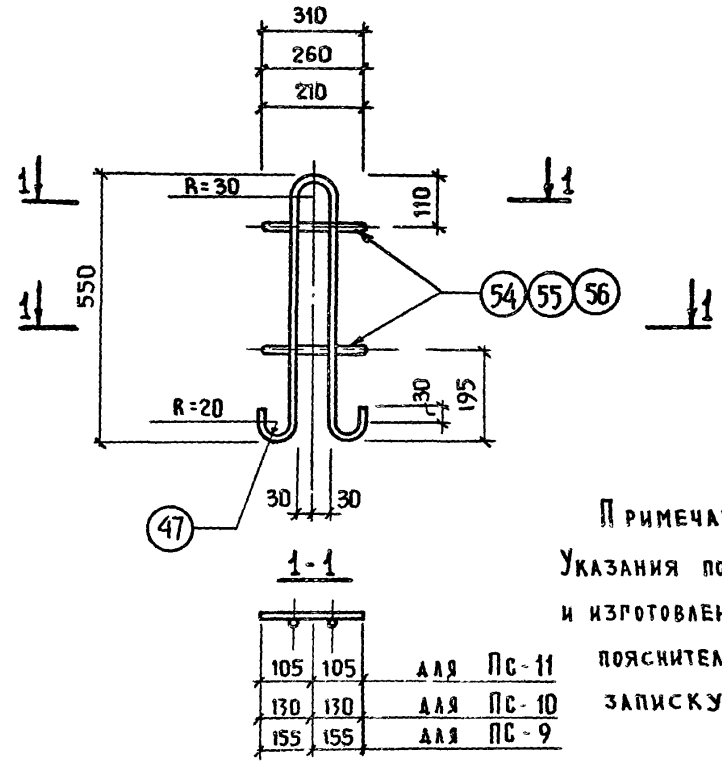

Примечание

Указания по сварке и изготовлению см. пояснительную записку.

50	10 AI	720	ГОСТ 5781-61*	2	0,44	0.88	
52	22 AI	2180	ГОСТ 5781-61*	1	6.50	6.50	
ПС-7		7. 38					
49	10 AI	670	ГОСТ 5781-61*	2	0.41	0.82	
52	22 AI	2180	ГОСТ 5781-61*	1	6.50	6.50	
ПС-8		7. 32					
NN поз	Сечение	Длина	ГОСТ	Кол	1 шт / Общ. масса		Примеч
Марка закл. детали		Масса		Масштаб		Выпуск серия	

56	10 AI	310	ГОСТ 5781-61*	2	0.19	0.38	
47	12 AI	1345	ГОСТ 5781-61*	1	0.19	1.19	
Пс-9		1. 57					
55	10 AI	250	ГОСТ 5781-61*	2	0.16	0.32	
47	12 AI	1345	ГОСТ 5781-61*	1	1.19	1.19	
Пс-10		1. 51					
54	10 AI	210	ГОСТ 5781-61*	2	0.13	0.26	
47	12 AI	1345	ГОСТ 5781-61*	1	1.19	1.19	
Пс-11		1. 45					
NN поз	Сечение	Длина	ГОСТ	Кол	1 шт / Общ. масса		Прим.
Марка закл. детали		Масса		Масштаб		Выпуск серия	

ТК 1974	Петли Пс-7, Пс-8, Пс-9, Пс-10, Пс-11	Серия ИИ-04-9	
		Выпуск 1	Лист 89

ЦНИИЭП торгово-бытовых зданий и туристских комплексов г. Москва

Нач. отдела		Гл. инж. пр-та		Пригорев	
Гл. конструкт.		Рук. гр. инж.		Колдашева	
Гл. инженер		Исполнил		Максимова	
Гл. технолог		Проверил		Никонорова	
	Нихоки				
	Пригожин				
	Волынский				
	Якобсон				

13586 94

Маркировка плоских арматурных изделий по фундаментам

По серии ИИ-04-1 вып. 3	По серии ИИ-04-1 вып. 1	По каталогу арматурных изделий
С-1	—	Сф-2
С-2	—	Сф-7
С-3	—	Отд. поз. ОС-2
С-4	—	Сф-3
С-5	—	Сф-4
С-6	—	Сф-5
С-7	—	Сф-7
С-8	—	Сф-6
П-1	—	Пф-2
П-2	—	Пф-3
П-3	—	Пф-1
ОС-1	—	ОСф-1
—	С-1	Сф-1
—	С-2	Сф-2
—	С-3	Сф-3
—	С-4	Сф-4
—	С-5	Сф-8
—	С-6	Отд. поз. ОСф-1
—	П-1	Пф-1
—	П-2	Пф-2

Шаг арматурных сеток фундаментов

По серии ИИ-04-1 вып. 3	По серии ИИ-04-1 вып. 1	По каталогу арматурных изделий
150	150	—
100	—	—
160	160	160
200	200	200

Маркировка плоских арматурных изделий по колоннам

По серии ИИ-04-2 вып. 6	По каталогу арматурных изделий	
	II вариант	I вариант
К-1		Кк-1
К-2		Кк-7
К-3		Кк-29
К-4		Кк-2
К-5		Кк-30
К-6		Кк-3
К-7		Кк-8
К-8		Кк-31
К-9		Кк-4
К-10		Кк-32
К-11		Кк-5
К-12		Кк-9
К-13		Кк-33
К-14		Кк-6
К-15		Кк-34
К-16		Кк-11
К-17		Кк-35
К-18		Кк-12
К-19		Кк-13
К-20		Кк-36
К-21		Кк-14
К-22		Кк-15
К-23		Кк-37
К-24		Кк-16
К-25	Кк-82	Кк-17, Кк-23
К-26	Кк-83	Кк-38, Кк-41
К-27	Кк-84	Кк-18, Кк-24
К-28	Кк-85	Кк-19, Кк-25
К-29	Кк-86	Кк-39, Кк-42
К-30	Кк-87	Кк-20, Кк-26
К-31	Кк-88	Кк-21, Кк-27
К-32	Кк-89	Кк-40, Кк-43
К-33	Кк-90	Кк-22, Кк-28
К-34		Кк-10
С-1		Ск-1 (2 шт.)
С-2		Ск-3 (2 шт.)
С-5		Ск-2 (2 шт.)
С-6		Ск-4 (2 шт.)
С-7		Ск-9
С-8		Ск-10

Таблица применяемых диаметров арматуры и проката

	Класс армат.	Серия ИИ-04-2 вып. 6		Каталог арматурных изделий
Колонны	А-I	Ø6		Ø6
		Ø10		—
		Ø12		Ø12
		Ø16		Ø16
	А-III	Ø6		Ø6
		Ø12		Ø12
		Ø20		Ø20
		Ø32		—
		Ø40		Ø40
	В-I	Ø4		Ø4
	Прокат	δ=10		δ=10
		δ=12		δ=12
		δ=16		δ=16
		—		

	Класс армат.	По серии ИИ-04-1 вып. 3	По серии ИИ-04-1 вып. 1	Каталог арматурных изделий
Фундаменты	А-I	Ø8	Ø8	Ø8
		—	Ø12	—
		Ø14	—	Ø14
		—	Ø16	—
		Ø20	—	Ø20
		Ø22	—	Ø22
	А-II	Ø10	—	—
		Ø12	Ø12	—
	А-III	—	—	Ø8
		—	—	Ø12
	В-I	Ø4	Ø4	—

ЦНИИЭП торгово-бытовых зданий и туристских комплексов г. Москва

Нач. ОСК	Цихоки	Никонорова
Гл. констр. отд.	Пригожий	Колашева
Гл. инж. отд.	Волынский	Максимова
Гл. инж. пр-та	Григорьев	
Рук. гр. инж.		
Рук. гр. инж.		
Исполнил		

ТК 1974

Таблицы маркировки заменяемых арматурных изделий на унифицированные

Серия ИИ-04-9, выпуск 1, лист 90

13586 95

Маркировка плоских арматурных изделий по колоннам

По серии ИИ-04-2 вып. 10	По серии ИИ-04-2 вып. 13	По альбому арматурных изделий
К-1		Кк-44
К-2		Кк-49
К-3		Кк-59
К-4		Кк-54
К-5		Кк-45
К-6		Кк-50
К-7		Кк-60
К-8		Кк-4
К-9		Кк-67
К-10		Кк-68
К-11		Кк-69
К-12		Кк-70
К-13		Кк-55
К-14		Кк-56
К-15		Кк-64
К-16		Кк-65
К-17		Кк-47
К-18		Кк-51
К-19		Кк-61
К-20		Кк-48
К-21		Кк-66
К-22		Кк-57
К-23		Кк-71
К-24		Кк-58
К-25		Кк-72
К-26		Кк-56
К-27		Кк-62
К-28		Кк-73
К-29		Кк-53
К-30		Кк-63
К-31		Кк-74
	К-1	Кк-75
	К-2	Кк-76
	К-3	Кк-77
	К-4	Кк-78
	К-5	Кк-81
	К-6	Кк-79
	К-7	Кк-80
С-1		Ск-5 (2шт.)
С-2		Ск-7 (2шт.)
С-3		Ск-6 (2шт.)
С-4		Ск-8 (2шт.)
С-5		Ск-11
С-6		Ск-12

Таблица применяемых диаметров арматуры и проката

	Класс арм.	По серии ИИ-04-2 вып. 10	По серии ИИ-04-2 вып. 13	По альбому арматурных изделий
Колонны	А-I	Ø 6		Ø 6
		Ø 8		Ø 8
		Ø 10		—
		Ø 12		Ø 12
		Ø 16		Ø 16
	А-III	Ø 6		Ø 6
		Ø 12		Ø 12
			Ø 16	Ø 16
		Ø 20	—	Ø 20
		Ø 25		Ø 25
		Ø 32		—
		—		Ø 36
		Ø 40		—
	В-I	Ø 4	Ø 4	Ø 4
	Прокат	δ=10	δ=10	δ=10
		δ=12	δ=12	δ=12
		δ=14	δ=14	δ=14
		δ=16	δ=16	δ=16
		—	—	
		—	—	

Маркировка плоских арматурных изделий по плитам перекрытия

По серии ИИ-04-4 вып. 17, 18, 19, 20	По альбому арматурных изделий
К-1	Кп-1
К-2	Кп-2
К-3	Кп-3
К-4	Кп-4
К-5	Кп-5
К-6	Кп-6
К-7	Кп-7
К-8	Кп-8
К-9	Кп-9
К-10	Кп-10
К-11	Кп-11
К-12	Кп-12
К-13	Кп-13
К-14	Кп-14
С-1	Сп-1
С-2	Сп-2
С-3	Сп-3
С-4	Сп-4
С-4 ПК-125-58-15п	Сп-5
С-5	Сп-6
С-6	Сп-7
С-7	Сп-8
С-8	Сп-13
С-9	Сп-9
С-10	Сп-12
С-12	Сп-12
С-13	Сп-10
С-14	Сп-10
С-15	Сп-11
С-16	Сп-11
С-19	Сп-14
С-20	Сп-15
С-22	Сп-22
С-24	Сп-23
С-25	Сп-23
С-26	Сп-17
С-27	Сп-18
С-28	Сп-19
С-28	Сп-21
С-29	Сп-20
С-30	Сп-24
С-31	Сп-24
С-32	Сп-25
С-33	Сп-25
С-34	Сп-20
П-1	Пп-1
П-2	Пп-2

Маркировка петель по колоннам

П-1	Пк-1
П-2	Пк-2

ТК 1974	Таблицы маркировки заменяемых арматурных изделий на унифицированные	Серия ИИ-04-9	
		Выпуск 1	Лист 91

ЦНИИЭП Зданий и туристских комплексов г. Москва

Гл. конструктор отд. | Гл. инж. отд. | Гл. инж. пр-та | Пригожин | Волынский | Пригорев | Рук. гр. инж. | Исполнил | Коллашева | Соболева

13586 96

Маркировка плоских арматурных изделий по стеновым панелям

По серии ИИ-04-5 вып 10	По альбому арматурных изделий
К1-25	Кс1-25
К2-25	Кс2-25
К3-25	Кс3-25
К1-30	Кс1-30
К2-30	Кс2-30
К3-30	Кс3-30
К1-35	Кс1-35
К2-35	Кс2-35
К3-35	Кс3-35
К10-25	Кс-10-25
К11-25	Кс11-25
К12-25	Кс12-25
К10-30	Кс10-30
К11-30	Кс11-30
К12-30	Кс12-30
К10-35	Кс10-35
К11-35	Кс11-35
К12-35	Кс12-35
К7т-30	$Кс^{т}7$-30
К7н-30	$Кс^{н}7$-30
К5т-30	$Кс^{т}5$-30
К5н-30	$Кс^{н}5$-30
К7т-35	$Кс^{т}7$-35
К7н-35	$Кс^{н}$-35
К5т-35	$Кс^{т}5$-35
К5н-35	$Кс^{н}5$-35
К5т-35	$Кс^{т}6$-35
К6н-35	$Кс^{н}6$-35
К4т-35	$Кс^{т}4$-35
К4н-35	$Кс^{н}4$-35
К7т-25	$Кс^{т}7$-25
К7н-25	$Кс^{н}7$-25
К5т-25	$Кс^{т}5$-25
К5н-25	$Кс^{н}5$-25
К6т-30	$Кс^{т}6$-30
К6н-30	$Кс^{н}6$-30
К4т-30	$Кс^{т}4$-30
К4н-30	$Кс^{н}4$-30
К6т-25	$Кс^{т}6$-25
К6н-25	$Кс^{н}6$-25
К4т-25	$Кс^{т}4$-25
К4н-25	$Кс^{н}4$-25
К8-25	Кс8-25
К9-25	Кс9-25
К8-30	Кс8-30
К9-30	Кс9-30
К8-35	Кс8-35
К9-35	Кс9-35
К13-25	Кс13-25
К13-30	Кс13-30
К13-35	Кс13-35
К14-25	Кс14-25
К14-30	Кс-14-30
К14-35	Кс14-35
К15-25	Кс15-25
К15-30	Кс15-30
К15-35	Кс15-35
К16-25	Кс16-25
К16-30	Кс16-30
К16-35	Кс16-35
ОС-1	Ос-1
ОС-2	Ос-2
ОС-3	Ос-3
ОС-4	Ос-4
ОС-5	Ос-5
ОС-6	Ос-6
ОС-7	Ос-7
ОС-8	Ос-8

Маркировка плоских арматурных изделий по ригелям

По серии ИИ-04-3 вып. 3	По альбому арматурных изделий
К-1	Кр-1; 0-1
К-2	—
К-3	Кр-2; 0-2
К-4	Кр-3
К-5	Кр-4
К-6	Кр-5
К-7	Кр-6
К-8	Кр-7
К-9	Кр-8
К-10	Кр-9
С-1	—
С-2	—
С-3	—
С-4	—
С-5	—
С-6	—
—	Ср-1
—	Ср-2
—	Ср-3
—	Ср-4
—	Ср-5

По серии ИИ-04-3 вып. 4	По альбому арматурных изделий
К-1	Кр-10, 0-3
К-2	Кр-11
К-3	Кр-12
К-4	Кр-13
К-5	Кр-14
С-1	—
С-2	—
С-3	—
С-4	—
—	Ср-6
—	Ср-7

Торгово-бытовых зданий и туристских комплексов г. Москва	Нач. отдела	Гл. конструкт.	Гл. инженер
	Гл. инж. пр-та		
Щипцы	Щадоки	Пригожий	Волынский
	Рук. гр. инж.	Рук. гр. инж.	Исполнил
	Проверил		
	Никонорова	Колдашева	Максимова
	Фионова		

ТК 1974	Таблицы маркировки заменяемых арматурных изделий на унифицированные	Серия ИИ-04-9
		Выпуск 1 / Лист 92

13586 97

Маркировка плоских арматурных изделий по диафрагмам жесткости

Серия ИИ-04-6 вып. 5 ч. II	—	По альбому арматурных изделий
С-2	—	Кд-1
С-3	—	Кд-2
С-5	—	Кд-3
С-7	—	Кд-4
К-1	—	Кд-5
К-2	—	Кд-6
К-3	—	Кд-7
К-4	—	Кд-8
К-5	—	Кд-9
К-6	—	Кд-10
К-7	—	Кд-11
К-8	—	Кд-12
К-9	—	Кд-13
К-10	—	Кд-14
К-12	—	Кд-16
—	—	Кд-17
—	—	Кд-18
—	—	Кд-19
—	—	Кд-20
—	—	Кд-21
—	—	Кд-22
—	—	Кд-23
—	—	Кд-24
—	—	Кд-25
—	—	Кд-26
—	—	Кд-27
—	—	Кд-28
С-1	—	Сд-1
С-4	—	Сд-2
С-6	—	Сд-3
С-8	—	Сд-4
С-9	—	Сд-5
С-10	—	Сд-6
С-11	—	Сд-7
С-12	—	Сд-8
С-13 $\overset{\wedge}{\text{п}}$	—	Сд-9
С-14 $\overset{\wedge}{\text{п}}$	—	Сд-10 $\overset{\wedge}{\text{п}}$
С-15 $\overset{\wedge}{\text{п}}$	—	Сд-11 $\overset{\wedge}{\text{п}}$
С-16 $\overset{\wedge}{\text{п}}$	—	Сд-12 $\overset{\wedge}{\text{п}}$
С-17 $\overset{\wedge}{\text{п}}$	—	Сд-13 $\overset{\wedge}{\text{п}}$
С-18 $\overset{\wedge}{\text{п}}$	—	Сд-14 $\overset{\wedge}{\text{п}}$
К-11	—	Сд-15
К-13	—	Сд-16
К-14	—	Сд-17
К-15	—	Сд-18
К-16	—	Сд-19
К-17	—	Сд-20
П-2	—	Пд-2

Таблица применяемых диаметров арматуры и проката

	Класс армат	Серия ИИ-04-7 вып 1,2		По альбому арматурных изделий
Лестницы	А-I	Ø 6		Ø 6
		Ø 8		Ø 8
		Ø 10		Ø 10
		Ø 12		Ø 12
		—		—
	А-II	Ø 10		—
		Ø 12		—
		Ø 25		—
	А III	—		Ø 12
		—		Ø 25
	В-I	Ø 3		Ø 3
		Ø 4		Ø 4
		Ø 5		Ø 5
	Прокат	−50×8		—
		−100×10		—
		∠50×8		—
		—		−75×8
		—		∠75×8
		—		Гайка М-18
	Класс стали	Серия ИИ-04-5		По альбому арматурных изделий
Диафрагмы жесткости	А-I	—		Ø 6
		Ø 14		Ø 14
		Ø 18		—
	А-III	Ø 6		—
		Ø 10		Ø 10
		Ø 18		—
		Ø 25		Ø 25

Нач. ОСК		Ицхоки	Никифорова
Гл. констр. отд.		Пригожий	Колдашева
Гл. инж. отд.		Волынский	Степанова
Гл. инж. пр-та		Пригорев	

ЦНИИЭП торгово-бытовых зданий и туристских комплексов г. Москва

Т.К 1974	Таблицы маркировки заменяемых арматурных изделий на унифицированные	Серия ИИ-04-9	
		Выпуск 1	Лист 93

13586 98

Маркировка закладных деталей по колоннам

По серии ИИ-04-8 вып.3 ИИ-04-2 в.10ч.II	По альбому арматурных изделий
М-1	Мк-1
М-2	Мк-2
М-3	Мк-3
М-4	Мк-4
М-5	Мк-5
М-6	Мк-6
М-7	Мк-7
М-8	Мк-8
М-9	Мк-9
М-10	Мк-10
М-11	Мк-11
М-12	Мк-12
М-13	Мк-13
М-14	Мк-14

Маркировка закладных деталей по ригелям

По серии ИИ-04-8 вып.3	По альбому арматурных изделий
Мр-1	Мр-1
Мр-3	Мр-3
Мр-4	Мр-4
Мр-5	Мр-5
Мр-2	Мр-2
Мр-3	Мр-6

Маркировка закладных деталей по лестницам

По серии ИИ-04-7 вып.1 и вып.2	По альбому арматурных изделий
Мл-1	Мл-1

Маркировка закладных деталей по стеновым панелям

По серии ИИ-04-7 вып. 10	По альбому арматурных изделий
МН1-35	Мс-1
МН1-30	Мс-2
МН1-25	Мс-3
МН-2	Мс-4
МН-3	Мс-5
МН-4	Мс-6
МН5	Мс-7
МН6	Мс-8
МН7	Мс-9
МН8	Мс-10
МН9	Мс-11
МН10	Мс-12
МН11	Мс-13
МН12	Мс-14
СН1-30	Мс-15
СН1-25	Мс-16
СН2-30	Мс-17
СН2-25	Мс-18
СН3-30	Мс-19
СН3-25	Мс-20
СН4-30	Мс-21
СН4-25	Мс-22
СН5-30	Мс-23
СН5-25	Мс-24
СН6-30	Мс-25
СН6-25	Мс-26
П1-35	Пс-1
П1-30	Пс-2
П1-25	Пс-3
П2-35	Пс-4
П2-30	Пс-5
П2-25	Пс-6
П3-35	Пс-7
П3-30	Пс-8
П4-35	Пс-9
П4-30	Пс-10
П4-25	Пс-11

Маркировка плоских арматурных изделий по лестницам

По серии ИИ-04-7 вып.1 и вып. 2	По альбому арматурных изделий
К-1	$К_л$-1
К-1	$К_л$-2
К-5	$К_л$-3
К-2	$К_л$-4
К-2	$К_л$-5
К-3	$К_л$-6
К-3	$К_л$-7
К-7	$К_л$-8
К-6	$К_л$-9
К-8	$К_л$-10
К-9	$К_л$-11
К-9	$К_л$-12
К-4	$К_л$-13
С-1	$С_л$-1
С-1	$С_л$-2
С-5	$С_л$-3
С-6	$С_л$-4
С-7	$С_л$-5
С-2	$С_л$-6
С-4	$С_л$-7
С-3	$С_л$-8
С-12	$С_л$-9
С-28	$С_л$-10
С-13	$С_л$-11
С-8	$С_л$-12
С-9	$С_л$-13
С-10	$С_л$-14
С-11	$С_л$-15
С-26	$С_л$-16
С-27	$С_л$-17
С-2	$С_л$-18
ОС-1 ÷ ОС-4	Ол-1 ÷ Ол-14
ОС-1 ÷ ОС-4	—

П-1	$П_л$1
ИП-1	$ИП_л$1

Маркировка закладных деталей по диафрагмам

По серии ИИ-04-8 вып.3	По альбому арматурных изделий
МД-1	$МД_л$-1

Таблица применяемых диаметров арматуры и прокатa

Изделия	Класс армат.	Серия ИИ-04-3 вып.3,4		По альбому арматурных изделий
Ригели	А-I	⌀ 6		—
		⌀ 8		—
		⌀ 12		—
	АП	⌀ 10		—
	А-III	—		⌀ 6
		—		⌀ 8
		⌀ 10		⌀ 10
		⌀ 12		⌀ 12
		⌀ 16		⌀ 16
		⌀ 20		⌀ 20
				⌀ 25
		⌀ 28		—
		⌀ 32		⌀ 32
		⌀ 36		⌀ 36
		—		⌀ 4
		—		⌀ 5
		⌀ 6		⌀ 6
		⌀ 8		—
		⌀ 12		—

ТК 1974	Таблицы маркировки заменяемых арматурных изделий на унифицированные	Серия ИИ-04-9	
		Выпуск 1	94

Нач. ВСК	Никонорова		
Гл.конструктор отд.	Колдашева		
Гл.инж. отд.	Сливина		
Гл.инж. пр-та	Пригорев		
	Исполнил		
Рук. группы	Исполнил		
Рук. группы	Пригожий		
	Вольнский		

ЦНИИЭП торгово-бытовых зданий и туристских комплексов г. Москва

13586 99

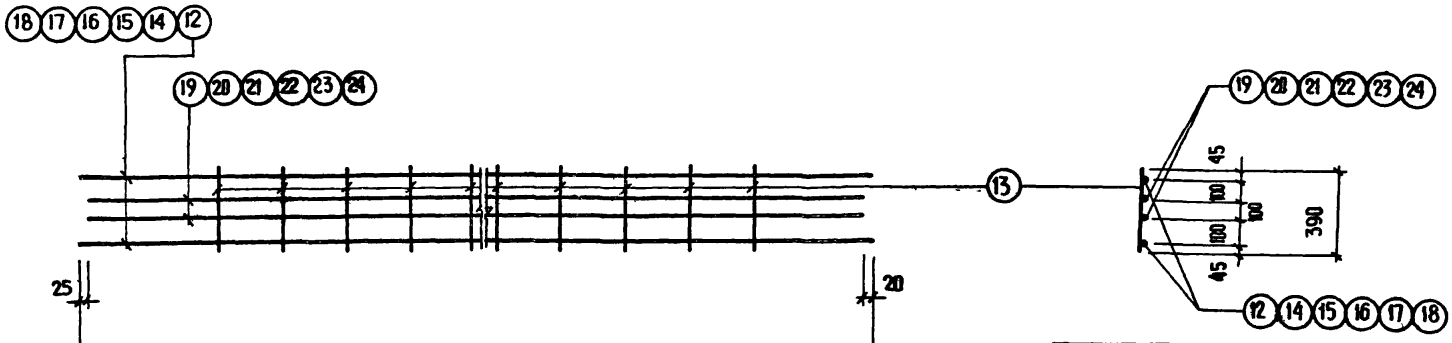

650	300 X 10 = 3000	545	
	4195		$К_к$-82
650	300 X 24 = 7200	545	
	8395		$К_к$-84
650	300 X 7 = 2100	545	
	3295		$К_к$-85
650	300 X 18 = 5400	545	
	6595		$К_к$-87
650	300 X 8 = 2400	545	
	3595		$К_к$-88
650	300 X 20 = 6000	545	
	7195		$К_к$-90

Марка изделия	№ поз.	Сечение мм	Длина мм	Кол.	Масса, кг позиц	Масса, кг всех	Масса, кг изд.
$К_к$-82	12	⌀ 40 A III	4195	2	42.0	84.0	169.8
	13	⌀ 12 I	390	11	0.35	3.8	
	19	⌀ 40 A III	4150	2	41.0	82.0	
$К_к$-84	14	⌀ 40 A III	8395	2	83.1	166.2	340.7
	13	⌀ 12 A I	390	25	0.35	8.7	
	20	⌀ 40 A III	8350	2	82.9	165.8	
$К_к$-85	15	⌀ 40 A III	3295	2	32.6	65.2	132.8
	13	⌀ 12 A I	390	8	0.35	2.80	
	21	⌀ 40 A III	3250	2	32.4	64.8	
$К_к$-87	16	⌀ 40 A III	6595	2	65.1	130.2	266,6
	13	⌀ 12 A I	390	19	0.35	6,6	
	22	⌀ 40 A III	6550	2	64.9	129.8	
$К_к$-88	17	⌀ 40 A III	3595	2	35,4	70.8	144,2
	13	⌀ 12 A I	390	9	0.35	3,2	
	23	⌀ 40 A III	3550	2	35,1	70.2	
$К_к$-90	18	⌀ 40 A III	7195	2	71.2	142.4	290,90
	13	⌀ 12 A I	390	21	0.35	7,3	
	24	⌀ 40 A III	7150	2	70.6	141,2	

Примечание

Настоящие каркасы применять для сборки объемных каркасов при отсутствии навесных клещей.

ТК 1974	Плоские каркасы $К_к$-82; $К_к$-84; $К_к$-85; $К_к$-87; $К_к$-88; $К_к$-90	Серия ИИ-04-9	
		Выпуск 1	Лист 95

ЦНИИЭП торгово-бытовых зданий и туристских комплексов г. Москва

Нач. ПСК — Колдашева
ГИ. инженер — Никонорова
ГИ. конструк. — Максимова
ГИ. технолог
ГИ. инж.-пр-та
Рук. гр. инж.
Рук. гр. инж.
Исполнил
Инженер — Кобосов
Инженер — Григорьев

13586 100

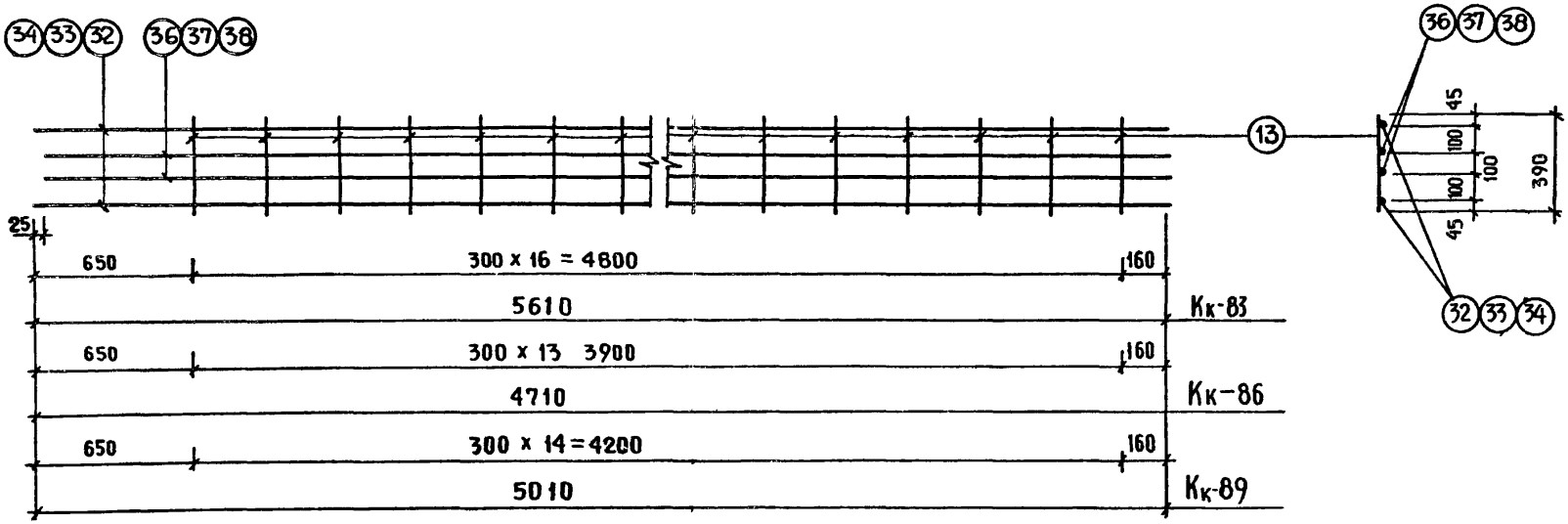

Марка изделия	NN поз.	Сечение мм	Длина мм	Кол.	Масса, кг позиц	Масса, кг всех	Масса, кг издел.
Кк-83	32	⌀40 A III	5610	2	55,67	111.33	228.16
	13	⌀12 A I	390	17	0.35	5.95	
	36	⌀40 A III	5585	2	55.44	110.88	
Кк-86	33	⌀40 A III	4710	2	46.78	93.57	191.53
	13	⌀12 A I	390	14	0.35	4.90	
	37	⌀40 A III	4685	2	46.53	93.06	
Кк-89	34	⌀40 A III	5010	2	49.74	99.48	203.33
	13	⌀12 A I	390	15	0.35	5.25	
	38	⌀40 A III	4985	2	49.30	98.60	

Примечание

Настоящие каркасы применять для сборки объемных каркасов при отсутствии подвесных клещей.

ТК 1974	Плоские каркасы Кк-83; Кк-86; Кк-89	Серия ИИ-04-9	
		Выпуск 1	Лист 96

Торгово-бытовых зданий и туристских комплексов г. Москва

Нач. ОСК | Гл. инж. отд. | Гл. конструктор отд. | Гл. технолог | Гл. инж. пр-та

Ицхоки | Волынский | Пригожин | Якобсон | Пригорев

Рук. гр. инж. | Рук. гр. инж. | Исполнил

Никонорова | Коллашева | Максимова

13586

101

gost.e-ecolog.ru