ГОСУДАРСТВЕННЫЙ КОМИТЕТ ПО ГРАЖДАНСКОМУ СТРОИТЕЛЬСТВУ
И АРХИТЕКТУРЕ ПРИ ГОССТРОЕ СССР

ТИПОВЫЕ КОНСТРУКЦИИ И ДЕТАЛИ ЗДАНИЙ И СООРУЖЕНИЙ

ИИ-04

СБОРНЫЕ ЭЛЕМЕНТЫ ЗДАНИЙ КАРКАСНОЙ КОНСТРУКЦИИ

Серия ИИ-04-1м

ДИАФРАГМЫ ЖЕСТКОСТИ

Выпуск 5

Изделия нулевого цикла каркаса с сеткой колонн 6×6, 6×4,5 и 6×3 м для строительства на вечномерзлых грунтах. Диафрагмы жесткости

Опалубка и армирование

Рабочие чертежи

СФ 197-05
ЦЕНА 1-29

gost.e-ecolog.ru

ЦЕНТРАЛЬНЫЙ ИНСТИТУТ ТИПОВОГО ПРОЕКТИРОВАНИЯ
ГОССТРОЯ СССР
Москва, А-445, Смольная ул., 22
Сдано в печать 1976 г.
Заказ № 10651 Тираж 500 экз.

ГОСУДАРСТВЕННЫЙ КОМИТЕТ ПО ГРАЖДАНСКОМУ СТРОИТЕЛЬСТВУ
И АРХИТЕКТУРЕ ПРИ ГОССТРОЕ СССР

ТИПОВЫЕ КОНСТРУКЦИИ И ДЕТАЛИ ЗДАНИЙ И СООРУЖЕНИЙ

ИИ-04

СБОРНЫЕ ЭЛЕМЕНТЫ ЗДАНИЙ КАРКАСНОЙ КОНСТРУКЦИИ

СЕРИЯ ИИ-04-1м

ДИАФРАГМЫ ЖЕСТКОСТИ

Выпуск 5

Изделия нулевого цикла каркаса
с сеткой колонн 6×6, 6×4,5 и 6×3м
для строительства на вечномерзлых
грунтах. Диафрагмы жесткости
Опалубка и армирование

РАБОЧИЕ ЧЕРТЕЖИ

Разработаны
СибЗНИИЭП
г. Новосибирск

Утверждены
и введены в действие
с 15.11.75 г.
Государственным комитетом
по гражданскому строительству
и архитектуре при Госстрое СССР
приказ № 210 от 17.09.1975 г.

сф 197-05 2

Содержание

	Лист	Стр.
Пояснительная записка	С-1	2
Номенклатура	П-1÷П-3	3÷5
Диафрагма ДР-25-8-1. Опалубка	1-2	6-7
Диафрагма ДР-28-8-1. Опалубка	3	8
Диафрагма ДР-41-8-1 Опалубка	4	9
Диафрагма ДП-26-8-1 Опалубка	5	10
Диафрагма ДП-28-8-1 Опалубка	6	11
Диафрагма ДР-27-8-2 Опалубка	7	12
Диафрагма ДР-29-8-2 Опалубка	8	13
Диафрагма ДР-42-8-2 Опалубка	9	14
Диафрагма ДП-27-8-2 Опалубка	10	15
Диафрагма ДП-29-8-2 Опалубка	11	16
Диафрагма ДР-26-8-1 Армирование	12	17
Диафрагма ДР-28-8-1 Армирование	13	18
Диафрагма ДР-41-8-1 Армирование	14	19
Диафрагма ДП-26-8-1 Армирование	15	20
Диафрагма ДП-28-8-1 Армирование	16	21
Диафрагма ДР-27-8-2 Армирование	17	22
Диафрагма ДР-29-8-2 Армирование	18	23
Диафрагма ДР-42-8-2 Армирование	19	24
Диафрагма ДП-27-8-2 Армирование	20	25
Диафрагма ДП-29-8-2 Армирование	21	26
	22	27
Объемные каркасы ОМД-1, ОМД-6	23	28
Объемные каркасы ОМД-2, ОМД-4	24	29
Объемные каркасы ОМД-3, ОМД-5	25	30
Объемные каркасы ОМД-7, ОМД-9	26	31
Объемные каркасы ОМД-8, ОМД-10	27	32
Объемные каркасы ОМД-11, ОМД-13	28	33
Объемные каркасы ОМД-12, ОМД-14	29	34
Каркас К-1. Отдельные стержни ОС-1÷ОС16	30	35
Сетки С-1÷С-3, С-6÷С-8	31	36
Сетки С-4, С-9, С-5, С-10	32	37
Петли П-1, П-2. Закладная деталь МД-1	33	38
Узел 1. Узел 2	34	39
Узел 3	35	40
Узел 4	36	(41)

г. Новосибирск

ТК	Диафрагмы жесткости	Серия ИИ-04-1.м
1974	Содержание	Выпуск 5 / Лист С-1

Пояснительная записка.

Серия ИИ-04-1м выпуск 5 содержит рабочие чертежи сборных диафрагм жесткости для каркасных зданий с сеткой колонн 6×6; 6×4,5 и 6×3м, с высотами этажей 3,3м; 3,6м, и 4,2м. для применения в проектировании и строительстве зданий на вечномерзлых грунтах при расчетной температуре -40° и ниже.

Диафрагмы запроектированы двух типов: устанавливаемые в плоскости рам каркаса марки ДР- и устанавливаемые из плоскости рам каркаса марки ДП-.

Диафрагмы обоих типов запроектированы плоскими, без полок для опирания плит перекрытия. Стык диафрагм между собой и с элементами каркаса (ростверками, колоннами и ригелями) на сварке.

Диафрагмы рассчитаны и законструированы в соответствии со СН и П II-В. 1-62* „Бетонные и железобетонные конструкции. Нормы проектирования" и РУК. 1-72 НИИЖБ „Руководство по повышению морозостойкости бетонных и железобетонных конструкций для условий крайнего севера".

Марка бетона принята: по прочности „200"; по морозостойкости Мрз-150, водонепроницаемости В-2.

При отпуске изделий с завода прочность бетона должна быть: в летний период не менее 70%, в зимний период-100% от проектной марки. При отпуске изделия с завода с прочностью 70% от проектной марки гарантируется достижение бетоном 100% прочности в возрасте 28 дней.

Арматура диафрагм принята класса А III по ГОСТ 5781-61*, марок 25Г2С по ГОСТ 5058-65**.

Подъемные петли приняты из арматуры класса А I ГОСТ 5781-61*, марки ВСт 3 СП2 по ГОСТ 380-71*.

Для изготовления закладных деталей применяется стальной прокат по ГОСТ 103-57* из стали класса С 46/33 марок 09Г2С, 10Г2С1 и 15хСНД поставляемых согласно ГОСТ 5058-65* со значением ударной вязкости не менее 3 кгс.м/см².

Сортамент и качество арматурной стали, а также методы их испытаний должны удовлетворять требованиям главы СН и П I-В. 4-62.

„Арматура для железобетонных конструкций" и действующих условий на соответствующий вид стали.

Изготовление, приемка и контроль качества каркасов, сеток и закладных деталей должны производиться в соответствии с требованиями следующих нормативных документов: СН и П II-В. 3-72. „Стальные конструкции. Нормы проектирования." ГОСТ 10922-64 „Арматура и закладные детали для ж/б. конструкций. Технические требования и методы испытаний."

ГОСТ 14098-68 „Соединения сварные арматуры ж/б изделий и конструкций. Контактная и ванная сварка Основные типы и конструктивные элементы".

Сварные сетки и каркасы выполняются контактной точечной сваркой в соответствии с СН 396-69 и ГОСТ 14098-68 Электродуговая сварка стержней с прокатом должна выполняться электродами типа Э-50А ГОСТ 9467-60 марки УОНИ 13/55.

ТК	Диафрагмы жесткости	Серия ИИ-04-1м	
1974	Пояснительная записка	Выпуск 5	Лист П-1

Армирование сплошных диафрагм жесткости выполняется из плоских сеток, каркасов и объемных закладных деталей, диафрагм с проемами - из плоских сеток, каркасов, объемных закладных деталей и объемного перемычечного каркаса. Отдельные элементы собираются в пространственный каркас с применением контактной точечной сварки с помощью сварочных клещей и вязки стержней вязальной проволокой. Применение электродуговой сварки вместо контактной точечной во всех случаях не допускается. Сварку пространственного каркаса рекомендуется производить на установке СМТ-56 (вертикальная установка для сборки арматурных каркасов плитных изделий)

Окончательная проверка каркасов производится при установке в форму.

Положение петель П-2 уточнить при пробном формовании 1ой партии изделий При изготовлении диафрагм жесткости в кассетных формах или на формах-контователях подъемные петли поз. П-2 не устанавливать.

Формовочные уклоны боковых граней даны для изготовления диафрагм в неразъемных формах в диафрагмах кассетного производства, а также изготовляемых в формах с откидными бортами, боковые грани выполнять без формовочных уклонов.

При изготовлении диафрагм надлежит выполнить требования нормативных и инструктивных документов:

а) главы СНиП III-16-73 „Бетонные и железобетонные конструкции сборные."

б) ГОСТы: ГОСТ 10268-70* „заполнители для тяжелого бетона";

ГОСТ 10178-62* „Портландцемент, шлакопортландцемент";

ГОСТ 13015-67* „Изделия железобетонные и бетонные. Общие технические требования";

ГОСТ 8829-66 „Изделия железобетонные сборные методы испытаний о оценки прочности жесткости и трещиностойкости";

ГОСТ 10922-64 „Арматура и закладные детали сварные для железобетонных конструкций. Технические требования и методы испытаний";

ГОСТ 10180-67 „Бетоны тяжелые. Методы определения прочности";

ГОСТ 14098-68 „Соединения сварные арматуры железобетонных изделий и конструкций. Контактная и ванная сварки. Основные типы и конструктивные элементы";

в) „Указания по сварке соединений арматуры и закладных деталей железобетонных конструкций СН-393-69".

г) „Инструкция по технологии изготовления и установке стальных закладных деталей в сборных железобетонных и бетонных изделиях", СН 313-65;

д) Рук.-1-72 НИИЖБ „Руководство по повышению морозостойкости бетонных и железобетонных конструкций для крайнего Севера".

Отклонения размеров следует принимать по классу точности 10и. Отклонения фактических размеров от проектных должны составлять:

а) отклонения от проектных размеров по длине и ширине ±5мм;

б) по высоте сечения ±5мм;

ТК	Диафрагмы жесткости	Серия ИИ-04-1м	
1974	Пояснительная записка	Выпуск 5	Лист П-2

в) отклонение от проектных размеров проемов и вырезов ± 5мм.

г) неплоскостность, характеризуемая величиной наибольшего отклонения 6 мм одного из углов диафрагмы от плоскости, проходящей через три других угла, не должна превышать 8 мм.

д) смещение осей закладных деталей не более, чем на 5мм. Внешний вид и качество поверхностей должны удовлетворять требованиям ГОСТ 13015-67 (табл. 3).

Маркировка диафрагм.

Принятые обозначения в маркировке изделий буквенные:

ДР — диафрагма устанавливаемая в плоскости каркаса (под ригель)

ДП - диафрагма устанавливаемая из плоскости каркаса.

Цифровые:

1 группа цифр (42; 29; 27; 21) - длина диафрагмы в дециметрах.

2 цифра — высота диафрагмы в дм.

3 цифра — сечение колонн каркаса.

1 — каркас с колоннами сечением 40×40 см.

2 — каркас с колоннами сечением 30×30 см.

№№ п/п	Марка элемента	Эскиз	Размеры, мм ℓ	h	в	Марка бетона	Объем бетона м³	Вес изделия т	Расход стали, кг Арматуры	Закладн. деталей	Всего	Расчетная нагрузка т	№№ листов рабочих чертежей альбома
1	2	3	4	5	6	7	8	9	10	11	12	13	14
1	ДР-26-8-1	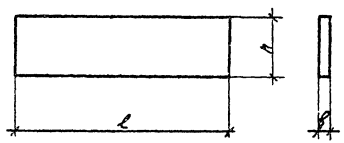	2560	780	140	200	0.28	0.70	27.6	24.3	51,9	—	3,13
2	ДР-28-8-1		2770				0.30	0.76	28.2	24.3	52,5	—	4,14
3	ДР-41-8-1		4060				0.45	1.13	36.6	24.3	60.9	—	5.15
4	ДП-26-8-1	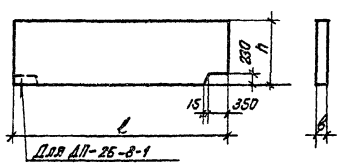 Для ДП-26-8-1	2560	820	140	200	0.30	0.78	26.4	24.3	50,7	—	6.16
5	ДП-28-8-1		2770				0.31	0.74	27.9	24.3	52,2	—	7.17

ТК	Диафрагмы жесткости для колонн 40×40 см.	Серия ИИ-04-1м
1974	Номенклатура	Выпуск 5 / Лист 1

Инв. № подл. | Подпись и дата | Взам. инв. №

NN п/п	Марка элемента	Эскиз	Размеры, мм			Марка бетона	Объем бетона, м³	Вес изделия, т	Расход стали, кг			Расчетная нагрузка, т	NN листов рабочих чертежей альбома
			ℓ	h	в				Арматуры	Закладных деталей	Всего		
1	2	3	4	5	6	7	8	9	10	11	12	13	14
6	ДР-27-8-2	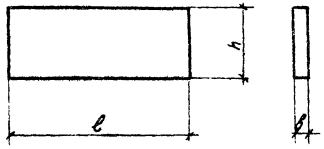	2660	780	140	200	0,29	0,73	28,6	24,3	52,9		8,18
7	ДР-29-8-2		2820				0,31	0,78	28,9	24,3	53,2		9,19
8	ДР-42-8-2		4160				0,46	1,15	38,8	24,3	61,2		10,20
9	ДП-27-8-2	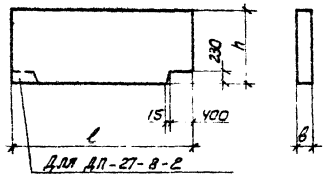	2660	820	140	200	0,31	0,78	27,0	24,3	51,3		11,21
10	ДП-29-8-2		2820				0,32	0,80	28,8	29,2	58,0		12,22

ТК	Диафрагмы жесткости для колонн 30х30 см		серия ИИ-04-1м
1974	Номенклатура	выпуск 5	лист 2

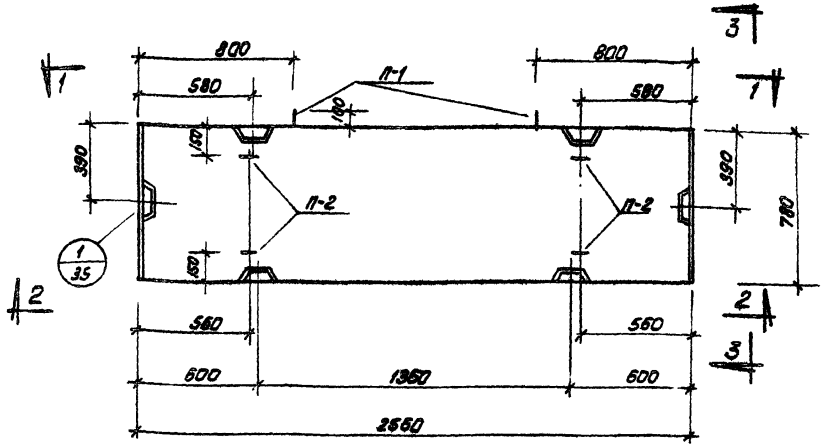

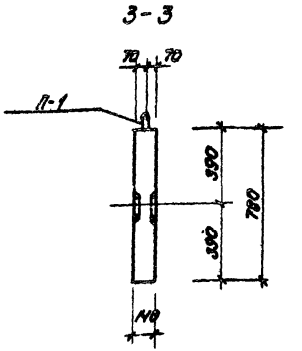

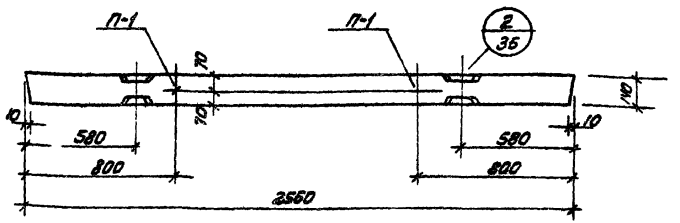

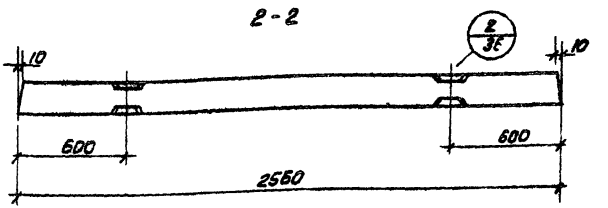

Расход материалов на один железобетонный элемент

Марка элемента	Вес элемента т	Проектная марки бетона: по прочности	по морозостойкости	по водонепроницаемости	Бетон м³	Арматурная сталь, кг: Класс AI марки ВСт3сп2 Ф, мм 14	18	Итого	Класс AIII марки 25Г2с Ф, мм 6	10	25	18	Итого	Закладные детали, кг: Прокат (см. пояснительную записку) Ф, мм 10	Итого	Армат. сталь марки 25Г2с Класс AIII Ф, мм 12	Итого
ДФ 26-8-1	0.70	200	150	2	0,28	6.9	6.40	13,3	11.1	—	—	3.2	14.3	16.3	16.3	8.0	51.9

Примечание

Армирование диафрагмы смотри лист 13.

ТК	Диафрагмы жесткости	Серия ИИ-04-1м	
1974	Диафрагма Д.р-26-8-1 Опалубка.	Выпуск 5	Лист 3

г. Новосибирск Инв. № подл. | Подпись и дата | Взам. инв. № | Инв. № дубл. | Подпись и дата | Инв. № подл.

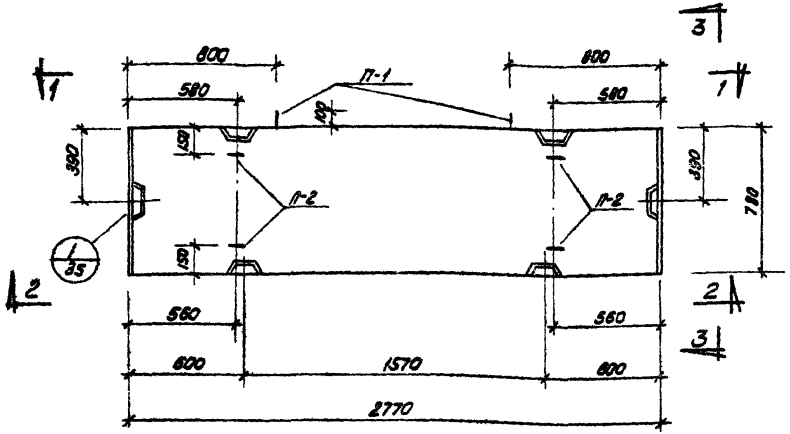

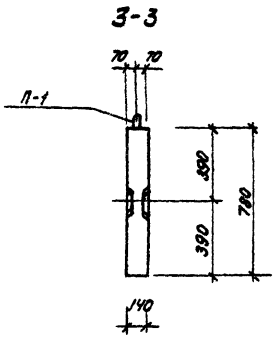

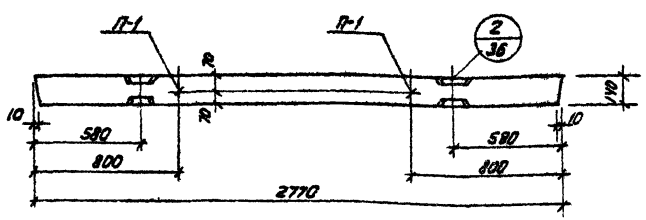

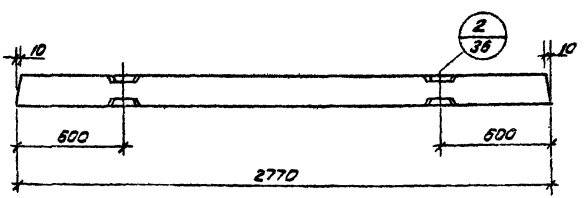

Расход материалов на один железобетонный элемент

Марка элемента	Вес элемента т	Проектная марка бетона: по прочности	по морозостойкости	по водонепроницаемости	Бетон м³	Арматурная сталь, кг: класс А I марки Вст3. сп2 Ф, мм 14	18	Итого	класс А III марки 25Г2с Ф, мм 6	10	25	18	Итого	Закладные детали, кг: Прокат (см. пояснительную записку) δ=10				Армат. сталь класс А III марки 25Г2с Ф, мм 12			Итого
ДР-28-8-1	0.76	200	150	2	0.30	6.9	6.4	13.3	12.0	—	—	2.9	14.9	16.3					8.0			52.5

Примечание

Армирование диафрагмы смотри лист 14.

ТК	Диафрагмы жесткости	Серия ИИ-04-1м	
1974	Диафрагма ДР-28-8-1. Опалубка	Выпуск 5	Лист 4

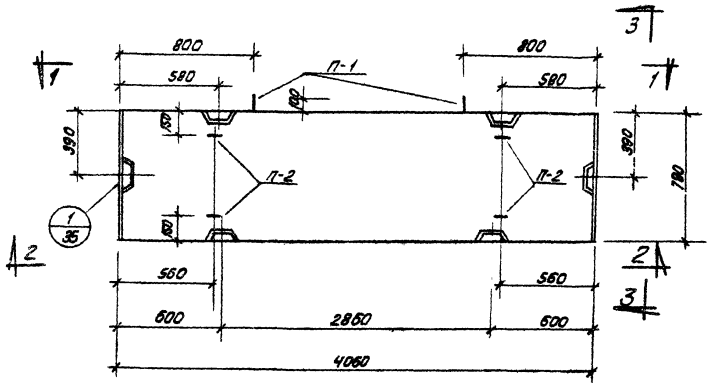

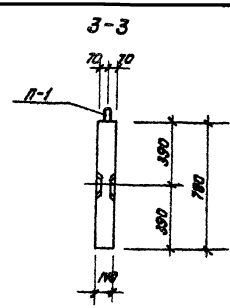

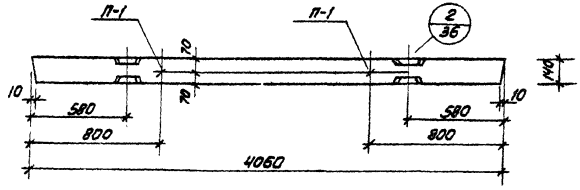

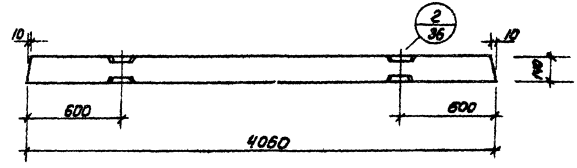

Расход материалов на один железобетонный элемент

Марка элемента	Вес элемента т	Проектная марка бетона: по прочности	по морозостойкости	по водонепроницаемости	Бетон м³	Арматурная сталь, кг: Класс AI марки Вст.3 сп2 Ø, мм 14	18	Итого	Класс A III марки 25Г2С Ø, мм 6	10	25	12	Итого	Закладные детали, кг: Прокат (см. пояснительную записку) Ø=10				Армат. сталь класса A III марки 25Г2С Ø, мм 12			Итого
ДР-У-8-1	1.13	200	150	2	0,45	6.9	6.4	13,3	17.7	—	—	5,6	23.3	16.3				8.0			60.8

Примечание

Армирование диафрагмы смотри лист 15.

ТК	Диафрагмы жесткости	Серия ИИ-04-1м	
1974	Диафрагма ДР-41-8-1. Опалубка.	Выпуск 5	Лист 5

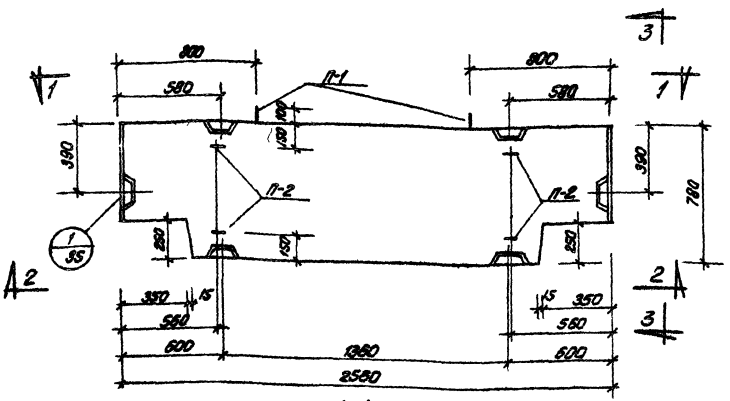

1-1

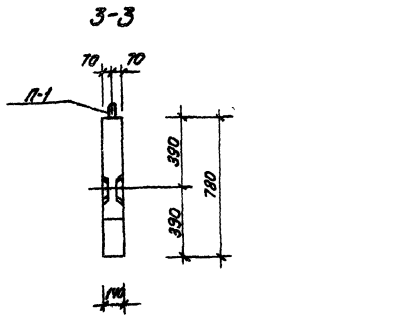

2-2

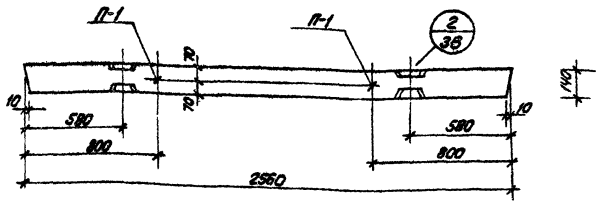

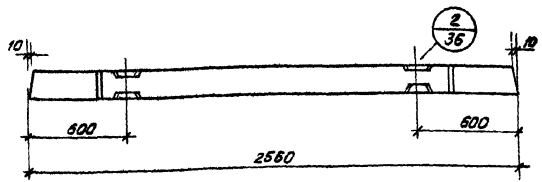

Расход материалов на один железобетонный элемент

Марка элемента	Вес элемента т	Проектная марка бетона по прочности	по морозостойкости	по водонепроницаемости	Бетон м³	Арматурная сталь, кг Класс А I марки Вст. 3. Сп2 Ф, мм 14	18	Класс А III марки 25 Г 2с Ф, мм 6	10	25	18	Итого	Закладные детали, кг Прокат (см. пояснительную записку) Ф, мм 10				Армат. сталь класс А III марки 25Г2с Ф, мм 12			Итого
ДП-26-8-1	0.78	200	150	2	0.30	6.9	6.4	13.3	10.1	—	—	3.0	13.1	16.3				8.0			50.7

Примечание

Армирование диафрагмы смотри лист 16.

ТК	Диафрагмы жесткости	Серия ИИ-04-1м	
1971	Диафрагма ДП-26-8-1. Опалубка.	Выпуск 5	Лист 6

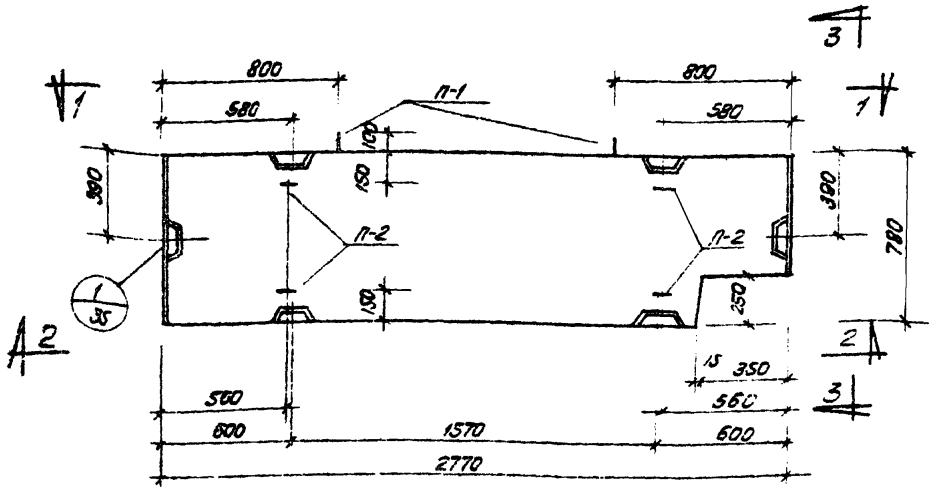

3-3

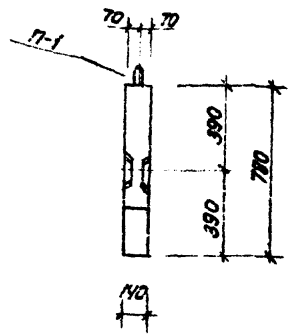

1-1

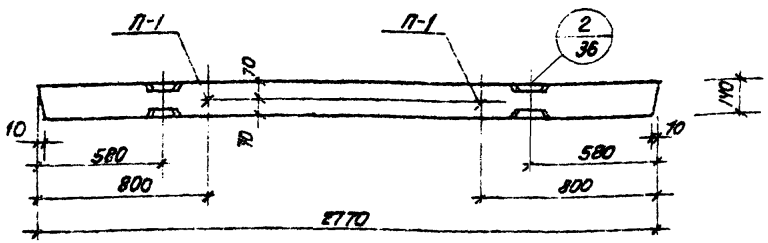

2-2

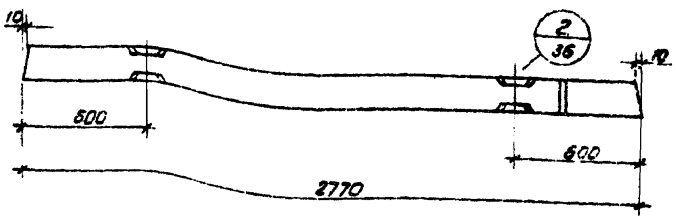

Расход материалов на один железобетонный элемент

Марка элемента	Вес элемента т	Проектная марка бетона: по прочности	по морозостойкости	по водонепроницаем.	Бетон м³	Арматурная сталь, кг: Класс AI марки Вст.3 Сп2 ф, мм 14	16	Итого	Класс A III марки 25Г2с ф, мм 6	10	25	18	Итого	Закладные детали, кг: Прокат (см. пояснительную записку) δ=10				Армат. сталь класса A III марки 25Г2с ф, мм 12			Итого
ДП-28-8-1	0.78	200	150	2	0.31	6.9	6.4	13.3	11.2	—	—	3.4	14.5	16.3				8.0			52.2

Примечание

Армирование диафрагмы смотри лист 17.

ТК	Диафрагмы жесткости	Серия ИИ-04-1М
1974	Диафрагма ДП-28-8-1. Опалубка.	Выпуск 5, Лист 7

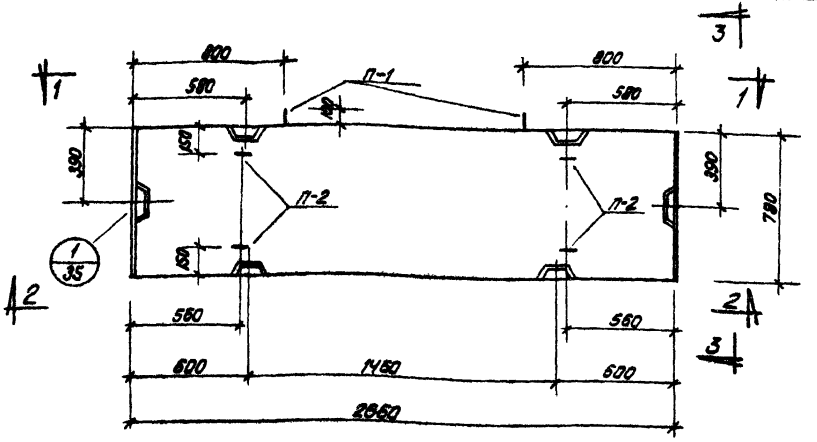

3-3

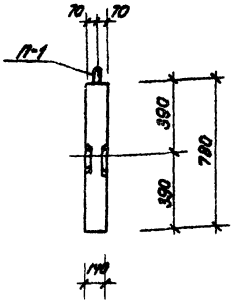

1-1

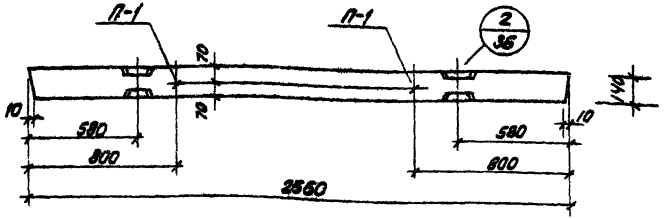

2-2

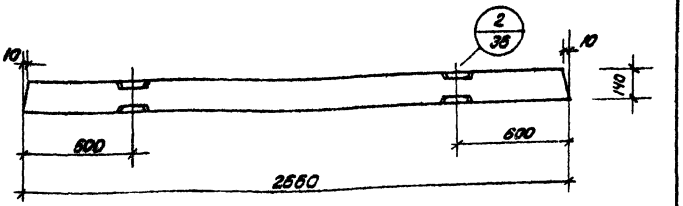

Расход материалов на один железобетонный элемент

Марка элемента	Вес элемента т	Проектная марка бетона по прочности	по морозостойкости	по водонепроницаемости	Бетон м³	Арматурная сталь, кг Класс А-I марки Вст.3 сп2 Ф, мм 14	18	Итого	Класс А-III марки 25Г2с Ф, мм 6	10	25	18	Итого	Закладные детали, кг Прокат (см. пояснительную записку) δ=10	Арматурная сталь класса А-III марки 25Г2с Ф, мм 12	Итого
ДР-27-8-2	0.73	200	150	2	0,29	6.9	6.4	13,3	11.9	—	—	3.4	15.3	18.3	8.0	52.9

Примечание.

Армирование диафрагмы смотри лист 18.

ТК	Диафрагмы жесткости	Серия ИИ-64-1м
1974	Диафрагма ДР-27-8-2. Опалубка.	Выпуск 5, Лист 8

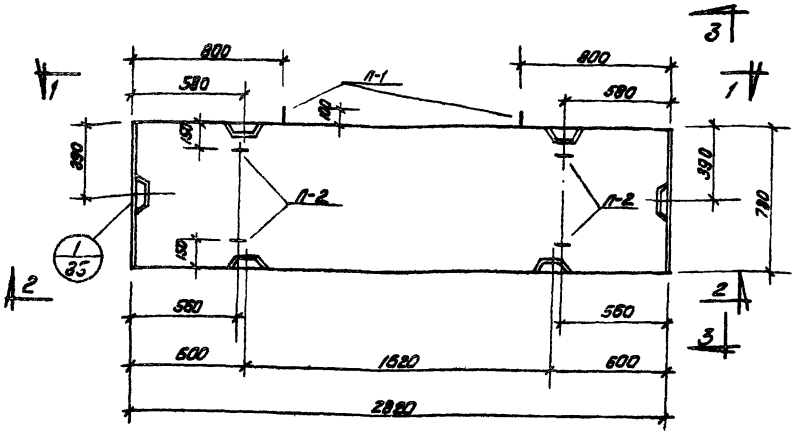

1-1

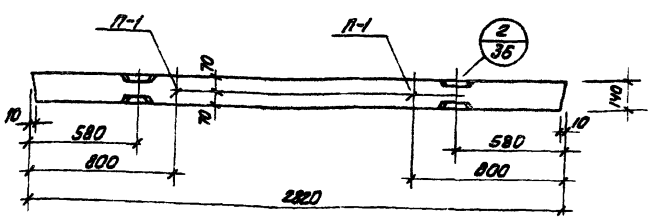

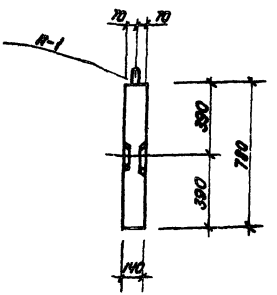

2-2

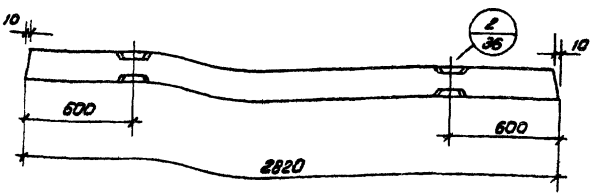

Расход материалов на один железобетонный элемент

Марка элемента	Вес элемента т	Проектная марка бетона: по прочности	по морозостойкости	по водонепроницаемости	Бетон м³	Арматурная сталь, кг: Класс А I марки Вст.3 сп2 Ф, мм 14	18	Итого	Класс А III марки 25Г2С Ф, мм 8	10	25	18	Итого	Закладные детали, кг: Прокат (см. пояснительную записку) δ=10				Армат. сталь класса А III марки 25Г2С Ф, мм 12			Итого
АР-29-8-2	0.78	200	150	2	0.31	6,9	6,4	13,3	1,7	0,0	—	—	3,6	15,6	16,8				8,0			53,2

Примечание

Армирование диафрагмы смотри лист 10.

ТК	Диафрагмы жесткости	Серия ИН-04-1м
1974	Диафрагма АР-29-8-2. Опалубка	Выпуск 5 / Лист 9

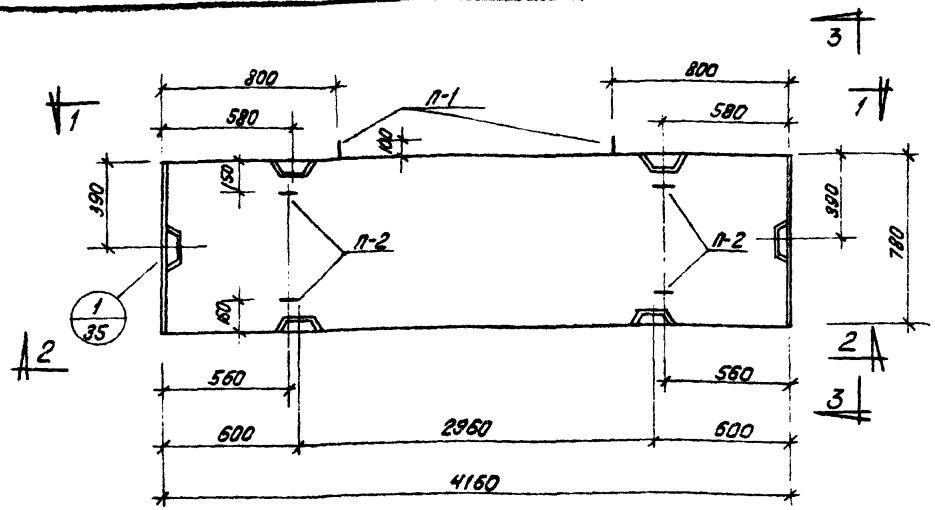

3-3

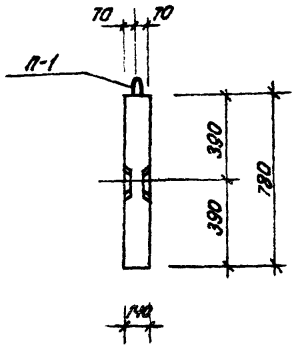

1-1

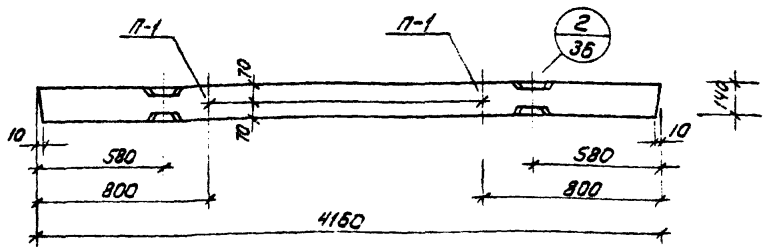

2-2

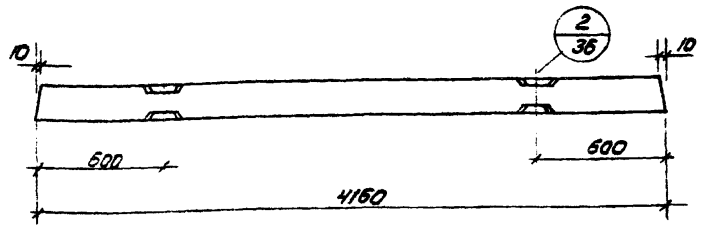

Расход материалов на один железобетонный элемент

Марка элемента	Вес элемента т	Проектная марка бетона: по прочности	по морозостойкости	по водонепроницаемости	Бетон м³	Арматурная сталь, кг: Класс А-I марки Вст.3 сп2: Ø, мм 14	18	Итого	Класс А III марки 25Г2с: Ø, мм 6	10	25	18	Итого	Закладные детали, кг: Прокат (см. пояснительную записку) δ=10				Армат. сталь класса А III марки 25Г2с: Ø, мм 12			Итого
ДР-42-8-2	1,15	200	150	2	0,46	6,9	6,4	13,3	17,7	—	—	5,8	23,5	16,3				8,0			61,2

Примечание

Армирование диафрагмы смотри лист 20.

ТК	Диафрагмы жесткости	Серия ИИ-04-1м
1974	Диафрагма ДР-42-8-2. Опалубка.	Выпуск 5 / Лист 10

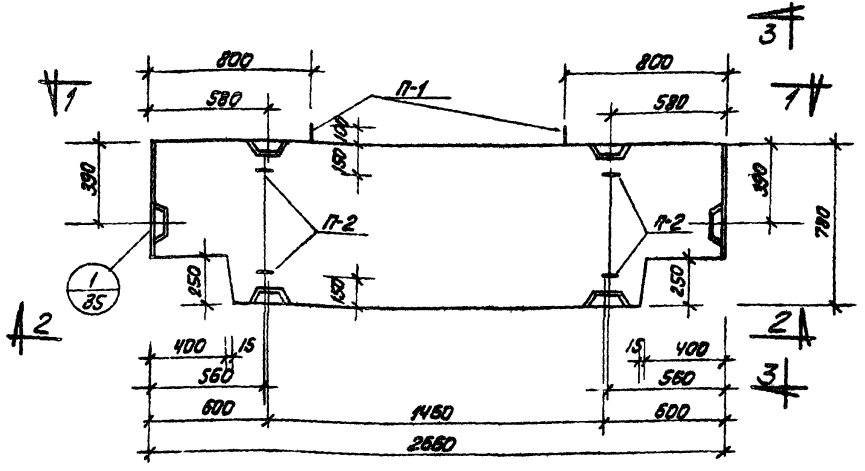

1-1

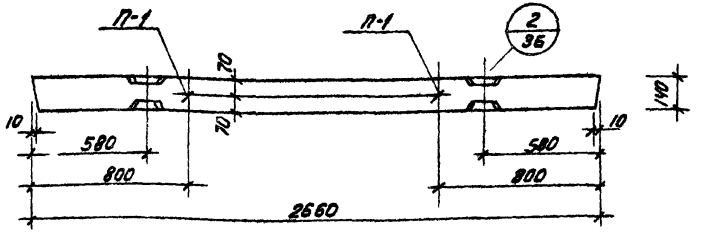

3-3

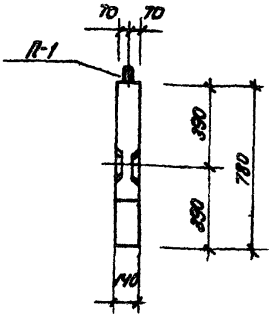

2-2

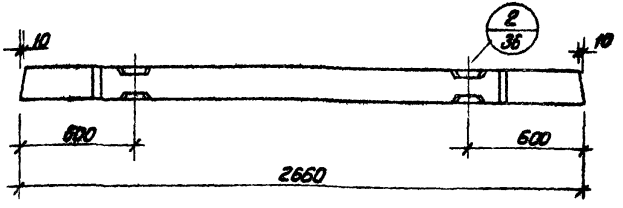

Расход материалов на один железобетонный элемент

Марка элемента	Вес элемента т	Проектная марка бетона: по прочности	по морозостойкости	по водонепроницаемости	Бетон м³	Арматурная сталь, кг: класс AI марки Вст.3 сп 2 Ф, мм 14	18	Итого	класс A III марки 25 Г 2с Ф, мм 6	10	25	18	Итого	Закладные детали, кг: Прокат (см. пояснительную записку) 8; 10				Арм. сталь класс A III марки 25 Г 2с Ф, мм 12			Итого
ДП-27-8-2	0,78	200	150	2	0,31	6,9	6,3	13,9	10,5	—	—	3,2	13,7	16,3				8			51,3

Примечание

Армирование диафрагмы смотри лист 21.

ТК	Диафрагмы жесткости	Серия ИИ-04-1м
1974	Диафрагма ДП-27-8-2 Опалубка.	Выпуск 5 / Лист 11

Новосибирск

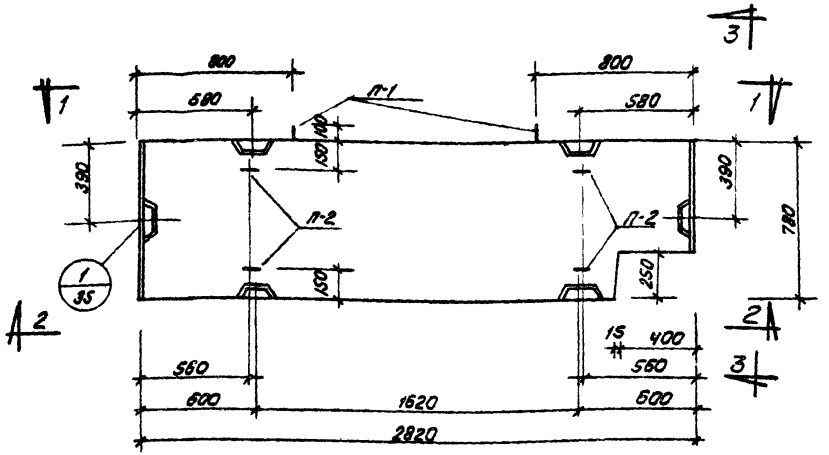

3-3

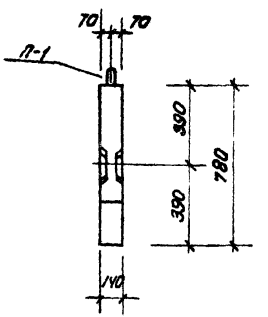

1-1

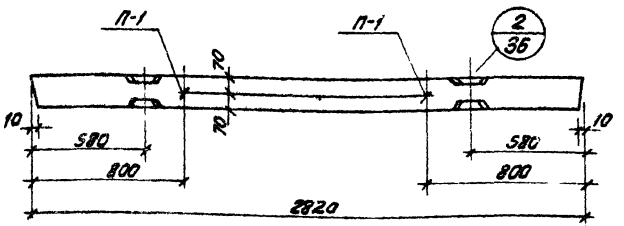

2-2

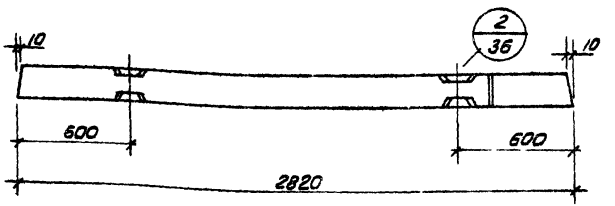

Расход материалов на один железобетонный элемент

Марка элемента	Вес элемента т	Проектная марка бетона: по прочности	по морозостойкости	по водонепроницаемости	Бетон м³	Арматурная сталь, кг: Класс А I марки ВСт3сп2 Ф, мм 14	18	Итого	Класс А III марки 25Г2с Ф, мм 6	10	25	18	Итого	Закладные детали, кг: Прокат (см. пояснительную записку) δ=10				Армат. сталь класса А III марки 25Г2с Ф, мм 12			Итого
ДП-29-8-2	8.8	200	150	2	0.32	6.9	6.4	13.3	11.5	—	—	4.0	15.5	19.6				9.6			58.0

Примечание

Армирование диафрагмы смотри лист 22.

ТК	Диафрагмы жесткости	серия ИИ-04-1м	
1974	Диафрагма ДП-29-8-2. Опалубка.	Выпуск 5	Лист 12

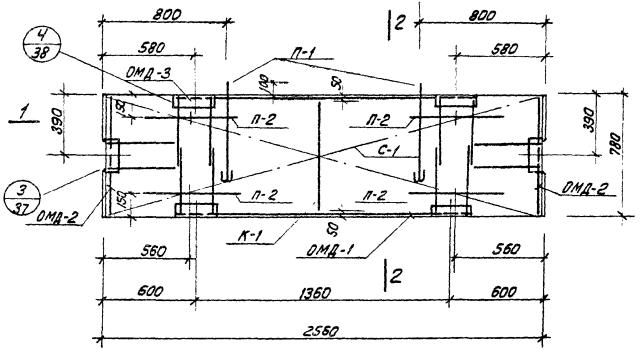

2-2

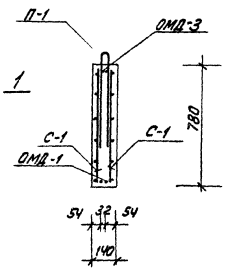

1-1

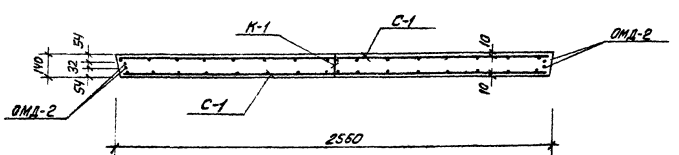

Спецификация арматурных изделий на один железобетонный элемент

Марка элемента	Марка изделия	Кол-во шт.	№ альбома, № листа	
ДР-26-8-1	С-1	2	ИИ-04-1м выпуск 5	л. 31
	К-1	1		л. 30
	ОМД-1	1		л. 23
	ОМД-2	2		л. 24
	ОМД-3	1		л. 25
	П-1	2		л. 33
	П-2	4		л. 33

ТК	Диафрагмы жесткости	Серия ИИ 04-1м	
1974	Диафрагма ДР-26-8-1. Армирование.	Выпуск 5	Лист 13

Г. ПОВОСИБИРСК | Ст. инженер | Кухарева | Копировал | Тимофеева

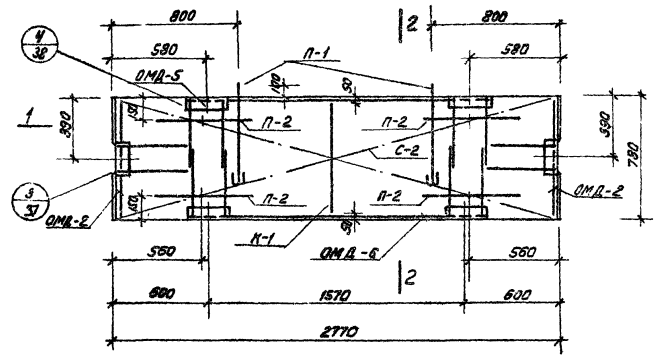

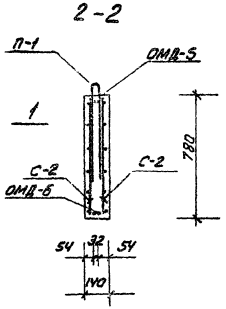

1-1

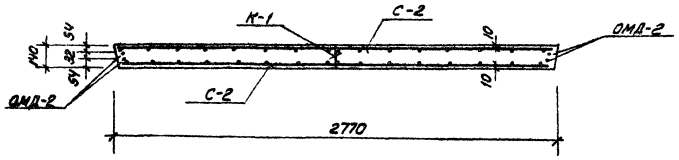

Спецификация арматурных изделий на один железобетонный элемент

Марка элемента	Марка изделия	Кол-во шт.	№ альбома, № листа	
ДР-28-8-1	С-2	2	ИИ-64-1 Выпуск 5	л. 31
	К-1	1		л. 30
	ОМД-6	1		л. 23
	ОМД-2	2		л. 24
	ОМД-5	1		лист 25
	П-1	2		лист 33
	П-2	4		лист 33

ТК	Диафрагмы жесткости	Серия ИИ-64-1м
1974	Диафрагма ДР-28-8-1. Армирование.	Выпуск 3, Лист 14

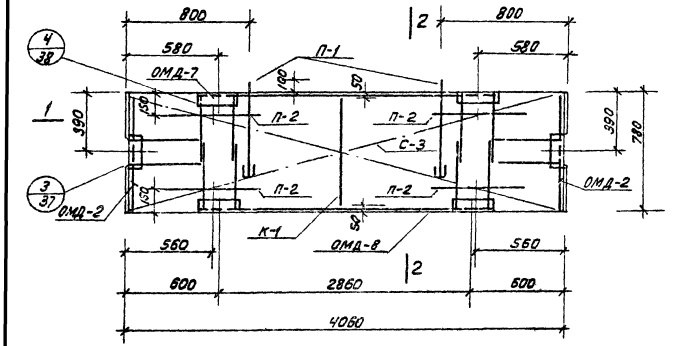

2-2

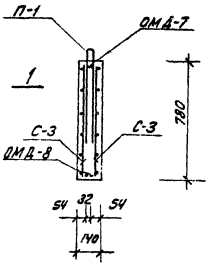

1-1

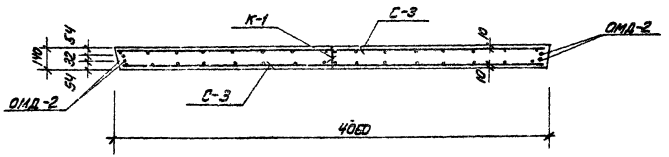

Спецификация арматурных изделий на один железобетонный элемент

Марка элемента	Марка изделия	Колич. шт.	№ альбома, № листа	
ДР-41-8-1	С-3	2	ИИ-04-1м выпуск 5	л. 31
	К-1	1		л. 30
	ОМД-8	1		л. 27
	ОМД-2	2		л. 24
	ОМД-7	1		лист 26
	П-1	2		лист 33
	П-2	4		лист 33

ТК	Диафрагмы жесткости	серия ИИ-04-1м.	
1974	Диафрагма ДР-41-8-1. Армирование.	выпуск 5	лист 15

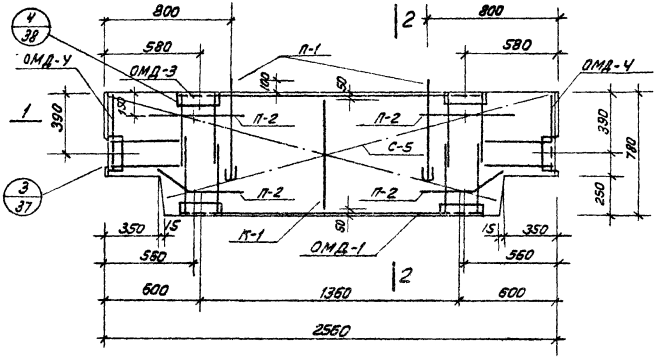

2-2

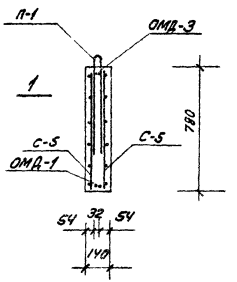

1-1

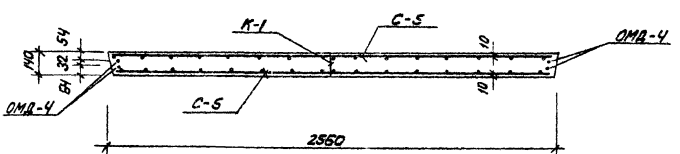

Спецификация арматурных изделий на один железобетонный элемент

Марка элемента	Марка изделия	Кол-во шт.	№ альбома, № листа	
ДП-26-8-1	С-5	2	ИИ-04-1м выпуск 5	л. 32
	К-1	1		л. 30
	ОМД-1	1		л. 23
	ОМД-4	2		л. 24
	ОМД-3	1		л. 25
	П-1	2		л. 33
	П-2	4		л. 33

Примечание

Петлю П-2 в местах выреза отогнуть по месту.

ТК	Диафрагмы жесткости	Серия ИИ-04-1м	
1974	Диафрагма ДП-26-8-1. Армирование.	Выпуск 5	Лист 16

г. Новосибирск
Ст. инженер
Кухарева
Копировал
Тимофеева
оф 197-05-22

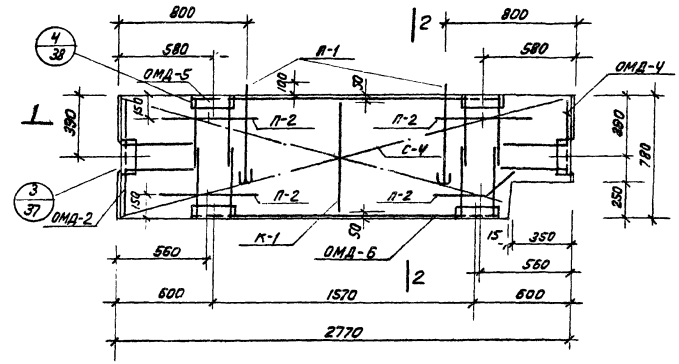

1-1

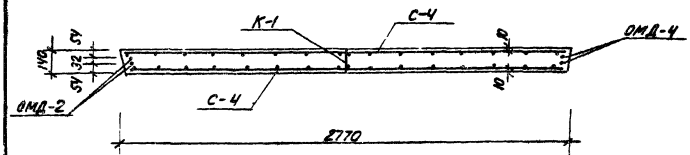

2-2

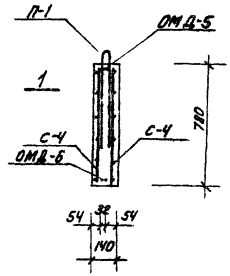

Спецификация арматурных изделий на один железобетонный элемент

Марка элемента	Марка изделия	Количество шт.	№ альбома, № листа
ДП-28-8-1	С-4	2	ИИ-04-1м Вып. 5 л. 32
	К-1	1	л. 30
	ОМД-6	1	л. 23
	ОМД-2	1	л. 24
	ОМД-5	1	л. 25
	ОМД-4	1	л. 24
	П-1	2	л. 33
	П-2	4	л. 33

Примечание

Петлю П-2 в месте выреза отогнуть по месту.

ТК	Диафрагмы жесткости	Серия ИИ-04-1м	
1974	Диафрагма ДП-28-8-1. Армирование.	Выпуск 5	Лист 17

СФ 197-05 2)

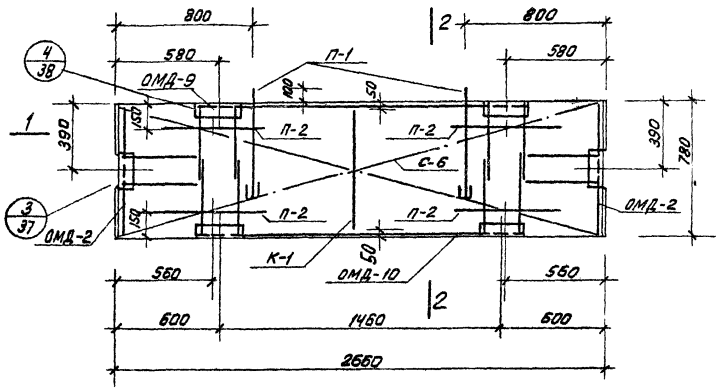

2-2

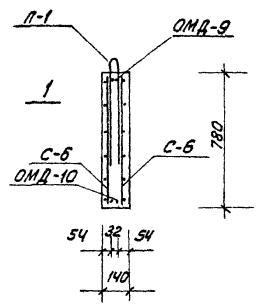

1-1

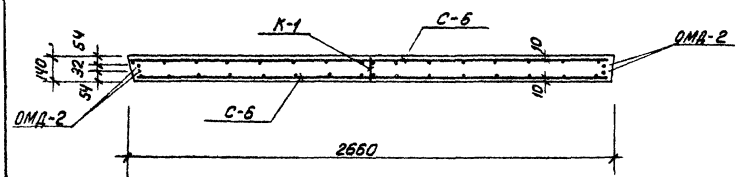

Спецификация арматурных изделий на один железобетонный элемент

Марка элемента	Марка изделия	Кол-во шт.	№ альбома, № листа	
ДР-27-8-2	С-6	2	ИИ-04-1м Выпуск 5	л. 31
	К-1	1		л. 30
	ОМД-9	1		л. 26
	ОМД-2	2		л. 24
	ОМД-10	1		л. 27
	П-1	2		л. 33
	П-2	4		л. 33

ТК	Диафрагмы жесткости	Серия ИИ-04-1м	
1974	Диафрагма ДР-27-8-2. Армирование.	Выпуск 5	Лист 18

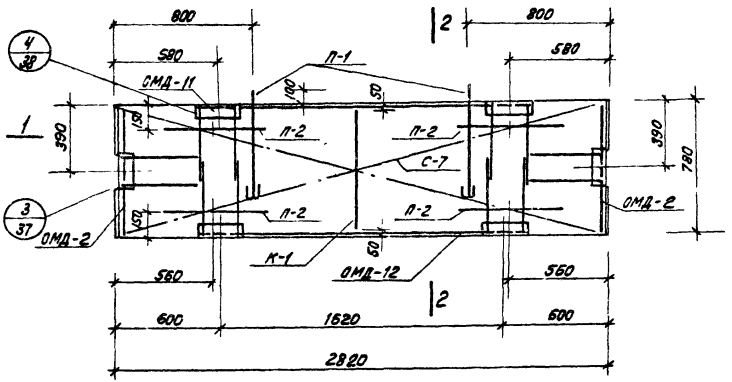

2-2

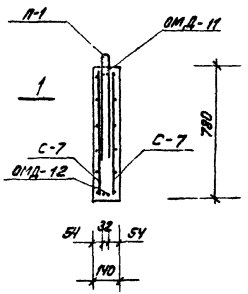

1-1

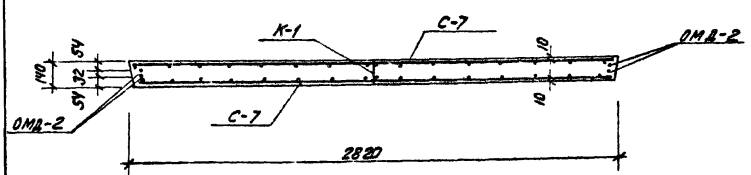

Спецификация арматурных изделий на один железобетонный элемент

Марка элемента	Марка изделия	Кол-во шт	№ альбома, № листа	
ДР-29-8-2	С-7	2	ИИ-04-1м Выпуск 5	л. 31
	К-1	1		л. 30
	ОМД-2	2		л. 24
	ОМД-11	1		л. 28
	ОМД-12	1		л. 29
	П-1	2		л. 33
	П-2	4		л. 88

ТК	Диафрагмы жесткости	Серия ИИ-04-1м	
1974	Диафрагма ДР-29-8-2. Армирование.	Выпуск 5	Лист 19

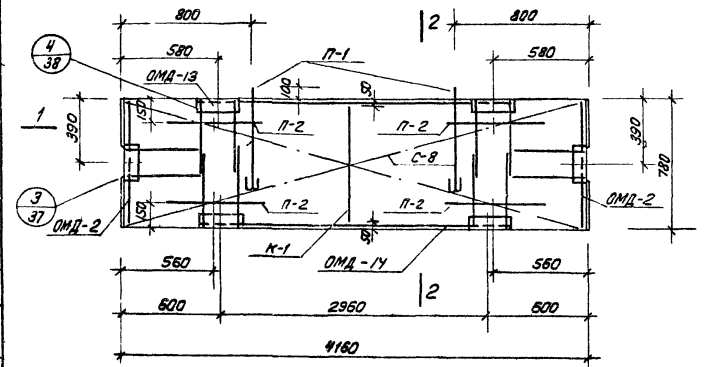

1-1

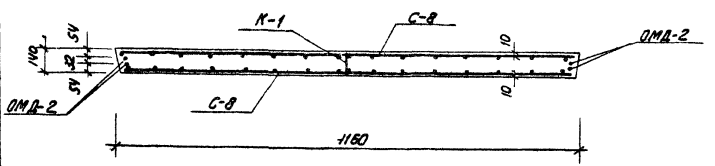

Спецификация арматурных изделий на один железобетонный элемент

Марка элемента	Марка изделия	Колич. шт.	№ альбома, № листа	
ДР-42-8-2	С-8	2	ИИ-04-1м Выпуск 5	л. 31
	К-1	1		л. 30
	ОМД-13	1		л. 28
	ОМД-2	2		л. 24
	ОМД-14	1		л. 29
	П-1	2		л. 33
	П-2	4		л. 33

ТК	Диафрагмы жесткости		Серия ИИ-04-1м
1974	Диафрагма ДР-42-8-2. Армирование.	Выпуск 5	Лист 20

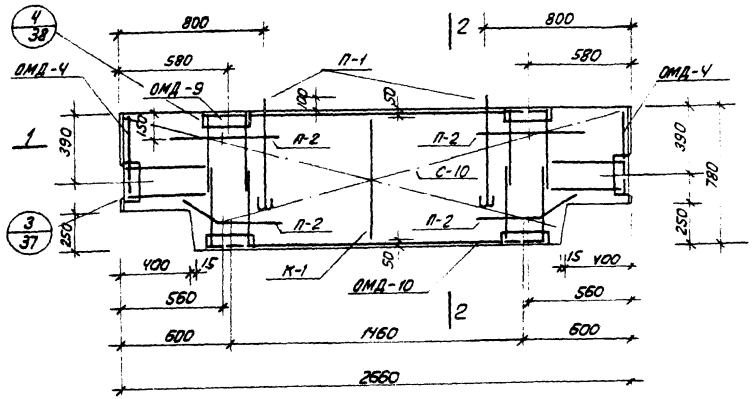

2-2

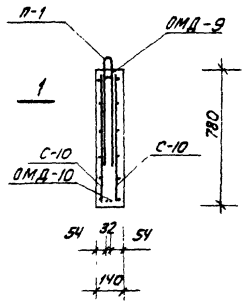

1-1

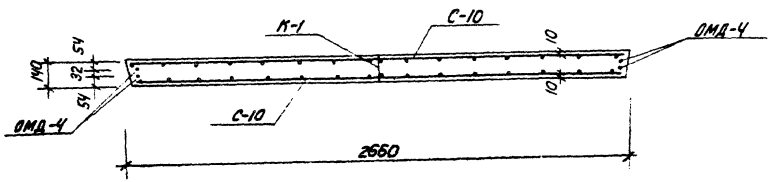

Спецификация арматурных изделий на один железобетонный элемент

Марка элемента	Марка изделия	Кол-во шт.	№ альбома, № листа	
ДП-27-8-2	С-10	2	ИИ-04-1м выпуск 5	л. 32
	К-1	1		л. 30
	ОМД-9	1		л. 26
	ОМД-4	2		л. 24
	ОМД-10	1		л. 27
	П-1	2		л. 33
	П-2	4		л. 33

Примечание

Петлю П-2 отогнуть по месту в местах выреза.

ТК	Диафрагмы жесткости	Серия ИИ-04-1м	
1974	Диафрагма ДП-27-8-2. Армирование	Выпуск 5	Лист 21

г. НОВОСИБИРСК Гл. инженер Тимофеева Нач. отдела Копировал Тимофеева

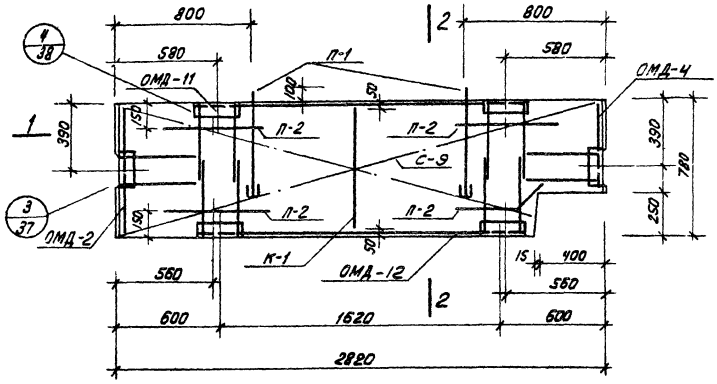

2-2

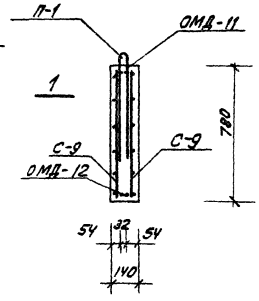

1-1

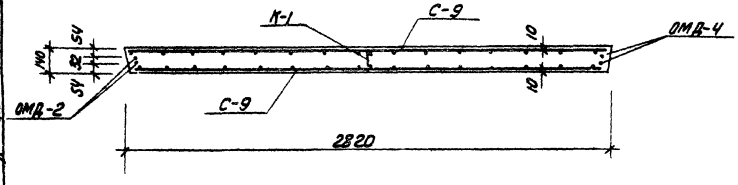

Спецификация арматурных изделий на один железобетонный элемент

Марка элемента	Марка изделия	Кол-во шт.	№ альбома, № листа.	
ДП-29-8-2	С-9	2	ИИ-04-1м Выпуск 5	л. 32
	К-1	1		л. 30
	ОМД-11	1		л. 28
	ОМД-4	1		л. 24
	ОМД-12	1		л. 29
	П-1	2		л. 33
	П-2	4		л. 33
	ОМД-2	1		л. 24

Примечание

Петлю П-2 в месте выреза отогнуть по месту.

ТК	Диафрагмы жесткости	Серия ИИ-04-1м	
1974	Диафрагма ДП-29-8-2. Армирование.	Выпуск 5	Лист 22

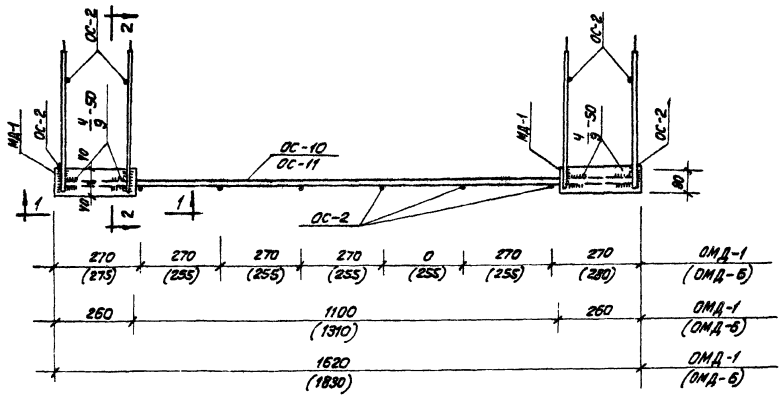

2-2

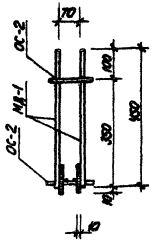

1-1

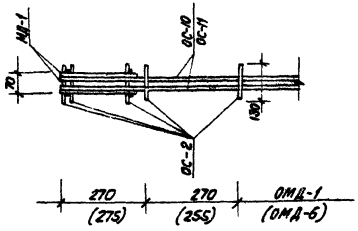

Примечание.

Размеры в скобках даны для объемного каркаса ОМД-6

Спецификация арматурных изделий на один объемный каркас

Марка объемного каркаса	Марка арматурного изделия	Кол., шт.	Серия, лист	
ОМД-1	ОС-2	11	Серия ИИ-04-1м Выпуск 5	л. 30
	ОС-10	2		л. 30
	МД-1	4		л. 33
ОМД-6	ОС-2	12		л. 30
	ОС-11	2		л. 30
	МД-1	4		л. 33

ТК	Диафрагмы жесткости	Серия ИИ-04-1м	
1974	Объемные каркасы ОМД-1, ОМД-6.	Выпуск 5	Лист 23

г. Новосибирск

ар 197.05.29

ОМД-2

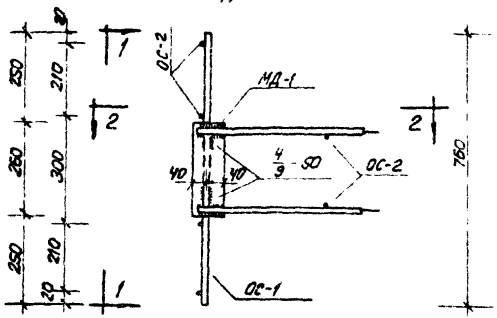

1-1

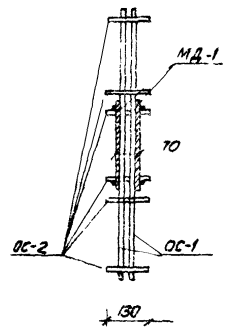

3-3

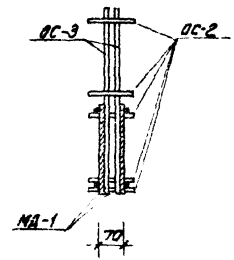

ОМД-4

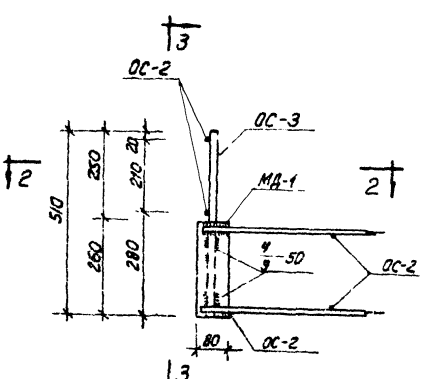

2-2

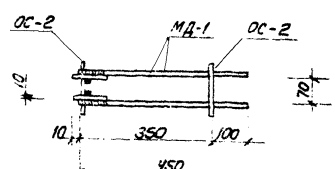

Спецификация арматурных изделий на один объёмный каркас

Марка объемного каркаса	Марка арматурного изделия	Кол. шт.	Серия, лист	
ОМД-2	ОС-2	6	Серия ИИ-04-1м выпуск 5	л. 30
	ОС-1	2		л. 30
	МД-1	2		л. 33
ОМД-4	ОС-2	5		л. 30
	ОС-3	2		л. 30
	МД-1	2		л. 33

ТК	Диафрагмы жесткости	Серия ИИ-04-1м	
1974	Объемные каркасы ОМД-2, ОМД-4.	Выпуск 5	Лист 24

г. Новосибирск Ст. инженер Лазарева Копировал Никифорова

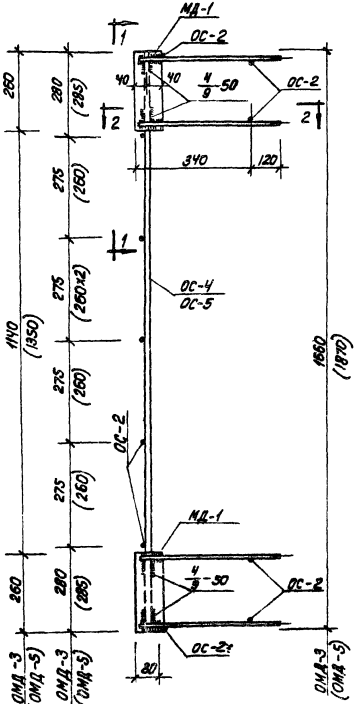

1-1

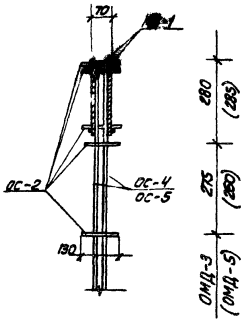

2-2

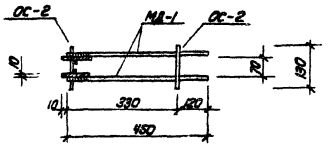

Спецификация арматурных изделий на один объемный каркас.

Марка объемного каркаса	Марка арматурного изделия	Кол. шт.	Серия, лист	
ОМД-3	ОС-2	11	Серия ИИ-04-1м Выпуск 5	л. 30
	ОС-4	2		л. 30
	МД-1	4		л. 33
ОМД-5	ОС-2	12		л. 30
	ОС-5	2		л. 30
	МД-1	4		л. 33

Примечание.

Размеры в скобках даны для объемного каркаса ОМД-6.

ТК	Диафрагмы жесткости	Серия ИИ-04-1м	
1974	Объёмные каркасы ОМД-3, ОМД-5.	Выпуск 5	Лист 25

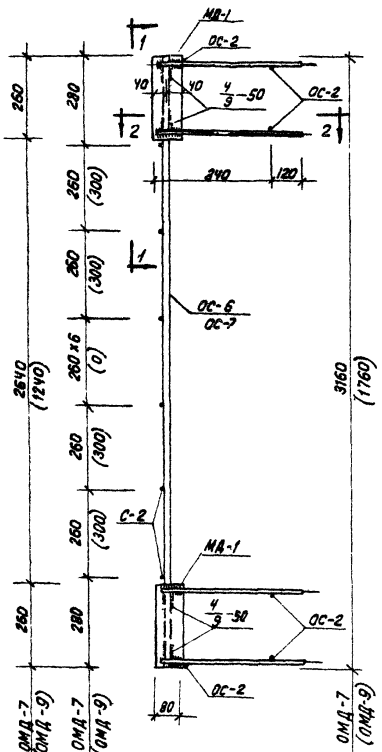

1-1

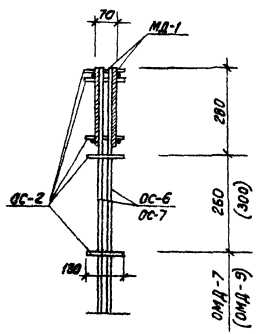

2-2

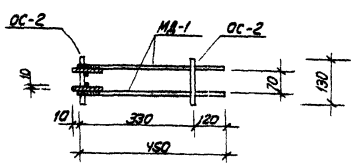

Спецификация арматурных изделий на один объемный каркас

Марка объемного каркаса	Марка арматурного изделия	Кол. шт.	Серия, лист
ОМД-7	ОС-2	17	Серия ИИ-04-1м Выпуск 5 л. 30
	ОС-6	2	л. 30
	МД-1	4	л. 30
ОМД-9	ОС-2	11	л. 30
	ОС-7	2	л. 30
	МД-1	4	л. 33

Примечание.

Размеры в скобках даны для объемного каркаса ОМД-9.

ТК	Диафрагмы жесткости	Серия ИИ-04-1м	
1974	Объемные каркасы ОМД-7, ОМД-9.	Выпуск 5	Лист 26

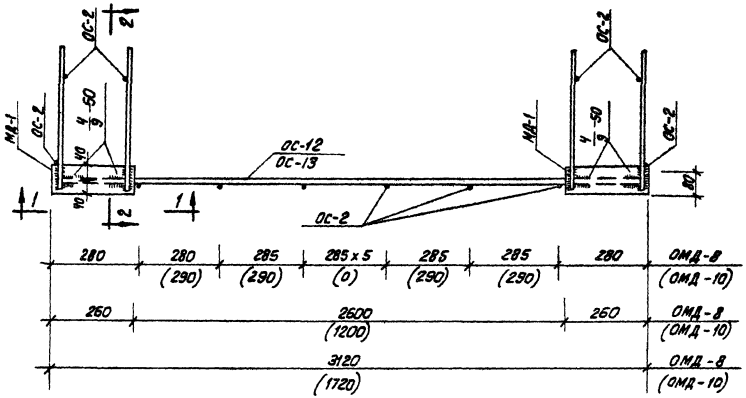

2-2

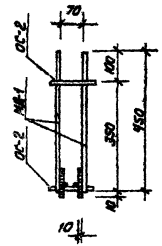

1-1

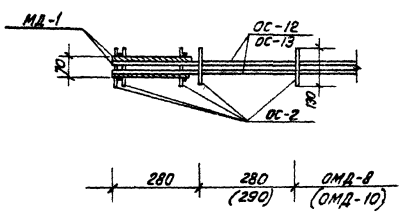

Примечание
Размеры в скобках даны для объемного каркаса ОМД-10.

Спецификация арматурных изделий на один объемный каркас.

Марка объемного каркаса	Марка арматурного изделия	Кол., шт.	Серия, лист	
ОМД-8	ОС-2	16	Серия ИИ-04-1м Выпуск 5	л. 30
	ОС-12	2		л. 30
	МД-1	4		л. 33
ОМД-10	ОС-2	11		л. 30
	ОС-13	2		л. 30
	МД-1	4		л. 33

ТК	Диафрагмы жесткости	Серия ИИ-04-1м	
1974	Объемные каркасы ОМД-8 ОМД-10.	Выпуск 5	Лист 27

г. Новосибирск Ст. инженер Кухарева Копировал Тимофеева
сф 197-05 33

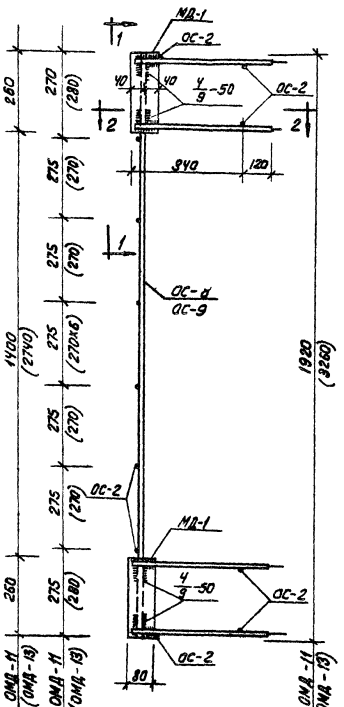

Спецификация арматурных изделий на один объемный каркас

Марка объемного каркаса	Марка арматурного изделия	Кол., шт.	Серия, лист
ОМД-11	ОС-2	12	Серия ИИ-04-1м Выпуск 5 л. 30
	ОС-8	2	л. 30
	МД-1	4	л. 33
ОМД-13	ОС-2	17	л. 30
	ОС-9	2	л. 30
	МД-1	4	л. 33

Примечание

Размеры в скобках даны для объемного каркаса ОМД-13.

ТК	Диафрагмы жесткости	Серия ИИ-04-1м
1974	Объемные каркасы ОМД-11, ОМД-13.	Выпуск 5 / Лист 28

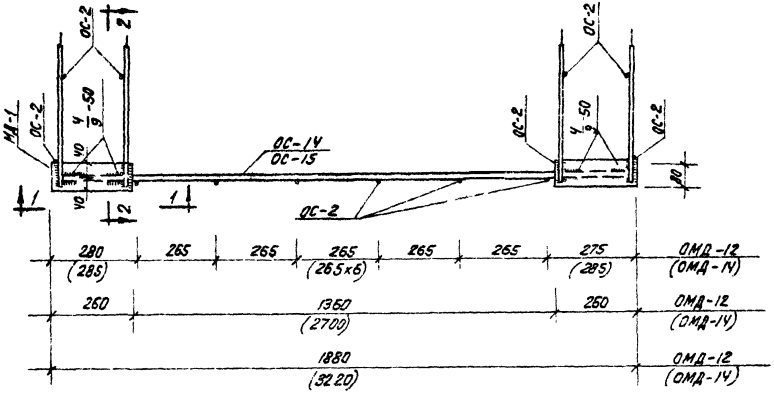

2-2

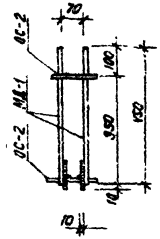

1-1

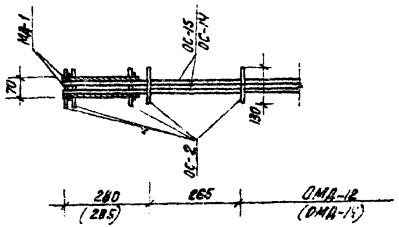

Примечание

Размеры в скобках даны для объемного каркаса ОМД-14.

Спецификация арматурных изделий на один объемный каркас.

Марка объемного каркаса	Марка арматурного изделия	Кол., шт.	Серия, лист	
ОМД-12	ОС-2	12	Серия ИИ 04-1м Выпуск 5	л. 30
	ОС-14	2		л. 30
	МД-1	4		л. 33
ОМД-14	ОС-2	17		л. 30
	ОС-15	2		л. 30
	МД-1	4		л. 38

ТК	Диафрагмы жесткости	Серия ИИ-04-1м	
1974	Объемные каркасы ОМД-12, ОМД-14.	Выпуск 5	Лист 29

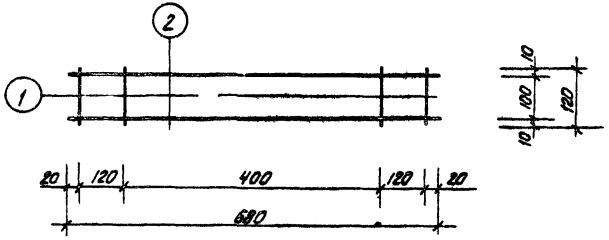

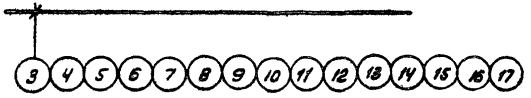

Марка изделия	NN поз.	ф, или сеч. мм.	Длина мм	Кол. шт.	Вес, кг позиц.	Вес, кг всех	Вес, кг издел.
К-1	2	6 А III	680	2	0.15	0.30	0.42
	1	6 А III	120	4	0.03	0.12	
ОС-15	17	18 А III	3220	1	1.30	1.30	1.30
ОС-14	16	18 А III	1880	1	0.70	0.70	0.70
ОС-13	15	18 А III	1720	1	0.70	0.70	0.70
ОС-12	14	18 А III	3120	1	1.25	1.25	1.25
ОС-11	13	18 А III	1830	1	0.70	0.70	0.70
ОС-10	12	18 А III	1620	1	0.64	0.64	0.64
ОС-9	11	18 А III	3260	1	1.30	1.30	1.30
ОС-8	10	18 А III	1920	1	0.80	0.80	0.80
ОС-7	9	18 А III	1760	1	0.70	0.70	0.70
ОС-6	8	18 А III	3160	1	1.25	1.25	1.25
ОС-5	7	18 А III	1870	1	0.70	0.70	0.70
ОС-4	6	18 А III	1660	1	0.65	0.65	0.65
ОС-3	5	18 А III	510	1	0.20	0.20	0.20
ОС-2	4	6 А III	130	1	0.03	0.03	0.03
ОС-1	3	18 А III	760	1	0.30	0.30	0.30

Марка изделия	NN поз.	ф, или сеч. мм	Длина мм	Кол. шт.	Вес, кг позиц.	Вес, кг всех	Вес, кг издел.

ТК 1974 — Диафрагма жесткости. Каркас К-1; отдельные стержни ОС-1 ÷ ОС-15

Серия ИИ-04-1 м, выпуск 5, лист 30

Инв. № подл. | Подпись и дата | Взам. инв. № | Инв. № дубл. | Подпись и дата

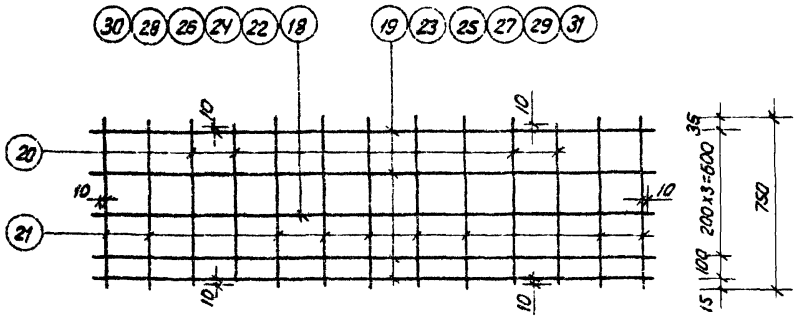

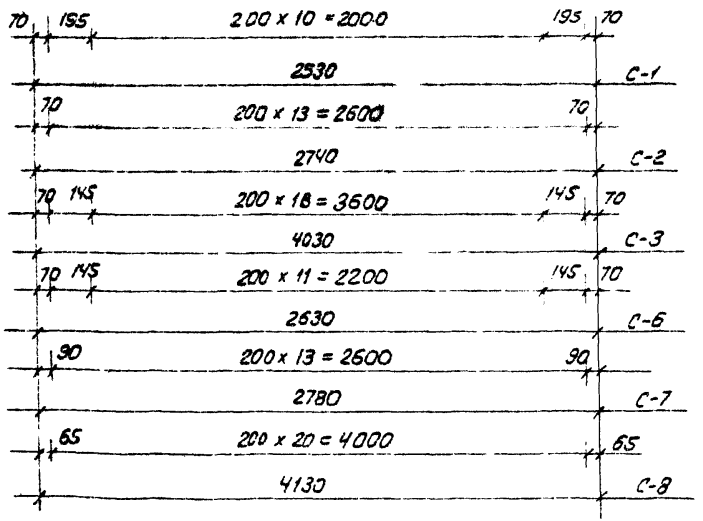

Марка изделия	N поз.	ф или сечение мм	Длина мм	Кол. шт	Вес, кг: Позиц.	Вес, кг: всех	Вес, кг: издел.
С-8	21	6 А III	750	17	0.17	2.90	
	20	6 А III	720	4	0.16	0.64	
	31	6 А III	4130	4	0.90	3.60	
	30	6 А III	4010	1	0.90	0.90	8.04
С-7	21	6 А III	750	10	0.17	1.70	
	20	6 А III	720	4	0.16	0.64	
	29	6 А III	2780	4	0.60	2.40	
	28	6 А III	2660	1	0.60	0.60	5.34
С-6	21	6 А III	750	10	0.17	1.70	
	20	6 А III	720	4	0.16	0.64	
	27	6 А III	2630	4	0.60	2.40	
	26	6 А III	2510	1	0.60	0.60	5.34
С-3	21	6 А III	750	17	0.17	2.90	
	20	6 А III	720	4	0.16	0.64	
	25	6 А III	4030	4	0.90	3.60	
	24	6 А III	3910	1	0.90	0.90	8.04
С-2	21	6 А III	750	10	0.17	1.70	
	20	6 А III	720	4	0.16	0.64	
	23	6 А III	2740	4	0.60	2.40	
	22	6 А III	2620	1	0.60	0.60	5.34
С-1	21	6 А III	750	3	0.17	1.53	
	20	6 А III	720	4	0.16	0.54	
	19	6 А III	2530	4	0.56	2.24	
	18	6 А III	2410	1	0.50	0.50	4.90

ТК 1974	Диафрагмы жесткости. Сетки С-1 ÷ С-3, С-6 ÷ С-8	Серия ИИ-04-1м	
		Выпуск 5	Лист 31

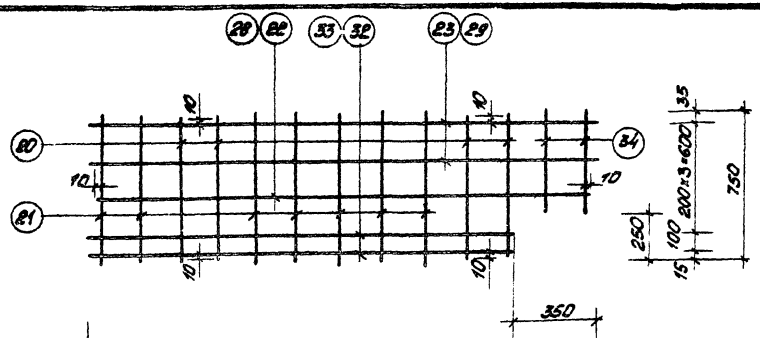

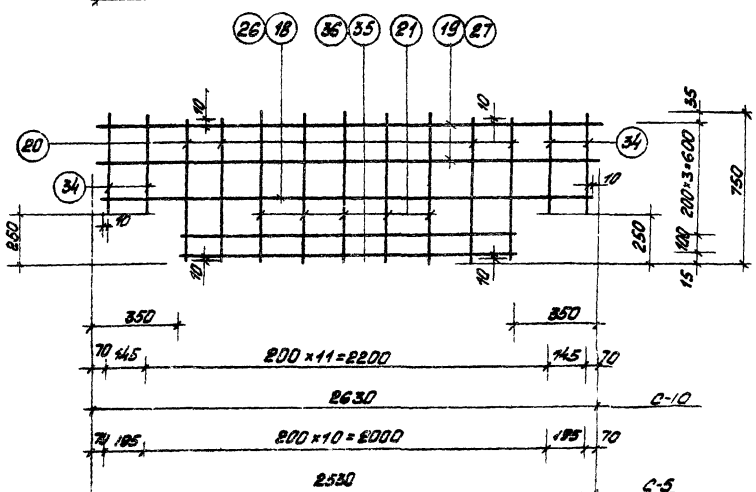

Марка изделия	N поз.	Диаметр сечение мм	Длина мм	Кол. шт.	Вес, кг: Позиц.	Вес, кг: Всех	Вес, кг: Издел.
С-10	34	6 AIII	500	4	0.10	0.40	4.64
	21	6 AIII	750	6	0.17	1.00	
	20	6 AIII	720	4	0.16	0.64	
	36	6 AIII	1930	2	0.40	0.80	
	27	6 AIII	2630	2	0.60	1.20	
	26	6 AIII	2510	1	0.60	0.60	
С-5	34	6 AIII	500	4	0.10	0.40	4.44
	35	6 AIII	1930	2	0.40	0.80	
	21	6 AIII	750	5	0.17	0.90	
	20	6 AIII	720	4	0.16	0.64	
	19	6 AIII	2630	2	0.60	1.20	
	18	6 AIII	2410	1	0.50	0.50	
С-9	34	6 AIII	500	2	0.10	0.20	5.0
	21	6 AIII	750	8	0.17	1.36	
	20	6 AIII	720	4	0.16	0.64	
	33	6 AIII	2440	2	0.50	1.0	
	28	6 AIII	2660	1	0.60	0.60	
	29	6 AIII	2780	2	0.6	1.2	
С-4	34	6 AIII	500	2	0.10	0.20	5.0
	32	6 AIII	2890	2	0.50	1.0	
	21	6 AIII	750	8	0.17	1.36	
	20	6 AIII	720	4	0.16	0.64	
	22	6 AIII	2620	1	0.60	0.60	
	23	6 AIII	2740	2	0.60	1.20	

ТК	Диафрагмы жесткости	Серия ИИ-04-1м
1974	Сетки С-4; С-9; С-5; С-10.	Выпуск 5 / Лист 32

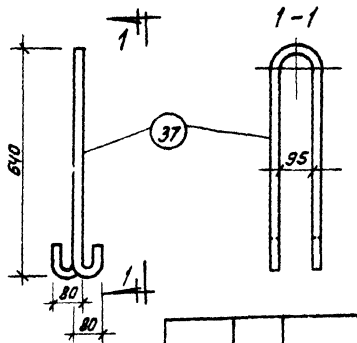

Марка изделия	N поз.	ф или сечение мм	Длина мм	Кол. шт.	Вес, кг Поз.	Всего	Издел.
П-1							3.2
	37	18 А I	1600	1	3.20	3.20	

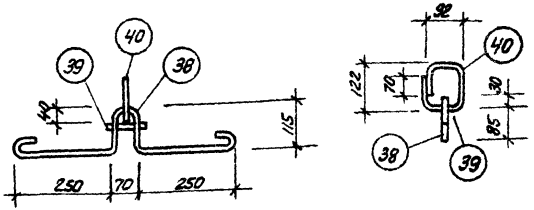

Марка изделия	N поз.	ф или сечение мм	Длина мм	Кол. шт.	Вес, кг Позиц.	Всех	Издел.
П-2	40	14 А I	390	1	0.47	0.47	1.73
	39	14 А I	90	1	0.11	0.11	
	38	14 А I	950	1	1.15	1.15	

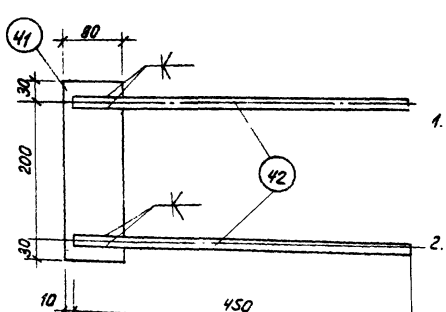

Примечания.

1. Электросварка выполняется в соответствии с „Указаниями по сварке соединений арматуры и закладных деталей железобетонных конструкций" СН 393-69.
2. Сварку производить электродами типа Э 50 А-Ф ГОСТ 9467-60 сплошными швами. Катет шва по наименьшей толщине свариваемой детали.

Марка изделия	N поз.	ф или сечение мм	Длина мм	Кол. шт.	Вес, кг Поз.	Всех	Издел.
МД-1							2.43
	42	12 А III	450	2	0.40	0.80	
	41	-80×10	260	1	1.63	1.63	

ТК	Диафрагмы жесткости	Серия ИИ-04-1 м	
1974	Петли П-1, П-2, Закладная деталь МД-1.	Выпуск 5	Лист 33

г. Новосибирск | Рук. группы | Ст. инженер | Кухарева | Копировал | Тимофеева

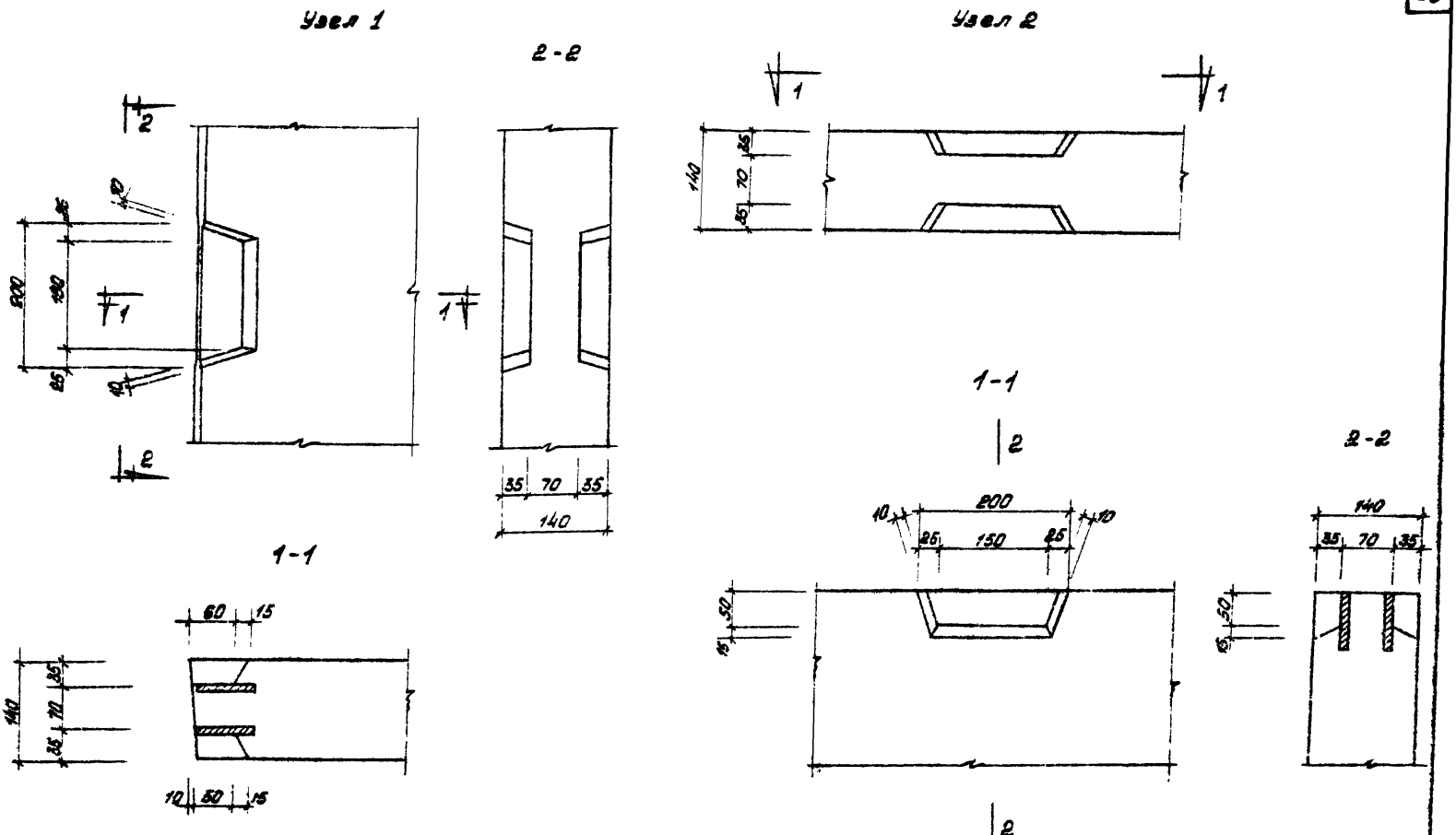

ТК	Диафрагмы жесткости	Серия	
1974	Узел 1; Узел 2.	Выпуск 5	Лист 3А

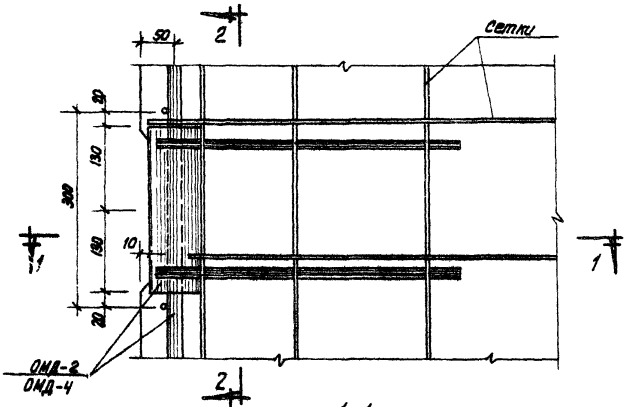

1-1

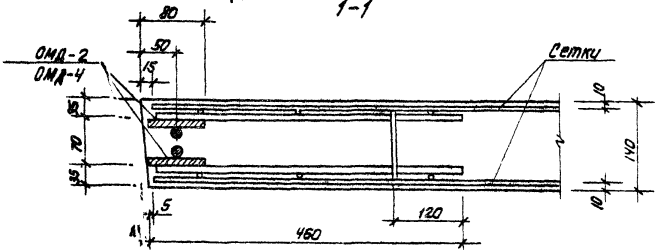

2-2

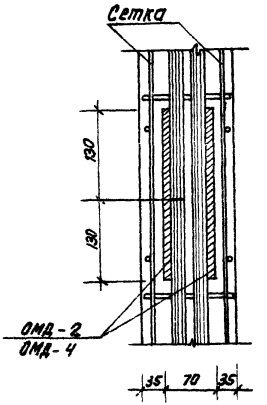

ТК	Диафрагмы жесткости	Серия ИИ-04-1м
1974	Узел 3	Выпуск 5 / Лист 35

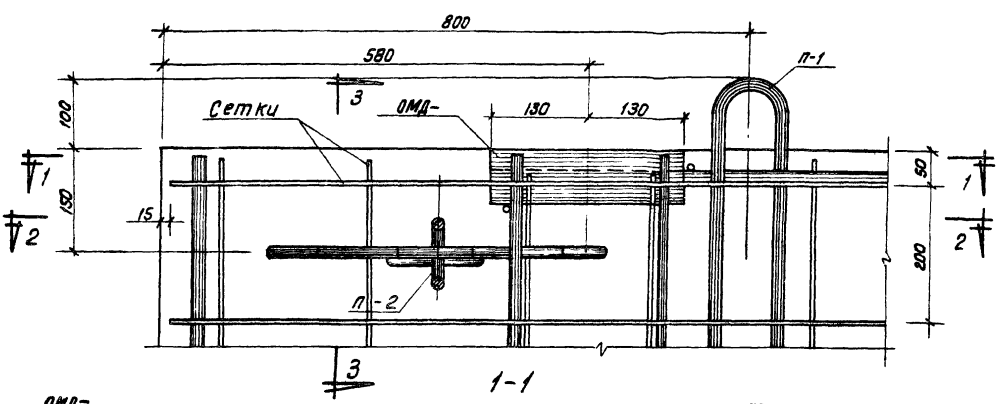

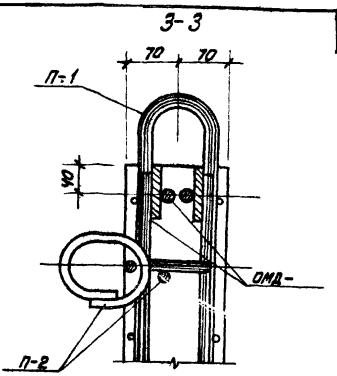

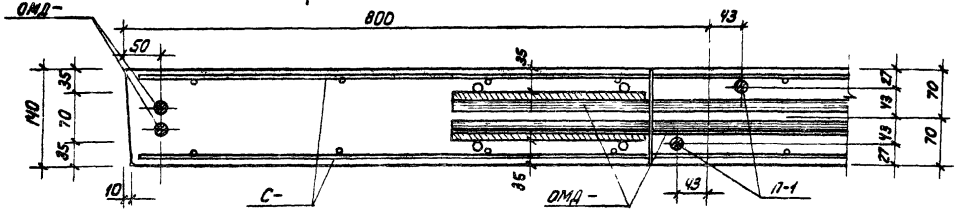

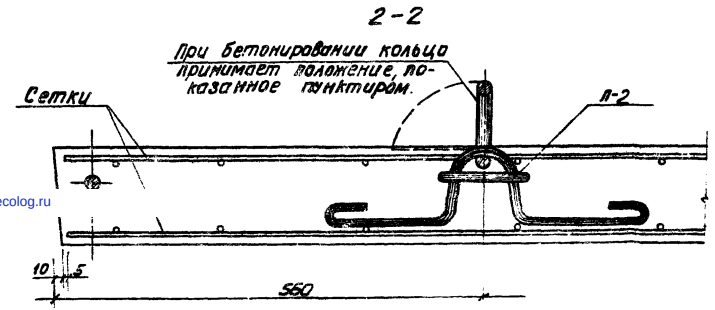

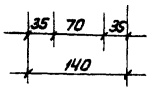

ТК	Диафрагмы жесткости	Серия ИИ-04-1м
1974	Узел 4	Выпуск 5 Лист 35

gost.e-ecolog.ru