ГОСУДАРСТВЕННЫЙ КОМИТЕТ ПО ГРАЖДАНСКОМУ СТРОИТЕЛЬСТВУ И АРХИТЕКТУРЕ ПРИ ГОССТРОЕ СССР

ТИПОВЫЕ КОНСТРУКЦИИ И ДЕТАЛИ ЗДАНИЙ И СООРУЖЕНИЙ

ИНДУСТРИАЛЬНЫЕ СТРОИТЕЛЬНЫЕ ИЗДЕЛИЯ ДЛЯ СТРОИТЕЛЬСТВА ГРАЖДАНСКИХ ЗДАНИЙ И ЗДАНИЙ АДМИНИСТРАТИВНО-БЫТОВОГО НАЗНАЧЕНИЯ ПРОМЫШЛЕННЫХ ПРЕДПРИЯТИЙ

ИИ-04

СБОРНЫЕ ЭЛЕМЕНТЫ ЗДАНИЙ КАРКАСНОЙ КОНСТРУКЦИИ

ДОПОЛНИТЕЛЬНЫЕ КОНСТРУКЦИИ И ДЕТАЛИ К СЕРИИ ИИ-04
ДЛЯ СТРОИТЕЛЬСТВА 1-4 ЭТАЖНЫХ ЗДАНИЙ НА ПРОСАДОЧНЫХ ГРУНТАХ

СЕРИЯ ИИ-04-1

ФУНДАМЕНТЫ

ВЫПУСК 5п

ПЛИТЫ ЖЕЛЕЗОБЕТОННЫЕ ДЛЯ ЛЕНТОЧНЫХ ФУНДАМЕНТОВ

ЧАСТЬ II

АРМАТУРНЫЕ ИЗДЕЛИЯ

14682
ЦЕНА 1-50

РАБОЧИЕ ЧЕРТЕЖИ

ВЫПОЛНЕНО НА ЭВМ В ЭПВЦ КИЕВЗНИИЭП

gost.e-ecolog.ru

ЦЕНТРАЛЬНЫЙ ИНСТИТУТ ТИПОВОГО ПРОЕКТИРОВАНИЯ
ГОССТРОЯ СССР

Москва, А-445, Смольная ул., 22

Сдано в печать 1978 года

Заказ № 8333 Тираж 400 экз.

ГОСУДАРСТВЕННЫЙ КОМИТЕТ ПО ГРАЖДАНСКОМУ СТРОИТЕЛЬСТВУ И АРХИТЕКТУРЕ ПРИ ГОССТРОЕ СССР

ТИПОВЫЕ КОНСТРУКЦИИ И ДЕТАЛИ ЗДАНИЙ И СООРУЖЕНИЙ

ИНДУСТРИАЛЬНЫЕ СТРОИТЕЛЬНЫЕ ИЗДЕЛИЯ ДЛЯ СТРОИТЕЛЬСТВА ГРАЖДАНСКИХ ЗДАНИЙ
И ЗДАНИЙ АДМИНИСТРАТИВНО-БЫТОВОГО НАЗНАЧЕНИЯ ПРОМЫШЛЕННЫХ ПРЕДПРИЯТИЙ

ИИ-04

СБОРНЫЕ ЭЛЕМЕНТЫ ЗДАНИЙ КАРКАСНОЙ КОНСТРУКЦИИ

ДОПОЛНИТЕЛЬНЫЕ КОНСТРУКЦИИ И ДЕТАЛИ К СЕРИИ ИИ-04
ДЛЯ СТРОИТЕЛЬСТВА 1-4 ЭТАЖНЫХ ЗДАНИЙ НА ПРОСАДОЧНЫХ ГРУНТАХ

СЕРИЯ ИИ-04-1

ФУНДАМЕНТЫ

ВЫПУСК 5п

ПЛИТЫ ЖЕЛЕЗОБЕТОННЫЕ ДЛЯ ЛЕНТОЧНЫХ ФУНДАМЕНТОВ
ЧАСТЬ II

АРМАТУРНЫЕ ИЗДЕЛИЯ

РАБОЧИЕ ЧЕРТЕЖИ

РАЗРАБОТАНЫ КиевЗНИИЭП
ГОСГРАЖДАНСТРОЯ СССР

УТВЕРЖДЕНЫ И ВВЕДЕНЫ В ДЕЙСТВИЕ
ГОСУДАРСТВЕННЫМ КОМИТЕТОМ
ПО ГРАЖДАНСКОМУ СТРОИТЕЛЬСТВУ И АРХИТЕКТУРЕ
ПРИ ГОССТРОЕ СССР
с 1 ИЮЛЯ 1977 г.
ПРИКАЗ №79 от 22 АПРЕЛЯ 1977 г.

14682

ПЕРЕЧЕНЬ СЕРИЙ И ВЫПУСКОВ РАБОЧИХ ЧЕРТЕЖЕЙ ДОПОЛНИТЕЛЬНЫХ КОНСТРУКЦИЙ И ДЕТАЛЕЙ К СЕРИИ ИИ-04 ДЛЯ СТРОИТЕЛЬСТВА 1-4 ЭТАЖНЫХ ЗДАНИЙ НА ПРОСАДОЧНЫХ ГРУНТАХ

1. ИИ-04-0 Выпуск 15п — Указания по применению основных и дополнительных конструкций и деталей серии ИИ-04 для строительства 1-4 этажных зданий на просадочных грунтах.

2. ИИ-04-1 Выпуск 5п Часть I — Плиты железобетонные для ленточных фундаментов. Опалубка и армирование.

3. ИИ-04-1 Выпуск 5п Часть II — Плиты железобетонные для ленточных фундаментов. Арматурные изделия.

4. ИИ-04-6 Выпуск 8п Часть I — Диафрагмы жесткости нулевого цикла. Опалубка и армирование.

5. ИИ-04-6 Выпуск 8п Часть II — Диафрагмы жесткости нулевого цикла. Арматурные изделия.

6. ИИ-04-10 Выпуск 11п — Монтажные узлы и детали каркаса с сеткой колонн 6х6; 6х4,5; 6х3 м. Дополнительные узлы и детали к серии ИИ-04 для строительства 1-4-этажных зданий на просадочных грунтах.

7. ИИ-04- Выпуск — Стальные формы для изготовления плит железобетонных для ленточных фундаментов.

№ №	Наименование	№ № лист.	№ № стр.
I	2	3	4
I.	Перечень серий и выпусков.		I
2.	Содержание выпуска.		2÷4
3.	Пояснительная записка.		5-6
4.	Чертежи. Спецификации.		
	Плиты железобетонные для ленточных фундаментов. Арматурные изделия. Каркасы КПФ-I;КПФ-2. Спецификации.	I	7
	Плиты железобетонные для ленточных фундаментов. Арматурные изделия. Каркасы КПФ-3;КПФ-4. Спецификации.	2	8
	Плиты железобетонные для ленточных фундаментов. Арматурные изделия. Каркасы КПФ-5;КПФ-6. Спецификации.	3	9
	Плиты железобетонные для ленточных фундаментов. Арматурные изделия. Каркасы КПФ-7;КПФ-8. Спецификации.	4	I0
	Плиты железобетонные для ленточных фундаментов. Арматурные изделия. Каркасы КПФ-9;КПФ-I0. Спецификации.	5	II
	Плиты железобетонные для ленточных фундаментов. Арматурные изделия. Каркасы КПФ-II;КПФ-I2. Спецификации.	6	I2
	Плиты железобетонные для ленточных фундаментов. Арматурные изделия. Каркасы КПФ-I3;КПФ-I4. Спецификации.	7	I3
	Плиты железобетонные для ленточных фундаментов. Арматурные изделия. Каркасы КПФ-I5;КПФ-I6. Спецификации.	8	I4
	Плиты железобетонные для ленточных фундаментов. Арматурные изделия. Каркасы КПФ-I7; КПФ-22. Спецификации.	9	I5
	Плиты железобетонные для ленточных фундаментов. Арматурные изделия . Каркасы КПФ-23; КПФ-28. Спецификации.	I0	I6
	Плиты железобетонные для ленточных фундаментов. Арматурные изделия. Каркасы КПФ-39, КПФ-40, КПФ-4I. Спецификации.	II	I7
	Плиты железобетонные для ленточных фундаментов. Арматурные изделия. Каркасы КПФ-42; КПФ-43; КПФ-44. Спецификации.	I2	I8
	Плиты железобетонные для ленточных фундаментов. Арматурные изделия. Каркасы КПФ-45; КПФ-46. Спецификации.	I3	I9
	Плиты железобетонные для ленточных фундаментов. Арматурные изделия. Каркасы КПФ-I8; КПФ-I9; КПФ-20. Спецификации.	I4	20
	Плиты железобетонные для ленточных фундаментов. Арматурные изделия. Каркасы КПФ-2I, КПФ-24, КПФ-25. Спецификации.	I5	2I
	Плиты железобетонные для ленточных фундаментов. Арматурные изделия. Каркасы КПФ-26; КПФ-27. Спецификации.	I6	22
	Плиты железобетонные для ленточных фундаментов. Арматурные изделия. Каркасы КПФ-29, КПФ-30, КПФ-3I. Спецификации.	I7	23

Киев ЗНИИЭП

I	2	3	4
	Плиты железобетонные для ленточных фундаментов. Арматурные изделия. Каркасы КПФ-32, КПФ-33, КПФ-34. Спецификации.	I8	24
	Плиты железобетонные для ленточных фундаментов. Арматурные изделия. Каркасы КПФ-35; КПФ-36. Спецификации.	I9	25
	Плиты железобетонные для ленточных фундаментов. Арматурные изделия .Каркасы КПФ-37; КПФ-38. Спецификации.	20	26
	Плиты железобетонные для ленточных фундаментов. Арматурные изделия. Сетки СПФ-5; СПФ-6. Петля П-I. Спецификации.	2I	27
	Плиты железобетонные для ленточных фундаментов. Арматурные изделия. Сетки СПФ-7; СПФ-8. Петля П-2. Спецификации.	22	28
	Плиты железобетонные для ленточных фундаментов. Арматурные изделия.Сетки СПФ-I; СПФ-2; СПФ-3. Спецификации.	23	29
	Плиты железобетонные для ленточных фундаментов. Арматурные изделия. Сетка СПФ-4. Спецификации.	24	30
	Плиты железобетонные для ленточных фундаментов. Арматурные изделия. Каркасы КПФ-I; КПФ-2.	25	3I
	Плиты железобетонные для ленточных фундаментов. Арматурные изделия. Каркасы КПФ-3, КПФ-4.	26	32
	Плиты железобетонные для ленточных фундаментов. Арматурные изделия. Каркасы КПФ-5; КПФ-6.	27	33
	Плиты железобетонные для ленточных фундаментов. Арматурные изделия. Каркасы КПФ-7, КПФ-3.	28	34
	Плиты железобетонные для ленточных фундаментов. Арматурные изделия. Каркасы КПФ-9, КПФ-I0.	29	35
	Плиты железобетонные для ленточных фундаментов. Арматурные изделия. Каркасы КПФ-II; КПФ-I2.	30	36
	Плиты железобетонные для ленточных фундаментов. Арматурные изделия. Каркасы КПФ-I3; КПФ-I4.	3I	37
	Плиты железобетонные для ленточных фундаментов. Арматурные изделия. Каркасы КПФ-I5; КПФ-I6.	32	38
	Плиты железобетонные для ленточных фундаментов. Арматурные изделия. Каркасы КПФ-I7; КПФ-22.	33	39
	Плиты железобетонные для ленточных фундаментов. Арматурные изделия. Каркасы КПФ-23, КПФ-28.	34	40
	Плиты железобетонные для ленточных фундаментов. Арматурные изделия. Каркасы КПФ-39; КПФ-40; КПФ-4I; КПФ-42; КПФ-43; КПФ-44; КПФ-45; КПФ-46.	35	4I

I	2	3	4
	Плиты железобетонные для ленточных фундаментов. Арматурные изделия. Каркасы КПФ-I8; КПФ-I9; КПФ-20; КПФ-2I.	36	42
	Плиты железобетонные для ленточных фундаментов. Арматурные изделия. Каркасы КПФ-24; КПФ-25; КПФ-26; КПФ-27.	37	43
	Каркасы железобетонные для ленточных фундаментов. Арматурные изделия. Каркасы КПФ-29; КПФ-30; КПФ-3I; КПФ-32.	38	44
	Плиты железобетонные для ленточных фундаментов. Арматурные изделия. Каркасы КПФ-33; КПФ-34; КПФ-35; КПФ-36; КПФ-37; КПФ-38.	39	45
	Плиты железобетонные для ленточных фундаментов. Арматурные изделия. Сетки СПФ-5; СПФ-6. Петля П-I. Сетки СПФ-7; СПФ-8. Петля П-2.	40	46
	Плиты железобетонные для ленточных фундаментов. Арматурные изделия . Сетки СПФ-I; СПФ-2; СПФ-3; СПФ-4.	4I	47

Киев ЗНИИЭП

Рук. АКО		Репин	Ин. конструктор
Гл. инж. АГЕ		Онищенко	
Рук. отд. №2		Левенберг	Разработал
Гл. инж. отд. 2		Кошелева	Проверил

14682 6

ПОЯСНИТЕЛЬНАЯ ЗАПИСКА

Серия ИИ-04-1 ,вып.5п, часть П содержит рабочие чертежи плоских каркасов и сеток для фундаментных плит.

В сетках и каркасах применяется горячекатанная арматурная сталь периодического профиля класса А-Ш по ГОСТ 5781-75 марок 35ГС или 25 Г2С, горячекатанная круглая сталь А-I по ГОСТ 5781-75 марки Ст.3 и проволока стальная низкоуглеродистая холоднотянутая класса В-I по ГОСТ 6727-53.*

При эксплуатации фундаментных плит в особых условиях /низких температур, при динамических и вибрационных нагрузках и т.п./ марки стали арматуры и закладных элементов должны быть обязательно указаны в конкретном проекте с учетом требований СН 390-69 "Указания по применению в железобетонных конструкциях стержневой арматуры".

Сортамент и качество арматурной стали, а также методы их испытаний должны удовлетворять требованиям главы СНиП I-В.4-62 "Арматура для железобетонных конструкций" и действующих государственных стандартов или технических условий на соответствующий вид стали.

Изготовление, приемка и контроль качества сеток и каркасов должны производиться в соответствии с требованиями следующих нормативных документов:

ГОСТ 10922-75 "Арматура и закладные детали для железобетонных конструкций. Технические требования и методы испытания".

ГОСТ 14098-68 "Соединения сварные арматуры железобетонных изделий и конструкций. Контактная и ванная сварка. Основные типы и конструктивные элементы."

СН 393-69 "Указания по сварке соединений арматуры и закладных деталей железобетонных конструкций."

Качество стали для изготовления сеток и каркасов должно удовлетворять требованиям ГОСТ 380-71* "Сталь углеродистая обыкновенного качества. Марки и общие технические требования".

Каркасы и сетки изготовляются при помощи контактной точечной электросварки на автоматических машинах.

Сборку каркасов и сеток следует производить на кондукторах с применением шаблонов обеспечивающих точное расположение элементов. Допускаемые отклонения в размерах плоских каркасов и сеток, а так же отклонения от прямолинейности арматурных стержней на всю длину не должны превышать величин нормированных ГОСТом 10922-75.

ПОЯСНЕНИЯ К ЧТЕНИЮ ЧЕРТЕЖЕЙ, ВЫПУЩЕННЫХ НА ЭВМ АВТОМАТИЗИРОВАННЫМ МЕТОДОМ

В данном альбоме встречаются два типа изображения плоских арматурных изделий: основное, где показана раскладка стержней, и дополнительное для указания расположения гибов, если они имеют место в изделии.

В основном изображении /см.рис.I/ для обозначения верти-

кальных /горизонтальных/ групп стержней слева /сверху/ от вычерчиваемого изделия выносится флажок с соответствующей характеристикой группы или нескольких групп. Под группой подразумевается один или более стержней равной длины, диаметра и класса арматуры, расположенных в изделии с одинаковым шагом.

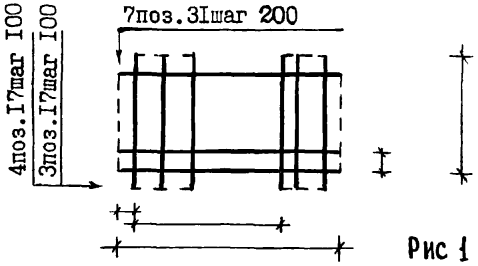

Рис 1

В характеристику группы входит количество стержней в группе, номер позиции и величина шага. На изображении указывается последовательная вертикальная и горизонтальная привязка групп. Если в группу объединено более, чем два стержня, для упрощения изображения вычерчиваются первые два и последний стержень, которые по краям соединяются штриховой линией.

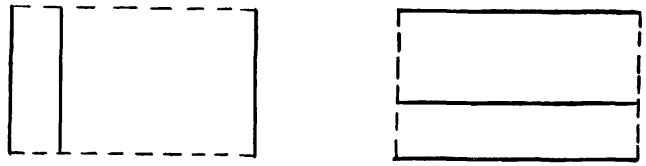

вертикальная группа горизонтальная группа

Выноска флажка для вертикальных /горизонтальных/ групп делается от нижнего /левого/ конца стержней за полем чертежа.

Если две и более одинаковые вертикальные /горизонтальные/ группы имеют одинаковую вертикальную /горизонтальную/ привязку, то выносится один флажок и на нем пишется количество групп, знак "Х" и характеристика группы 2×поз.I

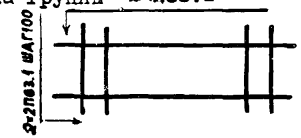

При зеркальной симметрии двух арматурных изделий их марка обозначается одним номером с индексами "Л" /левый/ и "П" /правый/. Над основным изображением пишется марка без индекса "Л" и "П", а справа даются два боковых изображения левого и правого изделия с соответствующими обозначениями Л и П

В дополнительном изображении / см.рис.2/ изделия очерчивается его контур без прорисовки расположенных внутри него стержней. В левом нижнем углу показано условное обозначение арматурного изделия для каркаса /см.рис.2а/ или для сетки /см.рис.2б/; Штриховой линией с привязками и с выноской Л.гиба обозначаются линии гиба /см.рис.2б/. Выноски делаются снизу и справа от вычерченного изображения. Если есть горизонтальные /вертикальные/ линии гиба, то справа /снизу/ от изображения показан вид изделия с правой / с нижней/ стороны в согнутом состоянии.

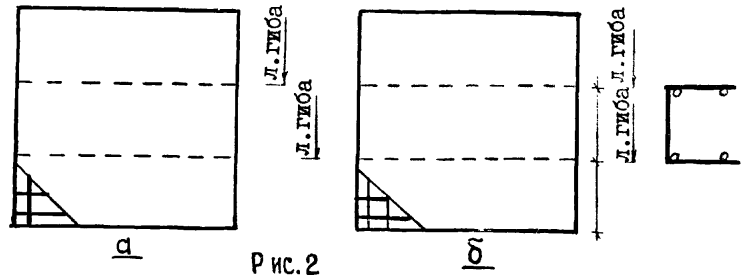

Рис.2

МАРКА ИЛИ ПОЗ.	ОБОЗНАЧЕНИЕ	НАИМЕНОВАНИЕ	К-ВО	ПРИМЕЧАНИЕ
	КПФ-1	КАРКАС		
		ДОКУМЕНТАЦИЯ:		
	ИИ-04-1, В.5п,Ч.2,Л.1	СПЕЦИФИКАЦИЯ		
	ИИ-04-1, В.5п,Ч.2,Л.25	СБОРОЧНЫЙ ЧЕРТЕЖ		
		СБОРОЧНЫЕ ЕДИНИЦЫ И ДЕТАЛИ:		
ПОЗ.9	ГОСТ 5781-75, АШ	ОТД.СТЕР.Ф12 L=1370	10	
ПОЗ.8	ГОСТ 5781-75, АI	ОТД.СТЕР.Ф10 L=1960	2	
ПОЗ.7	ГОСТ 5781-75, АШ	ОТД.СТЕР.Ф36 L=2380	2	
		МАТЕРИАЛЫ:		
		СТАЛЬ	52.5	КГ
		В ТОМ ЧИСЛЕ:		
		СТЕРЖНИ АРМАТУРНЫЕ		
	ГОСТ 5781-75, АI	Ф10	2.41	КГ
		ИТОГО	2.41	КГ
	ГОСТ 5781-75, АШ	Ф12	12.1	КГ
	ГОСТ 5781-75, АШ	Ф36	38.0	КГ
		ИТОГО	50.1	КГ
	КПФ-2	КАРКАС		
		ДОКУМЕНТАЦИЯ:		
	ИИ-04-1, В.5п,Ч.2,Л.1	СПЕЦИФИКАЦИЯ		
	ИИ-04-1, В.5п,Ч.2,Л.25	СБОРОЧНЫЙ ЧЕРТЕЖ		

МАРКА ИЛИ ПОЗ.	ОБОЗНАЧЕНИЕ	НАИМЕНОВАНИЕ	К-ВО	ПРИМЕЧАНИЕ
		СБОРОЧНЫЕ ЕДИНИЦЫ И ДЕТАЛИ.		
ПОЗ.11	ГОСТ 5781-75, АШ	ОТД.СТЕР.Ф10 L=1370	10	
ПОЗ.8	ГОСТ 5781-75, АI	ОТД.СТЕР.Ф10 L=1960	2	
ПОЗ.10	ГОСТ 5781-75, АШ	ОТД.СТЕР.Ф32 L=2380	2	
		МАТЕРИАЛЫ:		
		СТАЛЬ	40.8	КГ
		В ТОМ ЧИСЛЕ:		
		СТЕРЖНИ АРМАТУРНЫЕ		
	ГОСТ 5781-75, АI	Ф10	2.41	КГ
		ИТОГО	2.41	КГ
	ГОСТ 5781-75, АШ	Ф10	8.44	КГ
	ГОСТ 5781-75, АШ	Ф32	30.0	КГ
		ИТОГО	38.4	КГ

Гл.инж.пр Кирштейн Гершман
Зам.гл.инж.пр Удянский
Задан выд Кириллов
Проверил Кириллов
Репин
Онищенко
Левенберг
Кошелева
Гл.инж.АКБ-1
Рук.отд.2
Гл.инж.отд.2

КИЕВЗНИИЭП

ТК 1976

ПЛИТЫ ЖЕЛЕЗОБЕТОННЫЕ ДЛЯ ЛЕНТОЧНЫХ ФУНДАМЕНТОВ. АРМАТУРНЫЕ ИЗДЕЛИЯ. КАРКАСЫ КПФ-1, КПФ-2. СПЕЦИФИКАЦИИ.

Серия ИИ-04-1
Выпуск 50 часть II Л

14582

МАРКА ИЛИ ПОЗ.	ОБОЗНАЧЕНИЕ	НАИМЕНОВАНИЕ	К-ВО	ПРИМЕЧАНИЕ
	КПФ-3	КАРКАС		
		ДОКУМЕНТАЦИЯ:		
	ИИ-04-1, В.5п,Ч.2,Л.2	СПЕЦИФИКАЦИЯ		
	ИИ-04-1, В.5п,Ч.2,Л.26	СБОРОЧНЫЙ ЧЕРТЕЖ		
		СБОРОЧНЫЕ ЕДИНИЦЫ И ДЕТАЛИ:		
ПОЗ.11	ГОСТ 5781-75, АШ	ОТД.СТЕР.Ф10 L=1370	10	
ПОЗ.8	ГОСТ 5781-75, АI	ОТД.СТЕР.Ф10 L=1960	2	
ПОЗ.12	ГОСТ 5781-75, АШ	ОТД.СТЕР.Ф28 L=2380	2	
		МАТЕРИАЛЫ:		
		СТАЛЬ	33.8	КГ
		В ТОМ ЧИСЛЕ:		
		СТЕРЖНИ АРМАТУРНЫЕ		
	ГОСТ 5781-75, АI	Ф10	2.41	КГ
		ИТОГО	2.41	КГ
	ГОСТ 5781-75, АШ	Ф10	8.44	КГ
	ГОСТ 5781-75, АШ	Ф28	22.9	КГ
		ИТОГО	31.4	КГ
	КПФ-4	КАРКАС		
		ДОКУМЕНТАЦИЯ:		
	ИИ-04-1, В.5п,Ч.2,Л.2	СПЕЦИФИКАЦИЯ		
	ИИ-04-1, В.5п,Ч.2,Л.26	СБОРОЧНЫЙ ЧЕРТЕЖ		

МАРКА ИЛИ ПОЗ.	ОБОЗНАЧЕНИЕ	НАИМЕНОВАНИЕ	К-ВО	ПРИМЕЧАНИЕ
		СБОРОЧНЫЕ ЕДИНИЦЫ И ДЕТАЛИ:		
ПОЗ.14	ГОСТ 5781-75, АШ	ОТД.СТЕР.Ф 8 L=1370	10	
ПОЗ.8	ГОСТ 5781-75, АI	ОТД.СТЕР.Ф10 L=1960	2	
ПОЗ.13	ГОСТ 5781-75, АШ	ОТД.СТЕР.Ф25 L=2380	2	
		МАТЕРИАЛЫ:		
		СТАЛЬ	26.1	КГ
		В ТОМ ЧИСЛЕ.		
		СТЕРЖНИ АРМАТУРНЫЕ		
	ГОСТ 5781-75, АI	Ф10	2.41	КГ
		ИТОГО	2.41	КГ
	ГОСТ 5781-75, АШ	Ф 8	5.40	КГ
	ГОСТ 5781-75, АШ	Ф25	18.3	КГ
		ИТОГО	23.7	КГ

МАРКА ИЛИ ПОЗ.	ОБОЗНАЧЕНИЕ	НАИМЕНОВАНИЕ	К-ВО	ПРИМЕЧАНИЕ
	КПФ-5	КАРКАС		
		ДОКУМЕНТАЦИЯ:		
	ИИ-04-1, В.5п, Ч.2, Л.3	СПЕЦИФИКАЦИЯ		
	ИИ-04-1, В.5п, Ч.2, Л.27	СБОРОЧНЫЙ ЧЕРТЕЖ		
		СБОРОЧНЫЕ ЕДИНИЦЫ И ДЕТАЛИ:		
ПОЗ.14	ГОСТ 5781-75, АШ	ОТД.СТЕР.Ф 8 L=1370	10	
ПОЗ.8	ГОСТ 5781-75, АI	ОТД.СТЕР.Ф10 L=1960	2	
ПОЗ.15	ГОСТ 5781-75, АШ	ОТД.СТЕР.Ф22 L=2380	2	
		МАТЕРИАЛЫ:		
		СТАЛЬ	22.0	КГ
		В ТОМ ЧИСЛЕ:		
		СТЕРЖНИ АРМАТУРНЫЕ		
	ГОСТ 5781-75, АI	Ф10	2.41	КГ
		ИТОГО	2.41	КГ
	ГОСТ 5781-75, АШ	Ф 8	5.40	КГ
	ГОСТ 5781-75, АШ	Ф22	14.1	КГ
		ИТОГО	19.5	КГ
	КПФ-6	КАРКАС		
		ДОКУМЕНТАЦИЯ:		
	ИИ-04-1, В.5п, Ч.2, Л.3	СПЕЦИФИКАЦИЯ		
	ИИ-04-1, В.5п, Ч.2, Л.27	СБОРОЧНЫЙ ЧЕРТЕЖ		
		СБОРОЧНЫЕ ЕДИНИЦЫ И ДЕТАЛИ:		
ПОЗ.17	ГОСТ 578175, АШ	ОТД.СТЕР.Ф 6 L=1370	10	
ПОЗ.8	ГОСТ 5781-75, АI	ОТД.СТЕР.Ф10 L=1960	2	
ПОЗ.16	ГОСТ 5781-75, АШ	ОТД.СТЕР.Ф20 L=2380	2	
		МАТЕРИАЛЫ:		
		СТАЛЬ	17.1	КГ
		В ТОМ ЧИСЛЕ:		
		СТЕРЖНИ АРМАТУРНЫЕ		
	ГОСТ 5781-75, АI	Ф10	2.41	КГ
		ИТОГО	2.41	КГ
	ГОСТ 5781-75, АШ	Ф 6	3.03	КГ
	ГОСТ 5781-75, АШ	Ф20	11.7	КГ
		ИТОГО	14.7	КГ

Гл.инж. Киршнер; Гл.инж.АКБ Киршнер; Рук.отд.2 Гершман; Гл.инж.отд.2 Гершман; Зав.сект. Трофименко; Ст.инж. Репин; Инж. Снищенко; Инж. Левенберг; Инж. Кошелева

КИЕВЗНИИЭП

ТК 1976

ПЛИТЫ ЖЕЛЕЗОБЕТОННЫЕ ДЛЯ ЛЕНТОЧНЫХ ФУНДАМЕНТОВ. АРМАТУРНЫЕ ИЗДЕЛИЯ. КАРКАСЫ КПФ-5, КПФ-6. СПЕЦИФИКАЦИИ.

Серия ИИ-04-1
Выпуск 5п части | Лист 3

14682

МАРКА ИЛИ ПОЗ.	ОБОЗНАЧЕНИЕ	НАИМЕНОВАНИЕ	К-ВО	ПРИМЕЧАНИЕ
	КПФ-7	КАРКАС		
		ДОКУМЕНТАЦИЯ:		
	ИИ-04-1, В.5п,Ч.2,Л.4	СПЕЦИФИКАЦИЯ		
	ИИ-04-1, В.5п,Ч.2,Л.28	СБОРОЧНЫЙ ЧЕРТЕЖ		
		СБОРОЧНЫЕ ЕДИНИЦЫ И ДЕТАЛИ:		
03.18	ГОСТ 5781-75, АШ	ОТД.СТЕР.Ф10 L=1340	10	
03.8	ГОСТ 5781-75, AI	ОТД.СТЕР.Ф10 L=1960	2	
03.10	ГОСТ 5781-75, АШ	ОТД.СТЕР.Ф32 L=2380	2	
		МАТЕРИАЛЫ:		
		СТАЛЬ	40.7	КГ
		В ТОМ ЧИСЛЕ:		
		СТЕРЖНИ АРМАТУРНЫЕ		
	ГОСТ 5781-75, AI	Ф10	2.41	КГ
		ИТОГО	2.41	КГ
	ГОСТ 5781-75, АШ	Ф10	8.25	КГ
	ГОСТ 5781-75, АШ	Ф32	30.0	КГ
		ИТОГО	38.2	КГ
	КПФ-8	КАРКАС		
		ДОКУМЕНТАЦИЯ:		
	ИИ-04-1, В.5п,Ч.2,Л.4	СПЕЦИФИКАЦИЯ		
	ИИ-04-1, В.5п,Ч.2,Л.28	СБОРОЧНЫЙ ЧЕРТЕЖ		

МАРКА ИЛИ ПОЗ.	ОБОЗНАЧЕНИЕ	НАИМЕНОВАНИЕ	К-ВО	ПРИМЕЧАНИЕ
		СБОРОЧНЫЕ ЕДИНИЦЫ И ДЕТАЛИ:		
ПОЗ.18	ГОСТ 5781-75, АШ	ОТД.СТЕР.Ф10 L=1340	10	
ПОЗ.8	ГОСТ 5781-75, AI	ОТД.СТЕР.Ф10 L=1960	2	
ПОЗ.12	ГОСТ 5781-75, АШ	ОТД.СТЕР.Ф28 L=2380	2	
		МАТЕРИАЛЫ:		
		СТАЛЬ	33.6	КГ
		В ТОМ ЧИСЛЕ:		
		СТЕРЖНИ АРМАТУРНЫЕ		
	ГОСТ 5781-75, AI	Ф10	2.41	КГ
		ИТОГО	2.41	КГ
	ГОСТ 5781-75, АШ	Ф10	8.25	КГ
	ГОСТ 5781-75, АШ	Ф28	22.9	КГ
		ИТОГО	31.2	КГ

МАРКА ИЛИ ПОЗ.	ОБОЗНАЧЕНИЕ	НАИМЕНОВАНИЕ	К-ВО	ПРИМЕЧАНИЕ
	КПФ-9	КАРКАС		
		ДОКУМЕНТАЦИЯ:		
	ИИ-04-1, В.5п,Ч.2,Л.5	СПЕЦИФИКАЦИЯ		
	ИИ-04-1, В.5п,Ч.2,Л.29	СБОРОЧНЫЙ ЧЕРТЕЖ		
		СБОРОЧНЫЕ ЕДИНИЦЫ И ДЕТАЛИ:		
ПОЗ.19	ГОСТ 5781-75, АШ	ОТД.СТЕР.Ф 8 L=1340	10	
ПОЗ.8	ГОСТ 5781-75, АI	ОТД.СТЕР.Ф10 L=1960	2	
ПОЗ.13	ГОСТ 5781-75, АШ	ОТД.СТЕР.Ф25 L=2380	2	
		МАТЕРИАЛЫ:		
		СТАЛЬ	26.0	КГ
		В ТОМ ЧИСЛЕ:		
		СТЕРЖНИ АРМАТУРНЫЕ		
	ГОСТ 5781-75, АI	Ф10	2.41	КГ
		ИТОГО	2.41	КГ
	ГОСТ 5781-75, АШ	Ф 8	5.28	КГ
	ГОСТ 5781-75, АШ	Ф25	18.3	КГ
		ИТОГО	23.6	КГ
	КПФ-10	КАРКАС		
		ДОКУМЕНТАЦИЯ:		
	ИИ-04-1, В.5п,Ч.2,Л.5	СПЕЦИФИКАЦИЯ		
	ИИ-04-1, В.5п,Ч.2,Л.29	СБОРОЧНЫЙ ЧЕРТЕЖ		

МАРКА ИЛИ ПОЗ.	ОБОЗНАЧЕНИЕ	НАИМЕНОВАНИЕ	К-ВО	ПРИМЕЧАНИЕ
		СБОРОЧНЫЕ ЕДИНИЦЫ И ДЕТАЛИ:		
ПОЗ.19	ГОСТ 5781-75, АШ	ОТД.СТЕР.Ф 8 L=1340	10	
ПОЗ.8	ГОСТ 5781-75, АI	ОТД.СТЕР.Ф10 L=1960	2	
ПОЗ.15	ГОСТ 5781-75, АШ	ОТД.СТЕР.Ф22 L=2380	2	
		МАТЕРИАЛЫ:		
		СТАЛЬ	21.8	КГ
		В ТОМ ЧИСЛЕ:		
		СТЕРЖНИ АРМАТУРНЫЕ		
	ГОСТ 5781-75, АI	Ф10	2.41	КГ
		ИТОГО	2.41	КГ
	ГОСТ 5781-75, АШ	Ф 8	5.28	КГ
	ГОСТ 5781-75, АШ	Ф22	14.1	КГ
		ИТОГО	19.4	КГ

Гл.инж.АКБ | Рук.отд.2 | Гл.инж.отд.2 | Онищенко | Левенберг | Кошелева | Проверил | Задан выд | Кришнер | Гершман | Ведущий инженер

КИЕВЗНИИЭП

ТК 1976

ПЛИТЫ ЖЕЛЕЗОБЕТОННЫЕ ДЛЯ ЛЕНТОЧНЫХ ФУНДАМЕНТОВ. АРМАТУРНЫЕ ИЗДЕЛИЯ. КАРКАСЫ КПФ-9, КПФ-10. СПЕЦИФИКАЦИИ.

Серия ИИ-04-1 Выпуск 5п Часть II Лист 5

14682 13

МАРКА ИЛИ ПОЗ.	ОБОЗНАЧЕНИЕ	НАИМЕНОВАНИЕ	К-ВО	ПРИМЕЧАНИЕ
	КПФ-11	КАРКАС		
		ДОКУМЕНТАЦИЯ:		
	ИИ-04-1, В.5п,Ч.2,Л.6	СПЕЦИФИКАЦИЯ		
	ИИ-04-1, В.5п,Ч.2,Л.30	СБОРОЧНЫЙ ЧЕРТЕЖ		
		СБОРОЧНЫЕ ЕДИНИЦЫ И ДЕТАЛИ:		
ПОЗ.20	ГОСТ 5781-75, АШ	ОТД.СТЕР.Ф 6 L=1340	10	
ПОЗ.8	ГОСТ 5781-75, АI	ОТД.СТЕР.Ф10 L=1960	2	
ПОЗ.16	ГОСТ 5781-75, АШ	ОТД.СТЕР.Ф20 L=2380	2	
		МАТЕРИАЛЫ:		
		СТАЛЬ	17.1	КГ
		В ТОМ ЧИСЛЕ:		
		СТЕРЖНИ АРМАТУРНЫЕ		
	ГОСТ 5781-75, АI	Ф10	2.41	КГ
		ИТОГО	2.41	КГ
	ГОСТ 5781-75, АШ	Ф 6	2.97	КГ
	ГОСТ 5781-75, АШ	Ф20	11.7	КГ
		ИТОГО	14.7	КГ
	КПФ-12	КАРКАС		
		ДОКУМЕНТАЦИЯ:		
	ИИ-04-1, В.5п,Ч.2,Л.6	СПЕЦИФИКАЦИЯ		
	ИИ-04-1, В.5п,Ч.2,Л.30	СБОРОЧНЫЙ ЧЕРТЕЖ		
		СБОРОЧНЫЕ ЕДИНИЦЫ И ДЕТАЛИ:		
ПОЗ.21	ГОСТ 5781-75, АШ	ОТД.СТЕР.Ф10 L=1310	10	
ПОЗ.8	ГОСТ 5781-75, АI	ОТД.СТЕР.Ф10 L=1960	2	
ПОЗ.12	ГОСТ 5781-75, АШ	ОТД.СТЕР.Ф28 L=2380	2	
		МАТЕРИАЛЫ:		
		СТАЛЬ	33.4	КГ
		В ТОМ ЧИСЛЕ:		
		СТЕРЖНИ АРМАТУРНЫЕ		
	ГОСТ 5781-75, АI	Ф10	2.41	КГ
		ИТОГО	2.41	КГ
	ГОСТ 5781-75, АШ	Ф10	8.07	КГ
	ГОСТ 5781-75, АШ	Ф28	22.9	КГ
		ИТОГО	31.0	КГ

ГЕРШМАН
Проверил Кошелева

МАРКА ИЛИ ПОЗ.	ОБОЗНАЧЕНИЕ	НАИМЕНОВАНИЕ	К-ВО	ПРИМЕЧАНИЕ
	КПФ-13	КАРКАС		
		ДОКУМЕНТАЦИЯ:		
	ИИ-04-1, В.5п,Ч.2,Л.7	СПЕЦИФИКАЦИЯ		
	ИИ-04-1, В.5п,Ч.2,Л.31	СБОРОЧНЫЙ ЧЕРТЕЖ		
		СБОРОЧНЫЕ ЕДИНИЦЫ И ДЕТАЛИ:		
ПОЗ.22	ГОСТ 5781-75, АШ	ОТД.СТЕР.Ф 8 L=1310	10	
ПОЗ.8	ГОСТ 5781-75, АI	ОТД.СТЕР.Ф10 L=1960	2	
ПОЗ.13	ГОСТ 5781-75, АШ	ОТД.СТЕР.Ф25 L=2380	2	
		МАТЕРИАЛЫ:		
		СТАЛЬ	25.9	КГ
		В ТОМ ЧИСЛЕ:		
		СТЕРЖНИ АРМАТУРНЫЕ		
	ГОСТ 5781-75, АI	Ф10	2.41	КГ
		ИТОГО	2.41	КГ
	ГОСТ 5781-75, АШ	Ф 8	5.16	КГ
	ГОСТ 5781-75, АШ	Ф25	18.3	КГ
		ИТОГО	23.4	КГ
	КПФ-14	КАРКАС		
		ДОКУМЕНТАЦИЯ:		
	ИИ-04-1, В.5п,Ч.2,Л.7	СПЕЦИФИКАЦИЯ		
	ИИ-04-1, В.5п,Ч.2,Л.31	СБОРОЧНЫЙ ЧЕРТЕЖ		

МАРКА ИЛИ ПОЗ.	ОБОЗНАЧЕНИЕ	НАИМЕНОВАНИЕ	К-ВО	ПРИМЕЧАНИЕ
		СБОРОЧНЫЕ ЕДИНИЦЫ И ДЕТАЛИ:		
ПОЗ.22	ГОСТ 5781-75, АШ	ОТД.СТЕР.Ф 8 L=1310	10	
ПОЗ.8	ГОСТ 5781-75, АI	ОТД.СТЕР.Ф10 L=1960	2	
ПОЗ.15	ГОСТ 5781-75, АШ	ОТД.СТЕР.Ф22 L=2380	2	
		МАТЕРИАЛЫ:		
		СТАЛЬ	21.7	КГ
		В ТОМ ЧИСЛЕ:		
		СТЕРЖНИ АРМАТУРНЫЕ		
	ГОСТ 5781-75, АI	Ф10	2.41	КГ
		ИТОГО	2.41	КГ
	ГОСТ 5781-75, АIII	Ф 8	5.16	КГ
	ГОСТ 5781-75, АIII	Ф22	14.1	КГ
		ИТОГО	19.3	КГ

Оператор
Киршнер
Гершман
Задан выд
Проверил
Онищенко
Левенберг
Кошелева
Гл.инж АКБ 1
Рук.отд.2
Гл.инж.отд.2

КИЕВЗНИИЭП

ТК 1976

ПЛИТЫ ЖЕЛЕЗОБЕТОННЫЕ ДЛЯ ЛЕНТОЧНЫХ ФУНДАМЕНТОВ. АРМАТУРНЫЕ ИЗДЕЛИЯ. КАРКАСЫ КПФ-13, КПФ-14. СПЕЦИФИКАЦИИ.

Серия ИИ-04-1
Выпуск 5п часть II
Лист 7

14682 15

МАРКА ИЛИ ПОЗ.	ОБОЗНАЧЕНИЕ	НАИМЕНОВАНИЕ	К-ВО	ПРИМЕЧАНИЕ
	КПФ-15	КАРКАС		
		ДОКУМЕНТАЦИЯ:		
	ИИ-04-1, В.5п,Ч.2,Л.8	СПЕЦИФИКАЦИЯ		
	ИИ-04-1, В.5п,Ч.2,Л.32	СБОРОЧНЫЙ ЧЕРТЕЖ		
		СБОРОЧНЫЕ ЕДИНИЦЫ И ДЕТАЛИ:		
ПОЗ.23	ГОСТ 5781-75, АШ	ОТД.СТЕР.Ф 6 L=1310	10	
ПОЗ.8	ГОСТ 5781-75, АI	ОТД.СТЕР.Ф10 L=1960	2	
ПОЗ.16	ГОСТ 5781-75, АШ	ОТД.СТЕР.Ф20 L=2380	2	
		МАТЕРИАЛЫ:		
		СТАЛЬ	17.0	КГ
		В ТОМ ЧИСЛЕ:		
		СТЕРЖНИ АРМАТУРНЫЕ		
	ГОСТ 5781-75, АI	Ф10	2.41	КГ
		ИТОГО	2.41	КГ
	ГОСТ 5781-75, АШ	Ф 6	2.90	КГ
	ГОСТ 5781-75, АШ	Ф20	11.7	КГ
		ИТОГО	14.6	КГ
	КПФ-16	КАРКАС		
		ДОКУМЕНТАЦИЯ.		
	ИИ-04-1, В.5п,Ч.2,Л.8	СПЕЦИФИКАЦИЯ		
	ИИ-04-1, В.5п,Ч.2,Л.32	СБОРОЧНЫЙ ЧЕРТЕЖ		

МАРКА ИЛИ ПОЗ.	ОБОЗНАЧЕНИЕ	НАИМЕНОВАНИЕ	К-ВО	ПРИМЕЧАНИЕ
		СБОРОЧНЫЕ ЕДИНИЦЫ И ДЕТАЛИ:		
ПОЗ.23	ГОСТ 5781-75, АШ	ОТД.СТЕР.Ф 6 L=1310	10	
ПОЗ.8	ГОСТ 5781-75, АI	ОТД.СТЕР.Ф10 L=1960	2	
ПОЗ.24	ГОСТ 5781-75, АШ	ОТД.СТЕР.Ф18 L=2380	2	
		МАТЕРИАЛЫ:		
		СТАЛЬ	14.8	КГ
		В ТОМ ЧИСЛЕ:		
		СТЕРЖНИ АРМАТУРНЫЕ		
	ГОСТ 5781-75, АI	Ф10	2.41	КГ
		ИТОГО	2.41	КГ
	ГОСТ 5781-75, АШ	Ф 6	2.90	КГ
	ГОСТ 5781-75, АШ	Ф18	9.50	КГ
		ИТОГО	12.4	КГ

МАРКА ИЛИ ПОЗ.	ОБОЗНАЧЕНИЕ	НАИМЕНОВАНИЕ	К-ВО	ПРИМЕЧАНИЕ
	КПФ-17	КАРКАС		
		ДОКУМЕНТАЦИЯ:		
	ИИ-04-1, В.5п,Ч.2,Л.9	СПЕЦИФИКАЦИЯ		
	ИИ-04-1, В.5п,Ч.2,Л.33	СБОРОЧНЫЙ ЧЕРТЕЖ		
		СБОРОЧНЫЕ ЕДИНИЦЫ И ДЕТАЛИ:		
ПОЗ.9	ГОСТ 5781-75, АШ	ОТД.СТЕР.Ф12 L=1370	4	
ПОЗ.25	ГОСТ 5781-75, АI	ОТД.СТЕР.Ф10 L=760	2	
ПОЗ.26	ГОСТ 5781-75, АШ	ОТД.СТЕР.Ф36 L=1180	2	
		МАТЕРИАЛЫ:		
		СТАЛЬ	24.6	КГ
		В ТОМ ЧИСЛЕ:		
		СТЕРЖНИ АРМАТУРНЫЕ		
	ГОСТ 5781-75, АI	Ф10	0.93	КГ
		ИТОГО	0.93	КГ
	ГОСТ 5781-75, АШ	Ф12	4.86	КГ
	ГОСТ 5781-75, АШ	Ф36	18.8	КГ
		ИТОГО	23.7	КГ
	КПФ-22	КАРКАС		
		ДОКУМЕНТАЦИЯ:		
	ИИ-04-1, В.5п,Ч.2,Л.9	СПЕЦИФИКАЦИЯ		
	ИИ-04-1, В.5п,Ч.2,Л.33	СБОРОЧНЫЙ ЧЕРТЕЖ		
		СБОРОЧНЫЕ ЕДИНИЦЫ И ДЕТАЛИ:		
ПОЗ.17	ГОСТ 5781-75, АШ	ОТД.СТЕР.Ф 6 L=1370	4	
ПОЗ.25	ГОСТ 5781-75, АI	ОТД.СТЕР.Ф10 L=760	2	
ПОЗ.31	ГОСТ 5781-75, АШ	ОТД.СТЕР.Ф20 L=1180	2	
		МАТЕРИАЛЫ:		
		СТАЛЬ	7.96	КГ
		В ТОМ ЧИСЛЕ:		
		СТЕРЖНИ АРМАТУРНЫЕ		
	ГОСТ 5781-75, АI	Ф10	0.93	КГ
		ИТОГО	0.93	КГ
	ГОСТ 5781-75, АШ	Ф 6	1.21	КГ
	ГОСТ 5781-75, АШ	Ф20	5.81	КГ
		ИТОГО	7.03	КГ

Гук АКБ | Рук.отд.2 | Гл.инж.отд.2

Гл.конструктор | Задан.выд | Проверил

Репин | Оглоблина | Певзнер | Кошелева

Гук АКБ | Рук.отд.2 | Гл.инж.отд.2

Гл.конструктор | Задан.выд | Проверил

Кирцнер | Гершман

КИЕВЗНИИЭП

ТК 1976

ПЛИТЫ ЖЕЛЕЗОБЕТОННЫЕ ДЛЯ ЛЕНТОЧНЫХ ФУНДАМЕНТОВ. АРМАТУРНЫЕ ИЗДЕЛИЯ. КАРКАСЫ КПФ-17, КПФ-22. СПЕЦИФИКАЦИИ.

Серия ИИ-04-1

Выпуск 5п часть II | Лист 9

МАРКА ИЛИ ПОЗ.	ОБОЗНАЧЕНИЕ	НАИМЕНОВАНИЕ	К-ВО	ПРИМЕЧАНИЕ
	КПФ-23	КАРКАС		
		ДОКУМЕНТАЦИЯ:		
	ИИ-04-1, В.5п,Ч.2,Л.10	СПЕЦИФИКАЦИЯ		
	ИИ-04-1, В.5п,Ч.2,Л.34	СБОРОЧНЫЙ ЧЕРТЕЖ		
		СБОРОЧНЫЕ ЕДИНИЦЫ И ДЕТАЛИ:		
ПОЗ.18	ГОСТ 5781-75, АШ	ОТД.СТЕР.Ф10 L=1340	4	
ПОЗ.25	ГОСТ 5781-75, АI	ОТД.СТЕР.Ф10 L=760	2	
ПОЗ.27	ГОСТ 5781-75, АШ	ОТД.СТЕР.Ф32 L=1180	2	
		МАТЕРИАЛЫ:		
		СТАЛЬ	19.1	КГ
		В ТОМ ЧИСЛЕ:		
		СТЕРЖНИ АРМАТУРНЫЕ		
	ГОСТ 5781-75, АI	Ф10	0.93	КГ
		ИТОГО	0.93	КГ
	ГОСТ 5781-75, АШ	Ф10	3.30	КГ
	ГОСТ 5781-75, АШ	Ф32	14.8	КГ
		ИТОГО	18.1	КГ
	КПФ-28	КАРКАС		
		ДОКУМЕНТАЦИЯ:		
	ИИ-04-1, В.5п,Ч.2,Л.10	СПЕЦИФИКАЦИЯ		
	ИИ-04-1, В.5п,Ч.2,Л.34	СБОРОЧНЫЙ ЧЕРТЕЖ		
		СБОРОЧНЫЕ ЕДИНИЦЫ И ДЕТАЛИ:		
ПОЗ.21	ГОСТ 5781-75, АШ	ОТД.СТЕР.Ф10 L=1310	4	
ПОЗ.25	ГОСТ 5781-75, АI	ОТД.СТЕР.Ф10 L=760	2	
ПОЗ.28	ГОСТ 5781-75, АШ	ОТД.СТЕР.Ф28 L=1180	2	
		МАТЕРИАЛЫ:		
		СТАЛЬ	15.5	КГ
		В ТОМ ЧИСЛЕ:		
		СТЕРЖНИ АРМАТУРНЫЕ		
	ГОСТ 5781-75, АI	Ф10	0.93	КГ
		ИТОГО	0.93	КГ
	ГОСТ 5781-75, АШ	Ф10	3.22	КГ
	ГОСТ 5781-75, АШ	Ф28	11.4	КГ
		ИТОГО	14.6	КГ

МАРКА ИЛИ ПОЗ.	ОБОЗНАЧЕНИЕ	НАИМЕНОВАНИЕ	К-ВО	ПРИМЕЧАНИЕ
	КПФ-39	КАРКАС		
		ДОКУМЕНТАЦИЯ:		
	ИИ-04-1, В.5п,Ч.2,Л.11	СПЕЦИФИКАЦИЯ		
	ИИ-04-1, В.5п,Ч.2,Л.35	СБОРОЧНЫЙ ЧЕРТЕЖ		
		СБОРОЧНЫЕ ЕДИНИЦЫ И ДЕТАЛИ:		
поз.36	ГОСТ 5781-75, АШ	ОТД.СТЕР.Ф 6 L=280	13	
поз.8	ГОСТ 5781-75, АI	ОТД.СТЕР.Ф10 L=1960	1	
поз.24	ГОСТ 5781-75, АШ	ОТД.СТЕР.Ф18 L=2380	1	
		МАТЕРИАЛЫ:		
		СТАЛЬ	6.76	КГ
		В ТОМ ЧИСЛЕ:		
		СТЕРЖНИ АРМАТУРНЫЕ		
	ГОСТ 5781-75, АI	Ф10	1.20	КГ
		ИТОГО	1.20	КГ
	ГОСТ 5781-75, АШ	Ф 6	0.80	КГ
	ГОСТ 5781-75, АШ	Ф18	4.75	КГ
		ИТОГО	5.55	КГ
	КПФ-40	КАРКАС		
		ДОКУМЕНТАЦИЯ:		
	ИИ-04-1, В.5п,Ч.2,Л.11	СПЕЦИФИКАЦИЯ		
	ИИ-04-1, В.5п,Ч.2,Л.35	СБОРОЧНЫЙ ЧЕРТЕЖ		
		СБОРОЧНЫЕ ЕДИНИЦЫ		

МАРКА ИЛИ ПОЗ.	ОБОЗНАЧЕНИЕ	НАИМЕНОВАНИЕ	К ВО	ПРИМЕЧАНИЕ
		И ДЕТАЛИ:		
поз.33	ГОСТ 5781-75, АШ	ОТД.СТЕР.Ф12 L=280	5	
поз.25	ГОСТ 5781-75, АI	ОТД.СТЕР.Ф10 L=760	1	
поз.26	ГОСТ 5781-75, АШ	ОТД.СТЕР.Ф36 L=1180	1	
		МАТЕРИАЛЫ:		
		СТАЛЬ	11.1	КГ
		В ТОМ ЧИСЛЕ:		
		СТЕРЖНИ АРМАТУРНЫЕ		
	ГОСТ 5781-75, АI	Ф10	0.46	КГ
		ИТОГО	0.46	КГ
	ГОСТ 5781-75, АШ	Ф12	1.24	КГ
	ГОСТ 5781-75, АШ	Ф36	9.42	КГ
		ИТОГО	10.6	КГ
	КПФ-41	КАРКАС		
		ДОКУМЕНТАЦИЯ.		
	ИИ-04-1, В.5п,Ч.2,Л.11	СПЕЦИФИКАЦИЯ		
	ИИ-04-1, В.5п,Ч.2,Л.35	СБОРОЧНЫЙ ЧЕРТЕЖ		
		СБОРОЧНЫЕ ЕДИНИЦЫ И ДЕТАЛИ:		
поз.34	ГОСТ 5781-75, АШ	ОТД.СТЕР.Ф10 L=280	5	
поз.25	ГОСТ 5781-75, АI	ОТД.СТЕР.Ф10 L=760	1	
поз.27	ГОСТ 5781-75, АШ	ОТД.СТЕР.Ф32 L=1180	1	
		МАТЕРИАЛЫ:		

Гип Онищенко Певенберг Кошелева
Нач.отд Заведующий Ершман
Гл.инж.проекта Крюшнер
Гл.инж.АК.Б.1 Рук.отд.2 Гл.инж.отд.2
Проверил Задан.выд

КИЕВЗНИИЭП

ТК 1976

ПЛИТЫ ЖЕЛЕЗОБЕТОННЫЕ ДЛЯ ЛЕНТОЧНЫХ ФУНДАМЕНТОВ. АРМАТУРНЫЕ ИЗДЕЛИЯ. КАРКАСЫ КПФ-39, КПФ-40, КПФ-41. СПЕЦИФИКАЦИИ.

Серия ИИ-04-1
Выпуск 2П Часть II
Лист 11

14682 19

МАРКА ИЛИ ПОЗ.	ОБОЗНАЧЕНИЕ	НАИМЕНОВАНИЕ	К-ВО	ПРИМЕЧАНИЕ
		СТАЛЬ	8.77	КГ
		В ТОМ ЧИСЛЕ:		
		СТЕРЖНИ АРМАТУРНЫЕ		
	ГОСТ 5781-75, AI	Ф10	0.46	КГ
		ИТОГО	0.46	КГ
	ГОСТ 5781-75, AШ	Ф10	0.86	КГ
	ГОСТ 5781-75, AШ	Ф32	7.44	КГ
		ИТОГО	8.30	КГ
	КПФ-42	КАРКАС		
		ДОКУМЕНТАЦИЯ:		
	ИИ-04-1, В.5п,Ч.2,Л.12	СПЕЦИФИКАЦИЯ		
	ИИ-04-1, В.5п,Ч.2,Л.35	СБОРОЧНЫЙ ЧЕРТЕЖ		
		СБОРОЧНЫЕ ЕДИНИЦЫ И ДЕТАЛИ:		
ПОЗ.34	ГОСТ 5781-75, AШ	ОТД.СТЕР.Ф10 L=280	5	
ПОЗ.25	ГОСТ 5781-75, AI	ОТД.СТЕР.Ф10 L=760	1	
ПОЗ.28	ГОСТ 5781-75, AШ	ОТД.СТЕР.Ф28 L=1180	1	
		МАТЕРИАЛЫ:		
		СТАЛЬ	7.03	КГ
		В ТОМ ЧИСЛЕ:		
		СТЕРЖНИ АРМАТУРНЫЕ		
	ГОСТ 5781-75, AI	Ф10	0.46	КГ
		ИТОГО	0.46	КГ
	ГОСТ 5781-75, AШ	Ф10	0.86	КГ
	ГОСТ 5781-75, AШ	Ф28	5.70	КГ
		ИТОГО	6.56	КГ

МАРКА ИЛИ ПОЗ.	ОБОЗНАЧЕНИЕ	НАИМЕНОВАНИЕ	К-ВО	ПРИМЕЧАНИЕ
	КПФ-43	КАРКАС		
		ДОКУМЕНТАЦИЯ:		
	ИИ-04-1, В.5п,Ч.2,Л.12	СПЕЦИФИКАЦИЯ		
	ИИ-04-1, В.5п,Ч.2,Л.35	СБОРОЧНЫЙ ЧЕРТЕЖ		
		СБОРОЧНЫЕ ЕДИНИЦЫ И ДЕТАЛИ:		
ПОЗ.35	ГОСТ 5781-75, AШ	ОТД.СТЕР.Ф 8 L=280	5	
ПОЗ.25	ГОСТ 5781-75, AI	ОТД.СТЕР.Ф10 L=760	1	
ПОЗ.29	ГОСТ 5781-75, AШ	ОТД.СТЕР.Ф25 L=1180	1	
		МАТЕРИАЛЫ:		
		СТАЛЬ	5.56	КГ
		В ТОМ ЧИСЛЕ:		
		СТЕРЖНИ АРМАТУРНЫЕ		
	ГОСТ 5781-75, AI	Ф10	0.46	КГ
		ИТОГО	0.46	КГ
	ГОСТ 5781-75, AШ	Ф 8	0.55	КГ
	ГОСТ 5781-75, AШ	Ф25	4.54	КГ
		ИТОГО	5.09	КГ
	КПФ-44	КАРКАС		
		ДОКУМЕНТАЦИЯ:		
	ИИ-04-1, В.5п,Ч.2,Л.12	СПЕЦИФИКАЦИЯ		
	ИИ-04-1, В.5п,Ч.2,Л.35	СБОРОЧНЫЙ ЧЕРТЕЖ		
		СБОРОЧНЫЕ ЕДИНИЦЫ		

МАРКА ИЛИ ПОЗ.	ОБОЗНАЧЕНИЕ	НАИМЕНОВАНИЕ	К-ВО	ПРИМЕЧАНИЕ
		И ДЕТАЛИ:		
ПОЗ.35	ГОСТ 5781-75, АШ	ОТД.СТЕР.Ф 8 L=280	5	
ПОЗ.25	ГОСТ 5781-75, АI	ОТД.СТЕР.Ф10 L=760	1	
ПОЗ.30	ГОСТ 5781-75, АШ	ОТД.СТЕР.Ф22 L=1180	1	
		МАТЕРИАЛЫ:		
		СТАЛЬ	4.53	КГ
		В ТОМ ЧИСЛЕ:		
		СТЕРЖНИ АРМАТУРНЫЕ		
	ГОСТ 5781-75, АI	Ф10	0.46	КГ
		ИТОГО	0.46	КГ
	ГОСТ 5781-75, АШ	Ф 8	0.55	КГ
	ГОСТ 5781-75, АШ	Ф22	3.51	КГ
		ИТОГО	4.07	КГ
	КПФ-45	КАРКАС		
		ДОКУМЕНТАЦИЯ:		
	ИИ-04-1, В.5п,Ч.2,Л.13	СПЕЦИФИКАЦИЯ		
	ИИ-04-1, В.5п,Ч.2,Л.35	СБОРОЧНЫЙ ЧЕРТЕЖ		
		СБОРОЧНЫЕ ЕДИНИЦЫ И ДЕТАЛИ:		
ПОЗ.36	ГОСТ 5781-75, АШ	ОТД.СТЕР.Ф 6 L=280	5	
ПОЗ.25	ГОСТ 5781-75, АI	ОТД.СТЕР.Ф10 L=760	1	
ПОЗ.31	ГОСТ 5781-75, АШ	ОТД.СТЕР.Ф20 L=1180	1	
		МАТЕРИАЛЫ:		

МАРКА ИЛИ ПОЗ.	ОБОЗНАЧЕНИЕ	НАИМЕНОВАНИЕ	К-ВО	ПРИМЕЧАНИЕ
		СТАЛЬ	3.68	КГ
		В ТОМ ЧИСЛЕ:		
		СТЕРЖНИ АРМАТУРНЫЕ		
	ГОСТ 5781-75, АI	Ф10	0.46	КГ
		ИТОГО	0.46	КГ
	ГОСТ 5781-75, АШ	Ф 6	0.31	КГ
	ГОСТ 5781-75, АШ	Ф20	2.90	КГ
		ИТОГО	3.21	КГ
	КПФ-46	КАРКАС		
		ДОКУМЕНТАЦИЯ:		
	ИИ-04-1, В.5п,Ч.2,Л.13	СПЕЦИФИКАЦИЯ		
	ИИ-04-1, В.5п,Ч.2,Л.35	СБОРОЧНЫЙ ЧЕРТЕЖ		
		СБОРОЧНЫЕ ЕДИНИЦЫ И ДЕТАЛИ:		
ПОЗ.36	ГОСТ 5781-75, АШ	ОТД.СТЕР.Ф 6 L=280	5	
ПОЗ.25	ГОСТ 5781-75, АI	ОТД.СТЕР.Ф10 L=760	1	
ПОЗ.32	ГОСТ 5781-75, АШ	ОТД.СТЕР.Ф18 L=1180	1	
		МАТЕРИАЛЫ:		
		СТАЛЬ	3.13	КГ
		В ТОМ ЧИСЛЕ:		
		СТЕРЖНИ АРМЯТУРНЫЕ		
	ГОСТ 5781-75. АI	Ф10	0.46	КГ
		ИТОГО	0.46	КГ
	ГОСТ 5781-75, АШ	Ф 6	0.31	КГ
	ГОСТ 5781-75, АШ	Ф18	2.35	КГ
		ИТОГО	2.66	КГ

Оператор
Киршнер
Тершман
Задан выд
Проверил
Левенберг
Кошелева
Рук.отд.2
Гл.инж.отд.2

КИЕВЗНИИЭП

ПЛИТЫ ЖЕЛЕЗОБЕТОННЫЕ ДЛЯ ЛЕНТОЧНЫХ ФУНДАМЕНТОВ. АРМАТУРНЫЕ ИЗДЕЛИЯ.
КАРКАСЫ КПФ-45, КПФ-46. СПЕЦИФИКАЦИИ.

МАРКА ИЛИ ПОЗ.	ОБОЗНАЧЕНИЕ	НАИМЕНОВАНИЕ	К-ВО	ПРИМЕЧАНИЕ
	КПФ-18	КАРКАС		
		ДОКУМЕНТАЦИЯ:		
	ИИ-04-1, В.5п,Ч.2,Л.14	СПЕЦИФИКАЦИЯ		
	ИИ-04-1, В.5п,Ч.2,Л.36	СБОРОЧНЫЙ ЧЕРТЕЖ		
		СБОРОЧНЫЕ ЕДИНИЦЫ И ДЕТАЛИ:		
ПОЗ.11	ГОСТ 5781-75, АШ	ОТД.СТЕР.Ф10 L=1370	4	
ПОЗ.25	ГОСТ 5781-75, АI	ОТД.СТЕР.Ф10 L=760	2	
ПОЗ.27	ГОСТ 5781-75, АШ	ОТД.СТЕР.Ф32 L=1180	2	
		МАТЕРИАЛЫ:		
		СТАЛЬ	19.2	КГ
		В ТОМ ЧИСЛЕ:		
		СТЕРЖНИ АРМАТУРНЫЕ		
	ГОСТ 5781-75, АI	Ф10	0.93	КГ
		ИТОГО	0.93	КГ
	ГОСТ 5781-75, АШ	Ф10	3.37	КГ
	ГОСТ 5781-75, АШ	Ф32	14.8	КГ
		ИТОГО	18.2	КГ
	КПФ-19	КАРКАС		
		ДОКУМЕНТАЦИЯ:		
	ИИ-04-1, В.5п,Ч.2,Л.14	СПЕЦИФИКАЦИЯ		
	ИИ-04-1, В.5п,Ч.2,Л.36	СБОРОЧНЫЙ ЧЕРТЕЖ		
		СБОРОЧНЫЕ ЕДИНИЦЫ И ДЕТАЛИ:		
ПОЗ.11	ГОСТ 5781-75, АШ	ОТД.СТЕР.Ф10 L=1370	4	
ПОЗ.25	ГОСТ 5781-75, АI	ОТД.СТЕР.Ф10 L=760	2	
ПОЗ.28	ГОСТ 5781-75, АШ	ОТД.СТЕР.Ф28 L=1180	2	
		МАТЕРИАЛЫ:		
		СТАЛЬ	15.7	КГ
		В ТОМ ЧИСЛЕ:		
		СТЕРЖНИ АРМАТУРНЫЕ		
	ГОСТ 5781-75, АI	Ф10	0.93	КГ
		ИТОГО	0.93	КГ
	ГОСТ 5781-75, АШ	Ф10	3.37	КГ
	ГОСТ 5781-75, АШ	Ф28	11.4	КГ
		ИТОГО	14.7	КГ
	КПФ-20	КАРКАС		
		ДОКУМЕНТАЦИЯ:		
	ИИ-04-1, В.5п,Ч.2,Л.14	СПЕЦИФИКАЦИЯ		
	ИИ-04-1, В.5п,Ч.2,Л.36	СБОРОЧНЫЙ ЧЕРТЕЖ		
		СБОРОЧНЫЕ ЕДИНИЦЫ И ДЕТАЛИ:		
ПОЗ.14	ГОСТ 5781-75, АШ	ОТД.СТЕР.Ф 8 L=1370	4	
ПОЗ.25	ГОСТ 5781-75, АI	ОТД.СТЕР.Ф10 L=760	2	
ПОЗ.29	ГОСТ 5781-75, АШ	ОТД.СТЕР.Ф25 L=1180	2	
		МАТЕРИАЛЫ:		

МАРКА ИЛИ ПОЗ.	ОБОЗНАЧЕНИЕ	НАИМЕНОВАНИЕ	К-ВО	ПРИМЕЧАНИЕ
		СТАЛЬ	12.1	КГ
		В ТОМ ЧИСЛЕ:		
		СТЕРЖНИ АРМАТУРНЫЕ		
	ГОСТ 5781-75, AI	Ф10	0.93	КГ
		ИТОГО	0.93	КГ
	ГОСТ 5781-75, АШ	Ф 8	2.16	КГ
	ГОСТ 5781-75, АШ	Ф25	9.08	КГ
		ИТОГО	11.2	КГ
	КПФ-21	КАРКАС		
		ДОКУМЕНТАЦИЯ:		
	ИИ-04-1, В.5п,Ч.2,Л.15	СПЕЦИФИКАЦИЯ		
	ИИ-04-1, В.5п,Ч.2,Л.36	СБОРОЧНЫЙ ЧЕРТЕЖ		
		СБОРОЧНЫЕ ЕДИНИЦЫ И ДЕТАЛИ:		
ПОЗ.14	ГОСТ 5781-75, АШ	ОТД.СТЕР.Ф 8 L=1370	4	
ПОЗ.25	ГОСТ 5781-75, AI	ОТД.СТЕР.Ф10 L=760	2	
ПОЗ.30	ГОСТ 5781-75, АШ	ОТД.СТЕР.Ф22 L=1180	2	
		МАТЕРИАЛЫ		
		СТАЛЬ	10.1	КГ
		В ТОМ ЧИСЛЕ:		
		СТЕРЖНИ АРМАТУРНЫЕ		
	ГОСТ 5781-75, AI	Ф10	0.93	КГ
		ИТОГО	0.93	КГ
	ГОСТ 5781-75, АШ	Ф 8	2.16	КГ
	ГОСТ 5781-75, АШ	Ф22	7.03	КГ
		ИТОГО	9.19	КГ

МАРКА ИЛИ ПОЗ.	ОБОЗНАЧЕНИЕ	НАИМЕНОВАНИЕ	К-ВО	ПРИМЕЧАНИЕ
	КПФ-24	КАРКАС		
		ДОКУМЕНТАЦИЯ:		
	ИИ-04-1, В.5п,Ч.2,Л.15	СПЕЦИФИКАЦИЯ		
	ИИ-04-1, В.5п,Ч.2,Л.37	СБОРОЧНЫЙ ЧЕРТЕЖ		
		СБОРОЧНЫЕ ЕДИНИЦЫ И ДЕТАЛИ:		
ПОЗ.18	ГОСТ 5781-75, АШ	ОТД.СТЕР.Ф10 L=1340	4	
ПОЗ.25	ГОСТ 5781-75, AI	ОТД.СТЕР.Ф10 L=760	2	
ПОЗ.28	ГОСТ 5781-75, АШ	ОТД.СТЕР.Ф28 L=1180	2	
		МАТЕРИАЛЫ:		
		СТАЛЬ	15.6	КГ
		В ТОМ ЧИСЛЕ:		
		СТЕРЖНИ АРМАТУРНЫЕ		
	ГОСТ 5781-75, AI	Ф10	0.93	КГ
		ИТОГО	0.93	КГ
	ГОСТ 5781-75, АШ	Ф10	3.30	КГ
	ГОСТ 5781-75, АШ	Ф28	11.4	КГ
		ИТОГО	14.7	КГ
	КПФ-25	КАРКАС		
		ДОКУМЕНТАЦИЯ:		
	ИИ-04-1, В.5п,Ч.2,Л.15	СПЕЦИФИКАЦИЯ		
	ИИ-04-1, В.5п,Ч.2,Л.37	СБОРОЧНЫЙ ЧЕРТЕЖ		
		СБОРОЧНЫЕ ЕДИНИЦЫ		

Гл.инж. Онищенко
Гл.инж.АКБ1 Певзнер
Рук.гр.№2 Кошелева
Гл.инж.отд.2
Конструктор Акишина
Задан.выд. Гершман
Проверил Белая

КИЕВЗНИИЭП

ТК 1976

ПЛИТЫ ЖЕЛЕЗОБЕТОННЫЕ ДЛЯ ЛЕНТОЧНЫХ ФУНДАМЕНТОВ. АРМАТУРНЫЕ ИЗДЕЛИЯ. КАРКАСЫ КПФ-21, КПФ-24, КПФ-25. СПЕЦИФИКАЦИИ.

Серия ИИ-04-1
Выпуск 5п часть II
Лист 15

МАРКА ИЛИ ПОЗ.	ОБОЗНАЧЕНИЕ	НАИМЕНОВАНИЕ	К-ВО	ПРИМЕЧАНИЕ
		И ДЕТАЛИ:		
ПОЗ.19	ГОСТ 5781-75, АШ	ОТД.СТЕР.Ф 8 L=1340	4	
ПОЗ.25	ГОСТ 5781-75, АI	ОТД.СТЕР.Ф10 L=760	2	
ПОЗ.29	ГОСТ 5781-75, АШ	ОТД.СТЕР.Ф25 L=1180	2	
		МАТЕРИАЛЫ:		
		СТАЛЬ	12.1	КГ
		В ТОМ ЧИСЛЕ:		
		СТЕРЖНИ АРМАТУРНЫЕ		
	ГОСТ 5781-75, АI	Ф10	0.93	КГ
		ИТОГО	0.93	КГ
	ГОСТ 5781-75, АШ	Ф 8	2.11	КГ
	ГОСТ 5781-75, АШ	Ф25	9.08	КГ
		ИТОГО	11.2	КГ
	КПФ-26	КАРКАС		
		ДОКУМЕНТАЦИЯ:		
	ИИ-04-1, В.5пЧ.2,Л.16	СПЕЦИФИКАЦИЯ		
	ИИ-04-1, В.5пЧ.2,Л.37	СБОРОЧНЫЙ ЧЕРТЕЖ		
		СБОРОЧНЫЕ ЕДИНИЦЫ И ДЕТАЛИ:		
ПОЗ.19	ГОСТ 5781-75, АШ	ОТД.СТЕР.Ф 8 L=1340	4	
ПОЗ.25	ГОСТ 5781-75, АI	ОТД.СТЕР.Ф10 L=760	2	
ПОЗ.30	ГОСТ 5781-75, АШ	ОТД.СТЕР.Ф22 L=1180	2	
		МАТЕРИАЛЫ:		
		СТАЛЬ	10.0	КГ
		В ТОМ ЧИСЛЕ:		
		СТЕРЖНИ АРМАТУРНЫЕ		
	ГОСТ 5781-75, АI	Ф10	0.93	КГ
		ИТОГО	0.93	КГ
	ГОСТ 5781-75, АШ	Ф 8	2.11	КГ
	ГОСТ 5781-75, АШ	Ф22	7.03	КГ
		ИТОГО	9.15	КГ
	КПФ-27	КАРКАС		
		ДОКУМЕНТАЦИЯ:		
	ИИ-04-1, В.5пЧ.2,Л.16	СПЕЦИФИКАЦИЯ		
	ИИ-04-1, В.5пЧ.2,Л.37	СБОРОЧНЫЙ ЧЕРТЕЖ		
		СБОРОЧНЫЕ ЕДИНИЦЫ И ДЕТАЛИ:		
ПОЗ.20	ГОСТ 5781-75, АШ	ОТД.СТЕР.Ф 6 L=1340	4	
ПОЗ.25	ГОСТ 5781-75, АI	ОТД.СТЕР.Ф10 L=760	2	
ПОЗ.31	ГОСТ 5781-75, АШ	ОТД.СТЕР.Ф20 L=1180	2	
		МАТЕРИАЛЫ:		
		СТАЛЬ	7.94	КГ
		В ТОМ ЧИСЛЕ:		
		СТЕРЖНИ АРМАТУРНЫЕ		
	ГОСТ 5781-75, АI	Ф10	0.93	КГ
		ИТОГО	0.93	КГ
	ГОСТ 5781-75, АШ	Ф 6	1.18	КГ
	ГОСТ 5781-75, АШ	Ф20	5.81	КГ
		ИТОГО	7.00	КГ

Герцман Ульянова Проверил Кошелева

МАРКА ИЛИ ПОЗ.	ОБОЗНАЧЕНИЕ	НАИМЕНОВАНИЕ	К-ВО	ПРИМЕЧАНИЕ
	КПФ-29	КАРКАС		
		ДОКУМЕНТАЦИЯ:		
	ИИ-04-1, В.5п,Ч.2,Л.17	СПЕЦИФИКАЦИЯ		
	ИИ-04-1, В.5п,Ч.2,Л.38	СБОРОЧНЫЙ ЧЕРТЕЖ		
		СБОРОЧНЫЕ ЕДИНИЦЫ И ДЕТАЛИ:		
ПОЗ.22	ГОСТ 5781-75, АШ	ОТД.СТЕР.Ф 8 L=1310	4	
ПОЗ.25	ГОСТ 5781-75, АI	ОТД.СТЕР.Ф10 L=760	2	
ПОЗ.29	ГОСТ 5781-75, АШ	ОТД.СТЕР.Ф25 L=1180	2	
		МАТЕРИАЛЫ:		
		СТАЛЬ	12.0	КГ
		В ТОМ ЧИСЛЕ:		
		СТЕРЖНИ АРМАТУРНЫЕ		
	ГОСТ 5781-75, АI	Ф10	0.93	КГ
		ИТОГО	0.93	КГ
	ГОСТ 5781-75, АШ	Ф 8	2.06	КГ
	ГОСТ 5781-75, АШ	Ф25	9.08	КГ
		ИТОГО	11.1	КГ
	КПФ-30	КАРКАС		
		ДОКУМЕНТАЦИЯ:		
	ИИ-04-1, В.5п,Ч.2,Л.17	СПЕЦИФИКАЦИЯ		
	ИИ-04-1, В.5п,Ч.2,Л.38	СБОРОЧНЫЙ ЧЕРТЕЖ		
		СБОРОЧНЫЕ ЕДИНИЦЫ		

МАРКА ИЛИ ПОЗ.	ОБОЗНАЧЕНИЕ	НАИМЕНОВАНИЕ	К-ВО	ПРИМЕЧАНИЕ
		И ДЕТАЛИ:		
ПОЗ.22	ГОСТ 5781-75, АШ	ОТД.СТЕР.Ф 8 L=1310	4	
ПОЗ.25	ГОСТ 5781-75, АI	ОТД.СТЕР.Ф10 L=760	2	
ПОЗ.30	ГОСТ 5781-75, АШ	ОТД.СТЕР.Ф22 L=1180	2	
		МАТЕРИАЛЫ:		
		СТАЛЬ	10.0	КГ
		В ТОМ ЧИСЛЕ:		
		СТЕРЖНИ АРМАТУРНЫЕ		
	ГОСТ 5781-75, АI	Ф10	0.93	КГ
		ИТОГО	0.93	КГ
	ГОСТ 5781-75, АШ	Ф 8	2.06	КГ
	ГОСТ 5781-75, АШ	Ф22	7.03	КГ
		ИТОГО	9.10	КГ
	КПФ-31	КАРКАС		
		ДОКУМЕНТАЦИЯ:		
	ИИ-04-1, В.5п,Ч.2,Л.17	СПЕЦИФИКАЦИЯ		
	ИИ-04-1, В.5п,Ч.2,Л.38	СБОРОЧНЫЙ ЧЕРТЕЖ		
		СБОРОЧНЫЕ ЕДИНИЦЫ И ДЕТАЛИ:		
ПОЗ.23	ГОСТ 5781-75, АШ	ОТД.СТЕР.Ф 6 L=1310	4	
ПОЗ.25	ГОСТ 5781-75, АI	ОТД.СТЕР.Ф10 L=760	2	
ПОЗ.31	ГОСТ 5781-75, АШ	ОТД.СТЕР.Ф20 L=1180	2	
		МАТЕРИАЛЫ:		

Оператор
Дикшнер
Гершман
Задан.выд
Проверил
Онищенко
Левенберг
Кошелева
Гл.инж.АИ
Рук.отд 2
Гл.инж.отд 2

КИЕВЗНИИЭП

ТК 1976

ПЛИТЫ ЖЕЛЕЗОБЕТОННЫЕ ДЛЯ ЛЕНТОЧНЫХ ФУНДАМЕНТОВ. АРМАТУРНЫЕ ИЗДЕЛИЯ.
КАРКАСЫ КПФ-29, КПФ-30, КПФ-31. СПЕЦИФИКАЦИЯ

Серия ИИ-04-1
Выпуск 5п часть II
Лист 17

МАРКА ИЛИ ПОЗ.	ОБОЗНАЧЕНИЕ	НАИМЕНОВАНИЕ	К-ВО	ПРИМЕЧАНИЕ
		СТАЛЬ	7.91	КГ
		В ТОМ ЧИСЛЕ:		
		СТЕРЖНИ АРМАТУРНЫЕ		
	ГОСТ 5781-75, AI	Ф10	0.93	КГ
		ИТОГО	0.93	КГ
	ГОСТ 5781-75, АШ	Ф 6	1.16	КГ
	ГОСТ 5781-75, АШ	Ф20	5.81	КГ
		ИТОГО	6.97	КГ
	КПФ-32	КАРКАС		
		ДОКУМЕНТАЦИЯ:		
	ИИ-04-1, В.5п,Ч.2,Л.18	СПЕЦИФИКАЦИЯ		
	ИИ-04-1, В.5п,Ч.2,Л.38	СБОРОЧНЫЙ ЧЕРТЕЖ		
		СБОРОЧНЫЕ ЕДИНИЦЫ И ДЕТАЛИ:		
ПОЗ.23	ГОСТ 5781-75, АШ	ОТД.СТЕР.Ф 6 L=1310	4	
ПОЗ.25	ГОСТ 5781-75, AI	ОТД.СТЕР.Ф10 L=760	2	
ПОЗ.32	ГОСТ 5781-75, АШ	ОТД.СТЕР.Ф18 L=1180	2	
		МАТЕРИАЛЫ:		
		СТАЛЬ	6.81	КГ
		В ТОМ ЧИСЛЕ:		
		СТЕРЖНИ АРМАТУРНЫЕ		
	ГОСТ 5781-75, AI	Ф10	0.93	КГ
		ИТОГО	0.93	КГ
	ГОСТ 5781-75, АШ	Ф 6	1.16	КГ
	ГОСТ 5781-75, АШ	Ф18	4.71	КГ
		ИТОГО	5.87	КГ

МАРКА ИЛИ ПОЗ.	ОБОЗНАЧЕНИЕ	НАИМЕНОВАНИЕ	К-ВО	ПРИМЕЧАНИЕ
	КПФ-33	КАРКАС		
		ДОКУМЕНТАЦИЯ:		
	ИИ-04-1, В.5п,Ч.2,Л.18	СПЕЦИФИКАЦИЯ		
	ИИ-04-1, В.5п,Ч.2,Л.39	СБОРОЧНЫЙ ЧЕРТЕЖ		
		СБОРОЧНЫЕ ЕДИНИЦЫ И ДЕТАЛИ:		
ПОЗ.33	ГОСТ 5781-75, АШ	ОТД.СТЕР.Ф12 L=280	13	
ПОЗ.8	ГОСТ 5781-75, AI	ОТД.СТЕР.Ф10 L=1960	1	
ПОЗ.7	ГОСТ 5781-75, АШ	ОТД.СТЕР.Ф36 L=2380	1	
		МАТЕРИАЛЫ:		
		СТАЛЬ	23.4	КГ
		В ТОМ ЧИСЛЕ:		
		СТЕРЖНИ АРМАТУРНЫЕ		
	ГОСТ 5781-75, AI	Ф10	1.20	КГ
		ИТОГО	1.20	КГ
	ГОСТ 5781-75, АШ	Ф12	3.23	КГ
	ГОСТ 5781-75, АШ	Ф36	19.0	КГ
		ИТОГО	22.2	КГ
	КПФ-34	КАРКАС		
		ДОКУМЕНТАЦИЯ:		
	ИИ-04-1, В.5п,Ч.2,Л.18	СПЕЦИФИКАЦИЯ		
	ИИ-04-1, В.5п,Ч.2,Л.39	СБОРОЧНЫЙ ЧЕРТЕЖ		

ГЕРШМАН

Проверил

Кошелева

МАРКА ИЛИ ПОЗ.	ОБОЗНАЧЕНИЕ	НАИМЕНОВАНИЕ	К-ВО	ПРИМЕЧАНИЕ
		СБОРОЧНЫЕ ЕДИНИЦЫ И ДЕТАЛИ:		
ПОЗ.34	ГОСТ 5781-75, АШ	ОТД.СТЕР.Ф10 L=280	13	
ПОЗ.8	ГОСТ 5781-75, АI	ОТД.СТЕР.Ф10 L=1960	1	
ПОЗ.10	ГОСТ 5781-75, АШ	ОТД.СТЕР.Ф32 L=2380	1	
		МАТЕРИАЛЫ:		
		СТАЛЬ	18.4	КГ
		В ТОМ ЧИСЛЕ:		
		СТЕРЖНИ АРМАТУРНЫЕ		
	ГОСТ 5781-75, АI	Ф10	1.20	КГ
		ИТОГО	1.20	КГ
	ГОСТ 5781-75, АШ	Ф10	2.24	КГ
	ГОСТ 5781-75, АШ	Ф32	15.0	КГ
		ИТОГО	17.2	КГ
	КПФ-35	КАРКАС		
		ДОКУМЕНТАЦИЯ:		
	ИИ-04-1, В.5п,Ч.2,Л.19	СПЕЦИФИКАЦИЯ		
	ИИ-04-1, В.5п,Ч.2,Л.39	СБОРОЧНЫЙ ЧЕРТЕЖ		
		СБОРОЧНЫЕ ЕДИНИЦЫ И ДЕТАЛИ:		
ПОЗ.34	ГОСТ 5781-75, АШ	ОТД.СТЕР.Ф10 L=280	13	
ПОЗ.8	ГОСТ 5781-75, АI	ОТД.СТЕР.Ф10 L=1960	1	
ПОЗ.12	ГОСТ 5781-75, АШ	ОТД.СТЕР.Ф28 L=2380	1	

МАРКА ИЛИ ПОЗ.	ОБОЗНАЧЕНИЕ	НАИМЕНОВАНИЕ	К-ВО	ПРИМЕЧАНИЕ
		МАТЕРИАЛЫ:		
		СТАЛЬ	14.9	КГ
		В ТОМ ЧИСЛЕ:		
		СТЕРЖНИ АРМАТУРНЫЕ		
	ГОСТ 5781-75, АI	Ф10	1.20	КГ
		ИТОГО	1.20	КГ
	ГОСТ 5781-75, АШ	Ф10	2.24	КГ
	ГОСТ 5781-75, АШ	Ф28	11.4	КГ
		ИТОГО	13.7	КГ
	КПФ-36	КАРКАС		
		ДОКУМЕНТАЦИЯ:		
	ИИ-04-1, В.5п,Ч.2,Л.19	СПЕЦИФИКАЦИЯ		
	ИИ-04-1, В.5п,Ч.2,Л.39	СБОРОЧНЫЙ ЧЕРТЕЖ		
		СБОРОЧНЫЕ ЕДИНИЦЫ И ДЕТАЛИ:		
ПОЗ.35	ГОСТ 5781-75, АШ	ОТД.СТЕР.Ф 8 L=280	13	
ПОЗ.8	ГОСТ 5781-75, АI	ОТД.СТЕР.Ф10 L=1960	1	
ПОЗ.13	ГОСТ 5781-75, АШ	ОТД.СТЕР.Ф25 L=2380	1	
		МАТЕРИАЛЫ:		
		СТАЛЬ	11.8	КГ
		В ТОМ ЧИСЛЕ:		
		СТЕРЖНИ АРМАТУРНЫЕ		
	ГОСТ 5781-75, АI	Ф10	1.20	КГ
		ИТОГО	1.20	КГ

КИЕВЗНИИЭП

Рук.отд.2 Гл.инж.отд.2 Рук.арх.1 Гл.инж.арх.1 Кошелева Левенберг Олищенко Задан.выд. Проверил Гершман

ПЛИТЫ ЖЕЛЕЗОБЕТОННЫЕ ДЛЯ ЛЕНТОЧНЫХ ФУНДАМЕНТОВ. АРМАТУРНЫЕ ИЗДЕЛИЯ. КАРКАСЫ КПФ-35, КПФ-36. СПЕЦИФИКАЦИИ.

14652 27

МАРКА ИЛИ ПОЗ.	ОБОЗНАЧЕНИЕ	НАИМЕНОВАНИЕ	К-ВО	ПРИМЕЧАНИЕ
	ГОСТ 5781-75, АШ	Ф 8	1.43	КГ
	ГОСТ 5781-75, АШ	Ф25	9.16	КГ
		ИТОГО	10.6	КГ
	КПФ-37	КАРКАС		
		ДОКУМЕНТАЦИЯ:		
	ИИ-04-1, В.5п,Ч.2,Л.20	СПЕЦИФИКАЦИЯ		
	ИИ-04-1, В.5п,Ч.2,Л.39	СБОРОЧНЫЙ ЧЕРТЕЖ		
		СБОРОЧНЫЕ ЕДИНИЦЫ И ДЕТАЛИ:		
ПОЗ.35	ГОСТ 5781-75, АШ	ОТД.СТЕР.Ф 8 L=280	13	
ПОЗ.8	ГОСТ 5781-75, AI	ОТД.СТЕР.Ф10 L=1960	1	
ПОЗ.15	ГОСТ 5781-75, АШ	ОТД.СТЕР.Ф22 L=2380	1	
		МАТЕРИАЛЫ:		
		СТАЛЬ	9.74	КГ
		В ТОМ ЧИСЛЕ:		
		СТЕРЖНИ АРМАТУРНЫЕ		
	ГОСТ 5781-75, AI	Ф10	1.20	КГ
		ИТОГО	1.20	КГ
	ГОСТ 5781-75, АШ	Ф 8	1.43	КГ
	ГОСТ 5781-75, АШ	Ф22	7.09	КГ
		ИТОГО	8.53	КГ
	КПФ-38	КАРКАС		

МАРКА ИЛИ ПОЗ.	ОБОЗНАЧЕНИЕ	НАИМЕНОВАНИЕ	К-ВО	ПРИМЕЧАНИЕ
		ДОКУМЕНТАЦИЯ:		
	ИИ-04-1, В.5п,Ч.2,Л.20	СПЕЦИФИКАЦИЯ		
	ИИ-04-1, В.5п,Ч.2,Л.39	СБОРОЧНЫЙ ЧЕРТЕЖ		
		СБОРОЧНЫЕ ЕДИНИЦЫ И ДЕТАЛИ:		
ПОЗ.36	ГОСТ 5781-75, АШ	ОТД.СТЕР.Ф 6 L=280	13	
ПОЗ.8	ГОСТ 5781-75, AI	ОТД.СТЕР.Ф10 L=1960	1	
ПОЗ.16	ГОСТ 5781-75, АШ	ОТД.СТЕР.Ф20 L=2380	1	
		МАТЕРИАЛЫ		
		СТАЛЬ	7.88	КГ
		В ТОМ ЧИСЛЕ:		
		СТЕРЖНИ АРМАТУРНЫЕ		
	ГОСТ 5781-75, AI	Ф10	1.20	КГ
		ИТОГО	1.20	КГ
	ГОСТ 5781-75, АШ	Ф 6	0.80	КГ
	ГОСТ 5781-75, АШ	Ф20	5.86	КГ
		ИТОГО	6.67	КГ

ТК 1976

ПЛИТЫ ЖЕЛЕЗОБЕТОННЫЕ ДЛЯ ЛЕНТОЧНЫХ ФУНДАМЕНТОВ. АРМАТУРНЫЕ ИЗДЕЛИЯ. КАРКАСЫ КПФ-37, КПФ-38. СПЕЦИФИКАЦИИ.

Серия ИИ-04-1 Выпуск 5п часть II Лист 20

14682 28

МАРКА ИЛИ ПОЗ.	ОБОЗНАЧЕНИЕ	НАИМЕНОВАНИЕ	К-ВО	ПРИМЕЧАНИЕ
	СПФ-5	**СЕТКА**		
		ДОКУМЕНТАЦИЯ:		
	ИИ-04-1, В.5п,Ч.2,Л.21	СПЕЦИФИКАЦИЯ		
	ИИ-04-1, В.5п,Ч.2,Л.40	СБОРОЧНЫЙ ЧЕРТЕЖ		
		СБОРОЧНЫЕ ЕДИНИЦЫ И ДЕТАЛИ		
ПОЗ.6	ГОСТ 6727-53*, ВI	ОТД.СТЕР.Ф 4 L=1140	6	
ПОЗ.2	ГОСТ 5781-75, АШ	ОТД.СТЕР.Ф 6 L=1140	12	
		МАТЕРИАЛЫ		
		СТАЛЬ	3.70	КГ
		В ТОМ ЧИСЛЕ: СТЕРЖНИ АРМАТУРНЫЕ		
	ГОСТ 6727-53*, ВI	Ф 4	0.67	КГ
		ИТОГО	0.67	КГ
	ГОСТ 5781-75, АШ	Ф 6	3.03	КГ
		ИТОГО	3.03	КГ
	СПФ-6	СЕТКА		
		ДОКУМЕНТАЦИЯ:		
	ИИ-04-1, В.5п,Ч.2,Л.21	СПЕЦИФИКАЦИЯ		
	ИИ-04-1, В.5п,Ч.2,Л.40	СБОРОЧНЫЙ ЧЕРТЕЖ		
		СБОРОЧНЫЕ ЕДИНИЦЫ И ДЕТАЛИ:		
ПОЗ.6	ГОСТ 6727-53*, ВI	ОТД.СТЕР.Ф 4 L=1140	5	
ПОЗ.3	ГОСТ 5781-75, АШ	ОТД.СТЕР.Ф 7 L=940	8	
		МАТЕРИАЛЫ:		
		СТАЛЬ	2.83	КГ
		В ТОМ ЧИСЛЕ: СТЕРЖНИ АРМАТУРНЫЕ		
	ГОСТ 6727-53*, ВI	Ф 4	0.56	КГ
		ИТОГО	0.56	КГ
	ГОСТ 5781-75, АШ	Ф 7	2.27	КГ
		ИТОГО	2.27	КГ
	П-1	ПЕТЛЯ		
		ДОКУМЕНТАЦИЯ:		
	ИИ-04-1, В.5п,Ч.2,Л.21	СПЕЦИФИКАЦИЯ		
	ИИ-04-1, В.5п,Ч.2,Л.40	СБОРОЧНЫЙ ЧЕРТЕЖ		
		СБОРОЧНЫЕ ЕДИНИЦЫ И ДЕТАЛИ:		
ПОЗ.37	ГОСТ 5781-75, АI	ОТД.СТЕР.Ф 8 L=835	1	
		МАТЕРИАЛЫ:		
		СТАЛЬ	0.32	КГ
		В ТОМ ЧИСЛЕ: СТЕРЖНИ АРМАТУРНЫЕ		
	ГОСТ 5781-75, АI	Ф 8	0.32	КГ
		ИТОГО	0.32	КГ

Гершман, Кершнер, Зайцев, Благосклонная, Задан выд, Проверил, Онищенко, Левенберг, Кошелева, Рук.отд.2, Гл.инж.отд.2

КИЕВЗНИИЭП

ТК 1976

ПЛИТЫ ЖЕЛЕЗОБЕТОННЫЕ ДЛЯ ЛЕНТОЧНЫХ ФУНДАМЕНТОВ. АРМАТУРНЫЕ ИЗДЕЛИЯ. СЕТКИ СПФ-5, СПФ-6, ПЕТЛЯ П-I.СПЕЦИФИКАЦИИ.

Серия ИИ-04-1
Выпуск 5п часть II
Лист 21

МАРКА ИЛИ ПОЗ.	ОБОЗНАЧЕНИЕ	НАИМЕНОВАНИЕ	К-ВО	ПРИМЕЧАНИЕ
	СПФ-7	СЕТКА		
		ДОКУМЕНТАЦИЯ:		
	ИИ-04-1, В.5п,Ч.2,Л.22	СПЕЦИФИКАЦИЯ		
	ИИ-04-1, В.5п,Ч.2,Л.40	СБОРОЧНЫЙ ЧЕРТЕЖ		
		СБОРОЧНЫЕ ЕДИНИЦЫ И ДЕТАЛИ:		
ОЗ.6	ГОСТ 6727-53*, ВI	ОТД.СТЕР.Ф 4 L=1140	4	
ОЗ.4	ГОСТ 5781-75, АШ	ОТД.СТЕР.Ф 7 L=740	8	
		МАТЕРИАЛЫ:		
		СТАЛЬ	2.23	КГ
		В ТОМ ЧИСЛЕ:		
		СТЕРЖНИ АРМАТУРНЫЕ		
	ГОСТ 6727-53*, ВI	Ф 4	0.44	КГ
		ИТОГО	0.44	КГ
	ГОСТ 5781-75, АШ	Ф 7	1.78	КГ
		ИТОГО	1.78	КГ
	СПФ-8	СЕТКА		
		ДОКУМЕНТАЦИЯ:		
	ИИ-04-1, В.5п,Ч.2,Л.22	СПЕЦИФИКАЦИЯ		
	ИИ-04-1, В.5п,Ч.2,Л.40	СБОРОЧНЫЙ ЧЕРТЕЖ		
		СБОРОЧНЫЕ ЕДИНИЦЫ И ДЕТАЛИ:		

МАРКА ИЛИ ПОЗ.	ОБОЗНАЧЕНИЕ	НАИМЕНОВАНИЕ	К-ВО	ПРИМЕЧАНИЕ
ПОЗ.6	ГОСТ 6727-53*, ВI	ОТД.СТЕР.Ф 4 L=1140	3	
ПОЗ.5	ГОСТ 5781-75, АШ	ОТД.СТЕР.Ф 7 L=540	8	
		МАТЕРИАЛЫ:		
		СТАЛЬ	1.64	КГ
		В ТОМ ЧИСЛЕ:		
		СТЕРЖНИ АРМАТУРНЫЕ		
	ГОСТ 6727-53*, ВI	Ф 4	0.33	КГ
		ИТОГО	0.33	КГ
	ГОСТ 5781-75, АШ	Ф 7	1.30	КГ
		ИТОГО	1.30	КГ
	П-2	ПЕТЛЯ		
		ДОКУМЕНТАЦИЯ:		
	ИИ-04-1, В.5п,Ч.2,Л.22	СПЕЦИФИКАЦИЯ		
	ИИ-04-1, В.5п,Ч.2,Л.40	СБОРОЧНЫЙ ЧЕРТЕЖ		
		СБОРОЧНЫЕ ЕДИНИЦЫ И ДЕТАЛИ:		
ПОЗ.38	ГОСТ 5781-75, АI	ОТД.СТЕР.Ф10 L=860	1	
		МАТЕРИАЛЫ:		
		СТАЛЬ	0.52	КГ
		В ТОМ ЧИСЛЕ:		
		СТЕРЖНИ АРМАТУРНЫЕ		
	ГОСТ 5781-75, АI	Ф10	0.52	КГ
		ИТОГО	0.52	КГ

МАРКА ИЛИ ПОЗ.	ОБОЗНАЧЕНИЕ	НАИМЕНОВАНИЕ	К-ВО	ПРИМЕЧАНИЕ
	СПФ-1	СЕТКА		
		ДОКУМЕНТАЦИЯ:		
	ИИ-04-1, В.5п,Ч.2,Л.23	СПЕЦИФИКАЦИЯ		
	ИИ-04-1, В.5п,Ч.2,Л.41	СБОРОЧНЫЙ ЧЕРТЕЖ		
		СБОРОЧНЫЕ ЕДИНИЦЫ И ДЕТАЛИ:		
ПОЗ.1	ГОСТ 6727-53*, ВI	ОТД.СТЕР.Ф 4 L=2340	6	
ПОЗ.2	ГОСТ 5781-75, АШ	ОТД.СТЕР.Ф 6 L=1140	24	
		МАТЕРИАЛЫ:		
		СТАЛЬ	7.45	КГ
		В ТОМ ЧИСЛЕ:		
		СТЕРЖНИ АРМАТУРНЫЕ		
	ГОСТ 6727-53*, ВI	Ф 4	1.38	КГ
		ИТОГО	1.38	КГ
	ГОСТ 5781-75, АШ	Ф 6	6.06	КГ
		ИТОГО	6.06	КГ
	СПФ-2	СЕТКА		
		ДОКУМЕНТАЦИЯ:		
	ИИ-04-1, В.5п,Ч.2,Л.23	СПЕЦИФИКАЦИЯ		
	ИИ-04-1, В.5п,Ч.2,Л.41	СБОРОЧНЫЙ ЧЕРТЕЖ		
		СБОРОЧНЫЕ ЕДИНИЦЫ И ДЕТАЛИ:		
ПОЗ.1	ГОСТ 6727-53*, ВI	ОТД.СТЕР.Ф 4 L=2340	5	
ПОЗ.3	ГОСТ 5781-75, АШ	ОТД.СТЕР.Ф 7 L=940	16	
		МАТЕРИАЛЫ:		
		СТАЛЬ	5.69	КГ
		В ТОМ ЧИСЛЕ:		
		СТЕРЖНИ АРМАТУРНЫЕ		
	ГОСТ 6727-53*, ВI	Ф 4	1.15	КГ
		ИТОГО	1.15	КГ
	ГОСТ 5781-75, АШ	Ф 7	4.54	КГ
		ИТОГО	4.54	КГ
	СПФ-3	СЕТКА		
		ДОКУМЕНТАЦИЯ:		
	ИИ-04-1, В.5п,Ч.2,Л.23	СПЕЦИФИКАЦИЯ		
	ИИ-04-1, В.5п,Ч.2,Л.41	СБОРОЧНЫЙ ЧЕРТЕЖ		
		СБОРОЧНЫЕ ЕДИНИЦЫ И ДЕТАЛИ:		
ПОЗ.1	ГОСТ 6727-53*, ВI	ОТД.СТЕР.Ф 4 L=2340	4	
ПОЗ.4	ГОСТ 5781-75, АШ	ОТД.СТЕР.Ф 7 L=740	16	
		МАТЕРИАЛЫ:		
		СТАЛЬ	4.49	КГ
		В ТОМ ЧИСЛЕ:		
		СТЕРЖНИ АРМАТУРНЫЕ		

Гип Жершнер Ген Гершман
Зав отд 2 Зав выд Проверил
Гл инж отд 2 Онищенко Левенберг Кошелева

КИЕВЗНИИЭП

ТК 1976

ПЛИТЫ ЖЕЛЕЗОБЕТОННЫЕ ДЛЯ ЛЕНТОЧНЫХ ФУНДАМЕНТОВ. АРМАТУРНЫЕ ИЗДЕЛИЯ. СЕТКИ СПФ-I, СПФ-2, СПФ-3. СПЕЦИФИКАЦИИ.

Серия ИИ-04-1
Выпуск 5П часть II
Лист 23

МАРКА ИЛИ ПОЗ.	ОБОЗНАЧЕНИЕ	НАИМЕНОВАНИЕ	К-ВО	ПРИМЕЧАНИЕ
	ГОСТ 6727-53*, ВI	Ф 4	0.92	КГ
		ИТОГО	0.92	КГ
	ГОСТ 5781-75, АШ	Ф 7	3.57	КГ
		ИТОГО	3.57	КГ
	СПФ-4	СЕТКА		
		ДОКУМЕНТАЦИЯ:		
	ИИ-04-1, В.5пЧ.2,Л.24	СПЕЦИФИКАЦИЯ		
	ИИ-04-1, В.5пЧ.2,Л.41	СБОРОЧНЫЙ ЧЕРТЕЖ		
		СБОРОЧНЫЕ ЕДИНИЦЫ И ДЕТАЛИ:		
ПОЗ.1	ГОСТ 6727-53*, ВI	ОТД.СТЕР.Ф 4 L=2340	3	
ПОЗ.5	ГОСТ 5781-75, АШ	ОТД.СТЕР.Ф 7 L=540	16	
		МАТЕРИАЛЫ:		
		СТАЛЬ	3.30	КГ
		В ТОМ ЧИСЛЕ:		
		СТЕРЖНИ АРМАТУРНЫЕ		
	ГОСТ 6727-53*, ВI	Ф 4	0.69	КГ
		ИТОГО	0.69	КГ
	ГОСТ 5781-75, АШ	Ф 7	2.60	КГ
		ИТОГО	2.60	КГ

МАРКА ИЛИ ПОЗ.	ОБОЗНАЧЕНИЕ	НАИМЕНОВАНИЕ	К-ВО	ПРИМЕЧАНИЕ

КПФ-1

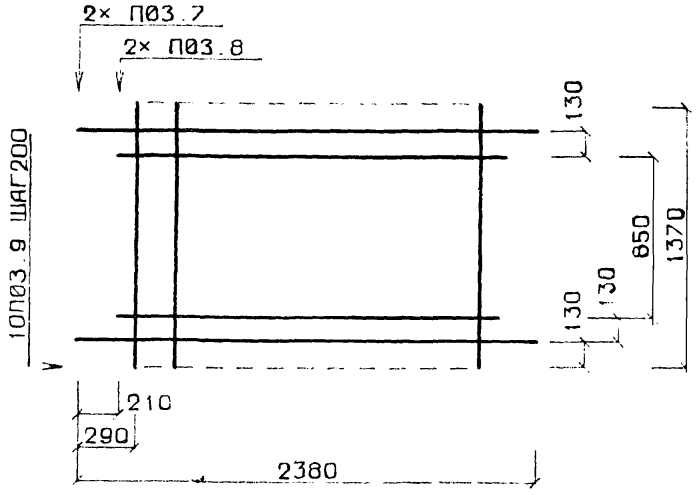

СХЕМА ГИБОВ

КПФ-1

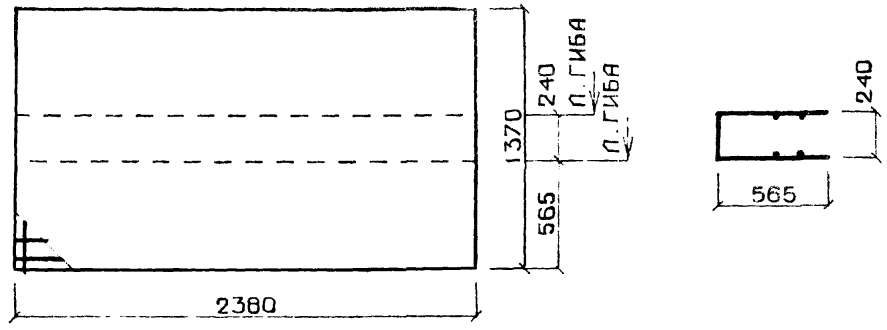

КПФ-2

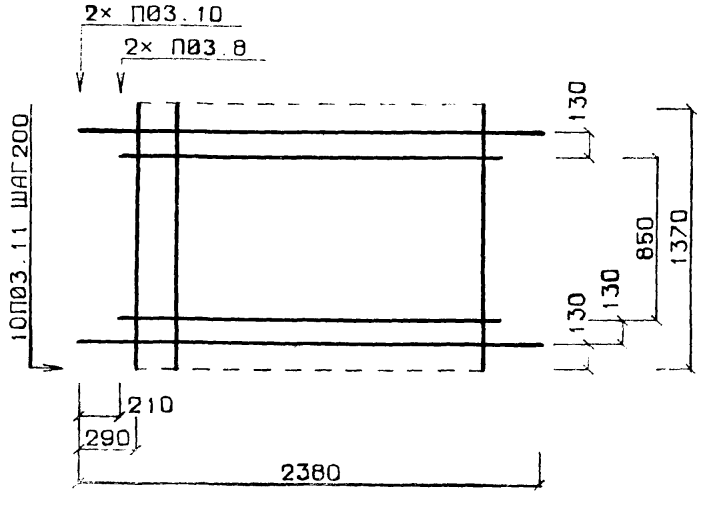

СХЕМА ГИБОВ

КПФ-2

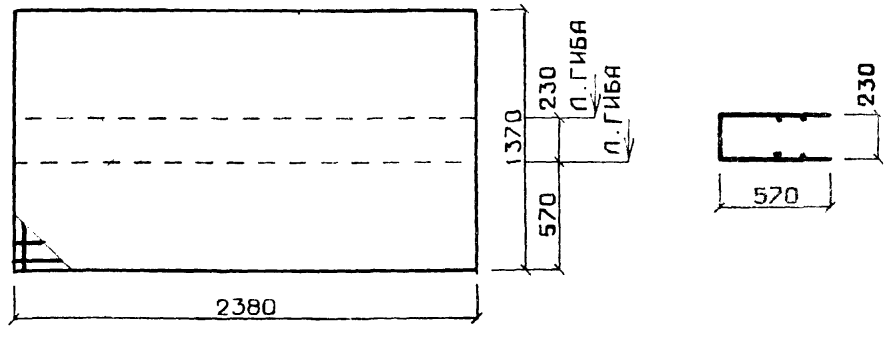

ПРИМЕЧАНИЕ: СПЕЦИФИКАЦИЮ СМ. ЛИСТ 1.

ТЛП КОРТ ИИ-04-1, 8.5п, Ч.2, Л.25

ТК 1976	ПЛИТЫ ЖЕЛЕЗОБЕТОННЫЕ ДЛЯ ЛЕНТОЧНЫХ ФУНДАМЕНТОВ. АРМАТУРНЫЕ ИЗДЕЛИЯ. КАРКАСЫ КПФ-I, КПФ-2.	Серия ИИ-04-1 Выпуск 5п Часть II Лист 25

Гл.инж АКБ I | Рук.отд.2 | Гл.инж отд.2 | Онищенко | Левенберг | Кошелева | Задан выд | Проверил | Кершнер | Гершман

КИЕВЗНИИЭП

14682

КПФ-3

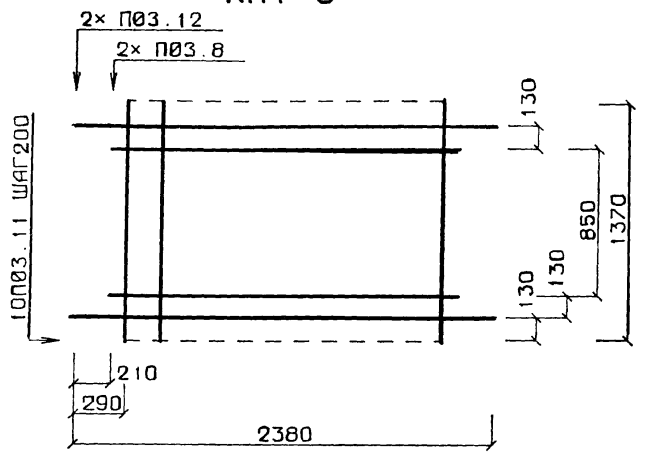

СХЕМА ГИБОВ КПФ-3

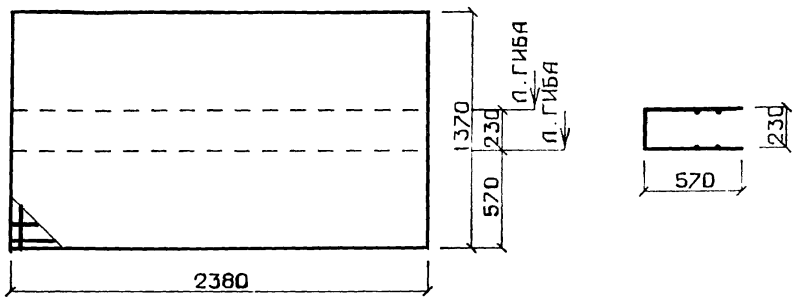

КПФ-4

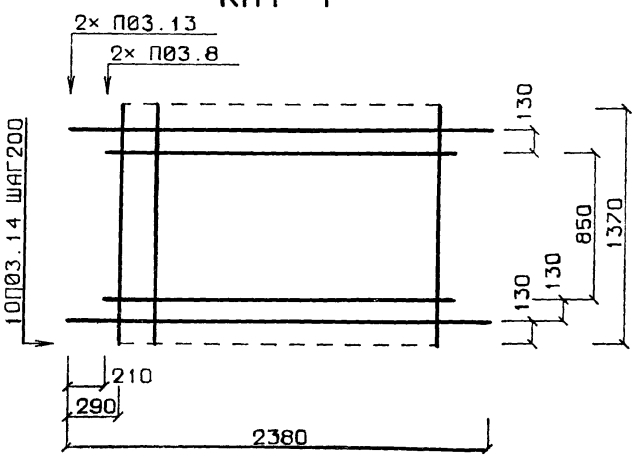

СХЕМА ГИБОВ КПФ-4

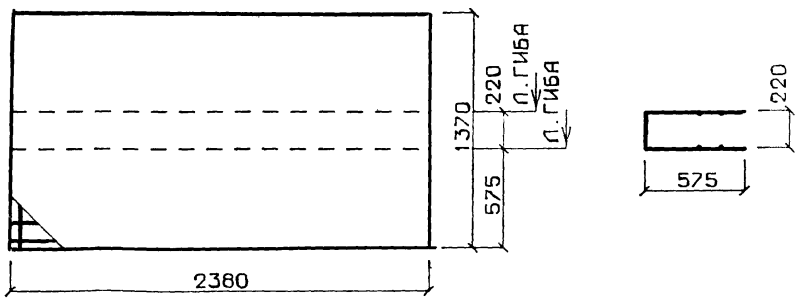

ПРИМЕЧАНИЕ: СПЕЦИФИКАЦИЮ СМ. ЛИСТ 2.

ГПП КФРТ ИИ-04-1, В.5п,Ч.2, П.26

ТК 976

ПЛИТЫ ЖЕЛЕЗОБЕТОННЫЕ ДЛЯ ЛЕНТОЧНЫХ ФУНДАМЕНТОВ. АРМАТУРНЫЕ ИЗДЕЛИЯ.
КАРКАСЫ КПФ-3, КПФ-4.

Серия ИИ-04-1
Выпуск 3П часть II
Лист 26

1682

ТВЦ

Оператор

Гл.инж.АКБ | Рук.отд.2 | Гл.инж-отд.2 | Онищенко | Певенберг | Кошелева | Задан.выд | Проверил | КУРШНЕР | ГЕРШМАН

КИЕВЗНИИЭП

КПФ-5

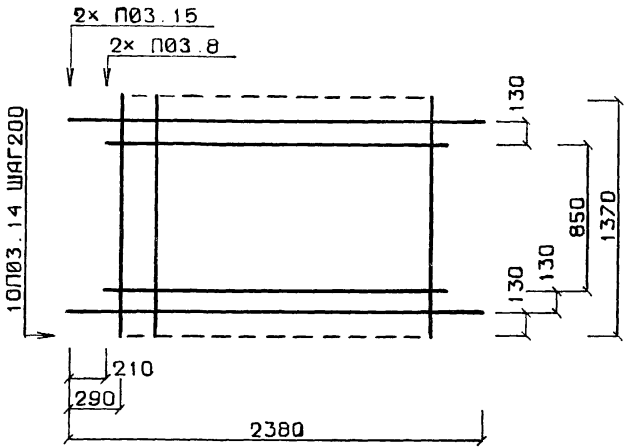

СХЕМА ГИБОВ КПФ-5

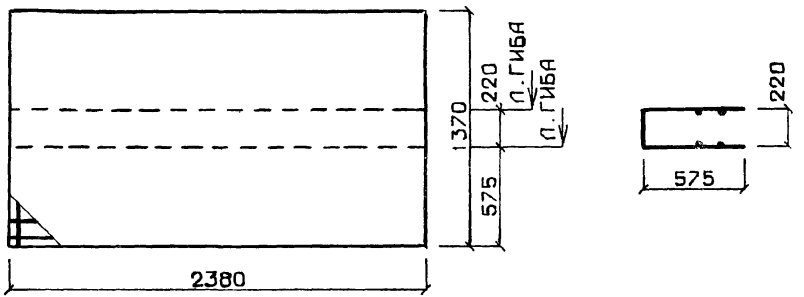

КПФ-6

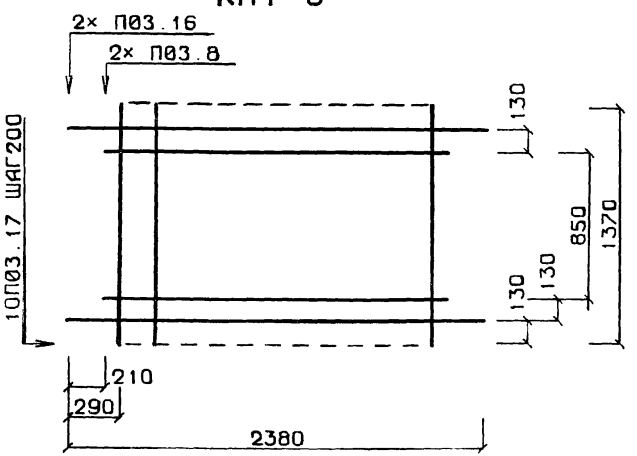

СХЕМА ГИБОВ КПФ-6

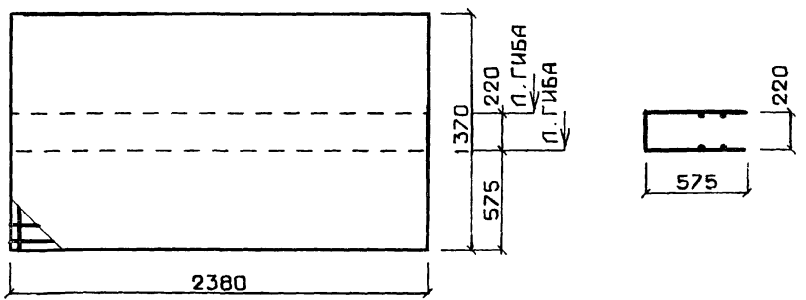

ТЛП КФРТ ИИ-04-1, в.5п, Ч.2, П.27

ПРИМЕЧАНИЕ: СПЕЦИФИКАЦИЮ СМ. ЛИСТ 3.

ТК 1976

ПЛИТЫ ЖЕЛЕЗОБЕТОННЫЕ ДЛЯ ЛЕНТОЧНЫХ ФУНДАМЕНТОВ. АРМАТУРНЫЕ ИЗДЕЛИЯ.
КАРКАСЫ КПФ-5, КПФ-6.

Серия ИИ-04-1
Выпуск 1 Лист 27

КПФ-7

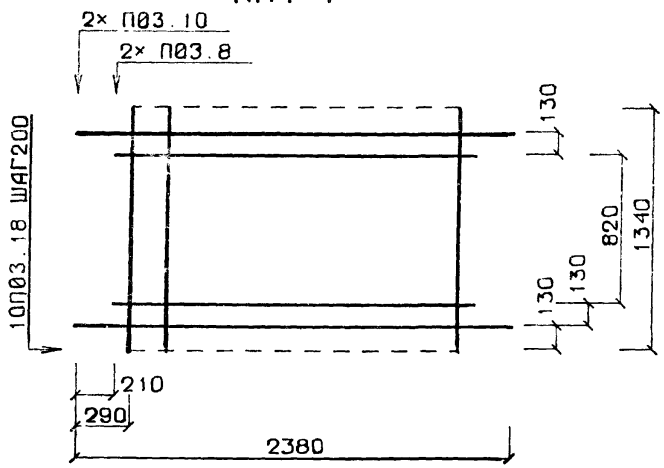

СХЕМА ГИБОВ КПФ-7

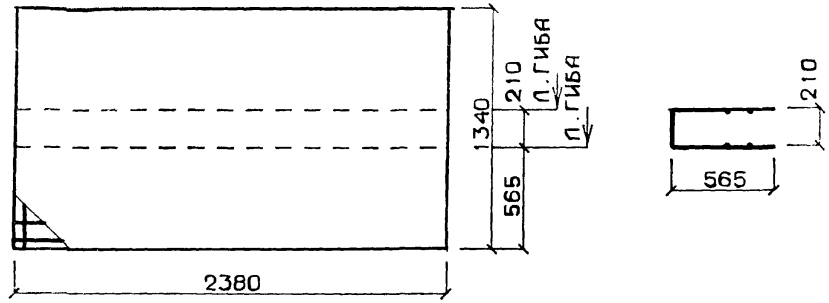

КПФ-8

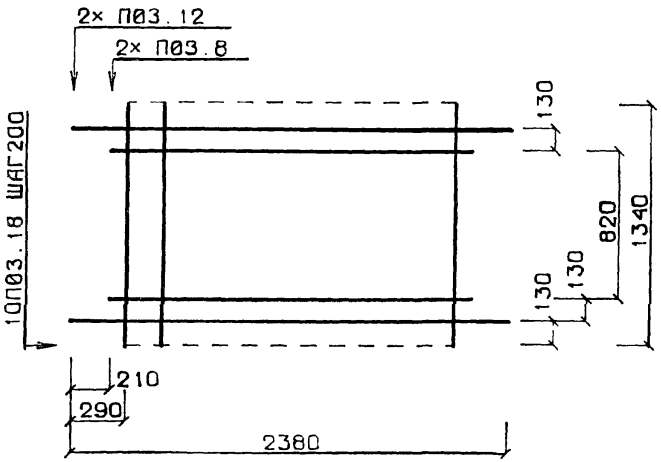

СХЕМА ГИБОВ КПФ-8

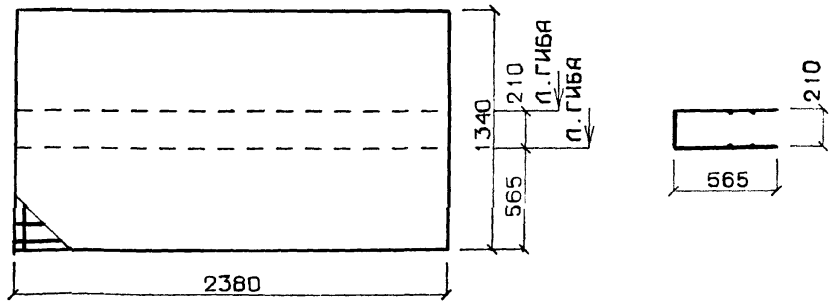

ПРИМЕЧАНИЕ: СПЕЦИФИКАЦИЮ СМ. ЛИСТ 4.

ТЛП КФРТ ИИ-04-1, В.5п,Ч.2,Л.28

ТК 1976

ПЛИТЫ ЖЕЛЕЗОБЕТОННЫЕ ДЛЯ ЛЕНТОЧНЫХ ФУНДАМЕНТОВ. АРМАТУРНЫЕ ИЗДЕЛИЯ. КАРКАСЫ КПФ-7, КПФ-8.

Серия ИИ-04-1
Выпуск 5П Частный
Лист 28

14682 36

КПФ-9

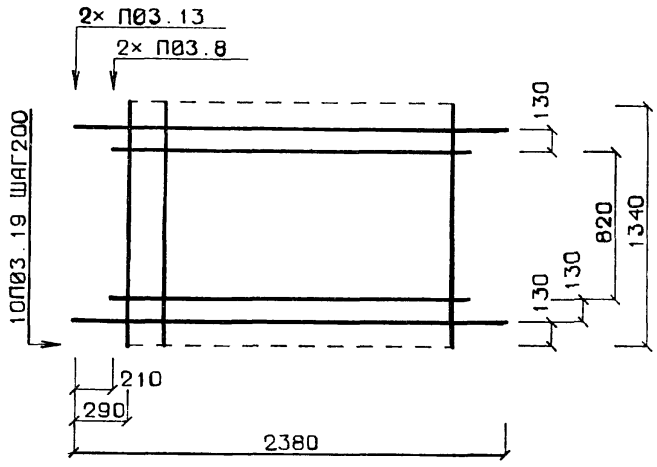

СХЕМА ГИБОВ КПФ-9

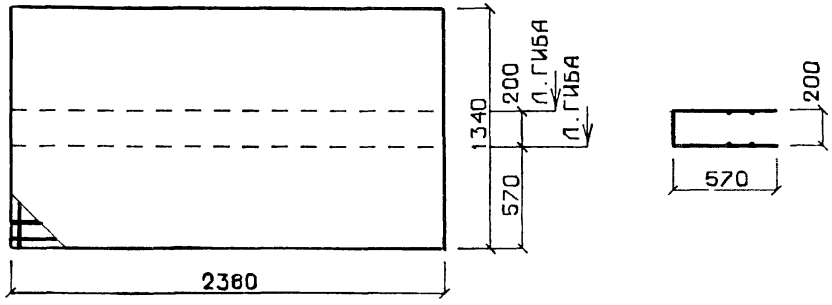

КПФ-10

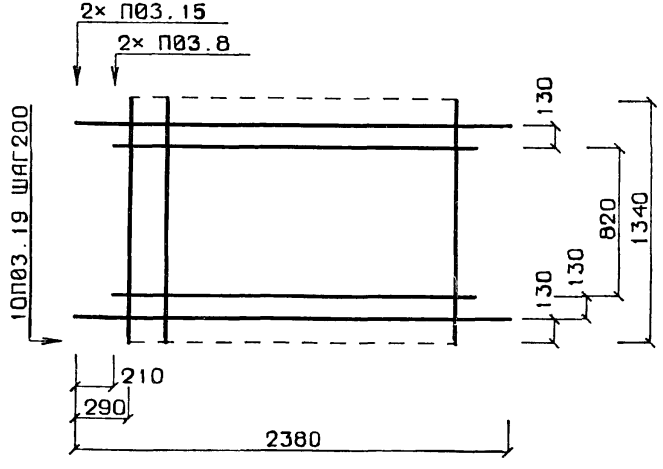

СХЕМА ГИБОВ КПФ-10

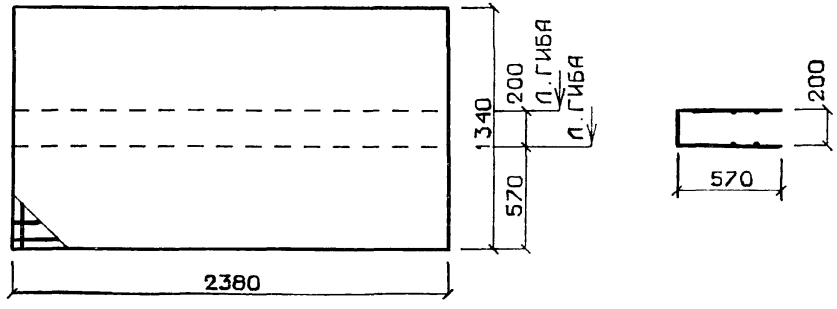

ТЛП КЮРТ ИИ-04-1, в.5п,ч.2,п.29

ПРИМЕЧАНИЕ: СПЕЦИФИКАЦИЮ СМ. ЛИСТ 5.

КПФ-11

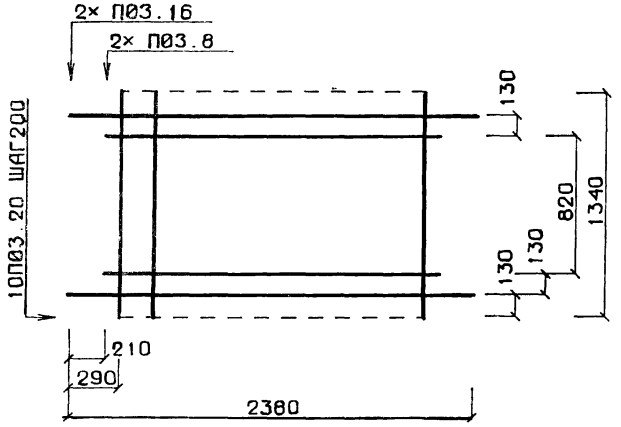

СХЕМА ГИБОВ КПФ-11

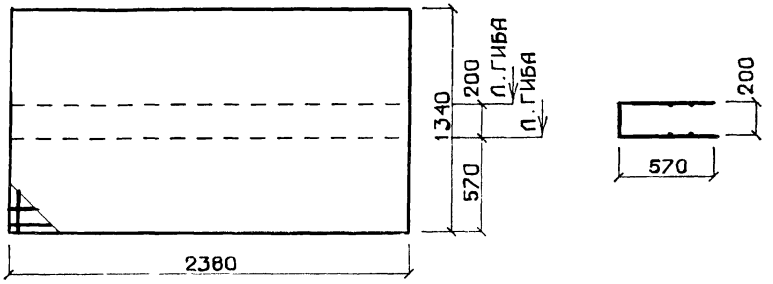

КПФ-12

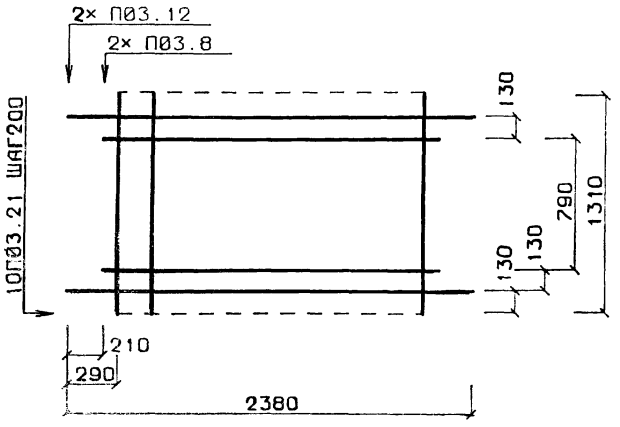

СХЕМА ГИБОВ КПФ-12

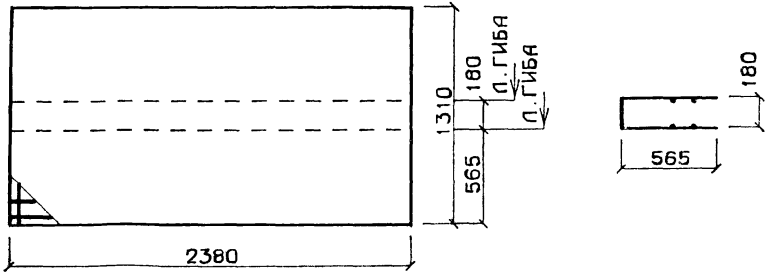

ПРИМЕЧАНИЕ: СПЕЦИФИКАЦИЮ СМ. ЛИСТ 6.

ИИ-04-1, В.5п,Ч.2,П.30

ПЛИТЫ ЖЕЛЕЗОБЕТОННЫЕ ДЛЯ ЛЕНТОЧНЫХ ФУНДАМЕНТОВ. АРМАТУРНЫЕ ИЗДЕЛИЯ.
КАРКАСЫ КПФ-II, КПФ-I2.

Серия ИИ-04-1
Выпуск 5п Часть II
Лист 30

ЭПВЦ

Инж.оператор

Рук АКБ I | Гл.инж АКБ I | Рук Отд.2 | Гл.инж отд.2 | Репин | Онищенко | Позенберг | Кошелева | Гл.констр.пр. | Задан.выд. | Проверил | Уманский | Кирпичнер

КИЕВЗНИИЭП

КПФ-13

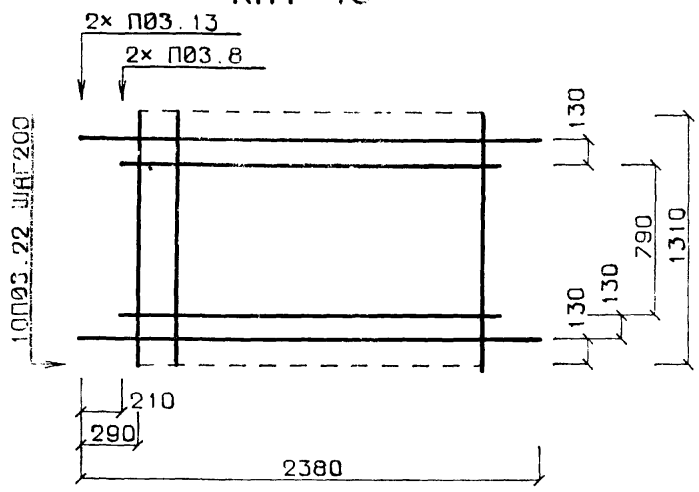

СХЕМА ГИБОВ КПФ-13

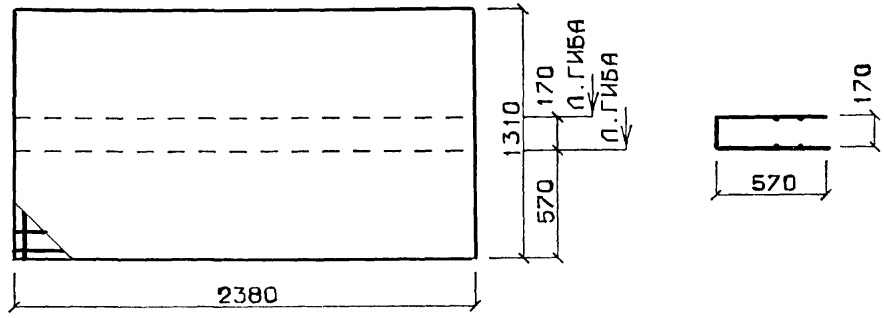

КПФ-14

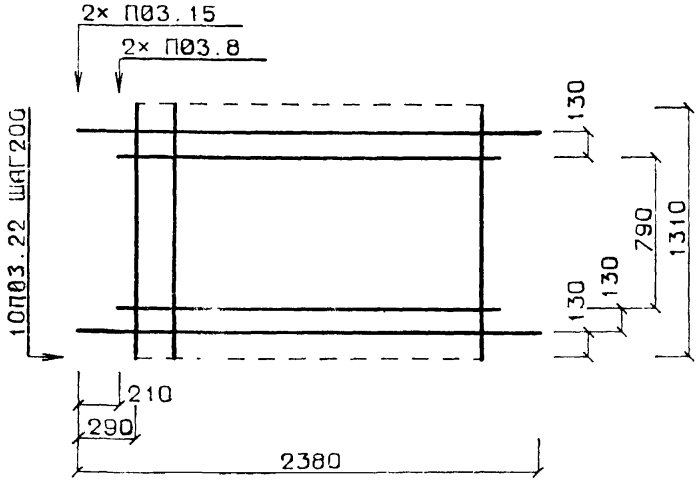

СХЕМА ГИБОВ КПФ-14

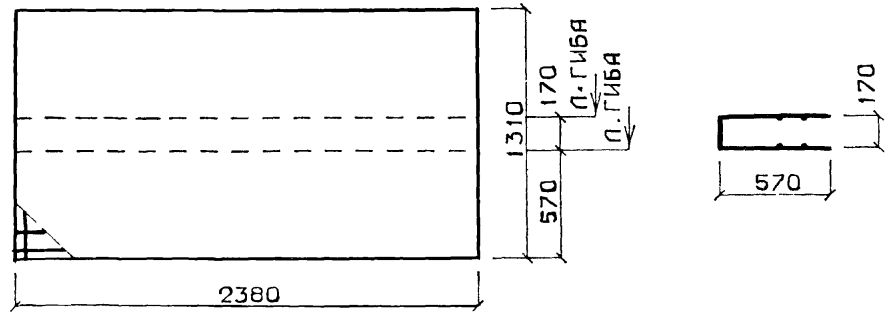

ПРИМЕЧАНИЕ: СПЕЦИФИКАЦИЮ СМ. ЛИСТ 7

ТЛП КОРТ ИИ-04-1 В.5г Ч.2, Л.31

ТК 1976

ПЛИТЫ ЖЕЛЕЗОБЕТОННЫЕ ДЛЯ ЛЕНТОЧНЫХ ФУНДАМЕНТОВ. АРМАТУРНЫЕ ИЗДЕЛИЯ.
КАРКАСЫ КПФ-13, КПФ-14.

Серия ИИ-04-1 | Выпуск 5П часть II | Лист 31

14682 39

КПФ-15

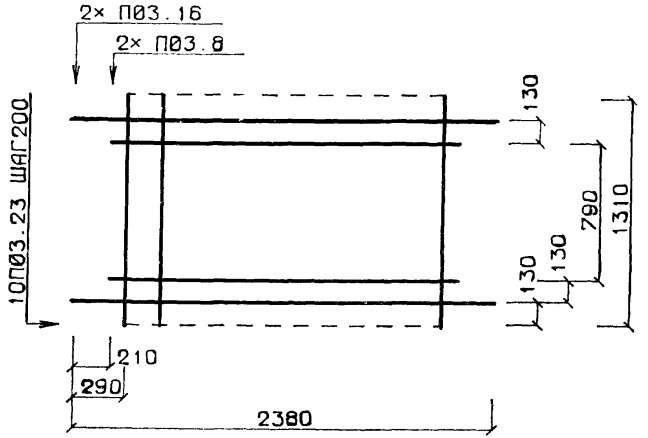

СХЕМА ГИБОВ КПФ-15

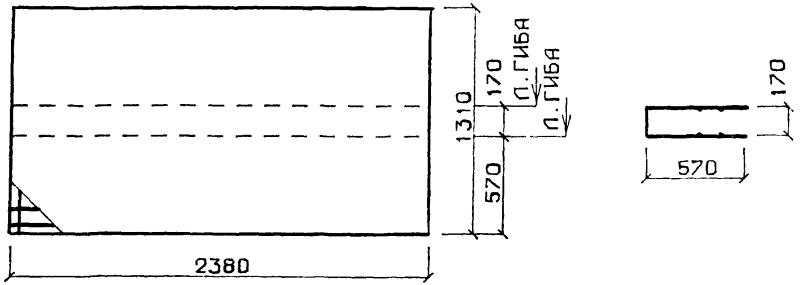

КПФ-16

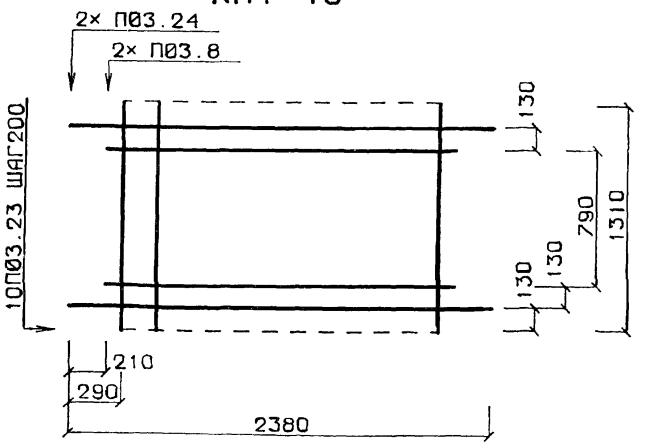

СХЕМА ГИБОВ КПФ-16

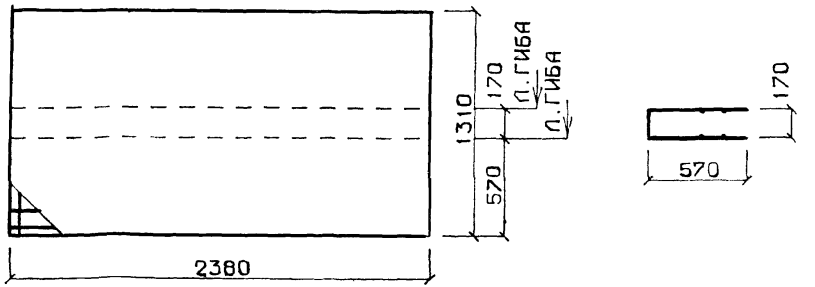

ИИ-04-1, В.5п,Ч.2, П.32

ПРИМЕЧАНИЕ: СПЕЦИФИКАЦИЮ СМ. ЛИСТ 8.

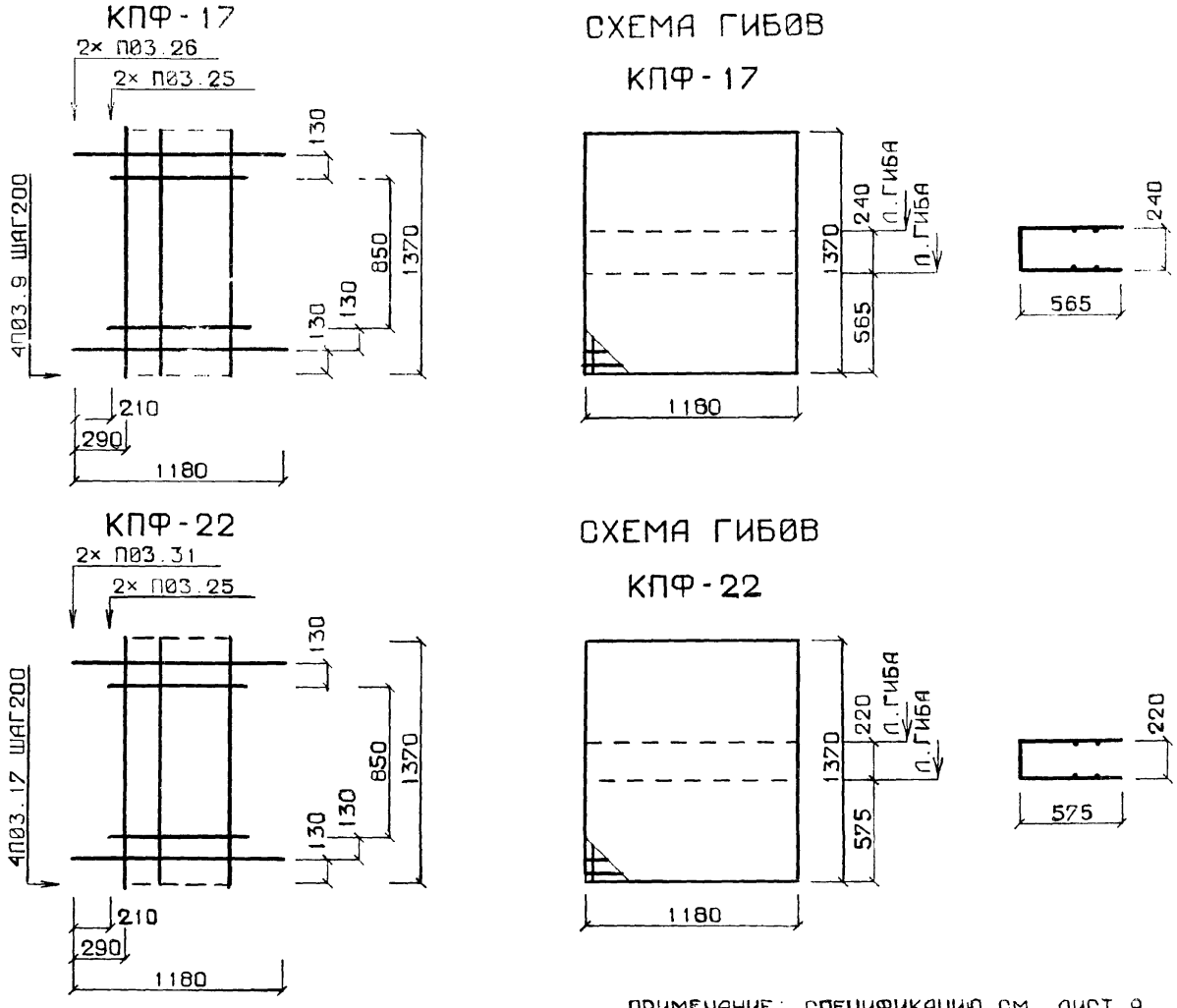

ПРИМЕЧАНИЕ: СПЕЦИФИКАЦИЮ СМ. ЛИСТ 9.

ТЛП КОРТ ИИ-04-1, В.5п,Ч.2,л.33

ПВЦ

Оператор

Гл.инж АКБ 1 | Рук.отд.2 | Гл.инж отд.2

Онищенко | Певенберг | Кошелева

Задан выд | Проверил

Киршнер | Гершман

КИЕВЗНИИЭП

ТК 1976

ПЛИТЫ ЖЕЛЕЗОБЕТОННЫЕ ДЛЯ ЛЕНТОЧНЫХ ФУНДАМЕНТОВ. АРМАТУРНЫЕ ИЗДЕЛИЯ.
КАРКАСЫ КПФ-17, КПФ-22.

Серия ИИ-04-1

Выпуск 5п Часть II

Лист 33

КПФ-23

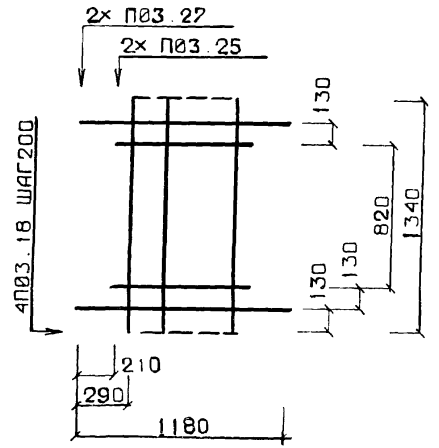

СХЕМА ГИБОВ КПФ-23

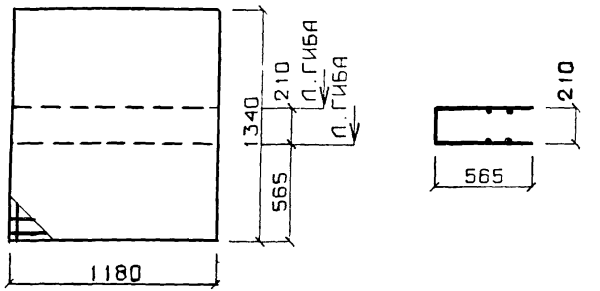

КПФ-28

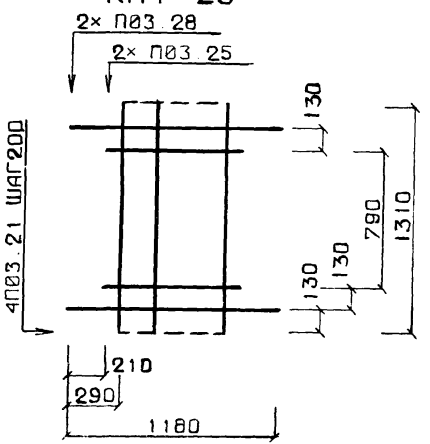

СХЕМА ГИБОВ КПФ-28

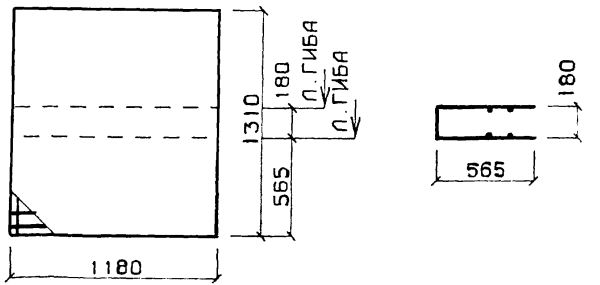

ТЛП КФРТ ИИ-04-1, В 5п, Ч 2, Л.34

ПРИМЕЧАНИЕ: СПЕЦИФИКАЦИЮ СМ. ЛИСТ 10.

Инв.№ подл. | Подп. и дата | Взам.инв.№ | Инв.№ дубл. | Подп. и дата
ГЕРШМАН
Проверил
Кошелева
Гл.инж.отд.

КПФ-39

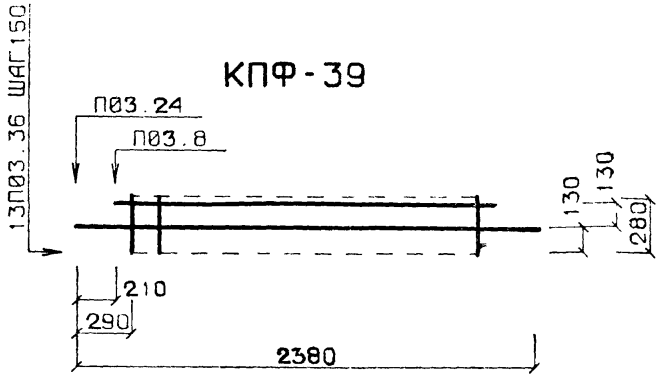

КПФ-40

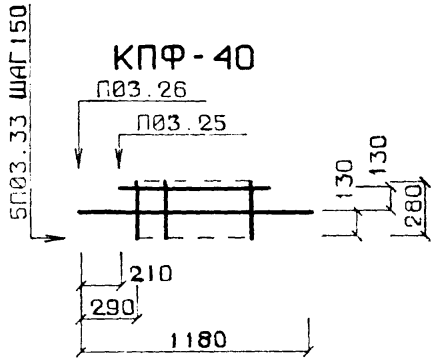

КПФ-41

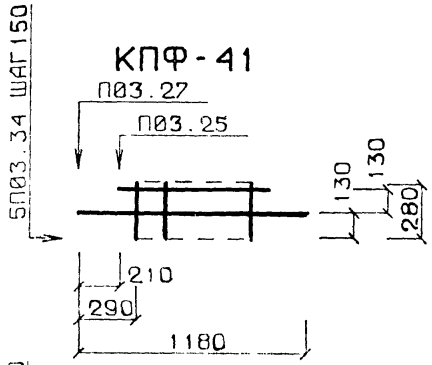

КПФ-42

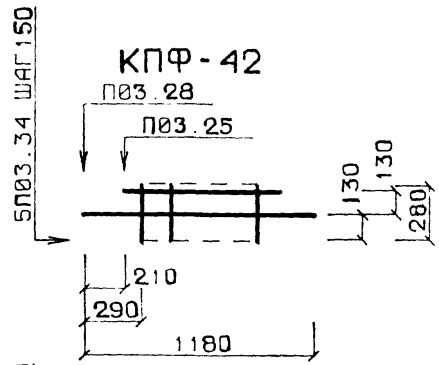

КПФ-43

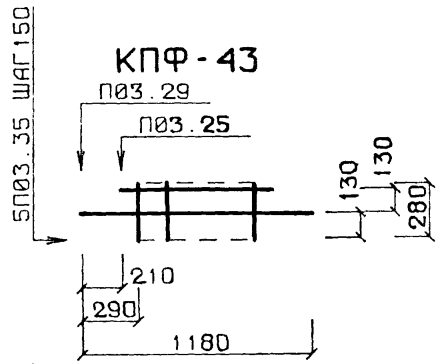

КПФ-44

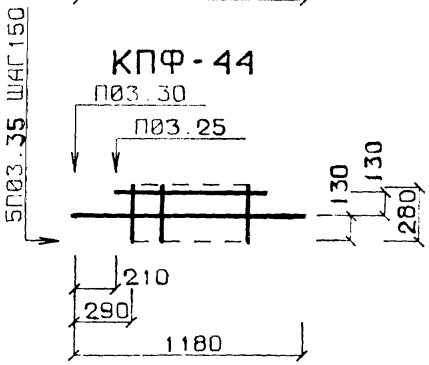

КПФ-45

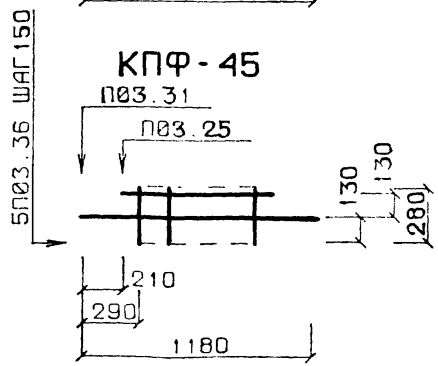

КПФ-46

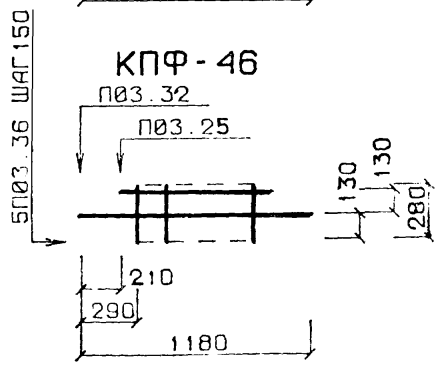

ТИП КФРТ ИИ-04-1, В.5п,Ч.2, П.35

ПРИМЕЧАНИЕ СПЕЦИФИКАЦИЮ СМ. ЛИСТ 11-13

КИЕВЗНИИЭП

ТК 1976

ПЛИТЫ ЖЕЛЕЗОБЕТОННЫЕ ДЛЯ ЛЕНТОЧНЫХ ФУНДАМЕНТОВ. АРМАТУРНЫЕ ИЗДЕЛИЯ
КАРКАСЫ КПФ-39, КПФ-40, КПФ-41, КАРКАСЫ КПФ-42, КПФ-43, КПФ-44, КАРКАСЫ КПФ-45, КПФ-46.

Серия ИИ-04-1
Выпуск 5П часть II
Лист 35

КПФ-18

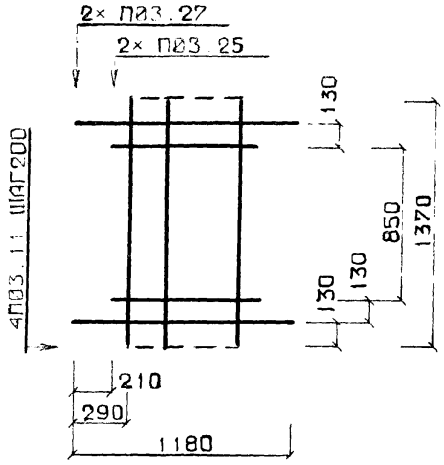

КПФ-19

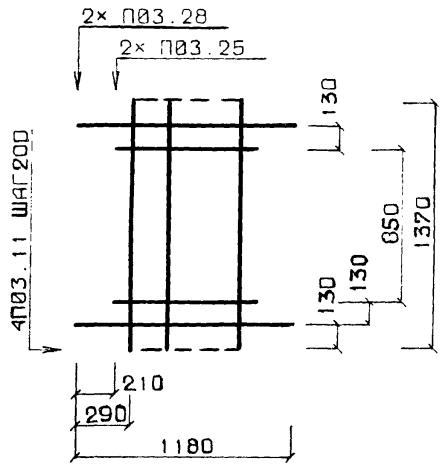

СХЕМА ГИБОВ

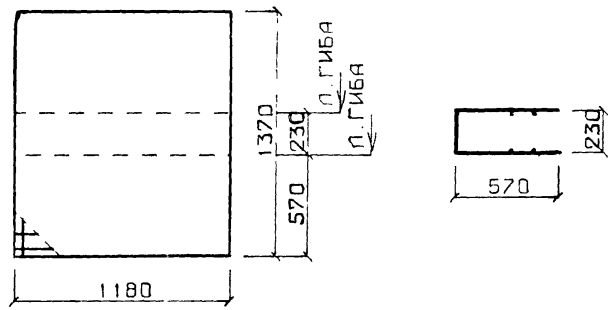

КПФ-20

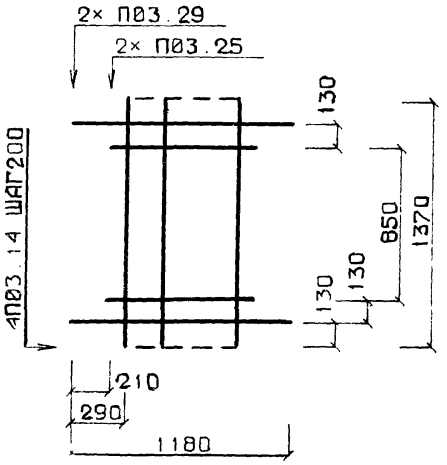

КПФ-21

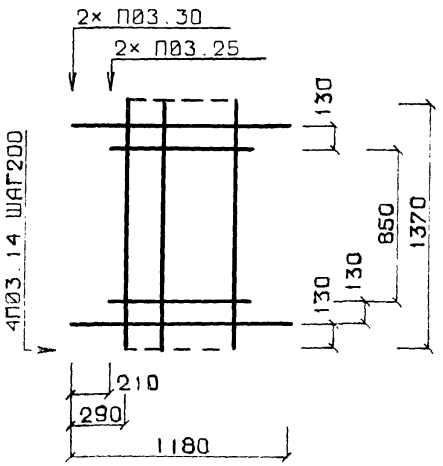

СХЕМА ГИБОВ

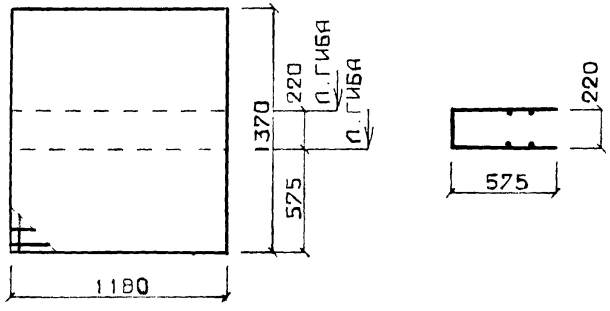

ТОП КАРТ ИИ-04-1, В.5п,Ч.2,П.36

ПРИМЕЧАНИЕ: СПЕЦИФИКАЦИЮ СМ. ЛИСТ 14-15

ТК 1976

ПЛИТЫ ЖЕЛЕЗОБЕТОННЫЕ ДЛЯ ЛЕНТОЧНЫХ ФУНДАМЕНТОВ. АРМАТУРНЫЕ ИЗДЕЛИЯ
КАРКАСЫ КПФ-18, КПФ-19, КПФ-20, КПФ-21.

Серия ИИ-04-1
Выпуск 3п часть II
Лист 36

14682 44

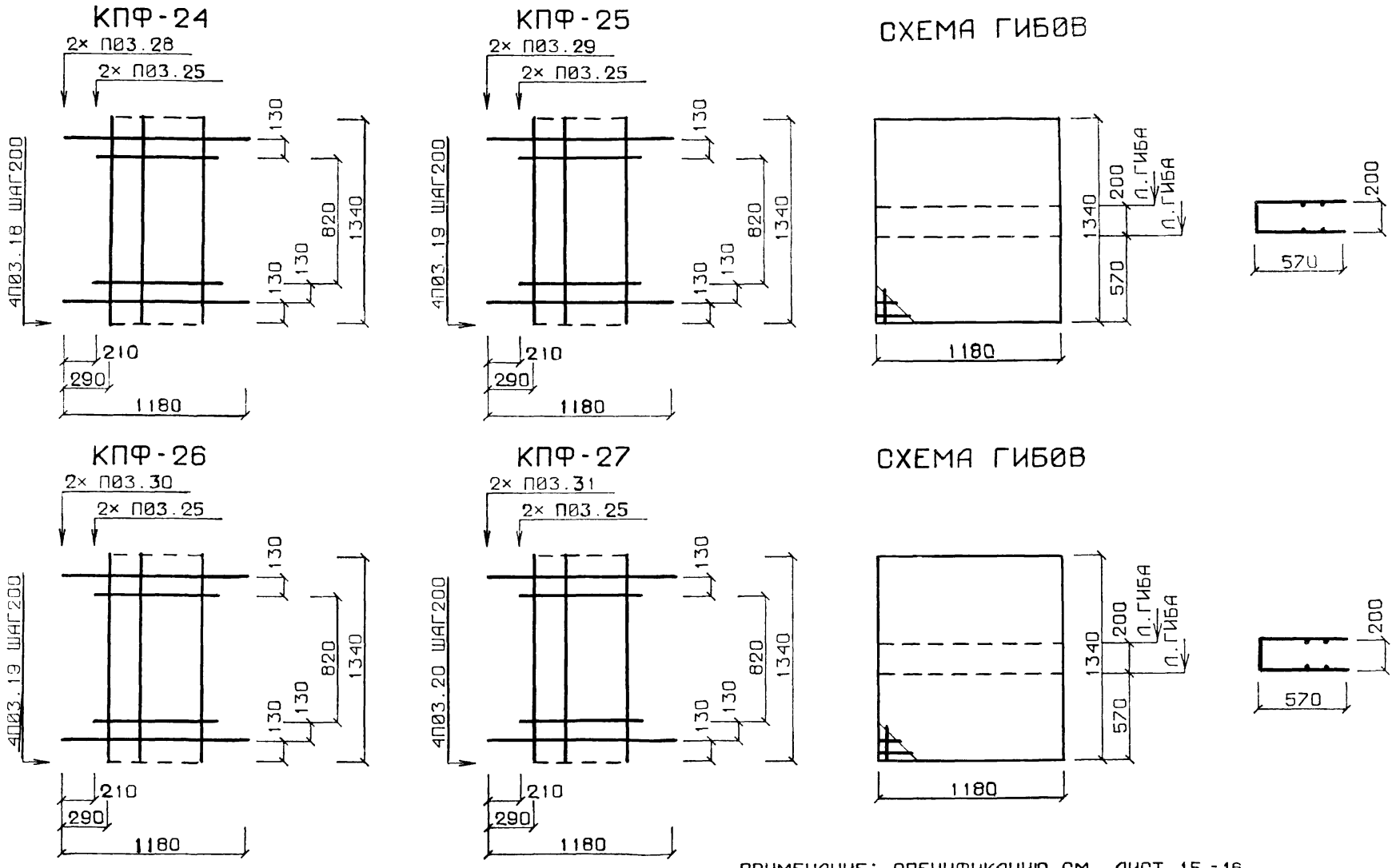

ПРИМЕЧАНИЕ: СПЕЦИФИКАЦИЮ СМ. ЛИСТ 15-16

ТЛП КОРТ ИИ-04-1, В.5п, Ч.2, Л.37

ТК 1976	ПЛИТЫ ЖЕЛЕЗОБЕТОННЫЕ ДЛЯ ЛЕНТОЧНЫХ ФУНДАМЕНТОВ. АРМАТУРНЫЕ ИЗДЕЛИЯ КАРКАСЫ КПФ-24, КПФ-25, КПФ-26, КПФ-27.	Серия ИИ-04-1 Выпуск 5п часть II Лист 37

КИЕВЗНИИЭП

Гл инж АКБ
Гл инж отд.2
Гл конструктор
Задан выд
Проверил
Кошелева
Гершман
Кершнер

14682

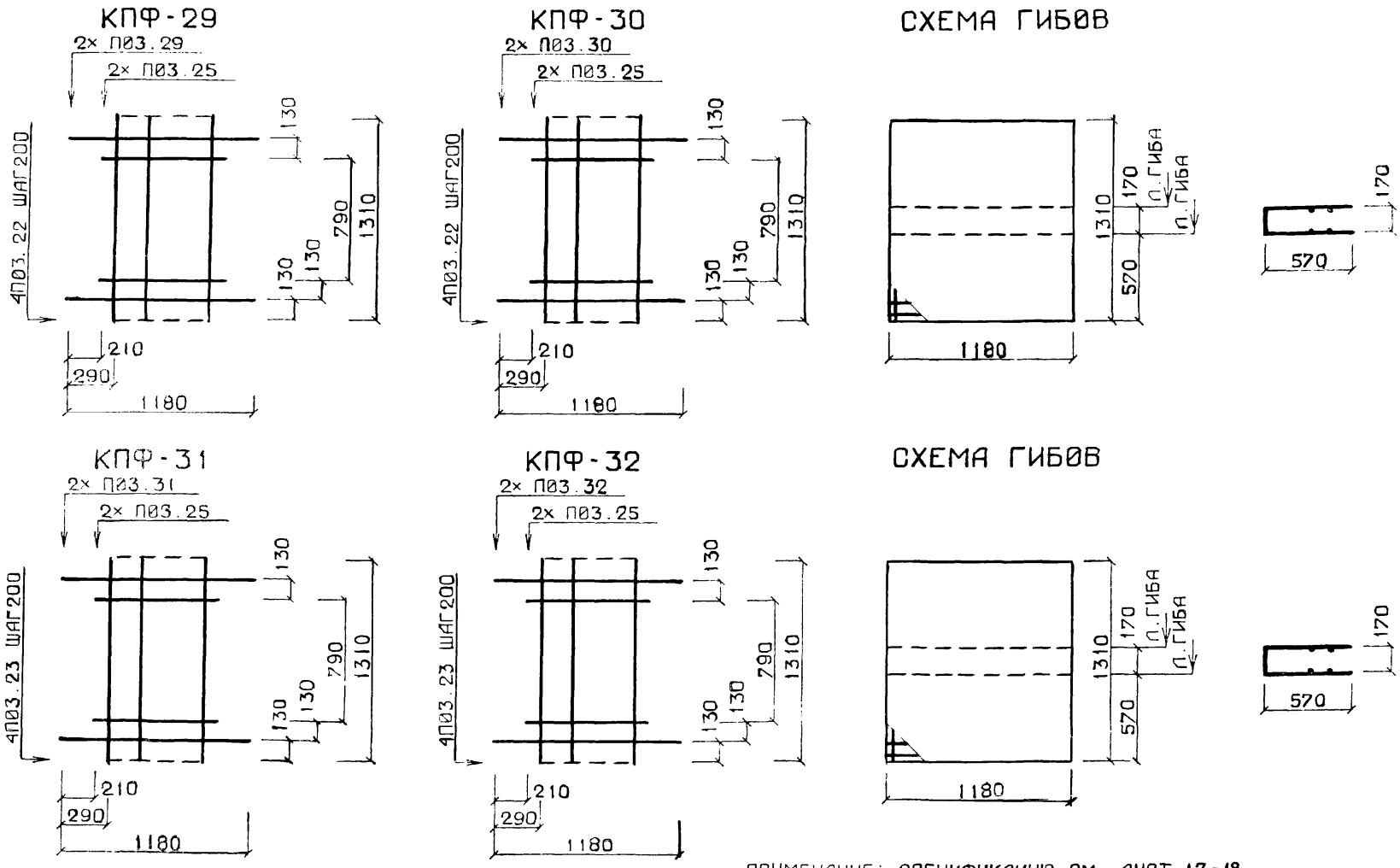

ПРИМЕЧАНИЕ: СПЕЦИФИКАЦИЮ СМ. ЛИСТ 17-18

П КОРТ ИИ-04-1, В.5п, Ч.2, Л.38

К 76	ПЛИТЫ ЖЕЛЕЗОБЕТОННЫЕ ДЛЯ ЛЕНТОЧНЫХ ФУНДАМЕНТОВ. АРМАТУРНЫЕ ИЗДЕЛИЯ КАРКАСЫ КПФ-29, КПФ-30, КПФ-31, КПФ-32.	Серия ИИ-04-1 Выпуск 5п часть II Лист 38

14682 45

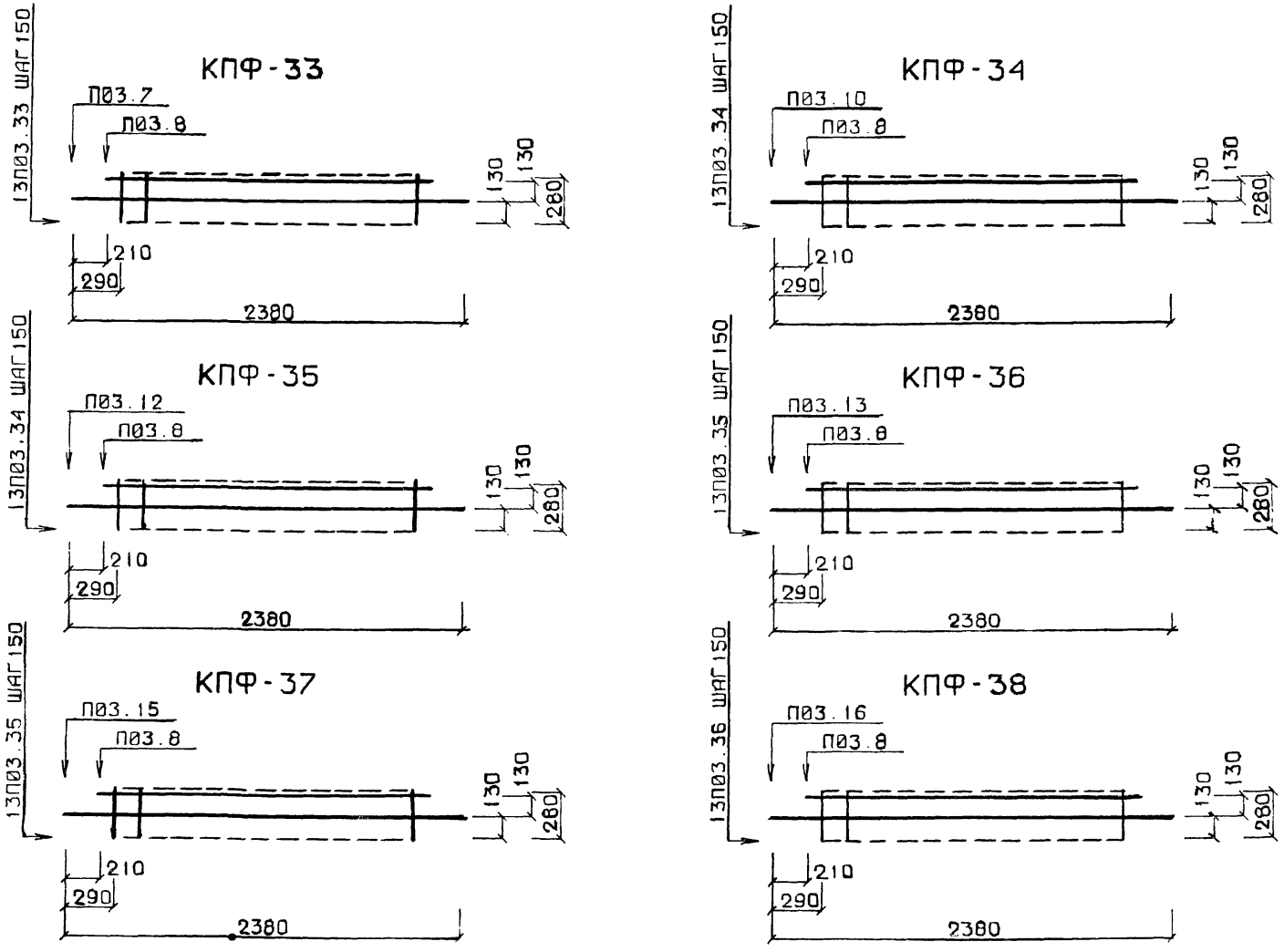

ПРИМЕЧАНИЕ: СПЕЦИФИКАЦИЮ СМ. ЛИСТ 18-20

ТЛП КОРТ ИИ-04-1, В.5п,Ч.2, Л.39

ЭПВЦ

Инж. оператор

Уманский | Киршнер | Гершман

Гл.констр.пр. | Задан.выд | Проверил

Репин | Онищенко | Левенберг | Кошелева

Рук.АКБ-1 | Гл.инж.АКБ-1 | Рук.отд.2 | Гл.инж.отд.2

КИЕВЗНИИЭП

ТК 1976

ПЛИТЫ ЖЕЛЕЗОБЕТОННЫЕ ДЛЯ ЛЕНТОЧНЫХ ФУНДАМЕНТОВ. АРМАТУРНЫЕ ИЗДЕЛИЯ
КАРКАСЫ КПФ-33, КПФ-34, КПФ-35, КПФ-36, КПФ-37, КПФ-38.

Серия ИИ-04-1

Выпуск 5п часть II | Лист 39

14682 47

СПФ-5

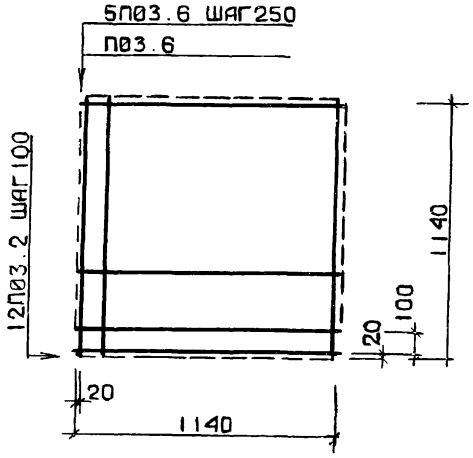

СПФ-6

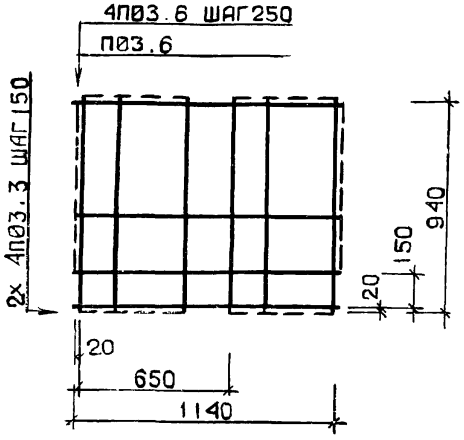

П-1

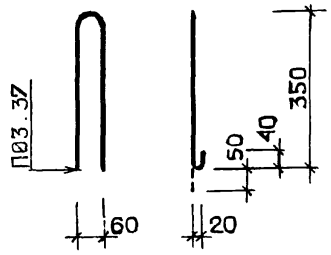

СПФ-7

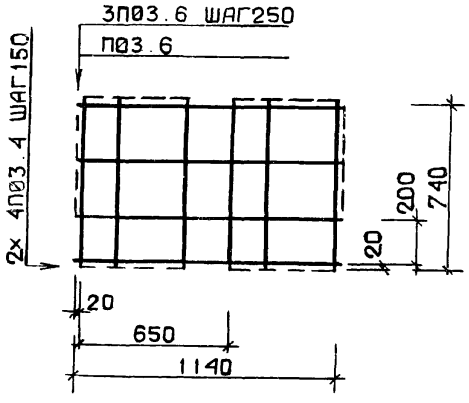

СПФ-8

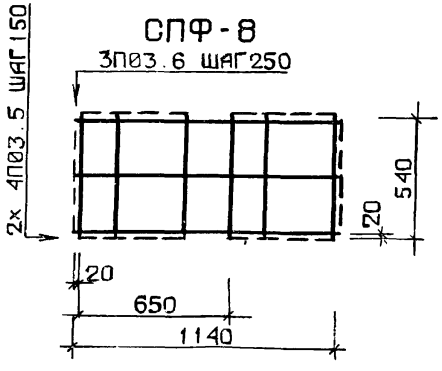

П-2

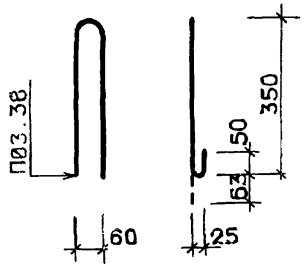

ТЛП КФРТ ИИ-04-1. В.5п.Ч.2. П.40

ПРИМЕЧАНИЕ: СПЕЦИФИКАЦИЮ СМ. ЛИСТ 21-22

ТК 1976

ПЛИТЫ ЖЕЛЕЗОБЕТОННЫЕ ДЛЯ ЛЕНТОЧНЫХ ФУНДАМЕНТОВ. АРМАТУРНЫЕ ИЗДЕЛИЯ СЕТКИ СПФ-5, СПФ-6, ПЕТЛЯ П-I, СЕТКИ СПФ-7, СПФ-8, ПЕТЛЯ П-2.

Серия ИИ-04-1
Выпуск 5П часть I
Лист 40

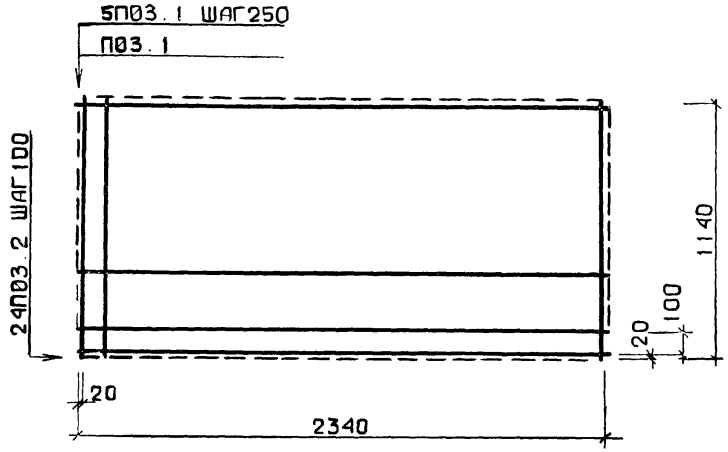

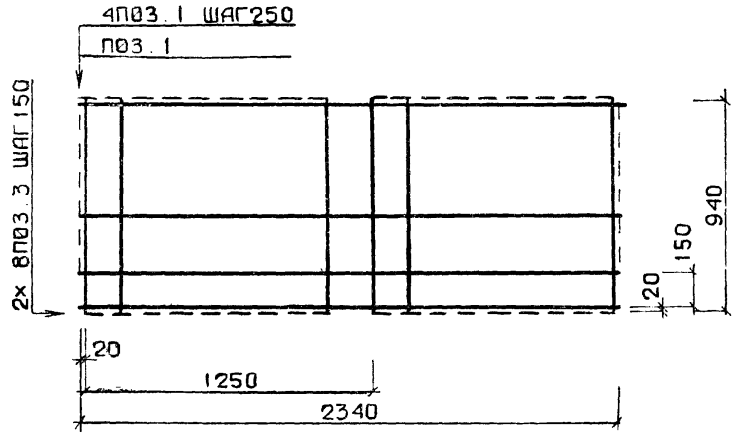

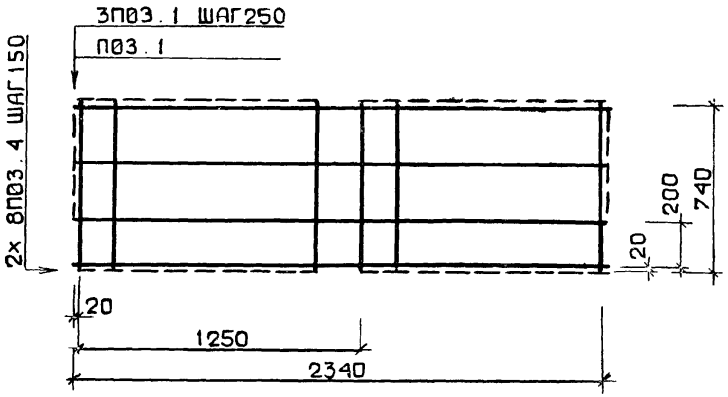

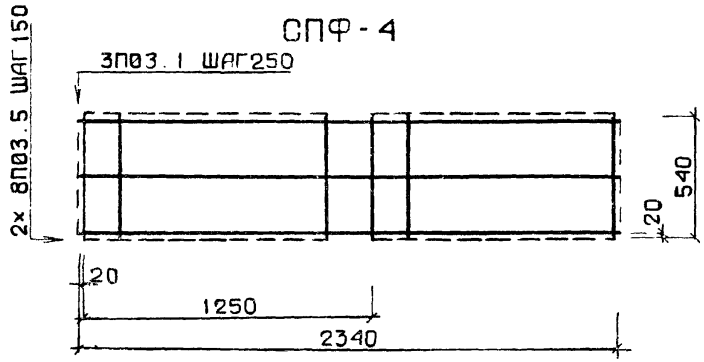

ПРИМЕЧАНИЕ: СПЕЦИФИКАЦИЮ СМ. ЛИСТ 23-24

ТИП КОРТ ИИ-04-1, В.5п,Ч.2, Л.41

ТК 1976	ПЛИТЫ ЖЕЛЕЗОБЕТОННЫЕ ДЛЯ ЛЕНТОЧНЫХ ФУНДАМЕНТОВ. АРМАТУРНЫЕ ИЗДЕЛИЯ СЕТКИ СПФ-I, СПФ-2, СПФ-3, СЕТКА СПФ-4.	Серия ИИ-04-1 Выпуск 5п часть II Лист 41

ЭПВЦ

Рук. оператор

Гл. констр. пр. Репин

Гл. инж. АКБ I Гл. инж. отд. 2

Рук. АКБ I Гл. инж. отд. 2

Задан. выд. Онищенко Левенберг Кошелева

Проверил Кирпичнер Гершман

КИЕВЗНИИЭП

gost.e-ecolog.ru

14682 (49)