ГОСУДАРСТВЕННЫЙ КОМИТЕТ ПО ГРАЖДАНСКОМУ СТРОИТЕЛЬСТВУ И АРХИТЕКТУРЕ ПРИ ГОССТРОЕ СССР

ТИПОВЫЕ КОНСТРУКЦИИ И ДЕТАЛИ ЗДАНИЙ И СООРУЖЕНИЙ

ИНДУСТРИАЛЬНЫЕ СТРОИТЕЛЬНЫЕ ИЗДЕЛИЯ ДЛЯ СТРОИТЕЛЬСТВА ГРАЖДАНСКИХ ЗДАНИЙ И ЗДАНИЙ АДМИНИСТРАТИВНО-БЫТОВОГО НАЗНАЧЕНИЯ ПРОМЫШЛЕННЫХ ПРЕДПРИЯТИЙ

ИИ-04

СБОРНЫЕ ЭЛЕМЕНТЫ ЗДАНИЙ КАРКАСНОЙ КОНСТРУКЦИИ

ДОПОЛНИТЕЛЬНЫЕ КОНСТРУКЦИИ И ДЕТАЛИ К СЕРИИ ИИ-04 ДЛЯ СТРОИТЕЛЬСТВА 1-4 ЭТАЖНЫХ ЗДАНИЙ НА ПРОСАДОЧНЫХ ГРУНТАХ

СЕРИЯ ИИ-04-1

ФУНДАМЕНТЫ

ВЫПУСК 5п

ПЛИТЫ ЖЕЛЕЗОБЕТОННЫЕ ДЛЯ ЛЕНТОЧНЫХ ФУНДАМЕНТОВ

ЧАСТЬ I

ОПАЛУБКА И АРМИРОВАНИЕ

14681

ЦЕНА 1-67

РАБОЧИЕ ЧЕРТЕЖИ

ВЫПОЛНЕНО НА ЭВМ В ЭПВЦ КИЕВЗНИИЭП

gost.e-ecolog.ru

ЦЕНТРАЛЬНЫЙ ИНСТИТУТ ТИПОВОГО ПРОЕКТИРОВАНИЯ
ГОССТРОЯ СССР
Москва, А-445, Смольная ул., 22
Сдано в печать IX 1980
Заказ № 12945 Тираж 100 экз.

ГОСУДАРСТВЕННЫЙ КОМИТЕТ ПО ГРАЖДАНСКОМУ СТРОИТЕЛЬСТВУ И АРХИТЕКТУРЕ ПРИ ГОССТРОЕ СССР

ТИПОВЫЕ КОНСТРУКЦИИ И ДЕТАЛИ ЗДАНИЙ И СООРУЖЕНИЙ

ИНДУСТРИАЛЬНЫЕ СТРОИТЕЛЬНЫЕ ИЗДЕЛИЯ ДЛЯ СТРОИТЕЛЬСТВА ГРАЖДАНСКИХ ЗДАНИЙ И ЗДАНИЙ АДМИНИСТРАТИВНО-БЫТОВОГО НАЗНАЧЕНИЯ ПРОМЫШЛЕННЫХ ПРЕДПРИЯТИЙ

ИИ-04

СБОРНЫЕ ЭЛЕМЕНТЫ ЗДАНИЙ КАРКАСНОЙ КОНСТРУКЦИИ

ДОПОЛНИТЕЛЬНЫЕ КОНСТРУКЦИИ И ДЕТАЛИ К СЕРИИ ИИ-04 ДЛЯ СТРОИТЕЛЬСТВА 1-4 ЭТАЖНЫХ ЗДАНИЙ НА ПРОСАДОЧНЫХ ГРУНТАХ

СЕРИЯ ИИ-04-1

ФУНДАМЕНТЫ

ВЫПУСК 5п

ПЛИТЫ ЖЕЛЕЗОБЕТОННЫЕ ДЛЯ ЛЕНТОЧНЫХ ФУНДАМЕНТОВ

ЧАСТЬ I

ОПАЛУБКА И АРМИРОВАНИЕ

РАБОЧИЕ ЧЕРТЕЖИ

РАЗРАБОТАНЫ КиевЗНИИЭП Госгражданстроя СССР

УТВЕРЖДЕНЫ И ВВЕДЕНЫ В ДЕЙСТВИЕ ГОСУДАРСТВЕННЫМ КОМИТЕТОМ ПО ГРАЖДАНСКОМУ СТРОИТЕЛЬСТВУ И АРХИТЕКТУРЕ ПРИ ГОССТРОЕ СССР
с 1 ИЮЛЯ 1977 г.
ПРИКАЗ №77 от 22 АПРЕЛЯ 1977 г.

ПЕРЕЧЕНЬ СЕРИЙ И ВЫПУСКОВ РАБОЧИХ ЧЕРТЕЖЕЙ ДОПОЛНИТЕЛЬНЫХ КОНСТРУКЦИЙ И ДЕТАЛЕЙ К СЕРИИ ИИ-04 ДЛЯ СТРОИТЕЛЬСТВА 1-4 ЭТАЖНЫХ ЗДАНИЙ НА ПРОСАДОЧНЫХ ГРУНТАХ

1. ИИ-04-0 Выпуск 5п — Указания по применению основных и дополнительных конструкций и деталей серии ИИ-04 для строительства 1-4 этажных зданий на просадочных грунтах.

2. ИИ-04-1 Выпуск 5п Часть I — Плиты железобетонные для ленточных фундаментов. Опалубка и армирование.

3. ИИ-04-1 Выпуск 5п Часть II — Плиты железобетонные для ленточных фундаментов. Арматурные изделия.

4. ИИ-04-6 Выпуск 8п Часть I — Диафрагмы жесткости нулевого цикла. Опалубка и армирование.

5. ИИ-04-6 Выпуск 8п Часть II — Диафрагмы жесткости нулевого цикла. Арматурные изделия.

6. ИИ-04-10 Выпуск 11п — Монтажные узлы и детали каркаса с сеткой колонн 6х6; 6х4,5; 6х3 м. Дополнительные узлы и детали к серии ИИ-04 для строительства 1-4-этажных зданий на просадочных грунтах.

7. ИИ-04- Выпуск — Стальные формы для изготовления плит железобетонных для ленточных фундаментов.

№ пп	НАИМЕНОВАНИЕ	№ листов	№ стр.
1	2	3	4
1.	Перечень серий и выпусков.		2
2.	Содержание выпуска		3-4
3.	Пояснительная записка		5-7
4.	Номенклатура		8-9
5.	Плиты железобетонные для ленточных фундаментов. Таблица максимальных значений вылета консоли.		10
6.	Чертежи. Спецификации.		
	Плиты железобетонные для ленточных фундаментов. П-Ф12-24-14, П-Ф12-24-11. Спецификации.	1	11
	Плиты железобетонные для ленточных фундаментов П-Ф12-24-08, П-Ф12-24-07. Спецификации	2	12
	Плита железобетонная для ленточных фундаментов П-Ф12-24-05. Спецификация .	3	13
	Плиты железобетонные для ленточных фундаментов П-Ф12-24-14, П-Ф12 -24-11, П-Ф12-24-08, П-Ф12-24-07, П-Ф12 -24-05. Опалубка и армирование.	4	14
	Плиты железобетонные для ленточных фундаментов П-Ф10-24-11; П-Ф10-24-08. Спецификации.	5	15
	Плиты железобетонные для ленточных фундаментов П-Ф10-24-07, П-Ф10-24-0 5. Спецификации.	6	16
	Плита железобетонная для ленточных фундаментов П-Ф10-24-04. Спецификация.	7	17
	Плиты железобетонные для ленточных фучдаментов П-Ф10-24-11, П-Ф10-24-08; П-Ф10-24-07, П-Ф10-24-05, П-Ф10-24-04. Опалубка и армирование.	8	18
	Плиты железобетонные для ленточных фундаментов П-Ф8-24-11, П-Ф8-24-08. Спецификации.	9	19
	Плиты железобетонные для ленточных фундаментов П-Ф8-24-07, П-Ф8-24-05. Спецификации.	10	20
	Плиты железобетонные для ленточных фундаментов П-Ф8-24-04. Спецификация.	11	21
	Плиты железобетонные для ленточных фундаментов П-Ф8-24-11, П-Ф8-24-08, П-Ф8-24-07, П-Ф8-24-05, П-Ф8-24-04. Опалубка и армирование.	12	22
	Плиты железобетонные для ленточных фундаментов П-Ф6-24-08, П-Ф6-24-07. Спецификации	13	23
	Плиты железобетонные для ленточных фунда - ментов П-Ф6-24-05, П-Ф6-24-04. Спецификации.	14	24
	Плита железобетонная для ленточных фундаментов П-Ф6-24-03. Спецификация.	15	25
	Плиты железобетонные для ленточных фундаментов П-Ф6-24-08, П-Ф6-24-07, П-Ф6-24-05, П-Ф6-24-04, П-Ф6-24-03. Опалубка и армирование.	16	26
	Плиты железобетонные для ленточных фундаментов П-Ф12-12-14, П-Ф12-12-11. Спецификации.	17	27
	Плиты железобетонные для ленточных фундаментов П-Ф12-12-08, П-Ф12-12-07. Спецификации.	18	28
	Плита железобетонная для ленточных фундаментов П-Ф12-12-05. Спецификация.	19	29
	Плиты железобетонные для ленточных фундаментов П-Ф12-12-14, П-Ф12-12-11, П-Ф12 -12-08, П-Ф12-12-07, П-Ф12-12-05. Опалубка и армирование.	20	30
	Плиты железобетонные для ленточных фундаментов П-Ф10-12-11, П-Ф10-12-08. Спецификации.	21	31
	Плиты железобетонные для ленточных фундаментов П-Ф10-12-07, П-Ф10-12-05. Спецификации.	22	32

1	2	3	4
	Плита железобетонная для ленточных фундаментов П-010-12-04. Спецификация.	23	33
	Плиты железобетонные для ленточных фундаментов П-010-12-11, П-010-12-08, П-010-12-07, П-010-12-05, П-010-12-04. Опалубка и армирование.	24	34
	Плиты железобетонные для ленточных фундаментов П-08-12-11, П-08-12-08. Спецификация.	25	35
	Плиты железобетонные для ленточных фундаментов П-08-12-07, П-08-12-05. Спецификация.	26	36
	Плита железобетонная для ленточных фундаментов П-08-12-04. Спецификация.	27	37
	Плиты железобетонные для ленточных фундаментов П-06-12-11, П-06-12-08, П-06-12-07, П-06-12-05, П-06-12-04. Опалубка и армирование.	28	38
	Плиты железобетонные для ленточных фундаментов П-06-12-08, П-06-12-07. Спецификация.	29	39
	Плиты железобетонные для ленточных фундаментов П-06-12-05, П-06-12-04. Спецификация.	30	40
	Плита железобетонная для ленточных фундаментов П-06-12-03. Спецификация.	31	41
	Плиты железобетонные для ленточных фундаментов П-06-12-08, П-06-12-07, П-06-12-05, П-06-12-04, П-06-12-03. Опалубка и армирование.	32	42

ПОЯСНИТЕЛЬНАЯ ЗАПИСКА

Серия ИИ-04-1 ,выпуск1 часть I содержит рабочие чертежи плит железобетонных для ленточных фундаментов, используемых в 1-4-этажных зданиях с сеткой колонн 6х6, 4,5х4,5, 3х3 м и с комбинированной сеткой с шагом колонн 6; 4,5 и 3 м при выполнении фундаментов в виде сборно-монолитных лент шириной 1,2; 1,0; 0,8 и 0,6 м. Номенклатура предусматривает изделия двух типов по длине. Каждый тип заармирован на пять несущих способностей по растяжению вдоль фундамента и расчетный изгибающий момент в поперечном сечении.

Расчетные изгибающие моменты / с учетом коэффициента перегрузки, равного 1,2/, указанные в рабочих чертежах, определены исходя из несущей способности фундаментных плит, армированных сетками по ГОСТ 8478-66, вследствие чего они имеют некоторые отклонения от значений расчетных моментов, указанных в ГОСТ 13580-68.*

Фундаментные плиты подбираются по действующим на них продольным силам и расчетному моменту в сопоставлении с их несущей способностью, приведенной в номенклатуре изделий. Расчет фундаментных плит выполнен в соответствии с СНиП II-В.1-62.*

Данные по методике определения усилий на фундаментные плиты приведены в альбоме ИИ-04-0 , выпуск 15п "Указания по применению основных и дополнительных конструкций и деталей серии ИИ-04 для строительства 1-4-этажных зданий на просадочных грунтах.

Маркировка фундаментных плит

Марки фундаментных плит состоят из буквенных и цифровых обозначений, которые имеют следующие значения:

Ф - фундаментная плита применяемая при строительстве зданий на просадочных грунтах.

Цифры, стоящие непосредственно за буквенным обозначением - условное обозначение ширины элемента в дециметрах.

Ф12 - фундаментная плита шириной 1,2 м

Цифра третьей части марки - длина элемента в целых дециметрах.

Цифры четвертой части марки - несущая способность фундам. плиты при центральном растяжении в десятках тонн.

Номенклатура изделий предусматривает только основные типы фундаментных плит.

При конкретном проектировании в целях экономного расходования металла армирование элементов может быть скорректировано. При этом, осевая привязка выпусков из изделий должна быть сохранена.

При корректировке должны быть даны спецификации учитывающие снижение расхода стали.

Для обозначения разновидности фун. плит , вызванной различием армирования, в маркировке фун.плит должны быть взяты в скобки и изменены цифры четвертой части марки.

Пример: Ф12-2[4]-/9/ - фундаментная плита шириной 1,2 м, длиной 2,98 м с несущей способностью по растяжению 90 т.

Общая характеристика изделий

Фундаментные плиты запроектированы в соответствии ГОСТ 13580-68* и СНиП II-В.1-62*. Габаритные размеры плит приняты соответствующими плитам разработанным в серии 1.112-1, вып.1.

Ширина раскрытия трещин принята не более 0,3 мм. При конкретном проектировании в случае возможности размещения фундаментных плит в агрессивной среде необходимо учесть соответствующие требования СНиП II-В.1-62* и СНиП II-28-73 "Защита строительных конструкций от коррозии".

Для подъема фунд. плит из форм и их монтажа предусмотрены монтажные петли.

Для характеристик фундаментных плит в номенклатуре приведены их несущие способности при центральном растяжении вдоль плиты и величина расчетного момента в поперечном сечении.

Плиты изготовляются из тяжелого цементного бетона марки 150.

Арматура фундаментных плит принята из горячекатанной арматурной стали периодического профиля класса А-II марки 25 ГС или 25 Г2С по ГОСТ 5781-75, из горячекатанной арматурной гладкой стали класса А-I, марки Ст.3 по ГОСТ 5781-75, и проволоки стальной низкоуглеродистой холоднотянутой класса В-I по ГОСТ 6727-53.*

Для подъемных петель следует применять горячекатанную арматурную сталь класса А-I марок ВМ Ст.3сп, ВМСт.3пс, ВКСт.3сп и ВКСт.3пс.В случаях монтажа конструкций при температуре минус 40° и ниже не применять сталь марок ВМСт.3пс и ВКСт.3пс. Подъемные петли завести под рабочие стержни сеток с последующей их привязкой.

По соглашению с потребителем допускается выпуск блоков без монтажных петель при применении захватных приспособлений, утвержденных в установленном порядке.

Сварные каркасы и сетки изготовляются при помощи контактной точечной электросварки в соответствии с СН 393-69 и ГОСТ 14098-68.

Качество стали для изготовления каркасов должно удовлетворять требованиям ГОСТ 5058-65** и ГОСТ 380-71.*

Монтажные всех видов арматуры на растяжение обязательно. Фундаментные плиты армируются сетками и каркасами.

Применение дуговой электросварки вместо контактной точечной во всех случаях не допускается.

Сборку каркасов следует производить на кондукторах с применением шаблонов, обеспечивающих точное расположение элементов.

Сборка пространственных каркасов должна производиться в кондукторе с обязательной выверкой положения установленных элементов пространственного каркаса в соответствии с размерами приведенными в рабочих чертежах изделий.

Окончательная проверка каркасов производится при установке в стальную опалубку, причем особо тщательно должны соблюдаться допуски на установку выпусков арматуры из фундаментных плит фиксируемых в опалубке.

При изготовлении пространственных каркасов должны быть учтены фактические допуски на размеры стальных форм по длине, причем эти допуски не должны превышать допусков, указанных в

чертежах и в пояснительной записке в разделе "Технические требования к изготовлению и приемке фундаментных плит".

Допуски на монтах элементов каркаса принимаются в соответствии с главой СНиП Ш-16-73 " Бетонные и железобетонные конструкции сборные".

Для удобства пользования в арматурных цехах чертежами арматурных изделий скомплектованы отдельные альбомы.

Технические требования к изготовлению и приемке фундаментных плит

При изготовлении фунд. плит надлежит выполнить требования нормативных и инструктивных документов:

а/ главы СНиП:

Ш-16-73 "Бетонные и железобетонные конструкции сборные".

П-28-73 "Защита строительных конструкций от коррозии".

б/ ГОСТы:

ГОСТ 10268-70* "Заполнители для тяжелого бетона".

ГОСТ 10178-62* "Портландцемент, шлакопортландцемент".

ГОСТ 13015-75 "Изделия железобетонные и бетонные. Общие технические требования".

ГОСТ 8829-66 "Изделия железобетонные сборные".

ГОСТ 10180-74 "Бетоны тяжелые. Методы определения прочности".

ГОСТ 10922-75 "Арматура и закладные детали сварные для железобетонных конструкций. Технические требования и методы испытаний".

ГОСТ 14098-68 "Соединения сварные арматуры железобетонных изделий и конструкций. Контактная и ванная сварки. Основные типы и конструктивные элементы".

в/ СН 393-69 "Указания по сварке соединений арматуры и закладных деталей железобетонных конструкций".

При изготовлении фундаментных плит должен быть обеспечен технологический контроль на всех стадиях производства.

До начала производства завод-изготовитель должен разработать технические условия и технологические правила, определяющие основные способы производства и контроля качества изготовления изделий.

Допуски на размеры фундаментных плит должны соответствовать 10-и классу точности по таблице I СНиП I-А.4-62. Предельные дорускаемые отклонения от размеров по длине, ширине и высоте ± 10 мм. На верхней поверхности фундаментных плит должны быть обозначены: марка фундаментной плиты, дата изготовления, марка завода-изготовителя и штамп ОТК.

Кубиковая прочность бетона к моменту отпуска изделия с завода должна быть в летнее время не менее 70% проектной прочности на сжатие, а в зимнее время не менее 100%.

При отпускной прочности бетона, равной 70% прочности на сжатие / в летнее время/ завод-изготовитель должен гарантировать 100% прочности в 28-дневном возрасте.

Применение фундаментных плит

Применение и подбор фундаментных плит в конкретных проектах должны быть обусловлены расчетом.

Монтаж фундаментных плит должен производиться в соответствии с требованиями главы СНиП Ш-16-73.

Мероприятия по антикоррозийной защите должны быть указаны в конкретном проекте в зависимости от конкретных условий строительства и эксплуатации зданий в соответствии с требованиями глав СНиП П-28-73 и СНиП П-В. I-62.*

№№ п/п	Марки изделий	Эскиз	Расчетные усилия: Продольная растягивающая сила, т	Расчетные усилия: Изгибающий момент на плиту, тм	Размеры, мм: l	Размеры, мм: b	Размеры, мм: h	Марка бетона	Масса изделия, т	Объем бетона, м³	Расход стали, кг: A-I	Расход стали, кг: A-III	Расход стали, кг: B-I	Расход стали, кг: Итого	Расход стали, кг: На 1 м³ бетона	Число рабочих чертежей
1	2	3	4	5	6	7	8	9	10	11	12	13	14	15	16	17
1	П-ф12-24-05	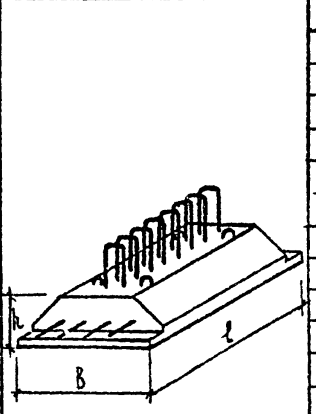	51.68	5.8	2380	1200	300	150	1.55	0.62	7.48	42.7	1.38	51.6	83.2	4
2	П-ф12-24-07		66.78	5.8	2380	1200	300	150	1.55	0.62	7.48	51.8	1.38	59.8	96.4	4
3	П-ф12-24-08		83.70	5.8	2380	1200	300	150	1.55	0.62	7.48	64.9	1.38	73.8	119.0	4
4	П-ф12-24-11		109.38	5.8	2380	1200	300	150	1.55	0.62	7.48	79.0	1.38	87.9	142.0	4
5	П-ф12-24-14		138.45	5.8	2380	1200	300	150	1.55	0.62	7.48	100.0	1.38	109.0	176.0	4
6	П-ф10-24-04		42.70	4.24	2380	1000	300	150	1.34	0.53	7.48	32.6	1.15	41.2	77.9	8
7	П-ф10-24-05		51.68	4.24	2380	1000	300	150	1.34	0.53	7.48	41.2	1.15	49.8	94.0	8
8	П-ф10-24-07		66.78	4.24	2380	1000	300	150	1.34	0.53	7.48	49.4	1.15	58.1	110.0	8
9	П-ф10-24-08		83.70	4.24	2380	1000	300	150	1.34	0.53	7.48	63.4	1.15	72.0	131.0	8
10	П-ф10-24-11		109.38	4.24	2380	1000	300	150	1.34	0.53	7.48	77.5	1.15	86.1	163.0	8
11	П-ф8-24-04		42.70	4.66	2380	800	300	150	1.22	0.48	7.43	31.6	0.92	39.9	83.2	12
12	П-ф8-24-05		51.68	4.66	2380	800	300	150	1.22	0.48	7.43	40.1	0.92	48.4	101.0	12
13	П-ф8-24-07		66.78	4.66	2380	800	300	150	1.22	0.48	7.43	48.3	0.92	56.7	118.0	12
14	П-ф8-24-08		83.70	4.66	2380	800	300	150	1.22	0.48	7.43	62.3	0.92	70.6	147.0	12
15	П-ф8-24-11		109.38	4.66	2380	800	300	150	1.22	0.48	7.43	76.3	0.92	84.7	176.0	12
16	П-ф6-24-03		34.61	4.2	2380	600	300	150	0.91	0.36	7.35	26.1	0.69	34.1	94.6	16
17	П-ф6-24-04		42.70	4.2	2380	600	300	150	0.91	0.36	7.35	30.5	0.69	38.6	107.0	16
18	П-ф6-24-05		51.68	4.2	2380	600	300	150	0.91	0.36	7.35	39.0	0.69	47.0	130.0	16
19	П-ф6-24-07		66.78	4.2	2380	600	300	150	0.91	0.36	7.35	47.3	0.69	55.3	153.0	16
20	П-ф6-24-08		83.70	4.2	2380	600	300	150	0.91	0.36	7.35	61.1	0.69	69.2	192.0	16

1	2	3	4	5	6	7	8	9	10	11	12	13	14	15	16	17
21	П-ф12-12-05		51.68	2.88	1180	1200	300	150	0.66	0.26	3.45	20,3	0.67	24.15	95.3	20
22	П-ф12-12-07		66.78	2.88	1180	1200	300	150	0.66	0.26	3.45	24.4	0.67	28.6	110.0	20
23	П-ф12-12-08		83.70	2.88	1180	1200	300	150	0.66	0.26	3.45	30.9	0.67	35.0	134.0	20
24	П-ф12-12-11		109.38	2.88	1180	1200	300	150	0.66	0.26	3.45	37.9	0.67	42.0	162.0	20
25	П-ф12-12-14		138.45	2.88	1180	1200	300	150	0.66	0.26	3.45	48.0	0.67	52.2	200.0	20
26	П-ф10-12-04		42.70	2.1	1180	1000	300	150	0.57	0.22	3.45	15.7	0.56	19.7	89.5	24
27	П-ф10-12-05		51.68	2.1	1180	1000	300	150	0.57	0.22	3.45	19.6	0.56	23.6	107.0	24
28	П-ф10-12-07		66.78	2.1	1180	1000	300	150	0.57	0.22	3.45	21.3	0.56	27.7	126.0	24
29	П-ф10-12-08		83.70	2.1	1180	1000	300	150	0.57	0.22	3.45	30.1	0.56	34.1	155.0	24
30	П-ф10-12-11		109.38	2.1	1180	1000	300	150	0.57	0.22	3.45	37.1	0.56	41.1	187.0	24
31	П-ф8-12-04		42.70	2.32	1180	800	300	150	0.51	0.20	3.43	15.2	0.44	19.1	95.4	28
32	П-ф8-12-05		51.68	2.32	1180	800	300	150	0.51	0.20	3.43	19.0	0.44	22.9	114.0	28
33	П-ф8-12-07		66.78	2.32	1180	800	300	150	0.51	0.20	3.43	23.1	0.44	27.0	135.0	28
34	П-ф8-12-08		83.70	2.32	1180	800	300	150	0.51	0.20	3.43	29.6	0.44	33.4	167.0	28
35	П-ф8-12-11		109.38	2.32	1180	800	300	150	0.51	0.20	3.43	36.5	0.44	40.4	201.0	28
36	П-ф6-12-03		34.61	2.08	1180	600	300	150	0.38	0.15	3.39	12.5	0.33	16.2	102.0	32
37	П-ф6-12-04		42.70	2.08	1180	600	300	150	0.38	0.15	3.39	14.7	0.33	18.4	123.0	32
38	П-ф6-12-05		51.68	2.08	1180	600	300	150	0.38	0.15	3.39	18.5	0.33	22.2	148.0	32
39	П-ф6-12-07		66.78	2.08	1180	600	300	150	0.38	0.15	3.39	22.6	0.33	26.3	176.0	32
40	П-ф6-12-08		83.70	2.08	1180	600	300	150	0.38	0.15	3.39	29.0	0.33	32.7	218.0	32

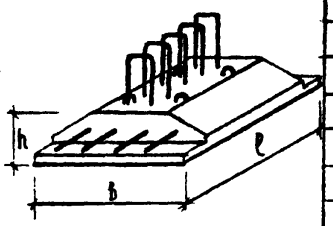

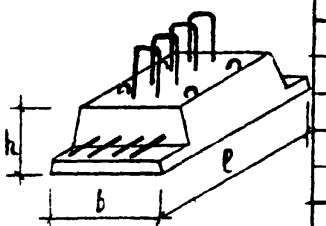

Максимальное значение вылета консоли Ак в зависимости от среднего давления*) по подошве фундамента

Среднее давление*) по подошве фундамента кг/см²		2.0	2.5	2.7	3.0	3.3	4.1
Максимальное значение вылета консоли Ак, см	П-Ф12-24	45	40	—	—	35	—
	П-Ф12-12	45	40	—	—	35	—
	П-Ф10-24	38	—	32.5	—	30	—
	П-Ф10-12	38	—	32.5	—	30	—
	П-Ф8-24	—	—	—	33	31	28
	П-Ф8-12	—	—	—	33	31	28
	П-Ф6-24						
	П-Ф6-12						

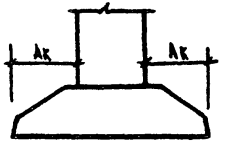

*) Под средним давлением понимается давление по подошве фундамента, равное частному от деления суммарных нормативных нагрузок на площадь подошвы фундамента

ТК 1976	Плиты железобетонные для ленточных фундаментов. Таблица максимальных значений вылета консоли	Серия ИИ-04-1	
		Выпуск 5П Часть I	Лист

МАРКА ИЛИ ПОЗ.	ОБОЗНАЧЕНИЕ	НАИМЕНОВАНИЕ	К-ВО	ПРИМЕЧАНИЕ
	П-Ф12-24-14	ПЛИТА ФУНДАМЕНТНАЯ		
		ДОКУМЕНТАЦИЯ:		
	ИИ-04-1, В.5п,ч.1,л.1	СПЕЦИФИКАЦИЯ		
	ИИ-04-1, В.5п,ч.1,л.4	ОПАЛУБОЧНЫЙ И АРМАТУРНЫЙ ЧЕРТЕЖИ		
		СБОРОЧНЫЕ ЕДИНИЦЫ И ДЕТАЛИ:		
С-1	ИИ-04-1, В.5п,ч.2,л.41	СЕТКА СПФ-1	1	
К-1	ИИ-04-1, В.5п,ч.2,л.25	КАРКАС КПФ-1	1	
К-2	ИИ-04-1, В.5п,ч.2,л.39	КАРКАС КПФ-33	2	
ОС-1	ГОСТ 5781-75,АI	ОТД.СТЕРЖ. ф6 L=600	4	
П-1	ИИ-04-1, В.5п,ч2,л.40	ПЕТЛЯ П-2	4	
		МАТЕРИАЛЫ:		
		БЕТОН МАРКИ 150	0.62	М.КУБ
		СТАЛЬ		
		ОБЩИЙ РАСХОД	109.	КГ
		В Т.Ч.:		
		СТЕРЖНИ АРМАТУРНЫЕ		
	ГОСТ 5781-75,АШ	ф36	76.0	КГ
	ГОСТ 5781-75,АШ	ф12	18.6	КГ
	ГОСТ 5781-75,АШ	ф6	6.06	КГ
		ИТОГО:	100.	КГ
	ГОСТ 5781-75,АI	ф10	6.95	КГ
	ГОСТ 5781-75,АI	ф6	0.53	КГ
		ИТОГО:	7.48	КГ
	ГОСТ 6727-53*,ВI	ф4	1.38	КГ
		ИТОГО:	1.38	КГ
		МАССА ПЛИТЫ	1.55	Т

МАРКА ИЛИ ПОЗ.	ОБОЗНАЧЕНИЕ	НАИМЕНОВАНИЕ	К-ВО	ПРИМЕЧАНИЕ
	П-Ф12-24-11	ПЛИТА ФУНДАМЕНТНАЯ		
		ДОКУМЕНТАЦИЯ:		
	ИИ-04-1, В.5п,ч.1,л.1	СПЕЦИФИКАЦИЯ		
	ИИ-04-1, В.5п,ч.1,л.4	ОПАЛУБОЧНЫЙ И АРМАТУРНЫЙ ЧЕРТЕЖИ		
		СБОРОЧНЫЕ ЕДИНИЦЫ И ДЕТАЛИ:		
С-1	ИИ-04-1, В.5п,ч.2,л.41	СЕТКА СПФ-1	1	
К-1	ИИ-04-1, В.5п,ч.2,л.25	КАРКАС КПФ-2	1	
К-2	ИИ-04-1, В.5п,ч.2,л.39	КАРКАС КПФ-34	2	
ОС-1	ГОСТ 5781-75,АI	ОТД.СТЕРЖ. ф6 L=600	4	
П-1	ИИ-04-1, В.5п,ч2,л.40	ПЕТЛЯ П-2	4	
		МАТЕРИАЛЫ:		
		БЕТОН МАРКИ 150	0.62	М.КУБ
		СТАЛЬ		
		ОБЩИЙ РАСХОД	87.9	КГ
		В Т.Ч.:		
		СТЕРЖНИ АРМАТУРНЫЕ		
	ГОСТ 5781-75,АШ	ф32	60.0	КГ
	ГОСТ 5781-75,АШ	ф10	12.9	КГ
	ГОСТ 5781-75,АШ	ф6	6.06	КГ
		ИТОГО:	79.0	КГ
	ГОСТ 5781-75,АI	ф10	6.95	КГ
	ГОСТ 5781-75,АI	ф6	0.53	КГ
		ИТОГО:	7.48	КГ
	ГОСТ 6727-53*,ВI	ф4	1.38	КГ
		ИТОГО:	1.38	КГ
		МАССА ПЛИТЫ	1.55	Т

МАРКА ИЛИ ПОЗ.	ОБОЗНАЧЕНИЕ	НАИМЕНОВАНИЕ	К-ВО	ПРИМЕЧАНИЕ
	П-Ф12-24-08	ПЛИТА ФУНДАМЕНТНАЯ		
		ДОКУМЕНТАЦИЯ:		
	ИИ-04-1, В.5п,ч.1,л.2	СПЕЦИФИКАЦИЯ		
	ИИ-04-1, В.5п,ч.1,л.4	ОПАЛУБОЧНЫЙ И АРМАТУРНЫЙ ЧЕРТЕЖИ		
		СБОРОЧНЫЕ ЕДИНИЦЫ И ДЕТАЛИ:		
С-1	ИИ-04-1, В.5п,ч.2,л.41	СЕТКА СП№-1	1	
К-1	ИИ-04-1, В.5п,ч.2,л.26	КАРКАС КП№-3	1	
К-2	ИИ-04-1, В.5п,ч.2,л.39	КАРКАС КП№-35	2	
ОС-1	ГОСТ 5781-75,АI	ОТД.СТЕРЖ. Ф6 L=600	4	
П-1	ИИ-04-1, В.5п,ч.2,л.40	ПЕТЛЯ П-2	4	
		МАТЕРИАЛЫ:		
		БЕТОН МАРКИ 150	0.62	М.КУБ
		СТАЛЬ		
		ОБЩИЙ РАСХОД	73.8	КГ
		В Т.Ч.:		
		СТЕРЖНИ АРМАТУРНЫЕ		
	ГОСТ 5781-75,АШ	Ф28	45.9	КГ
	ГОСТ 5781-75,АШ	Ф10	12.9	КГ
	ГОСТ 5781-75,АШ	Ф6	6.06	КГ
		ИТОГО:	64.9	КГ
	ГОСТ 5781-75,АI	Ф10	6.95	КГ
	ГОСТ 5781-75,АI	Ф6	0.53	КГ
		ИТОГО:	7.48	КГ
	ГОСТ 6727-53*,ВI	Ф4	1.38	КГ
		ИТОГО:	1.38	КГ
		МАССА ПЛИТЫ	1.55	Т

МАРКА ИЛИ ПОЗ.	ОБОЗНАЧЕНИЕ	НАИМЕНОВАНИЕ	К-ВО	ПРИМЕЧАНИЕ
	П-Ф12-24-07	ПЛИТА ФУНДАМЕНТНАЯ		
		ДОКУМЕНТАЦИЯ:		
	ИИ-04-1, В.5п,ч.1,л.2	СПЕЦИФИКАЦИЯ		
	ИИ-04-1, В.5п,ч.1,л.4	ОПАЛУБОЧНЫЙ И АРМАТУРНЫЙ ЧЕРТЕЖИ		
		СБОРОЧНЫЕ ЕДИНИЦЫ И ДЕТАЛИ:		
С-1	ИИ-04-1, В.5п,ч.2,л.41	СЕТКА СП№-1	1	
К-1	ИИ-04-1, В.5п,ч.2,л.26	КАРКАС КП№-4	1	
К-2	ИИ-04-1, В.5п,ч.2,л.39	КАРКАС КП№-36	2	
ОС-1	ГОСТ 5781-75,АI	ОТД.СТЕРЖ. Ф6 L=600	4	
П-1	ИИ-04-1, В.5п,ч.2,л.40	ПЕТЛЯ П-2	4	
		МАТЕРИАЛЫ:		
		БЕТОН МАРКИ 150	0.62	М.КУБ
		СТАЛЬ		
		ОБЩИЙ РАСХОД	59.8	КГ
		В Т.Ч.:		
		СТЕРЖНИ АРМАТУРНЫЕ		
	ГОСТ 5781-75,АШ	Ф25	36.6	КГ
	ГОСТ 5781-75,АШ	Ф8	8.27	КГ
	ГОСТ 5781-75,АШ	Ф6	6.06	КГ
		ИТОГО:	51.0	КГ
	ГОСТ 5781-75,АI	Ф10	6.95	КГ
	ГОСТ 5781-75,АI	Ф6	0.53	КГ
		ИТОГО:	7.48	КГ
	ГОСТ 6727-53*,ВI	Ф4	1.38	КГ
		ИТОГО:	1.38	КГ
		МАССА ПЛИТЫ	1.55	Т

МАРКА ИЛИ ПОЗ.	ОБОЗНАЧЕНИЕ	НАИМЕНОВАНИЕ	К-ВО	ПРИМЕЧАНИЕ
	П-Ф12-24-05	ПЛИТА ФУНДАМЕНТНАЯ		
		ДОКУМЕНТАЦИЯ:		
	ИИ-04-1, В.5п,Ч.1,Л.3	СПЕЦИФИКАЦИЯ		
	ИИ-04-1, В.5п,Ч.1,Л.4	ОПАЛУБОЧНЫЙ И АРМАТУРНЫЙ ЧЕРТЕЖИ		
		СВОРОЧНЫЕ ЕДИНИЦЫ И ДЕТАЛИ:		
С-1	ИИ-04-1, В.5п,Ч.2,Л.41	СЕТКА СПФ-1	1	
К-1	ИИ-04-1, В.5п,Ч.2,Л.27	КАРКАС КПФ-5	1	
К-2	ИИ-04-1, В.5п,Ч.2,Л.39	КАРКАС КПФ-37	2	
ОС-1	ГОСТ 5781-75,АI	ОТД.СТЕРЖ. Ф6 L=600	4	
П-1	ИИ-04-1, В5п,Ч.2,Л.40	ПЕТЛЯ П-2	4	
		МАТЕРИАЛЫ:		
		БЕТОН МАРКИ 150	0.62	М.КУБ
		СТАЛЬ		
		ОБЩИЙ РАСХОД	51.6	КГ
		В Т.Ч.:		
		СТЕРЖНИ АРМАТУРНЫЕ		
	ГОСТ 5781-75,АШ	Ф22	28.3	КГ
	ГОСТ 5781-75,АШ	Ф8	8.27	КГ
	ГОСТ 5781-75,АШ	Ф6	6.06	КГ
		ИТОГО:	42.7	КГ
	ГОСТ 5781-75,АI	Ф10	6.95	КГ
	ГОСТ 5781-75,АI	Ф6	0.53	КГ
		ИТОГО:	7.48	КГ
	ГОСТ 6727-53*,ВI	Ф4	1.38	КГ
		ИТОГО:	1.38	КГ
		МАССА ПЛИТЫ	1.55	Т

МАРКА ИЛИ ПОЗ.	ОБОЗНАЧЕНИЕ	НАИМЕНОВАНИЕ	К-ВО	ПРИМЕЧАНИЕ

П-Ф12-24-05
П-Ф12-24-07
П-Ф12-24-08
П-Ф12-24-11
П-Ф12-24-14

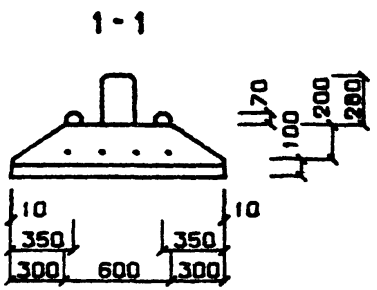

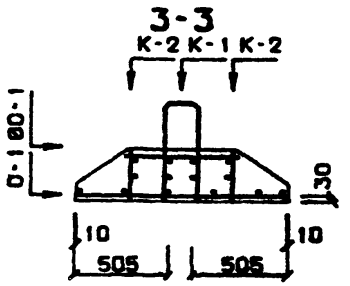

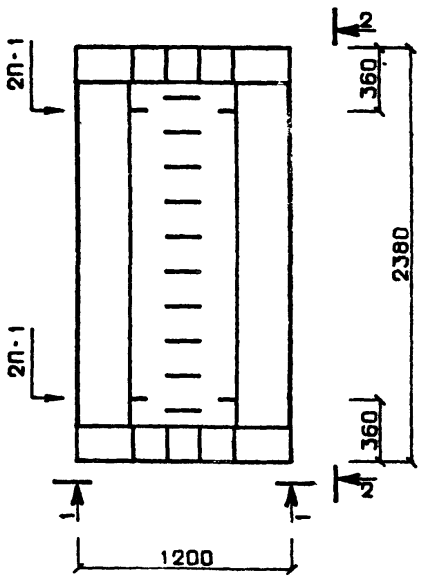

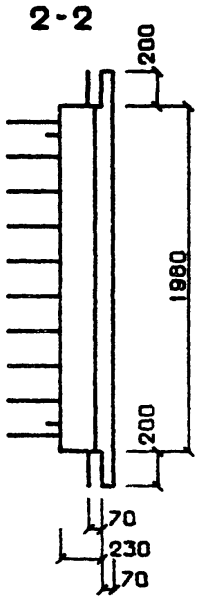

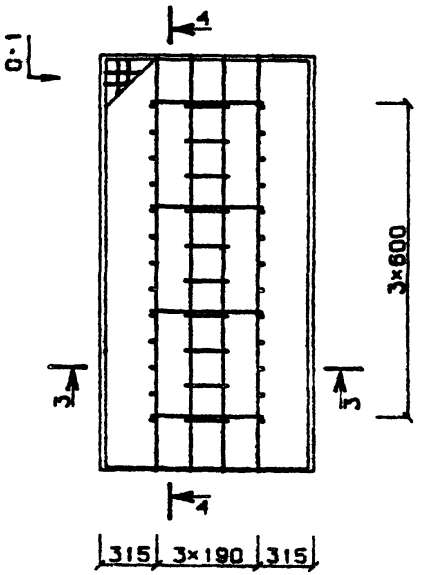

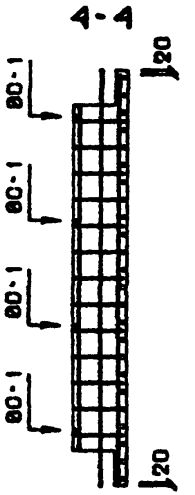

ТЛП КФРТ ИИ-04-1, В.5п,Ч.1,П.4

ПРИМЕЧАНИЕ: СПЕЦИФИКАЦИЮ СМ. ЛИСТЫ 1-3

ТК 1976	ПЛИТЫ ЖЕЛЕЗОБЕТОННЫЕ ДЛЯ ЛЕНТОЧНЫХ ФУНДАМЕНТОВ П-Ф12-24-14, П-Ф12-24-11, П-Ф12-24-08, П-Ф12-24-07, П-Ф12-24-05. ОПАЛУБКА И АРМИРОВАНИЕ.	Серия ИИ-04-1 Выпуск 30 (часть 1) Лист 4

МАРКА ИЛИ ПОЗ.	ОБОЗНАЧЕНИЕ	НАИМЕНОВАНИЕ	К-ВО	ПРИМЕЧАНИЕ
	П-Ф10-24-11	ПЛИТА ФУНДАМЕНТНАЯ		
		ДОКУМЕНТАЦИЯ:		
	ИИ-04-1, В.5п,ч.1,л.5	СПЕЦИФИКАЦИЯ		
	ИИ-04-1, В.5п,ч.1,л.8	ОПАЛУБОЧНЫЙ И АРМАТУРНЫЙ ЧЕРТЕЖИ		
		СБОРОЧНЫЕ ЕДИНИЦЫ И ДЕТАЛИ:		
С-1	ИИ-04-1, В.5п,ч.2,л.41	СЕТКА СПФ-2	1	
К-1	ИИ-04-1, В.5п,ч.2,л.25	КАРКАС КПФ-2	1	
К-2	ИИ-04-1, В.5п,ч.2,л.39	КАРКАС КПФ-34	2	
ОС-1	ГОСТ 5781-75,АI	ОТД.СТЕРЖ. Ф6 L=600	4	
П-1	ИИ-04-1, В.5п,ч.2,л.40	ПЕТЛЯ П-2	4	
		МАТЕРИАЛЫ:		
		БЕТОН МАРКИ 150	0.53	М.КУБ
		СТАЛЬ		
		ОБЩИЙ РАСХОД	86.1	КГ
		В Т.Ч.:		
		СТЕРЖНИ АРМАТУРНЫЕ		
	ГОСТ 5781-75,АШ	Ф32	60.0	КГ
	ГОСТ 5781-75,АШ	Ф10	12.9	КГ
	ГОСТ 5781-75,АШ	Ф7	4.54	КГ
		ИТОГО:	77.5	КГ
	ГОСТ 5781-75,АI	Ф10	6.95	КГ
	ГОСТ 5781-75,АI	Ф6	0.53	КГ
		ИТОГО:	7.48	КГ
	ГОСТ 6727-53*,ВI	Ф4	1.15	КГ
		ИТОГО:	1.15	КГ
		МАССА ПЛИТЫ	1.34	Т

МАРКА ИЛИ ПОЗ.	ОБОЗНАЧЕНИЕ	НАИМЕНОВАНИЕ	К-ВО	ПРИМЕЧАНИЕ
	П-Ф10-24-08	ПЛИТА ФУНДАМЕНТНАЯ		
		ДОКУМЕНТАЦИЯ:		
	ИИ-04-1, В.5п,ч.1,л.5	СПЕЦИФИКАЦИЯ		
	ИИ-04-1, В.5п,ч.1,л.8	ОПАЛУБОЧНЫЙ И АРМАТУРНЫЙ ЧЕРТЕЖИ		
		СБОРОЧНЫЕ ЕДИНИЦЫ И ДЕТАЛИ:		
С-1	ИИ-04-1, В.5п,ч.2,л.41	СЕТКА СПФ-2	1	
К-1	ИИ-04-1, В.5п,ч.2,л.26	КАРКАС КПФ-3	1	
К-2	ИИ-04-1, В.5п,ч.2,л.39	КАРКАС КПФ-35	2	
ОС-1	ГОСТ 5781-75,АI	ОТД.СТЕРЖ. Ф6 L=600	4	
П-1	ИИ-04-1, В.5п,ч.2,л.40	ПЕТЛЯ П-2	4	
		МАТЕРИАЛЫ:		
		БЕТОН МАРКИ 150	0.53	М.КУБ
		СТАЛЬ		
		ОБЩИЙ РАСХОД	72.0	КГ
		В Т.Ч.:		
		СТЕРЖНИ АРМАТУРНЫЕ		
	ГОСТ 5781-75,АШ	Ф28	45.9	КГ
	ГОСТ 5781-75,АШ	Ф10	12.9	КГ
	ГОСТ 5781-75,АШ	Ф7	4.54	КГ
		ИТОГО:	63.4	КГ
	ГОСТ 5781-75,АI	Ф10	6.95	КГ
	ГОСТ 5781-75,АI	Ф6	0.53	КГ
		ИТОГО:	7.48	КГ
	ГОСТ 6727-53*,ВI	Ф4	1.15	КГ
		ИТОГО:	1.15	КГ
		МАССА ПЛИТЫ	1.34	Т

МАРКА ИЛИ ПОЗ.	ОБОЗНАЧЕНИЕ	НАИМЕНОВАНИЕ	К-ВО	ПРИМЕЧАНИЕ
	П-Ф10-24-07	ПЛИТА ФУНДАМЕНТНАЯ		
		ДОКУМЕНТАЦИЯ:		
	ИИ-04-1, В.5п,ч.1,л.6	СПЕЦИФИКАЦИЯ		
	ИИ-04-1, В.5п,ч.1,л.8	ОПАЛУБОЧНЫЙ И АРМАТУРНЫЙ ЧЕРТЕЖИ		
		СБОРОЧНЫЕ ЕДИНИЦЫ И ДЕТАЛИ:		
С-1	ИИ-04-1, В.5п,ч.2,л.41	СЕТКА СП Ф-2	1	
К-1	ИИ-04-1, В.5п,ч.2,л.26	КАРКАС КП Ф-4	1	
К-2	ИИ-04-1, В.5п,ч.2,л.39	КАРКАС КП Ф-36	2	
ОС-1	ГОСТ 5781-75,АI	ОТД.СТЕРЖ. Ф6 L=600	4	
П-1	ИИ-04-1, В.5п,ч.2,л.40	ПЕТЛЯ П-2	4	
		МАТЕРИАЛЫ:		
		БЕТОН МАРКИ 150	0.53	М.КУБ
		СТАЛЬ		
		ОБЩИЙ РАСХОД	58.1	КГ
		В Т.Ч.:		
		СТЕРЖНИ АРМАТУРНЫЕ		
	ГОСТ 5781-75,АШ	Ф25	36.6	КГ
	ГОСТ 5781-75,АШ	Ф8	8.27	КГ
	ГОСТ 5781-75,АШ	Ф7	4.54	КГ
		ИТОГО:	49.4	КГ
	ГОСТ 5781-75,АI	Ф10	6.95	КГ
	ГОСТ 5781-75,АI	Ф6	0.53	КГ
		ИТОГО:	7.48	КГ
	ГОСТ 6727-53*,ВI	Ф4	1.15	КГ
		ИТОГО:	1.15	КГ
		МАССА ПЛИТЫ	1.34	Т

МАРКА ИЛИ ПОЗ.	ОБОЗНАЧЕНИЕ	НАИМЕНОВАНИЕ	К-ВО	ПРИМЕЧАНИЕ
	П-Ф10-24-05	ПЛИТА ФУНДАМЕНТНАЯ		
		ДОКУМЕНТАЦИЯ:		
	ИИ-04-1, В.5п,ч.1,л.6	СПЕЦИФИКАЦИЯ		
	ИИ-04-1, В.5п,ч.1,л.8	ОПАЛУБОЧНЫЙ И АРМАТУРНЫЙ ЧЕРТЕЖИ		
		СБОРОЧНЫЕ ЕДИНИЦЫ И ДЕТАЛИ:		
С-1	ИИ-04-1, В.5п,ч.2,л.41	СЕТКА СП Ф-2	1	
К-1	ИИ-04-1, В.5п,ч.2,л.27	КАРКАС КП Ф-5	1	
К-2	ИИ-04-1, В.5п,ч.2,л.39	КАРКАС КП Ф-37	2	
ОС-1	ГОСТ 5781-75,АI	ОТД.СТЕРЖ. Ф6 L=600	4	
П-1	ИИ-04-1, В.5п,ч.2,л.40	ПЕТЛЯ П-2	4	
		МАТЕРИАЛЫ:		
		БЕТОН МАРКИ 150	0.53	М.КУБ
		СТАЛЬ		
		ОБЩИЙ РАСХОД	49.8	КГ
		В Т.Ч.:		
		СТЕРЖНИ АРМАТУРНЫЕ		
	ГОСТ 5781-75,АШ	Ф22	28.3	КГ
	ГОСТ 5781-75,АШ	Ф8	8.27	КГ
	ГОСТ 5781-75,АШ	Ф7	4.54	КГ
		ИТОГО:	41.2	КГ
	ГОСТ 5781-75,АI	Ф10	6.95	КГ
	ГОСТ 5781-75,АI	Ф6	0.53	КГ
		ИТОГО:	7.48	КГ
	ГОСТ 6727-53*,ВI	Ф4	1.15	КГ
		ИТОГО:	1.15	КГ
		МАССА ПЛИТЫ	1.34	Т

МАРКА ИЛИ ПОЗ.	ОБОЗНАЧЕНИЕ	НАИМЕНОВАНИЕ	К-ВО	ПРИМЕЧАНИЕ
	П-Ф10-24-04	ПЛИТА ФУНДАМЕНТНАЯ		
		ДОКУМЕНТАЦИЯ:		
	ИИ-04-1, В.5п,Ч.1,Л.7	СПЕЦИФИКАЦИЯ		
	ИИ-04-1, В.5п,Ч.1,Л.8	ОПАЛУБОЧНЫЙ И АРМАТУРНЫЙ ЧЕРТЕЖИ		
		СВОРОЧНЫЕ ЕДИНИЦЫ И ДЕТАЛИ:		
С-1	ИИ-04-1 В.5п,Ч.2,Л.41	СЕТКА СПФ-2	1	
К-1	ИИ-04-1 В.5п,Ч.2,Л.27	КАРКАС КПФ-6	1	
К-2	ИИ-04-1 В.5п,Ч.2,Л.39	КАРКАС КПФ-38	2	
ОС-1	ГОСТ 5781-75,АI	ОТД.СТЕРЖ. Ф6 L=600	4	
П-1	ИИ-04-1 В.5п,Ч.2,Л.40	ПЕТЛЯ П-2	4	
		МАТЕРИАЛЫ:		
		БЕТОН МАРКИ 150	0.53	М.КУБ
		СТАЛЬ		
		ОБЩИЙ РАСХОД	41.2	КГ
		В Т.Ч.:		
		СТЕРЖНИ АРМАТУРНЫЕ		
	ГОСТ 5781-75,АШ	Ф20	23.4	КГ
	ГОСТ 5781-75,АШ	Ф7	4.54	КГ
	ГОСТ 5781-75,АШ	Ф6	4.65	КГ
		ИТОГО:	32.6	КГ
	ГОСТ 5781-75,АI	Ф10	6.95	КГ
	ГОСТ 5781-75,АI	Ф6	0.53	КГ
		ИТОГО:	7.48	КГ
	ГОСТ 6727-53*,ВI	Ф4	1.15	КГ
		ИТОГО:	1.15	КГ
		МАССА ПЛИТЫ	1.34	Т

МАРКА ИЛИ ПОЗ	ОБОЗНАЧЕНИЕ	НАИМЕНОВАНИЕ	К-ВО	ПРИМЕЧАНИЕ

П-Ф10-24-04
П-Ф10-24-05
П-Ф10-24-07
П-Ф10-24-08
П-Ф10-24-11

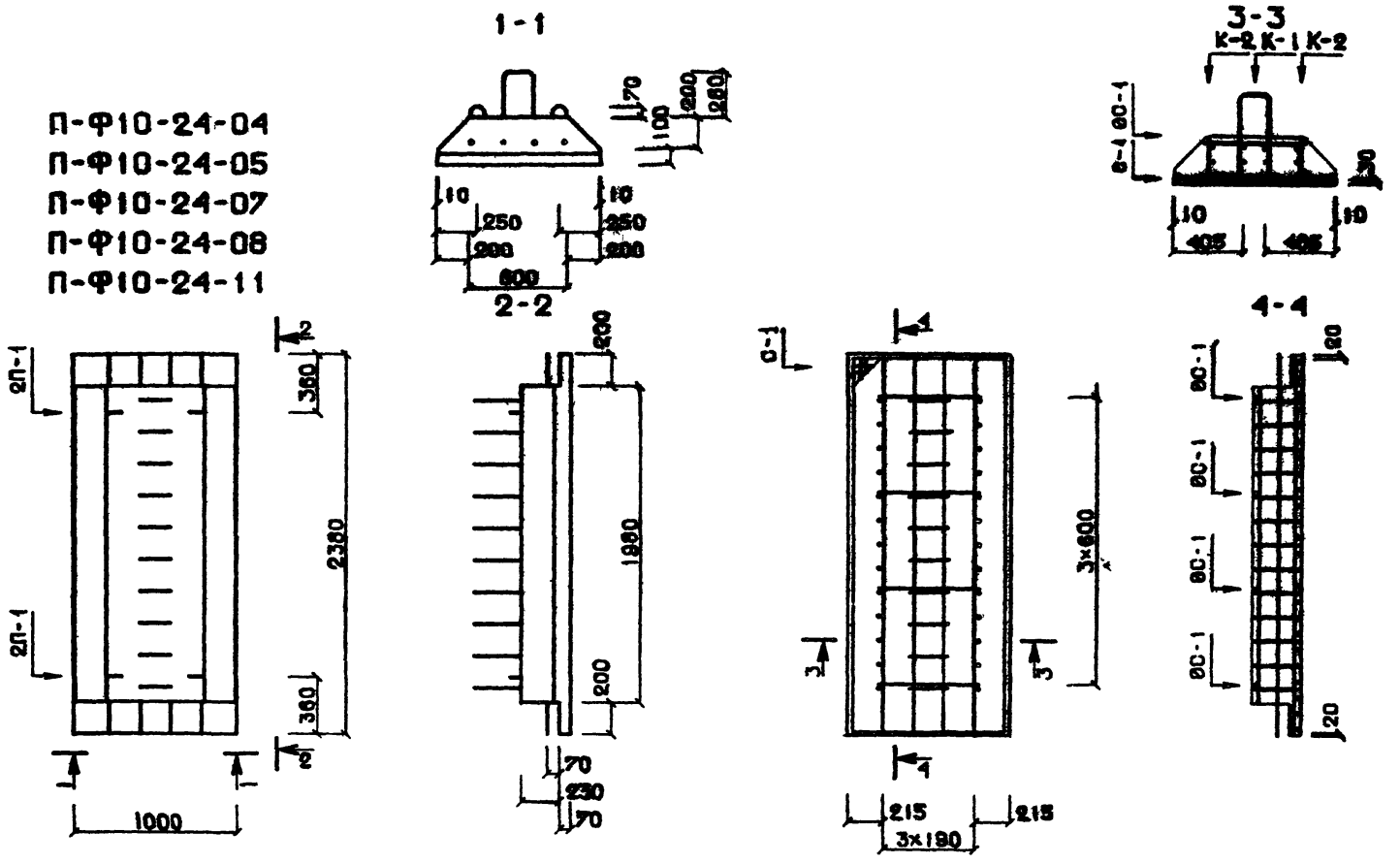

ПРИМЕЧАНИЕ: СПЕЦИФИКАЦИЮ СМ. ЛИСТЫ 5-7

ТЛП КОРТ ИИ-04-1, В.5п,Ч.1.Л.8

ТК 1976	ПЛИТЫ ЖЕЛЕЗОБЕТОННЫЕ ДЛЯ ЛЕНТОЧНЫХ ФУНДАМЕНТОВ П-Ф10-24-11, П-Ф10-24-08, П-Ф10-24-07, П-Ф10-24-05, П-10-24-04. ОПАЛУБКА И АРМИРОВАНИЕ.	Серия ИИ-04-1 Выпуск 5п, часть 1 Лист 8

МАРКА ИЛИ ПОЗ.	ОБОЗНАЧЕНИЕ	НАИМЕНОВАНИЕ	К-ВО	ПРИМЕЧАНИЕ
	П-Ф8-24-11	ПЛИТА ФУНДАМЕНТНАЯ		
		ДОКУМЕНТАЦИЯ:		
	ИИ-04-1, В.5п,Ч.1,Л.9	СПЕЦИФИКАЦИЯ		
	ИИ-04-1, В.5п,Ч.1,Л.12	ОПАЛУБОЧНЫЙ И АРМАТУРНЫЙ ЧЕРТЕЖИ		
		СБОРОЧНЫЕ ЕДИНИЦЫ И ДЕТАЛИ:		
С-1	ИИ-04-1, В.5п,Ч.2,Л.41	СЕТКА СПФ-3	1	
К-1	ИИ-04-1, В.5п,Ч.2,Л.28	КАРКАС КПФ-7	1	
К-2	ИИ-04-1, В.5п,Ч.2,Л.39	КАРКАС КПФ-34	2	
ОС-1	ГОСТ 5781-75,АI	ОТД.СТЕРЖ. Ф6 L=540	4	
П-1	ИИ-04-1, В.5п,Ч2,Л.40	ПЕТЛЯ П-2	4	
		МАТЕРИАЛЫ:		
		БЕТОН МАРКИ 150	0.48	М.КУБ
		СТАЛЬ		
		ОБЩИЙ РАСХОД	84.7	КГ
		В Т.Ч.:		
		СТЕРЖНИ АРМАТУРНЫЕ		
	ГОСТ 5781-75,АIII	Ф32	60.0	КГ
	ГОСТ 5781-75,АIII	Ф10	12.7	КГ
	ГОСТ 5781-75,АIII	Ф7	3.37	КГ
		ИТОГО:	76.3	КГ
	ГОСТ 5781-75,АI	Ф10	6.95	КГ
	ГОСТ 5781-75,АI	Ф6	0.47	КГ
		ИТОГО:	7.43	КГ
	ГОСТ 6727-53*,ВI	Ф4	0.92	КГ
		ИТОГО:	0.92	КГ
		МАССА ПЛИТЫ	1.22	Т

МАРКА ИЛИ ПОЗ.	ОБОЗНАЧЕНИЕ	НАИМЕНОВАНИЕ	К-ВО	ПРИМЕЧАНИЕ
	П-Ф8-24-08	ПЛИТА ФУНДАМЕНТНАЯ		
		ДОКУМЕНТАЦИЯ:		
	ИИ-04-1, В.5п,Ч.1,Л.9	СПЕЦИФИКАЦИЯ		
	ИИ-04-1, В.5п,Ч.1,Л.12	ОПАЛУБОЧНЫЙ И АРМАТУРНЫЙ ЧЕРТЕЖИ		
		СБОРОЧНЫЕ ЕДИНИЦЫ И ДЕТАЛИ:		
С-1	ИИ-04-1, В.5п,Ч.2,Л.41	СЕТКА СПФ-3	1	
К-1	ИИ-04-1, В.5п,Ч.2,Л.28	КАРКАС КПФ-8	1	
К-2	ИИ-04-1, В.5п,Ч.2,Л.39	КАРКАС КПФ-35	2	
ОС-1	ГОСТ 5781-75,АI	ОТД.СТЕРЖ. Ф6 L=540	4	
П-1	ИИ-04-1, В.5п,Ч2,Л.40	ПЕТЛЯ П-2	4	
		МАТЕРИАЛЫ:		
		БЕТОН МАРКИ 150	0.48	М.КУБ
		СТАЛЬ		
		ОБЩИЙ РАСХОД	70.6	КГ
		В Т.Ч.:		
		СТЕРЖНИ АРМАТУРНЫЕ		
	ГОСТ 5781-75,АIII	Ф28	45.9	КГ
	ГОСТ 5781-75,АIII	Ф10	12.7	КГ
	ГОСТ 5781-75,АIII	Ф7	3.57	КГ
		ИТОГО:	62.3	КГ
	ГОСТ 5781-75,АI	Ф10	6.95	КГ
	ГОСТ 5781-75,АI	Ф6	0.47	КГ
		ИТОГО:	7.43	КГ
	ГОСТ 6727-53*,ВI	Ф4	0.92	КГ
		ИТОГО:	0.92	КГ
		МАССА ПЛИТЫ	1.22	Т

МАРКА ИЛИ ПОЗ.	ОБОЗНАЧЕНИЕ	НАИМЕНОВАНИЕ	К-ВО	ПРИМЕЧАНИЕ
	П-Ф8-24-07	ПЛИТА ФУНДАМЕНТНАЯ		
		ДОКУМЕНТАЦИЯ:		
	ИИ-04-1, В.5п,ч.1,л.10	СПЕЦИФИКАЦИЯ		
	ИИ-04-1, В.5п,ч.1,л.12	ОПАЛУБОЧНЫЙ И АРМАТУРНЫЙ ЧЕРТЕЖИ		
		СВОРОЧНЫЕ ЕДИНИЦЫ И ДЕТАЛИ:		
С-1	ИИ-04-1, В.5п,ч.2,л.41	СЕТКА СПФ-3	1	
К-1	ИИ-04-1, В.5п,ч.2,л.29	КАРКАС КПФ-9	1	
К-2	ИИ-04-1, В.5п,ч.2,л.39	КАРКАС КПФ-36	2	
ОС-1	ГОСТ 5781-75,АI	ОТД.СТЕРЖ. Ф6 L=540	4	
П-1	ИИ-04-1, В.5п,ч2,л.40	ПЕТЛЯ П-2	4	
		МАТЕРИАЛЫ:		
		БЕТОН МАРКИ 150	0.48	М.КУБ
		СТАЛЬ		
		ОБЩИЙ РАСХОД	56.7	КГ
		В Т.Ч.:		
		СТЕРЖНИ АРМАТУРНЫЕ		
	ГОСТ 5781-75,АШ	Ф25	36.6	КГ
	ГОСТ 5781-75,АШ	Ф8	8.15	КГ
	ГОСТ 5781-75,АШ	Ф7	3.57	КГ
		ИТОГО:	48.3	КГ
	ГОСТ 5781-75,АI	Ф10	6.95	КГ
	ГОСТ 5781-75,АI	Ф6	0.47	КГ
		ИТОГО:	7.43	КГ
	ГОСТ 6727-53*,ВI	Ф4	0.92	КГ
		ИТОГО:	0.92	КГ
		МАССА ПЛИТЫ	1.22	Т

МАРКА ИЛИ ПОЗ.	ОБОЗНАЧЕНИЕ	НАИМЕНОВАНИЕ	К-ВО	ПРИМЕЧАНИЕ
	П-Ф8-24-05	ПЛИТА ФУНДАМЕНТНАЯ		
		ДОКУМЕНТАЦИЯ:		
	ИИ-04-1, В.5п,ч.1,л.10	СПЕЦИФИКАЦИЯ		
	ИИ-04-1, В.5п,ч.1,л.12	ОПАЛУБОЧНЫЙ И АРМАТУРНЫЙ ЧЕРТЕЖИ		
		СВОРОЧНЫЕ ЕДИНИЦЫ И ДЕТАЛИ:		
С-1	ИИ-04-1, В.5п,ч.2,л.41	СЕТКА СПФ-3	1	
К-1	ИИ-04-1, В.5п,ч.2,л.29	КАРКАС КПФ-10	1	
К-2	ИИ-04-1, В.5п,ч.2,л.39	КАРКАС КПФ-37	2	
ОС-1	ГОСТ 5781-75,АI	ОТД.СТЕРЖ. Ф6 L=540	4	
П-1	ИИ-04-1, В.5п,ч2,л.40	ПЕТЛЯ П-2	4	
		МАТЕРИАЛЫ:		
		БЕТОН МАРКИ 150	0.48	М.КУБ
		СТАЛЬ		
		ОБЩИЙ РАСХОД	48.4	КГ
		В Т.Ч.:		
		СТЕРЖНИ АРМАТУРНЫЕ		
	ГОСТ 5781-75,АШ	Ф22	28.3	КГ
	ГОСТ 5781-75,АШ	Ф8	8.15	КГ
	ГОСТ 5781-75,АШ	Ф7	3.57	КГ
		ИТОГО:	40.1	КГ
	ГОСТ 5781-75,АI	Ф10	6.95	КГ
	ГОСТ 5781-75,АI	Ф6	0.47	КГ
		ИТОГО:	7.43	КГ
	ГОСТ 6727-53*,ВI	Ф4	0.92	КГ
		ИТОГО:	0.92	КГ
		МАССА ПЛИТЫ	1.22	Т

МАРКА ИЛИ ПОЗ	ОБОЗНАЧЕНИЕ	НАИМЕНОВАНИЕ	К-ВО	ПРИМЕЧАНИЕ
	П-Ф8-24-04	ПЛИТА ФУНДАМЕНТНАЯ		
		ДОКУМЕНТАЦИЯ:		
	ИИ-04-1, В.5П,Ч.1,Л.11	СПЕЦИФИКАЦИЯ		
	ИИ-04-1, В.5П,Ч.1,Л.12	ОПАЛУБОЧНЫЙ И АРМАТУРНЫЙ ЧЕРТЕЖИ		
		СБОРОЧНЫЕ ЕДИНИЦЫ И ДЕТАЛИ:		
С-1	ИИ-04-1, В.5П,Ч.2,Л.41	СЕТКА СПФ-3	1	
К-1	ИИ-04-1, В.5П,Ч.2,Л.30	КАРКАС КПФ-11	1	
К-2	ИИ-04-1, В.5П,Ч.2,Л.39	КАРКАС КПФ-98	2	
ОС-1	ГОСТ 5781-75,АI	ОТД.СТЕРЖ. Ф6 L=540	4	
П-1	ИИ-04-1, В5П,Ч 2,Л.40	ПЕТЛЯ П-2	4	
		МАТЕРИАЛЫ.		
		БЕТОН МАРКИ 150	0.48	М.КУБ
		СТАЛЬ		
		ОБЩИЙ РАСХОД	39.9	КГ
		В Т.Ч.:		
		СТЕРЖНИ АРМАТУРНЫЕ		
	ГОСТ 5781-75,АШ	Ф20	23.4	КГ
	ГОСТ 5781-75,АШ	Ф7	3.57	КГ
	ГОСТ 5781-75,АШ	Ф6	4.58	КГ
		ИТОГО:	31.6	КГ
	ГОСТ 5781-75,АI	Ф10	6.95	КГ
	ГОСТ 5781-75,АI	Ф6	0.47	КГ
		ИТОГО:	7.43	КГ
	ГОСТ 6727-53*,ВI	Ф4	0.92	КГ
		ИТОГО:	0.92	КГ
		МАССА ПЛИТЫ	1.22	Т

МАРКА ИЛИ ПОЗ.	ОБОЗНАЧЕНИЕ	НАИМЕНОВАНИЕ	К-ВО	ПРИМЕЧАНИЕ

П-Ф8-24-04
П-Ф8-24-05
П-Ф8-24-07
П-Ф8-24-08
П-Ф8-24-11

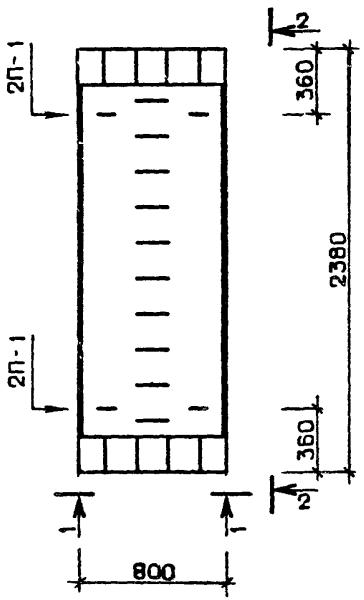

1-1

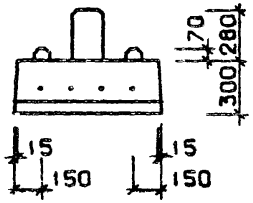

2-2

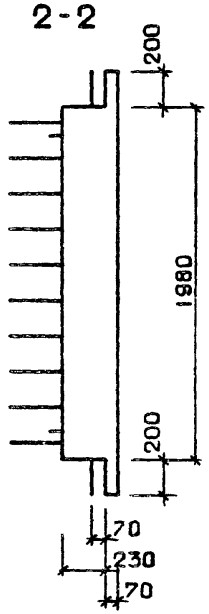

3-3

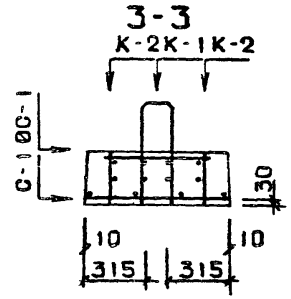

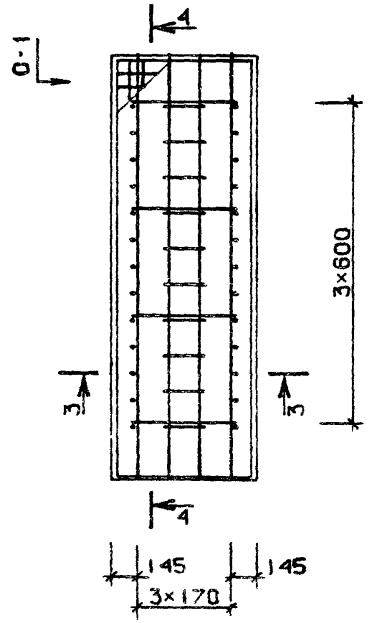

4-4

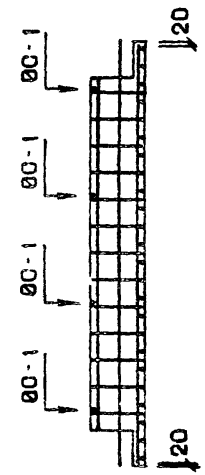

ТЛП КØРТ ИИ-04-1, В.5п.Ч.1.П.12

ПРИМЕЧАНИЕ: СПЕЦИФИКАЦИЮ СМ ЛИСТЫ 9-11

ТК 1976

ПЛИТЫ ЖЕЛЕЗОБЕТОННЫЕ ДЛЯ ЛЕНТОЧНЫХ ФУНДАМЕНТОВ П-Ф8-24-11, П-Ф8-24-08, П-Ф8-24-07, П-Ф8-24-05, П-Ф8-24-04. ОПАЛУБКА И АРМИРОВАНИЕ.

Серия ИИ-04-1
Выпуск 30 (части) | Лист 12

МАРКА ИЛИ ПОЗ.	ОБОЗНАЧЕНИЕ	НАИМЕНОВАНИЕ	К-ВО	ПРИМЕЧАНИЕ
	П-Ф6-24-08	ПЛИТА ФУНДАМЕНТНАЯ		
		ДОКУМЕНТАЦИЯ:		
	ИИ-04-1, В.5п,Ч.1,Л.13	СПЕЦИФИКАЦИЯ		
	ИИ-04-1, В.5п,Ч.1,Л.16	ОПАЛУБОЧНЫЙ И АРМАТУРНЫЙ ЧЕРТЕЖИ		
		СБОРОЧНЫЕ ЕДИНИЦЫ И ДЕТАЛИ:		
С-1	ИИ-04-1, В.5п,Ч.2,Л.41	СЕТКА СПФ-4	1	
К-1	ИИ-04-1, В.5п,Ч.2,Л.30	КАРКАС КПФ-12	1	
К-2	ИИ-04-1, В.5п,Ч.2,Л.39	КАРКАС КПФ-35	2	
ОС-1	ГОСТ 5781-75,АI	ОТД.СТЕРЖ. Ф6 L=450	4	
П-1	ИИ-04-1, В.5пЧ2,Л.40	ПЕТЛЯ П-2	4	
		МАТЕРИАЛЫ:		
		БЕТОН МАРКИ 150	0.36	М.КУБ
		СТАЛЬ		
		ОБЩИЙ РАСХОД	69.2	КГ
		В Т.Ч.:		
		СТЕРЖНИ АРМАТУРНЫЕ		
	ГОСТ 5781-75,АIII	Ф28	45.9	КГ
	ГОСТ 5781-75,АIII	Ф10	12.5	КГ
	ГОСТ 5781-75,АIII	Ф7	2.60	КГ
		ИТОГО:	61.1	КГ
	ГОСТ 5781-75,АI	Ф10	6.95	КГ
	ГОСТ 5781-75,АI	Ф6	0.39	КГ
		ИТОГО:	7.35	КГ
	ГОСТ 6727-53*,ВI	Ф4	0.69	КГ
		ИТОГО:	0.69	КГ
		МАССА ПЛИТЫ	0.91	Т

МАРКА ИЛИ ПОЗ.	ОБОЗНАЧЕНИЕ	НАИМЕНОВАНИЕ	К-ВО	ПРИМЕЧАНИЕ
	П-Ф6-24-07	ПЛИТА ФУНДАМЕНТНАЯ		
		ДОКУМЕНТАЦИЯ:		
	ИИ-04-1, В.5п,Ч.1,Л.13	СПЕЦИФИКАЦИЯ		
	ИИ-04-1, В.5п,Ч.1,Л.16	ОПАЛУБОЧНЫЙ И АРМАТУРНЫЙ ЧЕРТЕЖИ		
		СБОРОЧНЫЕ ЕДИНИЦЫ И ДЕТАЛИ:		
С-1	ИИ-04-1, В.5п,Ч.2,Л.41	СЕТКА СПФ-4	1	
К-1	ИИ-04-1, В.5п,Ч.2,Л.31	КАРКАС КПФ-13	1	
К-2	ИИ-04-1, В.5п,Ч.2,Л.39	КАРКАС КПФ-36	2	
ОС-1	ГОСТ 5781-75,АI	ОТД.СТЕРЖ. Ф6 L=450	4	
П-1	ИИ-04-1, В.5пЧ2,Л.40	ПЕТЛЯ П-2	4	
		МАТЕРИАЛЫ:		
		БЕТОН МАРКИ 150	0.36	М.КУБ
		СТАЛЬ		
		ОБЩИЙ РАСХОД	55.3	КГ
		В Т.Ч.:		
		СТЕРЖНИ АРМАТУРНЫЕ		
	ГОСТ 5781-75,АIII	Ф25	36.6	КГ
	ГОСТ 5781-75,АIII	Ф8	8.03	КГ
	ГОСТ 5781-75,АIII	Ф7	2.60	КГ
		ИТОГО:	47.3	КГ
	ГОСТ 5781-75,АI	Ф10	6.95	КГ
	ГОСТ 5781-75,АI	Ф6	0.39	КГ
		ИТОГО:	7.35	КГ
	ГОСТ 6727-53*,ВI	Ф4	0.69	КГ
		ИТОГО:	0.69	КГ
		МАССА ПЛИТЫ	0.91	Т

МАРКА ИЛИ ПОЗ.	ОБОЗНАЧЕНИЕ	НАИМЕНОВАНИЕ	К-ВО	ПРИМЕЧАНИЕ
	П-Ф6-24-05	ПЛИТА ФУНДАМЕНТНАЯ		
		ДОКУМЕНТАЦИЯ:		
	ИИ-04-1, В.5п,ч.1,л.14	СПЕЦИФИКАЦИЯ		
	ИИ-04-1, В.5п,ч.1,л.16	ОПАЛУБОЧНЫЙ И АРМАТУРНЫЙ ЧЕРТЕЖИ		
		СБОРОЧНЫЕ ЕДИНИЦЫ И ДЕТАЛИ:		
С-1	ИИ-04-1, В.5п,ч.2,л.41	СЕТКА СПФ-4	1	
К-1	ИИ-04-1, В.5п,ч.2,л.31	КАРКАС КПФ-14	1	
К-2	ИИ-04-1, В.5п,ч.2,л.39	КАРКАС КПФ-37	2	
ОС-1	ГОСТ 5781-75,АI	ОТД.СТЕРЖ. Ф6 L=450	4	
П-1	ИИ-04-1, В.5п,ч2,л.40	ПЕТЛЯ П-2	4	
		МАТЕРИАЛЫ:		
		БЕТОН МАРКИ 150	0.36	М.КУБ
		СТАЛЬ		
		ОБЩИЙ РАСХОД	47.0	КГ
		В Т.Ч.:		
		СТЕРЖНИ АРМАТУРНЫЕ		
	ГОСТ 5781-75,АШ	Ф22	28.3	КГ
	ГОСТ 5781-75,АШ	Ф8	8.03	КГ
	ГОСТ 5781-75,АШ	Ф7	2.60	КГ
		ИТОГО:	39.0	КГ
	ГОСТ 5781-75,АI	Ф10	6.95	КГ
	ГОСТ 5781-75,АI	Ф6	0.39	КГ
		ИТОГО:	7.35	КГ
	ГОСТ 6727-53*,ВI	Ф4	0.69	КГ
		ИТОГО:	0.69	КГ
		МАССА ПЛИТЫ	0.91	Т

МАРКА ИЛИ ПОЗ.	ОБОЗНАЧЕНИЕ	НАИМЕНОВАНИЕ	К-ВО	ПРИМЕЧАНИЕ
	П-Ф6-24-04	ПЛИТА ФУНДАМЕНТНАЯ		
		ДОКУМЕНТАЦИЯ:		
	ИИ-04-1, В.5п,ч.1,л.14	СПЕЦИФИКАЦИЯ		
	ИИ-04-1, В.5п,ч.1,л.16	ОПАЛУБОЧНЫЙ И АРМАТУРНЫЙ ЧЕРТЕЖИ		
		СБОРОЧНЫЕ ЕДИНИЦЫ И ДЕТАЛИ:		
С-1	ИИ-04-1, В.5п,ч.2,л.41	СЕТКА СПФ-4	1	
К-1	ИИ-04-1, В.5п,ч.2,л.32	КАРКАС КПФ-15	1	
К-2	ИИ-04-1, В.5п,ч.2,л.39	КАРКАС КПФ-38	2	
ОС-1	ГОСТ 5781-75,АI	ОТД.СТЕРЖ. Ф6 L=450	4	
П-1	ИИ-04-1 В.5п,ч2,л.40	ПЕТЛЯ П-2	4	
		МАТЕРИАЛЫ:		
		БЕТОН МАРКИ 150	0.36	М.КУБ
		СТАЛЬ		
		ОБЩИЙ РАСХОД	38.6	КГ
		В Т.Ч.:		
		СТЕРЖНИ АРМАТУРНЫЕ		
	ГОСТ 5781-75,АШ	Ф20	23.4	КГ
	ГОСТ 5781-75,АШ	Ф7	2.60	КГ
	ГОСТ 5781-75,АШ	Ф6	4.52	КГ
		ИТОГО:	30.5	КГ
	ГОСТ 5781-75,АI	Ф10	6.95	КГ
	ГОСТ 5781-75,АI	Ф6	0.39	КГ
		ИТОГО:	7.35	КГ
	ГОСТ 6727-53*,ВI	Ф4	0.69	КГ
		ИТОГО:	0.69	КГ
		МАССА ПЛИТЫ	0.91	Т

МАРКА ИЛИ ПОЗ.	ОБОЗНАЧЕНИЕ	НАИМЕНОВАНИЕ	К-ВО	ПРИМЕЧАНИЕ
	П-Ф6-24-03	ПЛИТА ФУНДАМЕНТНАЯ		
		ДОКУМЕНТАЦИЯ:		
	ИИ-04-1, В.5п,ч.1,л.15	СПЕЦИФИКАЦИЯ		
	ИИ-04-1, В.5п,ч.1,л.16	ОПАЛУБОЧНЫЙ И АРМАТУРНЫЙ ЧЕРТЕЖИ		
		СВОРОЧНЫЕ ЕДИНИЦЫ И ДЕТАЛИ:		
С-1	ИИ-04-1, В.5п,Ч.2,Л.41	СЕТКА СПФ-4	1	
К-1	ИИ-04-1, В.5п,Ч.2,Л.32	КАРКАС КПФ-16	1	
К-2	ИИ-04-1, В.5п,Ч.2,Л.35	КАРКАС КПФ-39	2	
ОС-1	ГОСТ 5781-75,АI	ОТД.СТЕРЖ. Ф6 L=450	4	
П-1	ИИ-04-1, В.5п,ч2,л.40	ПЕТЛЯ П-2	4	
		МАТЕРИАЛЫ:		
		БЕТОН МАРКИ 150	0.36	М.КУБ
		СТАЛЬ		
		ОБЩИЙ РАСХОД	34.1	КГ
		В Т.Ч.:		
		СТЕРЖНИ АРМАТУРНЫЕ		
	ГОСТ 5781-75,АIII	Ф18	19.0	КГ
	ГОСТ 5781-75,АIII	Ф7	2.60	КГ
	ГОСТ 5781-75,АIII	Ф6	4.52	КГ
		ИТОГО:	26.1	КГ
	ГОСТ 5781-75,АI	Ф10	6.95	КГ
	ГОСТ 5781-75,АI	Ф6	0.39	КГ
		ИТОГО:	7.35	КГ
	ГОСТ 6727-53*,ВI	Ф4	0.69	КГ
		ИТОГО:	0.69	КГ
		МАССА ПЛИТЫ	0.91	Т

П-Ф6-24-03
П-Ф6-24-04
П-Ф6-24-05
П-Ф6-24-07
П-Ф6-24-08

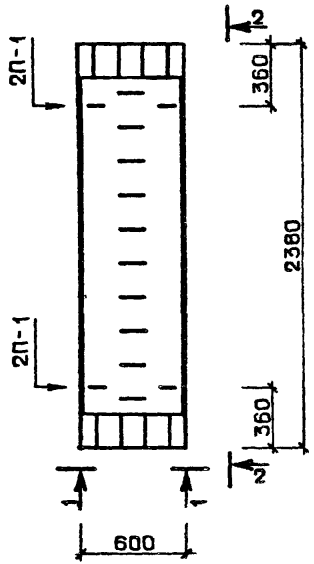

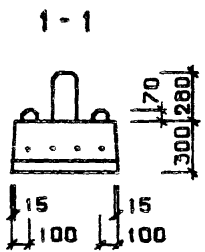

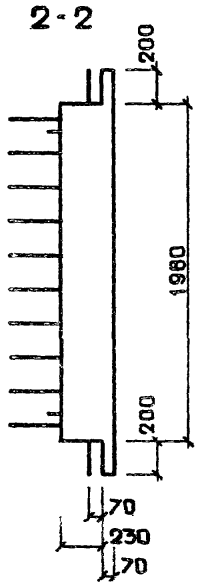

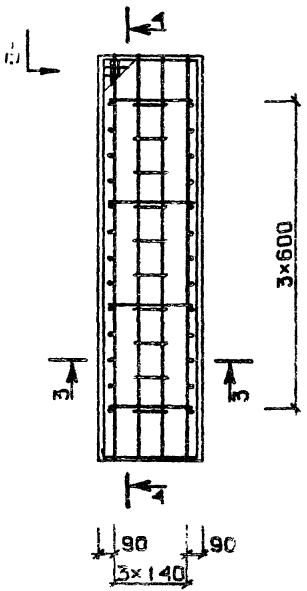

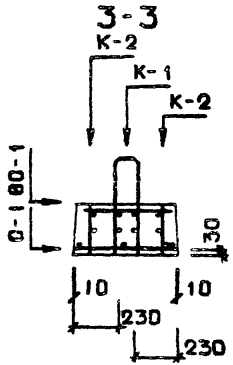

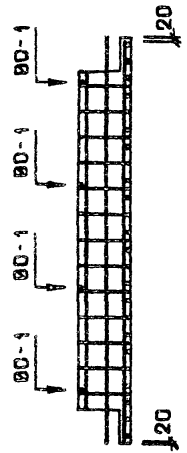

ТИП КОРТ ИИ-04-1, В.5п.Ч.1.П.16

ПРИМЕЧАНИЕ: СПЕЦИФИКАЦИЮ СМ. ЛИСТЫ 13-15

ТК 1976

ПЛИТЫ ЖЕЛЕЗОБЕТОННЫЕ ДЛЯ ЛЕНТОЧНЫХ ФУНДАМЕНТОВ П-Ф6-24-08, П-Ф6-24-07, П-Ф6-24-05, П-Ф6-24-04, П-Ф6-24-03. ОПАЛУБКА И АРМИРОВАНИЕ.

Серия ИИ-04-1
Выпуск 5п Части
Лист 16

МАРКА ИЛИ ПОЗ.	ОБОЗНАЧЕНИЕ	НАИМЕНОВАНИЕ	К-ВО	ПРИМЕЧАНИЕ
	П-Ф12-12-14	ПЛИТА ФУНДАМЕНТНАЯ		
		ДОКУМЕНТАЦИЯ:		
	ИИ-04-1 В.5п,ч.1,л.17	СПЕЦИФИКАЦИЯ		
	ИИ-04-1 В.5п,ч.1,л.20	ОПАЛУБОЧНЫЙ И АРМАТУРНЫЙ ЧЕРТЕЖИ		
		СБОРОЧНЫЕ ЕДИНИЦЫ И ДЕТАЛИ:		
С-1	ИИ-04-1, В.5п,ч.2,л.40	СЕТКА СПФ-5	1	
К-1	ИИ-04-1, В.5п,ч.2,л.33	КАРКАС КПФ-17	1	
К-2	ИИ-04-1, В.5п,ч.2,л.35	КАРКАС КПФ-40	2	
ОС-1	ГОСТ 5781-75,АI	ОТД.СТЕРЖ. Ф6 L=600	4	
П-1	ИИ-04-1, В5пч.2,л.40	ПЕТЛЯ П-1	4	
		МАТЕРИАЛЫ:		
		БЕТОН МАРКИ 150	0.26	М.КУБ
		СТАЛЬ		
		ОБЩИЙ РАСХОД	52.2	КГ
		В Т.Ч.:		
		СТЕРЖНИ АРМАТУРНЫЕ		
	ГОСТ 5781-75,АШ	Ф36	37.6	КГ
	ГОСТ 5781-75,АШ	Ф12	7.34	КГ
	ГОСТ 5781-75,АШ	Ф6	3.03	КГ
		ИТОГО:	48.0	КГ
	ГОСТ 5781-75,АI	Ф10	1.87	КГ
	ГОСТ 5781-75,АI	Ф8	1.31	КГ
	ГОСТ 5781-75,АI	Ф6	0.26	КГ
		ИТОГО:	3.45	КГ
	ГОСТ 6727-53*,ВI	Ф4	0.67	КГ
		ИТОГО:	0.67	КГ
		МАССА ПЛИТЫ	0.66	Т

МАРКА ИЛИ ПОЗ.	ОБОЗНАЧЕНИЕ	НАИМЕНОВАНИЕ	К-ВО	ПРИМЕЧАНИЕ
	П-Ф12-12-11	ПЛИТА ФУНДАМЕНТНАЯ		
		ДОКУМЕНТАЦИЯ:		
	ИИ-04-1, В5п,ч.1,л.17	СПЕЦИФИКАЦИЯ		
	ИИ-04-1, В5п,ч.1,л.20	ОПАЛУБОЧНЫЙ И АРМАТУРНЫЙ ЧЕРТЕЖИ		
		СБОРОЧНЫЕ ЕДИНИЦЫ И ДЕТАЛИ:		
С-1	ИИ-04-1, В.5п,ч.2,л.40	СЕТКА СПФ-5	1	
К-1	ИИ-04-1, В.5п,ч.2,л.36	КАРКАС КПФ-18	1	
К-2	ИИ-04-1, В.5п,ч.2,л.35	КАРКАС КПФ-41	2	
ОС-1	ГОСТ 5781-75,АI	ОТД.СТЕРЖ. Ф6 L=600	4	
П-1	ИИ-04-1, В.5пч2,л.40	ПЕТЛЯ П-1	4	
		АТЕРИАЛЫ:		
		ВЕТОН МАРКИ 150	0.26	М.КУБ
		СТАЛЬ		
		ОБЩИЙ РАСХОД	42.0	КГ
		В Т.Ч.:		
		СТЕРЖНИ АРМАТУРНЫЕ		
	ГОСТ 5781-75,АШ	Ф32	29.7	КГ
	ГОСТ 5781-75,АШ	Ф10	5.10	КГ
	ГОСТ 5781-75,АШ	Ф6	3.03	КГ
		ИТОГО:	37.9	КГ
	ГОСТ 5781-75,АI	Ф10	1.87	КГ
	ГОСТ 5781-75,АI	Ф8	1.31	КГ
	ГОСТ 5781-75,АI	Ф6	0.26	КГ
		ИТОГО:	3.45	КГ
	ГОСТ 6727-53*,ВI	Ф4	0.67	КГ
		ИТОГО:	0.67	КГ
		МАССА ПЛИТЫ	0.66	Т

МАРКА ИЛИ ПОЗ.	ОБОЗНАЧЕНИЕ	НАИМЕНОВАНИЕ	К-ВО	ПРИМЕЧАНИЕ
	П-Ф12-12-08	ПЛИТА ФУНДАМЕНТНАЯ		
		ДОКУМЕНТАЦИЯ:		
	ИИ-04-1, В.5п,Ч.1,Л.18	СПЕЦИФИКАЦИЯ		
	ИИ-04-1, В.5п,Ч.1,Л.20	ОПАЛУБОЧНЫЙ И АРМАТУРНЫЙ ЧЕРТЕЖИ		
		СБОРОЧНЫЕ ЕДИНИЦЫ И ДЕТАЛИ:		
С-1	ИИ-04-1, В.5п,Ч.2,Л.40	СЕТКА СПФ-5	1	
К-1	ИИ-04-1, В.5п,Ч.2,Л.36	КАРКАС КПФ-19	1	
К-2	ИИ-04-1, В.5п,Ч.2,Л.35	КАРКАС КПФ-42	2	
ОС-1	ГОСТ 5781-75,АI	ОТД.СТЕРЖ. Ф6 L=600	4	
П-1	ИИ-04-1, В 5п,Ч.2,Л.40	ПЕТЛЯ П-1	4	
		МАТЕРИАЛЫ:		
		БЕТОН МАРКИ 150	0.26	М.КУБ
		СТАЛЬ		
		ОБЩИЙ РАСХОД	35.0	КГ
		В Т.Ч.:		
		СТЕРЖНИ АРМАТУРНЫЕ		
	ГОСТ 5781-75,АШ	Ф28	22.8	КГ
	ГОСТ 5781-75,АШ	Ф10	5.10	КГ
	ГОСТ 5781-75,АШ	Ф6	3.03	КГ
		ИТОГО:	30.9	КГ
	ГОСТ 5781-75,АI	Ф10	1.87	КГ
	ГОСТ 5781-75,АI	Ф8	1.31	КГ
	ГОСТ 5781-75,АI	Ф6	0.26	КГ
		ИТОГО.	3.45	КГ
	ГОСТ 6727-53*,ВI	Ф4	0.67	КГ
		ИТОГО:	0.67	КГ
		МАССА ПЛИТЫ	0.66	Т

МАРКА ИЛИ ПОЗ.	ОБОЗНАЧЕНИЕ	НАИМЕНОВАНИЕ	К-ВО	ПРИМЕЧАНИЕ
	П-Ф12-12-07	ПЛИТА ФУНДАМЕНТНАЯ		
		ДОКУМЕНТАЦИЯ:		
	ИИ-04-1, В.5п,Ч.1,Л.18	СПЕЦИФИКАЦИЯ		
	ИИ-04-1, В.5п,Ч.1,Л.20	ОПАЛУБОЧНЫЙ И АРМАТУРНЫЙ ЧЕРТЕЖИ		
		СБОРОЧНЫЕ ЕДИНИЦЫ И ДЕТАЛИ:		
С-1	ИИ-04-1, В.5п,Ч.2,Л.40	СЕТКА СПФ-5	1	
К-1	ИИ-04-1, В.5п,Ч.2,Л.36	КАРКАС КПФ-20	1	
К-2	ИИ-04-1, В.5п,Ч.2,Л.35	КАРКАС КПФ-43	2	
ОС-1	ГОСТ 5781-75,АI	ОТД.СТЕРЖ. Ф6 L=600	4	
П-1	ИИ-04-1 В5п,Ч2,Л.40	ПЕТЛЯ П-1	4	
		МАТЕРИАЛЫ:		
		БЕТОН МАРКИ 150	0.26	М.КУБ
		СТАЛЬ		
		ОБЩИЙ РАСХОД	28.6	КГ
		В Т.Ч.:		
		СТЕРЖНИ АРМАТУРНЫЕ		
	ГОСТ 5781-75,АШ	Ф25	18.1	КГ
	ГОСТ 5781-75,АШ	Ф8	3.26	КГ
	ГОСТ 5781-75,АШ	Ф6	3.03	КГ
		ИТОГО:	24.4	КГ
	ГОСТ 5781-75,АI	Ф10	1.87	КГ
	ГОСТ 5781-75,АI	Ф8	1.31	КГ
	ГОСТ 5781-75,АI	Ф6	0.26	КГ
		ИТОГО:	3.45	КГ
	ГОСТ 6727-53*,ВI	Ф4	0.67	КГ
		ИТОГО:	0.67	КГ
		МАССА ПЛИТЫ	0.66	Т

ГЕРШМАН
Проверил
Кошелева
Гл.инж.отд 2

ПЛИТЫ ЖЕЛЕЗОБЕТОННЫЕ ДЛЯ ЛЕНТОЧНЫХ ФУНДАМЕНТОВ П-Ф12-12-08, П-Ф12-12-07. СПЕЦИФИКАЦИИ.

МАРКА ИЛИ ПОЗ.	ОБОЗНАЧЕНИЕ	НАИМЕНОВАНИЕ	К-ВО	ПРИМЕЧАНИЕ
	П-Ф12-12-05	ПЛИТА ФУНДАМЕНТНАЯ		
		ДОКУМЕНТАЦИЯ:		
	ИИ-04-1, В.5п,ч.1,л.19	СПЕЦИФИКАЦИЯ		
	ИИ-04-1, В.5п,ч.1,л.20	ОПАЛУБОЧНЫЙ И АРМАТУРНЫЙ ЧЕРТЕЖИ		
		СБОРОЧНЫЕ ЕДИНИЦЫ И ДЕТАЛИ:		
С-1	ИИ-04-1, В.5п,ч.2;л.40	СЕТКА СПФ-5	1	
К-1	ИИ-04-1, В.5п,ч.2,л.36	КАРКАС КПФ-21	1	
К-2	ИИ-04-1, В.5п,ч.2,л.35	КАРКАС КПФ-44	2	
ОС-1	ГОСТ 5781-75,АI	ОТД.СТЕРЖ. Ф6 L=600	4	
П-1	ИИ-04-1, В5п.ч.2,л.40	ПЕТЛЯ П-1	4	
		МАТЕРИАЛЫ:		
		БЕТОН МАРКИ 150	0.26	М.КУБ
		СТАЛЬ		
		ОБЩИЙ РАСХОД	24.5	КГ
		В Т.Ч.:		
		СТЕРЖНИ АРМАТУРНЫЕ		
	ГОСТ 5781-75,АIII	Ф22	14.0	КГ
	ГОСТ 5781-75,АIII	Ф8	3.26	КГ
	ГОСТ 5781-75,АIII	Ф6	3.03	КГ
		ИТОГО:	20.3	КГ
	ГОСТ 5781-75,АI	Ф10	1.87	КГ
	ГОСТ 5781-75,АI	Ф8	1.31	КГ
	ГОСТ 5781-75,АI	Ф6	0.26	КГ
		ИТОГО:	3.45	КГ
	ГОСТ 6727-53*,ВI	Ф4	0.67	КГ
		ИТОГО:	0.67	КГ
		МАССА ПЛИТЫ	0.66	Т

МАРКА ИЛИ ПОЗ.	ОБОЗНАЧЕНИЕ	НАИМЕНОВАНИЕ	К-ВО	ПРИМЕЧАНИЕ

П-Ф12-12-05
П-Ф12-12-07
П-Ф12-12-08
П-Ф12-12-11
П-Ф12-12-14

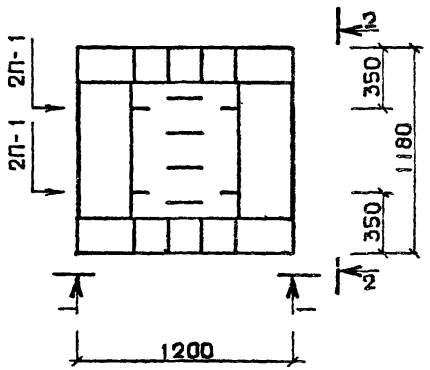

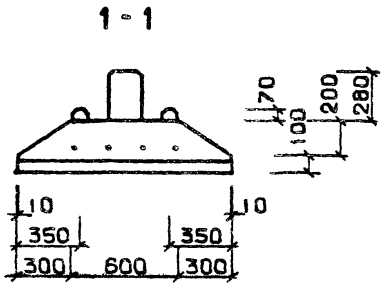

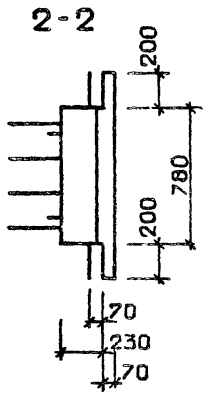

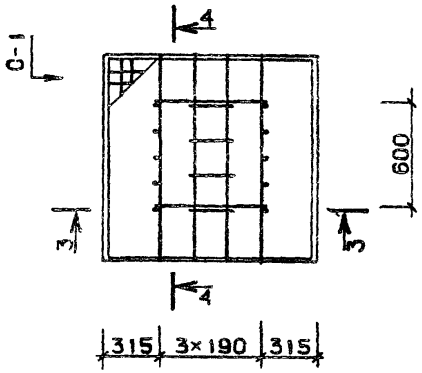

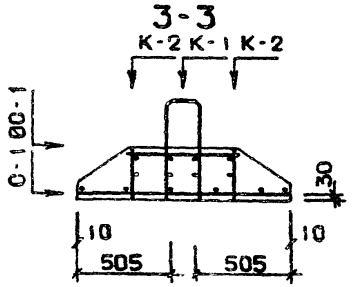

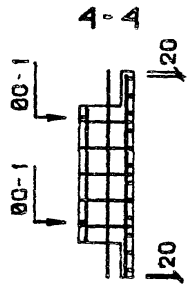

ТЛП КФРТ ИИ-04-1, 8.5п.Ч.1.П.20

ПРИМЕЧАНИЕ: СПЕЦИФИКАЦИЮ СМ. ЛИСТЫ 17-19

ТК 1976

ПЛИТЫ ЖЕЛЕЗОБЕТОННЫЕ ДЛЯ ЛЕНТОЧНЫХ ФУНДАМЕНТОВ П-Ф12-12-14, П-Ф12-12-11, П-Ф12-12-08, П-Ф12-12-07, П-Ф12-12-05. ОПАЛУБКА И АРМИРОВАНИЕ.

Серия ИИ-04-1
Выпуск 31 (часть I)
Лист 20

14681 31

МАРКА ИЛИ ПОЗ.	ОБОЗНАЧЕНИЕ	НАИМЕНОВАНИЕ	К-ВО	ПРИМЕЧАНИЕ
	П-Ф10-12-11	ПЛИТА ФУНДАМЕНТНАЯ		
		ДОКУМЕНТАЦИЯ:		
	ИИ-04-1, В.5п,Ч.1,Л.21	СПЕЦИФИКАЦИЯ		
	ИИ-04-1, В.5п,Ч.1,Л.24	ОПАЛУБОЧНЫЙ И АРМАТУРНЫЙ ЧЕРТЕЖИ		
		СБОРОЧНЫЕ ЕДИНИЦЫ И ДЕТАЛИ:		
С-1	ИИ-04-1, В.5п,Ч.2,Л.40	СЕТКА СПФ-6	1	
К-1	ИИ-04-1, В.5п,Ч.2,Л.36	КАРКАС КПФ-18	1	
К-2	ИИ-04-1, В.5п,Ч.2,Л.35	КАРКАС КПФ-41	2	
ОС-1	ГОСТ 5781-75,АI	ОТД.СТЕРЖ. Ф6 L=600	4	
П-1	ИИ-04-1 В.5пЧ2,Л.40	ПЕТЛЯ П-1	4	
		МАТЕРИАЛЫ:		
		БЕТОН МАРКИ 150	0.22	М.КУБ
		СТАЛЬ		
		ОБЩИЙ РАСХОД	41.1	КГ
		В Т.Ч.:		
		СТЕРЖНИ АРМАТУРНЫЕ		
	ГОСТ 5781-75,АIII	Ф32	29.7	КГ
	ГОСТ 5781-75,АIII	Ф10	5.10	КГ
	ГОСТ 5781-75,АIII	Ф7	2.27	КГ
		ИТОГО:	37.1	КГ
	ГОСТ 5781-75,АI	Ф10	1.87	КГ
	ГОСТ 5781-75,АI	Ф8	1.31	КГ
	ГОСТ 5781-75,АI	Ф6	0.26	КГ
		ИТОГО:	3.45	КГ
	ГОСТ 6727-53*,ВI	Ф4	0.56	КГ
		ИТОГО:	0.56	КГ
		МАССА ПЛИТЫ	0.57	Т

МАРКА ИЛИ ПОЗ.	ОБОЗНАЧЕНИЕ	НАИМЕНОВАНИЕ	К-ВО	ПРИМЕЧАНИЕ
	П-Ф10-12-08	ПЛИТА ФУНДАМЕНТНАЯ		
		ДОКУМЕНТАЦИЯ:		
	ИИ-04-1, В.5п,Ч.1,Л.21	СПЕЦИФИКАЦИЯ		
	ИИ-04-1, В.5п,Ч.1,Л.24	ОПАЛУБОЧНЫЙ И АРМАТУРНЫЙ ЧЕРТЕЖИ		
		СБОРОЧНЫЕ ЕДИНИЦЫ И ДЕТАЛИ:		
С-1	ИИ-04-1, В.5п,Ч.2,Л.40	СЕТКА СПФ-6	1	
К-1	ИИ-04-1, В.5п,Ч.2,Л.36	КАРКАС КПФ-19	1	
К-2	ИИ-04-1, В.5п,Ч.2,Л.35	КАРКАС КПФ-42	2	
ОС-1	ГОСТ 5781-75,АI	СТД.СТЕРЖ. Ф6 L=600	4	
П-1	ИИ-04-1, В.5пЧ.2,Л.40	ПЕТЛЯ П-1	4	
		МАТЕРИАЛЫ:		
		БЕТОН МАРКИ 150	0.22	М.КУБ
		СТАЛЬ		
		ОБЩИЙ РАСХОД	34.1	КГ
		В Т.Ч.:		
		СТЕРЖНИ АРМАТУРНЫЕ		
	ГОСТ 5781-75,АIII	Ф28	22.8	К
	ГОСТ 5781-75,АIII	Ф10	5.10	КГ
	ГОСТ 5781-75,АIII	Ф7	2.27	КГ
		ИТОГО:	30.1	КГ
	ГОСТ 5781-75,АI	Ф10	1.87	КГ
	ГОСТ 5781-75,АI	Ф8	1.31	КГ
	ГОСТ 5781-75,АI	Ф6	0.26	КГ
		ИТОГО:	3.45	КГ
	ГОСТ 6727-53*,ВI	Ф4	0.56	КГ
		ИТОГО:	0.56	КГ
		МАССА ПЛИТЫ	0.57	Т

МАРКА ИЛИ ПОЗ.	ОБОЗНАЧЕНИЕ	НАИМЕНОВАНИЕ	К-ВО	ПРИМЕЧАНИЕ
	П-Ф10-12-07	ПЛИТА ФУНДАМЕНТНАЯ		
		ДОКУМЕНТАЦИЯ:		
	ИИ-04-1, В.5п,Ч.1,Л.22	СПЕЦИФИКАЦИЯ		
	ИИ-04-1, В.5п,Ч.1,Л.24	ОПАЛУБОЧНЫЙ И АРМАТУРНЫЙ ЧЕРТЕЖИ		
		СБОРОЧНЫЕ ЕДИНИЦЫ И ДЕТАЛИ:		
С-1	ИИ-04-1, В.5п,Ч.2,Л.40	СЕТКА СПФ-6	1	
К-1	ИИ-04-1, В.5п,Ч.2,Л.36	КАРКАС КПФ-20	1	
К-2	ИИ-04-1, В.5п,Ч.2,Л.35	КАРКАС КПФ-43	2	
ОС-1	ГОСТ 5781-75,АI	ОТД.СТЕРЖ. Ф6 L=600	4	
П-1	ИИ-04-1, В.5п,Ч.2,Л.40	ПЕТЛЯ П-1	4	
		МАТЕРИАЛЫ:		
		БЕТОН МАРКИ 150	0.22	М.КУБ
		СТАЛЬ		
		ОБЩИЙ РАСХОД	27.7	КГ
		В Т.Ч.:		
		СТЕРЖНИ АРМАТУРНЫЕ		
	ГОСТ 5781-75,АШ	Ф25	18.1	КГ
	ГОСТ 5781-75,АШ	Ф8	3.26	КГ
	ГОСТ 5781-75,АШ	Ф7	2.27	КГ
		ИТОГО:	23.7	КГ
	ГОСТ 5781-75,АI	Ф10	1.87	КГ
	ГОСТ 5781-75,АI	Ф8	1.31	КГ
	ГОСТ 5781-75,АI	Ф6	0.26	КГ
		ИТОГО:	3.45	КГ
	ГОСТ 6727-53*,ВI	Ф4	0.56	КГ
		ИТОГО:	0.56	КГ
		МАССА ПЛИТЫ	0.57	Т

МАРКА ИЛИ ПОЗ.	ОБОЗНАЧЕНИЕ	НАИМЕНОВАНИЕ	К-ВО	ПРИМЕЧАНИЕ
	П-Ф10-12-05	ПЛИТА ФУНДАМЕНТНАЯ		
		ДОКУМЕНТАЦИЯ:		
	ИИ-04-1, В.5п,Ч.1,Л.22	СПЕЦИФИКАЦИЯ		
	ИИ-04-1, В.5п,Ч.1,Л.24	ОПАЛУБОЧНЫЙ И АРМАТУРНЫЙ ЧЕРТЕЖИ		
		СБОРОЧНЫЕ ЕДИНИЦЫ И ДЕТАЛИ:		
С-1	ИИ-04-1, В.5п,Ч.2,Л.40	СЕТКА СПФ-6	1	
К-1	ИИ-04-1, В.5п,Ч.2,Л.36	КАРКАС КПФ-21	1	
К-2	ИИ-04-1, В.5п,Ч.2,Л.35	КАРКАС КПФ-44	2	
ОС-1	ГОСТ 5781-75,АI	ОТД.СТЕРЖ. Ф6 L=600	4	
П-1	ИИ-04-1, В.5п,Ч.2,Л.40	ПЕТЛЯ П-1	4	
		МАТЕРИАЛЫ:		
		БЕТОН МАРКИ 150	0.22	М.КУБ
		СТАЛЬ		
		ОБЩИЙ РАСХОД	23.6	КГ
		В Т.Ч.:		
		СТЕРЖНИ АРМАТУРНЫЕ		
	ГОСТ 5781-75,АШ	Ф22	14.0	КГ
	ГОСТ 5781-75,АШ	Ф8	3.26	КГ
	ГОСТ 5781-75,АШ	Ф7	2.27	КГ
		ИТОГО:	19.6	КГ
	ГОСТ 5781-75,АI	Ф10	1.87	КГ
	ГОСТ 5781-75,АI	Ф8	1.31	КГ
	ГОСТ 5781-75,АI	Ф6	0.26	КГ
		ИТОГО:	3.45	КГ
	ГОСТ 6727-53*,ВI	Ф4	0.56	КГ
		ИТОГО:	0.56	КГ
		МАССА ПЛИТЫ	0.57	Т

Проверил Кошелева

Л инж отд 2

ТК 1976

ПЛИТЫ ЖЕЛЕЗОБЕТОННЫЕ ДЛЯ ЛЕНТОЧНЫХ ФУНДАМЕНТОВ П-Ф10-12-07, П-Ф10-12-05.
СПЕЦИФИКАЦИИ.

Серия ИИ-04-1
Выпуск 5п Часть I
Лист 22

14681 33

МАРКА ИЛИ ПОЗ.	ОБОЗНАЧЕНИЕ	НАИМЕНОВАНИЕ	К-ВО	ПРИМЕЧАНИЕ
	П-Ф10-12-04	ПЛИТА ФУНДАМЕНТНАЯ		
		ДОКУМЕНТАЦИЯ:		
	ИИ-04-1, В. Ч.1, Л.23	СПЕЦИФИКАЦИЯ		
	ИИ-04-1, В. Ч.1, Л.24	ОПАЛУБОЧНЫЙ И АРМАТУРНЫЙ ЧЕРТЕЖИ		
		СВОРОЧНЫЕ ЕДИНИЦЫ И ДЕТАЛИ:		
С-1	ИИ-04-1, В.5п,Ч.2, Л.40	СЕТКА СПФ-6	1	
К-1	ИИ-04-1, В.5п,Ч.2, Л.33	КАРКАС КПФ-22	1	
К-2	ИИ-04-1, В.5п,Ч.2, Л.35	КАРКАС КПФ-45	2	
ОС-1	ГОСТ 5781-75, АI	ОТД.СТЕРЖ. Ф6 L=600	4	
П-1	ИИ-04-1, В5пЧ.2, Л.40	ПЕТЛЯ П-1	4	
		МАТЕРИАЛЫ:		
		БЕТОН МАРКИ 150	0.22	М.КУБ
		СТАЛЬ		
		ОБЩИЙ РАСХОД	19.7	КГ
		В Т.Ч.:		
		СТЕРЖНИ АРМАТУРНЫЕ		
	ГОСТ 5781-75, АШ	Ф20	11.6	КГ
	ГОСТ 5781-75, АШ	Ф7	2.27	КГ
	ГОСТ 5781-75, АШ	Ф6	1.83	КГ
		ИТОГО:	15.7	КГ
	ГОСТ 5781-75, АI	Ф10	1.87	КГ
	ГОСТ 5781-75, АI	Ф8	1.31	КГ
	ГОСТ 5781-75, АI	Ф6	0.26	КГ
		ИТОГО:	3.45	КГ
	ГОСТ 6727-53*, ВI	Ф4	0.56	КГ
		ИТОГО:	0.56	КГ
		МАССА ПЛИТЫ	0.57	Т

П-Ф10-12-04
П-Ф10-12-05
П-Ф10-12-07
П-Ф10-12-08
П-Ф10-12-11

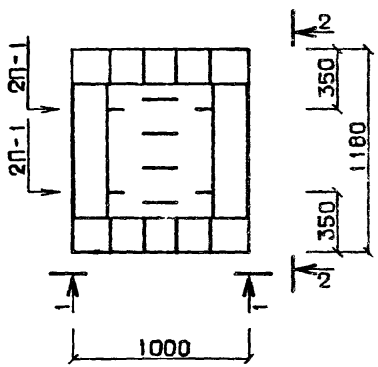

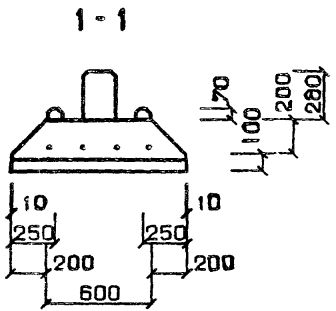

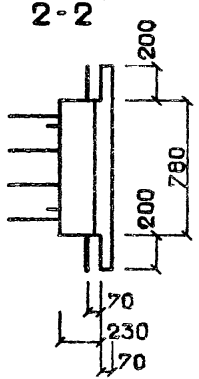

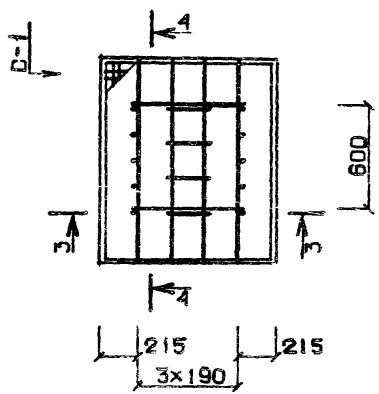

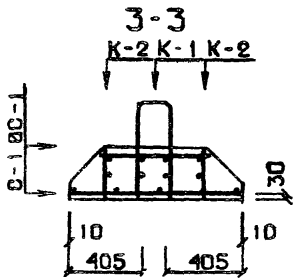

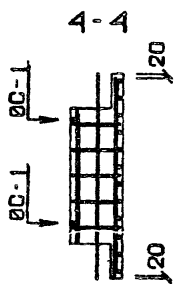

ТПП КØРТ ИИ-04-1, В.5п. Ч. 1. П. 24

ПРИМЕЧАНИЕ: СПЕЦИФИКАЦИЮ СМ. ЛИСТЫ 21-23

ТК 976

ПЛИТЫ ЖЕЛЕЗОБЕТОННЫЕ ДЛЯ ЛЕНТОЧНЫХ ФУНДАМЕНТОВ П-Ф10-12-11, П-Ф10-12-08, П-Ф10-12-07, П-Ф10-12-05, П-Ф10-12-04. ОПАЛУБКА И АРМИРОВАНИЕ.

Серия ИИ-04-1
Выпуск 5п Часть I
Лист 24

МАРКА ИЛИ ПОЗ.	ОБОЗНАЧЕНИЕ	НАИМЕНОВАНИЕ	К-ВО	ПРИМЕЧАНИЕ
	П-Ф8-12-11	ПЛИТА ФУНДАМЕНТНАЯ		
		ДОКУМЕНТАЦИЯ:		
	ИИ-04-1, В.5п,Ч.1,Л.25	СПЕЦИФИКАЦИЯ		
	ИИ-04-1, В.5п,Ч.1,Л.28	ОПАЛУБОЧНЫЙ И АРМАТУРНЫЙ ЧЕРТЕЖИ		
		СБОРОЧНЫЕ ЕДИНИЦЫ И ДЕТАЛИ.		
С-1	ИИ-04-1, В.5п,Ч.2,Л.40	СЕТКА СПФ-7	1	
К-1	ИИ-04-1, В.5п,Ч.2,Л.34	КАРКАС КПФ-23	1	
К-2	ИИ-04-1, В.5п,Ч.2,Л.35	КАРКАС КПФ-41	2	
ОС-1	ГОСТ 5781-75,АI	ОТД.СТЕРЖ. Ф6 L=540	4	
П-1	ИИ-04-1, В.5п,Ч.2,Л.40	ПЕТЛЯ П-1	4	
		МАТЕРИАЛЫ:		
		БЕТОН МАРКИ 150	0.20	М.КУБ
		СТАЛЬ		
		ОБЩИЙ РАСХОД	40.4	КГ
		В Т.Ч.:		
		СТЕРЖНИ АРМАТУРНЫЕ		
	ГОСТ 5781-75,АШ	Ф32	29.7	КГ
	ГОСТ 5781-75,АШ	Ф10	5.02	КГ
	ГОСТ 5781-75,АШ	Ф7	1.78	КГ
		ИТОГО:	36.5	КГ
	ГОСТ 5781-75,АI	Ф10	1.87	КГ
	ГОСТ 5781-75,АI	Ф8	1.31	КГ
	ГОСТ 5781-75,АI	Ф6	0.23	КГ
		ИТОГО:	3.43	КГ
	ГОСТ 6727-53*,ВI	Ф4	0.44	КГ
		ИТОГО:	0.44	КГ
		МАССА ПЛИТЫ	0.51	Т

МАРКА ИЛИ ПОЗ.	ОБОЗНАЧЕНИЕ	НАИМЕНОВАНИЕ	К-ВО	ПРИМЕЧАНИЕ
	П-Ф8-12-08	ПЛИТА ФУНДАМЕНТНАЯ		
		ДОКУМЕНТАЦИЯ:		
	ИИ-04-1 В.5п,Ч.1,Л.25	СПЕЦИФИКАЦИЯ		
	ИИ-04-1 В.5п,Ч.1,Л.28	ОПАЛУБОЧНЫЙ И АРМАТУРНЫЙ ЧЕРТЕЖИ		
		СБОРОЧНЫЕ ЕДИНИЦЫ И ДЕТАЛИ:		
С-1	ИИ-04-1, В.5п,Ч.2,Л.40	СЕТКА СПФ-7	1	
К-1	ИИ-04-1, В.5п,Ч.2,Л.37	КАРКАС КПФ-24	1	
К-2	ИИ-04-1, В.5п,Ч.2,Л.35	КАРКАС КПФ-42	2	
ОС-1	ГОСТ 5781-75,АI	ОТД.СТЕРЖ. Ф6 L=540	4	
П-1	ИИ-04-1, В.5п,Ч.2,Л.40	ПЕТЛЯ П-1	4	
		МАТЕРИАЛЫ:		
		БЕТОН МАРКИ 150	0.20	М.КУБ
		СТАЛЬ		
		ОБЩИЙ РАСХОД	33.4	КГ
		В Т.Ч.:		
		СТЕРЖНИ АРМАТУРНЫЕ		
	ГОСТ 5781-75,АШ	Ф28	22.8	КГ
	ГОСТ 5781-75,АШ	Ф10	5.02	КГ
	ГОСТ 5781-75,АШ	Ф7	1.78	КГ
		ИТОГО:	29.6	КГ
	ГОСТ 5781-75,АI	Ф10	1.87	КГ
	ГОСТ 5781-75,АI	Ф8	1.31	КГ
	ГОСТ 5781-75,АI	Ф6	0.23	КГ
		ИТОГО:	3.43	КГ
	ГОСТ 6727-53*,ВI	Ф4	0.44	КГ
		ИТОГО:	0.44	КГ
		МАССА ПЛИТЫ	0.51	Т

ТК 1976

ПЛИТЫ ЖЕЛЕЗОБЕТОННЫЕ ДЛЯ ЛЕНТОЧНЫХ ФУНДАМЕНТОВ П-Ф8-12-11, П-Ф8-12-08.
СПЕЦИФИКАЦИИ.

Серия ИИ-04-1
Выпуск 5п Часть I
Лист 25

14681 36

МАРКА ИЛИ ПОЗ.	ОБОЗНАЧЕНИЕ	НАИМЕНОВАНИЕ	К-ВО	ПРИМЕЧАНИЕ
	П-Ф8-12-07	ПЛИТА ФУНДАМЕНТНАЯ		
		ДОКУМЕНТАЦИЯ:		
	ИИ-04-1, В.5п,ч.1,л.26	СПЕЦИФИКАЦИЯ		
	ИИ-04-1, В.5п,ч.1,л.28	ОПАЛУБОЧНЫЙ И АРМАТУРНЫЙ ЧЕРТЕЖИ		
		СВОРОЧНЫЕ ЕДИНИЦЫ И ДЕТАЛИ:		
С-1	ИИ-04-1, В.5п,ч.2,л.40	СЕТКА СПФ-7	1	
К-1	ИИ-04-1, В.5п,ч.2,л.37	КАРКАС КПФ-25	1	
К-2	ИИ-04-1, В.5п,ч.2,л.35	КАРКАС КПФ-43	2	
ОС-1	ГОСТ 5781-75,АI	ОТД.СТЕРЖ. Ф6 L=540	4	
П-1	ИИ-04-1 В.5п,ч.2,л.40	ПЕТЛЯ П-1	4	
		МАТЕРИАЛЫ:		
		БЕТОН МАРКИ 150	0.20	М.КУБ
		СТАЛЬ		
		ОБЩИЙ РАСХОД	27.0	КГ
		В Т.Ч.:		
		СТЕРЖНИ АРМАТУРНЫЕ		
	ГОСТ 5781-75,АШ	Ф25	18.1	КГ
	ГОСТ 5781-75,АШ	Ф8	3.21	КГ
	ГОСТ 5781-75,АШ	Ф7	1.78	КГ
		ИТОГО:	23.1	КГ
	ГОСТ 5781-75,АI	Ф10	1.87	КГ
	ГОСТ 5781-75,АI	Ф8	1.31	КГ
	ГОСТ 5781-75,АI	Ф6	0.23	КГ
		ИТОГО:	3.43	КГ
	ГОСТ 6727-53*,ВI	Ф4	0.44	КГ
		ИТОГО:	0.44	КГ
		МАССА ПЛИТЫ	0.51	Т

МАРКА ИЛИ ПОЗ.	ОБОЗНАЧЕНИЕ	НАИМЕНОВАНИЕ	К-ВО	ПРИМЕЧАНИЕ
	П-Ф8-12-05	ПЛИТА ФУНДАМЕНТНАЯ		
		ДОКУМЕНТАЦИЯ:		
	ИИ-04-1, В.5п,ч.1,л.26	СПЕЦИФИКАЦИЯ		
	ИИ-04-1, В.5п,ч.1,л.28	ОПАЛУБОЧНЫЙ И АРМАТУРНЫЙ ЧЕРТЕЖИ		
		СВОРОЧНЫЕ ЕДИНИЦЫ И ДЕТАЛИ:		
С-1	ИИ-04-1, В.5п,ч.2,л.40	СЕТКА СПФ-7	1	
К-1	ИИ-04-1, В.5п,ч.2,л.37	КАРКАС КПФ-26	1	
К-2	ИИ-04-1, В.5п,ч.2,л.35	КАРКАС КПФ-44	2	
ОС-1	ГОСТ 5781-75,АI	ОТД.СТЕРЖ. Ф6 L=540	4	
П-1	ИИ-04-1, В.5п,ч.2,л.40	ПЕТЛЯ П-1	4	
		МАТЕРИАЛЫ:		
		БЕТОН МАРКИ 150	0.20	М.КУБ
		СТАЛ		
		ОБЩИЙ РАСХОД	22.9	КГ
		В Т.Ч.:		
		СТЕРЖНИ АРМАТУРНЫЕ		
	ГОСТ 5781-75,АШ	Ф22	14.0	КГ
	ГОСТ 5781-75,АШ	Ф8	3.21	КГ
	ГОСТ 5781-75,АШ	Ф7	1.78	КГ
		ИТОГО:	19.0	КГ
	ГОСТ 5781-75,АI	Ф10	1.87	КГ
	ГОСТ 5781-75,АI	Ф8	1.31	КГ
	ГОСТ 5781-75,АI	Ф6	0.23	КГ
		ИТОГО:	3.43	КГ
	ГОСТ 6727-53*,ВI	Ф4	0.44	КГ
		ИТОГО:	0.44	КГ
		МАССА ПЛИТЫ	0.51	Т

Гершман, Шедин, Проверил, Конелева, Гл инж отд

ТК 1976

ПЛИТЫ ЖЕЛЕЗОБЕТОННЫЕ ДЛЯ ЛЕНТОЧНЫХ ФУНДАМЕНТОВ П-Ф8-12-07, П-Ф8-12-05. СПЕЦИФИКАЦИИ.

Серия ИИ-04-1
Выпуск 5п Часть II
Лист 26

14681 37

МАРКА ИЛИ ПОЗ.	ОБОЗНАЧЕНИЕ	НАИМЕНОВАНИЕ	К-ВО	ПРИМЕЧАНИЕ
	П-Ф8-12-04	ПЛИТА ФУНДАМЕНТНАЯ		
		ДОКУМЕНТАЦИЯ:		
	ИИ-04-1, В.5п,Ч.1,Л.27	СПЕЦИФИКАЦИЯ		
	ИИ-04-1, В.5п,Ч.1,Л.28	ОПАЛУБОЧНЫЙ И АРМАТУРНЫЙ ЧЕРТЕЖИ		
		СВОРОЧНЫЕ ЕДИНИЦЫ И ДЕТАЛИ:		
С-1	ИИ-04-1, В.5п,Ч.2,Л.40	СЕТКА СПФ-7	1	
К-1	ИИ-04-1, В.5п,Ч.2,Л.37	КАРКАС КПФ-27	1	
К-2	ИИ-04-1, В.5п,Ч.2,Л.35	КАРКАС КПФ-45	2	
ОС-1	ГОСТ 5781-75,АI	ОТД.СТЕРЖ. ф6 L=540	4	
П-1	ИИ-04-1, В.5п,Ч2,Л.40	ПЕТЛЯ П-1	4	
		МАТЕРИАЛЫ:		
		БЕТОН МАРКИ 150	0.20	М.КУБ
		СТАЛЬ		
		ОБЩИЙ РАСХОД	19.1	КГ
		В Т.Ч.:		
		СТЕРЖНИ АРМАТУРНЫЕ		
	ГОСТ 5781-75,АШ	ф20	11.6	КГ
	ГОСТ 5781-75,АШ	ф7	1.78	КГ
	ГОСТ 5781-75,АШ	ф6	1.81	КГ
		ИТОГО:	15.2	КГ
	ГОСТ 5781-75,АI	ф10	1.87	КГ
	ГОСТ 5781-75,АI	ф8	1.31	КГ
	ГОСТ 5781-75,АI	ф6	0.23	КГ
		ИТОГО:	3.43	КГ
	ГОСТ 6727-53*,ВI	ф4	0.44	КГ
		ИТОГО:	0.44	КГ
		МАССА ПЛИТЫ	0.51	Т

МАРКА ИЛИ ПОЗ.	ОБОЗНАЧЕНИЕ	НАИМЕНОВАНИЕ	К-ВО	ПРИМЕЧАНИЕ

П-Ф8-12-04
П-Ф8-12-05
П-Ф8-12-07
П-Ф8-12-08
П-Ф8-12-11

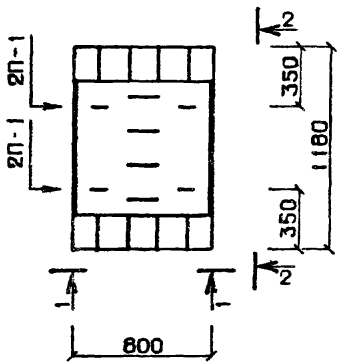

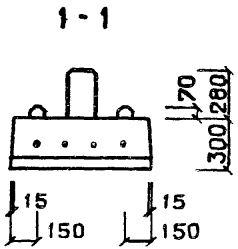

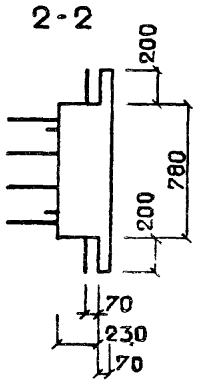

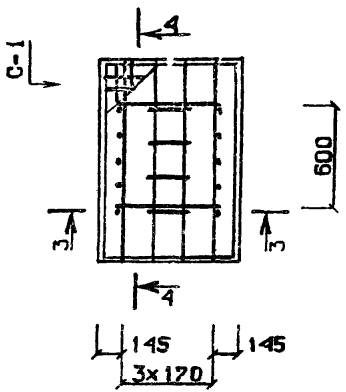

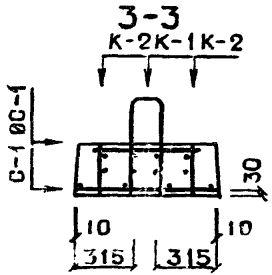

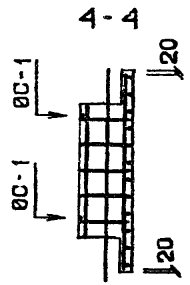

ТПЛ КФРТ ИИ-04-1 В.5п,Ч.1.л.28

ПРИМЕЧАНИЕ: СПЕЦИФИКАЦИЮ СМ. ЛИСТЫ 25-27

ТК 1976

ПЛИТЫ ЖЕЛЕЗОБЕТОННЫЕ ДЛЯ ЛЕНТОЧНЫХ ФУНДАМЕНТОВ П-Ф8-12-11, П-Ф8-12-08, П-Ф8-12-07, П-Ф8-12-05, П-Ф8-12-04. ОПАЛУБКА И АРМИРОВАНИЕ.

Серия ИИ-04-1
Выпуск 5п. Части I
Лист 28

МАРКА ИЛИ ПОЗ.	ОБОЗНАЧЕНИЕ	НАИМЕНОВАНИЕ	К-ВО	ПРИМЕЧАНИЕ
	П-Ф6-12-08	ПЛИТА ФУНДАМЕНТНАЯ		
		ДОКУМЕНТАЦИЯ:		
	ИИ-04-1, В.5п,Ч.1,Л.29	СПЕЦИФИКАЦИЯ		
	ИИ-04-1, В.5п,Ч.1,Л.32	ОПАЛУБОЧНЫЙ И АРМАТУРНЫЙ ЧЕРТЕЖИ		
		СБОРОЧНЫЕ ЕДИНИЦЫ И ДЕТАЛИ:		
С-1	ИИ-04-1, В.5п,Ч.2,Л.40	СЕТКА СПФ-8	1	
К-1	ИИ-04-1, В.5п,Ч.2,Л.34	КАРКАС КПФ-28	1	
К-2	ИИ-04-1, В.5п,Ч.2,Л.35	КАРКАС КПФ-42	2	
ОС-1	ГОСТ 5781-75,АI	ОТД.СТЕРЖ. Ф6 l=450	4	
П-1	ИИ-04-1, В.5пЧ2,Л.40	ПЕТЛЯ П-1	4	
		МАТЕРИАЛЫ:		
		БЕТОН МАРКИ 150	0.15	М.КУБ
		СТАЛЬ		
		ОБЩИЙ РАСХОД	32.7	КГ
		В Т.Ч.:		
		СТЕРЖНИ АРМАТУРНЫЕ		
	ГОСТ 5781-75,АШ	Ф28	22.8	КГ
	ГОСТ 5781-75,АШ	Ф10	4.95	КГ
	ГОСТ 5781-75,АШ	Ф7	1.30	КГ
		ИТОГО:	29.0	КГ
	ГОСТ 5781-75,АI	Ф10	1.87	КГ
	ГОСТ 5781-75,АI	Ф8	1.31	КГ
	ГОСТ 5781-75,АI	Ф6	0.19	КГ
		ИТОГО:	3.39	КГ
	ГОСТ 6727-53*,ВI	Ф4	0.33	КГ
		ИТОГО:	0.33	КГ
		МАССА ПЛИТЫ	0.38	Т

МАРКА ИЛИ ПОЗ.	ОБОЗНАЧЕНИЕ	НАИМЕНОВАНИЕ	К-ВО	ПРИМЕЧАНИЕ
	П-Ф6-12-07	ПЛИТА ФУНДАМЕНТНАЯ		
		ДОКУМЕНТАЦИЯ:		
	ИИ-04-1, В.5п,Ч.1,Л.29	СПЕЦИФИКАЦИЯ		
	ИИ-04-1, В.5п,Ч.1,Л.32	ОПАЛУБОЧНЫЙ И АРМАТУРНЫЙ ЧЕРТЕЖИ		
		СБОРОЧНЫЕ ЕДИНИЦЫ И ДЕТАЛИ:		
С-1	ИИ-04-1, В.5п,Ч.2,Л.40	СЕТКА СПФ-8	1	
К-1	ИИ-04-1, В.5п,Ч.2,Л.38	КАРКАС КПФ-29	1	
К-2	ИИ-04-1, В.5п,Ч.2,Л.35	КАРКАС КПФ-43	2	
ОС-1	ГОСТ 5781-75,АI	ОТД.СТЕРЖ. Ф6 L=450	4	
П-1	ИИ-04-1, В.5пЧ2,Л.40	ПЕТЛЯ П-1	4	
		МАТЕРИАЛЫ:		
		БЕТОН МАРКИ 150	0.15	М.КУБ
		СТАЛЬ		
		ОБЩИЙ РАСХОД	26.3	КГ
		В Т.Ч.:		
		СТЕРЖНИ АРМАТУРНЫЕ		
	ГОСТ 5781-75,АШ	Ф25	18.1	КГ
	ГОСТ 5781-75,АШ	Ф8	3.17	КГ
	ГОСТ 5781-75,АШ	Ф7	1.30	КГ
		ИТОГО:	22.6	КГ
	ГОСТ 5781-75,АI	Ф10	1.87	КГ
	ГОСТ 5781-75,АI	Ф8	1.31	КГ
	ГОСТ 5781-75,АI	Ф6	0.19	КГ
		ИТОГО:	3.39	КГ
	ГОСТ 6727-53*,ВI	Ф4	0.33	КГ
		ИТОГО:	0.33	КГ
		МАССА ПЛИТЫ	0.38	Т

Гл.инж.отд.2 Кошелева Проверил

ТК 1976

ПЛИТЫ ЖЕЛЕЗОБЕТОННЫЕ ДЛЯ ЛЕНТОЧНЫХ ФУНДАМЕНТОВ П-Ф6-12-08, П-Ф6-12-07. СПЕЦИФИКАЦИИ.

Серия ИИ-04-1 Выпуск 1 Часть Лист 29

14581 40

МАРКА ИЛИ ПОЗ.	ОБОЗНАЧЕНИЕ	НАИМЕНОВАНИЕ	К-ВО	ПРИМЕЧАНИЕ
	П-Ф6-12-05	ПЛИТА ФУНДАМЕНТНАЯ		
		ДОКУМЕНТАЦИЯ:		
	ИИ-04-1, В.5п,Ч.1,Л.30	СПЕЦИФИКАЦИЯ		
	ИИ-04-1, В.5п,Ч.1,Л.32	ОПАЛУБОЧНЫЙ И АРМАТУРНЫЙ ЧЕРТЕЖИ		
		СВОРОЧНЫЕ ЕДИНИЦЫ И ДЕТАЛИ:		
С-1	ИИ-04-1, В.5п,Ч.2,Л.40	СЕТКА СПФ-8	1	
К-1	ИИ-04-1, В.5п,Ч.2,Л.38	КАРКАС КПФ-30	1	
К-2	ИИ-04-1, В.5п,Ч.2,Л.35	КАРКАС КПФ-44	2	
ОС-1	ГОСТ 5781-75,АI	ОТД.СТЕРЖ. Ф6 L=450	4	
П-1	ИИ-04-1, В.5п,ч.2,Л.40	ПЕТЛЯ П-1	4	
		МАТЕРИАЛЫ:		
		БЕТОН МАРКИ 150	0.15	М.КУБ
		СТАЛЬ		
		ОБЩИЙ РАСХОД	22.2	КГ
		В Т.Ч.:		
		СТЕРЖНИ АРМАТУРНЫЕ		
	ГОСТ 5781-75,АШ	Ф22	14.0	КГ
	ГОСТ 5781-75,АШ	Ф8	3.17	КГ
	ГОСТ 5781-75,АШ	Ф7	1.30	КГ
		ИТОГО:	18.5	КГ
	ГОСТ 5781-75,АI	Ф10	1.87	КГ
	ГОСТ 5781-75,АI	Ф8	1.31	КГ
	ГОСТ 5781-75,АI	Ф6	0.19	КГ
		ИТОГО:	3.39	КГ
	ГОСТ 6727-53*,ВI	Ф4	0.33	КГ
		ИТОГО:	0.33	КГ
		МАССА ПЛИТЫ	0.38	Т

МАРКА ИЛИ ПОЗ.	ОБОЗНАЧЕНИЕ	НАИМЕНОВАНИЕ	К-ВО	ПРИМЕЧАНИЕ
	П-Ф6-12-04	ПЛИТА ФУНДАМЕНТНАЯ		
		ДОКУМЕНТАЦИЯ:		
	ИИ-04-1, В.5п,Ч.1,Л.30	СПЕЦИФИКАЦИЯ		
	ИИ-04-1, В.5п,Ч.1,Л.32	ОПАЛУБОЧНЫЙ И АРМАТУРНЫЙ ЧЕРТЕЖИ		
		СВОРОЧНЫЕ ЕДИНИЦЫ И ДЕТАЛИ:		
С-1	ИИ-04-1, В.5п,Ч.2,Л.40	СЕТКА СПФ-8	1	
К-1	ИИ-04-1, В.5п,Ч.2,Л.38	КАРКАС КПФ-31	1	
К-2	ИИ-04-1, В.5п,Ч.2,Л.35	КАРКАС КПФ-45	2	
ОС-1	ГОСТ 5781-75,АI	ОТД.СТЕРЖ. Ф6 L=450	4	
П-1	ИИ-04-1, В.5п,ч.2,Л.40	ПЕТЛЯ П-1	4	
		МАТЕРИАЛЫ:		
		БЕТОН МАРКИ 150	0.15	М.КУБ
		СТАЛЬ		
		ОБЩИЙ РАСХОД	18.4	КГ
		В Т.Ч.:		
		СТЕРЖНИ АРМАТУРНЫЕ		
	ГОСТ 5781-75,АШ	Ф20	11.5	КГ
	ГОСТ 5781-75,АШ	Ф7	1.30	КГ
	ГОСТ 5781-75,АШ	Ф6	1.78	КГ
		ИТОГО:	14.7	КГ
	ГОСТ 5781-75,АI	Ф10	1.87	КГ
	ГОСТ 5781-75,АI	Ф8	1.31	КГ
	ГОСТ 5781-75,АI	Ф6	0.19	КГ
		ИТОГО:	3.39	КГ
	ГОСТ 6727-53*,ВI	Ф4	0.33	КГ
		ИТОГО:	0.33	КГ
		МАССА ПЛИТЫ	0.38	Т

МАРКА ИЛИ ПОЗ.	ОБОЗНАЧЕНИЕ	НАИМЕНОВАНИЕ	К-ВО	ПРИМЕЧАНИЕ
	П-Ф6-12-03	ПЛИТА ФУНДАМЕНТНАЯ		
		ДОКУМЕНТАЦИЯ:		
	ИИ-04-1, В.5п,Ч.1,Л.31	СПЕЦИФИКАЦИЯ		
	ИИ-04-1, В.5п,Ч.1,Л.32	ОПАЛУБОЧНЫЙ И АРМАТУРНЫЙ ЧЕРТЕЖИ		
		СВОРОЧНЫЕ ЕДИНИЦЫ И ДЕТАЛИ:		
С-1	ИИ-04-1, В.5п,Ч.2,Л.40	СЕТКА СПФ-8	1	
К-1	ИИ-04-1, В.5п,Ч.2,Л.38	КАРКАС КПФ-32	1	
К-2	ИИ-04-1, В.5п,Ч.2,Л.35	КАРКАС КПФ-46	2	
ОС-1	ГОСТ 5781-75,АI	ОТД.СТЕРЖ. Ф6 L=450	4	
П-1	ИИ-04-1, В.5п.ч.2,Л.40	ПЕТЛЯ П-1	4	
		МАТЕРИАЛЫ:		
		БЕТОН МАРКИ 150	0.15	М.КУБ
		СТАЛЬ		
		ОБЩИЙ РАСХОД	16.2	КГ
		В Т.Ч.:		
		СТЕРЖНИ АРМАТУРНЫЕ		
	ГОСТ 5781-75,АШ	Ф18	9.42	КГ
	ГОСТ 5781-75,АШ	Ф7	1.30	КГ
	ГОСТ 5781-75,АШ	Ф6	1.78	КГ
		ИТОГО:	12.5	КГ
	ГОСТ 5781-75,АI	Ф10	1.87	КГ
	ГОСТ 5781-75,АI	Ф8	1.31	КГ
	ГОСТ 5781-75,АI	Ф6	0.19	КГ
		ИТОГО:	3.39	КГ
	ГОСТ 6727-53*,ВI	Ф4	0.33	КГ
		ИТОГО:	0.33	КГ
		МАССА ПЛИТЫ	0.38	Т

П-Ф6-12-03
П-Ф6-12-04
П-Ф6-12-05
П-Ф6-12-07
П-Ф6-12-08

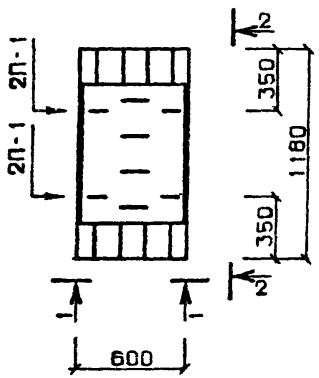

1-1

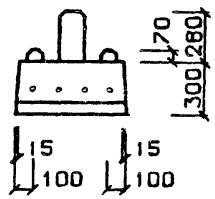

2-2

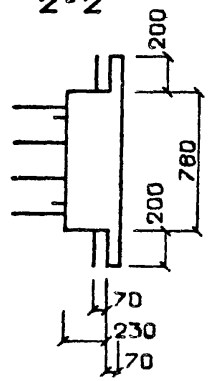

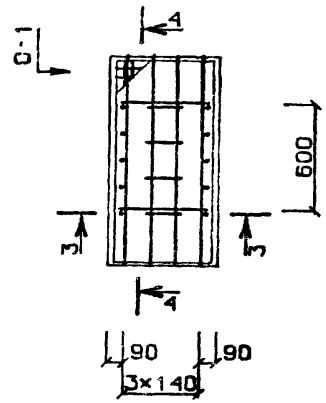

3-3

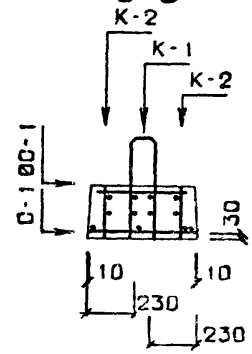

4-4

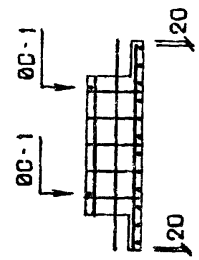

ПРИМЕЧАНИЕ: СПЕЦИФИКАЦИЮ СМ. ЛИСТЫ 29-31

gost.e-ecolog.ru