ТИПОВОЙ ПРОЕКТ
284-4-83 С

БАННО-ОЗДОРОВИТЕЛЬНЫЙ КОМПЛЕКС
(СТЕНЫ КИРПИЧНЫЕ)
НА 100 МЕСТ

АЛЬБОМ - I

Р.ПО-I АРХИТЕКТУРНО - СТРОИТЕЛЬНАЯ ЧАСТЬ
НИЖЕ ОТМ. 0.000

Р.П.I-I АРХИТЕКТУРНО - СТРОИТЕЛЬНАЯ ЧАСТЬ
ВЫШЕ ОТМ. 0.000

РАЗРАБОТАН ИНСТИТУТОМ
ТАШЗНИИЭП

ГЛАВНЫЙ ИНЖЕНЕР ИНСТИТУТА Л.А. МУХАМЕДШИН

ГЛАВНЫЙ АРХИТЕКТОР ПРОЕКТА Р.З. ТАХТАГАНОВ

ТЕХНИЧЕСКИЙ ПРОЕКТ
УТВЕРЖДЕН ГОСГРАЖДАНСТРОЕМ
ПРИКАЗ №66 ОТ 26 ФЕВРАЛЯ 1980 г.
РАБОЧИЕ ЧЕРТЕЖИ ВВЕДЕНЫ
В ДЕЙСТВИЕ ТАШЗНИИЭП
ПРИКАЗ №5-ТП ОТ 30.03.81 г.

gost.e-ecolog.ru

Типовой проект 284-4-83с Альбом I Р1.0-1, Р1.1-1

Ведомость чертежей

Лист	Наименование	стр	Примечание
1	2	3	4
С-1	Ведомость чертежей	2	
Р.1.0-1	Архитектурно-строительная часть ниже отметки 0.000		
АС-01	Заглавный лист.	3	
АС-02	План фундаментов на отм. -1.150	4	
АС-03	План фундаментов на отм. -0,050.	5	
АС-04	Раскладка фундаментных блоков	6	
АС-05	Расход материалов.	7	
АС-06	Крыльца, лестницы. Внутренний дворик.	8	
АС-07	Бассейн для плавания. План. Разрезы.	9	
АС-08	Ванна бассейна. Опалубочный чертеж. Детали	10	
АС-09	Ванна бассейна. Армирование.	11	
АС-010	Ванна бассейна. Армирование стенок. и обходной дорожки ванны. Каркасы, сетки.	12	
АС-011	Ванна бассейна. Накладные и закладные детали.	13	
АС-012	Ванна бассейна. Сетки.	14	
АС-013	Ванна бассейна. Спецификация арматуры	15	
АС-014	Микробассейны №1; 2; 3.	16	
АС-015	Сводная спецификация изделий.	17	
Р.1.1-1	Архитектурно-строительная часть выше отм. 0,000.		
АС-1	Заглавный лист.	18	
АС-2	План этажа.	19	
АС-3	План чердачных помещений. План подвала. План бассейна.	20	
АС-4	Ведомость отделочных работ.	21	
АС-5	Фасады в осях „6-1" и „Ж-А".	22	
АС-6	Фасады в осях „1-6" и „А-Ж".	23	
АС-7.	Разрезы „1-1" и „2-2".	24	
АС-8	План стен	25	
АС-9	План стен чердачных помещений и бассейна. Развертки стен.	26	
АС-10	Монолитные рамы и перемычки. Узлы I-V	27	
АС-11	Спецификация арматурных элементов монолитных ж.д. изделий. Выборка стали	28	
АС-12	Узлы и спецификация стали для варианта стен при $t^{\circ}_{н} = -25^{\circ}C$.	29	
АС-13	Развертки стен.	30	
АС-14	Монтажный план покрытия и перекрытия	31	
АС-15	Монолитные участки МУ-1÷МУ-3; МУ-3н.	32	
АС-16	Опалубочные чертежи плит перекрытия	33	
АС-17	План и детали кровли.	34	
АС-18	Шумоглушительная камера ШК-5, выбросная шахта. Вентиляционный канал	35	
АС-19	План и детали полов.	36	
АС-20	План парогидроизоляции. Разрезы „1-1" „2-2". Пояснительная записка.	37	
АС-21	Узлы и детали парогидроизоляции.	38	
АС-22	Парильни (тип I; тип II) Планы, разрезы.	39	
АС-23	Парильни (тип I; тип II) Узлы. Расход материал.	40	
АС-24	Шумоглушительные камеры ШК-1÷ШК-4, ШК-4а. Планы. Разрезы.	41	
АС-25	Бассейн. Подвесной потолок. Узлы, сечения. Ограждение радиаторов.	42	
АС-26	Стеклоблочная перегородка. Ограждение открытых душевых.	43	
АС-27	Гардеробные стойки ГС-1; ГС-2.	44	
АС-28	Деревянные решетки Р.1; Р.2. Ограждение-скамья. Стремянка.	45	
АС-29	Металлические козырьки МК-1; МК-2.	46	
АС-30	Баки запасные БЗ-1; БЗ-2.	47	
АС-31	Монтажный кладочный план перегородок	48	
КМ-1	Витражи.	49	

284-4-83 с Р1.0-1, Р1.1-1

Банно-оздоровительный комплекс на 100 мест

Стадия	Лист	Листов
Р	С-1	49

Ведомость чертежей

ТашЗНИИЭП Ташкент

Привязан

Инв. № подл. | Подпись и дата | Взам. инв. №

Нач. отд. Онищенко
ГИП Кулинаба
ГАП Хорошанов
Вед. инж. Цогоева
Разраб. Михельдон

Инв. №

Копировал

Альбом I Р1.0-1

Типовой проект 284-4-83с

Ведомость чертежей.

Лист	Наименование	стр.	Примечан.
1	2	3	4
АС-01	Заглавный лист.	3	
АС-02	План фундаментов на отм. -1.150.	4	
АС-03	План фундаментов на отм. -0.050.	5	
АС-04	Раскладка фундаментных блоков	6	
АС-05	Расход материалов.	7	
АС-06	Крыльца, лестницы. Внутренний дворик.	8	
АС-07	Бассейн для плавания. План, разрезы.	9	
АС-08	Ванна бассейна Опалубочный чертёж. Детали.	10	
АС-09	Ванна бассейна. Армирование.	11	
АС-010	Ванна бассейна. Армирование стенок и обходной дорожки ванны, каркасы и сетки	12	
АС-011	Ванна бассейна. Накладные и закладные детали.	13	
АС-012	Ванна бассейна. Сетки.	14	
АС-013	Ванна бассейна Спецификация арматуры.	15	
АС-014	Микробассейны № 1, 2, 3.	16	
АС-015	Сводная спецификация изделий.	17	

Состав проекта.

№№ разделов и альбомов	Наименование	Примечания
Альбом I Р1.0-1	Архитектурно-строительная часть ниже отм. 0,000	
Р1.1-1	Архитектурно-строительная часть выше отм. 0.000	
Альбом II Р2.1-1	Отопление и вентиляция	
Р3.1-1	Водопровод и канализация	
Р4.1-1	Технология.	
Р5.1-1	Электрооборудование.	
Р6.1-1	Устройства связи	
Альбом III Р7.1-1	Сметы.	

Настоящий проект выполнен в соответствии с действующими нормами и правилами (в том числе по взрыво-пожарной безопасности).

Гл. арх. проекта Тахтаганов Р.З.
Гл. инж. проекта Кулибаба В.А.

Авторский коллектив

Авторы проекта:
архитектор - Тахтаганов Р.З.
инженер - Кулибаба В.А.

В разработке отдельных частей проекта принимали участие:
Архитекторы: Дашкевич А.Ю; Метакса Е.В; Сабиров Б.М; Ли Н.Ч.
Инженеры: Цогоева Л.К; Бурлаков О.Г.; Зюзина И.И; Пегова Т.А; Михельсон П.Л.
Инженеры-сантехники: Бунина Л.Г; Калитка А; Астахова Л.Г.
Инженеры-электрики: Чернявский В.Ф, Стамплевская З.
Инженер-технолог: Макогон Л.В.
Инженеры-сметчики: Постникова М.М; Бараз Э.Б.; Медведева Т.

Пояснительная записка к разделу Р.1.0-1

Типовой проект банно-оздоровительного комплекса (стены кирпичные) на 100 мест разработан в институте Таш ЗНИИЭП на основании технического проекта, утвержденного Госгражданстроем приказом № 66 от 26 февраля 1980 года.
Типовой проект предназначен для строительства в районах сейсмичностью 8 баллов с конструктивным вариантом на 7 баллов; для IV климатического района с расчетной зимней температурой наружного воздуха -5°; -15° (основное решение); -25°С.

Геологические условия: горизонтальная площадка, грунты обычные грунтовые воды отсутствуют.
Нормативный скоростной напор ветра принят для III района СССР равным 45 кгс/м²; вес снегового покрова на 1 м² горизонтальной поверхности покрытия 70 кгс/м² (II район по СН и П II-6-74).

Характеристика здания:
Класс здания - II
Степень долговечности - II
Степень огнестойкости - II

Грунтовые условия: При проектировании основания приняты следующие исходные положения:
- объемная масса ниже подошвы фундамента $\gamma = 1,8$ тс/м³
- выше подошвы фундамента $\gamma = 1,7$ тс/м³;
- расчетное давление на грунт $R_0 = 2$ кгс/см²;
- коэффициент, учитывающий влияние ширины фундамента (K_1) - 0,05;
- коэффициент, учитывающий влияние глубины заложения фундамента (K_2) - 0,2;
- модуль деформации грунта (Е) - 180 кгс/см²;
- расчетное значение удельного сцепления грунта (С) - 0,11 кгс/см²;
- коэффициент Пуассона грунта (μ) - 0,32;
- расчетное значение угла внутреннего трения расчета, подпорных стен (φ) - 30°; основания (φ) - 20°.
- нагрузки на фундаменты даны по обрезу фундаментов.

Указания по привязке проекта.

В зависимости от конкретных гидрогеологических условий, в случае несоответствия исходным данным типового проекта, необходимо произвести расчет основания согласно СН и П II-15-74 для определения размеров подошв ленточных фундаментов.

Привязываемые листы данного альбома корректируются в зависимости от конкретных условий строительства. Листы примерных решений альбома заменяются новыми в зависимости от расчетной температуры наружного воздуха, толщина утеплителя и кирпичных стен принимаются по таблице 1 данной записки. Таблицы 1, 2 переносятся на заглавный лист привязки после корректировки проекта. Привязанный проект должен иметь удостоверяющую подпись главного архитектора (инженера) проекта: „Проект привязки выполнен в соответствии с действующими строительными нормами и правилами".

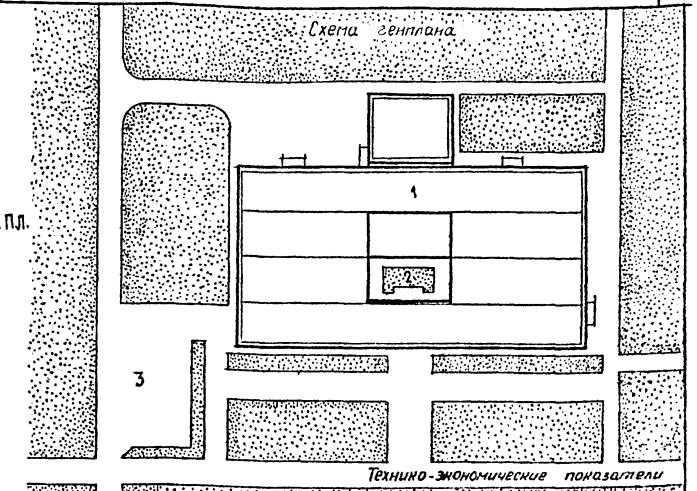

Технико-экономические показатели

Площадь участка	га	0,34
Площадь застройки	га	0,134
Процент застройки	%	40
Площадь озеленения	м²	1100,0
Процент озеленения	%	32

Экспликация

1	Банно-оздоровительный комплекс
2.	Внутренний дворик
3.	Автостоянка

табл. 1.

Материал	Толщина в см -5°С	-15°С	-25°С
Утеплитель - пенобетонные плиты $\gamma = 400$ кгс/см³ 1 Бассейн	16	18	22
2. Открытые и закрытые душевые, ванны, сауна, микробассейны, прачечная.	8	10	14
3. Прочие помещения.	8	8	8
Кирпичные стены 1. В бассейне	51	51	51
2. В основном блоке.	38	38	51

Табл. 2

Основные технико-экономические показатели.	по проекту	по привязке
Строительный объем м³	5365	
Площадь застройки м²	1340	
Общая площадь м²	1253	
Рабочая площадь м²	795	
Общая сметная стоимость тыс. руб.	203,31	
В том числе оборудования тыс. руб.	29,05	
Стоимость 1м³ здания руб.	32,01	
Стоимость 1м² здания руб.	137,07	

Инв. №		
Гл. инж. инс.	Мухамедшин	
Нач. АСО-4	Онищенко	
Г.А.П.	Тахтаганов	
Г.И.П.	Кулибаба	
Рук. гр.	Дашкевич	
Исполнит.	Сабиров	

привязан

284-4-83с Р1.0-1

Банно-оздоровительный комплекс на 100 мест

стадия	лист	листов
Р	АС-01	15

Заглавный лист

Таш ЗНИИЭП г. Ташкент

Нормоконтроль
Инв. № подл. | подпись и дата | Взам. инв. №
Гл. спец. | Техотдела | Тен. П.С.

Типовой проект 284-4-83с Альбом I Р1.0-1

Согласовано

Сектора ВК Булгина

Сектор ВК Кокшарова

Инв.N подл. | Подпись и дата | Взам.инв.N

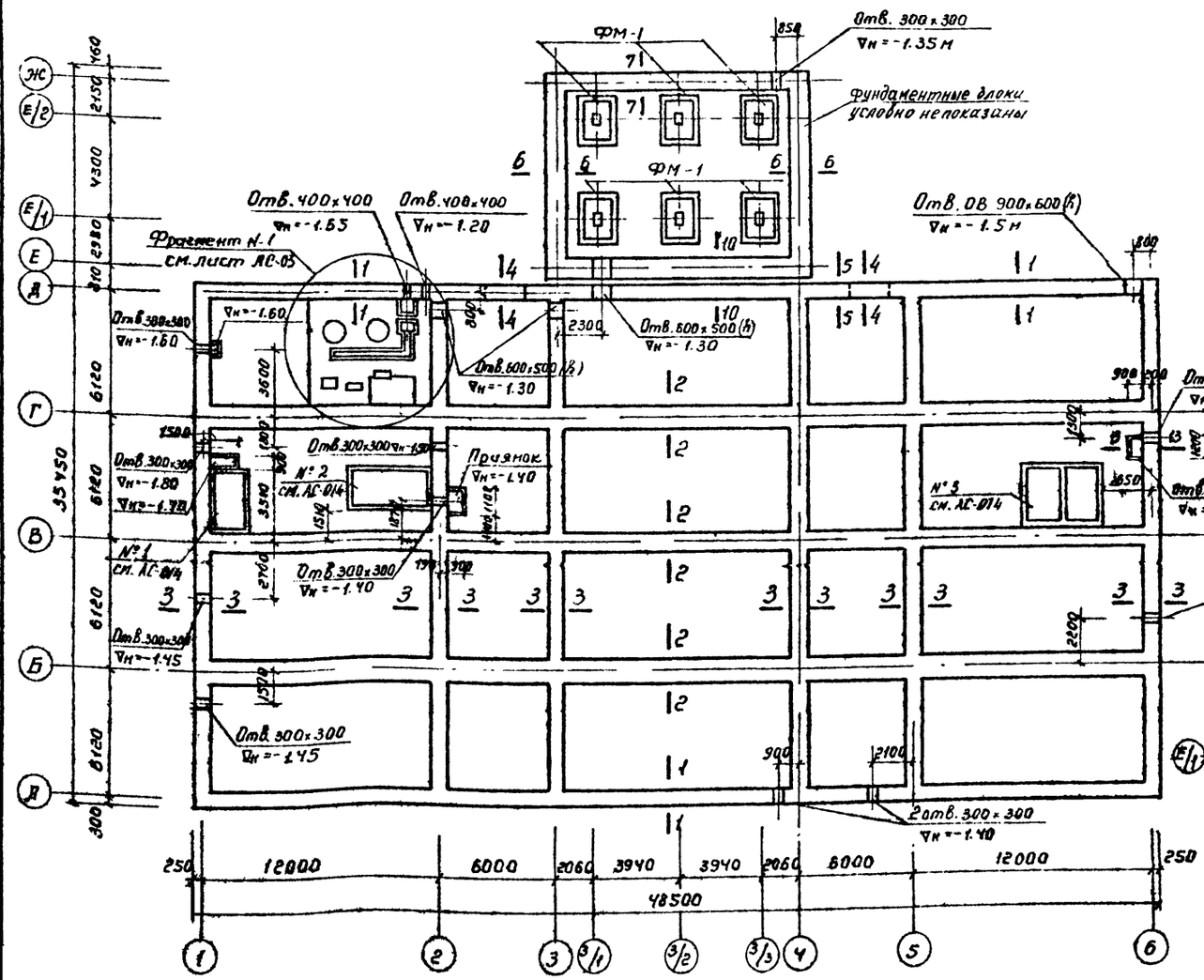

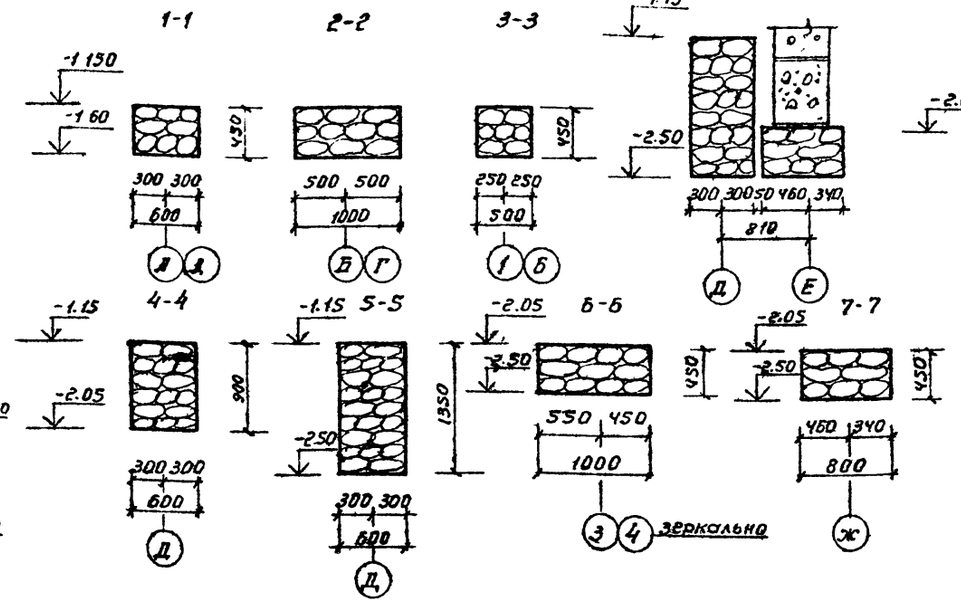

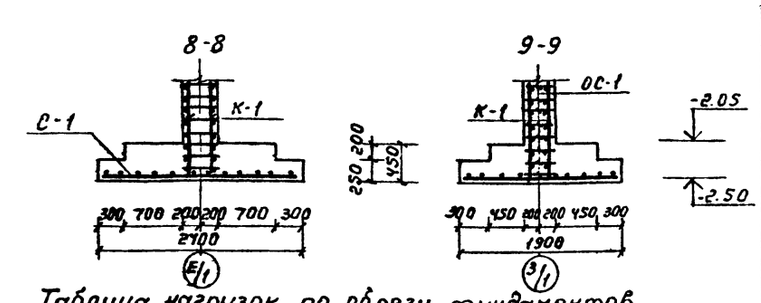

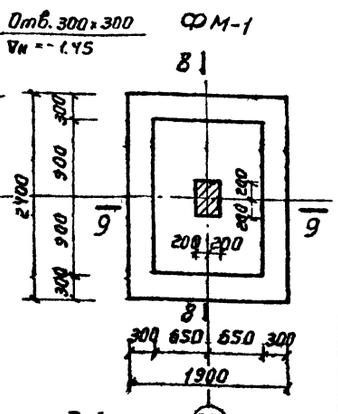

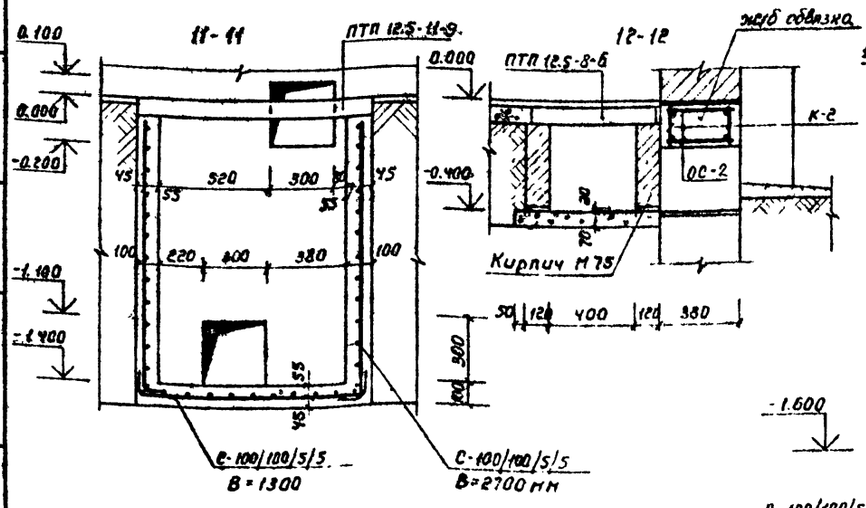

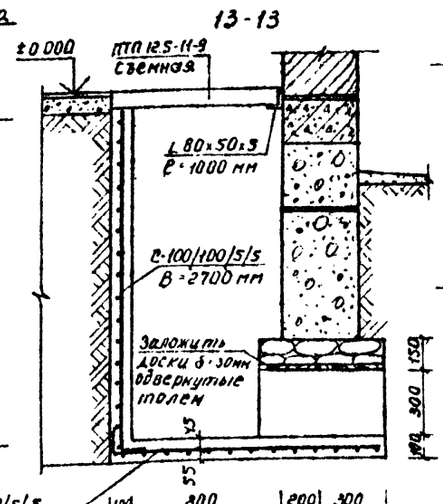

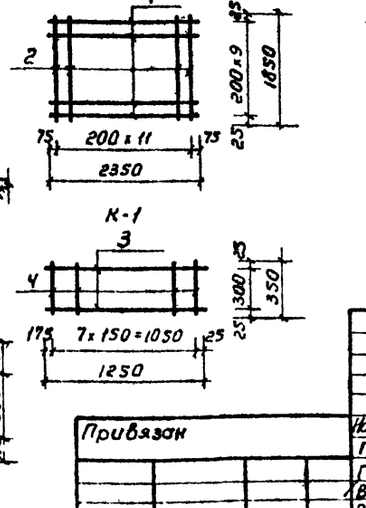

Таблица нагрузок по обрезу фундаментов

По осям	В осях	При расчетной температуре наружн. возд. t°=-15°C, 7-8 баллов. Нагрузки на 1 п.м. в т/м		t°=-25°C, 7-8 баллов. Нагрузки на 1 п.м. в т/м	
		Нормативная	Расчетная	Нормативная	Расчетная
А	1-Б	6.30	7.00	7.40	8.30
А	1-2; 3-4; 5-6	6.75	7.80	8.20	9.10
А	Б-В; 4-5	7.05	7.80	8.20	9.10
Б	1-6	10.75	12.10	10.75	12.10
Г	1-2; 5-6				
Г	2-3; 4-5	11.55	13.05	11.55	13.05
Г	3-4	12.80	14.50	12.80	14.50
В	1-3; 4-6	12.70	14.30	12.70	14.30
В	3-4	10.90	12.30	10.90	12.30
1;6	А-Б; Г-Д	5.00	5.40	6.20	6.70
1;6	Б-Г	6.10	6.60	7.60	8.30
2, 3, 4, 5	А-Д	5.00	5.40	5.00	5.40
3,4	Е-Ж	11.00	12.30	11.00	12.30
Е-Ж	3-4	7.80	8.60	7.80	8.60

Данный лист см. совместно с листами АС-03 ÷ 0.5

Привязан

Инв.N

Нач.АО-4	Онищенко	
ГИП	Купибаба	
ГАП	Тахтагенов	
Вед.инж.	Цогоева	
Разраб.	Цогоева	

284-4-83с Р1.0-1

Банно-оздоровительный комплекс на 100 мест

Стадия	Лист	Листов
Р	АС-02	

Фундаменты на отм.-1.15

Таш ЗНИИЭП г. Ташкент

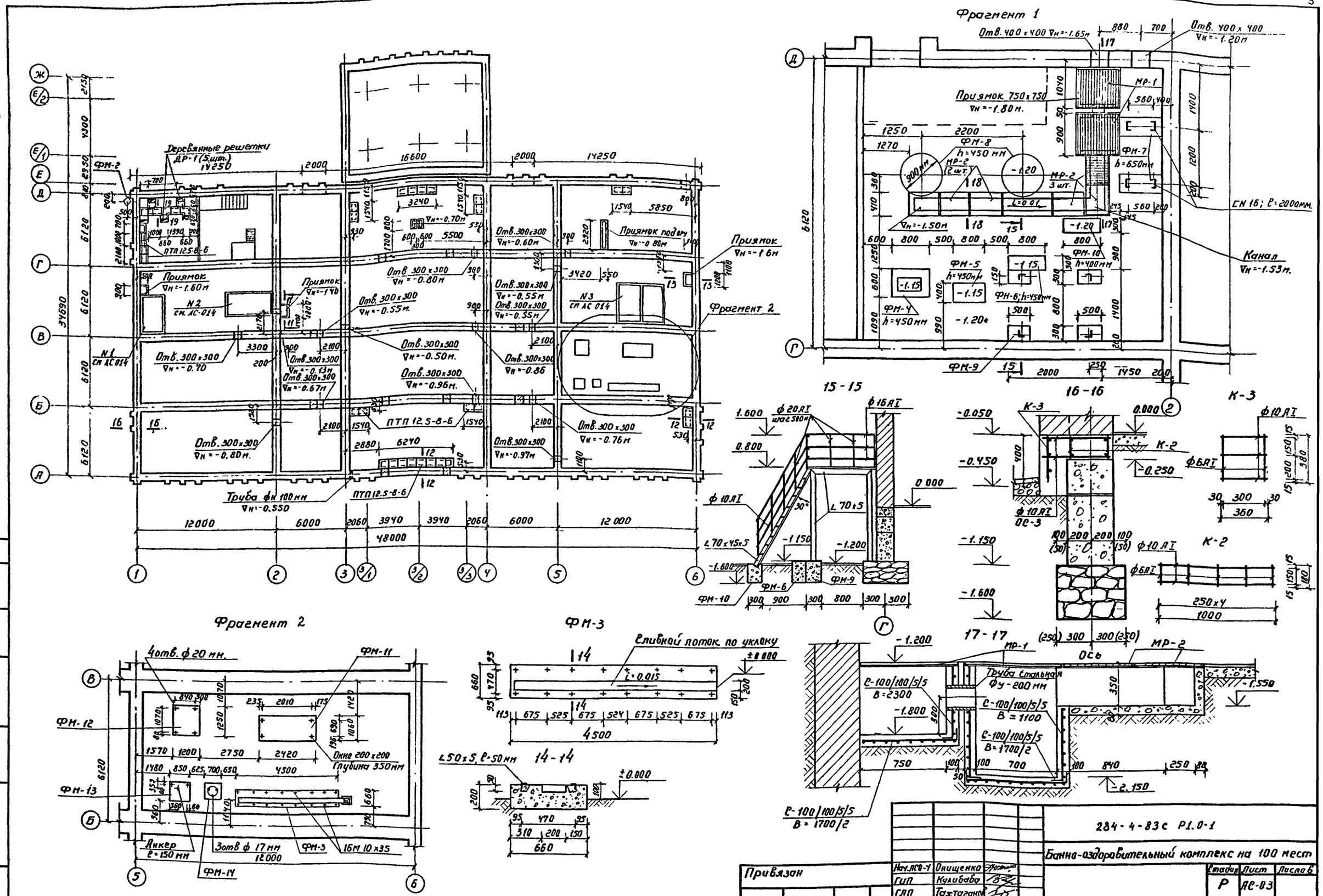
Фрагмент 1
Отв. 400 x 400 Vн=-1.65м
Отв. 400 x 400 Vн=-1.20м
Приямок 750 x 750 Vн=-1.80м.
МР-1
МР-2 (2 шт.)
МР-2 3 шт.
ФМ-8 h=450 мм
ФМ-7 h=650мм
СН 16; l=2000мм.
Канал Vн=-1.53м.
ФМ-5 h=450мм
ФМ-4 h=450мм
ФМ-6; h=450мм
ФМ-10 h=400мм
ФМ-9
Деревянные решетки ДР-1 (5 шт.)
ФМ-2
ПТП 12.5-8-6
Приямок Vн=-1.60м
Приямок Vн=-1.40
Приямок подвиг Vн=-0.80м
Приямок Vн=-1.6м
Фрагмент 2
N1 см АС 014
N2 см. АС-014
N3 см АС 014
Отв. 300 x 300 Vн=-0.70
Отв. 300 x 300 Vн=-0.80м.
Отв. 300 x 300 Vн=-0.55м.
Отв. 300 x 300 Vн=-0.60м
Отв. 300 x 300 Vн=-0.55м
Отв. 300 x 300 Vн=-0.50м.
Отв. 300 x 300 Vн=-0.96м.
Отв. 300 x 300 Vн=-0.86
Отв. 300 x 300 Vн=-0.76м
Отв. 300 x 300 Vн=-0.97м
Отв. 300 x 300 Vн=-0.80м.
ПТП 12.5-8-6
Труба фк 100 мм Vн=-0.550
12000 6000 2060 3940 3940 2060 6000 12 000
48000
15-15
16-16
17-17
К-3
К-2
ОС-3
ф 20 АI шаг 500мм
ф 16 АI
ф 10 АI
ф 6 АI
L 70 x 5
L 70 x 45 x 5
ФМ-6
ФМ-9
ФМ-10
Ось
МР-1
МР-2
Труба стальная Фу-200 мм
С-100/100/5/5 В=2300
С-100/100/5/5 В=1100
С-100/100/5/5 В=1700/2
Фрагмент 2
4 отв. ф 20 мм.
ФМ-11
ФМ-12
ФМ-13
ФМ-14
Окно 200 x 200 Глубина 350 мм
Анкер l=150 мм
3 отв ф 17 мм
ФМ-3
16М 10 x 35
ФМ-3
Сливной поток по уклону
i=0.015
4500
14-14
L 50 x 5, l=50 мм
Данный лист см. совместно с листами АС-02; АС-04; АС-05
284-4-83с Р1.0-1
Банно-оздоровительный комплекс на 100 мест
Стадия Р
Лист АС-03
Листов
Фундаменты на отм. -0.05
ТашЗНИИЭП г. Ташкент
Привязан
Инв. N-
Нач. АСО-4 Онищенко
ГИП Кулибаба
ГАП Тахтаганов
Исполн. Цогоева
Согласовано
Сектор ОВ Бунинал
Сектор ВК Калитка
Взам. инв. N-
Подп. и дата
Инв. N-подл.
Типовой проект 284-4-83с
Альбом I Р1.0-1

Альбом V 01.0-1

Типовой проект 284-4-83с

По оси „А"

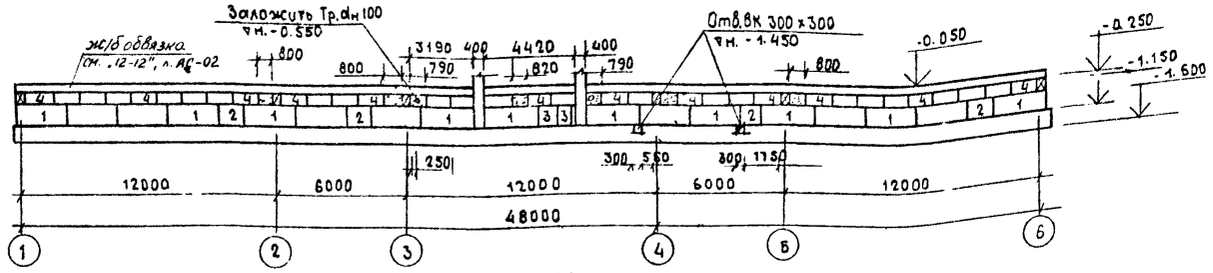

По оси „Б"

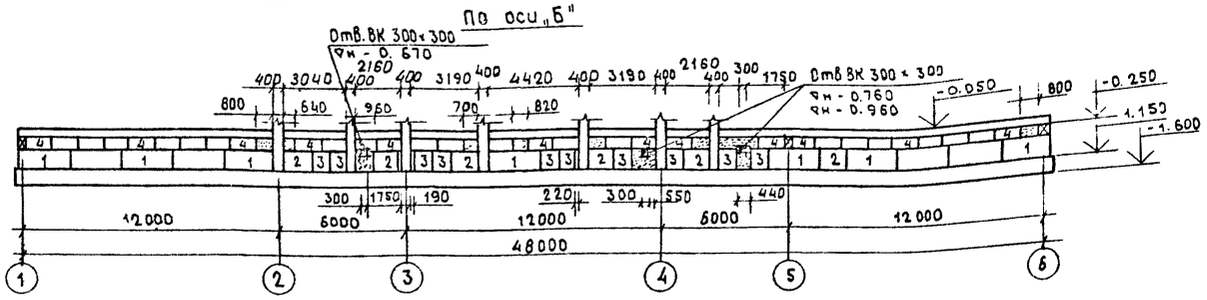

По оси „В"

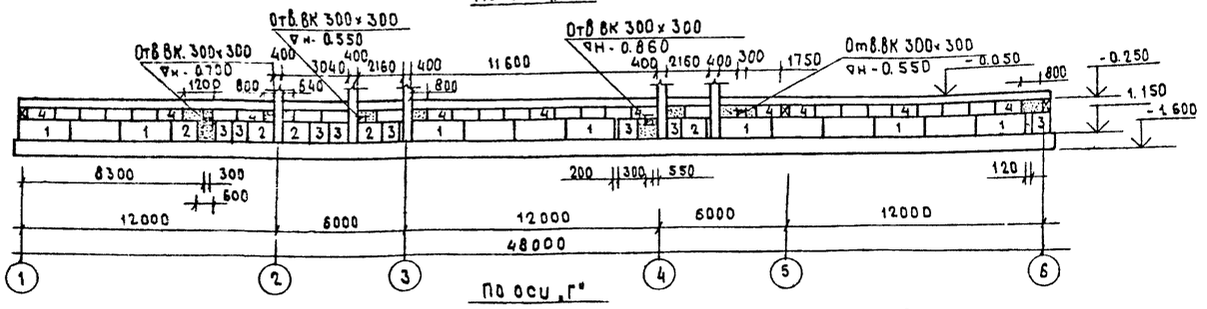

По оси „Г"

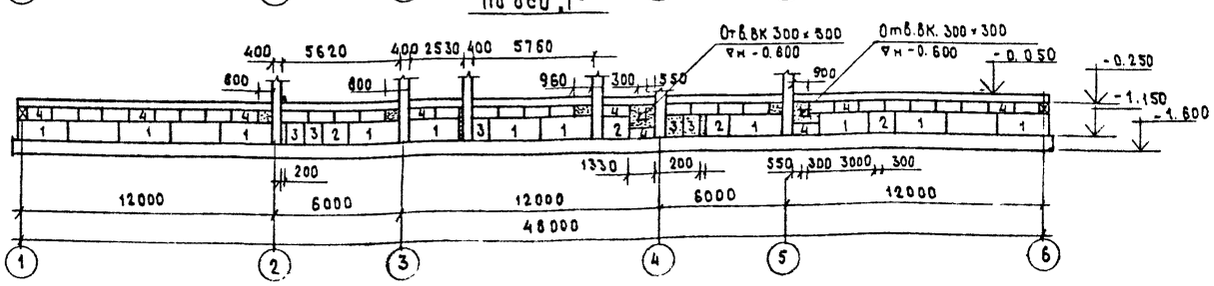

По оси „Д"

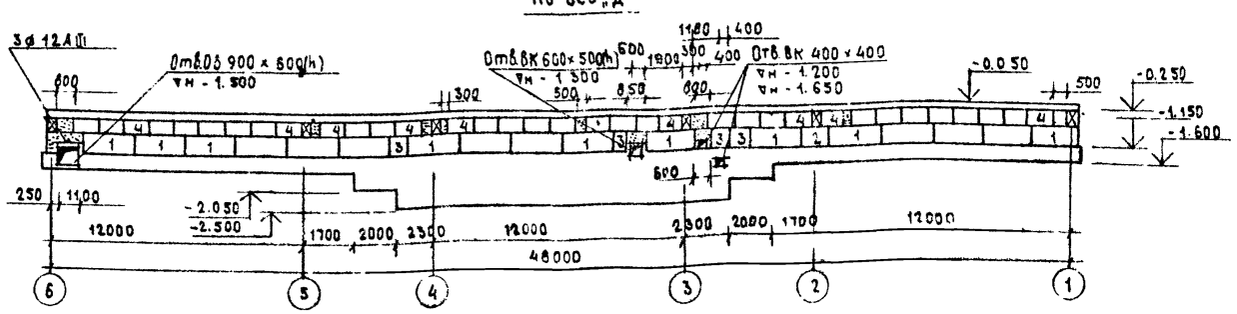

По осям „1" „6"

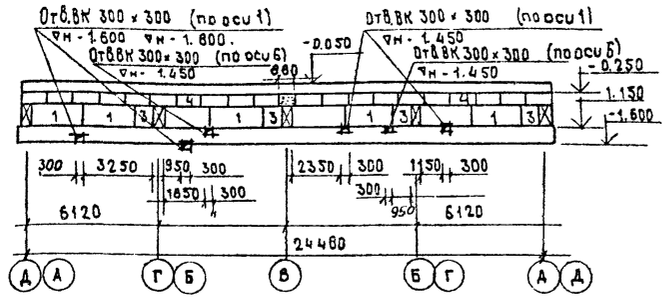

По оси „Е"

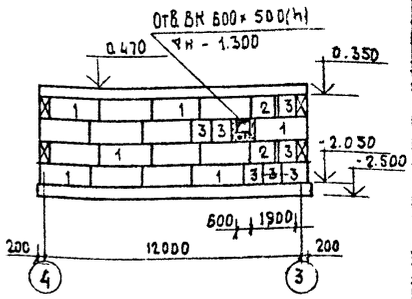

По оси „2"

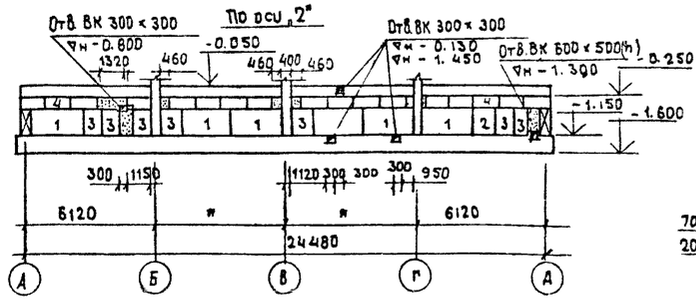

По оси „Ж"

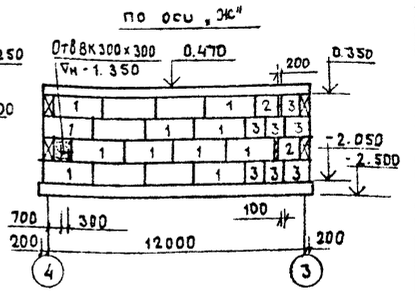

По оси „3,4"

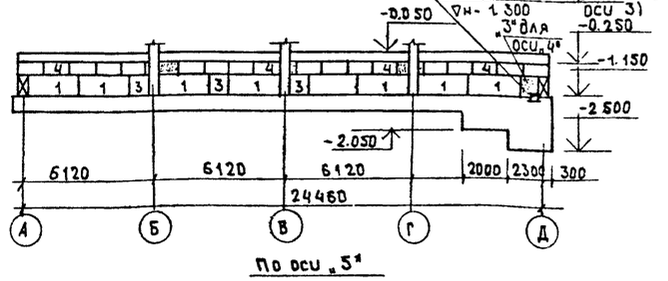

По оси „4" в осях „Е-Ж"

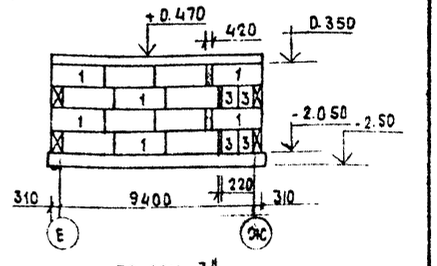

По оси „5"

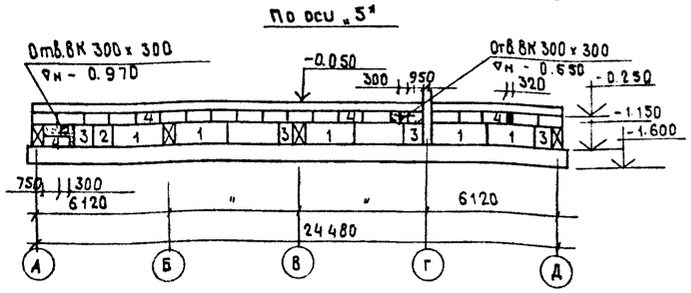

По оси „3" в осях „Е-Ж"

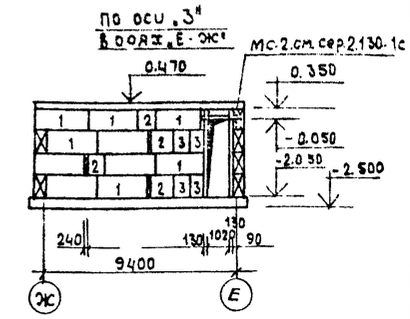

Примечание:
Данный лист см. совместно с листом АС-05.

			284-4-83с Р.1.0-1		
			Банно-оздоровительный комплекс на 100 мест.		
				Стадия	Лист	Листов
				Р	АС-04	
привязан			Раскладка фундаментных блоков	ТашЗНИИЭП Ташкент.		
	Нач.КО4	Онищенко				
	ГИП	Кулибаба				
	ГАП	Тохтаганов				
	Вед. инж	Цогоева				
	Разраб.	Михельсон				
Инв.№						

Инв. № подл. | Подпись и дата | Взам. инв. №

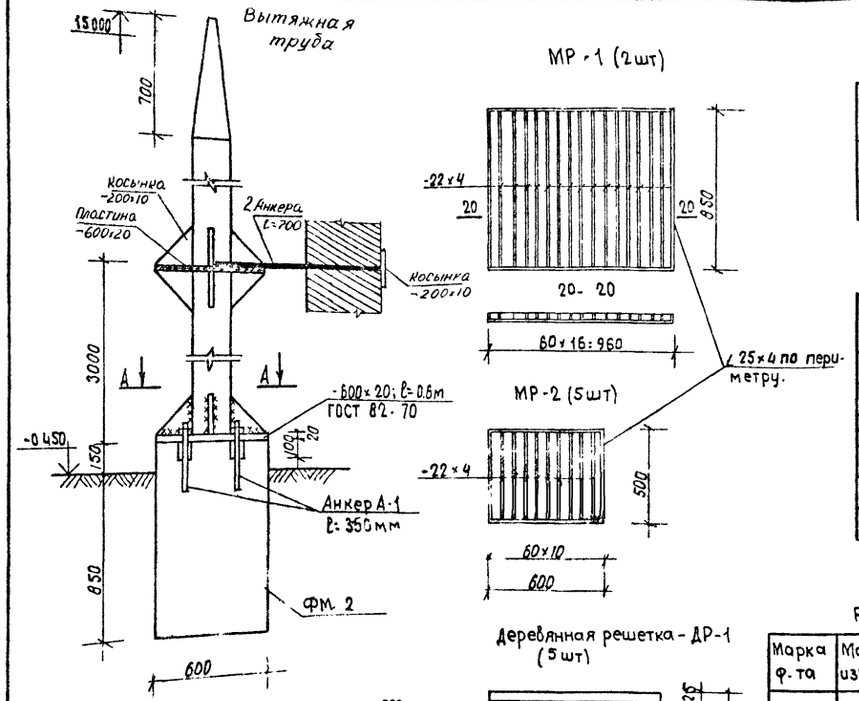

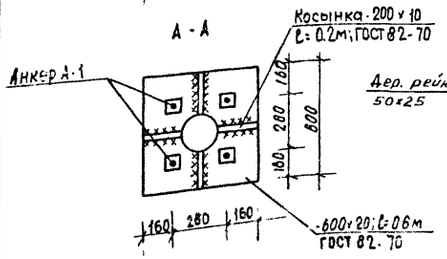

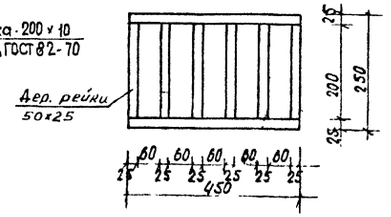

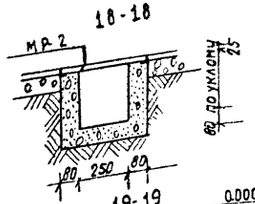

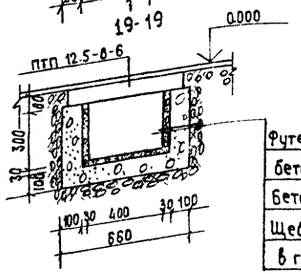

Футеровка из кислотоупорного

бетона	— 30 мм
Бетон М-100	— 100 мм
Щебень втрамбованный	
в грунт	

Альбом I раз 1

Типовой проект 284-4-83с

Инв.№ подл. | Подпись и дата | Взам.инв.№

Расход бетона на фундаменты под оборудование

	ФМ-1 6шт	ФМ-2 1шт	ФМ-3 1шт	ФМ-4 1шт	ФМ-5 1шт	ФМ-6 1шт	ФМ-7 2шт	ФМ-8 2шт	ФМ-9 4шт	ФМ-10 1шт	ФМ-11 1шт	ФМ-12 1шт	ФМ-13 1шт	ФМ-14 1шт	Всего бетона
Бетон М-200 м³	9.7	0.36	—	—	—	—	—	—	—	—	—	—	—	—	10.06
Бетон М-150 м³	—	—	0.59	0.22	0.14	0.11	0.52	0.57	0.27	0.11	1.28	0.23	0.11	0.07	4.22

Расход материалов на цокольную часть

Наименование или марка материалов	Един. изм.	Фундамент под здание	Монол. стойки рам	Монолитные забелки	Обвязка за монолич.	Подпольные каналы	Общий расход по маркам
Бутобетон	м³	149.9	—	—	—	—	149.9
Бетон М-200	м³	9.7	—	—	—	—	9.7
Бетон М-150	м³	—	3.7	9.65	32.7	3.62	49.7
Бетон М-100	м³	—	—	—	—	2.79	2.79
Кислотоупорный бетон	м³	—	—	—	—	0.26	0.26
Кирпич М 75	м³	—	—	—	—	1.58	1.58

Спецификация фундаментных блоков

Усл. обоз.	Марка	К-во шт	Масса кг	Примечание
1	ФБС 24-4-6Т	173	1300	ГОСТ 13579-78
2	ФБС 12-4-6Т	30	640	
3	ФБС 9-4-6Т	77	470	
4	ФБС 12-4-3Т	277	310	

Спецификация плит подпольных каналов

NN п/п	Марка	К-во шт	Масса кг	Примечание
1	ПТП 12.5-8-6	33	96	серия 1.243-2
2	ПТП 8-11-9	3	198	

Расход арматуры на монолитные фундаменты

Марка ф-та	Марка изделия	К-во шт	№ поз	Сечение ф мм	К-во шт	Длина мм	Общая длина м	Масса кг поз.	Масса кг изделия
ФМ-1 6шт	С-1	1	1	12 AII	10	2300	23.0	20.4	34.1
			2	10 AII	12	1850	22.2	13.7	
	К-1	2	3	20 AIII	2	1250	5.0	12.4	14.6
			4	8 AI	8	350	5.6	2.2	
	ОС-1	16	5	8 AI	1	370	5.92	2.34	2.34
ФМ-2	Анкера-1	4		16 AI	1	700	2.8	4.42	4.42
	Пластина	3		-600×20	1	600	1.8	168.48	168.48
	Косынка	6		-200×10	1	200	1.2	18.84	18.84
ФМ 3	Анкеры	16		∠50×4	1	50	0.8	2.44	2.44

Расход арматуры на обвязку замоноличивания

Марка эл-та	К-во	Сечение ф мм	Длина мм	К-во шт	Общая длина м	Масса кг эл-та	Масса кг всего
К-2	7606 п.м.	10 AI	1000	2	2.00	1.24	934.14
		6 AI	180	4	0.72	0.16	121.57
К-3	57шт	10 AI	360	2	0.72	0.45	25.65
		6 AI	380	2	0.76	0.17	9.62
ОС-2	6084 шт	6 AI	380	1	0.38	0.08	513.25
ОС-3	228шт	10 AI	600	1	0.6	0.37	84.82

Расход арматуры на площадку для бака

Наименование изделия	Наименование эл-та	К-во изд.	Сечение мм	Длина мм	К-во шт	Общая длина	Масса кг эл-та	Масса кг изделия
Площадка для бака	Стойки	1	∠70×5	2300	4	9.2	49.5	396.33
	Связи		∠70×5	6.7 п.м.			36.05	
	Лестница		∠70×45×5	2300	2	4.6	20.19	
			ф16 AI	790	36	28.44	44.94	
	Ограждение площ.		ф20 AI	900	19	17.1	42.24	
			ф10 AI	26.4 п.м.			16.37	
Листовая сталь ГОСТ 8568-57 δ=8мм						2.8 м²	187.04	
Металлические решетки	МР-1	2	∠25×4	3.62 п.м.			10.57	28.17
			-22-4	850	15	25.5	17.6	
	МР-2	5	∠25×4	2.1 п.м			6.13	13.89
			-22×4	450	5	11.25	7.76	

Расход арматуры на анкерные выпуски для монолитных ран и сердечников.

ф 18 AIII — 125.08 кг
ф 28 AIII — 127.51 кг
ф 8 AI — 16.90 кг
ф 6 AI — 22.18 кг

Примечания:

1. Фундаменты выполнять из рваного бутового камня не ниже марки „200" и бетона не ниже марки 100
2. Возведение бутобетонных фундаментов производить в соответствии с требованиями СНиП III-17-78.
3. Фундаменты ФМ-11 ÷ ФМ-14 под технологическое оборудование и привязку анкеров для крепления оборудования см. альбом 28-0-2 „Типовые материалы для проектирования" часть I.
4. Блоки стен подвала приняты по ГОСТ 13579-78 их раскладку см. лист АС-04
5. Железобетонные сердечники и привязку выпусков для монолитных рам стен см. лист АС-10 Р1.1-1
6. Все приямки перекрываются съемными плитами.
7. В фундаментах под насосы разбивку колодцев под анкерные болты производить по месту после получения насосов.

Привязан

Инв.№

Нач.АСО-4	Онищенко	
ГИП	Кулибаба	
ГАП	Тохтаганов	
Исполн.	Цогоева	

284-4-83с Р1.0-1

Банно-оздоровительный комплекс на 100 мест

Стадия	Лист	Листов
Р	АС-05	

Расход материалов.

ТашЗНИИЭП Ташкент

Копировал

Формат 22Г

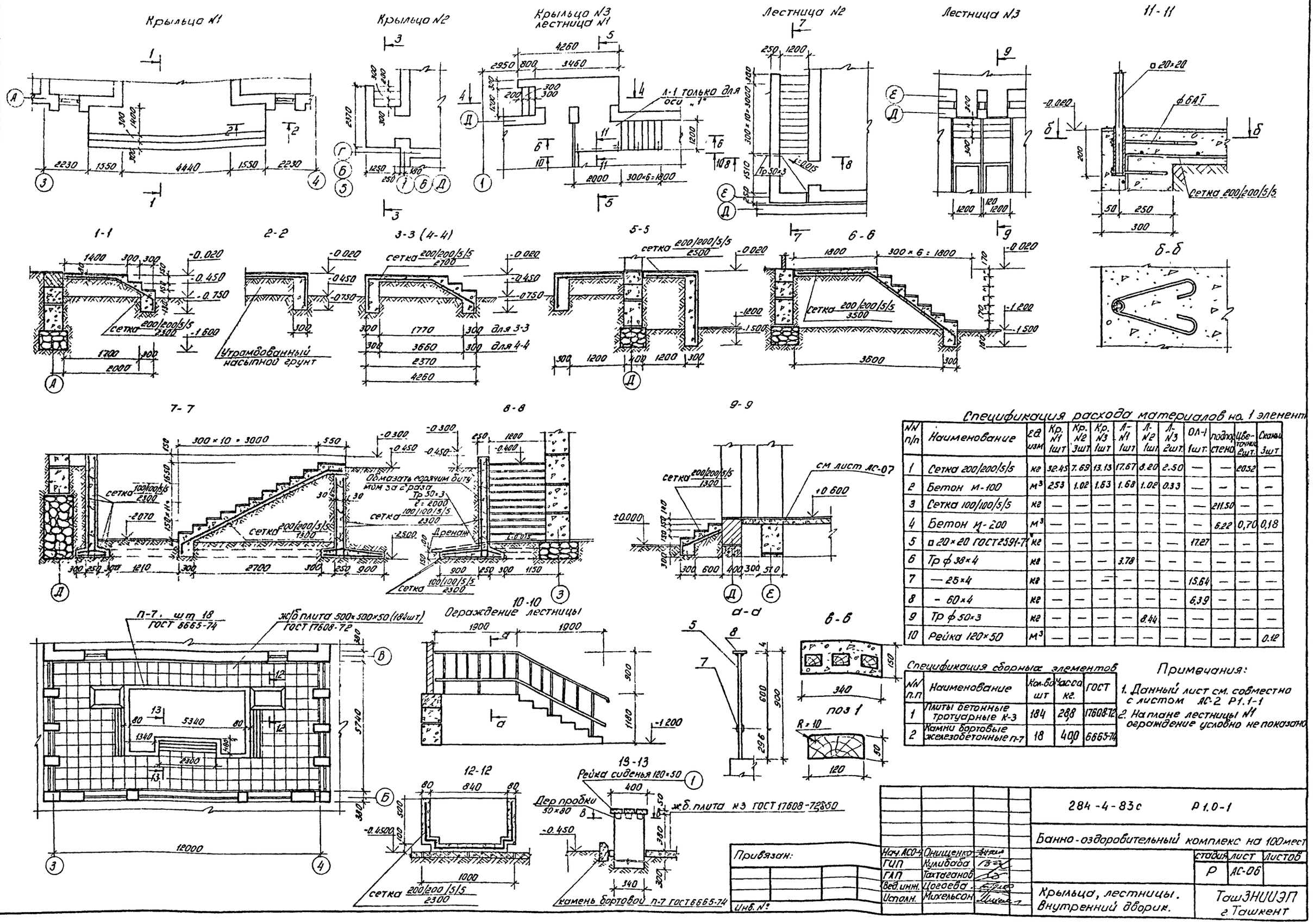

Альбом I Р1.0-1

Типовой проект 284-4-83с

Спецификация расхода материалов на 1 элемент

№№ п/п	Наименование	Ед. изм	Кр. №1 1шт	Кр. №2 3шт	Кр. №3 1шт	Л-№1 1шт	Л-№2 1шт	Л-№3 2шт	ОЛ-1 1шт	подпор. стена	Цветочник 2шт	Скамьи 3шт
1	Сетка 200/200/5/5	кг	32.45	7.69	13.13	17.67	8.20	2.50	—	—	20.52	—
2	Бетон М-100	м³	2.53	1.02	1.63	1.68	1.02	0.33	—	—	—	—
3	Сетка 100/100/5/5	кг	—	—	—	—	—	—	—	211.50	—	—
4	Бетон М-200	м³	—	—	—	—	—	—	—	6.22	0,70	0,18
5	□ 20×20 ГОСТ 2591-71	кг	—	—	—	—	—	—	17.27	—	—	—
6	Тр ф 38×4	кг	—	—	—	3.78	—	—	—	—	—	—
7	— 25×4	кг	—	—	—	—	—	—	15.64	—	—	—
8	- 60×4	кг	—	—	—	—	—	—	6.39	—	—	—
9	Тр ф 50×3	кг	—	—	—	—	8.44	—	—	—	—	—
10	Рейка 120×50	м³	—	—	—	—	—	—	—	—	—	0.12

Спецификация сборных элементов

№№ п.п	Наименование	Кол-во шт	Масса кг.	ГОСТ
1	Плиты бетонные тротуарные К-3	184	28,8	17608-72
2	Камни бортовые железобетонные п-7	18	40,0	6665-74

Примечания:

1. Данный лист см. совместно с листом АС-2 Р1.1-1
2. На плане лестницы №1 ограждение условно не показано

Привязан:

Инв. №:

Нач. АСО-4	Онищенко	
ГИП	Кулибаба	
ГАП	Тахтаганов	
Вед. инж.	Цогоева	
Исполн.	Михельсон	

284-4-83с Р1.0-1

Банно-оздоровительный комплекс на 100 мест

стадия	лист	листов
Р	АС-06	

Крыльца, лестницы. Внутренний дворик.

ТашЗНИИЭП г. Ташкент

Инв. № подл. | Подпись и дата | Взам. инв. №

Копирова.

Типовой проект 284-4-83с Альбом I р.1.с.1

Согласовано Ук.г-Комитета Сектор ВК

Инв.№ подл. | Подпись и дата | Взам.инв.№

План

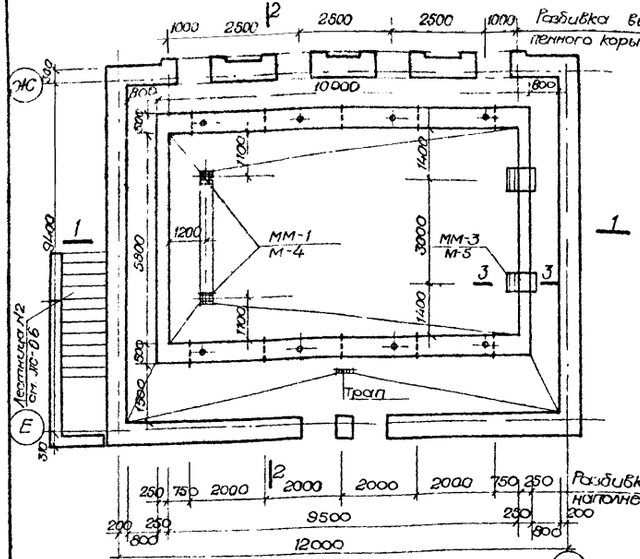

2 - 2

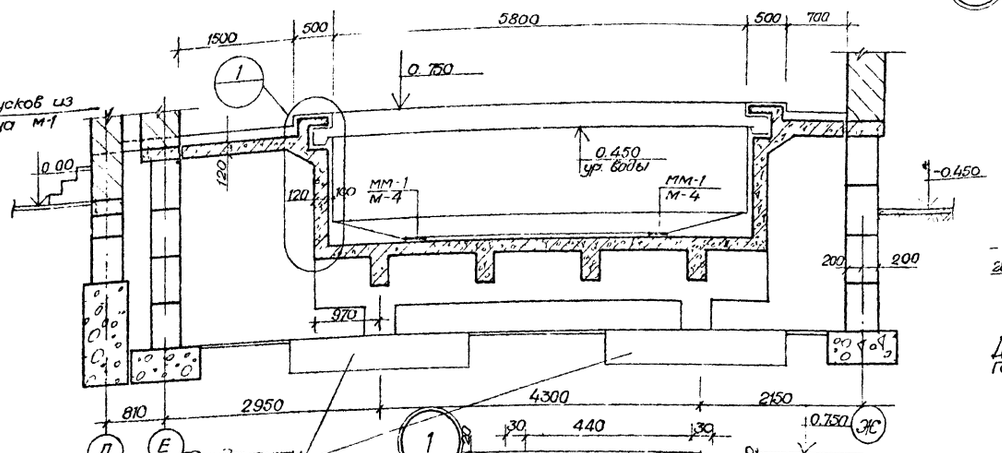

1 - 1

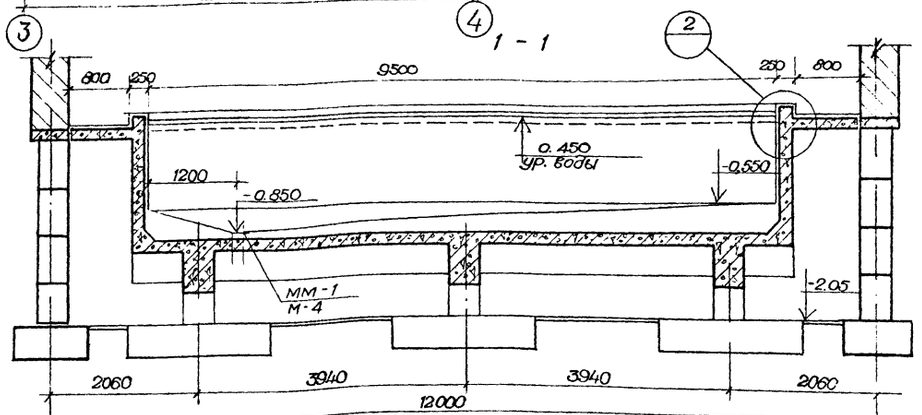

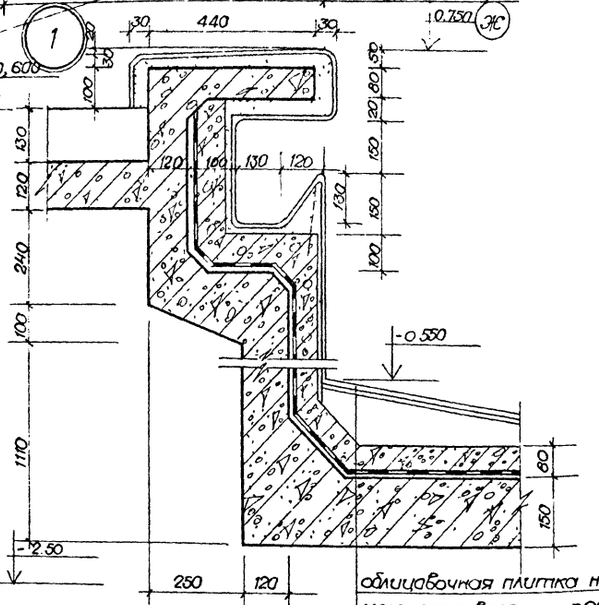

облицовочная плитка на цем. растворе	-20
цем. стяжка	-30
керамзит по уклону	
жел.бет.прижимная плита	-60
три слоя гидроизола на горячей битумной мастике	-10
цем. выравнивающий слой	-10
жел.бет.днище банны	-150.

3-3

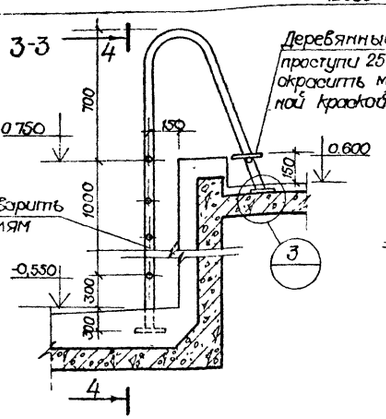

4-4

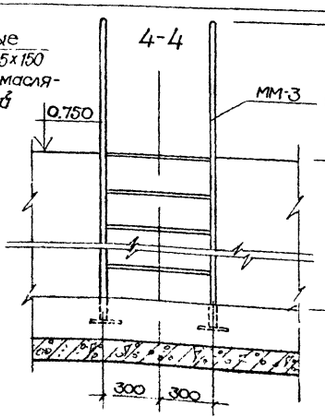

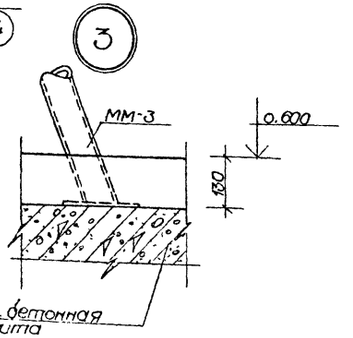

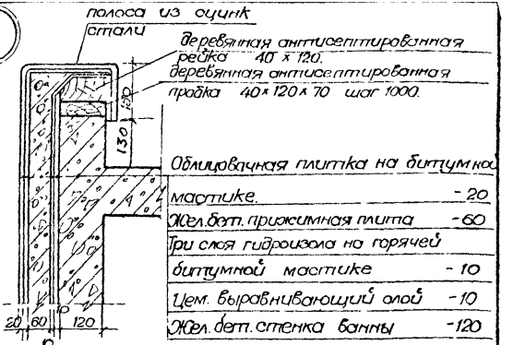

Деталь гидроизоляции выпуска из пенного корытца

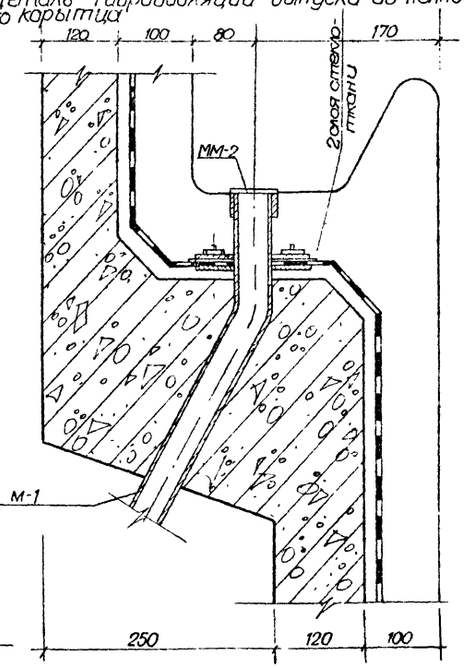

Примечание

Данный лист смотреть совместно с листами ЛС-08÷013

Привязан			
Инв.№ подл.			
Нач.ЛО-1	Онищенко		
ГИП	Кулибаба		
ГАП	Богатанов		
Ведущ.	Цогоева		
Исполн.	Бурмаков		

284-4-83с Р1.0-1

Банно-оздоровительный комплекс на 100 мест

стадия	лист	листов
Р	40-07	

Бассейн для плавания. План, разрезы, детали.

ТашЗНИИЭП Ташкент

Типовой проект 284-4-83с Альбом I 01.0-1

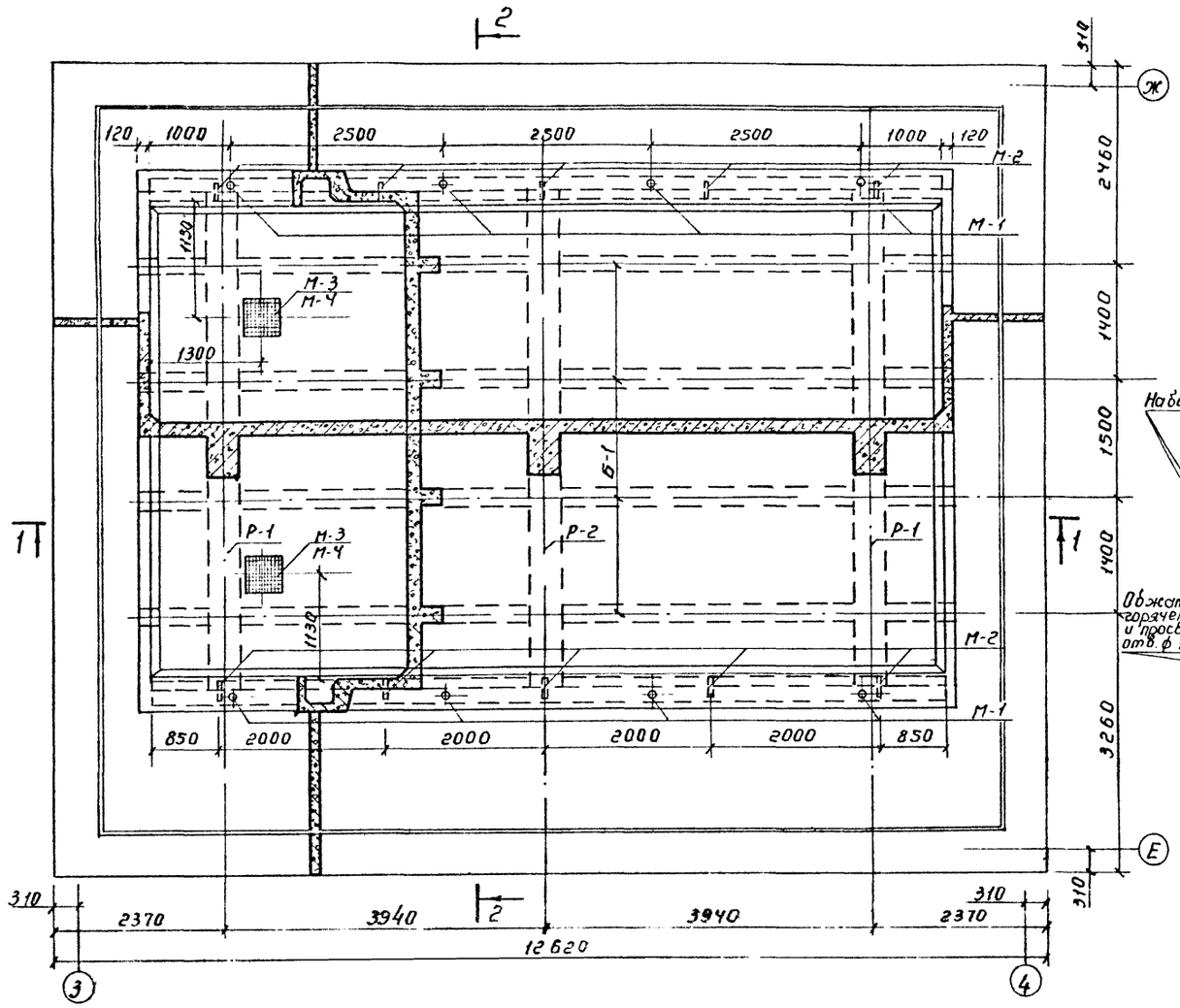

2-2

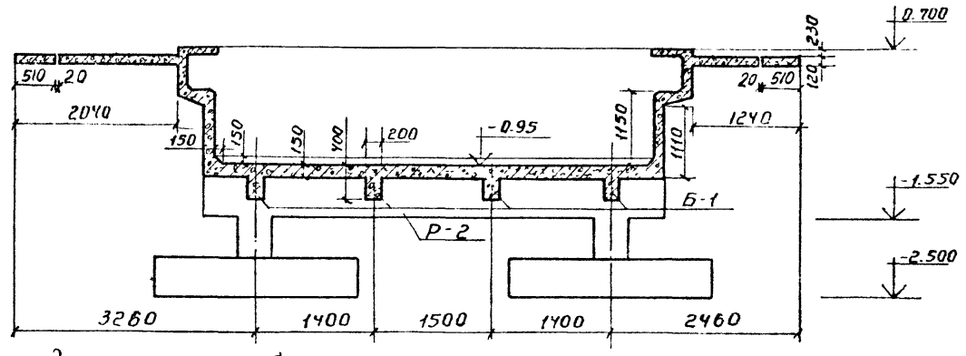

Деталь гидроизоляции трубы наполнения в стенке ванны

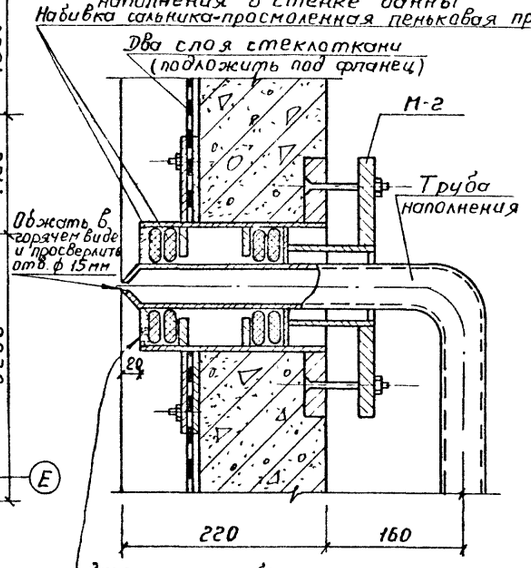

Зачеканить асбестоцементом (состав: 70% пуццоланового цемента М-400; 30% асбестового волокна по весу с добавкой воды 10-12% от веса асбестоцементной смеси)

Расход материалов

Наименование конструкции	Наименование элемента	Марка бетона	Расход стали на 1 м³ бетона	На 1 элемент: Бетон м³	На 1 элемент: Сталь кг	Кол. шт.	Всего: Бетон м³	Всего: Сталь кг
Ванна бассейна	Стенки	200	287.50	3.40	977.50	1	7.90	977.50
	Днище	200	141.05	5.15	726.40	1	7.20	726.40
	Балка Б-1	200	98.25	0.8	78.60	4	3.20	314.4
Рама ригеля Р-1 2 шт.	Ригель	200	95.34	1.48	141.1	1	2.96	347.40
	Стойки	200	203.75	0.08	16.3	2	0.32	
Рама ригеля Р-2 1 шт.	Ригель	200	102.7	1.48	152.0	1	1.48	184.60
	Стойки	200	203.75	0.08	16.3	2	0.16	
Прижимная плита	Стенки	200	57.20	6.40	366.08	1	3.50	366.08
	Днище	200	51.30	4.25	218.03	1	3.70	218.03
	Обходные дорожки	200	85.95	7.26	624.0	1	7.60	624.00

1-1

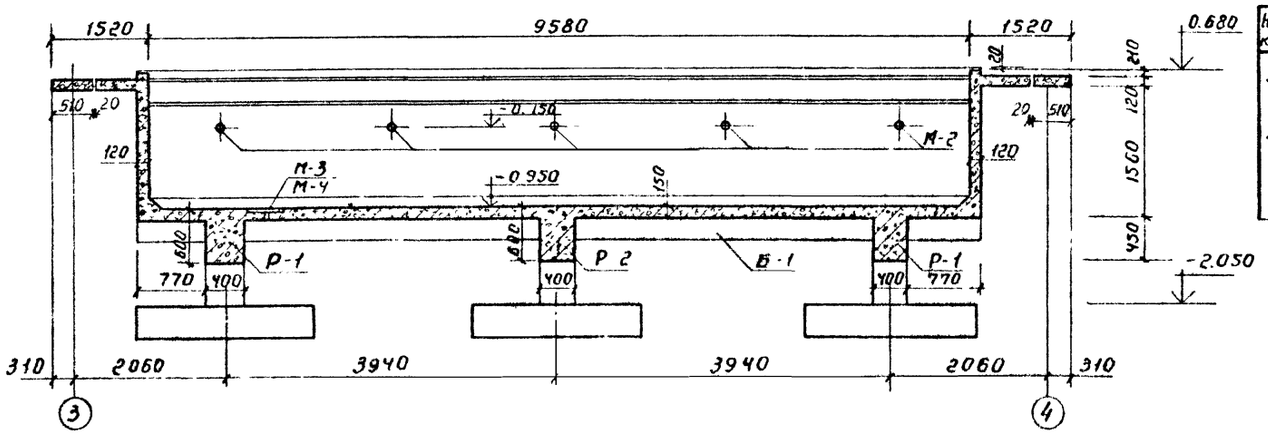

Выборка закладных деталей

Наим. конструкции	Марка детали	Кол-во шт.	Вес 1 дет.	Общий вес	№ листа
Ванна бассейна	М-1	8	4.66	37.28	АС-011
	М-2	10	25.32	253.20	АС-011
	М-3	2	16.31	32.62	АС-011
	М-4	2	6.56	13.12	АС-011
	М-5	4	1.30	5.20	АС-011

Примечания:

1. Данный лист см. совместно с листами АС-07; 09-013
2. Бетонирование ванны производить в соответствии с требованиями СНиП III-15-76
3. Прижимная плита армируется сеткой ф 5В-I с шагом 100 мм в обоих направлениях.
4. Крепление прижимных плит производить по деталиб"на листе АС-014

Привязан

Инв. № подл. | Подпись и дата | Взам. инв. №

Нач. ЖО-4	Онищенко	
ГИП	Кулибаба	
ГАП	Тахтаганов	
Вед. инж.	Цагоева	
Исполнит.	Михельсон	

284-4-83с Р1.0-1

Банно-оздоровительный комплекс на 100 мест

Стадия	Лист	Листов
Р	АС-08	

Ванна бассейна. Опалубочный чертеж. Деталь

Таш ЗНИИЭП г. Ташкент

Формат 22 Г

Типовой проект 284-4-83с Альбом I Р1.0-1

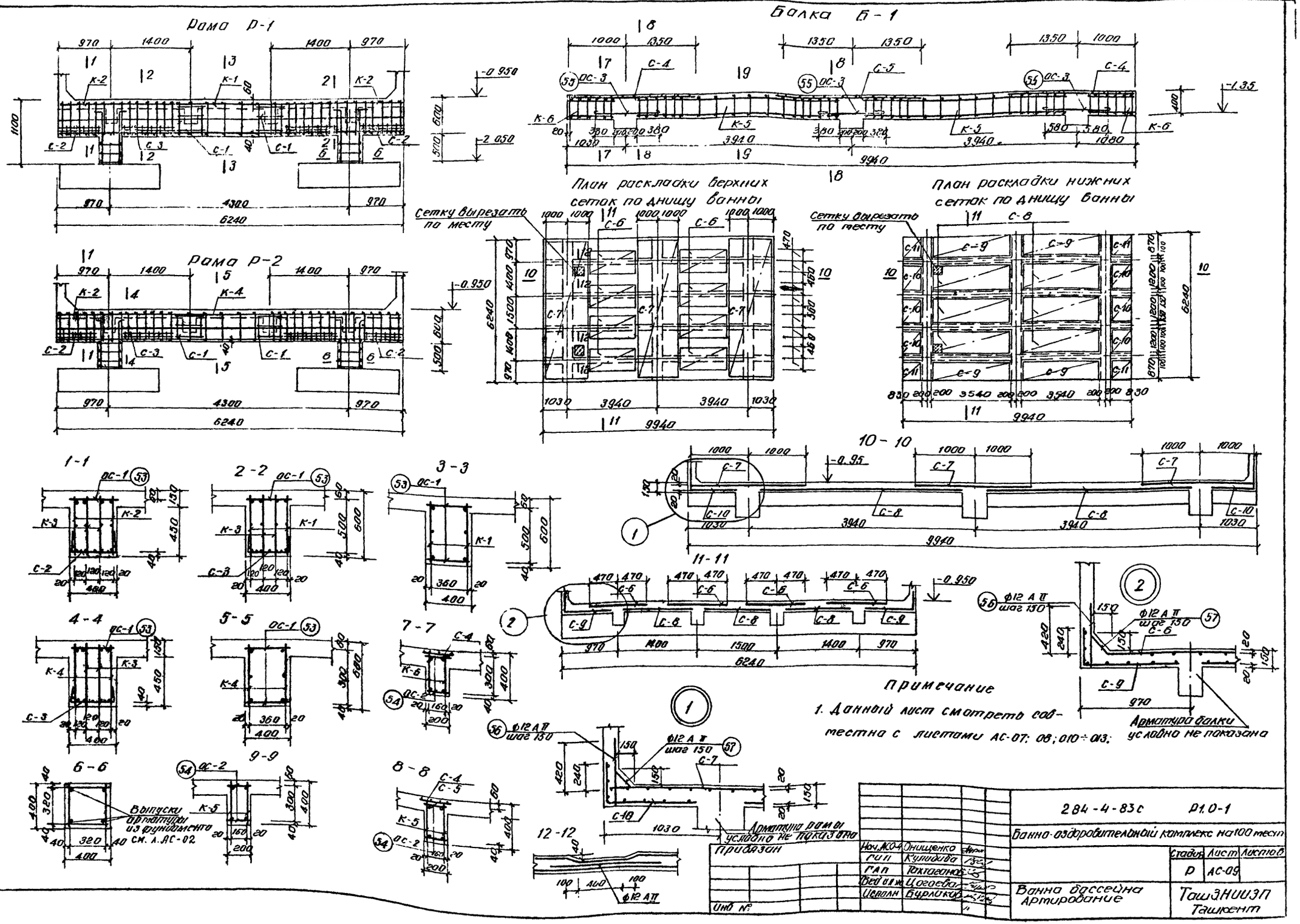

Примечание

1. Данный лист смотреть совместно с листами АС-07; 08; 010÷013;

Нач. АСО-4	Онищенко		
ГИП	Кулидова		
ГАП	Тахтаганов		
Вед. инж.	Цогаева		
Исполн.	Бурлаков		

284-4-83с Р1.0-1

Банно-оздоровительный комплекс на 100 мест

Стадия	Лист	Листов
Р	АС-09	

Ванна бассейна Армирование

ТашЗНИИЗП Ташкент

Альбом Т. Д 10-1

Типовой проект 284-4-83с

Инв. № подл. | Подпись и дата | Взам. инв. №

Армирование наружной грани продольной стенки ванны

Выпуски арматуры из днища ванны

Армирование внутренней грани продольной стенки ванны

Армирование внутренней грани торцовой стенки ванны

Армирование наружной грани торцовой стенки

План раскладки сеток обходной дорожки.

Выпуски арматуры из стенок ванны

3-3

4-4

1-1

2-2

5-5

6-6

К-1

К-2

К-3

К-4

К-5

К-6

С-2

С-3

Сетки С-2 и С-3 в согнутом виде.

С-4 / С-5 /

С-1

Примечания:

1. Данный лист смотри совместно с листами АС-07÷09; 011÷013.
2. Сетки С-18, С-19 обходной дорожки разрезать по месту (см. сеч. 3-3, 4-4)

284-4-83с Р1.0-1				
Банно-оздоровительный комплекс на 100 мест				
		Стадия	Лист	Листов
		Р	АС-010	
Ванна бассейна. Армирование стенок обходной дорожки ванны. Каркасы и сетки.		ТашЗНИИЭП Ташкент		
Привязан.	Нач. отд.	Онищенко		
Инв. №	ГИП	Куликова		
	ГАП	Тахтаходжаев		
	Вед. инж.	Цогаева		
	Испол.	Бурканов		

Альбом I. Р1.0-1

Типовой проект 284-4-83с

Инв. № подл. | Подпись и дата | Взам. инв. №

М-1

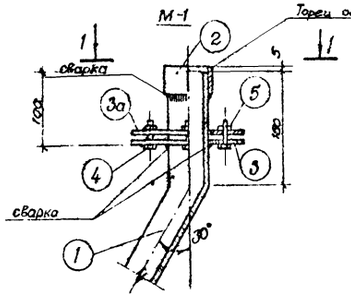

М-4

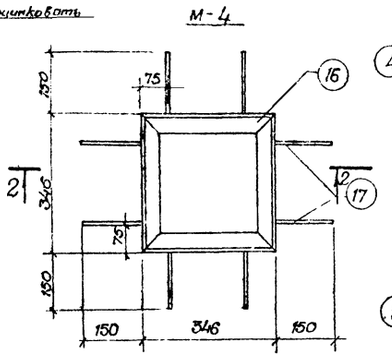

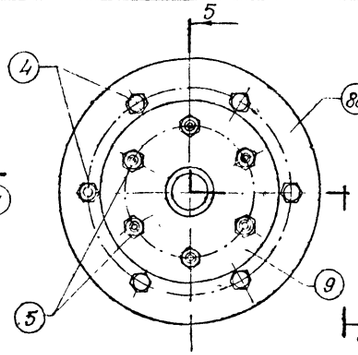

М-2

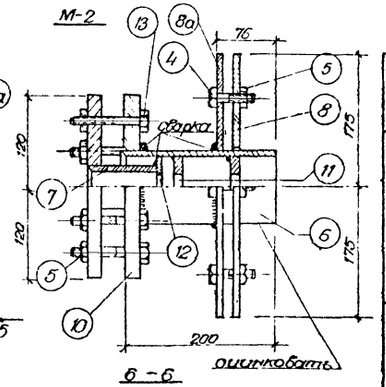

1-1

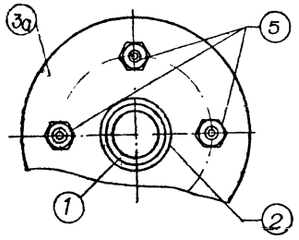

2-2

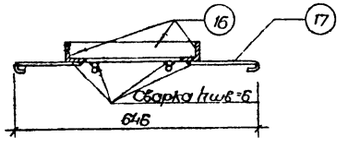

ММ-3 (ММ-3а)

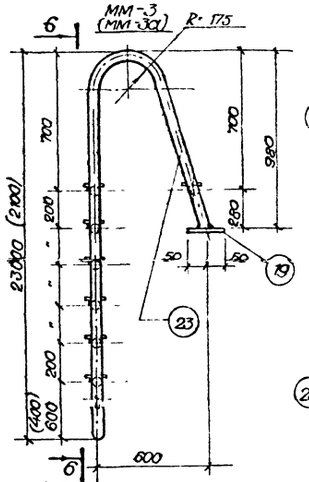

6-6

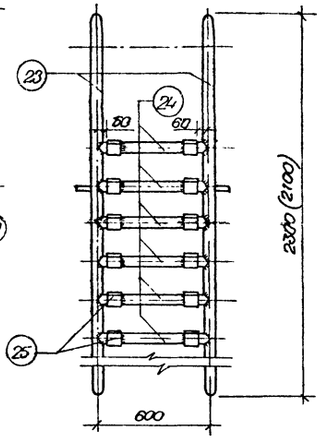

Поз. 6; 11

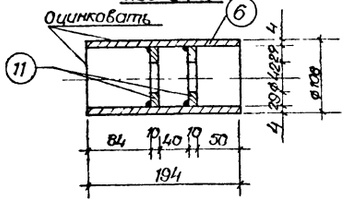

Поз. 3, 3а

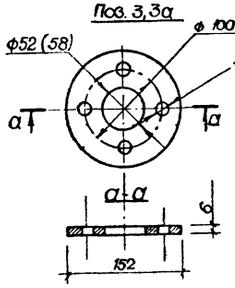

Поз. 8, 8а, 10, 9

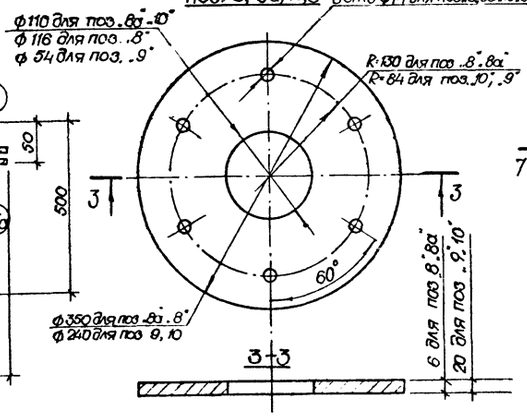

Позиции 12 и 11 ф42

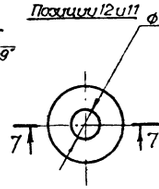

Позиция 25

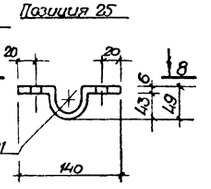

М-5

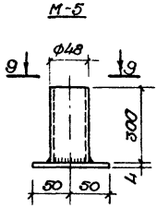

М-3

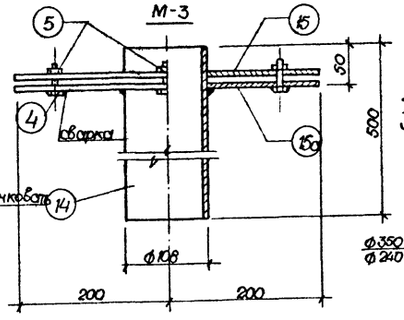

7-7

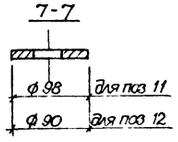

8-8

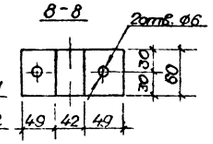

9-9

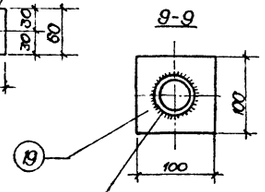

Трубу 48×3 оцинковать

Поз. 15, 15а

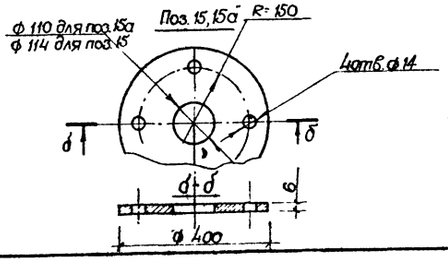

ММ-1

4-4

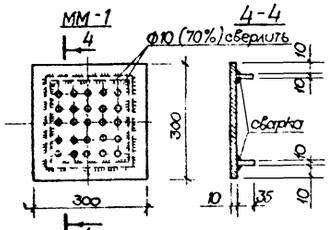

ММ-2

10-10

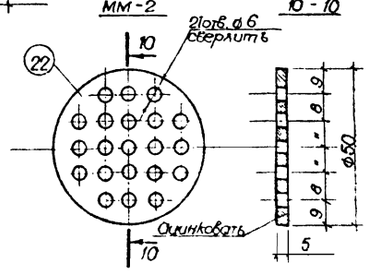

Спецификация металла

Марка эл-та	№№ поз.	Профиль сечение мм.	Длина мм.	Кол. шт.	Вес кг: Позиц.	Вес кг: Всех	Вес кг: Марки	Примечание
М-1	1	Труба 50×3	800	1	2.80	2.80	4.66	
	2	Труба 57×3	35	1	0.14	0.14		
	3,3а	Фланец d=6	см.черт.	1+1	0.71	1.42		
	4	Болт М12×55	55	4	0.05	0.20		
	5	Гайка М12	—	4	0.025	0.10		
М-2	6	Труба 108×4	194	1	2.00	2.00	25.32	
	7	Труба 53×3	110	1	0.41	0.41		
	8,8а	Фланец d=6	см.черт.	1+1	4.17	8.34		
	9	Фланец d=20	"	1	6.51	6.51		
	10	Фланец d=20	"	1	5.57	5.57		
	11	Фланец δ=10	"	2	0.48	0.96		
	12	Фланец d=6	"	1	0.39	0.39		
	13	Болт М12×100	100	6	0.09	0.54		
	4	Болт М12×55	55	6	0.05	0.30		
	5	Гайка М12	—	12	0.025	0.30		
М-3	14	Труба 108×4	500	1	5.13	5.13	16.31	
	15,15а	Фланец d=6	см.черт.	1+1	5.44	10.88		
	4	Болт М12×55	55	4	0.05	0.20		
	5	Гайка М12	—	4	0.025	0.10		
М-4	16	∟ 50×5	345	4	1.30	5.20	6.56	
	17	ф 10А I	270	8	0.17	1.36		
М-5	18	Труба 48×3	300	1	0.99	0.99	1.20	
	19	- 4×100	100	1	0.31	0.31		
ММ-1	20	- 10×300	300	1	7.07	7.07	10.07	
	21	- 10×35	270	4	0.75	3.00		
ММ-2	22	Решетка d=5	ф50	1	0.06	0.06	0.06	
ММ-3 ММ-3а	23	Труба 40×3	3720	2	9.86	19.73	40.36 39.25	для ММ-3
	24	Труба 40×3	600	7	1.64	11.51		
	25	-6×60	205	14	0.59	8.50		
	19	-4×100	100	2	0.31	0.62		
	26	Труба 40×3	3400	2	9.31	18.62		для ММ-3а

Примечания

1. Закладные и накладные детали изготавливать в соответствии с требованиями ГОСТ 10922-75 и СН 39.3-78.
2. Сварку закладных и накладных деталей производить электродами Э42
3. Материал сталь Вст3 кп2
4. Данный лист см. совместно с листами ЛС-07 ÷ 010.
5. Расположение детали ММ-3а см лист ЛС-07.

Привязан

Инв. №

Нач отд	Онищенко	
ГИП	Кулибаба	
ГАП	Тахтагалов	
Вед. инж.	Цогоева	
Исполн.	Михельсон	

284-4-83с Р1.0-1

Банно-оздоровительный комплекс на 100 мест

стадия	лист	листов
Р	ЛС-01	

Ванна дассейна
Закладные и накладные детали.

ТашЗНИИЭП
г. Ташкент

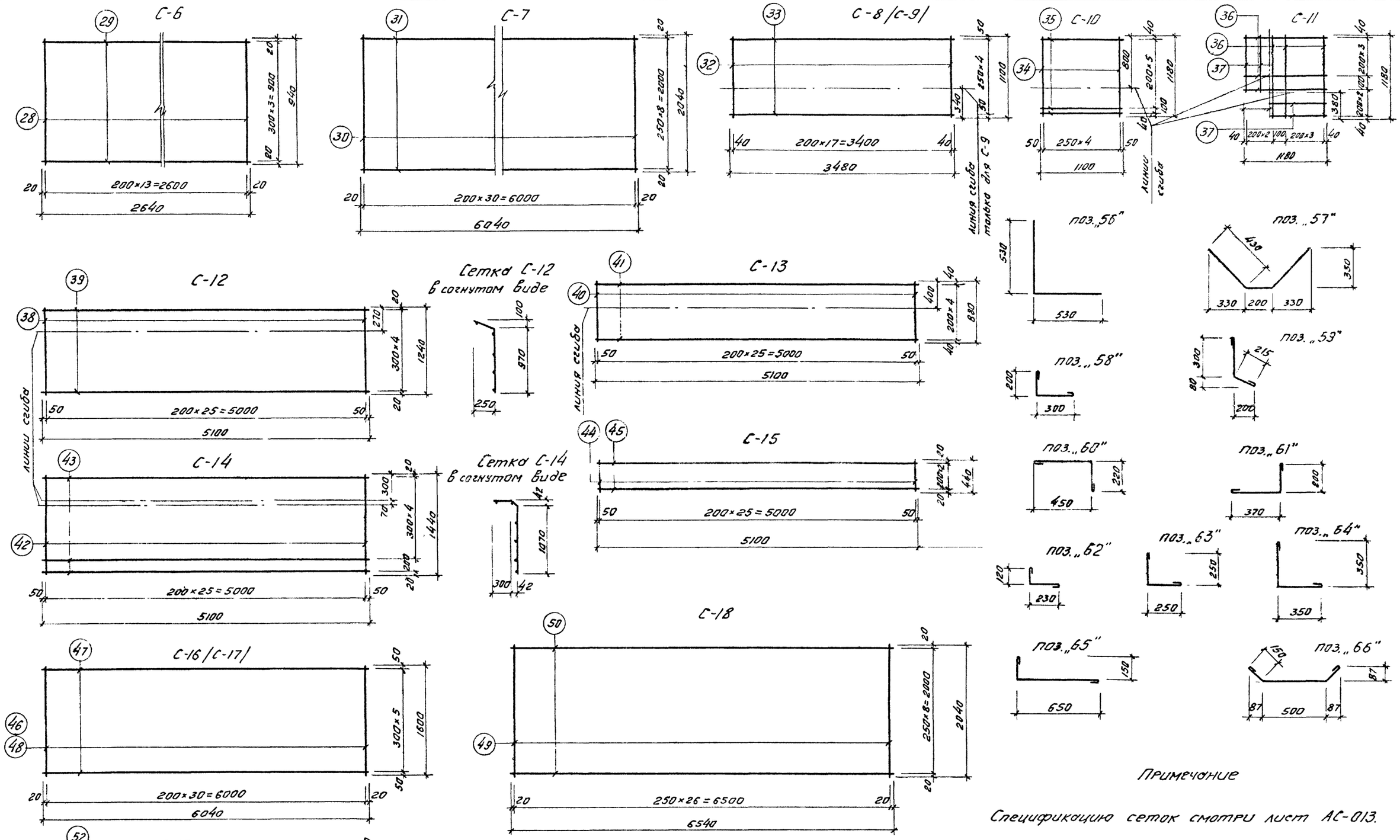

Примечание

Спецификацию сеток смотри лист АС-013.

Альбом I Р1.0-1

Типовой проект 284-4-83с

Привязан		Нач. АСО-4	Онищенко		284-4-83 с	Р1.0-1
		ГИП	Кулибаба		Банно-оздоровительный комплекс на 100 мест	
		ГАП	Тахтаганов		Стадия	Лист	Листов
		Вед. инж.	Цогоева		Р	АС-012	
Инв. N		Исполн.	Бурлаков		Ванна бассейна. Сетки	ТашЗНИИЭП Ташкент	

Инв. N подл. | Подпись и дата | Взам. инв. N

Конструкция	Марка эл-та	Кол. шт.	NN поз.	Сечение мм	Кол. шт.	Длина мм.	Общ. дл. м.	Масса кг позиции	Масса кг 1 эл-та	Масса кг всех эл-тов	Масса кг констр.
Р-1 (2 шт)	К-1.	2	1	ф 28 А III	1	3790	3.79	17.60	26.14	104.5	282.2
			2	ф 10 А-III	2	3790	7.58	4.49			
			3	ф 8 А-I	20	540	10.80	4.05			
	К-2	4	4	ф 12 А-III	1	790	0.79	0.70	2.60	20.8	
			5	ф 8 А-I	2	790	1.58	0.62			
			6	ф 8 А-I	6	540	3.24	1.28			
	К-3	4	7	ф 22 А III	1	2440	2.44	7.27	12.83	102.5	
			8	ф 8 А I	2.	2440	4.88	1.93			
			9	ф 8 А I	17	540	9.18	3.63			
	С-1	2	26	ф 10 А III	4	530	2.12	1.31	1.88	7.5	
			27	ф 8 А I	3	480	1.44	0.57			
	С-2	2	19	ф 8 А-I	6	840	5.04	1.99	3.53	14.1	
			20	ф 8 А-I	5	780	3.90	1.54			
	С-3	2	21	ф 8 А-I	8	840	6.72	2.66	4.81	19.3	
			22	ф 8 А-I	5	1090	5.45	2.15			
	ОС-1	45	53	ф 8 А-I	1	380	0.38	0.15	0.15	13.5	
Р-2	К-2	4	4	ф 12 А III	1	790	0.79	0.70	2.60	10.4	152.0
			5	ф 8 А I	2	790	1.58	0.62			
			6	ф 8 А I	6	540	3.24	1.28			
	К-3	4	7	ф 22 А III	1	2440	2.44	7.27	12.83	51.3	
			8	ф 8 А I	2	2440	4.88	1.93			
			9	ф 8 А I	17	540	9.18	3.63			
	К-4	2	10	ф 32 А III	1	3790	3.79	23.00	31.54	63.1	
			11	ф 10 А III	2	3790	7.58	4.49			
			12	ф 8 А I	20	540	10.80	4.05			
	С-1	2	26	ф 10 А III	4	530	2.12	1.31	1.88	3.75	
			27	ф 8 А I	3	480	1.44	0.57			
	С-2	2	19	ф 8 А I	6	840	5.04	1.99	3.53	7.05	
			20	ф 8 А I	5	780	3.90	1.54			
	С-3	2	21	ф 8 А I	8	840	6.72	2.66	4.81	9.65	
			22	ф 8 А I	5	1090	5.45	2.15			
	ОС-1	45	53	ф 8 А I	1	380	0.38	0.15	0.15	6.75	
В-1 (4 шт)	К-5	4	13	ф 16 А III	1	3540	3.54	5.60	9.21	147.5	314.4
			14	ф 10 А III	1	3540	3.54	2.18			
			15	ф 6 А I	19	340	6.46	1.43			
	К-6	4	16	ф 10 А III	1	790	0.79	0.49	1.12	17.9	
			17	ф 6 А I	1	790	0.79	0.18			
			18	ф 6 А I	6	340	2.04	0.45			
	С-4	2	23	ф 10 А III	4	2350	9.40	5.80	6.71	53.7	
			24	ф 6 А I	12	340	4.08	0.91			
	С-5	1	25	ф 16 А III	4	2700	10.80	17.10	18.16	72.6	
			24	ф 6 А I	14	340	4.76	1.06			
	ОС-2	[illegible]	5[illegible]	ф 6 А I	1	160	0.18	0.04	0.04	16.0	
	ОС-3	6	55	ф 6 А I	1	1280	1.28	0.28	0.28	6.7	

Конструкция	Марка эл-та	Кол. шт.	NN поз.	Сечение мм	Кол. шт.	Длина мм.	Общ. дл. м.	Масса кг позиции	Масса кг 1 эл-та	Масса кг всех эл-тов	Масса кг констр.
Днище	С-6	8	28	ф 10 А III	14	940	13.20	8.15	10.49	84.0	726.4
			29	ф 6 А I	4	2640	10.55	2.34			
	С-7	3	30	ф 8 А I	31	2040	63.20	24.95	37.00	111.0	
			31	ф 6 А I	9	6040	54.30	12.05			
	С 8 С-9	6 4	32	ф 6 А I	18	1100	19.80	4.40	8.12	81.2	
			33	ф 6 А I	5	3480	17.40	3.82			
	С-10	6	34	ф 8 А I	5	1180	5.90	2.33	3.60	22.8	
			35	ф 6 А I	6	1100	6.60	1.47			
	С-11	4	36	ф 8 А I	10	1180	11.80	4.66	5.86	23.4	
			37	ф 8 А I	4	760	3.04	1.20			
		215	56	ф 12 А II	1	1060	1.06	0.94	0.94	202.0	
		215	57	ф 12 А II	1	1060	1.06	0.94	0.94	202.0	
Стенки	С-12	4	38	ф 8 А I	26	1240	32.20	12.70	18.36	73.5	977.5
			39	ф 6 А I	5	5100	25.50	5.66			
	С-13	4	40	ф 10 А III	26	880	22.90	14.10	19.76	79.0	
			41	ф 6 А I	5	5100	25.50	5.66			
	С-14	4	42	ф 10 А III	26	1440	37.50	23.10	29.90	119.5	
			43	ф 6 А I	6	5100	30.60	6.80			
	С-15	4	44	ф 6 А I	26	440	11.40	2.53	5.93	23.7	
			45	ф 6 А I	3	5100	15.30	3.40			
	С-16	2	46	ф 10 А III	31	1600	49.60	30.60	38.65	77.3	
			47	ф 6 А I	6	6040	36.24	8.05			
	С-17	2	48	ф 8 А I	31	1600	49.60	19.60	27.65	55.3	
			47	ф 6 А I	6	6040	36.24	8.05			
	Отдельные стержни	132	58	ф 12 А II	1	620	0.62	0.55	0.55	72.5	
		132	59	ф 12 А II	1	620	0.62	0.55	0.55	72.5	
		218	60	ф 12 А II	1	790	0.79	0.70	0.70	152.5	
		218	61	ф 12 А II	1	690	0.69	0.61	0.61	133.0	
		24	62	ф 12 А II	1	470	0.47	0.42	0.42	10.1	
		12	63	ф 12 А II	1	620	0.62	0.55	0.55	6.6	
		32	64	ф 12 А II	1	820	0.82	0.73	0.73	23.3	
		64	65	ф 12 А II	1	920	0.92	0.82	0.82	52.5	
		32	66	ф 12 А II	1	920	0.92	0.82	0.82	26.2	
Обходная дорожка	С-18	4	49	ф 12 А III	27	2040	55.0	48.9	61.9	247.0	624.0
			50	ф 6 А I	9	6540	58.7	13.0			
	С-19	14	51	ф 12 А III	19	1300	24.7	21.9	26.94	377.0	
			52	ф 6 А I	5	4540	22.7	5.04			

Альбом I Р1 0-1

Типовой проект 284-4-83с

Инв. № подл. | Подпись и дата | Взам. инв. №

Нач. АСО-1	Онищенко		
ГИП	Кулибаба		
ГАП	Рахтагонов		
Вед. инж.	Цогоева		
Исполн.	Бурлаков		

Привязан

Инв. №

284-4-83с Р1 0-1

Банно-оздоровительный комплекс на 100 мест.

Стадия	Лист	Листов
Р	АС013	

Ванна бассейна спецификация арматуры.

Таш ЗНИИЭП Ташкент

Копировал.

Формат 22 Г

Альбом I Р1.0-1

Типовой проект 284-4-83с

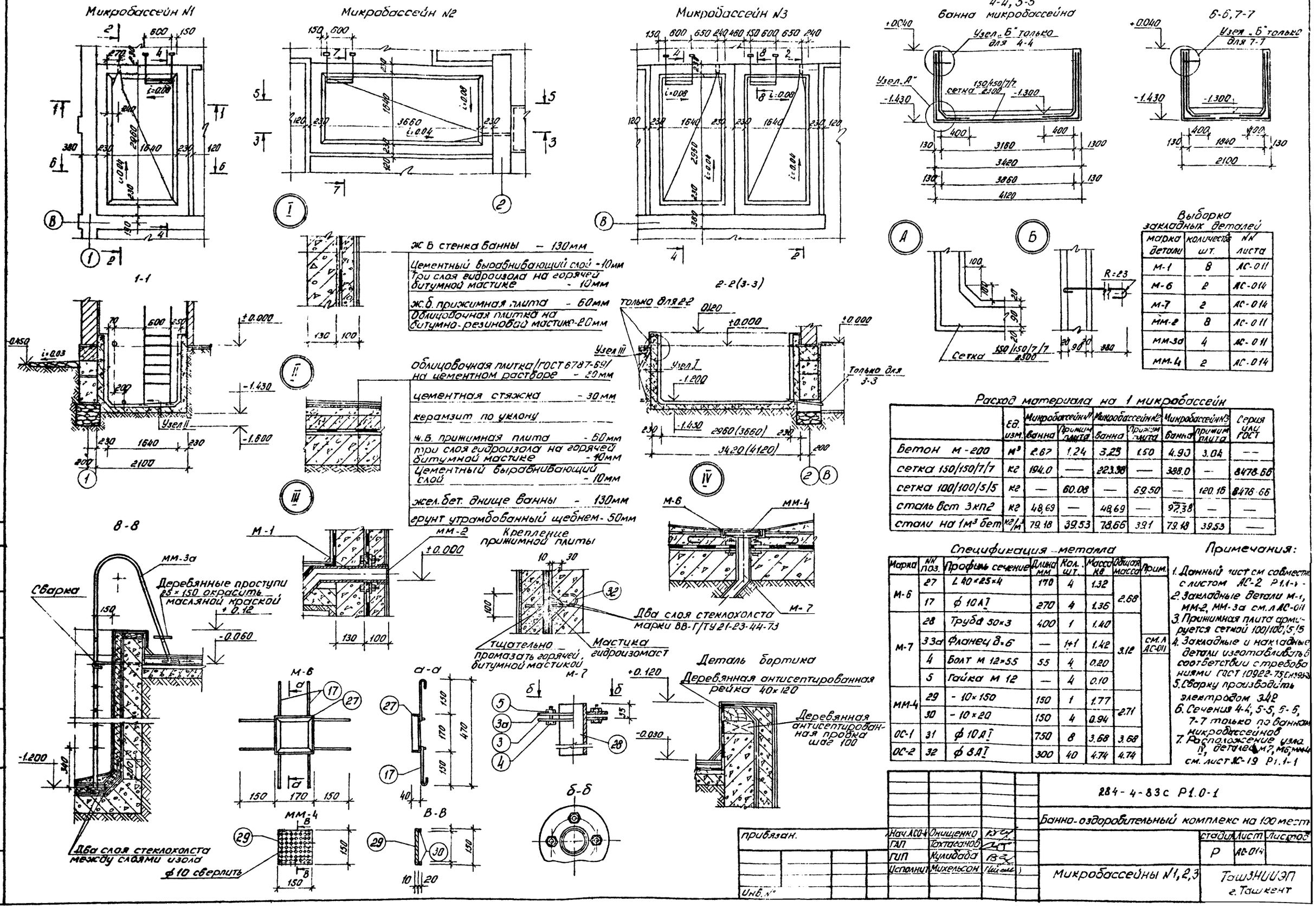

Выборка закладных деталей

марка детали	количество шт.	№№ листа
М-1	8	АС-011
М-6	2	АС-014
М-7	2	АС-014
ММ-2	8	АС-011
ММ-3а	4	АС-011
ММ-4	2	АС-014

Расход материала на 1 микробассейн

	Ед. изм.	Микробассейн №1 Ванна	Микробассейн №1 Прижим плита	Микробассейн №2 Ванна	Микробассейн №2 Прижим плита	Микробассейн №3 Ванна	Микробассейн №3 Прижим плита	Серия или ГОСТ
Бетон М-200	м³	2.67	1.24	3.25	1.50	4.90	3.04	—
сетка 150/150/7/7	кг	194.0	—	223.38	—	388.0	—	8478-66
сетка 100/100/5/5	кг	—	60.08	—	69.50	—	120.16	8478-66
сталь вст 3кп2	кг	48.69	—	48.69	—	97.38	—	—
стали на 1м³ бет	кг/м³	79.18	39.53	78.66	39.1	79.18	39.53	—

Спецификация металла

Марка	№№ поз.	Профиль сечение	Длина мм	Кол. шт.	Масса кг	Общая масса	Прим.
М-6	27	L 40×25×4	170	4	1.32	2.68	
	17	ф 10 А I	270	4	1.36		
М-7	28	Труба 50×3	400	1	1.40	3.12	см. л АС-011
	33а	Фланец 8×6	—	1+1	1.42		
	4	Болт М 12×55	55	4	0.20		
	5	Гайка М 12	—	4	0.10		
ММ-4	29	- 10×150	150	1	1.77	2.71	
	30	- 10×20	150	4	0.94		
ОС-1	31	ф 10 А I	750	8	3.68	3.68	
ОС-2	32	ф 8 А I	300	40	4.74	4.74	

Примечания:

1. Данный лист см совместно с листом АС-2 Р1.1-1
2. Закладные детали М-1, ММ-2, ММ-3а см. л АС-011
3. Прижимная плита армируется сеткой 100/100/5/5
4. Закладные и накладные детали изготавливать в соответствии с требованиями ГОСТ 10922-75 Сн 393-
5. Сварку производить электродом 342
6. Сечения 4-4, 5-5, 6-6, 7-7 только по ваннам микробассейнов
7. Расположение узла IV, деталей М7, М6, ММ4 см. лист АС-19 Р1.1-1

284-4-83с Р1.0-1

Банно-оздоровительный комплекс на 100 мест

Нач. АСО-4	Онищенко		
ГАП	Тахтаганов		
ГИП	Кулибаба		
Исполнит	Михельсон		

стадия	Лист	Листов
Р	АС-014	

Микробассейны №1, 2, 3

ТашЗНИИЭП г. Ташкент

Согласовано

Сектор ВК

Инв. № подл. | Подпись и дата | Взам. инв. | Копировал

Типовой проект 284-4-83с Альбом I Р1.01

Сводная спецификация сборных ж/б элементов ниже 0,00

Обозначение	Наименование	К-во шт.	Масса кг.	Примечание
ГОСТ 13579-78	Блоки стен подвала ФБС 2,4-4-6Т	173	1300,0	
	ФБС 12-4-6Т	640	640,0	
	ФБС 9-4-6Т	77	470,0	
	ФБС 12-4-3Т	277	310,0	
сер. 1.243-2	Плиты перекрытия подпольных каналов			
	ПТП 12.5-8-6	33	96,0	
	ПТП 8-11-9	3	198,0	
ГОСТ 17608-72*	Плиты тротуарные К-3	184	28,8	
ГОСТ 6665-74*	Камни бордюрные	18	40,0	

Сводная спецификация столярных изделий.

Марка	Обозначение	Наименование.	Кол-во шт.	Примечание.
Д-1	ГОСТ 6629-74 сер. 1.136-10	ДО-24-15	4	
Д-1п		ДО-24-15	1	
Д-2л		ДГ-21-7	9	
Д-2п		ДГ-21-7	5	
Д-2лп		ДГ-21-7	12	с порогом
Д-2пп		ДГ-21-7	10	
Д-3л		ДГ-21-9	14	
Д-3п		ДГ-21-9	17	
Д-3лп		ДГ-21-9	6	с порогом
Д-3пп		ДГ-21-9	5	
Д-4пп	ОСТ 20-3-78 сер. 1.136-11	ДН-20-9-4Б	1	
Д-5п		ДН-20-9Б	2	
Д-5лп		ДН 20-9Б	1	с порогом
Д-5пп		ДН 20-9Б	2	
Д-6п		ДН 23-7-7-Б	1	
Д-7		ДЛ 12-9	2	
Д1.25х0.5	сер. 5.904-4	Д1,25х0,5	8	
ДЛ9-9	ГОСТ 20-3-78 сер. 1.136-11	ДЛ9-9	1	
ОС21-09В	ГОСТ 11214-78	ОС 21-9В	28	
ОС18-09		ОС 18-9Т	8	

Сводная спецификация сборных ж/б элементов выше 0,000

Марка	Обозначение.	Наименование. 7 баллов	Наименование. 8 баллов	Количество шт. перекр.	Количество шт. покрыт.	Масса кг.	Примеч.
П-1	Сер. 1.141.1-19с вып. 1,2	Плиты перекрытия ПК4-60.12-С7	плиты перекрытия ПК4-60.12-С8	—	105	2100,0	
П-2		ПК4-60.10-С7	ПК4-60.12-С8	—	32	1725,0	
П-3	АС-16 Р1 1-1 и сер.1.243-3 вып. 2	П60.12-6АIV-С7	П60.12-6АIV-С8	34	6	3850,0	
П-4		П60.10-6АIV-С7	П60.10-6АIV-С8	11	4	3200,0	
П-5		П60.12-6АIV-С7-39,3	П60.12-6АIV-С8-39,3	4	—	3850,0	
П-6		П60.12-6АIV-С7-44,6	П60.12-6АIV-С8-44,6	1	—	—"—	
П-7		П60.12-6АIV-С7-32-15,5-24,4	П60.12-6АIV-С8-3,2-15,5-24,4	1	—	—"—	
П-8		П60.12-6АIV-С7-3,2-15,5-24,4(Н)	П60.12-6АIV-С8-3,2-15,5-24,4(Н)	1	—	—"—	
П-9		П60.10-6АIV С7-16,0-44,6	П60.10-6АIV-С8-16,0-44,6	1	—	3200,0	
П-10		П60.12-6АIV-С7-13,0	П60.12-6АIV-С8-13,0	1	—	3850,0	
П-11		П60.12-6АIV-С7-5,3-2,6	П60.12-6АIV-С8-5,3-2,6	1	—	—"—	
П-12		П60.12-6АIV-С7-5,3	П60.12-6АIV-С8-5,3	1	—	—"—	
П-13		П60.10-6АIV-С7-18,0-22,0	П60.10-6АIV-С8-18,0-22,0	1	—	3200,0	
П-14		П60.10-6АIV-С7-8,2	П60.10-6АIV-С8-8,2	2	—	—"—	
П-15		П60.10-6АIV-С7-8,2(Н)	П60.10-6АIV-0,8-8,2(Н)	1	—	—"—	
П-16	сер. 1.465-3, вып. 3 сер. 1.465-8с, вып. 1 АС-16 Р1.1-1	П12 П7-СА / 1,5х12 — 1	П12 П7-СА / 1,5х12 — 1	—	5	5010,0	
П-17		П12 П7-7СА / 1,5х12 — 1	П12 П7-7СА / 1,5х12 — 1	—	1	5450,0	
П-18	сер. 1.138-3 в. 1	АК-15,8	АК-15,8	—	51	225,0	
П-19		АК-12.8	АК-12,8	—	5	180,0	
	сер. 3904-16	Виброизолирующее основание под насосы	—"—	—	—	—	
		А76027.000	А76027.000	—	2	297,4	
	сер. 1.243-2	ПТП8-16-14	ПТП8-16-14	—	1	448,0	

Сводная спецификация металлических изделий.

Обозначение	Наимен.	К-во шт.	Масса кг.	Примечание
АС-011 Р.1.0-1	М-1	16	4,66	
	М-2	10	25,32	
	М-3	2	16,31	
	М-4	2	6,56	
	М-5	4	1,30	
	М-6	2	2,68	
	М-7	2	3,12	
	ММ-1	2	0,07	
	ММ-2	16	0,06	
	ММ-3	2	40,36	
	ММ-3а	4	39,25	
	ММ-4	2	2,71	
АС-05 Р.1.0-1	МР-1	2	28,17	
	МР-2	5	13,89	
АС-29 Р.1.1-1	МК-1	1	72,11	
	МК-2	3	39,37	
АС-30 Р.1.1-1	БЗ-1	1	1015,00	
	БЗ-2	1	764,70	
АС-03 Р.1.0-1	Площадка для бака	1	396,33	
АС-06 Р.1.0-1	Огражд лестницы	1	39,60	

Нач. АСО-4	Онищенко		
ГИП	Кулибаба		
ГАП	Тахтаганов		
Вед. инж.	Цогоева		
Разраб.	Михельсон		

284-4-83с Р1.0-1

Банно-оздоровительный комплекс на 100 мест.

Стадия	Лист	Листов
Р	АС-015	

Сводная спецификация.

Таш ЗНИИ ЭП Ташкент

привязан

Инв. №

Инв. № подл. | Подпись и дата | Взам. инв. №

Коп. Владиславлева формат

Типовой проект 284-4-83с Альбом I Р1. 1-1

Перечень чертежей

Лист	Наименование	Стр.	Примечание
АС-1	Заглавный лист.	18	
АС-2	План этажа.	19	
АС-3	План чердачных помещений. План подвала План бассейна Экспликация помещений.	20	
АС-4	Ведомость отделочных работ	21	
АС-5	Фасадь в осях „Б-1" и „Ж-А"	22	
АС-6	Фасады в осях „1-6" и „А-Ж".	23	
АС-7	Разрезы „1-1" и „2-2"	24	
АС-8	План стен.	25	
АС-9	План стен чердачных помещений и бассейна Развертки стен.	26	
АС-10	Монолитные рамы и перемычки. Узлы I-IV	27	
АС-11	Спецификация арматурных элементов монолитных ж/б изделий. Выборка стали	28	
АС-12	Узлы и спецификация стали для варианта стен $t°_н = -25°C$.	29	
АС-13	Развертки стен.	30	
АС-14	Монтажный план перекрытия и покрытия.	31	
АС-15	Монолитные участки МУ-1 ÷ МУ-3.	32	
АС-16	Опалубочные чертежи плит перекрытия	33	
АС-17	План и детали кровли.	34	
АС-18	Шумоглушительная камера ШК-3, выбросная шахта, вентпрод. канал	35	
АС-19	План и детали полов.	36	
АС-20	План гидроизоляции. Разрезы 1-1; 2-2 Пояснительная записка.	37	
АС-21	Узлы и детали гидроизоляции	38	
АС-22	Перемычки (тип I); тип II) Планы, разрезы	39	
АС-23	Перемычки (тип I; тип II). Узлы. Расход материалов.	40	
АС-24	Шумоглушительные камеры ШК-1 ÷ ШК-4; ШК-4а Планы, разрезы	41	
АС-25	Бассейн. Подвесной потолок Узлы сечения Ограждение радиаторов	42	
АС-26	Стеклоблочная перегородка, ограждение открытых душевых.	43	
АС-27	Гардеробные стойки ГС-1, ГС-2.	44	
АС-28	Деревянные решетки Р-1; Р-2. Декоративная решетка. Ограждение скамья. Стремянка.	45	
АС-29	Металлические козырьки МК-1; МК-2	46	
АС-30	Баки запасные Б3-1; Б3-2	47	
АС-31	Монтажный кладочный план перегородок		
		48	
КМ-1	Витраны	49	

Настоящий проект выполнен в соответствии с действующими нормами и правилами (в том числе по взрыво-пожарной безопасности).

Гл. арх. проекта Тахтаганов Р.З.
Гл. инж. проекта Кулибаба В.А.

Пояснительная записка к разделу Р.1. 1-1.

Конструктивные решения и указания по возведению здания

Здание - кирпичное с несущими продольными стенами
Пространственная жесткость здания обеспечивается в горизонтальной плоскости работой перекрытия и покрытия, как неизменяемой диафрагмы жесткости.
Стены - из обыкновенного глиняного кирпича М-75, толщиной 380 и 510 мм. на растворе М-50 По сейсмостойкости кирпичная кладка - второй категории, кладка усилена арматурными сетками из арматуры В-I и железобетонными монолитными сердечниками из бетона М-150. Нормальное сцепление кладки $R_р^н = 12 \frac{кгс}{см^2}$

Фундаменты -

- Монолитные бутобетонные из рваного бутового камня не ниже марки 200 и бетона не ниже м 100.

Цоколь -
- из бетонных блоков по ГОСТ 13579-78

Перекрытие -
- над мокрыми помещениями железобетонные сплошные беспустотные плиты Над остальными помещениями - железобетонные круглопустотные плиты по серии 1.141.1-19С вып. 1, 2 и ребристые плиты - покрытие бассейна по серии 1.465-3 вып. 3; 1.465-8С вып. 1

Перегородки - армокирпичные толщиной 120 мм.
Витражи -
- из алюминиевых сплавов по серии 1.236.4-7.81-4.

Кровля -
- над помещениями с мокрым режимом работы, чердачная - вентилируемая, с наружным водостоком; над остальными помещениями - совмещенная с наружным водостоком Утеплитель - пенобетонные плиты автоклавного твердения $\gamma = 400 кгс/м^3$

Кровля -
- 4-х слойный рулонный ковер.

Полы - мозаичные, линолеумные, керамические, бетонные
Окна - со спаренными переплетами по ГОСТ 11214-78
Двери - наружные - по ГОСТ 11214-78; внутренние - по ГОСТ 6629-74 серии 3.904-4

Отделка внутренняя -
- декоративная штукатурка „под смыв," масляная окраска, окраска ВА-27А, облицовка глазурованной керамической плиткой, известковая побелка.

Отделка наружная -
- облицовка лицевым кирпичом „под расшивку швов," декоративная штукатурка „под смыв," облицовка глазурованной плиткой типа „кабанчик."

Указания по возведению здания.

1. Полы и отделочные работы выполнять только после устройства кровли и прокладки всех коммуникаций.
2. Применение в сейсмических районах для кладки стен цементных растворов, без пластификаторов не допускается Марка раствора для зимней кладки назначается в соответствии с указанием главы СНиП по проектированию каменных и армокаменных конструкций.
3. Не допускается применение силикатного пустотелого кирпича, легких и ячеистых бетонов и других влагоемких материалов
4. Возведение каменных конструкций в зимних условиях выполнять строго в соответствии со СНиП III-17-78.

Инженерное оборудование.

Здание оборудуется водопроводом от внешних источников, канализацией к городским сетям, отоплением и горячим водоснабжением от внешних источников, вентиляцией, электроснабжением и слаботочными устройствами от внешних сетей.

Ведомость применяемых документов.

Обозначение.	Наименование.	Примечание.
	Типовые детали.	
ГОСТ 13579-78	Блоки бет. для стен подвала.	
ГОСТ 17608-72*	Плиты бет. тротуарные.	
ГОСТ 6665-74*	Камни бортовые бет. и ж-б.	
ГОСТ 6629-74	Двери дер. внутренние для жилых и общественных зданий.	
Сер. 1.136-10	Дверные блоки входные и служебные для жилых и общественных зданий	
ОСТ 20-3-78	Двери и люки для венткамер.	
Сер. 5.904-4	Оконные блоки со спаренными переплетами.	
ГОСТ 11214-78	Плиты перекрытия подпольных каналов	
Сер. 1.243-2	Ж-б карнизные плиты для жилых и общественных зданий.	
Сер. 1.138-3	Карнизные плиты для жилых зданий	
В-1	Панели перекр. круглопустотные для районов сейсмичностью 7, 8, 9 баллов.	
Сер. 1.141-19С	Сб. ж-б предварительно напряженные плиты пл. 12м для покрытий промышленных зданий.	
Сер. 1.465-3	Покрытия одноэтажных промышленных зданий с расчетной сейсмичностью 7, 8, 9 баллов	
Сер. 1.465-8С	Виброизолирующие основания под котлы.	
Сер. 3.904-16	Сетки сварные для армирования ж-б констр.	
ГОСТ 8478-66	**Типовые узлы.**	
2.130-1С В-1	Дет. стен и перег. жилых зданий	
2.160-1С В-1	Кирп. стены сплошной кладки, предназначенные для сейсмических условий стр-ва.	
2.260-1 В-2	Дет покрытий для жилых зданий	
1.465-8С	Бесчердачные покрытия в кирп. зданиях, предназначенных для сейсмических условий стр-ва.	
2.236-2 В-1	Дет. покрытий общественных зданий	
	Чердачные вентилируемые покрытия кирп. зданий.	
	Покрытия одноэтажных промышленных зданий с расчетной сейсмичностью 7, 8, 9 баллов.	
	Дет. примыкающих окон и дверных блоков в общественных зданиях.	

Привязан:

Инв. №:

Гл. инж. инст.	Мухамедиш	
Нач. сек. 4	Ишищенко	
Г.А.П.	Тахтаганов	
Г.И.П.	Кулибаба	
Рук. группы	Лашкевич	
Исполнил	Метакса	
Исполнит	Ким	

284-4-83с Р1.1-1

Банно-оздоровительный комплекс на 100 мест.

Стадия	Лист	Листов
Р	АС-1	32

Заглавный лист.

ТашЗНИИЭП г. Ташкент

Нормоконтроль. Гл. спец. Тен. ТС. Тен. ВК. Гендир. Зам. инв. № Подпись и дата Инв. № подл.

Копировал

Формат 22 Г

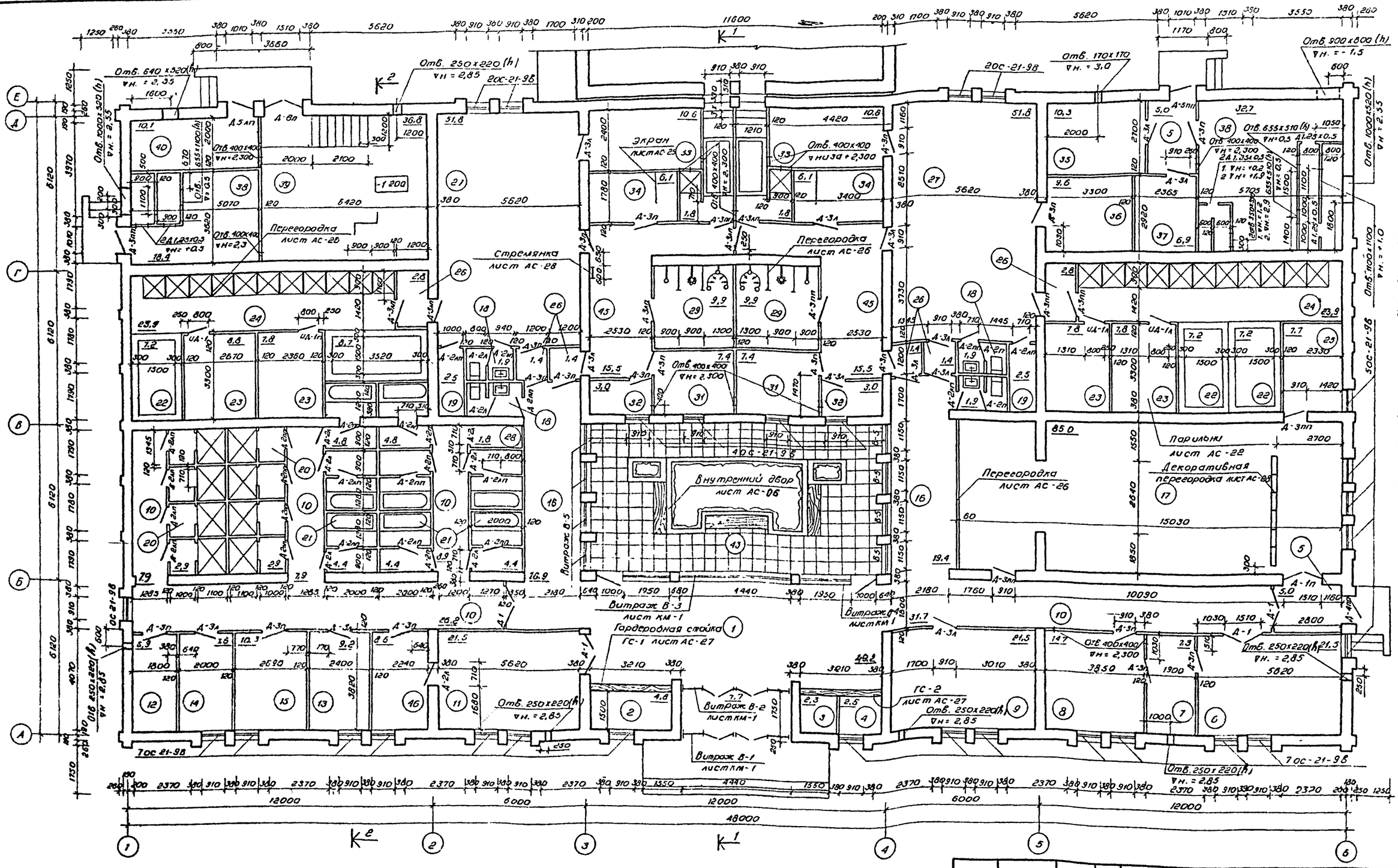

Примечания:

1. Разрезы „1-1" и „2-2" см. на листе АС-7
2. Крыльца см. лист АС-06 Р1.0-1
3. План и детали полов - см. лист АС-19
4. Привязка отверстий - см. лист АС-8
5. Ножной душ см. на листе АС-19.
6. Экспликацию помещений см. на листе АС-3

Гл.инж.пр.	Нуханович		284-4-83с Р1.1-1
Нач.АСО-4	Онищенко		Банно-оздоровительный комплекс на 100 мест
ГАП	Тахтаганов		Стадия: Р; Лист: АС-2; Листов:
ГИП	Кулибаба		
Рук.гр.	Дашкевич		План этажа.
Исполн.	Метакса		ТашЗНИИЭП г. Ташкент
Исполн.	Ли		

Привязан:

Инв. №

Альбом 1. Р1.1-1

Типовой проект 284-4-83с

Согласовано:

Сектор ОВ. Бунина

Сектор В.К. Калитка

Сектор Э.О. Чернявская

Инв. № подл. | Подпись и дата | Взам. инв. №

Коп. Владиславлева Формат 22

Типовой проект 284-4-83с Альбом 1 ИОВ 1-1

План червячных помещений

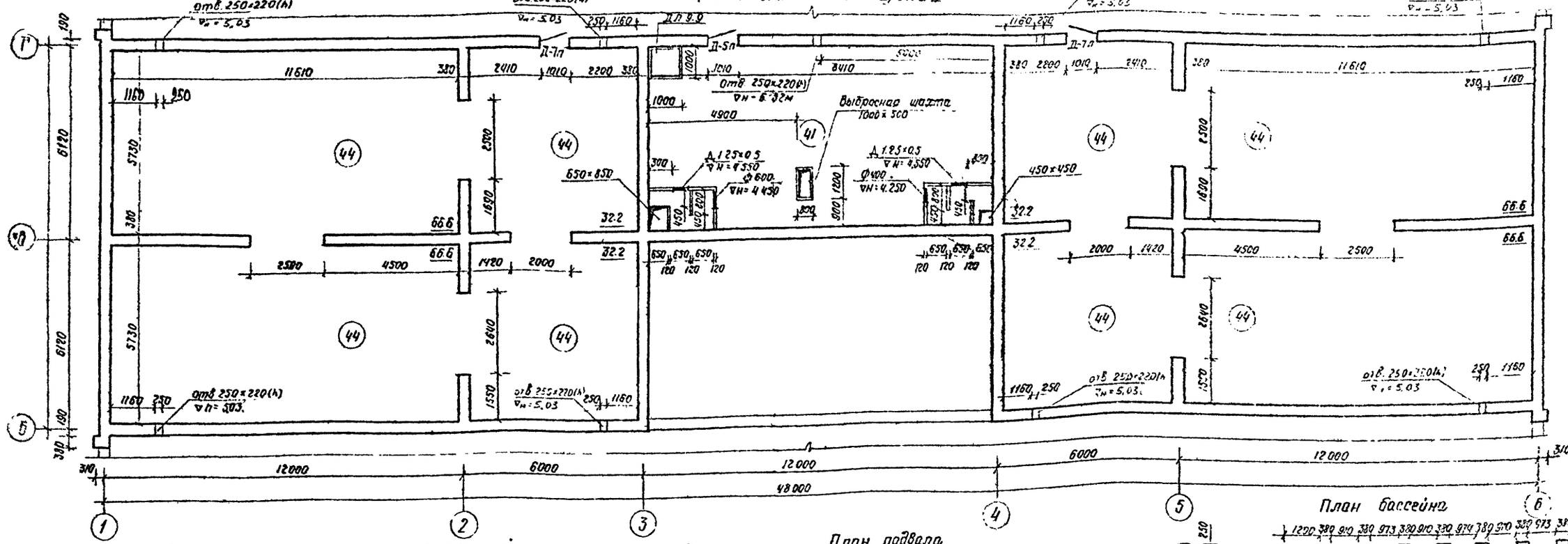

План подвала

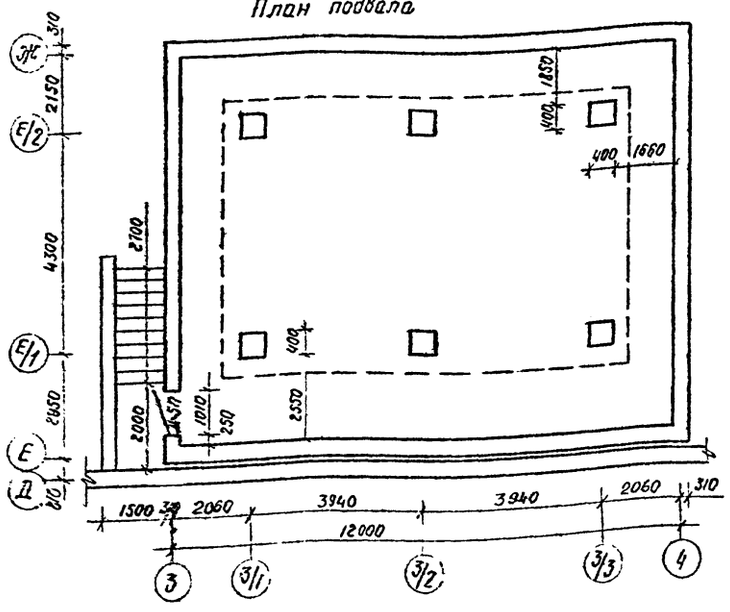

План бассейна

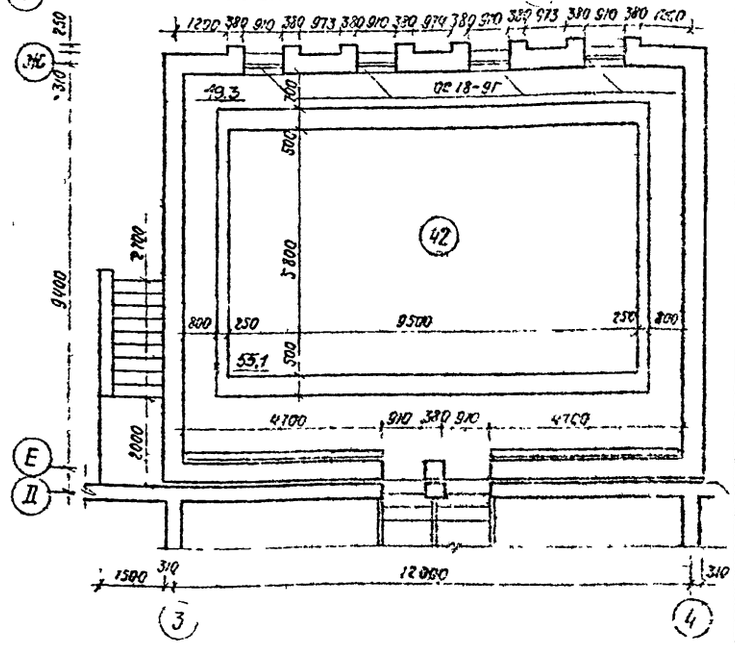

Экспликация помещений

NN	Наименование помещений	Площадь
1	2	3
1	Вестибюль	49.2
2	Гардероб	4.8
3	Касса	1.7
4	Прокат банно-купальных принадлежностей	2.9
5	Входные тамбуры.	17.7
6	Парикмахерская женская	21.5
7	Подсобная парикмахерской.	7.3
8	Парикмахерская мужская	19.7
9	Мелкий ремонт одежды.	21.5
10	Коридор	49.8
11	Буфет	21.5
12	Комната приема-выдачи белья	6.9
13	Кабинет врача.	9.2
14	Кабинет директора.	7.6
15	Сектора.	10.3
16	Раздевальная - ожидальная	60.0
17	Прачечная самообслуживания	85.0
18	Санузлы	6.8
19	Шатровая	5.0
20	Душевые кабины (закрытые)	25.2
21	Ванные кабины (закрытые)	35.2
22	Чаши бассейны.	30.3
23	Парильни финского типа	27.9
24	Открытые душевые	47.8
25	Кладовая белья	7.5
26	Тамбуры	5.6
27	Раздевальные	103.6
28	Кладовая уборочного инвентаря	1.8
29	Оздоровительное отделение.	19.8
31	Комнаты отдыха.	148
32	Комнаты оператора-мозаициста.	6.0
33	Массажные	21.2
34	Фотарии.	12.2
35	Слесарная мастерская	10.3
36	Комната обслуживающего персонала мыльных.	17.9
37	Электрощитовая.	5.8
38	Венткамера.	50.4
39	Фильтровальная	36.8
40	Хлораторная.	10.1
41	Баковое помещение.	66.4
42	Купально-плавательный бассейн с сидячей зоной	55.1 + 49.3
43	Внутренний дворик	65.0
44	Уборочное помещение.	47.2
45	Раздевальные при бассейне.	25.6
46	Мясная - подсобная при буфете	3.6

Данный лист смотреть совместно с листом АС-2

Нач.ГОП-4	Онищенко		284-4-83с	Д 1.1-1
ГАП	Татаева		Банно-оздоровительный комплекс на 100 мест.	
ГИП	Кулубаев			Стадия / Лист / Листов
Рук.гр.	Дошт.Рин			Р / АС-3 /
Исполнит.	Меткой		План червячных помещений, План подвала. План бассейна, Экспликация помещений	ТашЗНИИЭП г. Ташкент

Привязан:

Инв.№

Инв.№подл. | Подпись и дата | Взам.инв.№ | Сектора 6К | Сектора 30 | Сектора 20 | Рубцы 4 купания и плавания | Инв.№

Внутренняя отделка

№ п/п	Наименование помещений	Тип пола серия детали.	Тип отделки: Потолки	Тип отделки: Стены
1	2	3	4	5
1	Вестибюль, гардероб, пункт проката, касса, входной тамбур	Мозаичные дет. 1	известковая побелка	лицевой кирпич на всю высоту; декоративная штукатурка „под смыв."
2	Ожидальные - остывочные	то же	то же	Декоративная штукатурка „под смыв".
3	Раздевальные и тамбуры при душевых.	из керамич плитки дет. 7	окраска ПВА	Глазурованная керамич плитка h=1,8м; выше - окраска ПВА
4	Душевые (открытые кабины)	из кер. плитки дет. 6	то же	то же
5	Микробассейны.	то же	"	"
6	Ванные кабины	"	"	"
7	Душевые кабины (закрытые) оздоравительные души	"	"	"
8	Парильные	из керамич. плитки дет. 4	обшивка древесиной лиственных пород по изоляции см. л. АС-22,23	обшивка древесиной лиственных пород по изоляции.
9	Коридары и входной тамбур при прачечной	мозаичные дет. 1	известковая побелка	масляная окраска „под торцовку"
10	Комнаты мозолиста, фотарии, массажные	из линолеума дет. 2	то же	масляная окраска H=1,8м; выше - известковая побелка
11	Комнаты отдыха, комнаты обслуживающего персонала.	то же	"	Известковая побелка
12	Кладовые белья	из керам. плитки дет. 6	"	Масляная окраска H=1,8, Выше - известковая побелка
13	Тамбуры при раздевальных.	то же	"	то же
14	Санузлы	"	"	Облицовка керамич. плиткой на H=0,15м; выше - масляная окраска H=1,8м; выше - известковая побелка.
15	Купально-плавательный бассейн.	из керамич. плитки дет. 8	обшивка асбесто-цементными листами, окраска ПВА	Глазурованная плитка H=1,8м; выше - окраска ПВА.
16	Мелкий ремонт одежды, буфет, кабинет врача, залы парикмахерской, контора, кабинет директора	из линолеума дет. 2	известковая побелка	масляная окраска „под торцовку"
17	Подсобные парикмахерской и буфета комната персонала	из керамич плитки дет. 6	то же	масляная окраска H=1,8м, выше - известковая побелка.
18	Прачечная	то же	окраска ПВА	В зоне стиральных машин - глазурованная керамическая плитка H=1,8м, выше - окраска ПВА; В зоне ожидания - масляная - окраска H=1,8м, выше - окраска ПВА.
19	Помещения сортировки, хранения и выдачи чистого белья; помещение хранения грязного белья	"	то же	масляная окраска H=1,8м, выше - окраска ПВА.
20	Технические помещения: фильтровальная, слесарная, электрощитовая, бентказмеры; тамбур при слесарной.	цементно-песчаное покрытие дет. 3	известковая побелка.	известковая побелка
21	Бачное помещение.	Бетонные дет. 9	то же	то же
22	Чердачные помещения	цементно-песчаное покрытие дет. 5	"	"
23	Подвал.	цементно-песчаное покрытие дет. 3	"	"
24	Окна.	улучшенная масляная окраска белого цвета		
25	Окна в раздевальных и бассейне	переплеты - из антисептированной древесины хвойных пород, улучшенная окраска масляной краской белого цвета, подоконные откосы - из глазурованной плитки, заполнение - из матового армированного стекла.		
25	Двери	Улучшенная масляная окраска белого цвета		
26	Двери в раздевальных тамбурах при душевых, душевых, парильных, банных, бассейне	из антисептированных хвойных пород. Улучшенная масляная окраска белого цвета. В парильных - обшивка дер рейкой.		
27	Хлораторная	цементно-песчаное покрытие дет. 3	Окраска в 3 слоя горячим парафином или перхлорвиниловыми эмалями	Панель из глазур плитки на h-2м, выше - окраска в 3 слоя горячим парафином или перхлорвиниловыми эмалями по улучшенной штукатурке

Наружная отделка.

№ п/п	Наименование	Тип отделки (основной вариант)
1	Стены	Облицовка лицевым кирпичом с расшивкой швов.
2	Подоконные части стен.	Терразитовая штукатурка.
3	Антисейсмические пояса и ж/б перемычки	то же
4	Козырьки.	улучшенная окраска масляной краской светло - серого цвета
5	Цоколь	облицовка керамической плиткой типа „Кабанчик"
6	Окна	улучшенная окраска масляной краской белого цвета
7	Двери.	обшивка деревянной рейкой окраска нитролаком за 2 раза.
8	Стены чердачного и бачного помещений.	терразитовая штукатурка.
	Отделка внутреннего дворика.	
1	Пилоны и стены.	терразитовая штукатурка.
2	Подоконные части стен.	облицовка лицевым кирпичом с расшивкой швов
3	Окна.	улучшенная окраска масляной краской белого цвета.
4	Цоколь	облицовка керамической плиткой типа „Кабанчик"

Примечания:

1 В помещениях с мозаичными полами и полами из керамической плитки - плинтус выполнять из керамической плитки, в помещениях с полами из линолеума - деревянный плинтус с детали полов см. на листе АС-19.

Альбом 1 Р1.1-1

Типовой проект 284-4-83с

Инв. № подл. | Подпись и дата | Взам. инв. №

привязан

Нач. АСО-4	Онищенко	
ГАП	Тактаганов	
ГИП	Кулибаба	
Рук. гр.	Дашкевич	
Исполн.	Метакса	

284-4-83с Р1.1-1

Банно-оздоровительный комплекс на 100 мест

стадия	лист	листов
Р	АС-4	

Ведомость отделочных работ.

ТашЗНИИЭП г. Ташкент

Коп Владиславлева Формат

Типовой проект 284-4-83с Альбом I. Р1.1-1

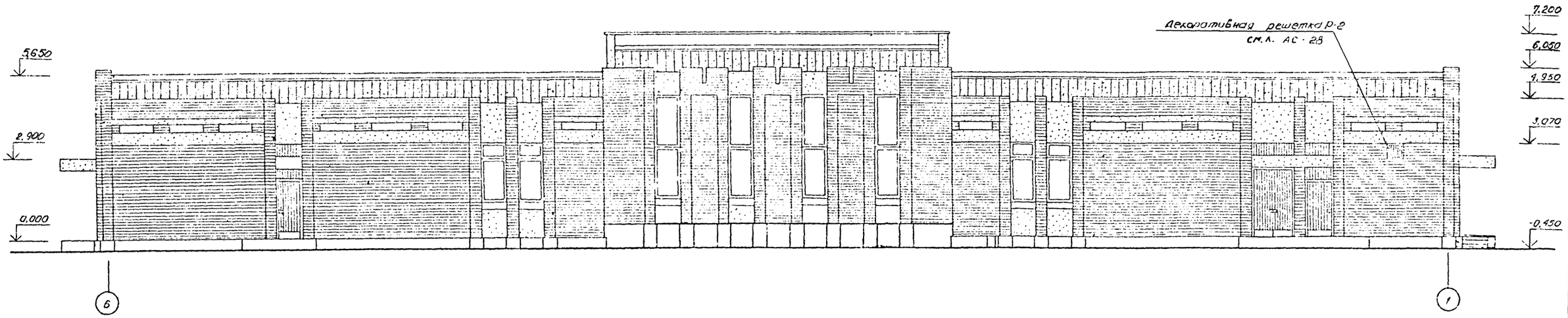

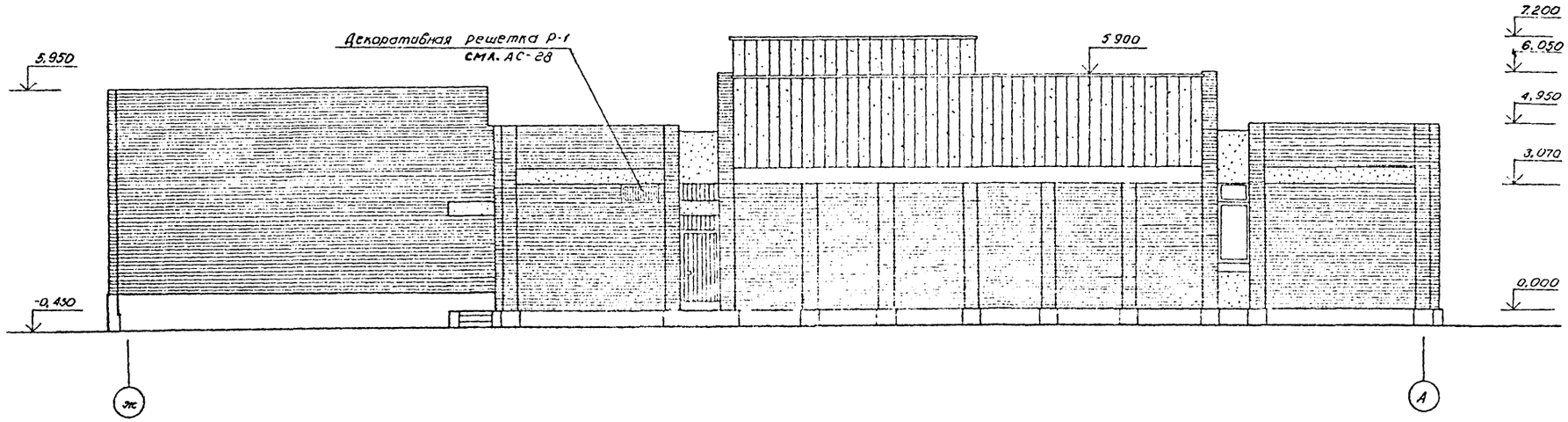

				284-4-83с Р1.1-1	
				Банно-оздоровительный комплекс на 100 мест.	
Гл.инж.инд.	Мухамедов				
Нач.АСО-4	Онищенко				
ГАП	Тахтаганов			Стадия	Лист	Лист
ГИП	Кулибаба			Р	АС-5	
Рук.гр.	Дашкевич			Фасады в осях „6-1" и „Ж-А"	ТашЗНИИЭП г.Ташкент
Исполн.	Метакса				

привязан

инв. №

Инв.№ подл. | Подпись и дата | Взам. инв.№

Коп. Владиславлева Формат

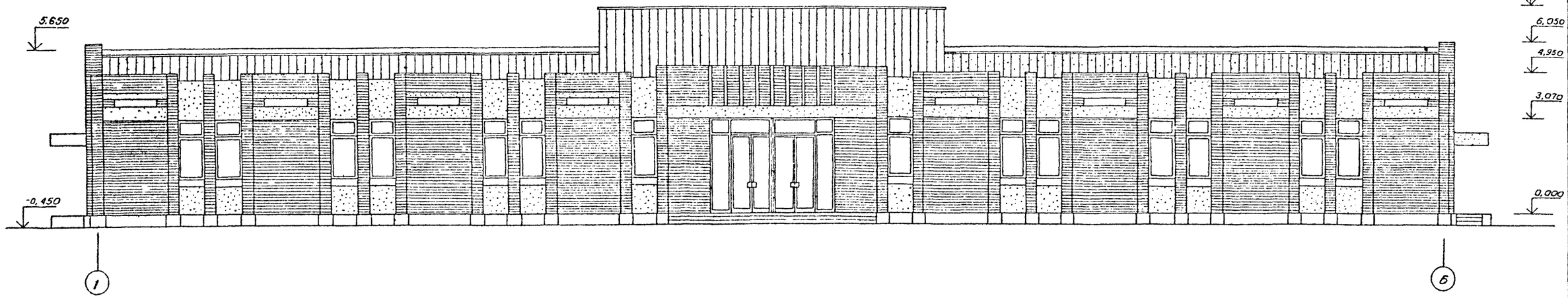

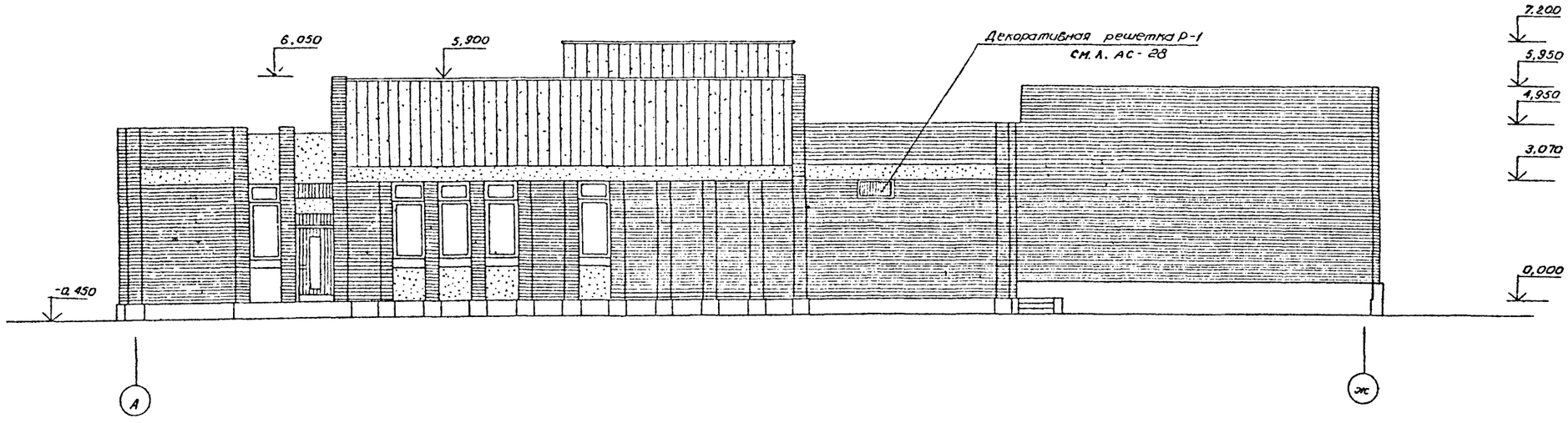

Фасады разработаны для варианта стен с температурой наружного воздуха - 15°С.

При привязке стен при температуре наружного воздуха - 25°С фасад корректируется заказчиком.

					284-4-83с Р1.1-1		
					Банно-оздоровительный комплекс на 100 мест.		
			Гл.инж.ин-та	Мухамедиев			
привязан			Нач.АСО-4	Онищенко		Стадия	Лист	Листов
			ГАП	Тахтаганов		Р	АС-6	
			ГИП	Кулибаба				
			Рук.гр.	Дашкевич	Фасады в осях „1-6" и „А-Ж"	Таш ЗНИИЭП г. Ташкент		
			Исполн.	Метакса				
Инв №								

Типовой проект 284-4-83с Альбом I Р1.1-1

Инв.№ подл. | Подпись и дата | Взам. инв.№

Коп. Владиславлева формат 2

Разрез 1-1

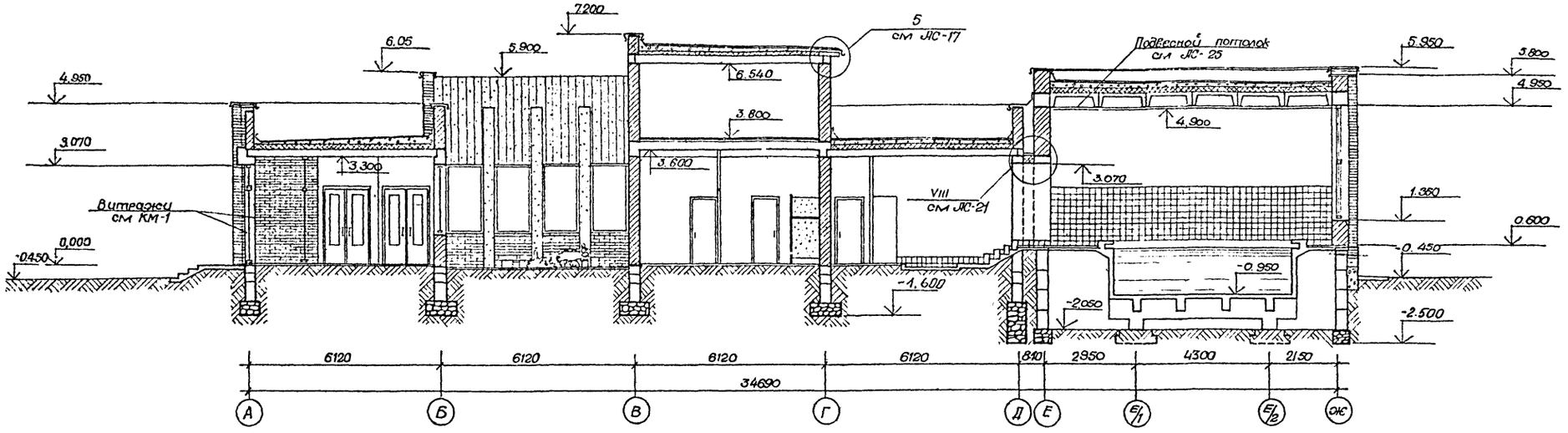

Разрез 2-2

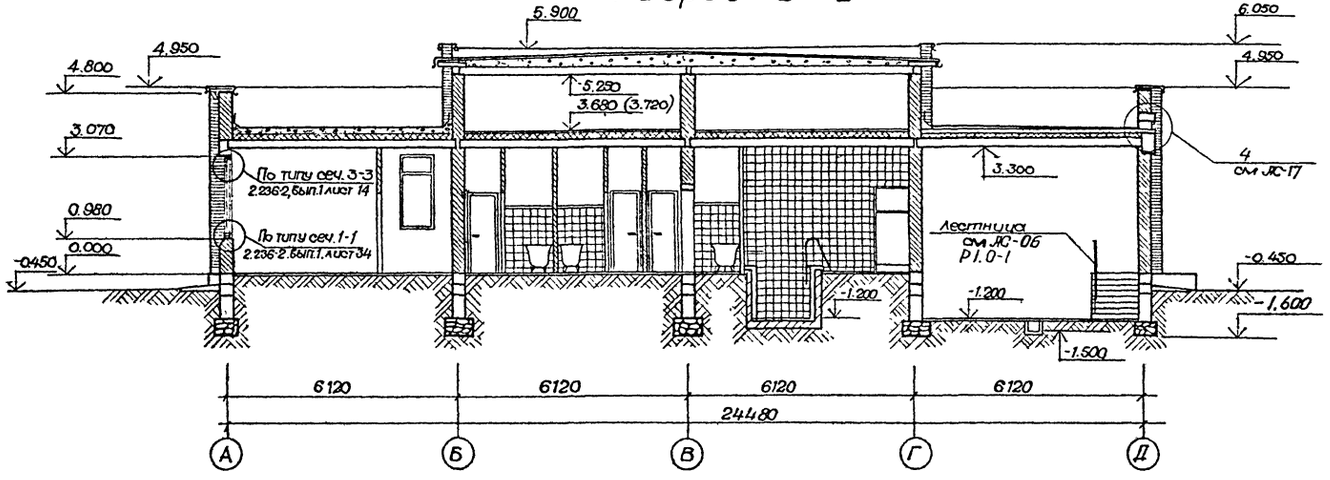

Типовой проект 284-4-83с Альбом I Р1.1-1

Согласовано:
Сектор ОВ. Бунина
Сектор В.К. Калитка
Сектор Э.О. Чернявская

Инв. № подл. | Подпись и дата | Взам. инв. №

Привязан

Инв. №

Гл. инж.	Мухамедшин	
Нач. АСО 4	Онищенко	
ГАП	Тахтаганов	
ГИП	Кулидада	
Рук. гр.	Дашкевич	
Исполн.	Тахтаганов	
Исполн.	Метакса	

284-4-83с Р1.1-1

Банно-оздоровительный комплекс на 100 мест

стадия	лист	листов
Р	ЛС-7	

Разрезы „1-1" и „2-2"

Таш ЗНИИЭП г. Ташкент

Типовой проект 284-4-83С Альбом I Р/ 1-1

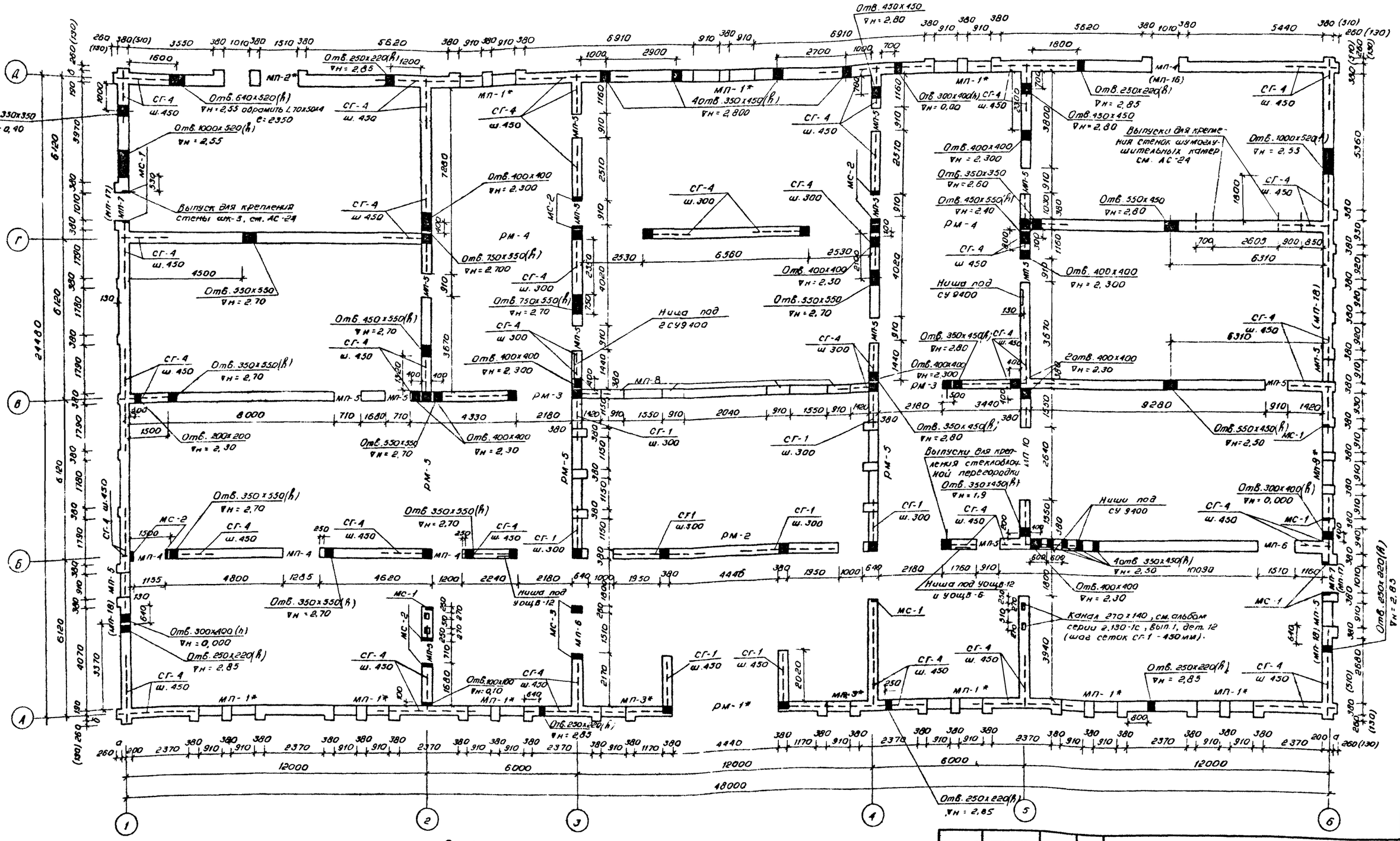

	-15°	-25°
а	180	310
б	190	320

Примечания:

1. Данный лист см. совместно с листами АС-9 ÷ АС-2;
2. Сердечники МС-1.2; 3; 5 сетки СГ-1; 4; 6 см. альбом серии 2.130-1с вып. 1.
3. * - элемент разработан для двух вариантов
4. Для варианта с t= -25° с по периметру наружных стен сетки СГ-4 заменить на СГ-6.
5. Марки и размеры в скобках даны для варианта с t= 25°С
6. Привязку ниш для эл. щитов см. лист АС-9

Нач. ДСО-4	Онищенко		
ГИП	Кулибаба		
ГАП	Тахтаганов		
Ведущ.	Цогоева		
Разраб.	Зюзина		

привязан

Инв. №

284-4-83С Р1.1-1

Банно-оздоровительный комплекс на 100 мест.

Стадия	Лист	Листов
Р	АС-8	

План стен

ТашЗНИИЭП Ташкент

Сектор. Об. Бунина Л. Гл. инж. Танкиев

Инв. № подл. | Подпись и дата | Взам. инв. №

Кап. Владиславлева Формат 22)

Типовой проект 284-4-83с Альбом 1 Рл.1-1

План стен чердачных помещений

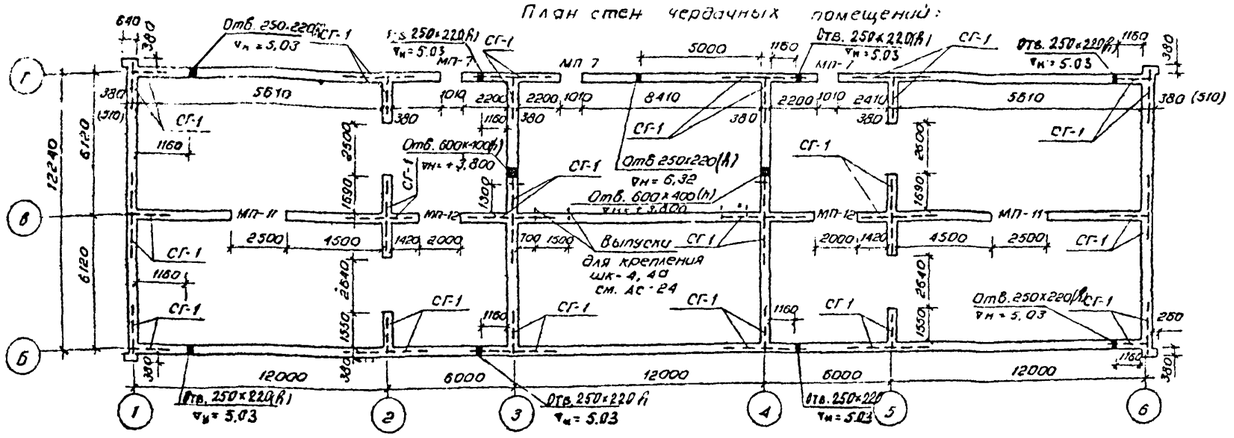

Развертки продольных стен

по оси „А"

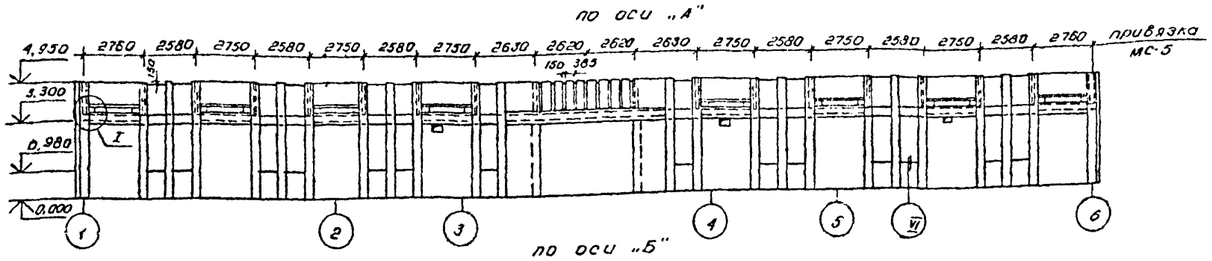

по оси „Б"

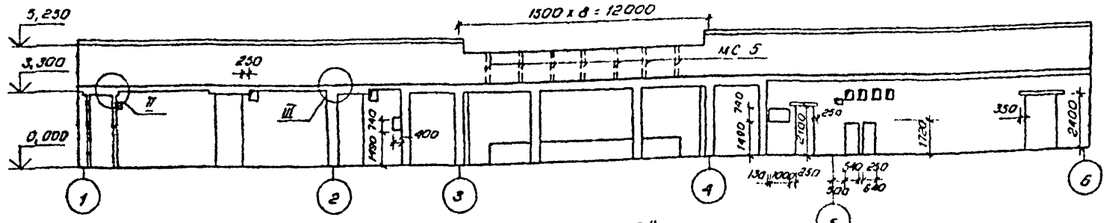

по оси „В"

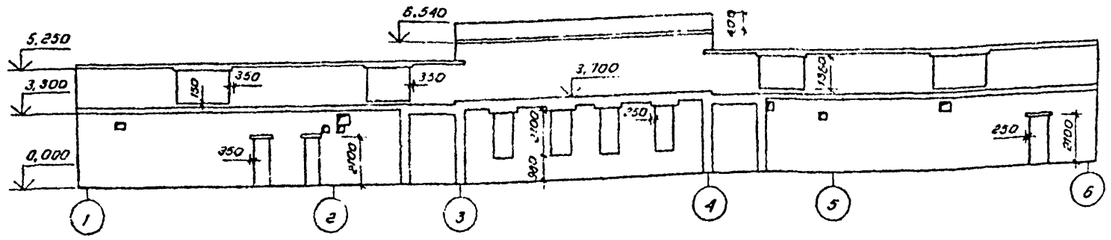

по оси „Г"

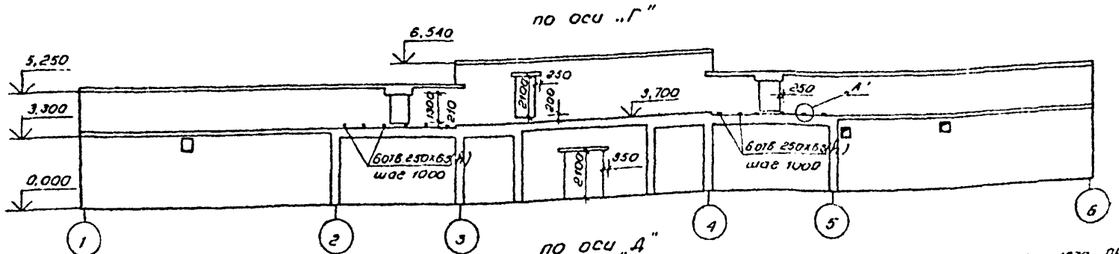

по оси „А"

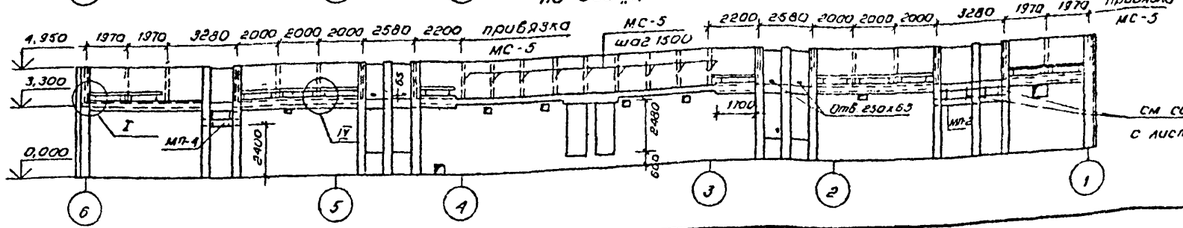

Развертки поперечных стен

по оси „Б"

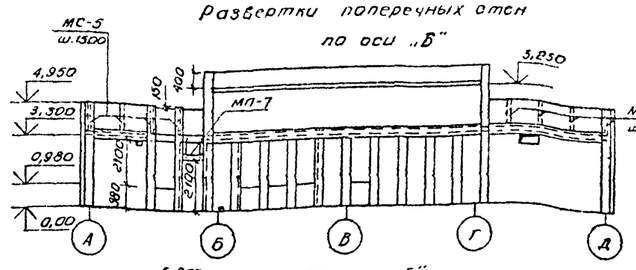

по оси „5"

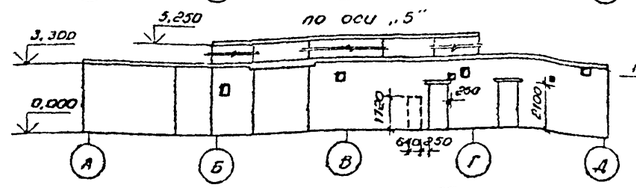

по оси „4"

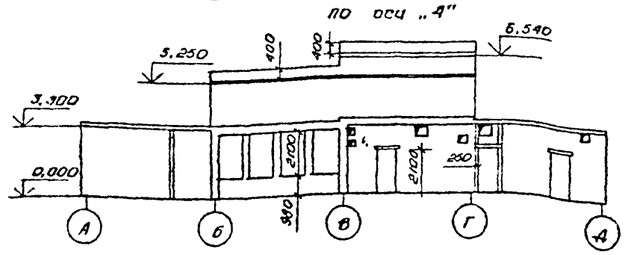

по оси „Ж"

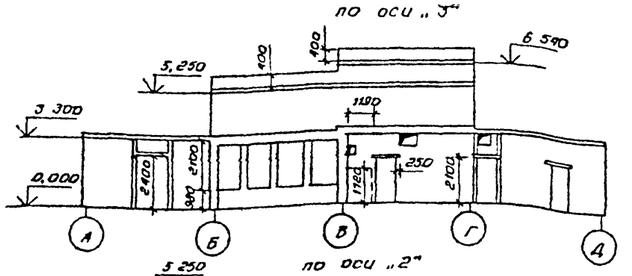

по оси „2"

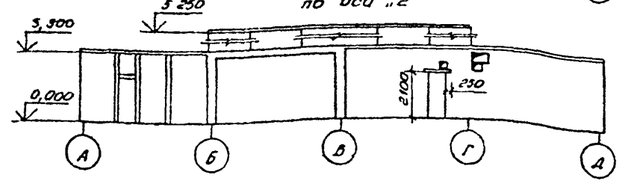

по оси „1"

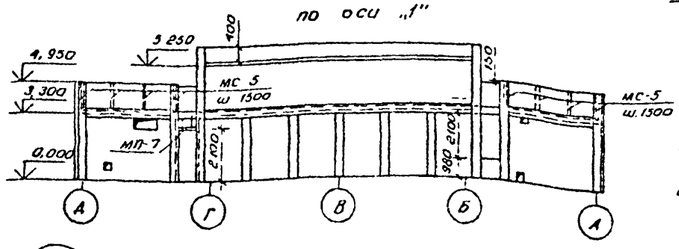

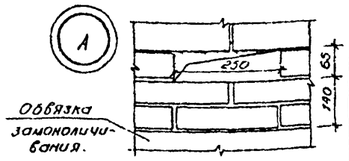

План стен бассейна

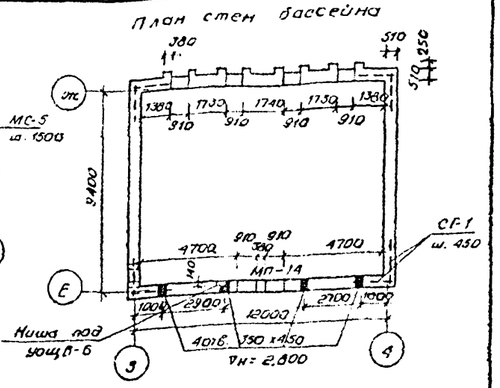

Развертки стен бассейна

по оси „Е"

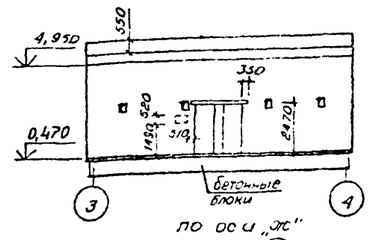

по осям „3", „4"

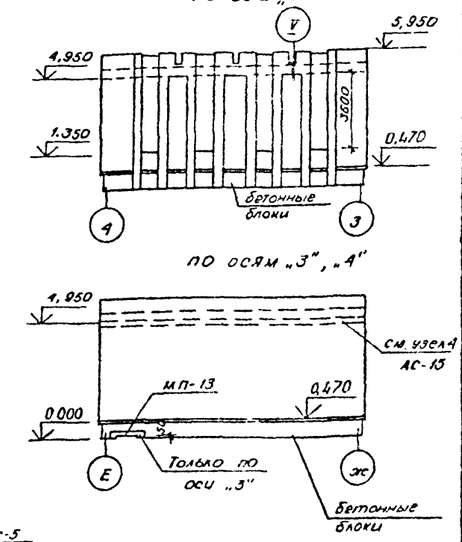

Примечания.

1. Данный лист см. совместно с листами АС-8, АС-10;
2. Пилоны по осям „1" и „6" в осях „Б"-„Г" предусмотрены только для основного варианта.
3. Привязку и отметки отверстий см. лист АС-8

Нач. КО-4	Онищенко		
ГИП	Кулибаба		
ГАП	Тахтагенов		
Нед. инж.	Цогоева		
Разраб.	Зюзина		

284-4-83с Рл.1-1

Банно-оздоровительный комплекс на 100 мест.

Стадия	Лист	Листов
Р	АС-9	

План стен чердачных помещений и бассейна. Развертки стен

ТашЗНИИЭП Ташкент

привязан

Инв. №

Инв. № подл. | Подпись и дата | Взам. инв. №

Кол. Владиславлева Формат А2

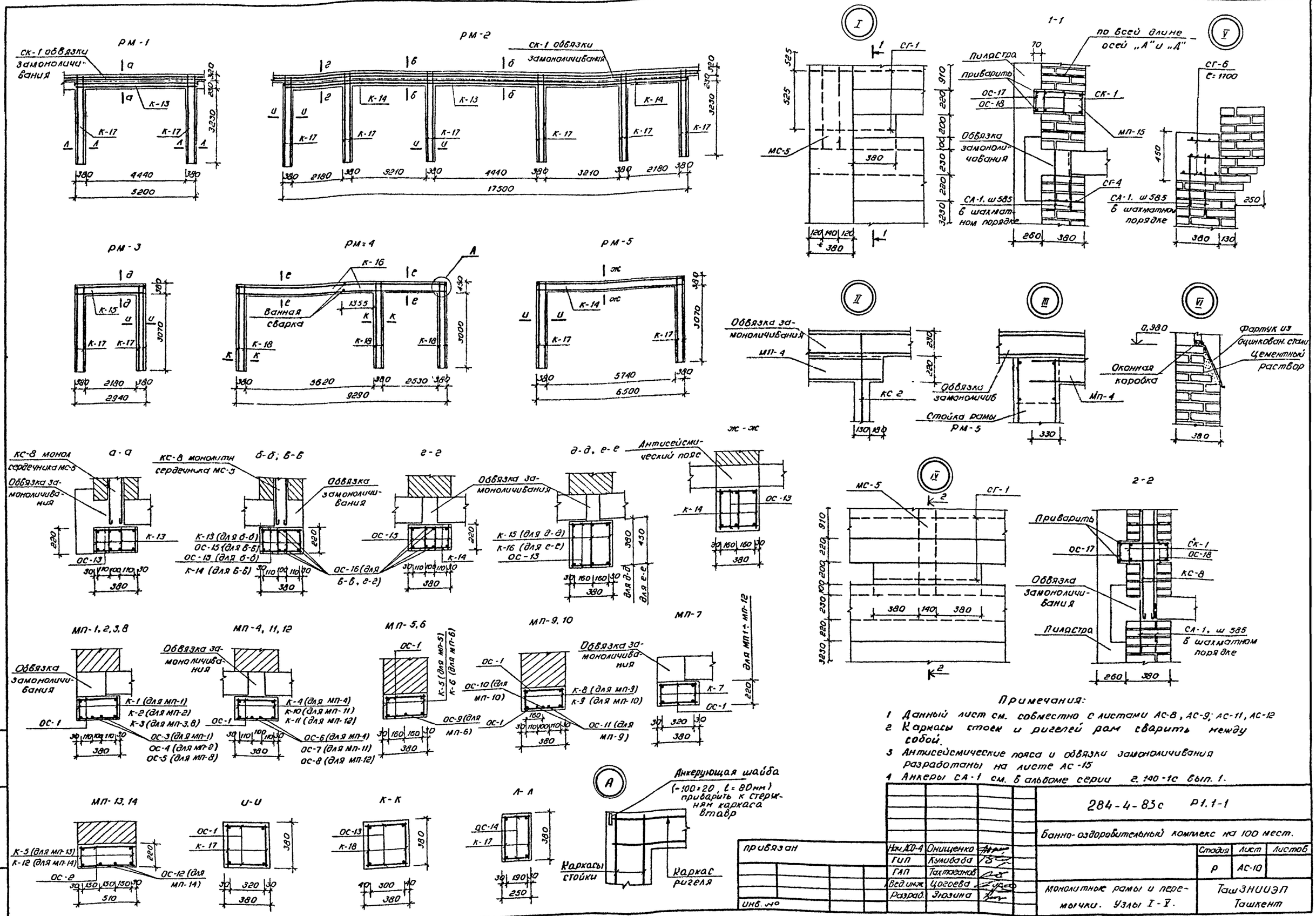

Примечания:

1 Данный лист см. совместно с листами АС-8, АС-9; АС-11, АС-12
2 Каркасы стоек и ригелей рам сварить между собой.
3 Антисейсмические пояса и обвязки замоноличивания разработаны на листе АС-15
4 Анкеры СА-1 см. в альбоме серии г. 140-1с вып. 1.

				284-4-83с Р1.1-1	
				Банно-оздоровительный комплекс на 100 мест.	
привязан	Нач. АСО-4	Онищенко		Стадия	Лист	Листов
	ГИП	Кулибаба		Р	АС-10	
	ГАП	Тахтаганов				
	Вед. инж.	Цогоева		Монолитные рамы и перемычки. Узлы I-V.	ТашЗНИИЭП Ташкент	
Инв. №	Разраб.	Зюзина				

Типовой проект 284-4-83с Альбом 1 Р1-1

Инв. № подл. | Подпись и дата | Взам. инв. №

Коп Владиславлева формат 22г.

Спецификация арматурных каркасов

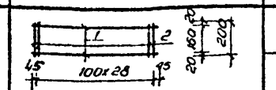

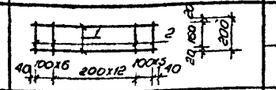

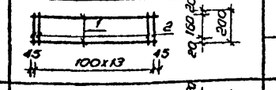

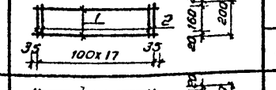

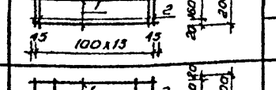

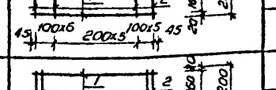

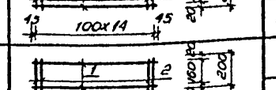

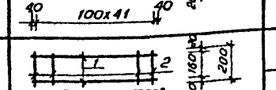

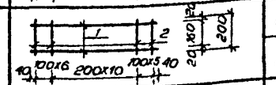

Марка	Эскиз	№№ поз.	Сечение	Кол. шт.	Длина поз. мм.	Общая длина, м.	Масса, кг.	Масса марки, кг
К-1	100x28	1	Ф14АIII	2	2890	5,78	6,98	9,27
		2	Ф8АI	29	200	5,80	2,29	
К-2	100x6 200x12 100x5	1	Ф18АIII	2	3580	7,16	14,31	16,21
		2	Ф8АI	24	200	4,80	1,90	
К-3	100x13	1	Ф10АIII	2	1390	2,78	1,72	2,83
		2	Ф8АI	14	200	2,80	1,11	
К-4	100x17	1	Ф14АIII	2	1770	3,54	4,28	5,70
		2	Ф8АI	18	200	3,60	1,42	
К-5	100x13	1	Ф6АIII	2	1390	2,78	0,62	1,24
		2	Ф6АI	14	200	2,80	0,62	
К-6	100x6 200x5 100x5	1	Ф14АIII	2	2190	4,38	5,29	6,63
		2	Ф8АI	17	200	3,40	1,34	
К-7	100x14	1	Ф8АIII	2	1490	2,98	1,18	1,85
		2	Ф6АI	15	200	3,00	0,67	
К-8	100x41	1	Ф14АIII	2	4180	8,36	10,1	13,42
		2	Ф8АI	42	200	8,40	3,32	
К-9	100x5 200x11 100x5	1	Ф14АIII	2	3320	6,64	8,02	9,76
		2	Ф8АI	22	200	4,40	1,74	
К-10	100x6 200x10 100x5	1	Ф18АIII	2	3180	6,36	12,71	14,45
		2	Ф8АI	22	200	4,40	1,74	
К-11	100x5 200x8 100x5	1	Ф14АIII	2	2680	5,36	6,48	7,98
		2	Ф8АI	19	200	3,80	1,50	
К-12	100x28	1	Ф18АIII	2	2880	5,76	11,51	13,80
		2	Ф8АI	29	200	5,80	2,29	
К-13	100x11 200x15 100x10	1	Ф18АIII	2	5180	10,36	20,70	23,62
		2	Ф8АI	37	200	7,40	2,92	
К-14	100x7 100x14 100x7 200x12 200x7	1	Ф18АIII	2	6860	13,72	27,41	31,25
		2	Ф6АI	48	360	17,28	3,84	
К-15	100x7 200x7 100x7	1	Ф18АIII	2	2920	5,84	11,67	14,80
		2	Ф8АI	22	360	7,92	3,13	
К-16	150x30	1	Ф28АIII	2	4630	9,26	44,73	52,96
		2	Ф10АI	31	430	13,33	8,23	
К-17	100x5 200x13 100x5	1	Ф18АIII	2	3680	7,36	14,71	16,63
		2	Ф6АI	24	360	8,64	1,92	
К-18	100x5 200x13 100x5	1	Ф28АIII	2	3680	7,36	35,55	38,96
		2	Ф8АI	24	360	8,64	3,41	

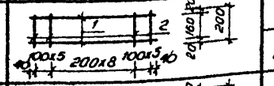

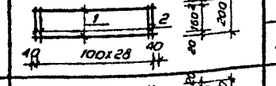

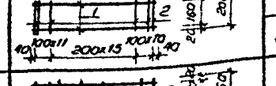

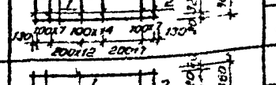

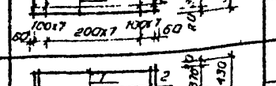

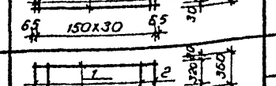

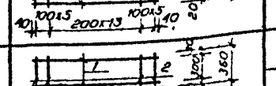

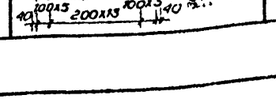

Спецификация монолитных ж/б изделий

Марка изделия		Кол. шт.	Марка армат. элемента	Масса армат элемента	на 1 изделие: Кол. шт.	на 1 изделие: Масса элемента кг	на 1 изделие: Объем бетона м³	Всего: Масса элементов, кг	Всего: Объем бетона м³
1		2	3	4	5	6	7	8	9
РМ-1	Ригель	1	К-13	23,62	4	94,48	0,44	94,48	0,44
			ОС-13	0,14	74	10,36		10,36	
	Стойка		К 17	16,63	4	66,52	0,62	66,52	0,62
			ОС-14	0,05	96	4,80		4,80	
РМ-2	Ригель	1	К-13	23,62	4	94,48	1,46	94,48	1,46
			К-14	31,25	4	125,00		125,00	
			ОС-13	0,14	148	20,72		20,72	
			ОС-15	0,08	384	30,72		30,72	
			ОС-16	13,71	8	109,68		109,68	
	Стойка		К-17	16,63	12	199,56	2,80	199,56	2,80
			ОС-1	0,08	288	23,04		23,04	
РМ-3	Ригель	2	К-15	14,80	3	44,40	0,43	88,80	0,86
			ОС-13	0,14	44	6,16		12,32	
	Стойка		К-17	16,63	4	66,52	0,89	133,04	1,78
			ОС-1	0,08	96	7,68		15,36	
РМ-4	Ригель	2	К-16	52,96	6	317,76	1,59	635,52	3,18
			ОС-13	0,14	124	17,36		34,72	
	Стойка		К-18	38,96	6	233 76	1,30	467,52	2,6
			ОС-13	0,14	144	20,16		40 32	
РМ-5	Ригель	3	К-14	31,25	3	93,75	0 94	281,25	2,82
			ОС-13	0,14	96	13,44		40,32	
	Стойка	1	К-17	16,63	4	66,52	0,89	66,52	0,89
			ОС-1	0,08	96	7,68		7,68	
МП-1		9	К-1	9,27	2	18,54	0,24	166,86	2,16
			ОС-3	3,49	2	6,98		62,82	
			ОС-1	0,08	58	4,64		41,76	
МП-2		2	К-2	16,21	2	32,42	0,30	64,84	0,60
			ОС-4	7,15	2	14,30		28,6	
			ОС-1	0,08	48	3,84		7,68	
МП-3		2	К-3	2,83	2	5,66	0,12	11,32	0,24
			ОС-1	0,08	28	2,24		4,48	
МП-4		5	К-4	5,70	2	11,4	0,15	57,00	0,75
			ОС-1	0,08	36	2,88		14,40	
			ОС-6	2,14	2	4,28		21,40	
МП-5		17	К-5	1,24	2	2,48	0,12	42 16	2,04
			ОС-1	0,08	28	2,24		38,08	
МП-6		2	К-6	6,63	2	13,26	0,19	26,52	0,38
			ОС-9	2,65	1	2,65		5,30	
			ОС-1	0,08	34	2,72		5,44	
МП-7		7	К-7	1,85	2	3,70	0,13	25,90	0,91
			ОС-1	0,08	30	2,40		16,80	
МП-8		4	К-3	2,83	2	5,66	0,12	22,64	0,48
			ОС-5	0,86	2	1,72		6,88	
			ОС-1	0,08	28	2,24		8,96	
МП-9		1	К-8	13,42	2	26,84	0,35	26,84	0,35
			ОС-11	5,05	2	10,10		10,10	
			ОС-1	0,08	84	6,72		6,72	
МП 10		1	К-9	9,76	2	19,52	0,28	19,52	0,28
			ОС-10	4,01	1	4,01		4,01	
			ОС-1	0,08	44	3,52		3,52	
МП-11		2	К-10	14,45	2	28,90	0,27	57,80	0,54
			ОС-7	6,35	2	12,70		25,40	
			ОС-1	0,08	44	3,52		7,04	
МП-12		2	К-11	7,98	2	15,96	0,23	31,92	0,46
			ОС-8	3,24	2	6,48		12,96	
			ОС-1	0,08	38	3,04		6,08	
МП-13		1	К-5	1,24	2	2,48	0,16	2,48	0,16
			ОС-2	0,11	28	3,08		3,08	
МП-14		1	К-12	13,8	2	27 60	0,33	27,60	0,33
			ОС-12	5,75	2	11,50		11,50	
			ОС-2	0,11	58	6,38		6,38	
МП-15		40,7 п.м.	СК-1	1,41	20м	2,82	0,10	114,77	4,10
			ОС-17	0,04	4	0,16		6,51	
			ОС-18	0,10	8	0,80		32,56	
МС-1		8	КС-1	2,04	3,68м	7,51	0,13	60,08	1,04
МС-2		8	КС-2	2,15	3,68 м.	7,91	0,18	63,28	1,44
МС-3		2	КС-3	4,43	3,68м	16,30	0,37	32,60	0,74
МС-5		63	КС-8	3,12	1,65м	5,15	0,03	324,45	1,89
Горизонтальная арматура стен		1040	СА-1	0,15	—	—	—	156,0	—
		863м	СГ-1	0,67	—	—		578,21	
		1127м	СГ-4	0,98	—	—		1104,46	
		9	СГ-6	1,25	1,7м.	2,13		19,17	

Спецификация отдельных стержней.

Марка	Сечение	Длина, м.	Масса кг
ОС-1	Ф6АI	0,36	0,08
ОС-2	Ф6АI	0,49	0,11
ОС-3	Ф14АIII	2,89	3,49
ОС-4	Ф18АIII	3,58	7,15
ОС-5	Ф10АIII	1,39	0,86
ОС-6	Ф14АIII	1,77	2,14
ОС-7	Ф18АIII	3,18	6,35
ОС-8	Ф14АIII	2,68	3,24
ОС-9	Ф14АIII	2,19	2,65
ОС-10	Ф14АIII	3,32	4,01
ОС-11	Ф14АIII	4,18	5,05
ОС-12	Ф18АIII	2,88	5,75
ОС-13	Ф8АI	0,36	0,14
ОС-14	Ф6АI	0,23	0,05
ОС-15	Ф8АI	0,20	0,08
ОС-16	Ф18АIII	6,86	13,71
ОС-17	Ф6АI	0,20	0,04
ОС-18	Ф6АI	0,44	0,10

Выборка стали.

	Арматурные элементы.																	Всего
	Сталь АIII, ГОСТ 5781-75						Итого	Сталь АI, ГОСТ-5781-75				Итого	Сталь ВI, ГОСТ 6727-53*				Итого	
	Ф28	Ф18	Ф14	Ф10	Ф8	Ф6		Ф12	Ф10	Ф8	Ф6		Ф6	Ф5	Ф4	Ф3		
Ригели рам	536,76	701,63	—	—	—	—	1238,39	—	98,76	241,22	—	339,98	—	—	—	—	—	1578,37
Монолитные перемычки	—	196,60	368,35	27,52	16,52	22,32	631,31	—	100,45	109,36	255,51	465,32	—	—	—	—	—	1096,63
Стойки рам	426,60	411,88	—	—	—	—	838,48	—	—	81,24	104,64	185,88	—	—	—	—	—	1024,36
Монолитные сердечники	—	—	—	—	—	—	—	131,0	259,88	—	89,53	480,41	—	—	—	—	—	480,41
Армирование стен	—	—	—	—	—	—	—	—	—	—	156,00	156,00	1020,01	535,06	103,62	43,15	1701,84	1857,84

Примечание:
Стойки и ригели рам выполнять из бетона М200, монолитные перемычки и сердечники из бетона - М150

Нач АСО-4	Онищенко		
ГИП	Кулибаба		
ГАП	Тахтаганов		
Вед. инж.	Цогоева		
Разраб.	Зюзина		

привязан

Инв. №

284-4-83с Р1.1-1

Банно-оздоровительный комплекс на 100 мест.

Стадия	Лист	Листов
Р	АС-11	

Спецификация арматурных элементов монолитных ж/б изделий, выборка стали

ТашЗНИИЭП Ташкент

Коп. Владиславлева формат

Альбом 1 Р1.1-1

Типовой проект 284-4-83с

Инв. № подл. | Подпись и дата | Взам. инв. №

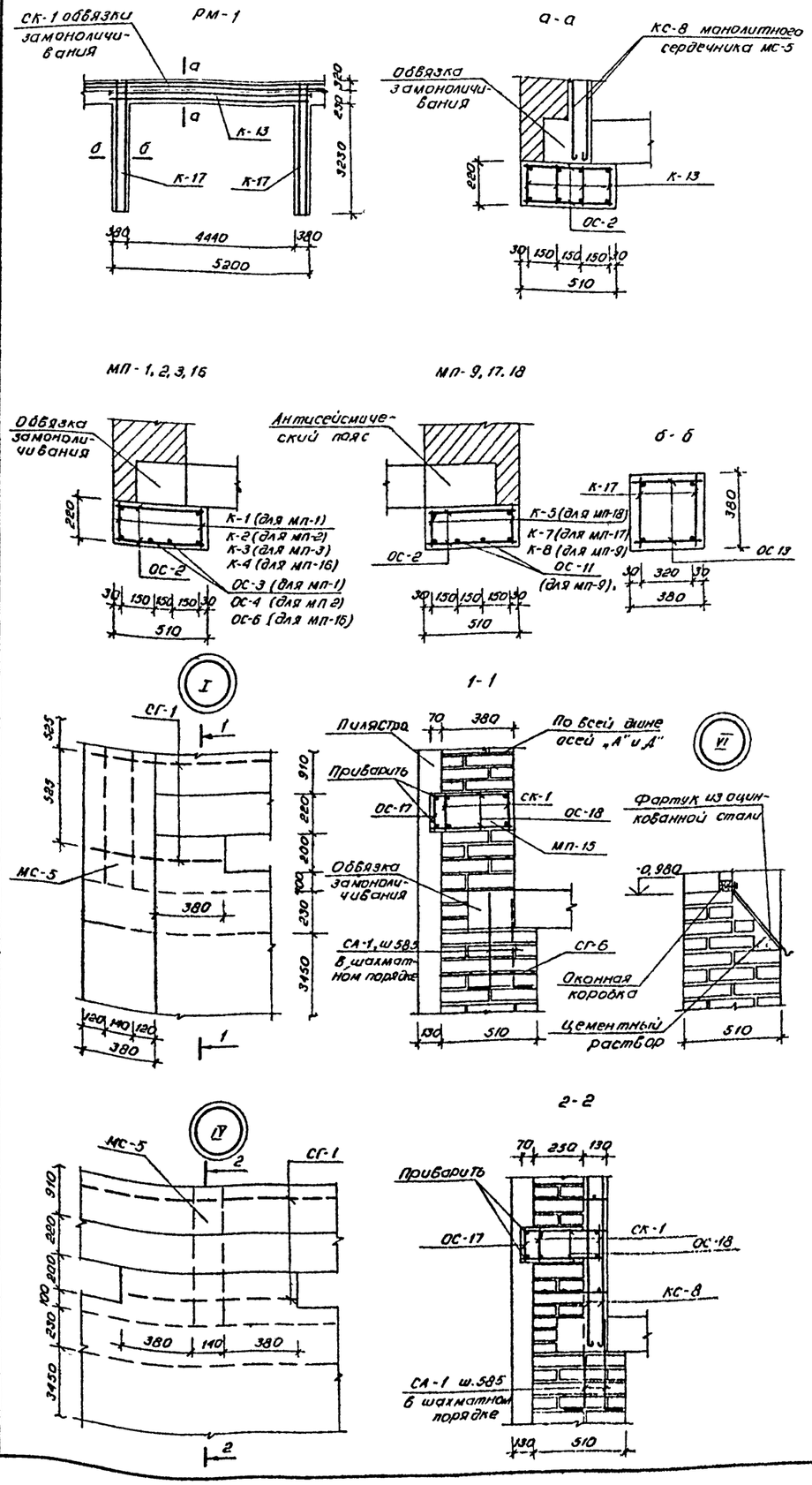

Спецификация монолитных ж/б изделий

Марка изделия		Кол. шт.	Марка армат. элемента	Масса армат. элемента	На 1 изделие: Кол. шт.	На 1 изделие: Масса элемента, кг	На 1 изделие: Объем бетона м³	Всего: Масса элементов, кг	Всего: Объем бетона м³
1		2	3	4	5	6	7	8	9
РМ-1	Ригель	1	К-13	23,62	4	94,48	0,59	94,48	0,59
			ОС-2	0,11	74	8,14		8,14	
	Стойка		К-17	16,63	4	66,52	0,94	66,52	0,94
			ОС-1	0,08	96	7,68		7,68	
РМ-2	Ригель	1	К-13	23,62	4	94,48	1,46	94,48	1,46
			К-14	31,25	4	125,00		125,00	
			ОС-13	0,14	148	20,72		20,72	
			ОС-15	0,08	384	30,72		30,72	
			ОС-16	13,71	8	109,68		109,68	
	Стойка		К-17	16,63	8	133,04	2,80	133,04	2,80
			ОС-1	0,08	192	15,36		15,36	
РМ-3	Ригель	2	К-15	14,80	3	44,40	0,43	88,8	0,86
			ОС-13	0,14	44	6,16		12,32	
	Стойка		К-17	16,63	4	66,52	0,89	133,04	1,78
			ОС-1	0,08	96	7,68		15,36	
РМ-4	Ригель	2	К-16	52,96	6	317,76	1,59	635,52	3,18
			ОС-13	0,14	124	17,36		34,72	
	Стойка		К-18	38,96	6	233,76	1,30	467,52	2,60
			ОС-13	0,14	144	20,16		40,32	
РМ-5	Ригель	3	К-14	31,25	3	93,75	0,94	281,25	2,82
			ОС-13	0,14	96	13,44		40,32	
	Стойка	1	К-17	16,63	4	66,52	0,89	66,52	0,89
			ОС-1	0,08	96	7,68		7,68	
МП-1		9	К-1	9,27	2	18,54	0,32	166,86	2,88
			ОС-3	3,49	2	6,98		82,82	
			ОС-2	0,11	58	6,38		37,42	
МП-2		2	К-2	16,21	2	32,42	0,40	64,84	0,80
			ОС-4	7,15	2	14,30		28,60	
			ОС-2	0,11	48	5,28		10,56	
МП-3		2	К-3	2,83	2	5,66	0,16	11,32	0,32
			ОС-2	0,11	28	3,08		6,16	
МП-4		3	К-4	5,70	2	11,40	0,15	34,20	0,45
			ОС-1	0,08	36	2,88		8,64	
			ОС-6	2,14	2	4,28		12,84	
МП-5		14	К-5	1,24	2	2,48	0,12	34,72	1,68
			ОС-1	0,08	28	2,24		31,36	
МП-6		2	К-6	6,63	2	13,26	0,19	26,52	0,38
			ОС-9	2,65	1	2,65		5,30	
			ОС-1	0,08	34	2,72		5,44	
МП-7		5	К-7	1,85	2	3,70	0,13	18,50	0,65
			ОС-1	0,08	30	2,40		12,00	
МП-8		4	К-3	2,83	2	5,66	0,12	22,64	0,48
			ОС-5	0,86	2	1,72		6,88	
			ОС-1	0,08	28	2,24		8,96	
МП-9		1	К-8	13,42	2	26,84	0,47	26,84	0,47
			ОС-11	5,05	2	10,10		10,10	
			ОС-2	0,11	84	9,24		9,24	
МП-10		1	К-9	9,76	2	19,52	0,28	19,52	0,28
			ОС-10	4,01	1	4,01		4,01	
			ОС-1	0,08	44	3,52		3,52	
МП-11		2	К-10	14,45	2	28,90	0,27	57,80	0,54
			ОС-7	6,35	2	12,70		25,40	
			ОС-1	0,08	44	3,52		7,04	
МП-12		2	К-11	7,98	2	15,96	0,23	31,92	0,46
			ОС-8	3,24	2	6,48		12,96	
			ОС-1	0,08	38	3,04		6,08	
МП-13		1	К-5	1,24	2	2,48	0,16	2,48	0,16
			ОС-2	0,11	28	3,08		3,08	
МП-14		1	К-12	13,8	2	27,60	0,33	27,60	0,33
			ОС-12	5,75	2	11,50		11,50	
			ОС-2	0,11	58	6,38		6,38	
МП-15		4 от п.м.	СК-1	1,41	2,0м	2,82	0,10	114,77	4,10
			ОС-17	0,04	4	0,16		6,51	
			ОС-18	0,10	8	0,80		32,56	
МП-16		2	К-4	5,70	2	11,40	0,20	22,80	0,40
			ОС-6	2,14	2	4,28		8,56	
			ОС-2	0,11	36	3,96		7,92	
МП-17		2	К-7	1,85	2	3,70	0,18	7,40	0,36
			ОС-2	0,11	30	3,30		6,60	
МП-18		3	К-5	1,24	2	2,48	0,16	7,44	0,48
			ОС-2	0,11	28	3,08		9,24	
МС-1		8	КС-1	2,04	3,68м	7,51	0,13	60,08	1,04
МС-2		8	КС-2	2,15	3,68м	7,91	0,18	63,28	1,44
МС-3		2	КС-3	4,43	3,68м	16,30	0,37	32,60	0,74
МС-5		63	КС-8	3,12	1,65м	5,15	0,03	324,45	1,89
Горизонтальная арматура стен		1040	СА-1	0,15	—	—	—	156,0	—
		863м	СГ-1	0,67	—	—		578,21	
		547м	СГ-4	0,98	—	—		536,06	
		580м	СГ-6	1,25	—	—		725,00	
		9	СГ-6	1,25	1,7м	2,13		19,17	

Выборка стали

	Арматурные элементы																	Всего
	Сталь AIII, ГОСТ 5781-75						Итого	Сталь AI, ГОСТ 5781-75				Итого	Сталь BI, ГОСТ 6727-53*				Итого	
	ф28	ф18	ф14	ф10	ф8	ф6		ф12	ф10	ф8	ф6		ф6	ф5	ф4	ф3		
Ригели рам	536,76	701,63	—	—	—	—	1238,39	—	98,76	230,86	8,14	337,76	—	—	—	—	—	1576,15
Монолитные перемычки	—	198,60	368,35	27,52	16,52	22,32	631,31	—	100,45	109,36	284,73	494,54	—	—	—	—	—	1125,85
Стойки рам	426,60	411,88	—	—	—	—	838,48	—	—	81,24	107,52	188,76	—	—	—	—	—	1027,24
Монолитные сердечники	—	—	—	—	—	—	—	131,00	259,88	—	89,53	480,41	—	—	—	—	—	480,41
Армирование стен	—	—	—	—	—	—	—	—	—	—	156,00	156,00	1147,61	535,06	132,62	43,15	1858,44	2014,44

Данный лист см. совместно с листами АС-8 ÷ АС-11.

Нач. ЛСО-4	Онищенко		
ГИП	Кулибаба		
ГАП	Тахтаганов		
Вед. инж.	Цогоева		
Разраб.	Зюзина		

Привязан

Инв. №

284-4-83с Р1.1-1

Банно-оздоровительный комплекс на 100 мест.

Стадия	Лист	Листов
Р	АС-12	

Узлы и спецификация стали для варианта стен при $t^{\circ}_{н}$ -25° С

ТашЗНИИЭП Ташкент

Типовой проект 284-4-83с Альбом I Р1.1-1

Инв. № подл. | Подпись и дата | Взам. инв. №

Коп. Владиславлева Формат 22

Типовой проект 284-4-83с Альбом I Р1.1-1

Развертка стены по оси „Б" в осях „3-4"

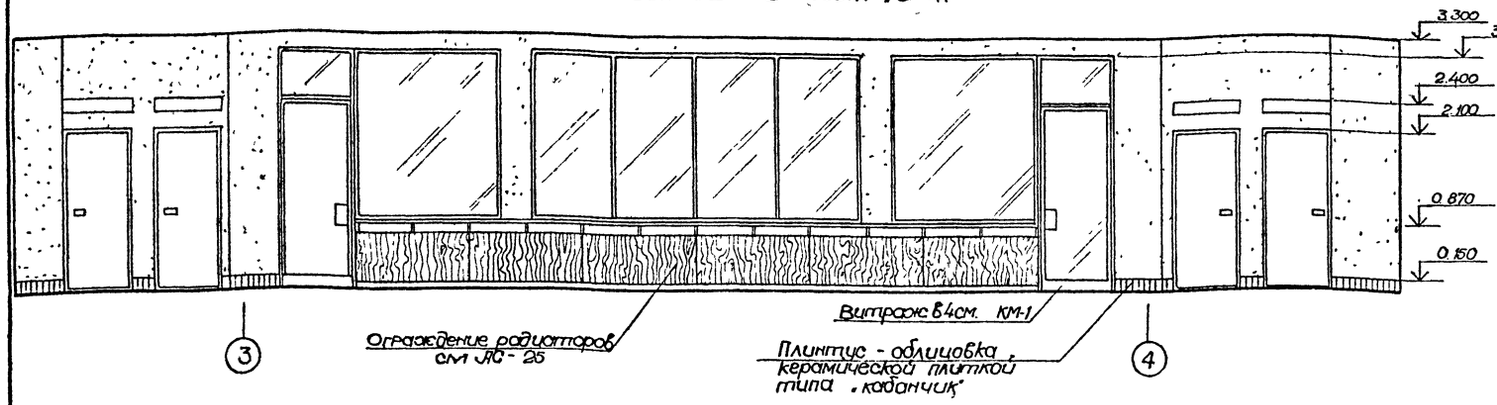

Развертка стены вестибюля и ожидальной по оси „3" в осях „А-Б" (начало)

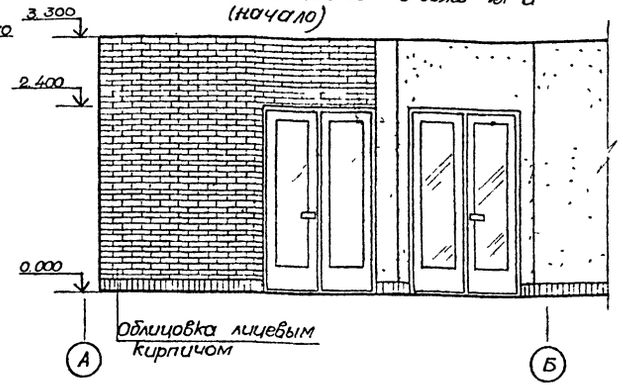

Развертка стены вестибюля и ожидальной по оси „3" в осях „А-Б" (продолжение)

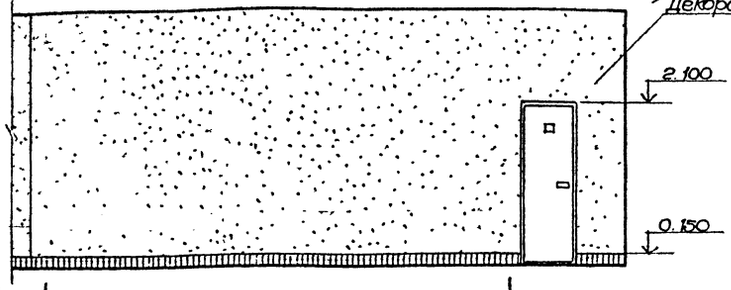

Развертка стены ожидальной и вестибюля по оси „4" в осях „В-А"

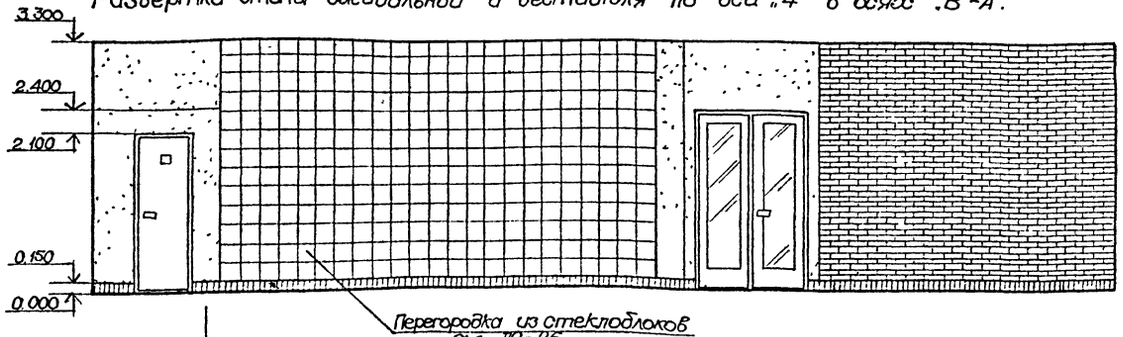

Развертка стены вестибюля по оси „А" в осях „4-3"

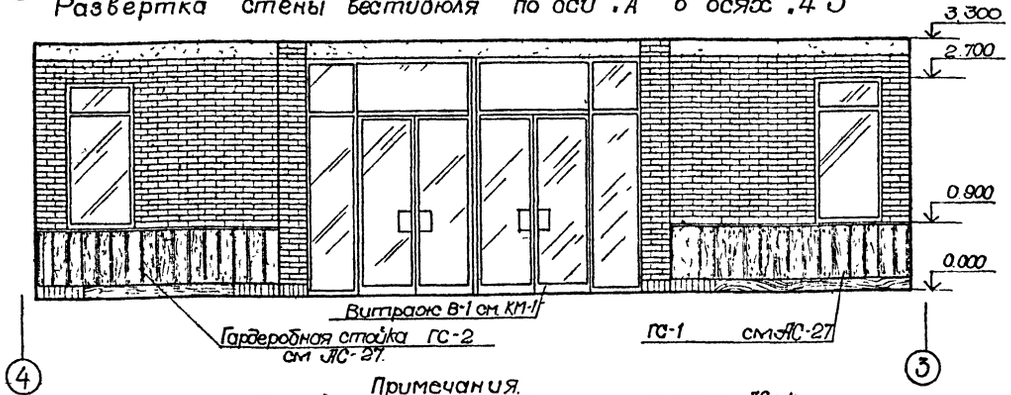

Развертка стены по оси „3" в осях „В-Б"

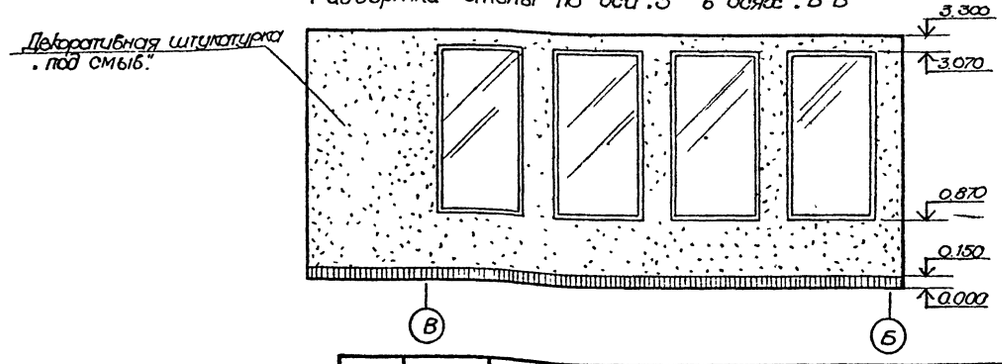

Примечания.
1. Данный лист смотреть совместно с листом АС-4
2. Развертка стены по оси „4" аналогична развертке по оси „3" в осях „В-Б".

			284-4-83 Р1.1-1		
			Банно-оздоровительный комплекс		
				Стадия	Лист	Листов
				Р	АС-13	
Привязан		Нач.отд	Онищенко	Развертки стен вестибюля и ожидальных	ТашЗНИИЭП Ташкент	
		ГАП	Тахтаганов			
		ГИП	Кулибаба			
		Рук.гр.	Пашкевич			
Инв.№		Исполн.	Ли.			

Копировал

Формат 22 Г

Инв.№подл. | Подпись и дата | Взам.инв.№

Типовой проект 284-4-83с Альбом 1 Р1.1-1

Согласовано

Сектор ОВ Дурдыев
Сектор ВК Ахмедов
Конина

Инв.№подл. | Подпись и дата | Взам.инв.№

План перекрытия и покрытия

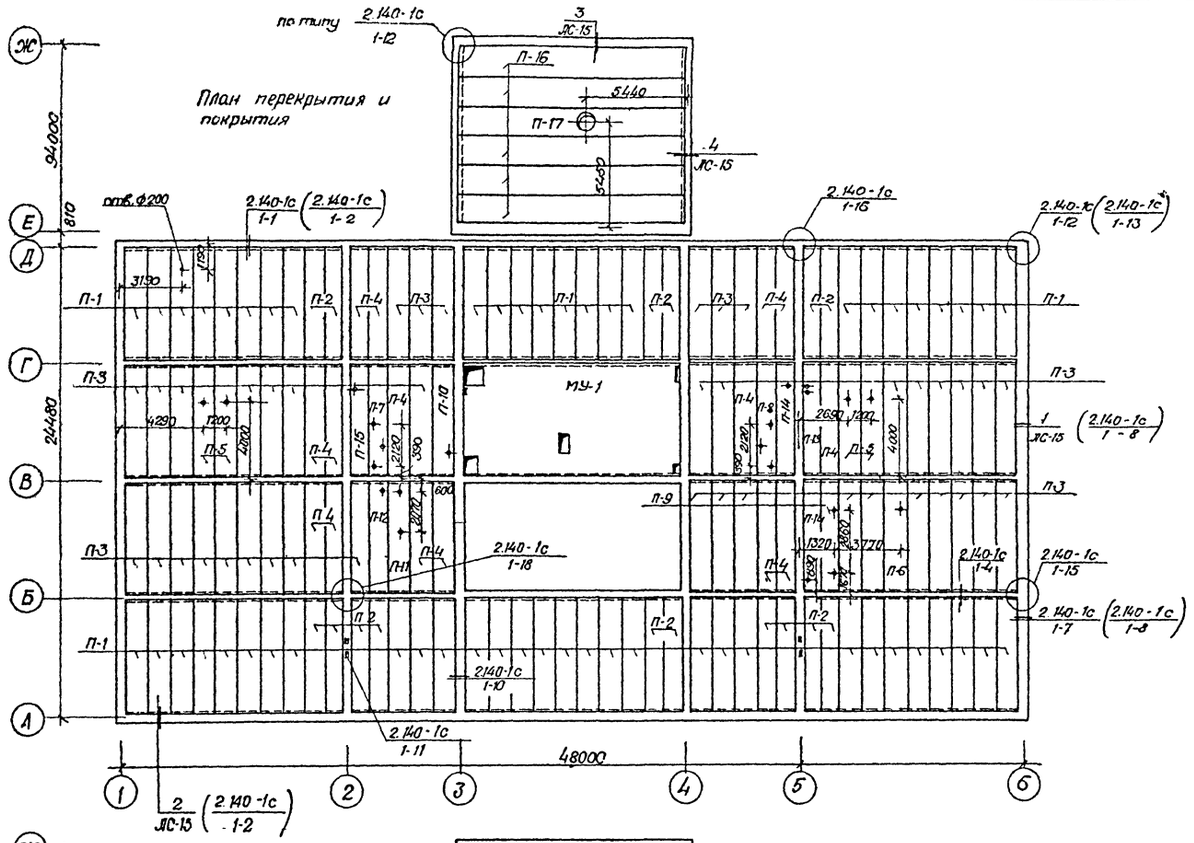

План покрытия

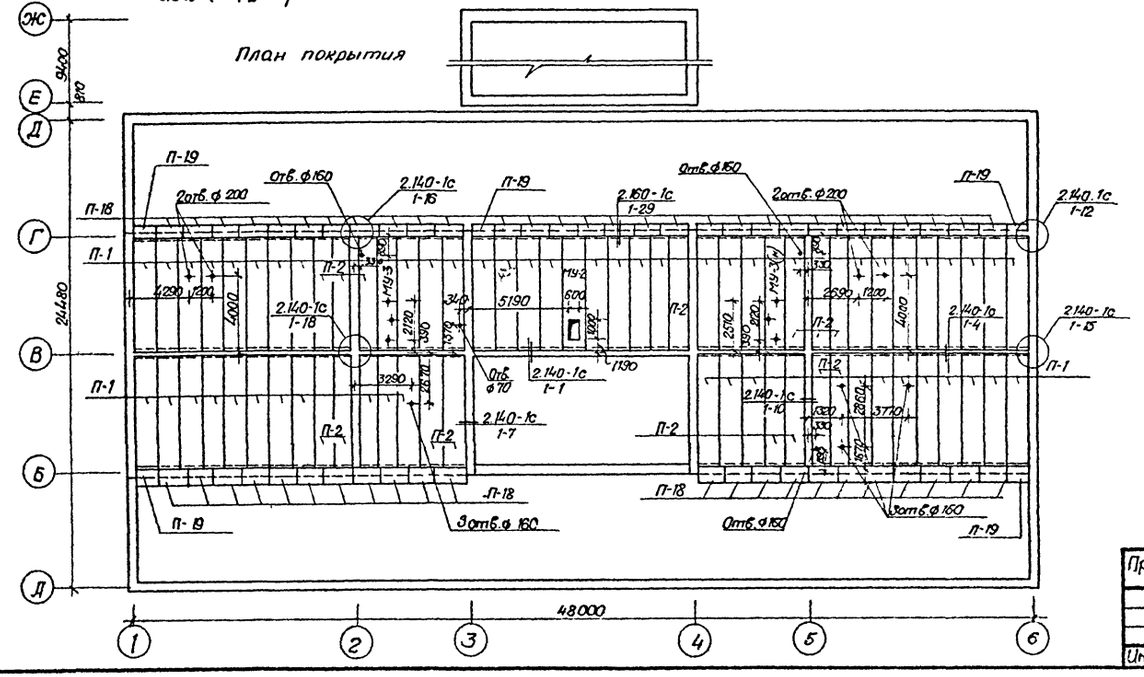

Марка по проекту	Марка по серии: 7 баллов	Марка по серии: 8 баллов	Перекрытие	Покрытие	Примечания
П-1	ПК4-60.12-С7	ПК4-60.12-С8	—	106	
П-2	ПК4-60.10-С7	ПК4-60.10-С8	—	31	
П-3	П60.12-6АIV-С7	П60.12-6АIV-С8	34	6	Опалубочные чертежи плит см лист ЛС-16
П-4	П60.10-6АIV-С7	П60.10-6АIV-С8	11	4	
П-5	П60.12-6АIV-С7-39,3	П60.12-6АIV-С8-39,3	4	—	
П-6	П60.12-6АIV-С7-44,6	П60.12-6АIV-С8-44,6	1	—	
П-7	П60.12-6АIV-С7-3,2-15,5-24,4	П60.12-6АIV-С8-3,2-15,5-24,4	1	—	
П-8	П60.12-6АIV-С7-3,2-15,5-24,4(н)	П60.12-6АIV-С8-3,2-15,5-24,4(н)	1	—	
П-9	П60.10-6АIV-С7-16,0-44,6	П60.10-6АIV-С8-16,0-44,6	1	—	
П-10	П60.12-6АIV-С7-13,0	П60.12-6АIV-С8-13,0	1	—	
П-11	П60.12-6АIV-С7-5,3-26,0	П60.12-6АIV-С8-5,3-26,0	1	—	
П-12	П60.12-6АIV-С7-5,3	П60.12-6АIV-С8-5,3	1	—	
П-13	П60.10-6АIV-С7-18,0-22,0	П60.10-6АIV-С8-18,0-22,0	1	—	
П-14	П60.10-6АIV-С7-8,2	П60.10-6АIV-С8-8,2	2	—	
П-15	П60.10-6АIV-С7-8,2(н)	П60.10-6АIV-С8-8,2(н)	1	—	
П-16	П12П7-СА 1,5×12 -1	П12П7-СА 1,5×12 -1	—	5	
П-17	П12П7-7СА 1,5×12 -1	П12П7-7СА 1,5×12 -1	—	1	
П-18	АК-15.8	АК-15,8	—	51	
П-19	АК-12.8	АК-12.8	—	5	

Расход материалов на узлы

№№ детали	Ед. изм.	$t_н$ = -15°: Кол-во	бетон, м³	сталь, кг	$t_н$ = -25°: Кол-во	бетон, м³	сталь кг	Альбом Серия
1	п.м.	166,21	9,81	54 0,18	108,0	6.37	351.0	2.140-1с в.1
2		—	—	—	108,34	6.50	352.11	
4		156.0	5.30	486.72	156.0	5.30	486.72	
7		74,68	6.65	258.39	48.96	4.36	169.40	
8		—	—	—	61.72	5.62	213.55	
10		97.92	8.91	338.80	97.92	8.91	338.80	
11		12.24	0.85	4 1,37	12.24	0.85	41.37	
12	шт.	14	—	88.62	8	—	50.64	
13		—	—	—	6	—	37.98	
29	шт.	112	—	141.12	112	—	141.12	2.160-1с, в.1
1	п.м.	36.00	6.12	241.92	—	—	—	ЛС-15
2		50,13	7.12	288.75	—	—	—	
3		24,0	4.32	92.64	24.0	4.32	92.64	
4		18.8	4.32	83.10	18.8	4.32	83.10	

Примечания:
1. Данный лист см. совместно с листами ЛС-15; ЛС-16.
2. Отверстия в плитах покрытия чердачного помещения пробить по месту.
3. В деталях использ. бетон кл. В7,5 и бетон м 150.

Привязан

Инв.№

Начгпр.	Онищенко		
ГИП	Кулибаба		
ГАП	Халтаганов		
Вед. инж.	Цогоева		
Гасрад	Зюзина		

284-4-83с Р1.1-1

Банно-оздоровительный комплекс на 100 мест

Стадия	Лист	Листов
Р	ЛС-14	

Монтажный план перекрытия и покрытия.

ТашЗНИИЭП Ташкент.

Типовой проект 284-4-83с Альбом 1. 01.1-1

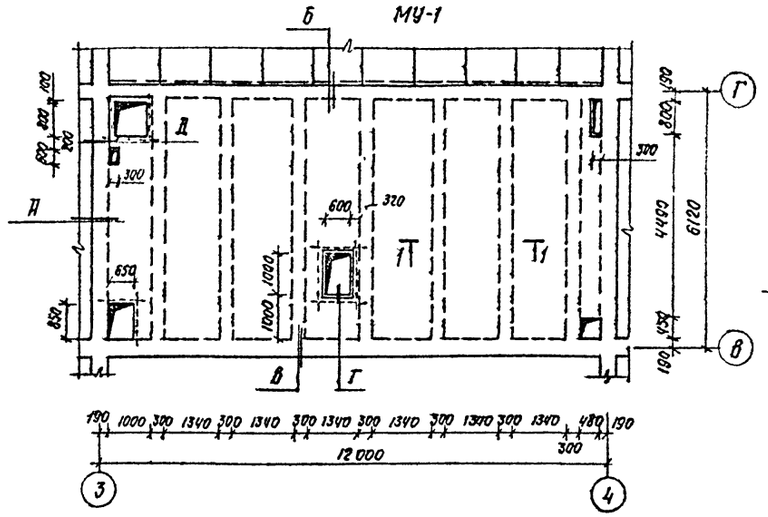

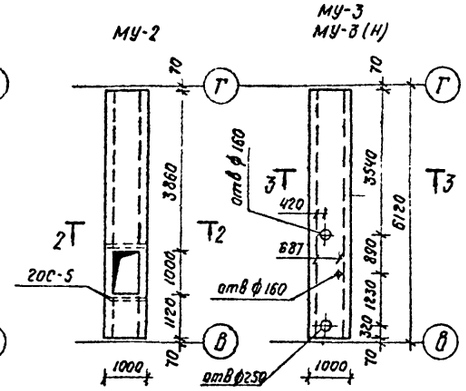

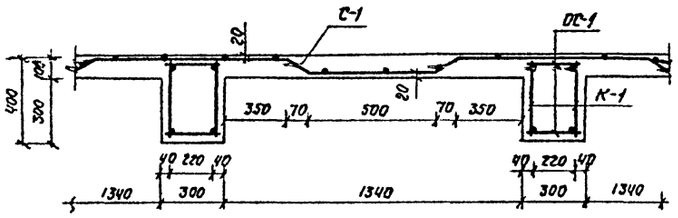

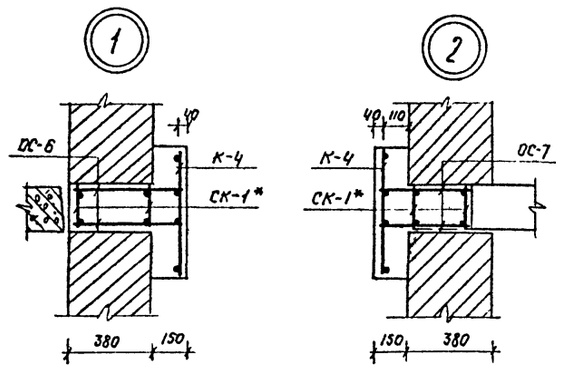

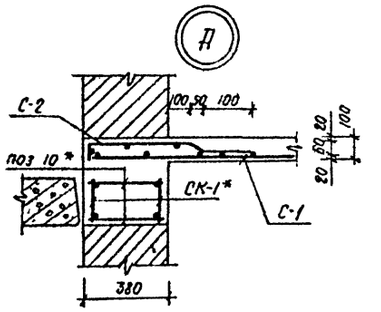

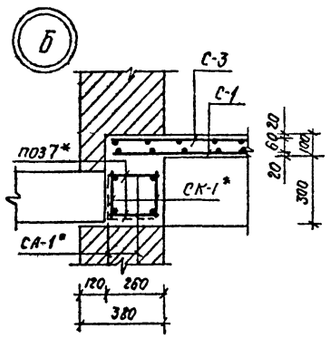

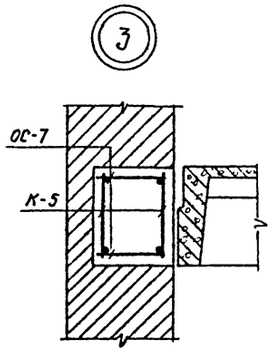

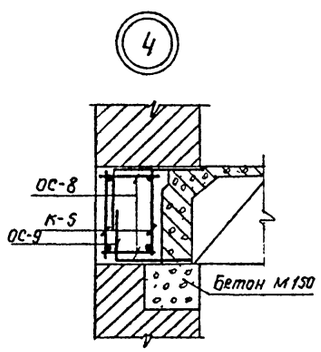

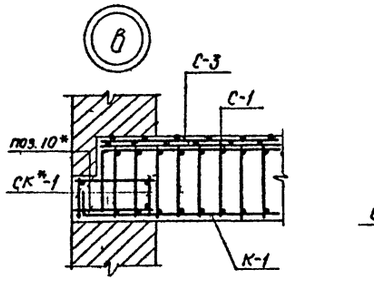

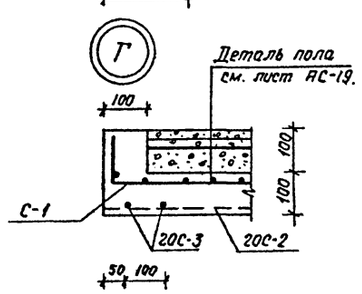

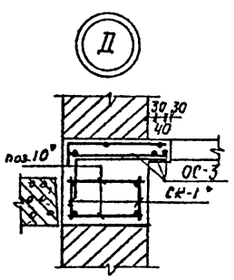

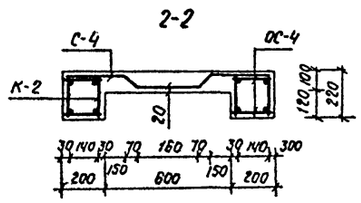

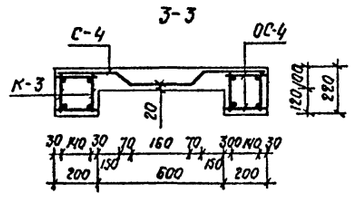

Наименование	Марка арматурного элемента	Кол. шт	Эскиз	Поз. поз.	Сечение мм	Кол. шт.	Длина поз. мм.	Общая длина м	Масса кг	Масса марки кг	Общая масса кг
МУ-1	К-1	14		1	ф22АIII	2	6730	13.46	40.17	51.19	716.66
				2	ф10АI	47	380	17.86	11.02		
	ОС-1	658	280		ф6АI	1	280	0.28	0.06	0.06	39.48
	ОС-2	4	2400		ф16АIII	1	2400	2.40	3.79	3.79	15.16
	ОС-3	12	1800		ф16АIII	1	2000	2.00	3.16	3.16	37.92
	С-1	3	150/250/915. В=2300			1		12.660		119.38	358.14
	С-2	2	250/150/5/9. В=1300/2.			1		6.500		17.52	35.04
	С-3	2	250/150/5/9. В=2300			1		12.660		120.02	240.04
МУ-2	К-2	4		1	ф20АIII	1	6700	6.70	16.52	38.32	153.28
				2	ф20АIII	1	6440	6.44	15.88		
				3	ф10АI	48	200	9.60	5.92		
	ОС-4	192	180		ф6АI	1	180	0.18	0.04	0.04	7.68
	ОС-5	4	920		ф16АIII	1	1240	1.24	1.96	1.96	7.84
	С-4	1	100/100/5/5. В=1100			1		5.500		19.80	19.80
МУ-3 МУ-3(н)	К-3	4		1	ф16АIII	1	6580	6.58	10.38	26.15	104.60
				2	ф16АIII	1	6320	6.32	9.97		
				3	ф10АI	47	200	9.40	5.80		
	ОС-4	188	180		ф6АI	1	180	0.18	0.04	0.04	7.52
	С-4	1	100/100/5/5. В=1100			1		6.500		23.40	23.40
Узел „1"	К-4	1		1	ф6АI	4	1000	4.00	0.89	1.34	1.34
				2	ф6АI	4	505	2.02	0.45		
	СК-1	2	см. 2.140-1с 6.1. лист 23.			1п.м		1.00		1.41	2.82
	ОС-6	8	510		ф10АI	1	510	0.51	0.32	0.32	2.56
Узел „2"	К-4	1	см. узел „1"			1п.м.		1.00		1.34	1.34
	СК-1	2	см. 2.140-1с. 61. лист 23			1п.м.		1.00		1.41	2.82
	ОС-7	8	390		ф10АI	1	390	0.39	0.20	0.20	1.60
Узел „3"	К-5	2		1	ф10АI	2	1000	200	1.23	1.61	3.22
				2	ф6АI	4	430	1.72	0.38		
	ОС-7	8	370		ф6АI	1	370	0.37	0.08	0.08	0.64
Узел „4"	К-5	2	см. узел „3"			1п.м.		1.00		1.61	3.22
	ОС-8	8	340		ф6АI	1	340	0.34	0.08	0.08	0.64
	ОС-9	1.5	400		ф10АI	1	600	0.60	0.37	0.37	0.56

	Арматурные изделия							Всего
	Сталь АШ ГОСТ 5781-75			Сталь АI ГОСТ 5781-75			Ст 8I ГОСТ 6727-53*	
	ф22	ф20	ф16	ф10	ф9	ф6	ф5	
МУ-1.	562.38	—	53.08	154.28	530.01	39.48	103.21	1442.44
МУ-2	—	129.60	7.84	23.68	—	7.68	19.80	188.60
МУ-3.(МУ-3н)	—	—	81.40	23.20	—	7.52	23.40	135.52

Наименование	Ед. изм.	МУ-1	МУ-2	МУ-3 МУ-3(н)
Масса изделия.	т	30.05	2.08	2.23
Объем бетона.	м3	12.02	0.83	0.89
Масса стали.	кг	1442.44	188.60	135.52
Стали на 1м3. бетона	кг/м3	120.0	227.2	152.3
Марка бетона.	—	150	150	150

Примечания.
1. Условный знак * обозначает, что изделие разработано в альбоме серии 2.140-1с. в. 1.
2. Отверстия в сетках вырезать по месту.
3. В пределах отверстия стержни сеток разрезать по месту и отогнуть в тело плиты.
4. ОС-9 в узле 4 приварить к закладным деталям панели перекрытия.
5. В узлах 1-4 и А-Д аннера СА-1 условно не показаны

Привязан

Инв №

Взам. инв №

Подпись и дата

Инв № подл.

Нач. отд	Онищенко		
ГИП	Кулибаба		
ГАП	Тахтаганов		
Вед. инж.	Цагова		
Разраб.	Зюзина		

284-4-83с Р1.1-1

Банно-оздоровительный комплекс на 100 мест.

Стадия	Лист	Листов
Р	АС-15	

Монолитные участки МУ-1÷МУ-3, МУ-3н.

ТашЗНИИЭП Ташкент

Типовой проект 284-4-83с Альбом 1 Р1.1-1

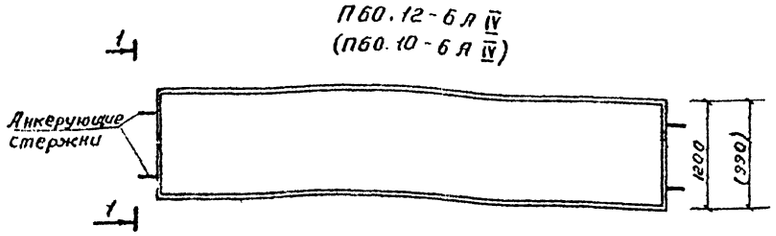

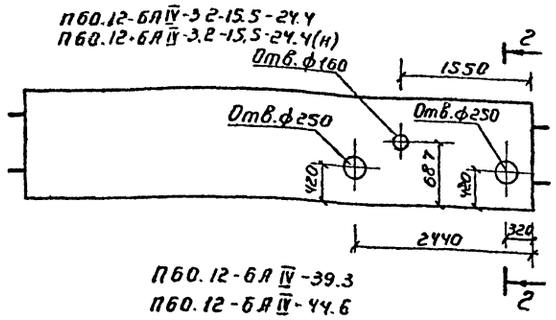

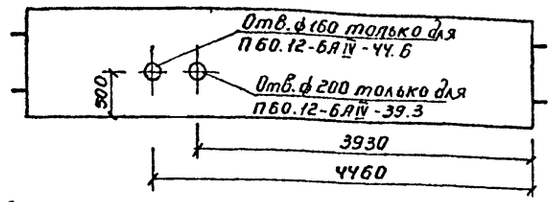

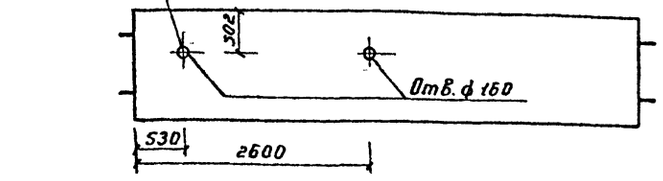

ПБО.12-6АIV-5.3
ПБО.12-6АIV-5.3-26.0

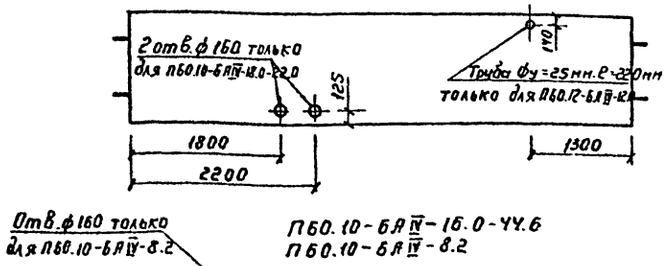

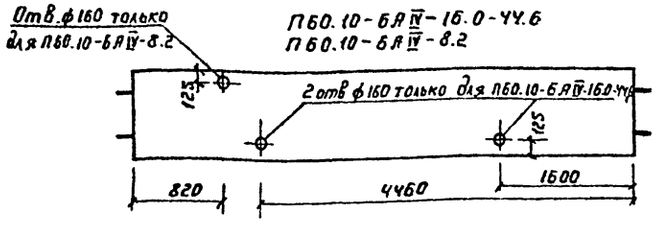

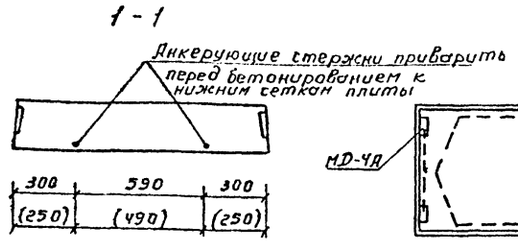

Деталь установки анкерующих стержней для плит марок С-7

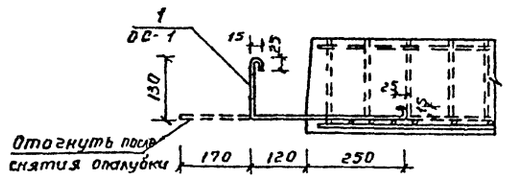

Деталь установки анкерующих стержней для плит марок С-8

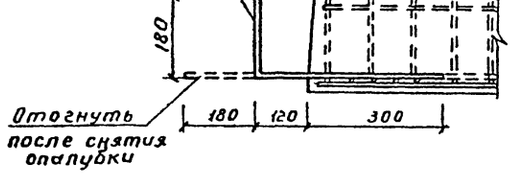

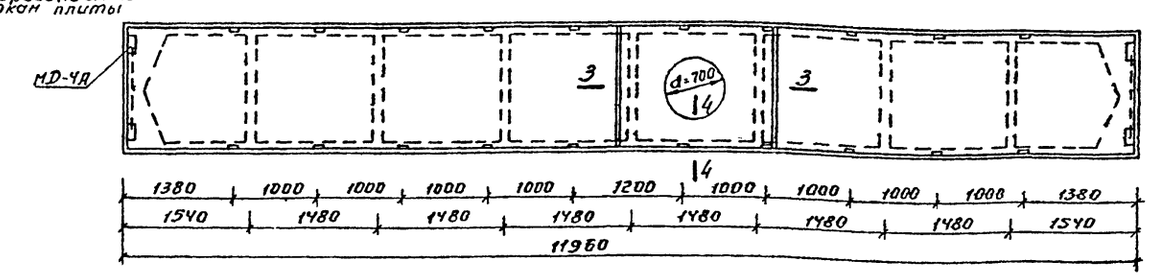

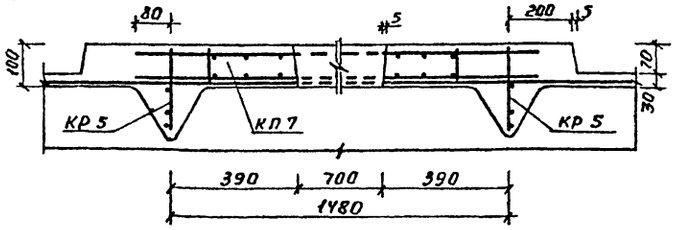

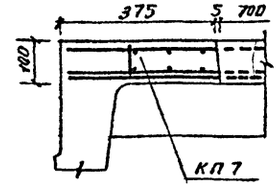

Спецификация марок арматурных изделий на плиту

Марка плиты	Марка изделия или N- поз.	Кол. шт.	N- листа	Альбом, Серия
1	2	3	4	5
ПП2П7-СА-1 1,5х12	17	4	23	1.465-3
	19	8	23	В.3, т.1
	КР1	2	1	
	КР2Т+КР2Н	2+2	2	
	КР3	9	3	1.465-3
	С1 или С1Г	1	9, 11	В.3, т.2
	С3	4	13	
	С4	4	14	
	С5	4	15	

1	2	3	4	5
ПП2П7-СА-1 1,5х12	МТ+МН	2+2	21	1.465-3 В.3, т.2
	ПС1 или ПС2	4	16 17	
ПП2П7-7СА-1 1,5х12	МД-4Я	2	9	1.465-8с В.1
ПП2П7-7СА-1 1,5х12	КР5	2	5	1.465-3 В.3, т.2
	КП7	1	7	

Наименование	Ед. изм.	ПБО.12-6АIV-С7	ПБО.10-6АIV-С7	ПБО.12-6А-IV-С8	ПБО.10-6АIV-С8	ПП2П7-СА 1,5х12 -1	ПП2П7-7СА 1,5х12 -1
Масса изделия	т	3.85	3,2	3.85	3,2	5,01	5,45
Объем бетона	м³	1,55	1,28	1,55	1,28	2.04	2.18
Масса стали	кг	41.86	45.76	42.30	46,20	194.20	233,5
Стали на 1м³ бетона	кг/м³	27.01	35.75	27.29	36.09	95.20	107.11
Марка бетона	-	200	200	200	200	400	400

Спецификация дополнительных анкерующих стержней

N поз	Кол. шт на 1 плиту	Марка	Сечение мм	Длина поз., мм	Масса поз, кг.	Всего
1	4	ОС-1	ФбАI	580	0,13	0,52
2	4	ОС-2	ФвАIII	600	0.24	0,96

Примечания.

1. Плиты покрытия ПБО 12-6АIV и ПБО.10-6АIV отличаются от плит серии 1.243-3 В.2 наличием анкерующих стержней ОС-1 для 7 баллов и ОС-2 для 8 баллов. Плитам соответственно присваивается индекс С7 и С8.
2. Индекс „Н" в марке плиты обозначает зеркальное расположение отверстий.
3. Опалубочный чертеж плиты ПП2П7-СА 1,5х12 -1 см. альбом серии 1.465-3 В.3, т.1 с учетом указаний серии 1.465-8с, В.1
4. На опалубочных чертежах индексы С7, С8 условно не проставлены.
5. Размеры в скобках даны для плиты, шириной 990 мм.
6. Деталь крепления плит ПП2П7-СА 1,5х12 -1 между собой см. альбом серии 1.465-8с, лист 8

Привязан

Нач. отд.	Онищенко	
ГИП	Кулибаба	
ГАП	Тахтаганов	
Вед. инж.	Цагоева	
Разраб.	Зюзина	

284-4-83с Р1.1-1

Банно-оздоровительный комплекс на 100 мест

Стадия	Лист	Листов
Р	АС-16	

Опалубочные чертежи плит перекрытий

Таш ЗНИИЭП Ташкент

Инв.N подл. | Подпись и дата | Взам.инв.N

Формат 22Г

Типовой проект 284-4-83с Альбом I Р.1.1-1.

План кровли М 1:200

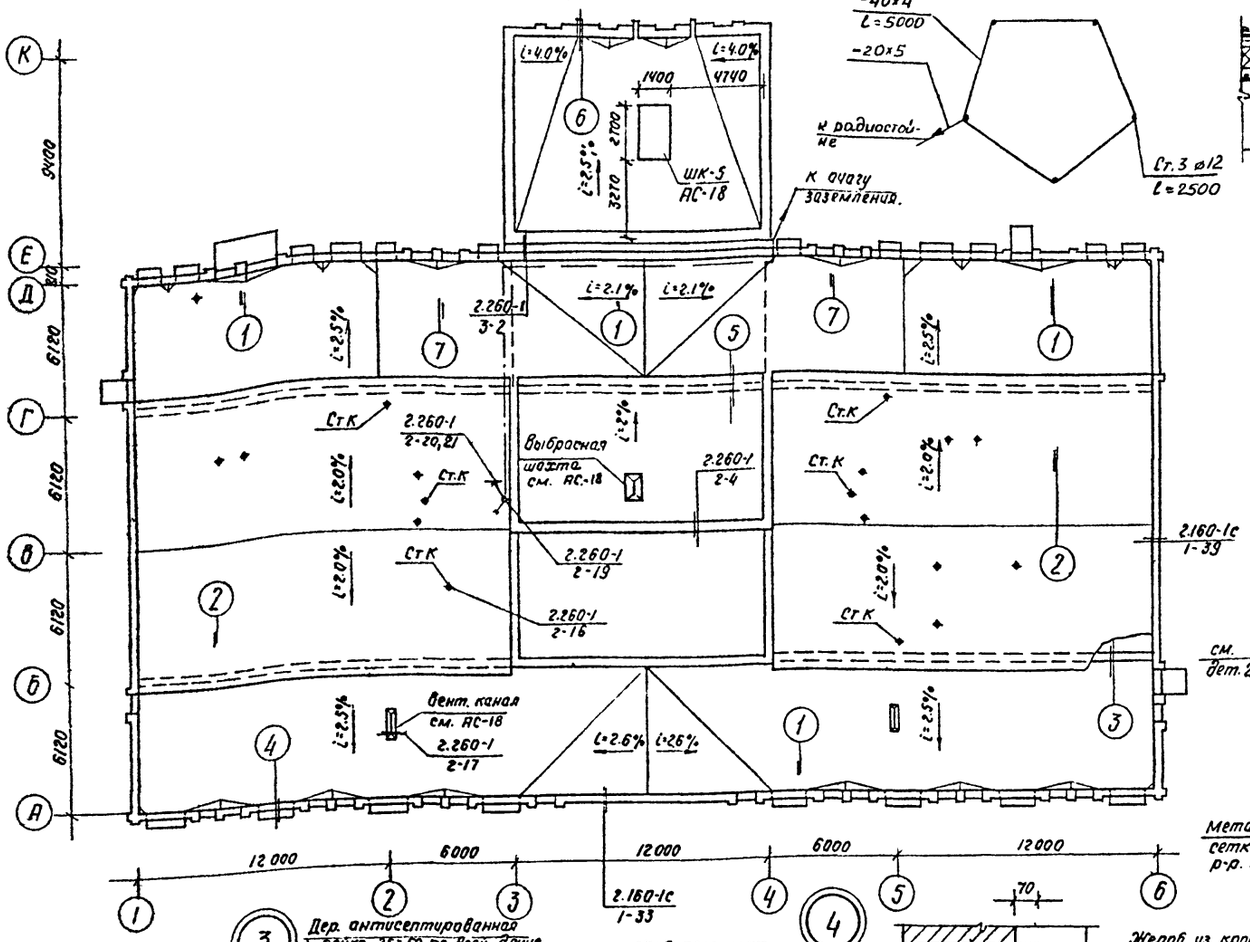

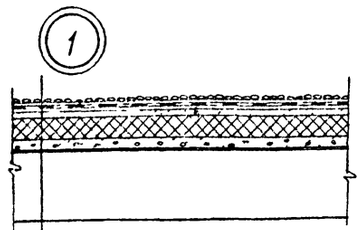

Гравий светлого цвета, втопленный в битумную мастику h=10.0 мм.

Один верхний слой рубероида марки РКК-400А, три нижних слоя рубероида марки РКМ-350Б на битумной мастике марки МБК-Г-75.

Цементно-песчаная стяжка из раствора М50 толщиной 15мм.

Пенобетонные плиты γ=400 кг/м³ б=80 мм.

Керамзит по уклону γ=600 кг/м³

1 слой пергамина.

Плита покрытия.

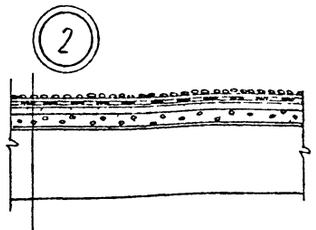

Гравий светлого цвета, втопленный в битумную мастику h=10мм.

Один верхний слой рубероида марки РКК-400А; три нижних слоя рубероида марки РКМ-350Б. на битумной мастике марки МБК-Г-75.

Цементно-песчаная стяжка, из раствора М100 толщиной 25мм.

Керамзит по уклону γ=600 кг/м³

1 слой пергамина

Плита покрытия.

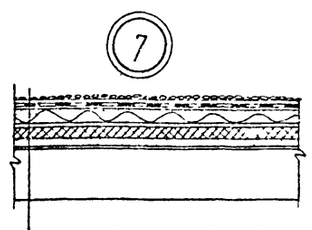

Гравий светлого цвета втопленный в битумную мастику h=10мм.

Основной водоизоляционный ковер (см. деталь 1).

Цементно-песчаная стяжка из раствора М50, толщиной hср=30мм.

Асбестоцемементные волнистые листы обыкновенного профиля ГОСТ 378-76

Деревянная рейка 20×50 мм. длиной l=6000 м. шаг. 600мм.

Пенобетонные плиты γ=400кг/м³ б=100 мм. (140 мм)

Керамзит по уклону γ=600 кг/м³

1 слой пергамина.

Плита перекрытия.

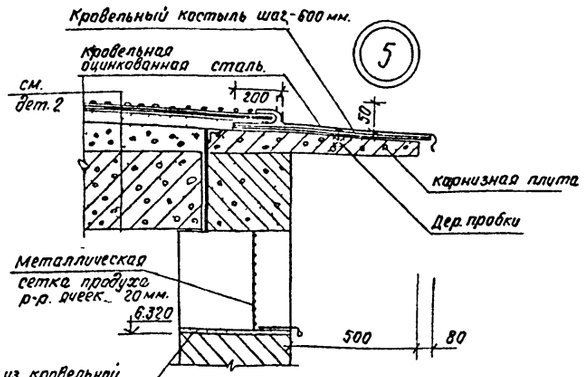

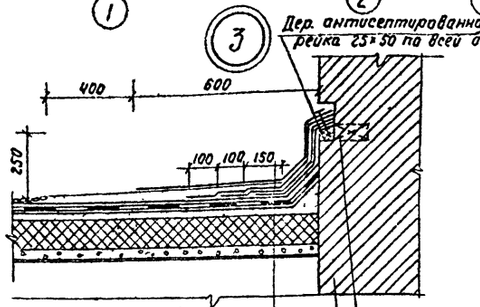

Фартук из кровельной оцинкованной стали.

Защитный слой из цементно-песчаного раствора б=30мм Мрз=100

Три дополнительных слоя рубероида марки РКМ 350Б; один слой рубероида РКК-400А; три нижних слоя рубероида марки РКМ-350Б. на битумной мастике марки МБК-Г-100.

Цементно-песчаная стяжка из раствора М50 толщиной 15мм

Пенобетонные плиты γ=400 кг/м³ б=80мм.

Керамзит по уклону γ=600 кг/м³.

1 слой пергамина.

Плита покрытия.

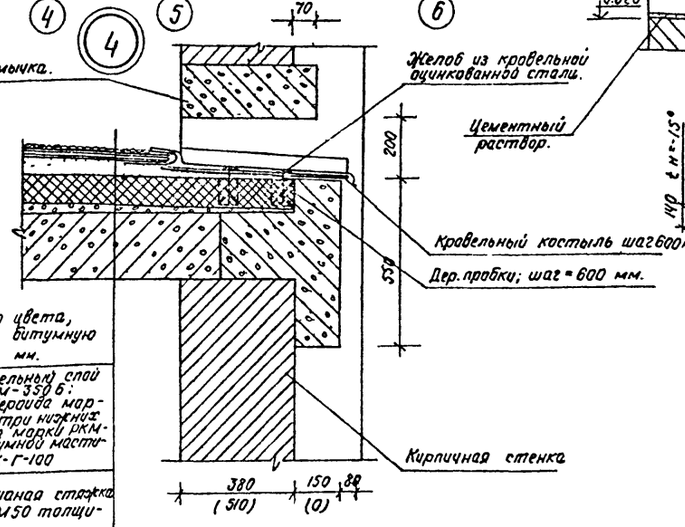

Гравий светлого цвета, втопленный в битумную мастику h=10 мм.

Один дополнительный слой рубероида РКМ-350Б; один слой рубероида марки РКК-400А; три нижних слоя рубероида марки РКМ-350Б. на битумной мастике марки МБК-Г-100

Цементно-песчаная стяжка из раствора М50 толщиной 15 мм.

Пенобетонные плиты γ=400 кг/м³, б=80 мм.

керамзит по уклону γ=600 кг/м³

1 слой пергамина.

Плита покрытия.

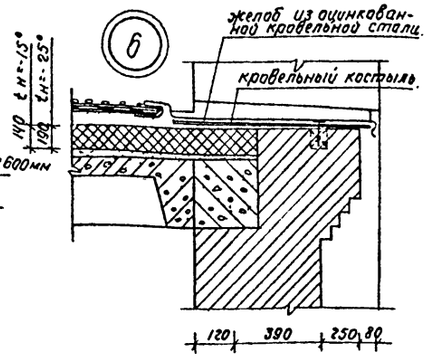

Примечания:

1. Кровлю следует выполнять только в сухую погоду При увлажнении теплоизоляционного материала продолжать работу разрешается лишь после его просушки.
2. В ендовах необходимо усиление по низу водоизоляционного ковра двумя слоями рубероида марки РКМ-350Б. которые должны быть заведены на поверхность ската/ от ребра ендовы/ не менее чем на 750 мм; конек кровли должен быть усилен на ширину 0.25м с каждой стороны одним слоем рубероида; карнизные участки усилить двумя слоями ковра на ширину ≥400мм.
3. Пароизоляция заводится на стены на всю толщину утеплителя.
4. При заведении кровли на вертикальные конструкции неровная поверхность их должна быть оштукатурена цементно-песчаным раствором.
5. Запрещается использование карнизных свесов для подвешивания люлек при монтажных и ремонтных работах.
6. В проекте предусмотрен рубероид марок РКМ-350Б и РКК-400А. по ГОСТ 10923-76, горячая битумная мастика МБК-Г-75, в местах примыканий - МБК-Г-100
7. Цифры в скобках для варианта tн=-25°С.
8. Состав кровли бассейна по типу узла „1" с изменением толщины. утеплителя.
9. Молниезащиту выполнять в соответствии с „Инструкцией по проектированию и устройству молниезащиты зданий и сооружений" (СН 305-77). при привязке проекта.

Согласовано		
Сектор ОВ		Бунина
Сектор ВК		Капитка
Сектор ЭО		Чернявская

Инв № подл.	Подпись и дата	Взам. инв №

Нач. АСО-4	Онищенко		
ГАП	Тахтаганов		
ГИП	Кулибаба		
Рук. гр.	Дашкевич.		
Исполнит.	Метакса		

Привязан

Инв №

284-4-83с Р1.1-1

Банно-оздоровительный комплекс на 100 мест

Стадия	Лист	Листов
Р	АС-17	

План и детали кровли.

ТАШЗНИИЭП Ташкент

Типовой проект 284-4-83с Альбом I Ал. 1-1

Шумоглушительная камера ШК-5.

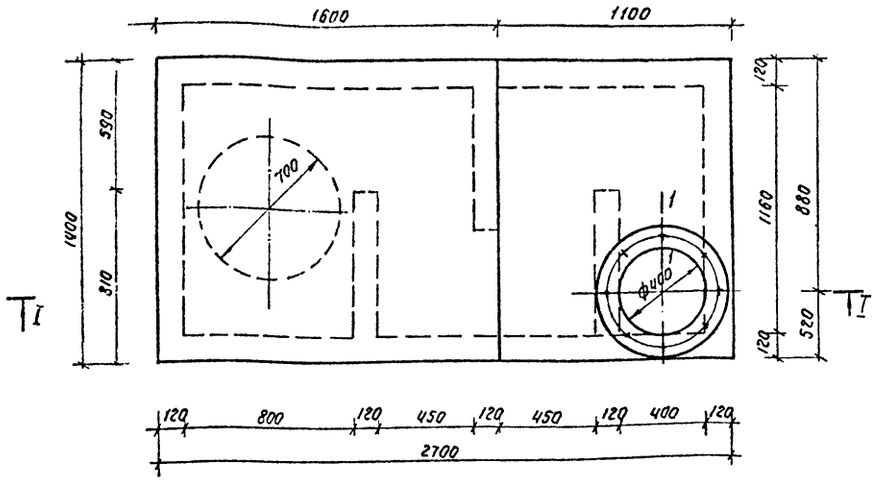

I-I

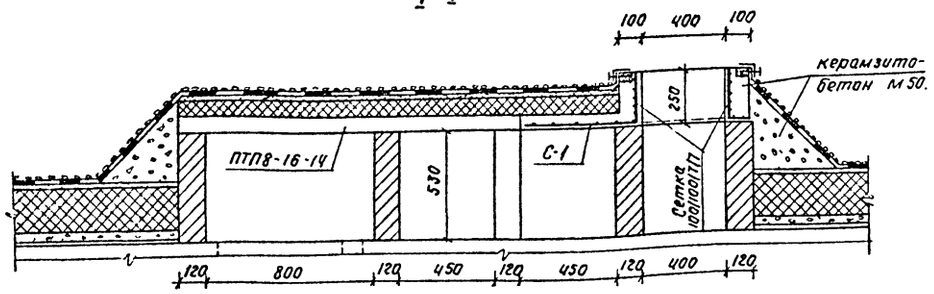

Деталь разбивки болтов для крепления вентиляторов.

Выбросная шахта

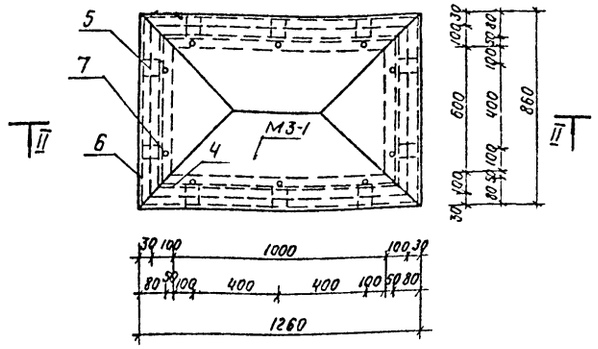

II-II

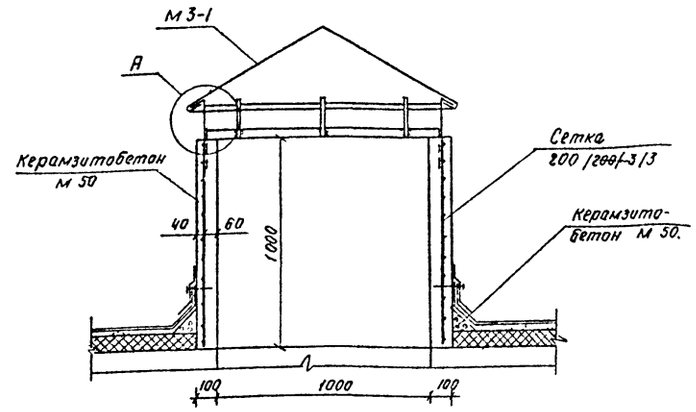

Спецификация металла.

Наименование	Марка армат. элемента	NN поз.	Сечение мм	Кол. шт	Длина мм	Общая длина м	Масса поз. кг	Масса марки кг	Всего
ШК-1	С-1	1	ф6АI	8	1380	11.04	2.45	6.98	9.66
		2	ф6АI	10	1080	10.80	2.40		
		3	ф16АI	1	1350	1.35	2.13		
	Сетка 100/100/7/7. В=1700. С=250. ГОСТ 8478-66.							2.68	
Выбросная шахта	М3-1	4	— 30×4	1	3700	3.70	3.48	21.54	24.81
		5	— 30×4	10	250	2.50	2.35		
		6	ф6АI	1	4300	4.30	0.96		
		7	ф6АI	10	180	1.80	0.40		
	Листовая сталь δ=1мм. 1.84 м²						14.35		
	Сетка 200/200/3/3. В=1100. С=4600 ГОСТ 8478-66							3.27	
Вентиляционный канал	М3-2	5	— 30×4	12	250	3.00	2.82	12.17	12.17
		6	ф6АI	1	4500	4.5	1.00		
	Листовая сталь 4мм 1.07м²						8.35		

С-1

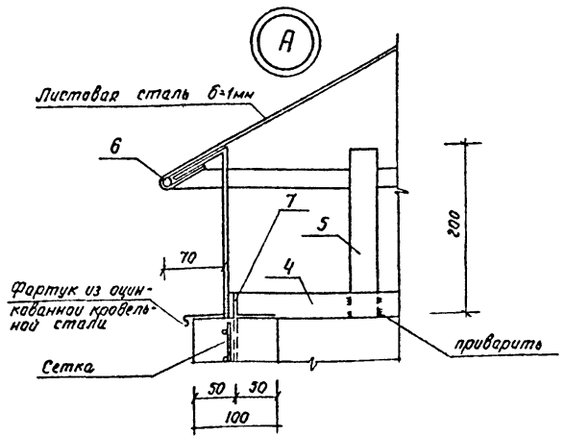

Вентиляционный канал

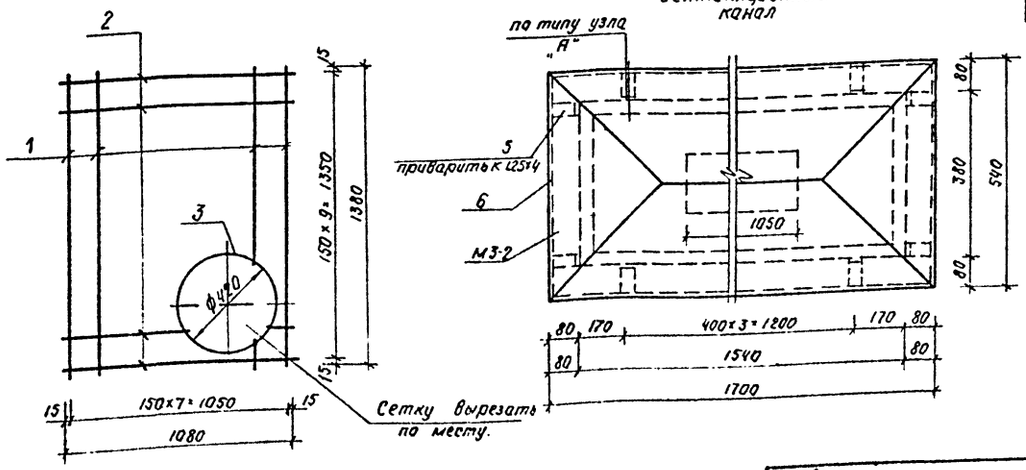

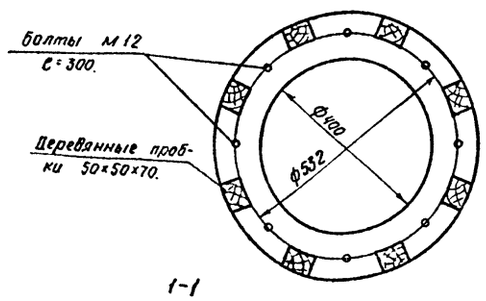

1-1

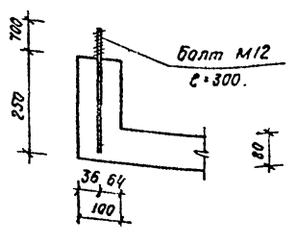

Расход материалов.

Наименование	Ед. изм.	ШК-1	Выбросная шахта	Вент. канал. 2 шт.
Керамзитобетон М50.	м³	1.19	0.47	—
Сталь.	кг	9.66	24.81	24.34
Болты М12. С=300.	шт	8	—	—
Кирпич М75. на растворе М25.	м³	0.62	—	—
ПТП8-16-14. сер. 1.243-2.	шт	1		—

Примечания.

1. Данный лист см. совместно с листом АС-17.
2. Конструкцию и расход материалов на вентиляционный канал. см. альбом серии 2.130-1с. в.1. листы 26.27.

				284-4-83 с	Р1.1-1
				Банно-оздоровительный комплекс на 100 мест.			
					Стадия	Лист	Листов
Нач.АОО-А	Онищенко				Р4	АС-18	
ГИП	Кулибаба			Шумоглушительная камера ШК-5 выбросная шахта, вентиляционный канал.	ТашЗНИИЭП Ташкент		
ГАП	Пахтагимов						
Вед.инж.	Цогоева						
Разраб.	Зюзина						

Привязан

Инв.№

Инв.№подл. | Подпись и дата | Взам.инв.№

Типовой проект 284-4-83с Альбом 1 Р1.1-1

Инв.№ подл. | Подпись и дата | Взам. инв.№

План этажа

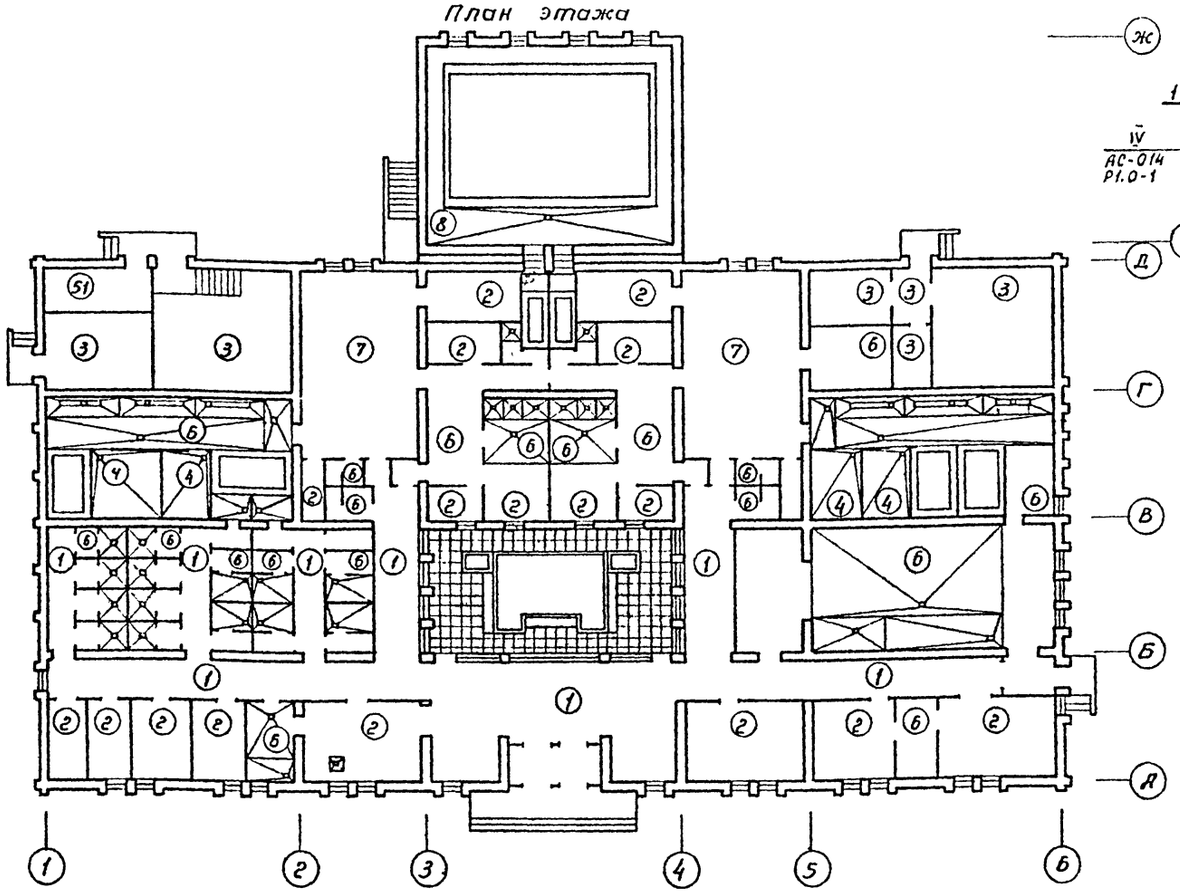

Ножной душ "2-2"

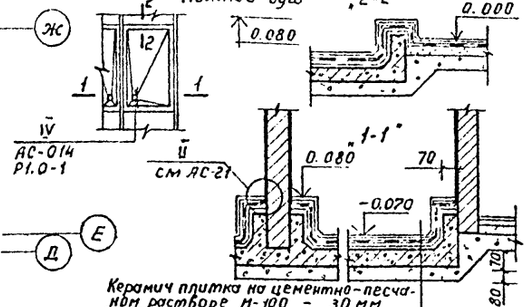

План подвала бассейна

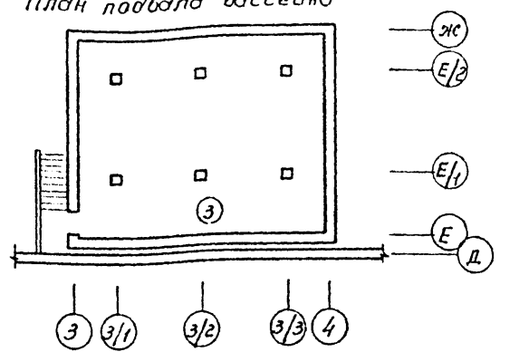

План чердачных помещений

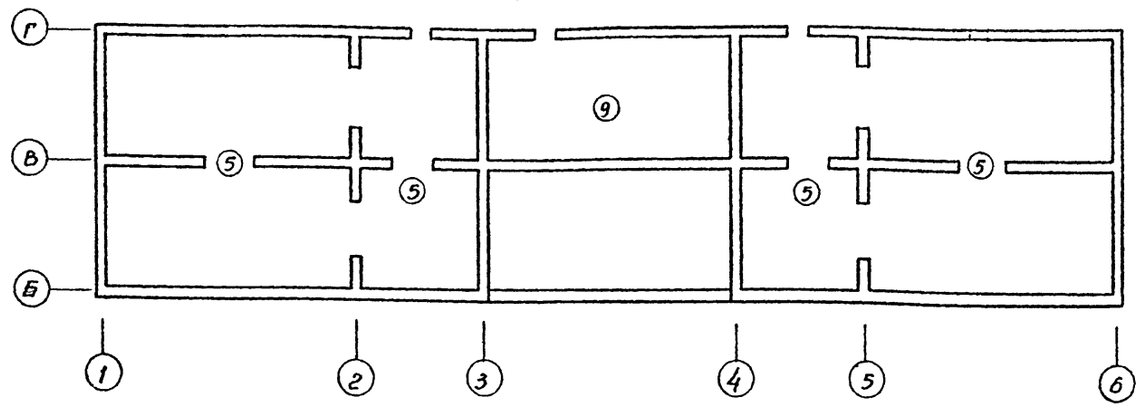

Тип пола	Эскиз пола	Состав и толщина пола
1		Бетон мозаичного состава М200 - δ = 0.02м Стяжка из мелкозернистого бетона марки 200 - δ = 0.04м Подстилающий слой - бетон, марки 100 - δ = 0.08м Грунт основания с втрамбованным щебнем или гравием крупностью 40-60мм
2		Линолеум поливинилхлоридный на тканевой основе ГОСТ 7251-77 δ = 0.0025м Прослойка из быстротвердеющей мастики на водостойких вяжущих - 0.001м Стяжка из цементно-песчаного раствора М 150 δ = 0.02 Подстилающий слой - бетон М 100 δ = 0.08м Грунт с втрамбованным щебнем или гравием крупностью 40-60 мм
3		Цементно-песчаное покрытие М300 с железнением - 30 мм Бетонная подготовка М100 - 100 мм.
4	5 50	Керамическая плитка с рифленой поверхностью - 10 мм Прослойка и заполнение швов из цементно-песчаного раствора М150 - 15мм Стяжка из цементно-песчаного р-ра М-150 с сеткой ф 6мм.яче стержней 250мм - 30мм Гидроизоляционный слой - 4 слоя изола /ГОСТ 10296-79/ или гидроизола марки ГИ-I /ГОСТ 7415-74*/ на прослойке из битумной мастики. Стяжка из цементно-песчаного раствора М 150 по уклону - 15 мм. Подстилающий слой - керамзит, втрамбованный в грунт γ = 600 кг/м³ δ = 120мм
5		Цементно-песчаное покрытие с железнением М300 - 30 мм. Утеплитель-пенобетонные плиты γ = 400 кг/м³ - 100 мм (140 мм) Парогидроизоляция - 2 слоя рубероида - на битумной мастике - 10 мм Цементная стяжка М100 - 15 мм Беспустотная плита перекрытия - 220 мм
6		Керамическая плитка с рифленой поверхностью на цементном растворе - 20 мм. Стяжка из цементно-песчаного раствора М 100 - 15 мм Гидроизоляция аналогично детали 4 Уклонообразующий слой из бетона М100 с выровненной поверхностью 20-60мм Бетонная подготовка М 100, 80 мм. Подстилающий слой - керамзит, втрамбованный в грунт γ = 600 кг/м³

Тип пола	Эскиз пола	Состав и толщина пола
7		Керамическая плитка с рифленой поверхностью на цементном растворе - 20 мм. Стяжка из цементно-песчаного раствора М 100 - 15 мм. Керамзитобетон с трубами отопления - 70 мм. Стяжка из цементно-песчаного раствора М 100 - 15 мм Гидроизоляция аналогично детали 4. Теплоизоляция - плиты жесткие минераловатные на битумной связке - 50 мм. Бетонная подготовка М 100 - 100 мм.
8		Керамичечкая плитка с рифленой поверхностью на цем. р-ре - 20мм. Цементно-песчаная стяжка δ = 0.015м γ = 1800 кг/м³ Гидроизоляция 2 слоя (см.д 4) δ = 0.04м γ = 600 кг/м³ Бетон с замоноличенными трубами δ = 0.09м γ = 2700 кг/м³ Плита перекрытия
9		Бетон марки 200 δ = 0.02м Цементно-песчаная стяжка δ = 0.02м М150 Гидроизоляция - см. дет. 4 Керамзит δ = 0.05м γ = 600 кг/м³ Плита перекрытия

Примечания:

1. Данный лист смотреть совместно с листами АС-2, АС-3
2. Отметки пола в мокрых помещениях душевых (открытых и закрытых) ванных, парильных ниже отметок смежных помещений на 30мм.
3. Размеры, указанных в скобках в дет. 5 принимаются при $t_н$ = -25°С
4. Дет. 51 пола хлораторной см. по СНиП II-В 8-71

Привязан				284-4-83с Р1.1-1	
	Нач. отд.	Онищенко		Банно-оздоровительный комплекс	
	ГАП	Тахтаганов			Стадия: Р; Лист: АС-19; Листов:
	ГИП	Кулибаба			
	Рук. гр.	Дашкевич			
Инв. №	Исполн.	Ли		План и детали полов	ТашЗНИИЭП г. Ташкент

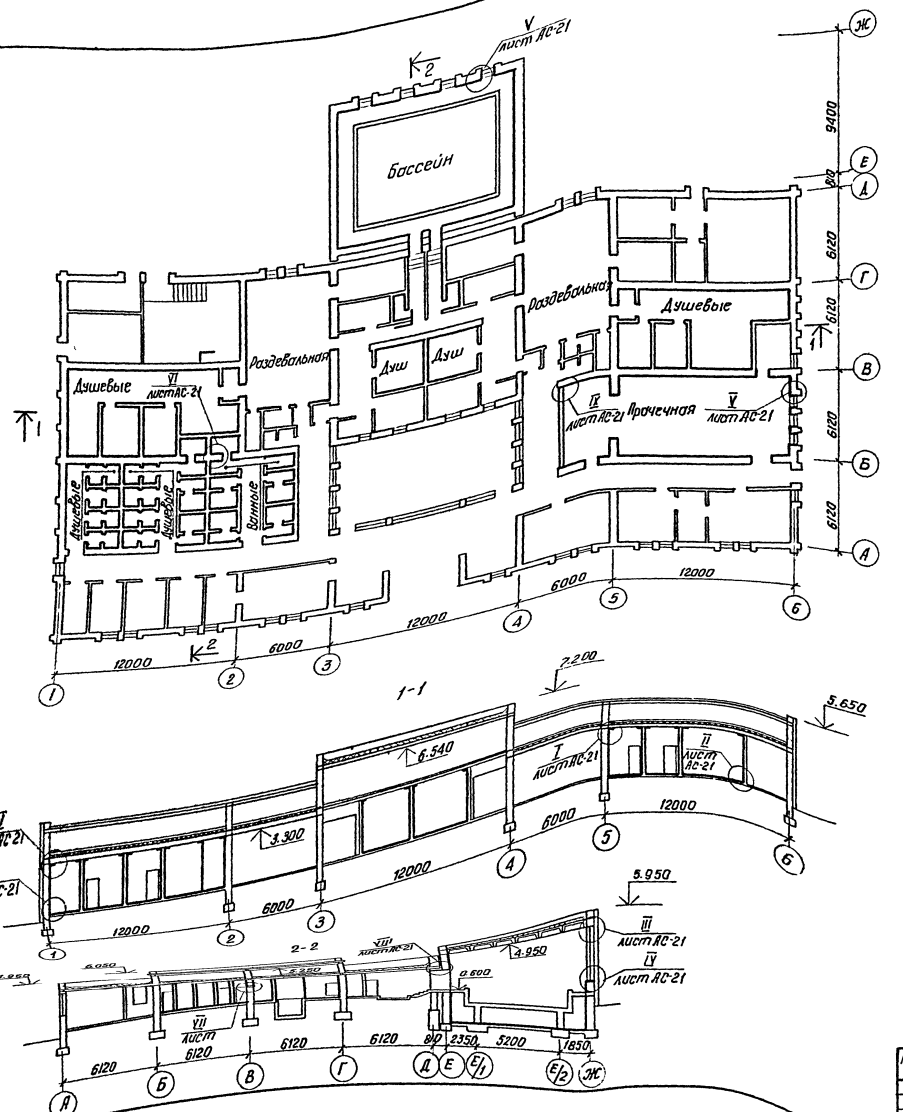

Пояснение по парогидроизоляции.

В помещениях с мокрым режимом/душевые перильные, прачечная, купально-оздоровительный бассейн, ванные комнаты/принимается парогидроизоляционное покрытие из 5 слоев на основе цементно-перхлорвиниловой пасты ЦПХВ-II:

1 слой грунтовочный/10% лак поливинилхлоридный, 2 слоя основных/паста ЦПХВ-II или мастика на ее основе/и 2 слоя промежуточных/10% лак ПХВ/.

В помещениях с влажным режимом/раздевальные, ожидальные/принимается парогидроизоляционное покрытие из 3 слоев на основе цементно-перхлорвиниловой пасты ЦПХВ-II: 1 слой грунтовочный, 2 основных.

Для приготовления мастики на основе цементно-перхлорвиниловой пасты ЦПХВ-II требуется 60% пасты; 25% портландцемента М-400 и 15% мелкомолотого кварцевого песка.

Работы по устройству пароизоляционных и защитно-отделочных покрытий следует производить в строгой технологической последовательности:

а) подготовительные работы, б) устройство гидроизоляции полов и защитно-цементной стяжки, в) устройство пароизоляционных покрытий стен, г) подготовка стен для нанесения защитно-отделочных слоев по пароизоляционному покрытию, д) облицовка стен.

Перед нанесением защитно-отделочных слоев пароизоляционные покрытия выдерживаются в течении 10 суток.

Пароизоляция и гидроизоляция наружных стен должны быть непрерывными по всей поверхности наружных ограждений и заходить на откосы оконных проемов до наружной поверхности наружного переплета (см. узлы лист АС-21).

Места перехода от горизонтальной поверхности к вертикальной, а также лотки, тропы, оконные и дверные проемы предварительно оклеиваются полосками стеклохолста шириной не менее 30 см для усиления мастичного покрытия, а в местах сопряжения наружных стен с покрытиями, чердачными перекрытиями и в углах наружных стен пароизоляция выполняется из 7 слоев (+2 основных).

Для штукатурки и выравнивающих слоев конструкций следует применять цементно-песчаный раствор состава 1:3.

Категорически запрещается добавление в раствор известкового теста. Применение раствора с известью приводит к вздутиям, разрывам и отслоению пароизоляционных покрытий.

Время сушки пасты или мастики на ее основе 24 часа при t=18-20°С.

Сушка слоев армированных стеклохолстом производится в течении 48 часов.

Керамические плитки устанавливаются на поверхность стены на мастике состав которой аналогичен мастике, применяемой для пароизоляционных покрытий.

Пароизоляция стен и полов разработана в соответствии с требованиями СНиП II-3-79. "Строительная теплотехника".

Примечание:

Узлы и детали см. лист АС-21.

Типовой проект 284-4-83с Альбом I Р1.1-1

Инв.№ подл. | Подпись и дата | Взам.инв.№

				284-4-83с Р1.1-1	
				Банно-оздоровительный комплекс на 100 мест	
Привязан				Стадия	Лист	Листов
				Р	АС-20	
Инв.№	Нач.АСО	Онищенко		План парогидроизоляции. Разрезы 1-1; 2-2. Пояснительная записка	Ташзнииэп г. Ташкент
	ГАП	Захтагинов			
	ГИП	Кумыкова			
	Разраб	Цагаева			

Копировал

Формат 22Г

Типовой проект 284-4-83с Альбом I Р1.1-1

Инв.№ подл. | Подпись и дата | Взам.инв.№

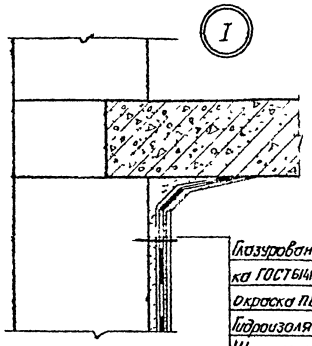

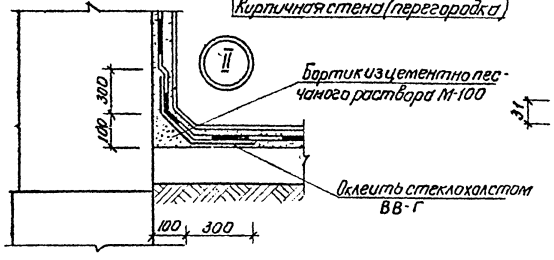

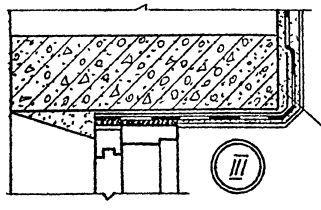

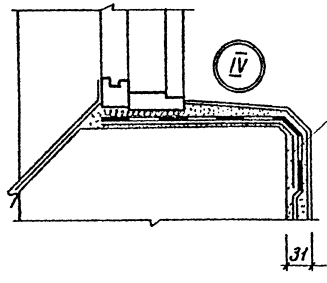

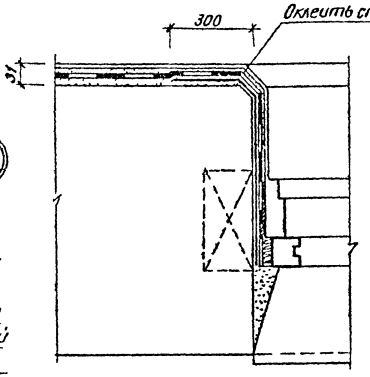

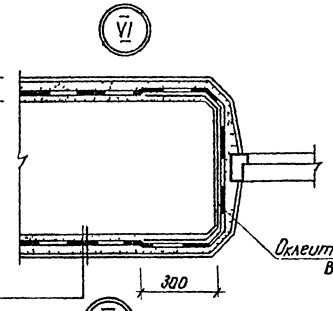

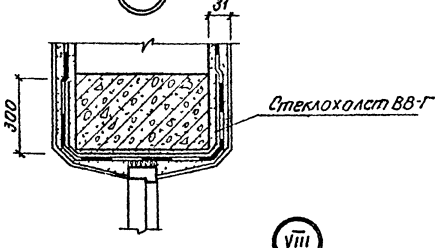

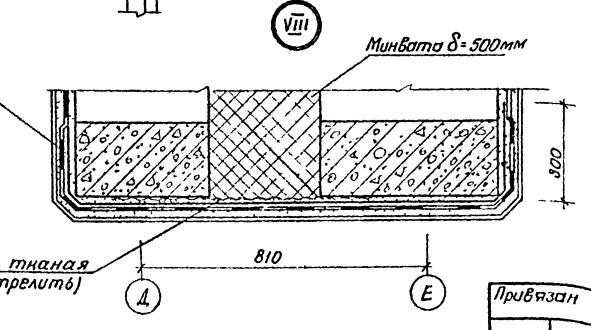

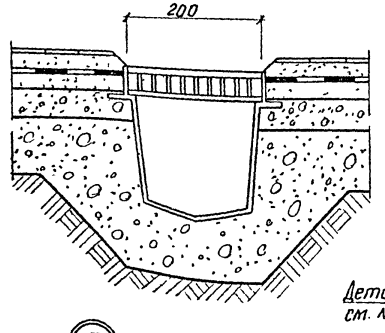

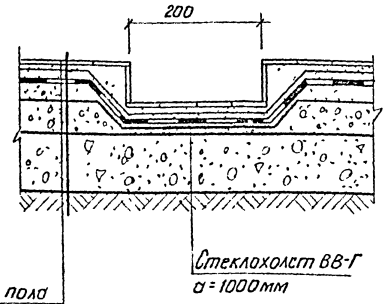

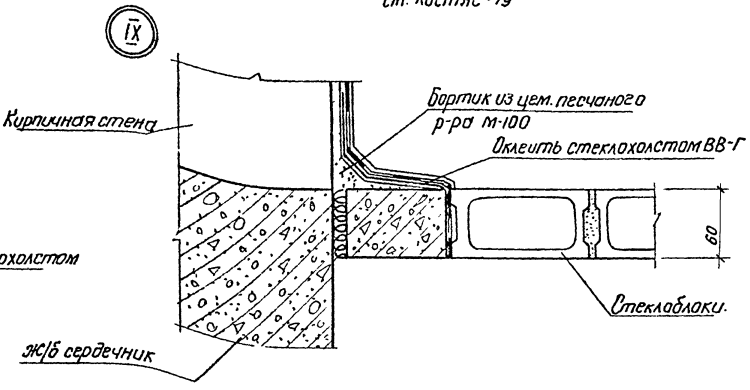

Расход материалов на пароизоляционное покрытие

1	Пароизоляция стен из 5 слоев	—	1597	м²
2	— " — из 3 слоев	—	226	м²
3	— " — из 2 слоев	—	87	м²
4	Пароизоляция полов	—	601	м²
5	Расход стеклохолста	—	202	м²

Примечания:

1. Данный лист см. совместно с листом АС-20
2. Узел VIII выполнять по периметру проемов (утеплитель-минвата δ=500мм по тканой сетке ГОСТ 12184-66*

Привязан

Инв.№

Нач.ЮО-4	Онищенко		
ГАП	Охтагонов		
ГИП	Кулсарова		
Разраб	Цогоева		

284-4-83с Р1.1-1

Банно-оздоровительный комплекс на 100 мест

Стадия	Лист	Листов
Р	АС-21	

Узлы и детали пароизоляции.

ТашЗНИИЭП г. Ташкент

Альбом I 01.1-1.

Типовой проект 284-4-83 с

Парильня (Тип I)

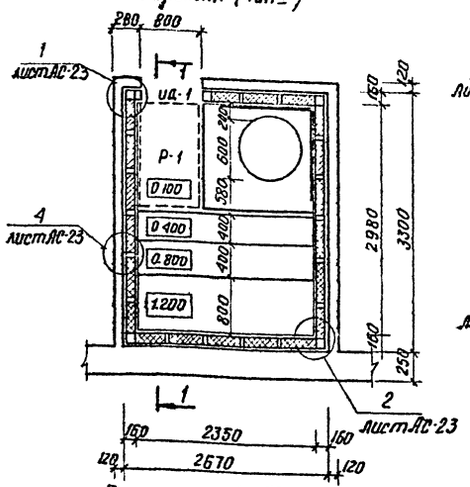

План нижней обвязки.

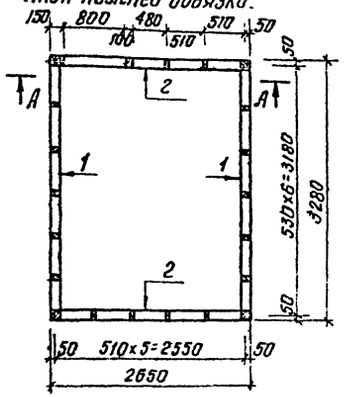

План перекрытия

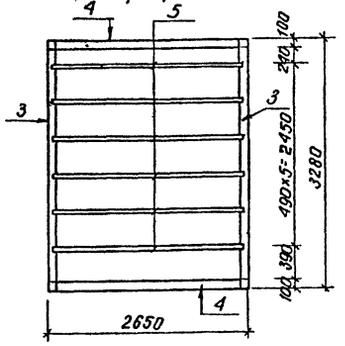

Парильня (Тип II)

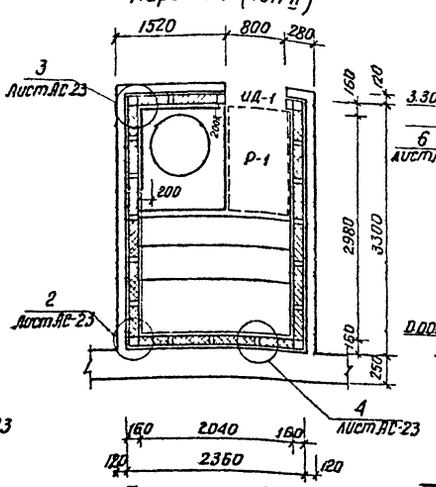

План нижней обвязки.

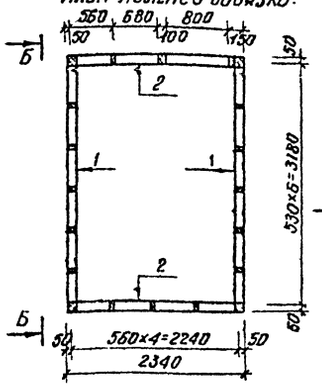

План перекрытия

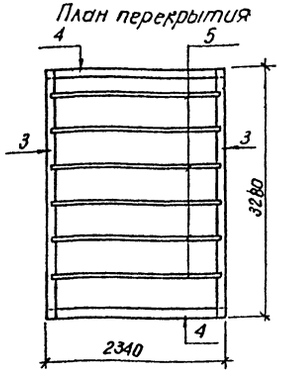

Разрез 1-1

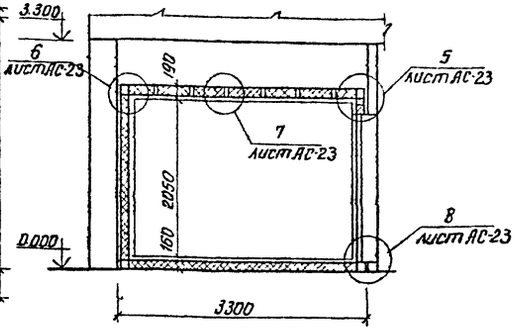

А-А

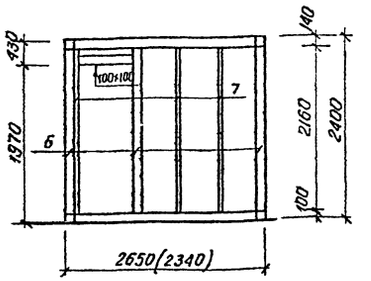

Б-Б

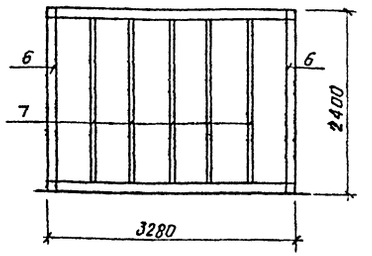

П Полок

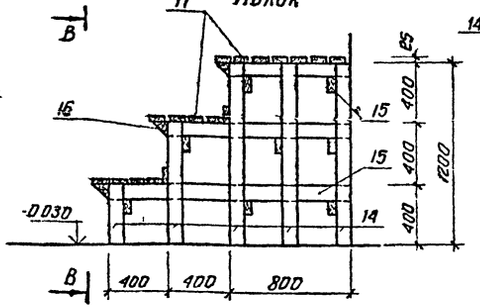

В-В

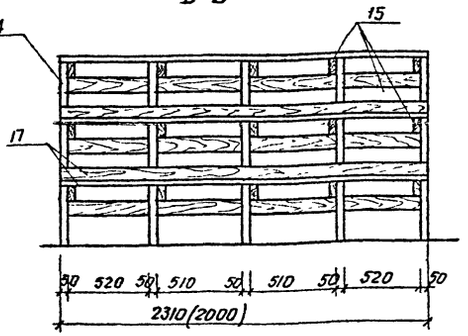

ИД-1

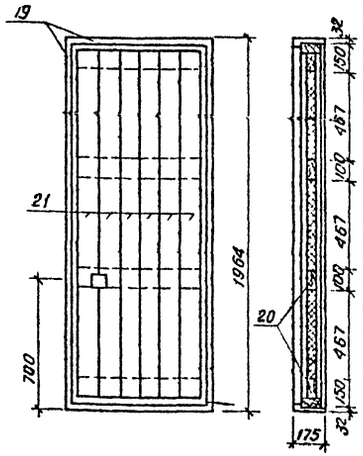

Решетка на пол Р-1

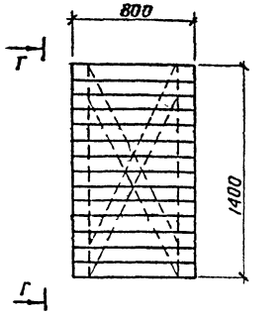

Г-Г

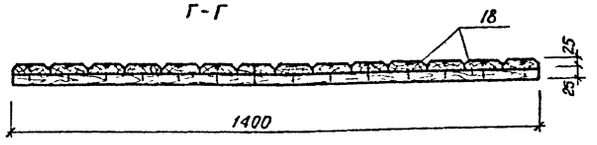

Профилированная доска

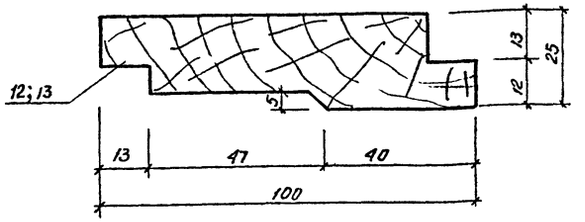

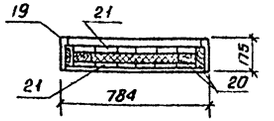

Примечания:

1. Данный лист смотреть совместно с листом АС-23.
2. Полы в парильной под электрокаменку делать после установки металлической сетки и заземления.

		284-4-83с Pl.1-1		
		Банно-оздоровительный комплекс на 100 мест.		
Привязан			Стадия	Лист	Листов
			Р	АС-22	
Инв. №		Парильни (Тип I; Тип II) Планы, разрезы	ТашЗНИИЭП Ташкент	

Нач АСО-4	Онищенко	
ГОП	Тахтаганов	
ГИП	Кулибаба	
Исполн.	Цогоева	

Инв. № подл. | Подпись и дата | Взам. инв. №

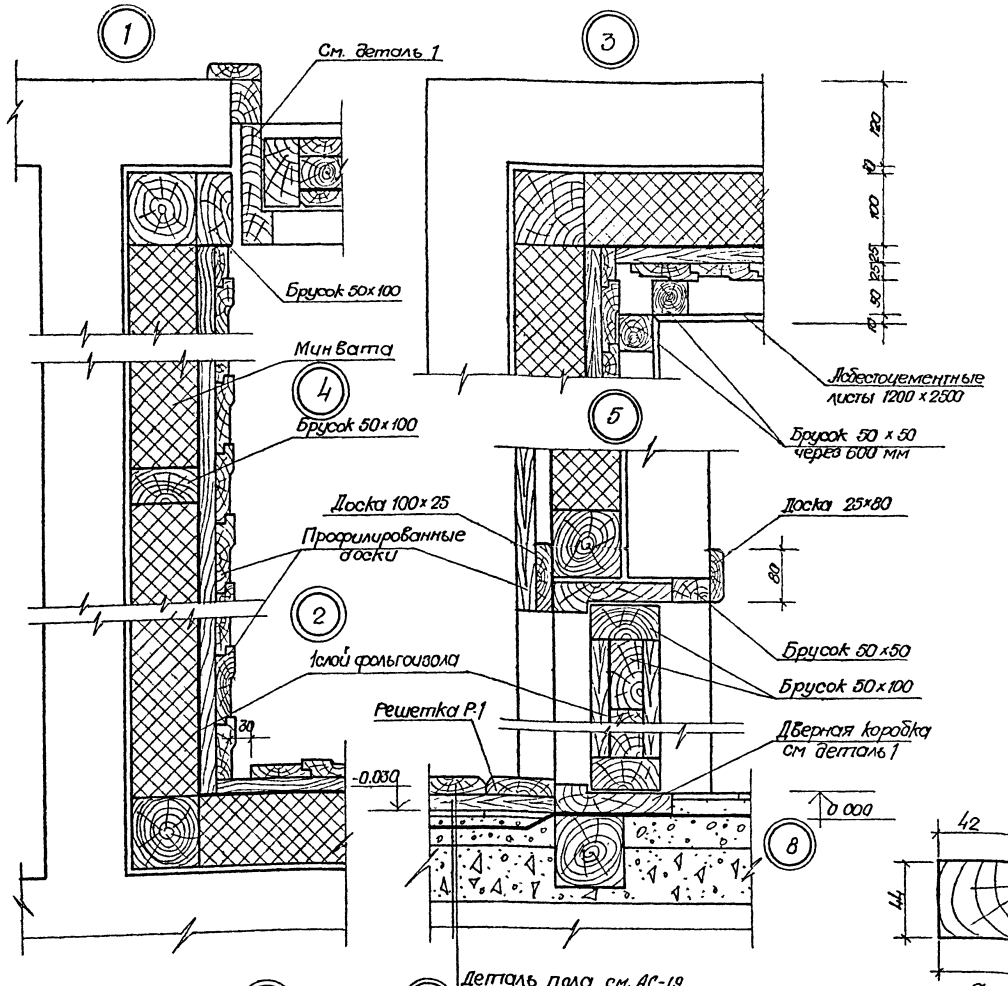

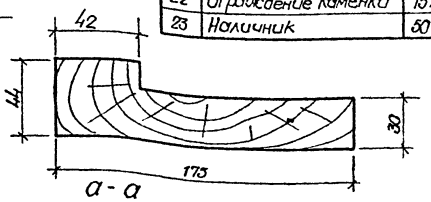

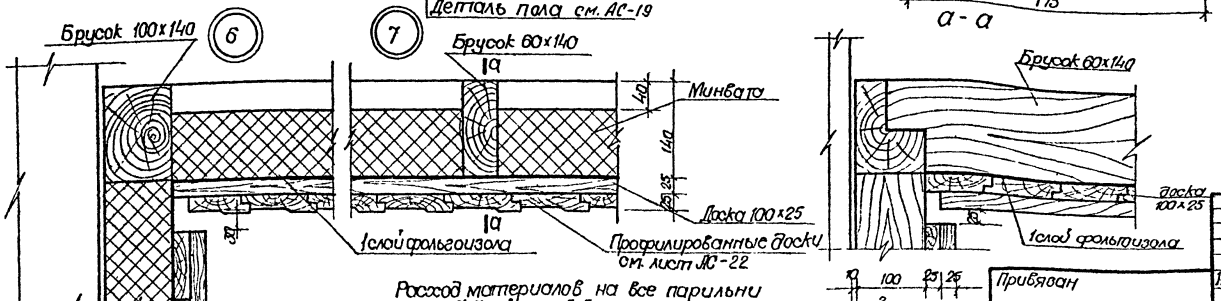

Расход материалов на все парильни

Минвата	7,5 м³	Асбестоцементные листы	— 29,76 м²
Рубероид	34,2 м²	фольгоизол	— 110.85 м²
		древесина	— 9.4 м³

Спецификация древесины на одну парильню

№ п/п	Наименование элемента	Сечение мм.	Тип I (1шт) Длина мм.	К-во шт.	Общая длина м	Объём м³	Тип II (3шт) Длина мм.	К-во шт.	Общая длина	Объем м³
1	Нижняя обвязка	100×100	3280	2	6.56	0.066	3280	2	6.56	0.066
2	—"—	—"—	2650	2	5.30	0.053	2340	2	4.68	0.047
3	Верхняя обвязка	100×140	3280	2	6.56	0.092	3280	2	6.56	0.092
4	—"—	—"—	2650	2	5.30	0.074	2340	2	4,68	0.066
5	—"—	60×140	2550	6	15.3	0.129	2040	6	12,24	0.103
6	Стойки	100×100	2260	5	11.3	0.113	2260	5	11,3	0.113
7		50×100	2260	17	38.42	0.192	2260	15	33,9	0.17
8	Нижняя обшивка	25×100	3080	4	12.32	0.031	3080	4	12,32	0.031
9	—"—	—"—	2450	4	9.8	0.025	2140	4	8,56	0.021
10	—"—	—"—	1600	1	1.6	0.004	1290	1	1,29	0.003
11	—"—	—"—	3080	28	86.24	0.216	3080	25	77,0	0.193
12	Верхняя обшивка	—"—	2350	35	82.25	0.206	2040	35	71.4	0.179
13	—"—	—"—	2020	116	234,32	0.586	2020	109	220.18	0.550
	Полок				Итого	1.787			Итого	1.634
14	Стойки	50×100	24 п.м.	—	—	0.12	24 п.м.	—	—	0.12
15	Горизонтальные брусья	—"—	36,48 пм	—	—	0.18	34 п.м.	—	—	0.18
16	—"—	½100×100	6 920	3	20.76	0.042	6000	3	18,0	0.042
17	Настил	25×100	2 310	17	39.27	0.098	2000	17	34,0	0.085
					Итого	0.44			Итого:	0.427
18	Решетка для ног Р-1	25×100	17.14 пм	—	—	0.043	17.14 пм	—	—	0.043
	Дверь ИД-1									
19	Дверная коробка	44×175	5,5 п.м.	—	—	0.042	5,5 пм	—	—	0.042
20	Каркас двери	50×100	11.62 пм	—	—	0.058	11.62 пм	—	—	0.058
21	Обрешетка двери	25×100	21.6 п.м	—	—	0.054	21.6 пм	—	—	0.054
					Итого:	0.154			Итого:	0.154
22	Ограждение каменки	15×40	8.55 пм	—	—	0.09	8.55 пм	—	—	0.09
23	Наличник	50×50	5,6 пм	—	—	0.014	5,6 пм	—	—	0.014
					Всего:	2.499 м³			Всего	2.883 м³

Общие примечания

1. Каркас парильни сухого пара выполнять из древесины хвойных пород. Облицовку парильных и полок-из древесины лиственных пород (береза, липа, осина). Для облицовки применять строганые доски. Нижнюю обвязку антисептировать. Соединение каркаса и полка производить в полдерева.
2. В месте расположения эл. каменки стены и потолок парильных изолировать асбестоцементными листами 1200×2500. Со стороны посетителей эл. каменку оградить барьером из реек 15×40 шагом 70 мм; h=0,8 м на расстоянии от нее 0,5 м.
3. Все элементы полка и решеток должны быть тщательно округлены и антисептированы. Узлы сопряжений крепить оцинкованными гвоздями и забивать в потай.

284-4-83с Р1 1-1

Банно-оздоровительный комплекс на 100 мест

Стадия	Лист	Листов
Р	АС-23	

Парильни (тип I, тип II). Узлы, расход материалов.

Таш ЗНИИЭП Ташкент

Привязан

Инв. №

Нач. АСО Онищенко
ГАП Тахтаганов
ГИП Кулибада
Исполн. Цогоева

Альбом I Р1-1-1

Типовой проект 284-4-83с

Инв. № подл. | Подпись и дата | Взам. инв.

Копировал

Формат 22Г

ШК-1 ШК-2 ШК-3 ШК-4 (ШК-4а)

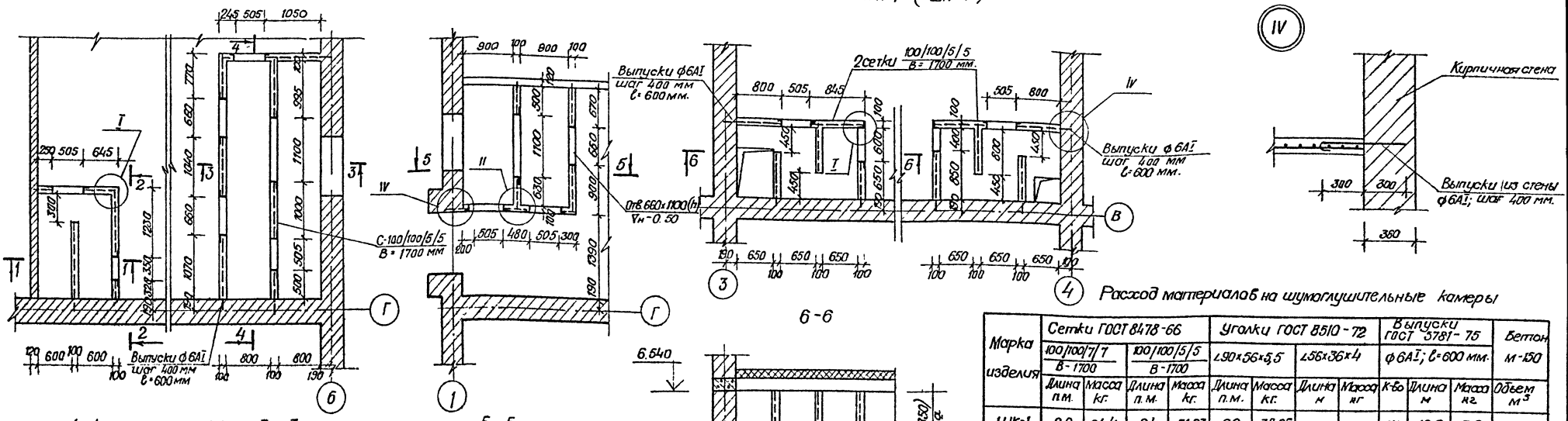

Расход материалов на шумоглушительные камеры

Марка изделия	Сетки ГОСТ 8478-66				Уголки ГОСТ 8510-72				Выпуски ГОСТ 5781-75			Бетон М-150
	100/100/7/7 B-1700		100/100/5/5 B-1700		∠90×56×5,5		∠56×36×4		ф6AI; ℓ=600 мм.			
	Длина п.м.	Масса кг.	Длина п.м.	Масса кг.	Длина п.м.	Масса кг.	Длина м	Масса кг	К-во	Длина м	Масса кг	Объем м³
ШК-1	2.0	21.4	9.4	51.23	6.2	38.25	2.45	6.9	27	16.2	3,6	1.66
ШК-2	—	—	20.4	111.18	6.2	38.25	9.51	26.72	27	16.2	3,6	3.03
ШК-3	—	—	12.9	70.31	6.2	38.25	8,4	23.6	18	10.8	2.4	1.81
ШК-4	—	—	10.3	56.14	3.1	19.13	2.6	7.31	27	16,2	3,6	1.6
ШК-4а	—	—	10.3	56.14	3.1	19.13	1.75	4.92	27	16.2	3,6	1.58
Итого:	2.0	21.4	63.3	345.0	24.8	153.01	24.7	69.45	126	75,6	16.8	9.68

Примечания

1. Шумоглушительные камеры выполняются из монолитного бетона М-150 и армируются по всему периметру плоскими сетками шириной 1.7м (2сетки по высоте камеры внахлестку).
2. Проемы вырезать по месту.
3. Все проемы обрамить уголками по периметру
4. Укладку бетона в стены шумоглушительных камер произвести до монтажа перекрытия.

Типовой проект 284-4-83с Альбом I Pl.1-1

Согласовано

Инв.№ подл. | Подпись и дата | Взам.инв.№ | Сектор 08 | Бунина

Привязан

Инв.№

Нач.АСО	Онищенко		
ГИП	Кулибаба		
ГАП	Захтаганов		
Исполн.	Цогоева		

284-4-83с Pl.1-1

Банно-оздоровительный комплекс на 100 мест.

Стадия	Лист	Листов
Р	ЛС-24	

Шумоглушительные камеры ШК-1 ÷ ШК-4; ШК-4а. Планы. Разрезы.

Таш ЗНИИЭП г. Ташкент

Копировал

Формат 22Г

Альбом I. Р 1.1-1

Типовой проект 284-4-83С

План подвесного потолка

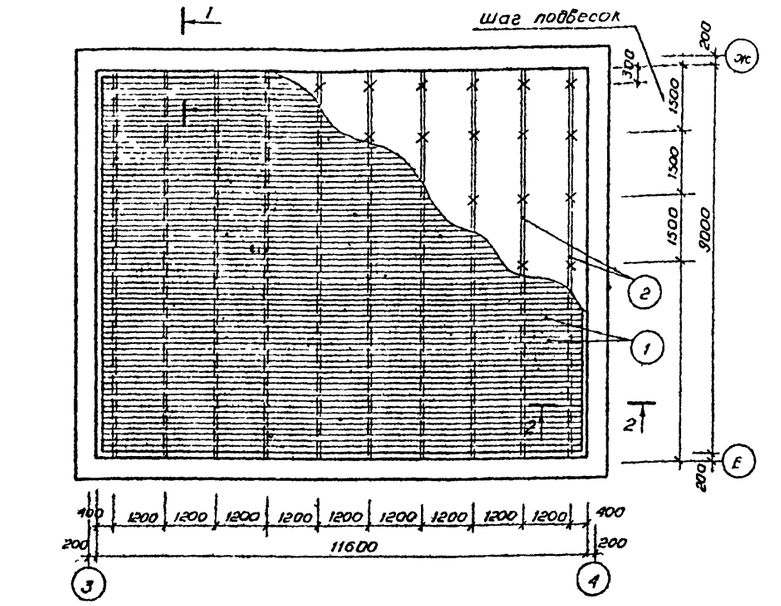

Ограждение радиаторов

Фасад.

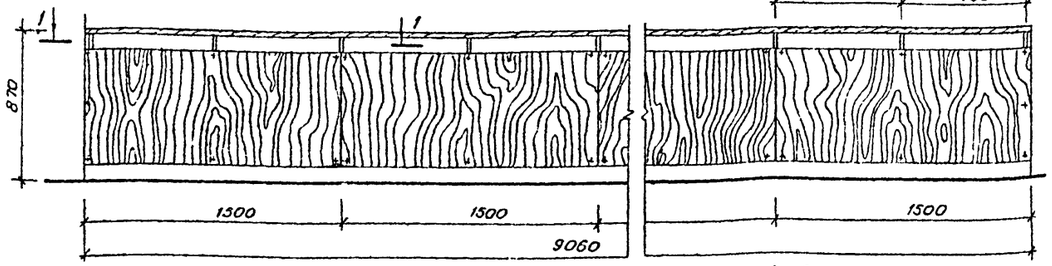

Сечение 1:1

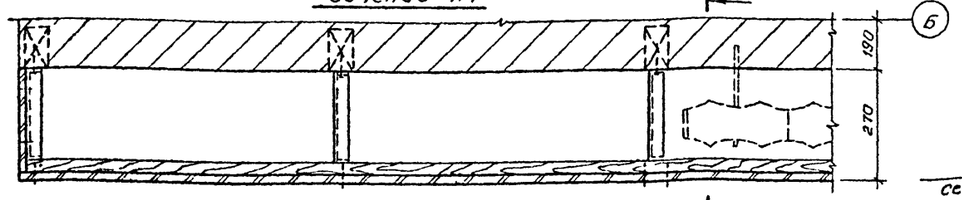

Сечение 2-2

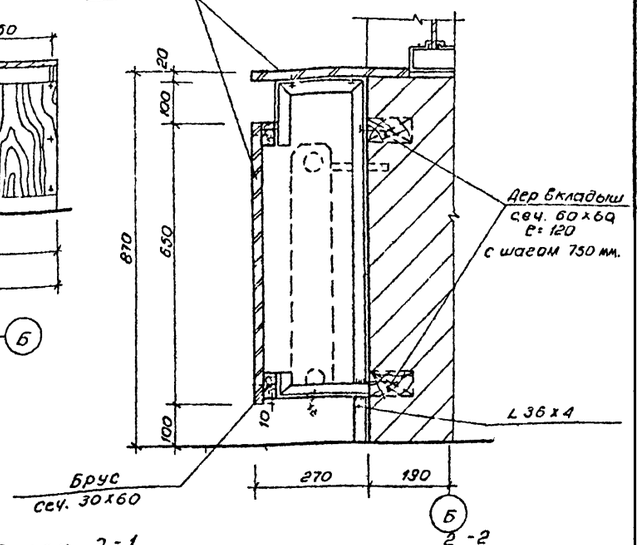

1-1

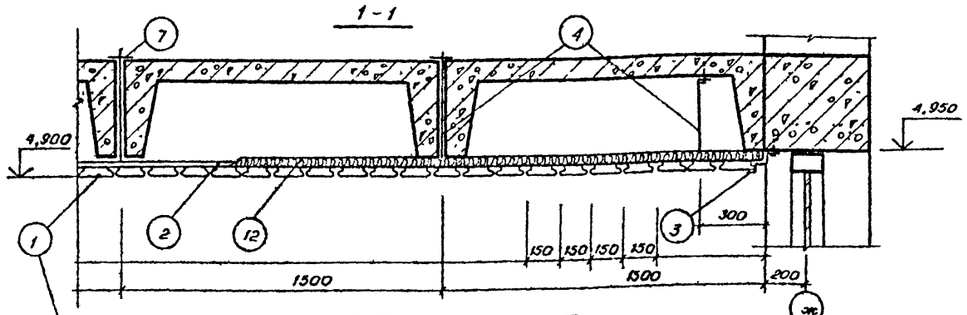

2-2

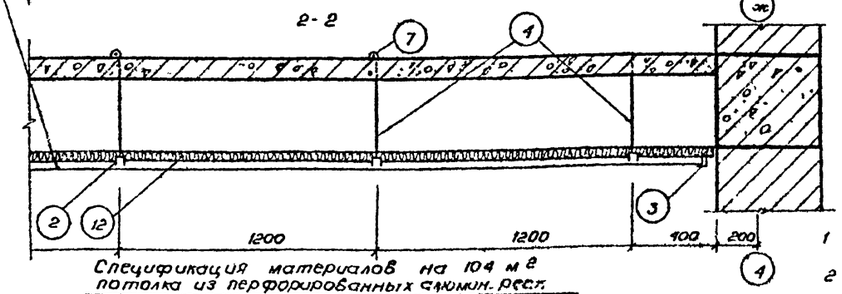

Спецификация расхода материалов на ограждение радиаторов.

№	Наименование материалов	Ед. изм.	Кол-во
1	Ацеид отделанный шпоном δ=12	м²	9,32
2	Брус сеч. 30х60	м³	0,032
3	Уголок L 36х4	кг	53,6
4	Гвозди, шурупы	кг	1,8

Спецификация расхода материалов на изготовление экранов Э 1 (2шт)

№	Наименование материалов	Ед. изм.	Кол-во
1	Ацеид отделанный шпоном	м²	2,4
2	Брус сеч 50х100 / Доска сеч 20х200	м³	0,034 / 0,008
3	Уголок L 50х4	кг.	7,8
4	Гвозди, шурупы.	кг.	0,6

Экран Э-1

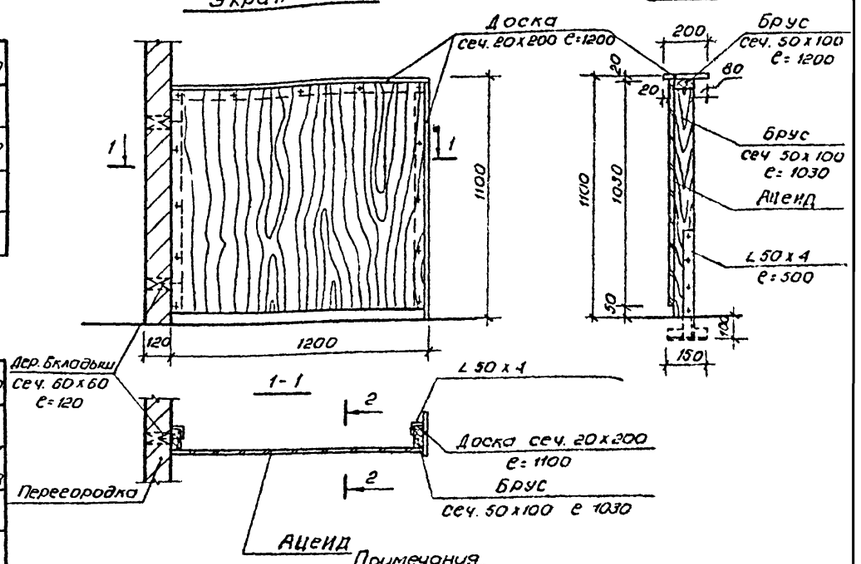

Примечания

1. Стальные детали креплений, соприкасающиеся с алюминиевыми лицевыми элементами, оцинковываются, а винты и болты кадмируются.
2. Все деревянные изделия окрасить бесцветным нитролаком за 2 раза.
3. Металлические элементы каркасов окрасить масляной краской за 2 раза в черный цвет
4. Общий вид ограждения радиаторов см на листе АС-13
5. Привязку экрана Э-1 см. на листах ТХ-2

Спецификация материалов на 104 м² потолка из перфорированных алюмин. реек

№ поз.	Наименование	Обозначение	Кол шт.	Масса кг	Общ масса кг
1	Рейка е=4500 сплав АМг2п	4 ПСТ 01.00.06	155	2,38	368,9
2	Несущий профиль е=4490	4.ПСТ.01.00.04	20	2,75	55,00
3	Пристенный профиль е=4500	4.ПСТ01.00.08	10	1,41	14,10
4	Проволочная подвеска. е=600	4.ПСТ01.00.03	70	0,098	6,86
5	Стыковая накладка	4.ПСТ.01.00.05	10	0,050	0,50
6	Соединительный элемент е=120		120	0,063	7,56
7	Подкладная пластина 30х25х1,5 ГОСТ 14918-69		70	0,009	0,63
8	Дюбель гвоздь ДГП 3,5х9	150	кг.	0,003	0,45
9	Болт М5х20	80	кг.	0,005	0,4
10	Гайка М5	200	кг.	0,008	1,6
11	Полиэтилентерефталатная пленка марки „У" толщиной 0,010 шириной 1500 длиной 10000	7	кг.	0,207	1,45
12	Минераловатная плита на синтетической связке марки ПП-100 500х1000х30 (h)	21	кг.	1,5	31,5
				Итого:	472,34

Примечания:

1. Подвесной потолок из алюминиевой рейки разработан по серии 1.245-1 выпуск 4.
2. Потолок из алюм. рейки окрасить нитрокраской в белый цвет.

Условные обозначения

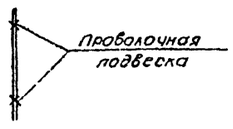

Нач. отд.	Онищенко		
ГАП	Тахтаганов		
ГИП	Кулибаба		
Рук. гр.	Дашкевич		
Исполн.	Сабиров		

Привязан

Инв. №

284-4-83С-Р1.1-1

Банно-оздоровительный комплекс на 100 мест

Стадия	Лист	Листов
Р	АС-25	

Бассейн Подвесной потолок Узлы, сечения. Ограждение радиаторов. Экран Э-1.

ТашЗНИИЭП г. Ташкент

Инв. № подл. | Подпись и дата | Взам. инв. №

Коп. Владиславлева формат

Стеклоблочная перегородка.

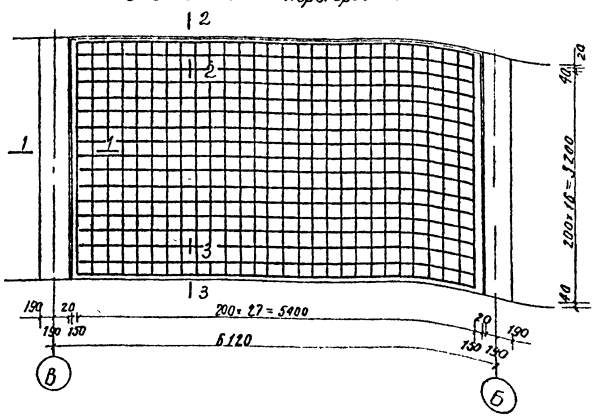

Расход материалов на стеклоблочную перегородку:

Металл · ф6 AI – 195.8 пм; масса – 43.98 кг.
ф10 AI – 49.2 п.м; масса – 30.50 кг.
Стеклоблоки ГОСТ 9272-75; марка БК194/60 – 432 шт.
Стекловата – 0.015 м³;

Асбестоцементные перегородки.

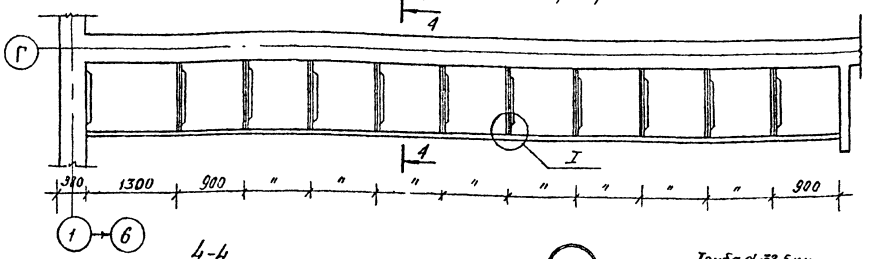

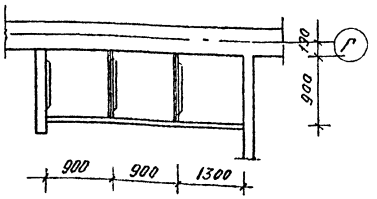

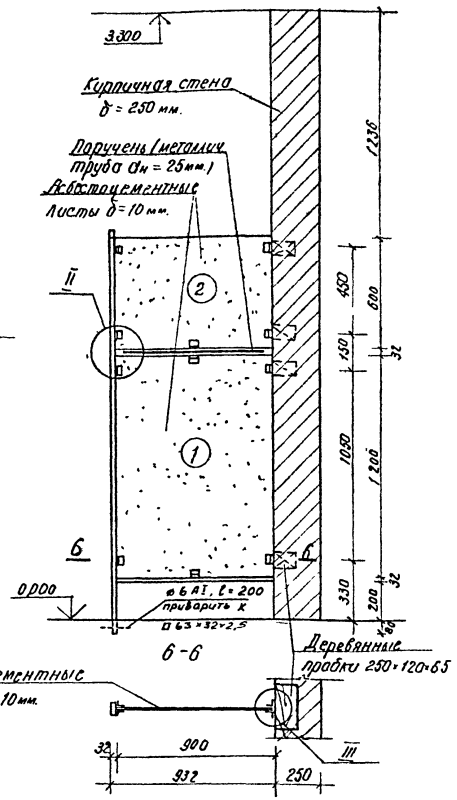

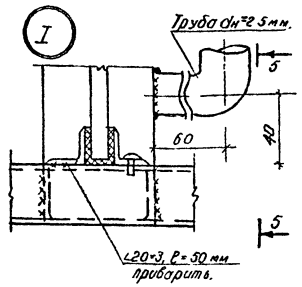

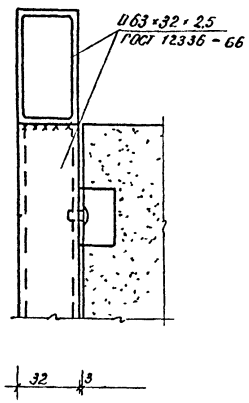

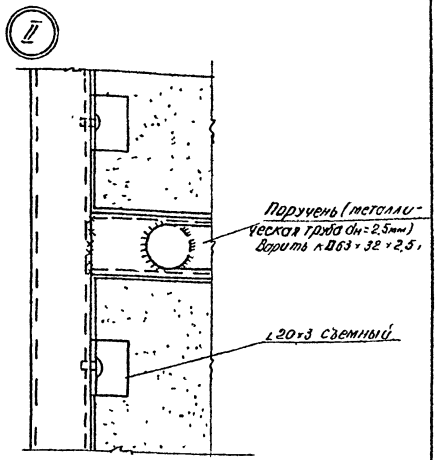

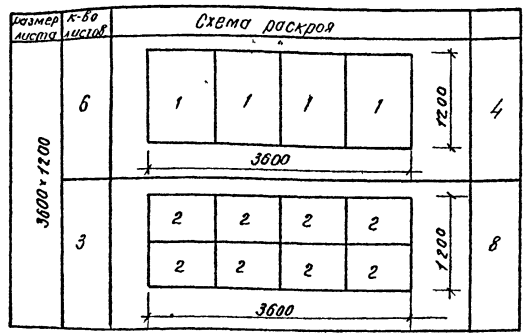

Расход материалов на асбестоцементные перегородки:

Металл □63×32×2.5 ГОСТ 12336-66 ℓ=121.36 пм.
масса = 402.85 кг;
∟20×3 ГОСТ 8509-72*; ℓ=50 мм; к-во=528 шт;
масса = 23.5 кг;
Труба dн=25 мм; ГОСТ 10704-76 ℓ=940 мм; к-во=28 шт.
масса = 29.74 кг.
Асбестоцементные листы ГОСТ 18124-75*; – 38.9 м²;

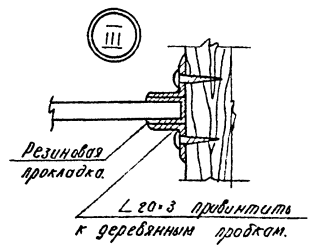

Примечания:

1. Стеклоблочные перегородки армировать ф6 AI в каждом вертикальном и горизонтальном ряду.
2. Обвязка и заделка швов выполняется из цементного раствора м-200, заполнитель кварцевый песок крупностью до 2.5 мм.

Привязан:		284-4-83с р1.1-1	
	Начлса-4 Онищенко	Банно-оздоровительный комплекс на 100 мест.	
	ГИП Кулибаба		
	ГАП Тахтаганов	Стадия Р	Лист Ж-26
	Исполн Цегоева	Стеклоблочные перегородки. Ограждение открытых душевых.	ТашЗНИИЭП г. Ташкент.
Инв.№ подл.	Подпись и дата	Взам.инв.№	
Инв.№			

Копировал

Формат 22 Г

Типовой проект 284-4-83с Альбом I. Р1.1-1

Гардеробная стойка ГС-1

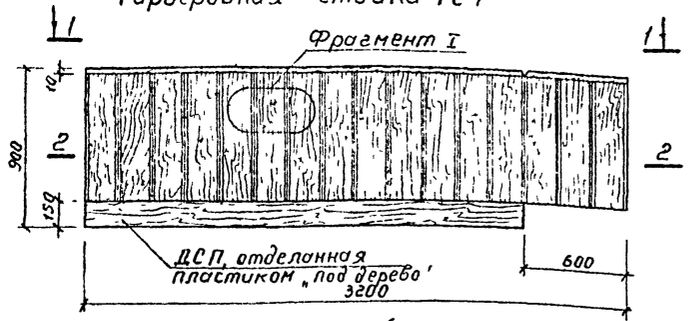

Гардеробная стойка ГС-2

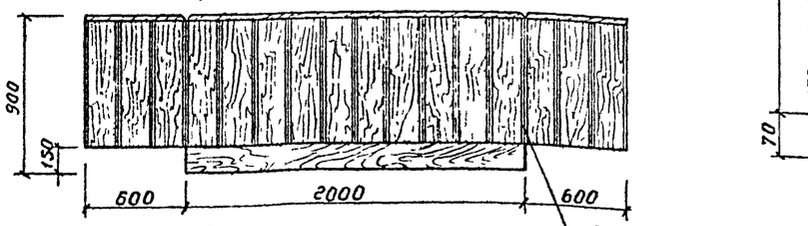

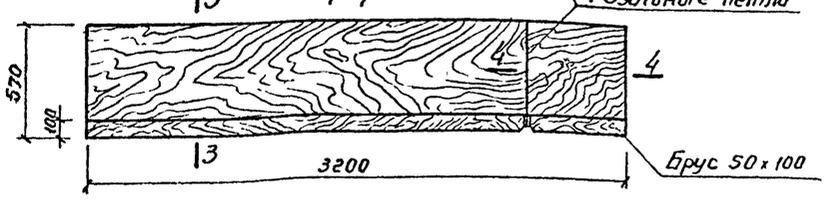

2-2

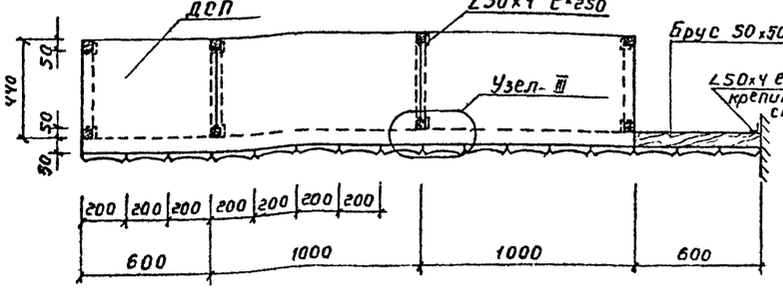

3-3

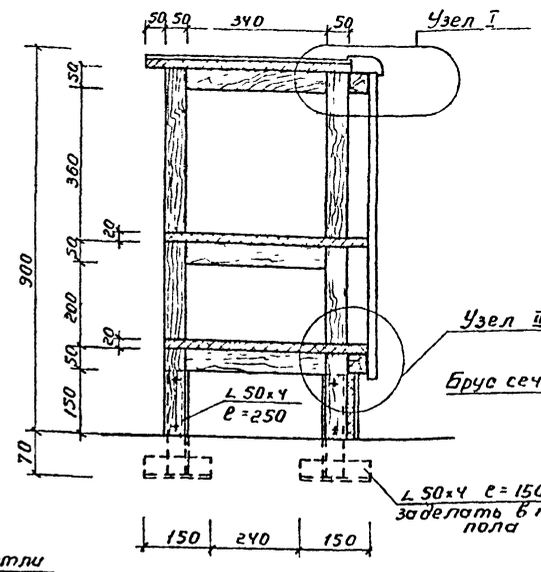

Узел I

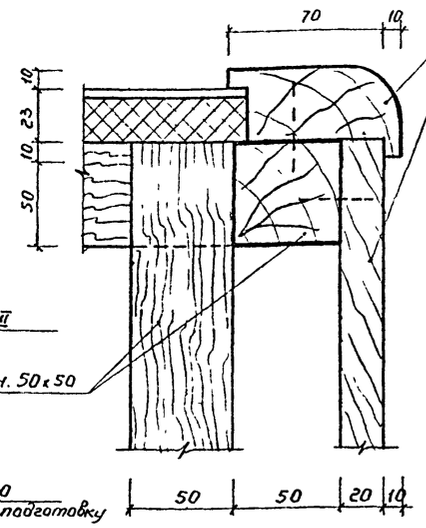

Узел II

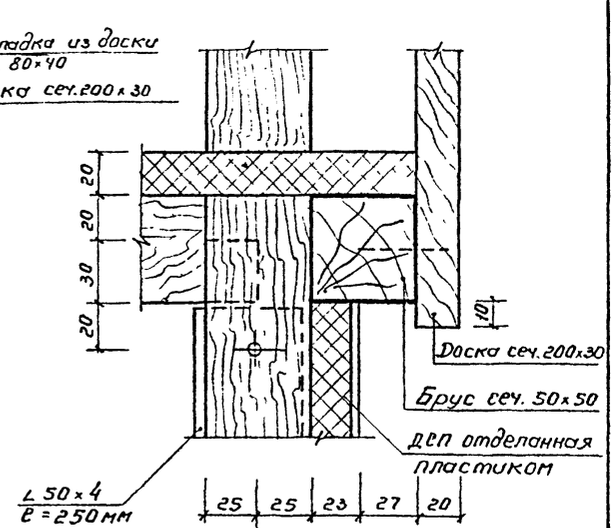

4-4

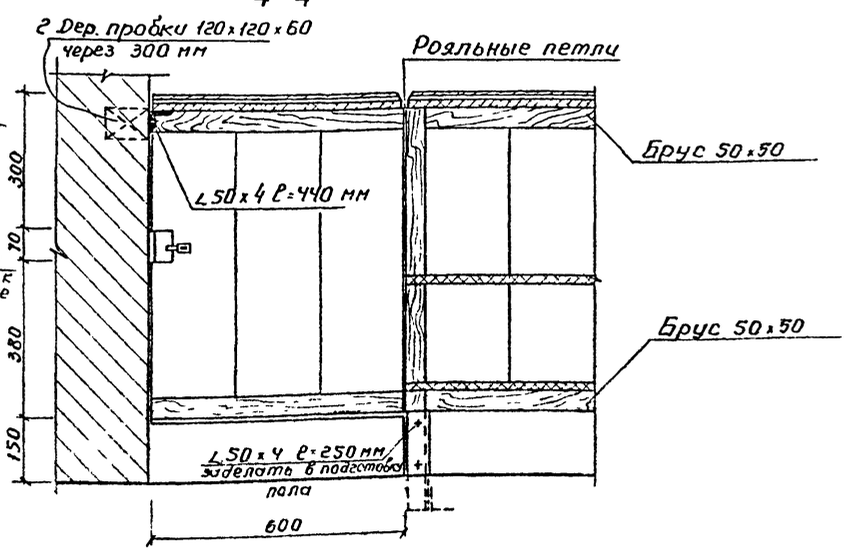

Фрагмент I

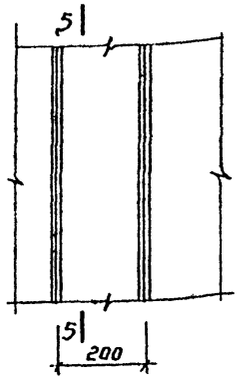

5-5

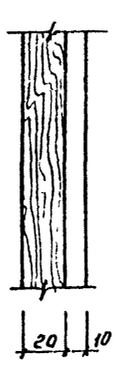

Узел III

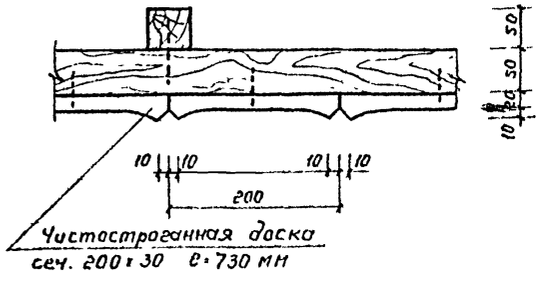

Спецификация расхода материалов на гардеробные стойки ГС-I и ГС-II

NN	Наименование материалов	Ед. изм.	Кол-во
1	Брус сеч. 50х50 мм.	м³	0.09
2	Обкладка из доски сеч 80х40 мм	м³	0.032
3	Чистостроганная доска сеч 200х30 ℓ=730мм	м³	0.14
4	ДСП (древесно-стружечная плита	м²	5.3
5	ДСП, отделанная пластиком „под дерево"	м²	3.26
6	∠ 50х50х4	кг	22.64
7	Рояльные петли ГОСТ	пм	4.03
8	Болты, гвозди, шурупы	кг	1.2

Примечания:

1. Гардеробные стойки изнутри покрасить масляной краской в светло-серый цвет.
2. Обшивку из доски и обкладку покрыть бесцветным нитролаком за 2 раза
3. Металлические элементы гардеробных стоек окрасить масляной краской в черный цвет.

		284-4-83с Р1.1-1	
		Банно-оздоровительный комплекс	
Нач.отд	Онищенко	Стадия: Р	Лист: АС-27
ГАП	Тахтаганов		
ГИП	Кулибаба	Гардеробные стойки ГС-1, ГС-2	Таш ЗНИИЭП г. Ташкент
Рук.гр	Джикевич		
Исполн.	Ли Н		

Привязан

Инв.№

Инв.№ подл. | Подпись и дата | Взам.инв.№

Типовой проект 284-4-83с Альбом 1 Ал.1-1

Деревянная решетка Р-1(Р-2)

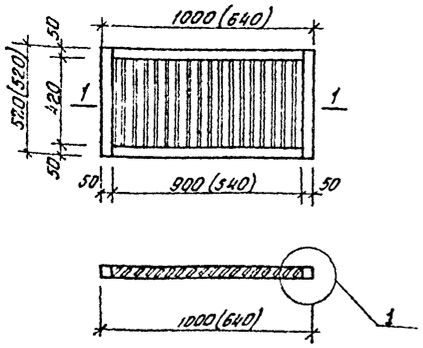

Ограждение-скамья для конвекторов. Изготовить 2шт.

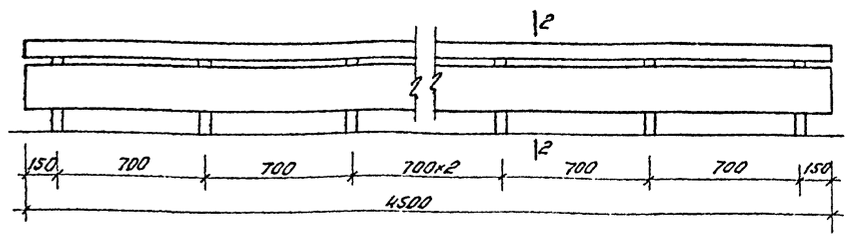

Декоративная решетка

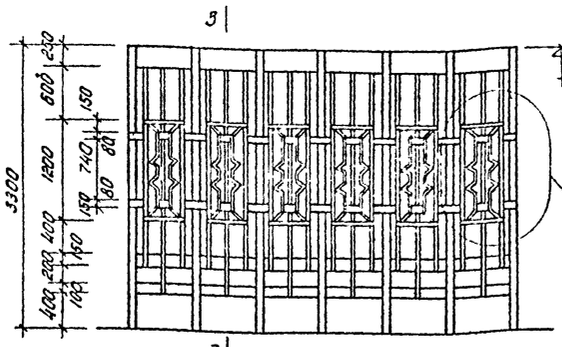

3-3

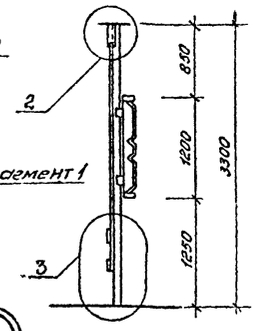

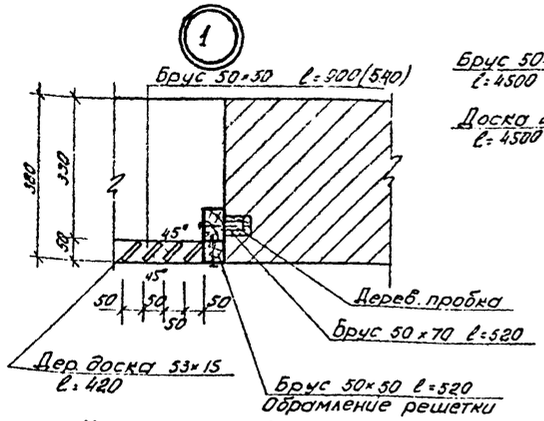

Узел крепления решетки

2-2

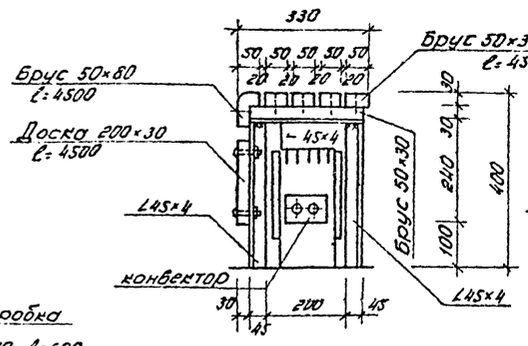

Фрагмент 1

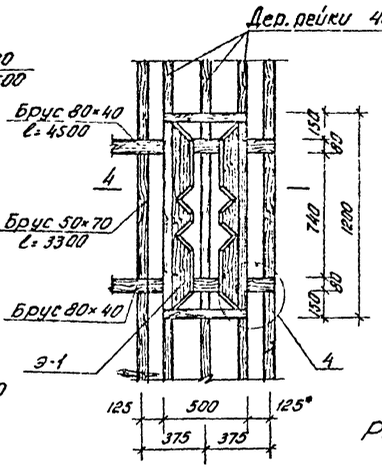

Расход материалов на скамью

NN п/п	Наименование	Ед. изм.	Кол-во
1.	Брус 50×30	м³	0.027
2.	Брус 50×80	м³	0.018
3	Доска 200×30	м³	0.027
4	∠45×4	кг	13.1
5	— 45×4	кв	4.54
6	Гвозди, болты	кг	1.2

Узел крепления лестницы к стене

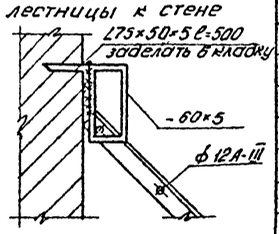

4-4

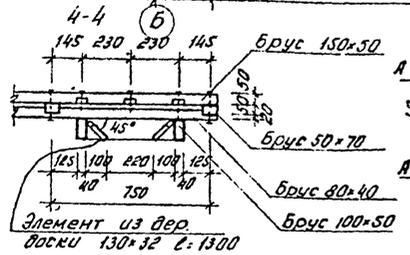

Э-1

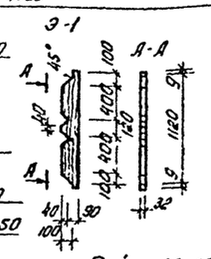

Расход материалов на декоративную решетку

NN	Наименование	Ед изм.	Кол-во
1	Брус 50×70	м³	0.082
2	Брус 80×40	м³	0.035
3	Брус 100×50	м³	0.13
4	Брус 150×50	м³	0.04
5	Дер доска 250×40	м³	0.09
6	Дер доска 130×32	м³	0.07
7	Дер рейки 40×20	м³	0.04
8	Гвозди, шурупы	кг	2.1

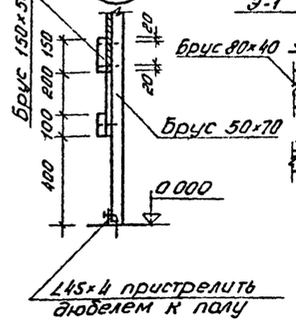

Э-1

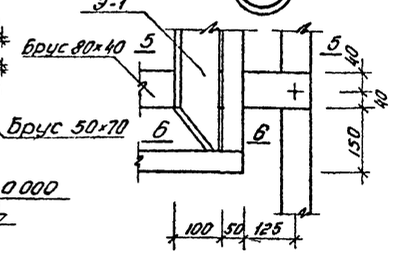

5-5

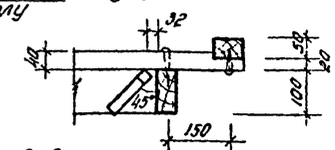

6-6

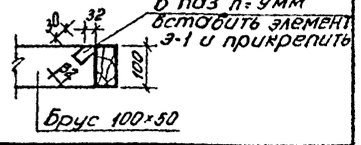

Примечания:

1. Размеры в скобках даны для решетки Р-2.
2. Металлические конструкции окрасить масляной краской чёрного цвета за 2 раза
3. Высота сварных швов 6 мм
4. Все деревянные изделия окрасить матирующим нитролаком

Лестница-стремянка

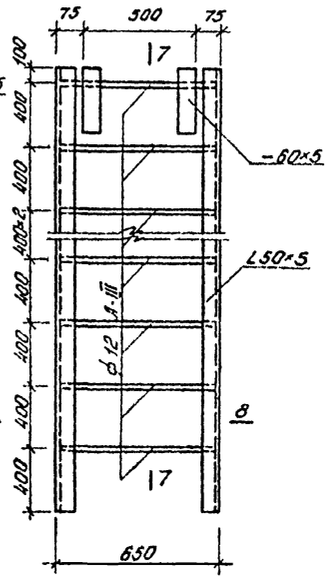

7-7

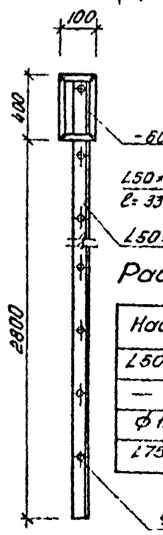

8-8

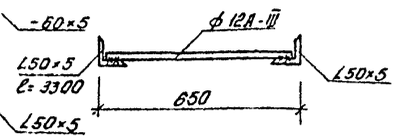

Расход стали на лестницу

Наименование	Ед изм	Кол-во
∠50×5	кг	29.13
— 60×5	кг	2.35
ф 12 А-III	кг	4.68
∠75×50×5	кв	4.79

Расход материалов на решетки

NN п.п.	Наименование	Ед. изм	Кол-во на Р-1	Кол-во на Р-2	Всего
1	Брус 50×50	м³	0.02	0.01	0.03
2	Брус 50×70	м³	0.005	0.003	0.008
3	Доска 53×15	м³	0.04	0.02	0.06
4	Гвозди, шурупы	кг	0.5	0.3	0.8

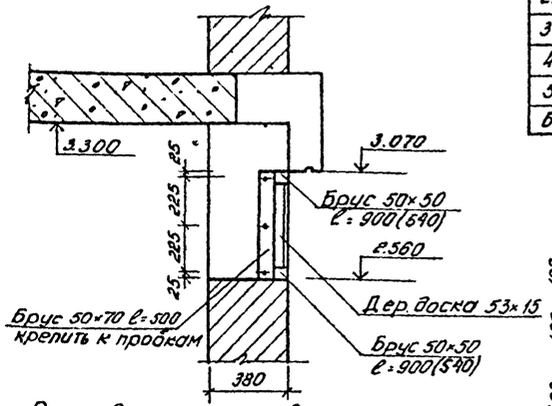

Инв.№ подл. | Подпись и дата | Взам.инв.№

Привязан:

Инв.№

Нач. отд	Онищенко		
ГАП	Тахтагенов		
ГИП	Кулибаба		
Рук. гр	Дашкевич		
Исполн.	Ли		

284-4-83с Р1.1-1

Банно-оздоровительный комплекс

стадия	лист	листов
Р	АС-28	

Дер. решетки Р-1, Р-2
Декоративная решетка
Ограждение-скамья. Стремянка

ТашЗНИИЭП
г. Ташкент

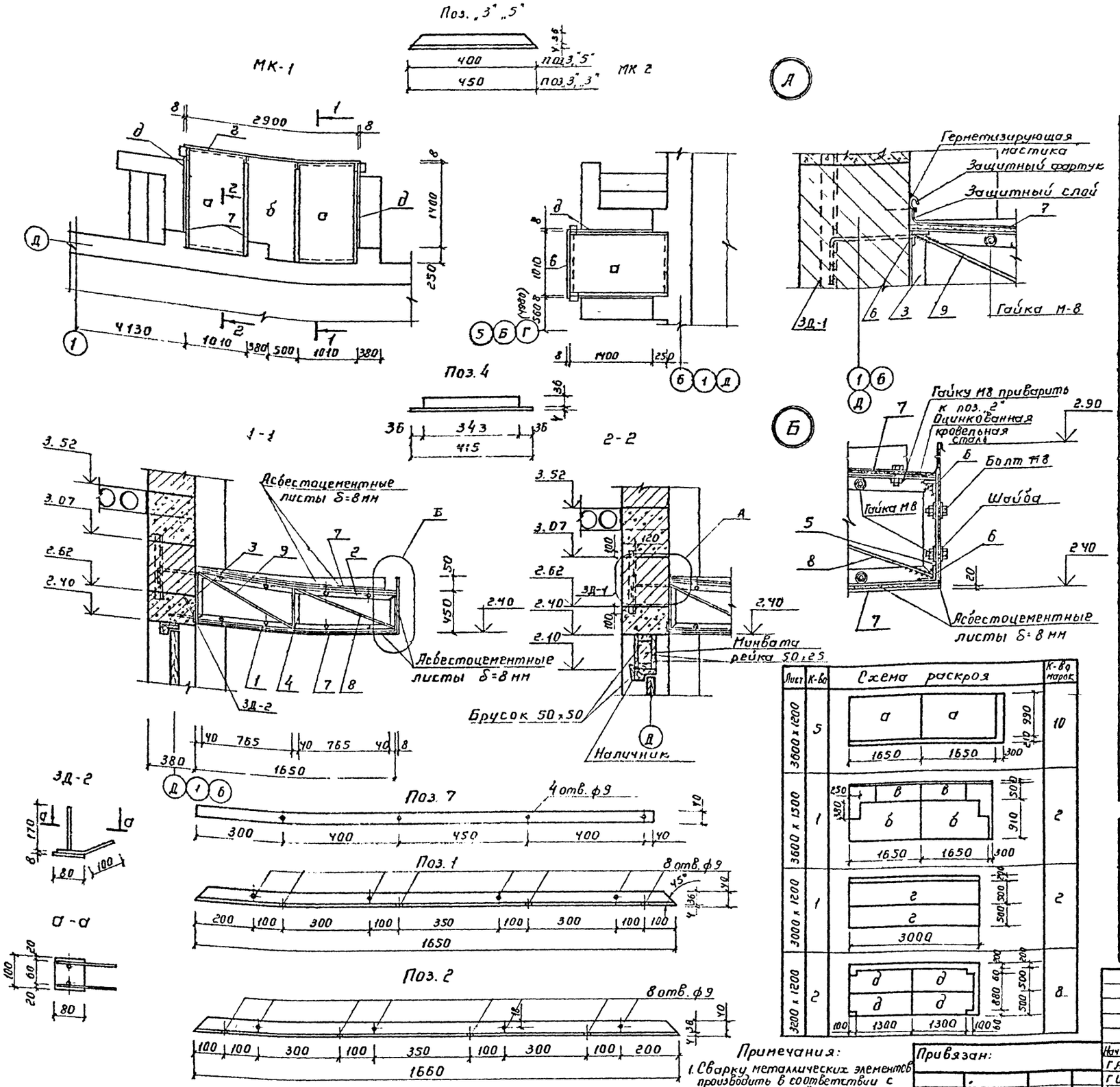

Спецификация металла

Марка	Колич. шт.	N поз.	Сечение мм.	Кол. шт.	Длина мм	Общая длина м	Общая масса кг.	Масса эл-та	Всего
МК-1	1	1	∠40×4	4	1650	6.60	15.97	72.11	224.12
		2	∠40×4	4	1660	6.64	16.07		
		3	∠40×4	4	450	1.80	4.36		
		4	∠40×4	4	415	1.70	4.12		
		5	∠40×4	4	400	1.60	3.87		
		6	∠40×4	4	1000	4.00	9.68		
		7	-40×4	8	1590	12.72	16.04		
		8	ф6АI	4	900	3.60	0.80		
		9	ф6АI	4	1300	5.20	1.20		
МК-2	3	1	∠40×4	2	1650	3.30	7.99	39.37	
		2	∠40×4	2	1660	3.32	8.04		
		3	∠40×4	2	450	0.90	2.18		
		4	∠40×4	2	425	0.85	2.06		
		5	∠40×4	2	400	0.80	0.40		
		6	∠40×4	4	1000	4.00	9.68		
		7	-40×4	4	1590	6.36	8.02		
		8	ф6АI	2	900	1.80	0.40		
		9	ф6АI	2	1300	2.60	0.60		
ЗД-1	10	10	∠50×5	1	650	0.65	2.45	2.45	
ЗД-2	10	11	-100×8	1	80	0.08	0.50	0.94	
		12	10АIII	4	180	0.72	0.44		

Расход материалов

Материал	Ед. изм.	Колич.	ГОСТ
1	2	3	4
∠40×4	кг.	145.01	8509-72*
∠50×5	кг.	24.50	8509-72*
-100×8	кг.	5.00	103-76
-40×4	кг.	40.10	103-76

1	2	3	4
ф10АIII	кг.	5.70	5781-75
ф6АI	кг.	5.00	5781-75
Болт М8	шт.	156	7798-70*
Гайка М8	шт.	156	5915-70*
Шайба	шт.	288	11371-78
Асбестоцементные листы	м²	36.24	18124-75*

Примечания:
1. Сварку металлических элементов производить в соответствии с ГОСТ 10922-75*
2. Все металлические конструкции после монтажа окрасить масляной краской за 2 раза

Привязан:

Инв. N-

Нач. АСО-4	Онищенко	
ГАП	Тахтаганов	
ГИП	Кулибаба	
Вед. инж.	Цогоева	
Разраб.	Михельсон	

284-4-83с Р 1.1-1

Банно-оздоровительный комплекс на 100 мест

Стадия	Лист	Листов
Р	АС-29	

Металлические козырьки МК-1, МК-2

Таш ЗНИИЭП г. Ташкент

Типовой проект 284-4-83с Альбом I Р1.1-1

Инв. N-подл. | Подп. и дата | Взам. инв. N

Формат 22Г

Альбом I Р1.1-1

Типовой проект 284-4-83с

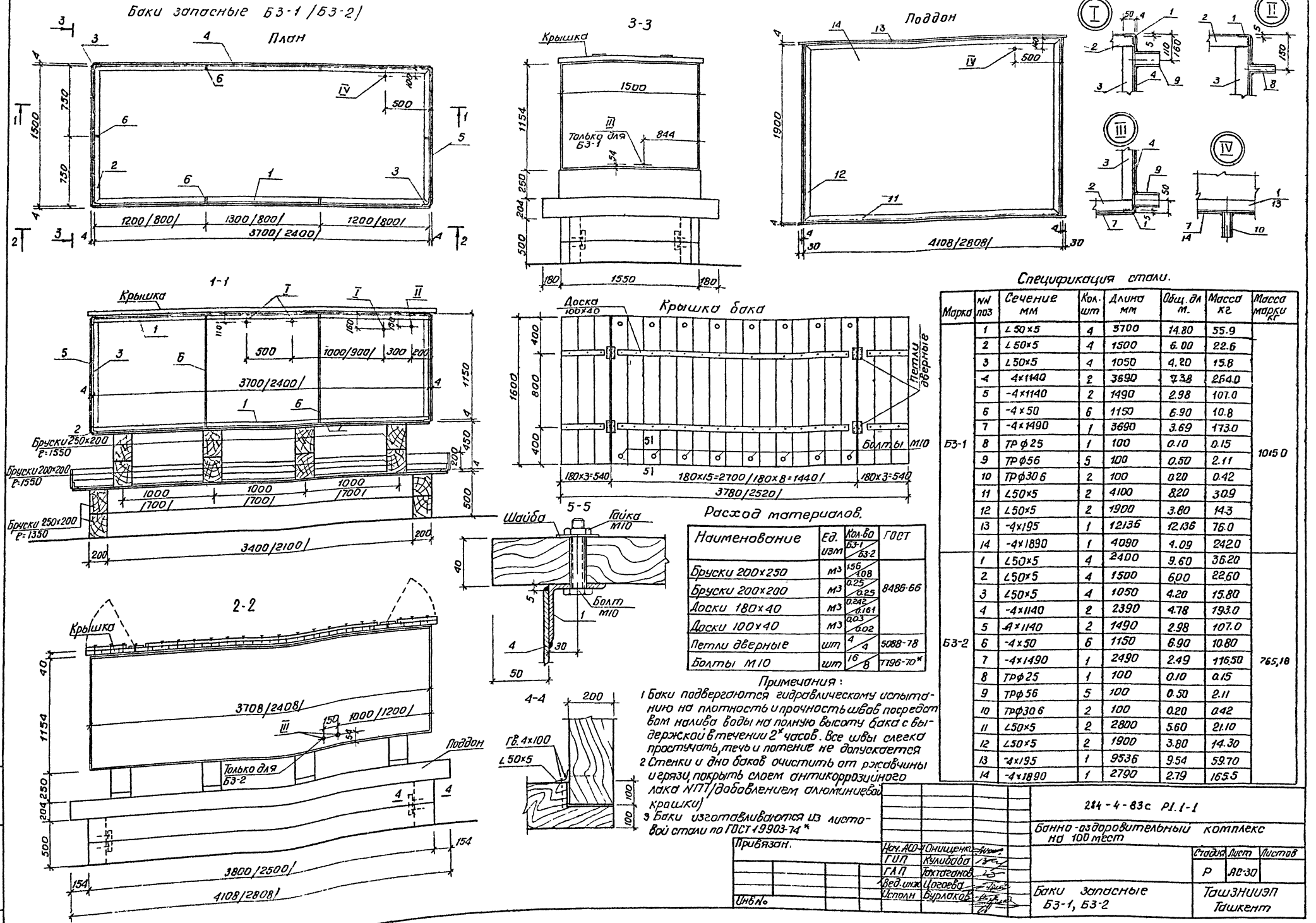

Спецификация стали.

Марка	№№ поз	Сечение мм	Кол. шт	Длина мм	Общ. дл. м.	Масса кг	Масса марки кг
БЗ-1	1	∠50×5	4	3700	14.80	55.9	1015.0
	2	∠50×5	4	1500	6.00	22.6	
	3	∠50×5	4	1050	4.20	15.8	
	4	-4×1140	2	3690	7.38	264.0	
	5	-4×1140	2	1490	2.98	107.0	
	6	-4×50	6	1150	6.90	10.8	
	7	-4×1490	1	3690	3.69	173.0	
	8	ТР ф25	1	100	0.10	0.15	
	9	ТР ф56	5	100	0.50	2.11	
	10	ТР ф30 6	2	100	0.20	0.42	
	11	∠50×5	2	4100	8.20	30.9	
	12	∠50×5	2	1900	3.80	14.3	
	13	-4×195	1	12136	12.136	76.0	
	14	-4×1890	1	4090	4.09	242.0	
БЗ-2	1	∠50×5	4	2400	9.60	36.20	765,18
	2	∠50×5	4	1500	6.00	22.60	
	3	∠50×5	4	1050	4.20	15.80	
	4	-4×1140	2	2390	4.78	193.0	
	5	-4×1140	2	1490	2.98	107.0	
	6	-4×50	6	1150	6.90	10.80	
	7	-4×1490	1	2490	2.49	116.50	
	8	ТР ф25	1	100	0.10	0.15	
	9	ТР ф56	5	100	0.50	2.11	
	10	ТР ф30 6	2	100	0.20	0.42	
	11	∠50×5	2	2800	5.60	21.10	
	12	∠50×5	2	1900	3.80	14.30	
	13	-4×195	1	9536	9.54	59.70	
	14	-4×1890	1	2790	2.79	165.5	

Расход материалов.

Наименование	Ед. изм	Кол-во БЗ-1 / БЗ-2	ГОСТ
Бруски 200×250	м³	1.56 / 1.08	8486-66
Бруски 200×200	м³	0.25 / 0.25	
Доски 180×40	м³	0.242 / 0.161	
Доски 100×40	м³	0.03 / 0.02	
Петли дверные	шт	4 / 4	5088-78
Болты М10	шт	16 / 8	7796-70*

Примечания:

1 Баки подвергаются гидравлическому испытанию на плотность и прочность швов посредством налива воды на полную высоту бака с выдержкой в течении 2х часов. Все швы слегка простучать, течь и потение не допускается

2 Стенки и дно баков очистить от ржавчины и грязи, покрыть слоем антикоррозийного лака №177 (добавлением алюминиевой крошки)

3 Баки изготавливаются из листовой стали по ГОСТ 19903-74*

Привязан.	Нач. АСО-4	Онищенко	
	ГИП	Кулибаба	
	ГАП	Тахтаганов	
	Вед. инж.	Цогоева	
Инв. №	Исполн	Бурлаков	

284-4-83с Р1.1-1

Банно-оздоровительный комплекс на 100 мест

Стадия	Лист	Листов
Р	АС-30	

Баки запасные БЗ-1, БЗ-2

ТашЗНИИЭП Ташкент

Подп. | Подпись и дата | Взам. инв. №

Типовой проект 284-4-83с Альбом 1. Pl.1-1

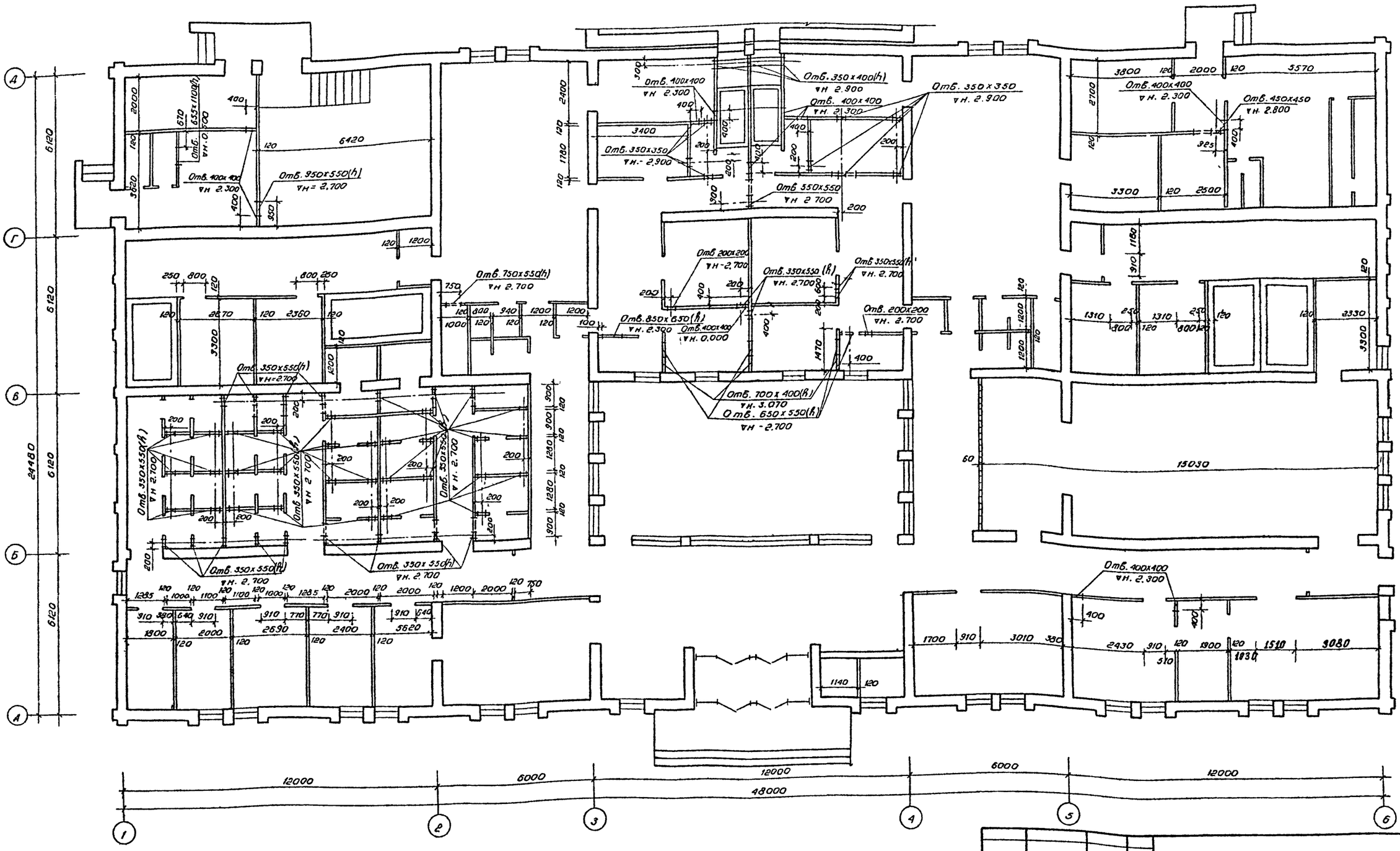

Нач. АСО 4	Онищенко		284-4-83с Pl.1-1		
ГАП	Тахтаганов		Банно оздоровительный комплекс на 100 мест		
ГИП	Кулибаба			Стадия	Лист	Листов
Рук. ер.	Дашкевич			Р	АС-31	
Исполн.	Метакса		Монтажный кладочный план перегородок	Ташзниииэп г. Ташкент		

Привязан

Инв. №

Согласовано:

Инв. № подл. | Подпись и дата | Взам. инв. №

Сектор ОВ. Бунина | Сектор ВК. Калитка

Коп. Владиславлева Формат 22

Схема расположения витражей.

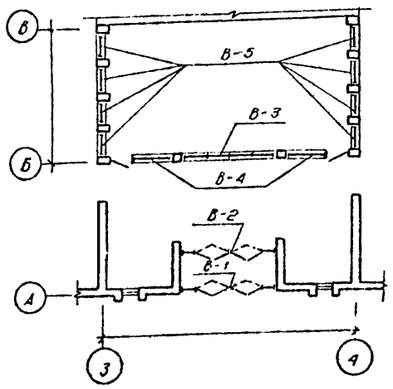

Витраж В-4

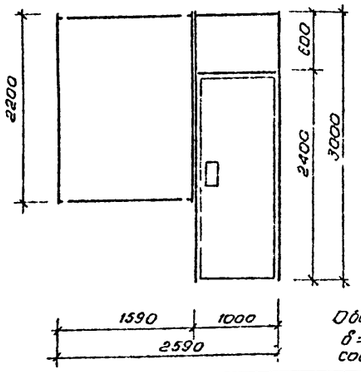

Витраж В-5

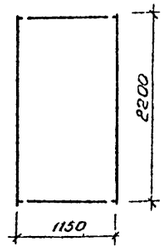

Общий расход стекла
$\delta = 6,5$ ГОСТ 7380-77
составляет – 91,60 м²

Таблица раскроя стекла

	Эскиз раскроя	№	Размер	Кол.
2950 x 2950 3л	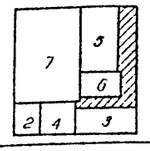	2	700 x 600	2
		3	1500 x 600	2
		4	900 x 700	2
		5	1500 x 900	2
		6	1000 x 600	4
		7	2200 x 1590	4
2950 x 2950 1л	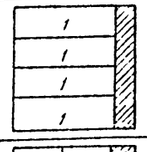	1	2400 x 700	4
2950 x 2200 1л	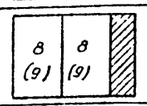	8 (9)	2200 x 1150	16
		(9)	(2200 x 1110)	8

Витраж В-1

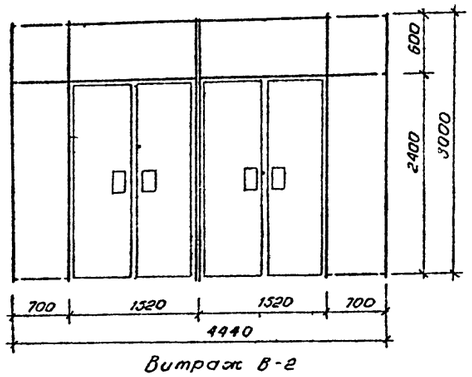

Витраж В-2

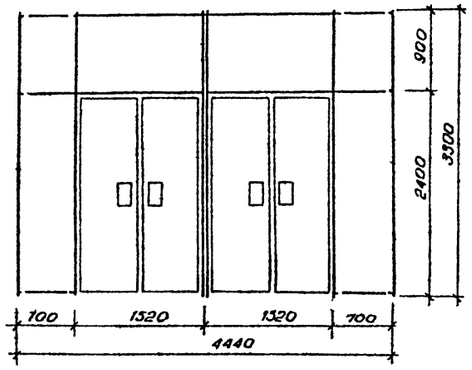

Витраж В-3

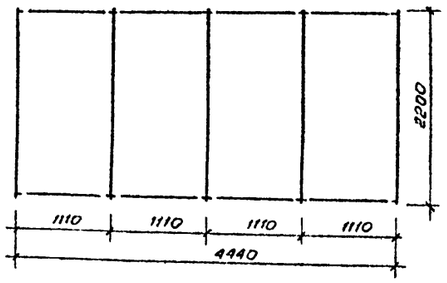

	Эскиз	Наименован. изделия	Марка изделия	Размеры мм А	Размеры мм Б	Расход материал кг. алюм	Расход материал кг. стали	Расход материал кг. резин	Масса издел.	Кол-во шт.	Общ. масса
	1	2	3	4	5	6	7	8	9	10	11
Витраж В-1/В-2	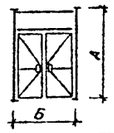	Тамбурные блоки с распашной двустворчатой дверью с горизонтальным импостом без порога	ТАН(т) 30-15 ВИ	3000	1500	29,3	2,14	0,304	31,8	2	63,6
			ТАН(т) 33-15 ВИ	3300	1300	31,3	2,14	0,304	33,6	2	67,2
		Стойки для витрин с одинарным остеклением крайние наружные	ВОСЛ(т) 30-03	3000	–	10,4	0,57	0,24	11,2	2	22,4
		Стойки для витрин с одинарным остеклением крайние внутренние	ВОСЕ(т) 33-03	3300	–	10,3	0,55	0,25	11,1	2	22,2
	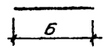	Ригели для витрин с одинарным остеклением верхн. (нижн.) наружные	ИВО(т) -07		700	2,14	—	0,07	2,21	4	8,84
			(ИНО(т) -07)		700	2,14	—	0,07	2,21	2	4,42
	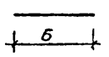	Ригели для витрин с одинарным остеклением верхн. (нижн.) внутренние	ИВЕ(т) -07		700	1,96	—	0,07	2,03	4	8,12
			(ИНЕ(т) -07)		700			0,07	2,03	2	4,6
	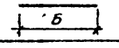	Штапики для витрин с одинарн остеклен.	ШО(т) -29	—	2824	0,54	—	0,12	0,66	21	13,9
			ШО(т) -23	—	2224	0,43	—	0,09	0,52	64	33,3
		Вкладыш	Ц(т) -01		24	0,057	0,021	—	0,078	24	1,9
	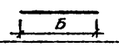	Нащельники для витрин	НД(т) -45	—	4500	1,26	—	0,18	1,44	8	11,5
			НД(т) -30	—	3000	0,84	—	0,12	0,96	4	3,8
			НД -33	—	3300	0,92	—	0,13	1,05	4	4,2
	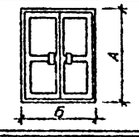	Двери двустворчатые с распашными полностью остекленными створками с притвором, без порога со средним импостом.	ДАО(т) 24-15 ВИ	2370	1520	40,4	3,76	1,45	45,6	4	182,4
			Н(т) -23 5	—	2350	0,845	—	0,094	0,936	8	7,5
			Ж(т) -02	—	30	0,055	—	—	0,055	16	0,89
			(Ж(т) -01)	—		—	0,02	—	0,02	32	0,64
Витраж В-3		Стойки для витрин с двойным остеклением крайние	ВПСЛ 22-02	2200	—	7,26	0,67	0,20	8,13	2	16,26
		Стойки для витрин с двойным остеклением средние	ВПСЛ 22-22	2200	—	7,92	0,67	0,25	8,84	3	26,5
	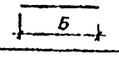	Ригели для витрин с двойным остеклен верхние (нижние)	ИВП(т) -11		1110	3,33		0,08	3,41	4	13,64
			(ИВП(т) -11)		1110	3,33		0,08	3,41	4	13,64
	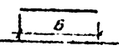	Штапики для витрин с дв остеклением	ШП(т) -23		2224	0,43		0,09	0,52	24	12,3
	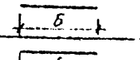	Нащельники для витрин	НД(т) -45	—	4500	1,26	—	0,18	1,44	5	7,2
	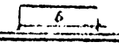	Сливы для витрин	СД(т) -45	—	4500	2,20	—	0,18	2,38	1	2,38

	1	2	3	4	5	6	7	8	9	10	11
В-3		Вкладыш	Ц(т) -01			0,057	0,021	—	0,078	16	1,2
		Пружина нащельника	Ж(т) -01			—	0,02	—	0,02	10	0,2
Витраж В-4	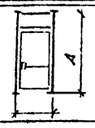	Тамбурный блок с одной дверью с горизонтальным импостом и качающейся створкой	ТАО(т) 30-10 КИ	3000	1000	26,2	2,14	0,304	28,6	2	57,2
		Стойки для витрин с двойным остеклением крайние	ВПСЛ 22-02	2200	—	7,26	0,67	0,20	8,13	4	32,5
		Ригели для витрин с двойным остеклен верхние (нижние)	ИВП(т) -16		1590	4,77		0,12	4,90	2	9,80
			(ИВП(т) -16)		1590	4,77		0,12	4,90	2	9,80
	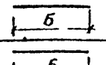	Штапики для витрин с дв. остеклением	ШП(т) -29	—	2824	0,54	—	0,12	0,66	8	5,3
			ШП(т) -23	—	2224	0,43	—	0,09	0,52	18	9,4
	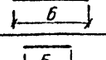	Нащельники для витрин	НД(т) -30	—	3000	0,84	—	0,12	0,96	8	7,7
		Сливы для витрин	СД -16		1590	0,80	—	0,06	0,86	2	1,72
		Вкладыш	Ц(т) -01		24	0,057	0,021	—	0,078	8	0,62
		Пружина нащельника	Ж(т) -01			—	0,02	—	0,02	16	0,32
	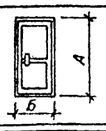	Двери одностворчатые с качающими и полностью остекл. створками со средним импостом	ДАК(т) 24-10 И	2370	1020	28,7	3,9	0,78	33,4	2	66,8
			Н(т) -23,5	—	2350	0,845	—	0,094	0,939	4	37,6
			Ж(т) -02	—	30	0,055	—	—	0,055	8	0,44
Витраж В-5		Стойки для витрин с двойным остеклением крайние	ВПСЛ 22-02	2200	—	7,26	0,67	0,20	8,13	16	130,0
		Ригели для витрин с двойным остеклен верхние (нижние)	ИВП(т) -12		1150	3,45		0,08	3,53	8	28,3
			(ИВП(т) -12)		1150	3,45		0,08	3,53	8	28,3
	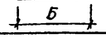	Штапики для витрин с дв. остеклением	ШП(т) -23	—	2224	0,43	—	0,09	0,62	48	25,0
		Нащельники для витрин	НД(т) -40		4000	1,12	—	0,16	1,28	16	20 5
		Сливы для витрин	СД-12		1150	0,57	—	0,05	0,62	8	4,96
		Вкладыш	Ц(т) -01			0,057	0,021	—	0,078	32	2 50
		Пружина нащельника	Ж(т) -01			—	0,02	—	0,02	32	0,64
						Итого по всем витр.					1032,73

Примечания:

1 Витражи В-1; В-2; разработаны по серии 1.236.4-7 выпуск 2-4 (типовые констр)
2 Витражи В-3; В-4; В-5; разработаны по серии 1.236.4-7 выпуск 1; 2 (типовые констр)
3 Витражи и витрины представляют собой конструкции рамно-линейного типа с одинарным или двойным остеклением (стеклопакет)
4 Соединения ригелей со стойками производится с помощью фрикционного вкладыша на самонарезающих винтах.
5 К строительным конструкциям крепление стоек витражей производится монтажной сваркой.
6 Зазоры между алюм. констр. и общестроительными заделываются утеплителем и закрываются спец. нащельниками.
7 Все алюм детали конструкции - анодируются, стальные - оцинковываются
8 Монтаж конструкции производится путем последовательной установки рам или стоек и ригелей между ними.
9 Алюминиевые элементы, обозначенные без индекса (т) указывают на индивидуальную изготовляемость.

Типовой проект 284-4-83с Альбом I Р1.1-1

Инв. № подл.	Подпись и дата	Взам. инв. №

284-4-83с Р1.1-1

Банно-оздоровительный комплекс на 100 мест

Нач. отд.	Онищенко		
ГАП	Тахтаганов		
ГИП	Кулибаба		
Рук. гр.	Дашкевич		
Исполн.	Сабиров		

привязан

Инв. №

Стадия	Лист	Листов
Р	КМ-1	

Витражи

Ташзниипп Ташкент

Кол. Владиславлева Формат

gost.e-ecolog.ru