КОМПЛЕКСНАЯ СЕРИЯ
ЖИЛЫХ, ОБЩЕСТВЕННЫХ И ПРОИЗВОДСТВЕННЫХ ЗДАНИЙ
ДЛЯ СЕЛЬСКОГО СТРОИТЕЛЬСТВА

ТИПОВЫЕ УЗЛЫ И ДЕТАЛИ

К БЛОКИРОВАННЫМ ЗДАНИЯМ БАНЬ И ПРАЧЕЧНЫХ

АЛЬБОМ II

К ТИПОВЫМ ПРОЕКТАМ

284-4-12; 284-4-13; 284-4-14; 284-4-15;
284-4-16; 284-4-17; /ТИПЫ I, II, III/ 284-4-18

1НБ.3739-01
Зруб. 18 коп.

МОСКВА
1992 г.

gost.e-ecolog.ru

Госстрой СССР
ЦЕНТРАЛЬНЫЙ ИНСТИТУТ ТИПОВОГО ПРОЕКТИРОВАНИЯ
620062, г.Свердловск-62, ул.Генеральская,3а
Заказ № 2265 Инв.№ 3739-с/ тираж 400
Сдано в печать 12/VI 1980г цена 2-66

КОМПЛЕКСНАЯ СЕРИЯ
ЖИЛЫХ, ОБЩЕСТВЕННЫХ И ПРОИЗВОДСТВЕННЫХ ЗДАНИЙ
ДЛЯ СЕЛЬСКОГО СТРОИТЕЛЬСТВА

ТИПОВЫЕ УЗЛЫ И ДЕТАЛИ

К БЛОКИРОВАННЫМ ЗДАНИЯМ БАНЬ И ПРАЧЕЧНЫХ

АЛЬБОМ II

К ТИПОВЫМ ПРОЕКТАМ

284-4-12; 284-4-13; ~~284-3-14~~; 284-4-15;
284-4-16; ~~284-3-17~~; /ТИПЫ I, II, III/ 284-4-18

СОСТАВ АЛЬБОМА

РАЗДЕЛ I ТИПОВЫЕ УЗЛЫ ОБЩЕСТРОИТЕЛЬНОЙ ЧАСТИ /АСД/

РАЗДЕЛ II ТИПОВЫЕ УЗЛЫ ПО ОТОПЛЕНИЮ И ВЕНТИЛЯЦИИ /ОВД/

РАЗДЕЛ III ТИПОВЫЕ УЗЛЫ ПО САНТЕХНИЧЕСКОЙ ЧАСТИ /ВКД/

РАЗРАБОТАН
ИНСТИТУТОМ
РОСГИПРОСЕЛЬХОЗСТРОЙ

ВВЕДЕН В ДЕЙСТВИЕ ПРИКАЗОМ ПО ИНСТИТУТУ ОТ 16. X. 1967 г. № 251.

МОСКВА

Инв. 3739-11

СОДЕРЖАНИЕ АЛЬБОМА

Наименование	N листа	N страницы
Содержание альбома	1	2
Раздел 1. Общестроительная часть		
Разрезы стен с порядовкой	АСД-1	
Фрагмент и детали	АСД-2	
Фрагменты и детали	АСД-3	
План расстановки фундаментов под оборудование прачечной. (к прачечной на 125 кг. белья)	АСД-4	
План расстановки фундаментов под оборудование прачечной. (к прачечной на 250 кг. белья)	АСД-5	7
Детали анкеровки перекрытий, узлы примыкания кровли.	АСД-6	8
Детали полов и перекрытий. (вариант с оклеечной изоляцией)	АСД-7	9
Гидроизоляция стен и полов. (вариант с оклеечной изоляцией)	АСД-8	10
Детали полов и перекрытий. (вариант с изоляцией холодными асфальтовыми мастиками). Установка перегородок.	АСД 9	11
Гидроизоляция стен и полов. (вариант с изоляцией холодными асфальтовыми мастиками.)	АСД-10	12
Детали стропил	АСД-11	13
Полок для парильной (к бане на 10 мест)	АСД 12	14
Полок для парильной (к бане на 26 мест)	АСД-13	15
Плоские плиты железобетонные ИПП-99-278-2; ИПП-119-278-2	АСД-14	16
Железобетонные плиты перекрытий с люком ИПР-118-278-2А; ИПР-59-12А	АСД-15	17
Остекленные перегородки ОП-1, ОП-2, ОП-3, ОП-4.	АСД-16	18

Наименование	N листа	N страницы
Раздел 2. Отопление и вентиляция.		
Отопление. Виброизолирующие вставки для труб к насосам	ОВД-1	19
Вентиляция. Подставки под калориферы	ОВД-2	20
Вентиляция. Обводные клапаны у калориферов. Детали и узлы	ОВД-3	21
...тиляция. Спецификация обводных клапанов у калориферов	ОВД-4	22
...ия. Вытяжная шахта. Детали. Узлы. Спецификация	ОВД-5	23
~~...нтиляция. Дефлекторы над шахтами. Узлы и детали. Спецификация~~	~~ОВД-6~~	~~24~~
Котельная. Вытяжной патрубок к дефлекторам Т-18; Т-19; Т-21	ОВД-6И	24
Котельная. Звукоизолирующее основание под насосные агрегаты. Схема парной установки насосных агрегатов Резиновые амортизаторы.	ОВД-7	25
Котельная. Установка 2х насосов на звукоизолирующем основании.	ОВД-8	26
Отопление и вентиляция. Печь-каменка. План. Разрезы I-I, II-II, III-III. Порядовки 1-27 (для бань на 5 и 10 мест)	ОВД-9	27
Отопление и вентиляция. Печь-каменка. Порядовки 28-37 Каркас печи. Спецификация. (для бань на 5 и 10 мест)	ОВД-10	28
Отопление и вентиляция. Печь-каменка. План. Разрезы I-I, II-II, III-III. Порядовки 1-27 (для бани на 26 мест)	ОВД-11	29
Отопление и вентиляция. Печь-каменка. Порядовки 28-37. Каркас печи. Спецификация (для бани на 26 мест)	ОВД-12	30
Раздел 3 Сантехническая часть		
Баки для запаса воды	ВКД-1	31
Бачок для разрыва струи и спецификации	ВКД-2	32
Раздел 4. Паргидроизоляционные работы		
Паргидроизоляция из полимерных материалов (вариант	ПГ-1	33

В данный проект выпуска 1967 г внесена корректировка в связи с изменением каталогов на фундаментные и стеновые блоки, плиты, перемычки.

Гл. инженер пр-та [подпись] /Смирнов/.
20 ноября 1970 г.

Росгипродельхозстрой г. Москва	Руков. мастерской N 4	Алешин О.Н.			
	Гл. конструктор	Андреева А.М.			
	Гл. архит. пр-та	Шишков И.Н.			
	Ст. техник	Овакимьян Н.К.			

1967	Блокированные здания бань и прачечных	Содержание альбома	К типовым проектам 284-4-12; 284-4-13, ~~284-3-14~~; 284-4-15; 284-4-16; ~~284-3-17~~; (Типы I, II, III); 284-4-18	Альбом II	Лист 1

Инв. 3739-01

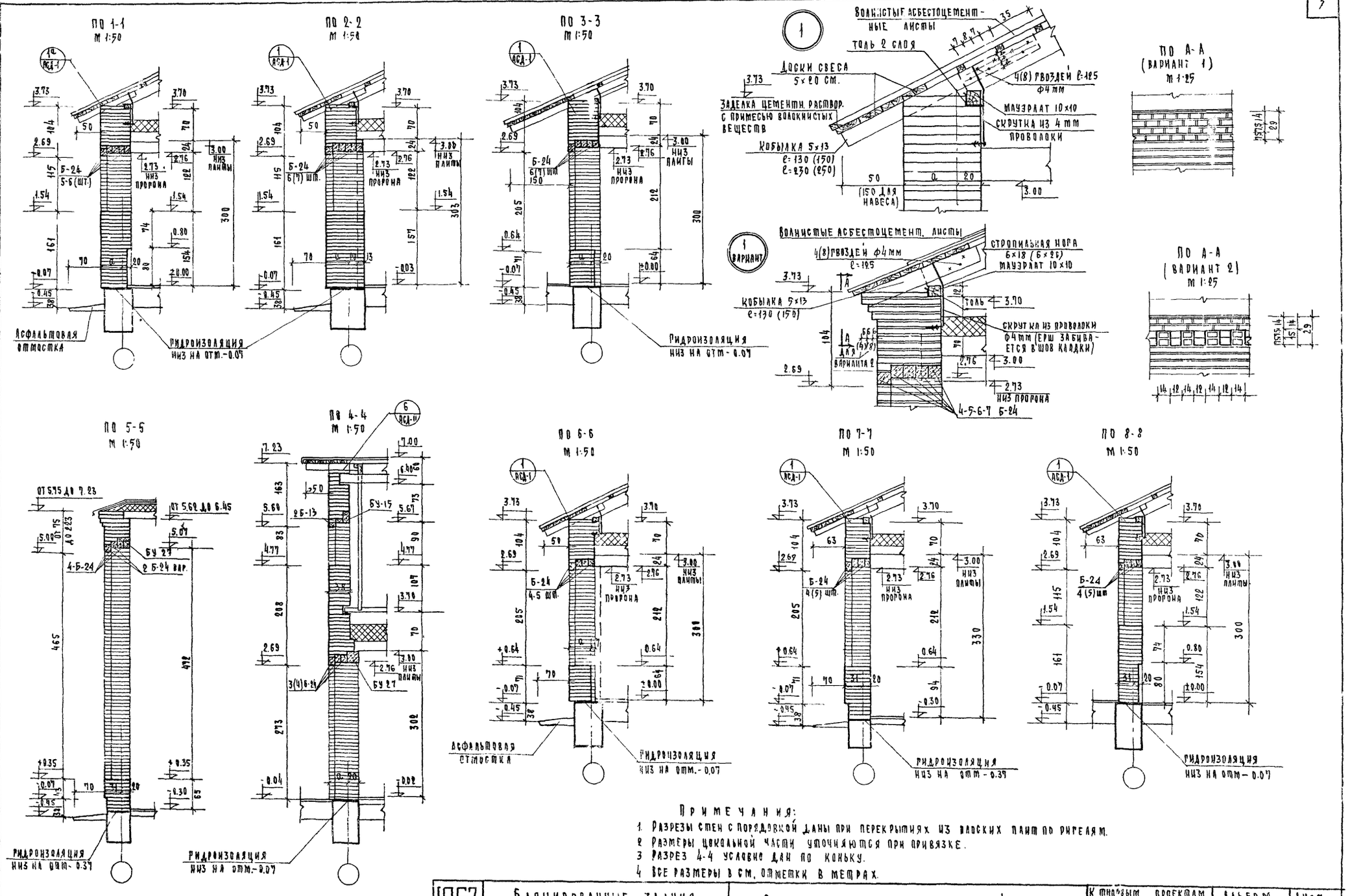

Примечания:

1. Разрезы стен с порядовкой даны при перекрытиях из плоских плит по ригелям.
2. Размеры цокольной части уточняются при привязке.
3. Разрез 4-4 условно дан по коньку.
4. Все размеры в см, отметки в метрах.

1967	Блокированные здания бань и прачечных	Разрезы стен с порядовкой.	К типовым проектам 284-4-12; 284-4-13; ~~284-3-14~~; 284-4-15; 284-4-16; ~~284-3-17~~ (типы I, II, III) 284-4-18	Альбом II	Лист АСД-1

Инв. 3739-01

Росгипросельхозстрой р. Москва

Рук. мастерской Н.Ч. Гл. конструктор Гл. архитект. пр-та Инженер

Алешин С.Н. Андреева А.М. Шишков И.Н. Кирюшин Г.А.

Копировала

Джемилова

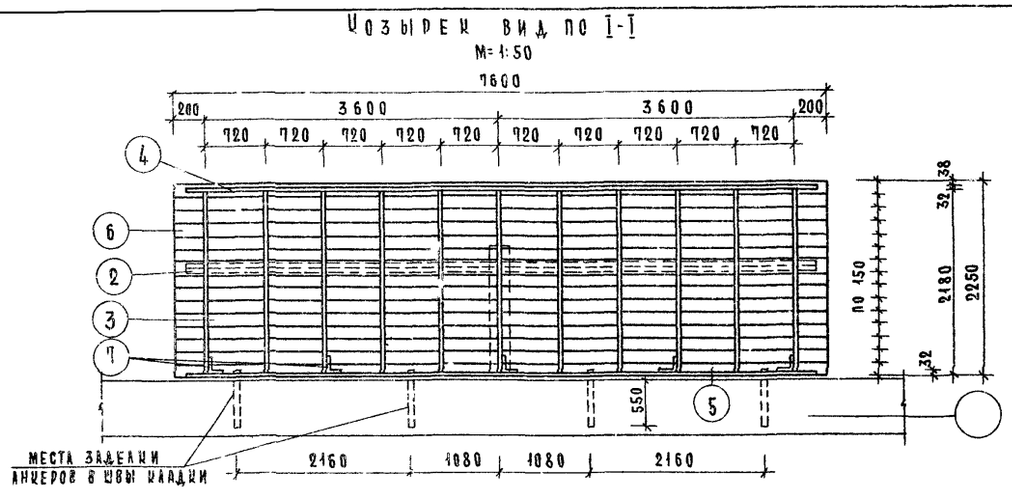

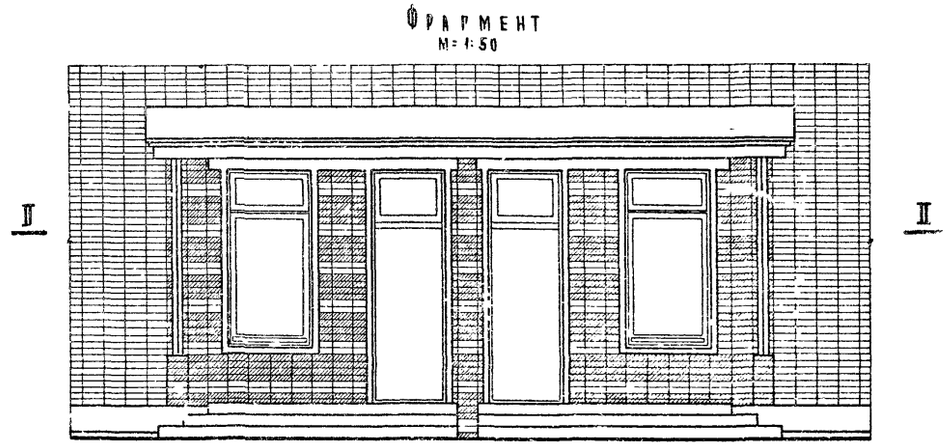

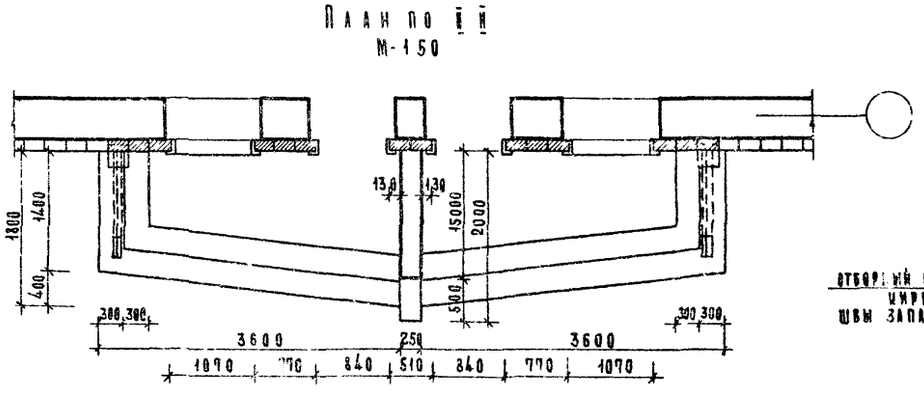

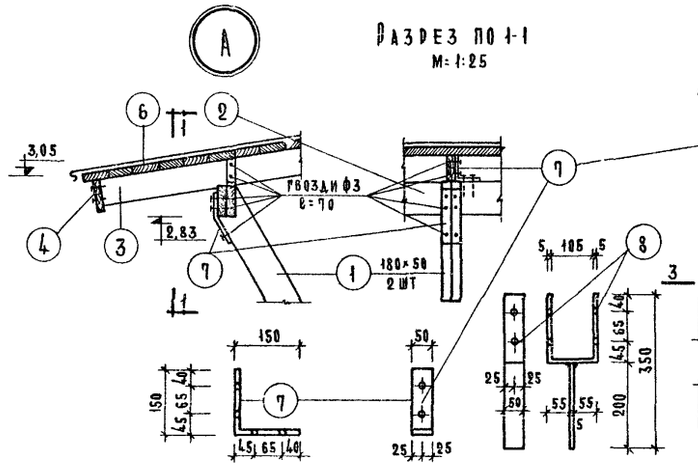

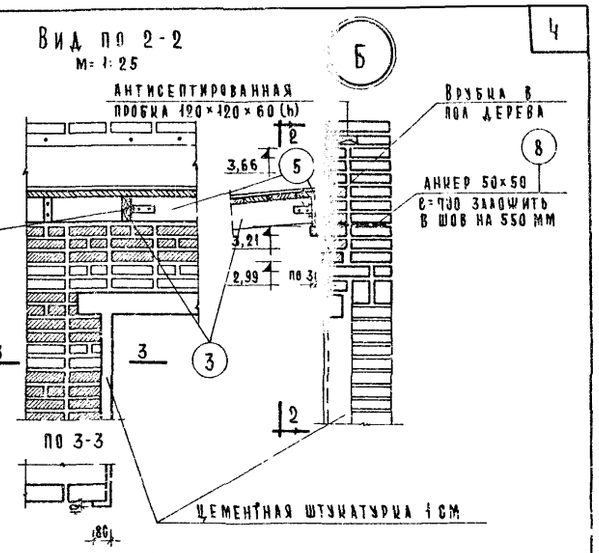

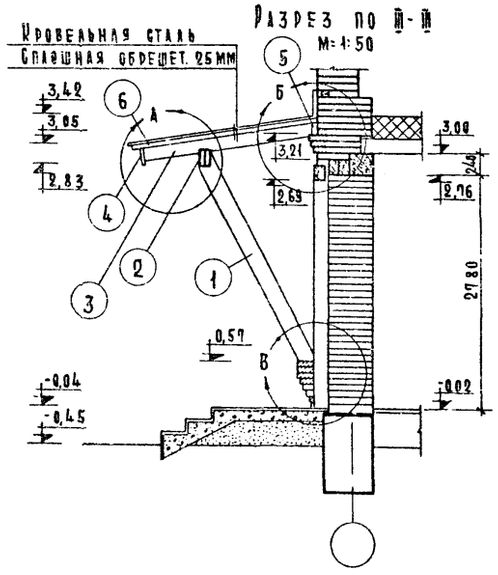

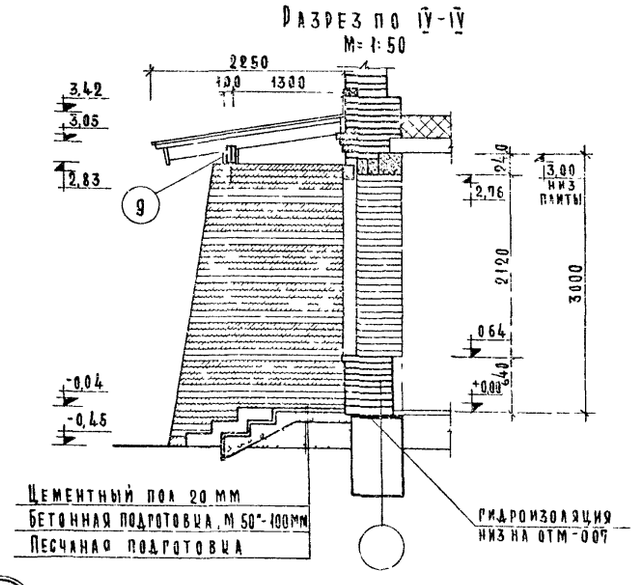

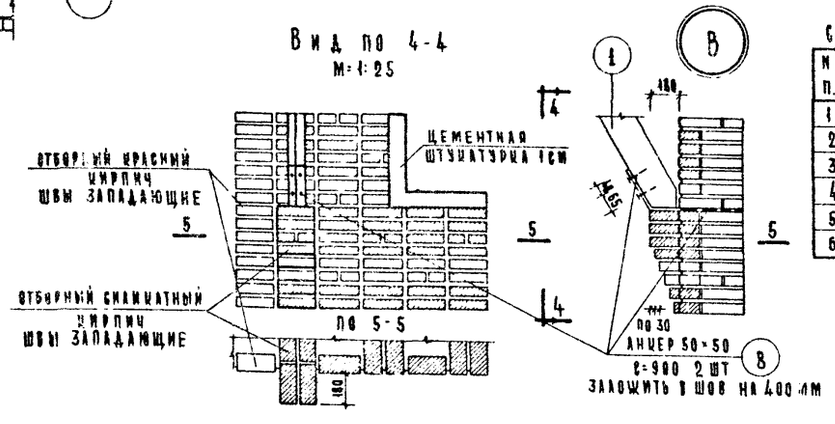

Спецификация древесины изделий на 1 крыльцо

№№ п.п.	Наименование изделия	Сечен. в мм в	Сечен. в мм h	Длина мм	Кол. шт	Объем древес. на 1 изд.	Объем древес. общий
1	Брусок стойки	50	180	2750	4	0,025	0,100
2	Брусок	50	180	7400	2	0,067	0,134
3	Брусок	50	150	2180	11	0,016	0,176
4	Доска	32	180	7400	1	0,042	0,042
5	Брусок	50	150	7400	1	0,056	0,056
6	Доска	25	150	7600	15	0,030	0,450

Итого 0,958 м³

Спецификация металлических деталей

№№ позиц.	Размеры в мм: сечение	Размеры в мм: ширина	Размеры в мм: длина	К-во шт	Вес кг: един.	Вес кг: общий
7	-50×5	—	300	20	0,59	11,80
8	-50×5	—	750	8	1,48	11,84
9	-50×5	—	600	1	1,18	1,18

Примечания.

1. Влажность древесины не более 25%.
2. Соединение элементов выполнять на гвоздях.
3. Все деревянные элементы тщательно антисептировать.
4. Козырек и стойки и метал. детали окрасить масляной краской за два раза.
5. Размеры в миллиметрах, отметки в метрах.

1967	Блокированные здания бань и прачечных	Фрагмент и детали.	К типовым проектам 284-4-12; 284-4-13; ~~284-3-14~~ 284-4-15; 284-4-16; ~~284-3-17~~ (типы I, II, III); 284-4-18.	Альбом II	Лист АСД-2

Инв. 3739-01

Ростипросельхозстрой г. Москва

Зам. гл. инженера ин-та Рук. мастерской №4 Гл. констр. мастерской Гл. архитектор пр-та Автор проекта

Шевченко А.Н. Алешин О.Н. Андреева А.М. Шишков И.Н. Шишков И.Н.

Ст. техник Копировала

Овакимьян Н.К. Семина В.М.

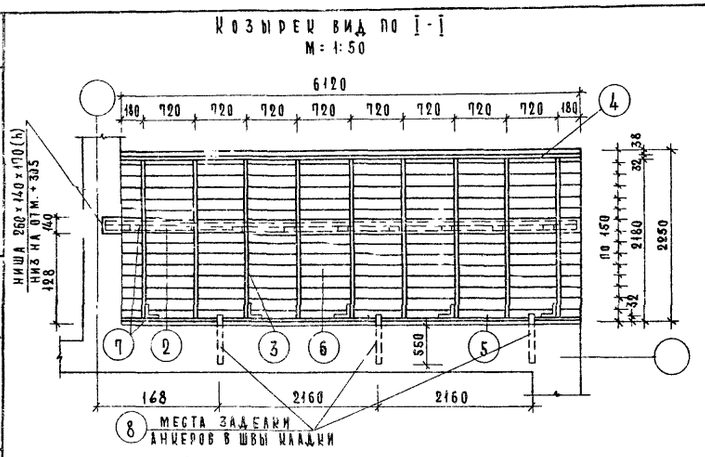

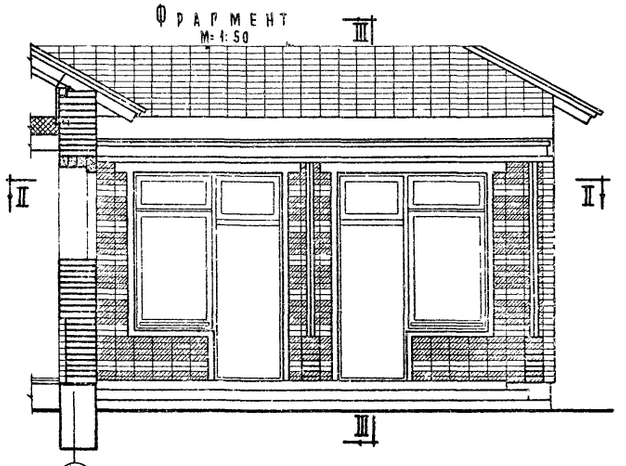

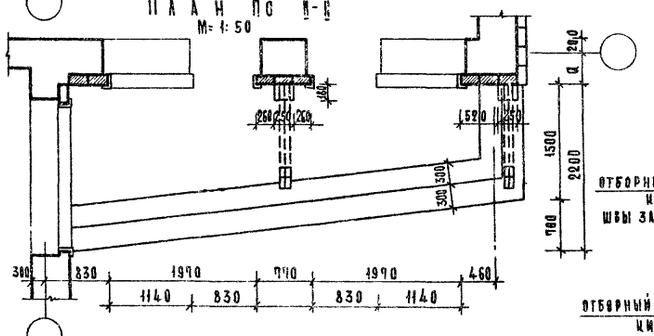

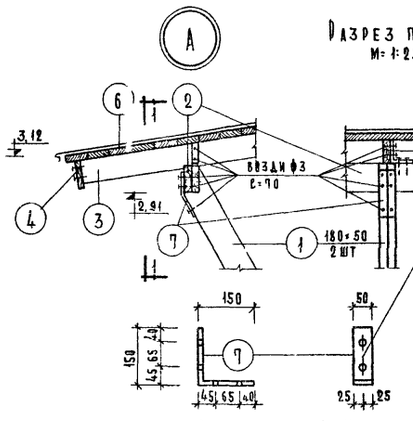

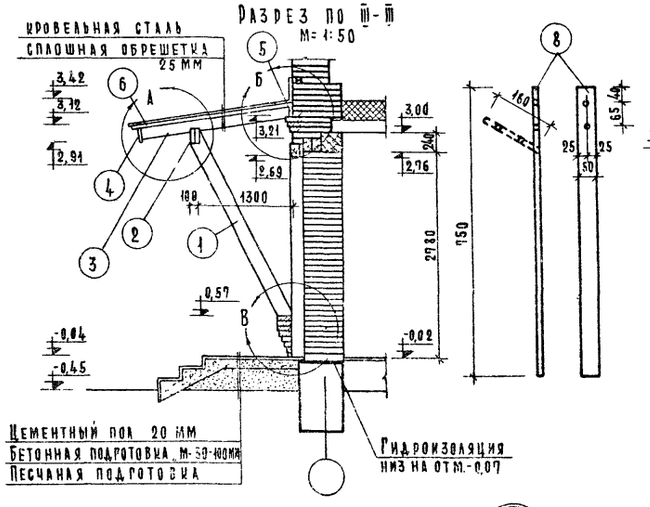

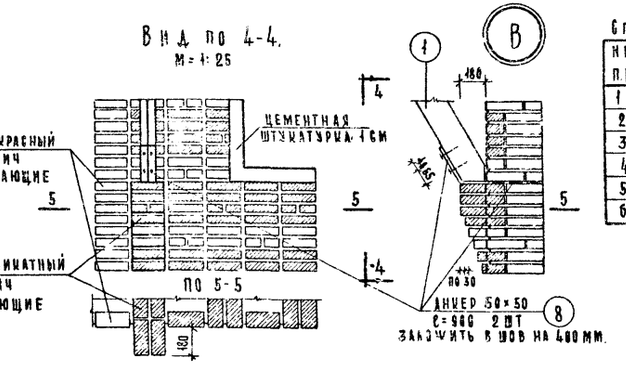

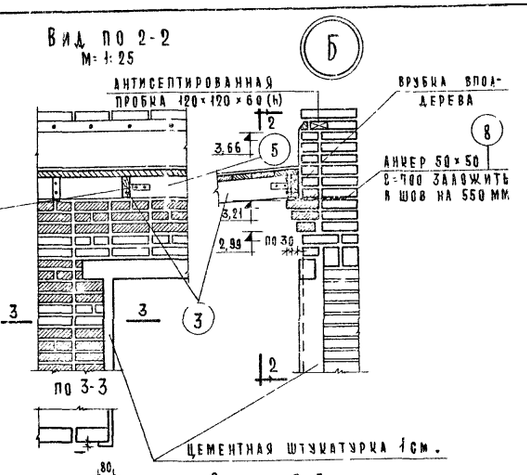

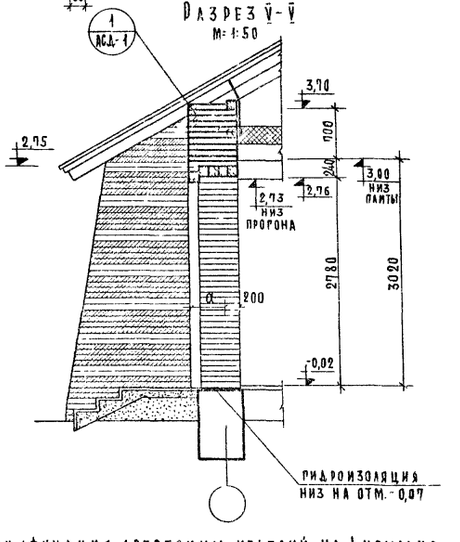

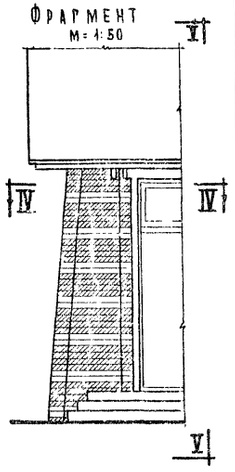

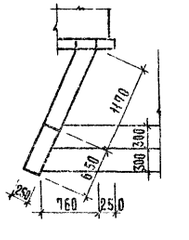

Спецификация древесины изделий на 1 крыльцо

NN п.п.	Наименование изделия	Сечен. мм с	Сечен. мм h	Длина мм	Кол шт	Объем древес на 1 изд	Объем древес общий
1	Брусок стойки	50	180	2750	4	0,025	0,1000
2	Брусок	50	180	6300	2	0,057	0,114
3	Брусок	50	150	2180	9	0,016	0,144
4	Доска	32	180	6120	1	0,035	0,035
5	Брусок	50	150	6120	1	0,046	0,046
6	Доски	25	150	6120	15	0,030	0,450

Итого: 0,889

Спецификация металлических деталей.

NN позиц.	Размеры в мм: Сечение	Размеры в мм: Ширина	Размеры в мм: Длина	К-во шт	Вес кг: Един.	Вес кг: Общий
7	-50×5	—	300	19	0,59	11,21
8	-50×5	—	750	7	1,48	10,36

Примечания.

1. Влажность древесины не более 25%.
2. Соединение элементов выполнять на гвоздях.
3. Все деревянные элементы тщательно антисептировать, а металлические детали защитить от коррозии покраской.
4. Козырек и стойки окрасить масляной краской за 2 раза.
5. Размеры в миллиметрах, отметки в метрах.

Росгипросельхозстрой г. Москва	Рук. мастерской №4	Алешин	О.Н.	Ст. техник	Овакимьян Н.К.
	Гл. констр. мастерск	Андреева	А.М.		
	Гл. архитектор пр-та	Шишков	И.Н.		
	Автор проекта	Шишков	И.Н.	Копировала	Семина В.М.

1967 | Блокированные здания бань и прачечных | Фрагменты и детали. | К типовым проектам 284-4-12; 284-4-13; ~~284-3-14~~; 284-4-15; 284-4-16; ~~284-3-17~~; (типы I, II, III) 284-4-18 | Альбом II | Лист АСД-3

Инв. 3739-01

План фундаментов под оборудование

М 1:50

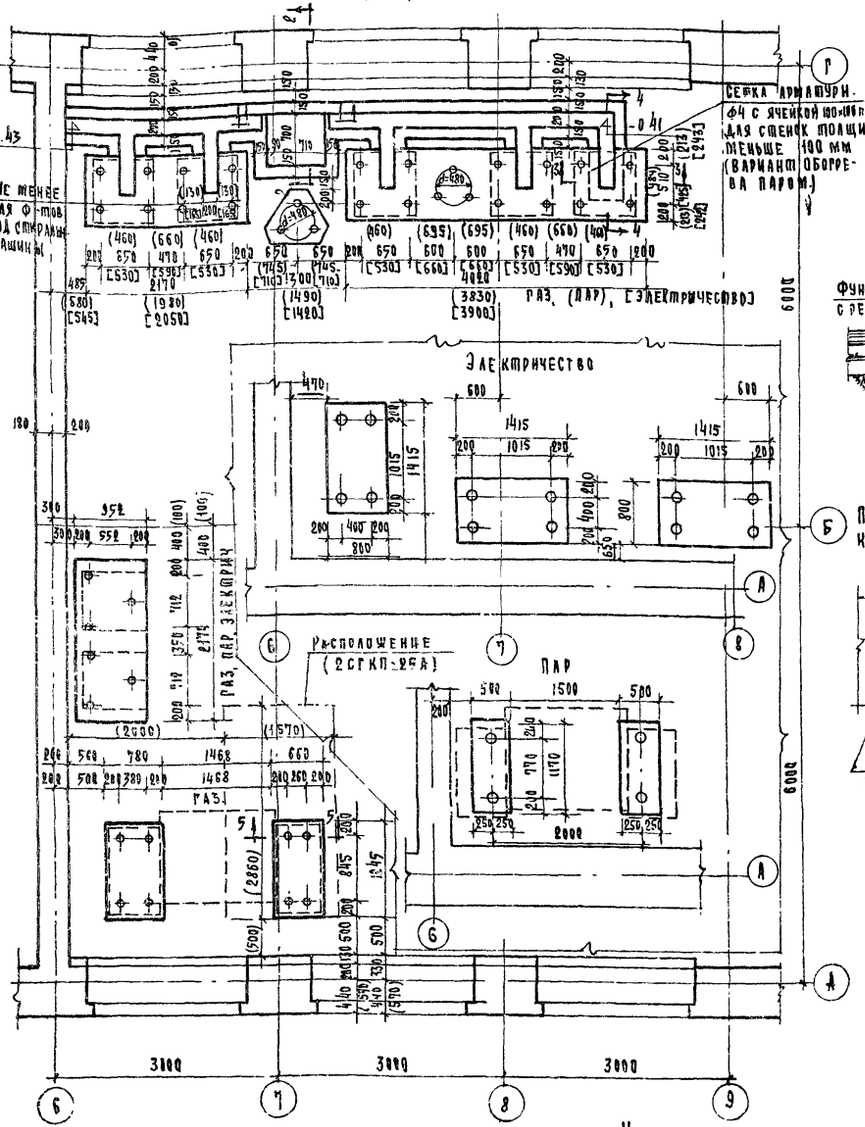

Фундамент под центрифугу ЦА-5

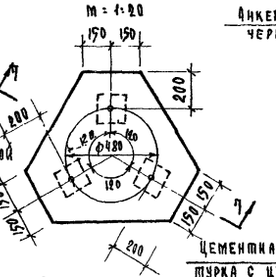

Сечение 1-1

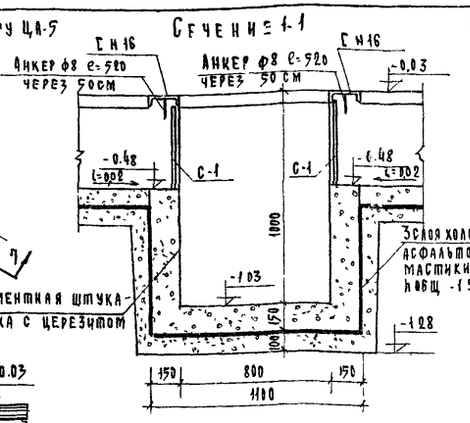

Сечение 2-2

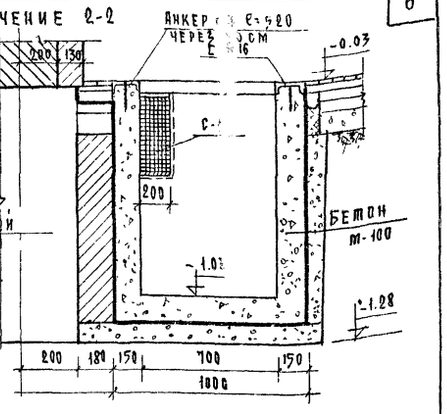

Сечение 7-7

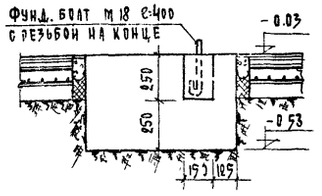

Сечение 3-3

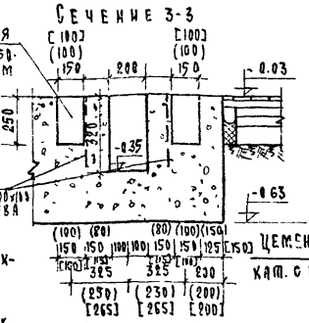

Сечение 4-4

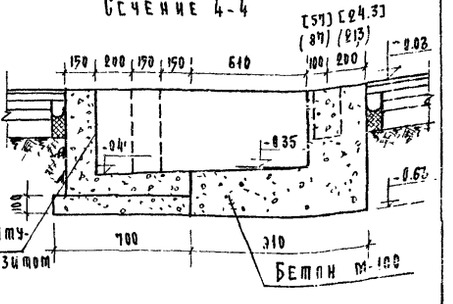

Сечение 5-5

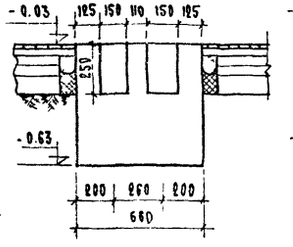

Сечение 6-6

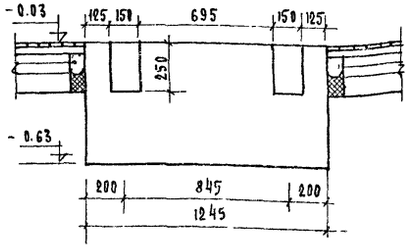

Сетка С-1 (шт. 2)

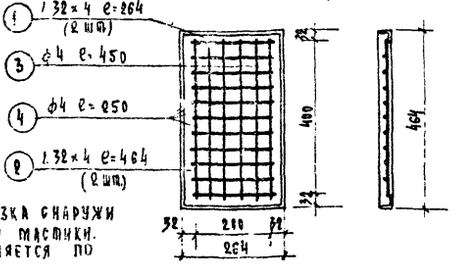

Спецификация металла

Марка	№ поз.	Профиль мм	Длина мм	Кол-во шт.	Общая длина м	Вес 1 м кг	Выборка металла
С-1 (шт. 2)	1	⌀32×4	264	2	0.528	1.84	2.02
	2	⌀32×4	464	2	0.928	1.77	3.54
	3	⌀4	450	4	1.8	0.17	0.34
	4	⌀4	250	9	2.25	0.21	0.42
Г №16		Г №16	1000	4	4.00	56.8	56.80
Анкер ф8		ф8	520	18	5.2	2.6	2.60
				Итого:			65.72

Указание

1. Под все фундаменты устраивается подготовка из тощего бетона м 50 толщиной 10 см.
2. Гидроизоляция фундаментов - обмазка снаружи ~3 слоя холодной асфальтовой мастики.
3. Фундаменты под оборудование уточняется по наличному оборудованию.

Примечания

1. Закладка анкеров уточняется по полученному оборудованию.
2. Сточный лоток перекрывается съемными чугунными решетками.
3. Чертеж разработан для оборудования прачечной с обогревом паром и разом, электричеством.
4. Расстановку оборудования на 3 варианта см. листы технологического оборудования.

1967	Блокированные здания бань и прачечных	План расстановки фундаментов под оборудование прачечной (к прачечной на 125 кг белья)	Ктиповым проект. 284-4-12, 284-4-13; ~~284-3-14~~, 284-4-15, 284-4-16; ~~284-3-17~~ (типы I, II, III); 284-4-18	Альбом II

Лист АСД-4

УНБ 3739-01

Растиповсельхозстроя
г. Москва

Руководитель мастерской № 4 Алешин В.Н.
Гл. конструктор Андреева А.Г.
Гл. архитектор пр-ва Шишков И.Н.
Инженер Кирюшин Г.А.
Конструировал Дженилова

План фундаментов под оборудование с обогревом паром

М 1:100

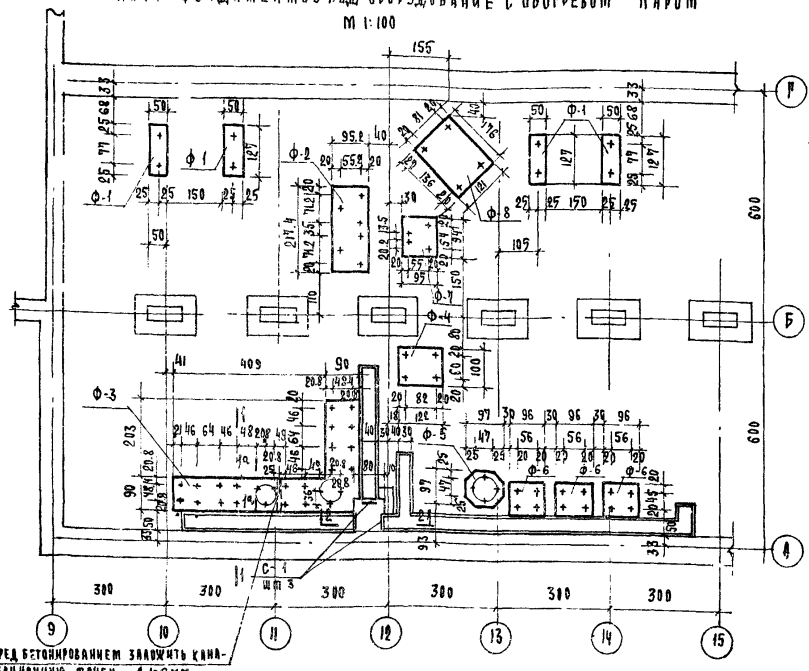

План фундаментов под оборудование с обогревом электричеством

М 1:100

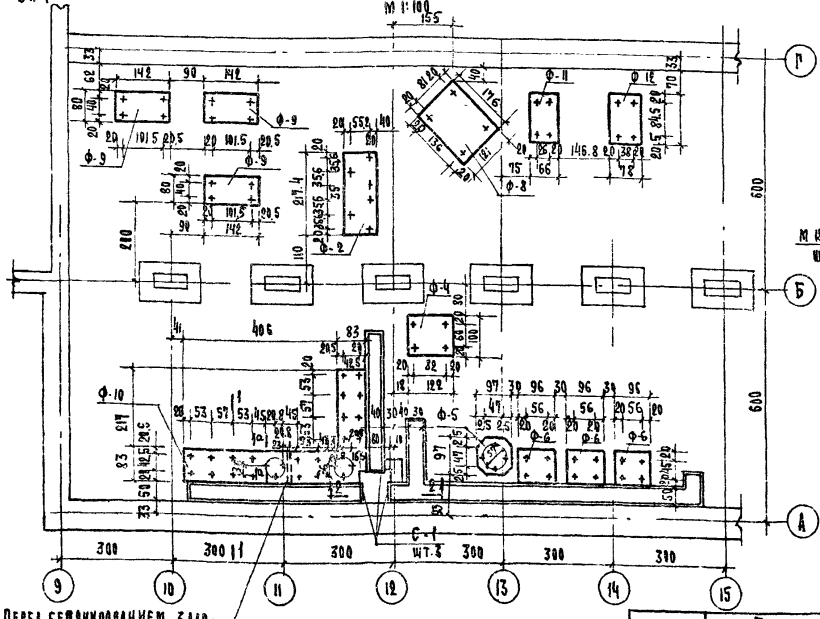

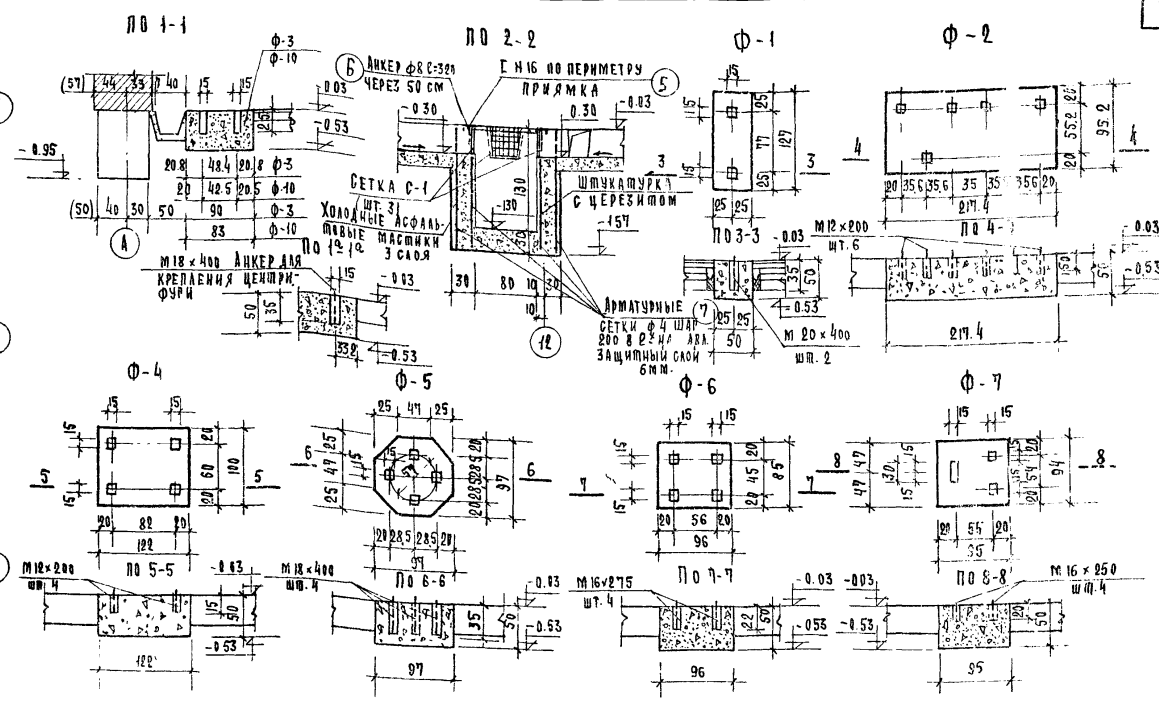

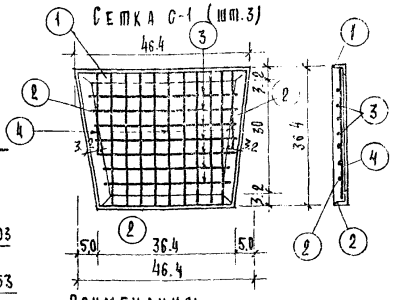

Спецификация металла

Марка	№ поз.	Наименование элемента	Сечен. мм	Длина мм	Кол-во шт.	Общая длина м	Общий вес кг	Общий вес всех марок кг
С-1 (шт. 3)	1	Рамка	L 32×4	460	1	0.460	0.88	2.64
	2	прутки сетки	L 32×4	360	3	1.080	2.08	6.24
	3	прутки сетки	Ф4	Ср=350	7	2.46	0.24	0.72
	4	прутки сетки	Ф4	Ср=355	11	3.90	0.37	1.12
Приямок (шт. 1)	5	Обрамление приямка	Г N16	—	—	320	45.4	45.4
	6	Анкер	Ф8	595	8	4.76	1.65	1.65
	7	Армир. приямка	Ф4	—	—	110	10.4	10.4
						Итого		68.25

Примечания:

1. Чертеж разработан для оборудования прачечной с обогревом паром и электричеством
2. Фундаменты выполняются из бетона М-100
3. Сточный лоток перекрывается съемными чугунными решетками
4. Закладка анкеров и фундаменты уточняется по полученному оборудованию.
5. Деталь примыкания полов на грунтах к фундаментам см. на листе АСД-4
6. Под все фундаменты устраивается подготовка из тощего бетона М-50, толщиной 10см.
7. Гидроизоляция фундаментов - обмазка снаружи - 3 слоя холодной асфальтовой мастики

Госагропромсельхозстрой г. Москва	Рук. мастерской Н.Ч. Консультант Гл. архитектор проекта Ст. инженер	Алешин Н.И. Авдеева А.М. Шихов И.К. Фарштейн З.М.
Копировала Жемилова		

1967

Блокированные здания бань и прачечных

План расстановки фундаментов под оборудование прачечной (к прачечной на 250 кг белья)

К типовым проектам 284-4-12, 284-4-13, 284-3-14, 284-4-15, 284-4-16, 284-3-17 (типы I, II, III) 284-4-18.

Альбом II

Лист АСД-5

Инв. 3739-01

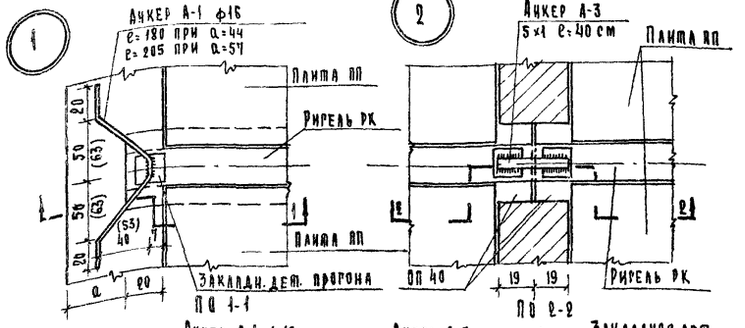

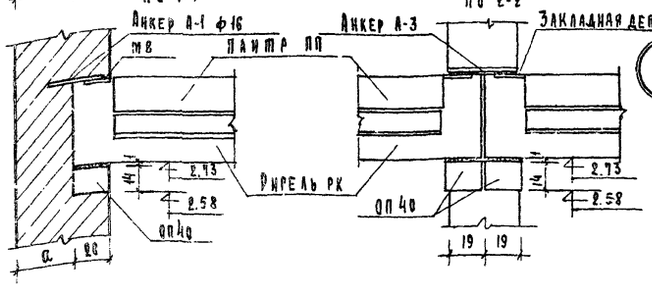

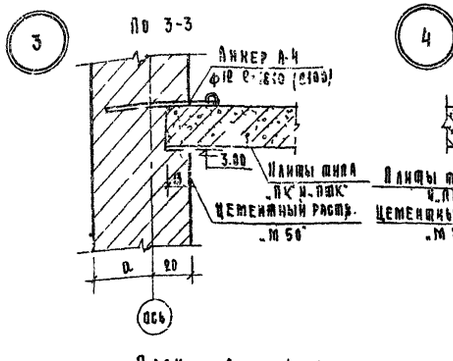

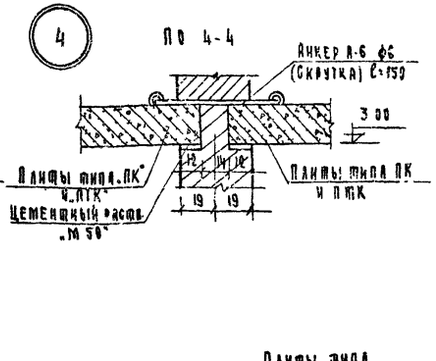

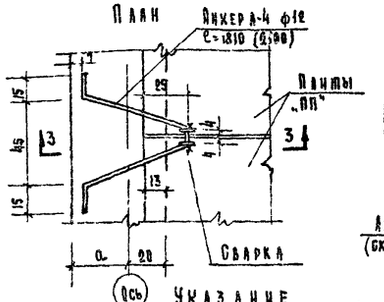

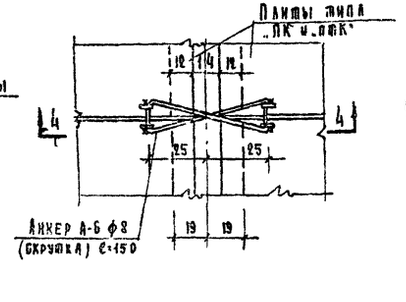

Указание

В совмещенной крыше верхний слой рубероида с крупнозернистой или чешуйчатой посыпкой марки РЧ. нижние слои из рубероида марки РМ (ГОСТ 10923-64) слои рубероида наклеиваются на горячей битумной мастике (ГОСТ 2889-51)

5 Деталь установки вентиляционной шахты в кровле

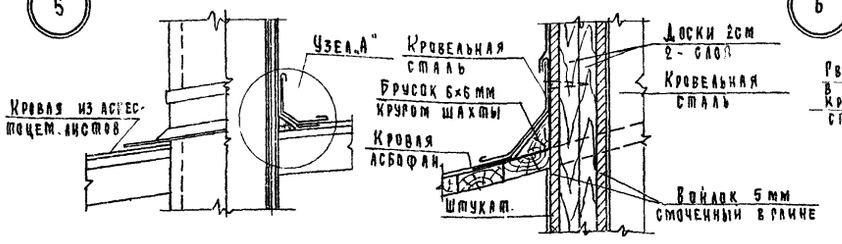

6 Деталь примыкания кирпичной трубы

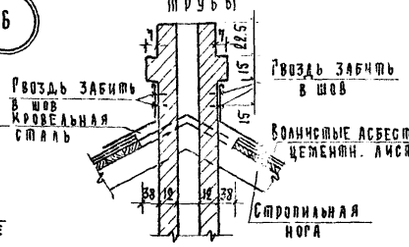

7

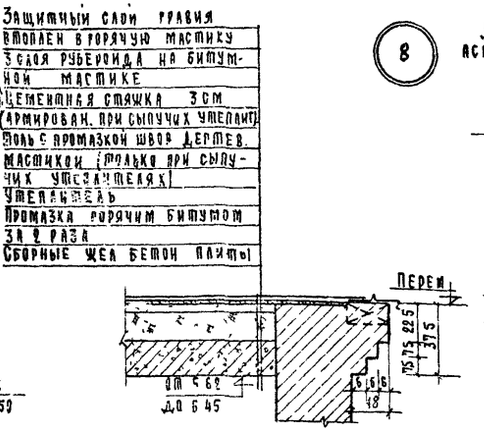

8 Деталь примыкания асбестоцементной кровли к стене котельной

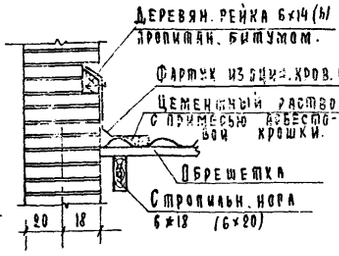

9 Деталь пропуска вентиляционной трубы через покрытие

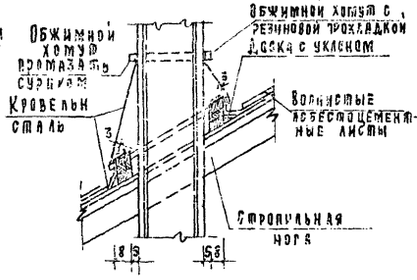

Деталь установки блока люка в чердачном перекрытии (при перекрытии по каталогу ИИ-10Ж-1)
М 1:20

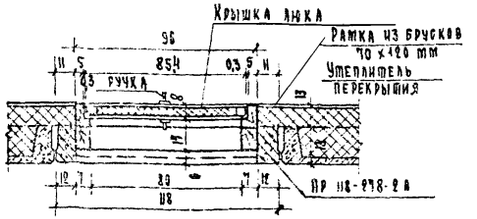

10 Деталь пропуска трубы через совмещенное покрытие



Деталь установки блока люка в чердачном перекрытии (при перекрытии по серии ИИ-03)
М 1:20

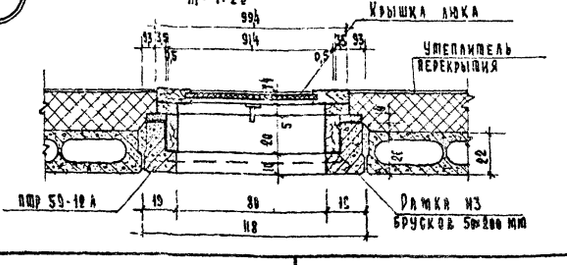

Примечания:

1. Антикоррозийная защита анкеров делается цементным раствором или покраской.
2. Анкера должны быть приварены к деталям и закладным деталям.
3. Все сварные швы h=6 мм. Сварку производить электродами марки Э-42
4. На чертеже диаметры стержней даны в мм.

1967	Блокированные здания бань и прачечных	Детали анкеровки перекрытий узлы примыкания кровли	К типовым проектам 284-4-12; 284-4-13; 284-4-14; 284-4-15; 284-4-16; 284-4-17 (типы I, II, III); 284-4-18	Альбом II	Лист АСД-6

УНВ. 3739-01

Госпроектсельхозстрой г. Москва
Рук. мастерской Алешин О.Н.
Гл. конструктор Андреева А.М.
Гл. архитектор пр-та Шишков И.Н.
Автор проекта Шишков Ю.Н.
Инженер Кириллин Г.А.
Проверил Гл. инж. Колпакова З.Н.
Нач. отд. Джемилова

ЧЕРДАЧНЫЕ ПЕРЕКРЫТИЯ

1 Над мокрыми помещениями по серии ИИ-10Ж-1 (сыпучие утеплители)

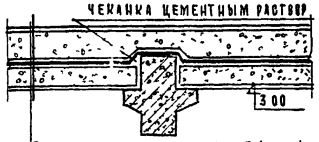

Глино-шлаковая защитн. корка γ=1300 кг/м³ - 20 мм
Сыпучий утеплитель (см. табличу)
Цементная стяжка состава 1:3 - 30 мм
2 слоя гидроизола на битумной мастике по прогрунтованной холодной мастикой.
Поверхности плит „ПП"
Цементная стяжка состава 1:3 - 20 мм
Плиты „ПП" по ригелям „РК"
Торкретштукатурка цементн. раствором с алюминатом натрия - 15 мм.

2 Над сухими помещениями по серии ИИ-10Ж-1 (сыпучие утеплители)

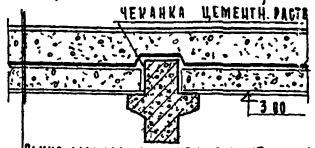

Глино-шлаковая защитн. корка γ=1300 кг/м³ - 20 мм
Сыпучий утеплитель (см. табличу)
Промазка горячим битумом за 2 раза
Сборные жел. бет. плиты „ПП" по ригелям „РК"
Затирка цементным раствором - 5 мм.

3 Над мокрыми помещениями монолитное (сыпучие утеплители)

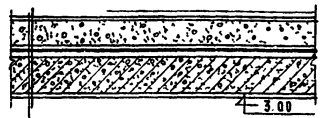

Глино-шлаковая защитн. корка γ=1300 кг/м³ - 20 мм
Сыпучий утеплитель (см. табличу)
Цементная стяжка состава 1:3 - 30 мм
2 слоя гидроизола на битумной мастике по прогрунтованной холодной мастикой поверхности плит
Цементная стяжка состава 1:3 - 20 мм
Монолитная жел. бет. плита
Торкретштукатурка цементн. раств. с алюминатом натрия - 15 мм.

4 Над сухими помещениями по серии ИИ-03 (сыпучие утеплители)

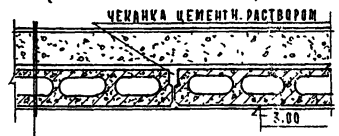

Глино-шлаковая защитн. корка γ=1200 кг/см³ - 20 мм.
Сыпучий утеплитель (см. табличу)
Промазка горячим битумом за 2 раза
Сборные жел./бет. плиты
Затирка цементным раствором - 5 мм

5 Над мокрыми помещениями по серии ИИ-10Ж-1 (эффективный утеплитель)



Глино-шлаковая защитн. корка γ=1300 кг/м³ - 20 мм
Эффективный утеплитель (см. табличу).
Цементная стяжка состава 1:3 - 30 мм
2 слоя гидроизола на битумной мастике по прогрунтованной холодной мастикой поверхности плит.
Цементная стяжка состава 1:3 - 20 мм
Сборные жел./бет. плиты „ПП" по ригелям „РК"
Торкретштукатурка цем. раствором с алюминатом натрия - 15 мм.

6 Над сухими помещениями по серии ИИ-10Ж-1 (эффективный утеплитель)



Эффективный утеплитель (см. табличу)
Промазка горячим битумом за 2 раза
Сборные жел./бет. плиты „ПП" по ригелям „РК"
Цементная затирка - 5 мм

7 Над мокрыми помещениями монолитное (эффективный утеплитель)



Глино-шлаковая защитная корка γ=1300 кг/м³ - 20 мм
Эффективный утеплитель (см. табличу)
2 слоя гидроизола на битумной мастике по прогрунтованной холодной мастикой поверхности плит
Цементный раствор состава 1:3 - 20 мм
Монолитная жел. бет. плита
Торкретштукатурка с алюминатом натрия - 15 мм.

8 Над сухими помещениями по каталогу ИИ-03 (эффективный утеплитель)



Глино-шлаковая корка - 20 мм
Эффективный утеплитель (см. табличу)
Промазка горячим битумом за 2 раза
Сборные жел. бет. плиты
Цементная затирка - 5 мм.

ПОЛЫ ПО ГРУНТУ

9 Деревянные полы (в сухих помещениях)

Шпунтованные доски - 37 мм
Лари 14/2 через 800 мм
Подкладки из досок - 25 мм по толевой подкладке
Кирпичные столбики 25×25×15 (4) см
Утрамбованный со щебнем грунт или известково-щебеночная подготовка по уплотненному грунту.

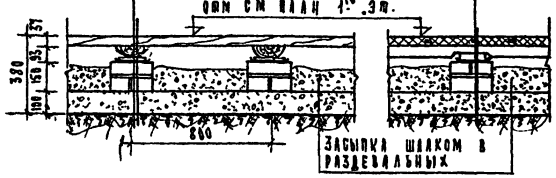

10 Керамический пол (в мокрых помещениях)

Керамическая плитка (шероховатая) - 10 мм
Цементный слой состава 1:2 - 20 мм
Слой бетона переменной толщины для создания уклона от 20-50 мм
2 слоя рулонного материала на битумной мастике.
Цементная стяжка „М-100" - 10 мм
Бетонная подготовка „М-75" - 100 мм
Уплотненный со щебнем грунт



11 Цементный пол

Цементный пол - 20 мм
Бетон „М-50" - 100 мм
Утрамбованный со щебнем грунт.

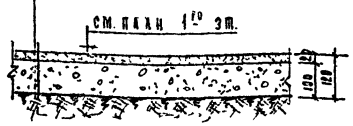

Указание:
Полы в санузлах устраиваются из керамической клинкой аналогично детали 10, но без слоя бетона поверх ковра, бетонная подготовка „М-50"; в тамбуре - без изоляции.

12 Деталь утепления балок в чердачном перекрытии из монолитного железобетона

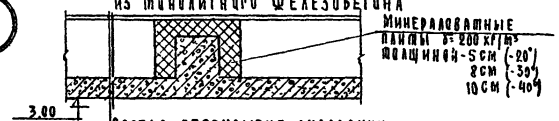

Состав перекрытия аналогично деталям по серии ИИ-10Ж-1

Примечания
1. Толщина засыпок в чердачном перекрытии дана на листах перекрытий
2. Монолитное железобетонное перекрытие с сыпучими утеплителями над сухими помещениями принимается аналогично 2 детали, с утеплением балок по детали 12

1967	Блокированные здания бань и прачечных	Детали полов и перекрытий (Вариант с оклеечной изоляцией)	К типовым проектам 284-4-12; 284-4-13; ~~284-3-14~~; 284-4-15; 284-4-16; ~~284-3-17~~ (типы I, II, III); 284-4-18.	Альбом II	Лист АСД-7

Инв. 3739-01

Росгипросельхозстрой г. Москва
Рук. мастерской НЧ — Алешин О.Н.
Гл. конструктор — Андреева А.М.
Гл. архитект пр-та — Шишкин И.Н.
Автор проекта — Шишкин И.Н.
Инженер — Кирюшин П.А.
Копировала — Джемилова

Детали устройства гидроизоляции в мокрых помещениях

1 Оклеечная изоляция наружной стены

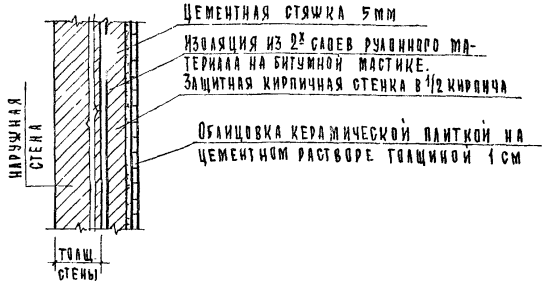

Штукатурная цементная изоляция внутренней стены.

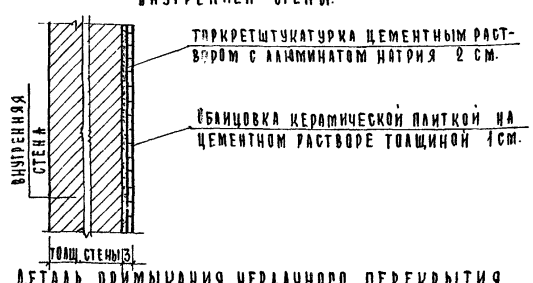

2 Деталь примыкания чердачного перекрытия к внутренней стене

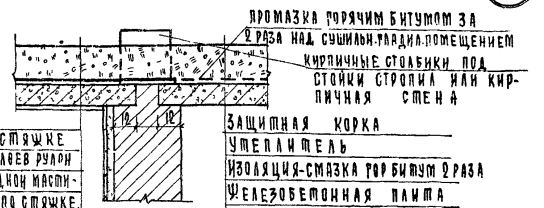

3 Деталь примыкания чердачного перекрытия к наружной стене.

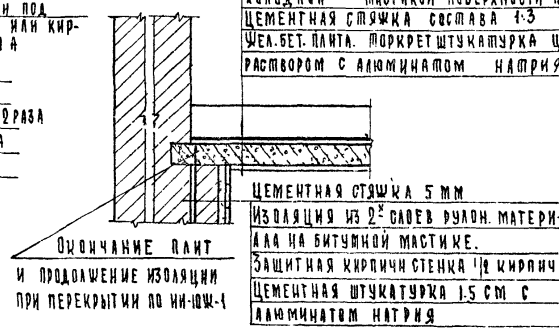

4 Деталь примыкания пола к внутренней стене

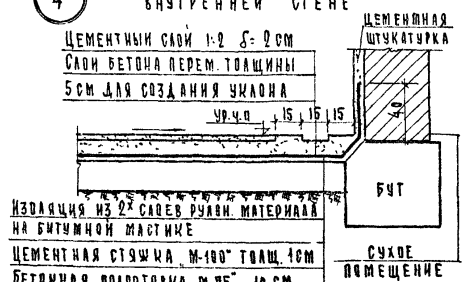

5 Детали устройства гидроизоляции в оконных и дверных проемах мокрых помещений. При защитной кирпичной стене.

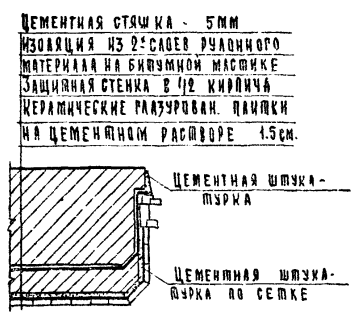

6 Деталь устройства гидроизоляции в оконных проемах мокрых помещений при защитной кирпичной стенке



Основные указания по производству оклеечной изоляции перекрытий, стен и полов в мокрых помещениях

Производство работ по оклеечной гидроизоляции стен и полов в мокрых помещениях должно выполняться особо тщательно и строго соблюдаться требов. СНиП III-В.9-62

При устройстве полов в мокрых помещениях необходимо руководствоваться временными техническими условиями по проектированию и эксплуатации полов мокрых помещений бань и прачечных (Издание Академии Коммунального хозяйства 1957г)

1. Все слои оклеечной гидроизоляции должны быть плотно оклеены между собой.
2. Для оклеечной гидроизоляции должны применяться только водостойкие рулонные материалы (гидроизол марки М, бурлин и др.)
3. Поверхности изолируемых конструкций должны быть ровными.
4. Перед наклейкой гидроизоляционного ковра основание должно быть очищено от пыли и мусора и высушено.
5. Наклеивание рулонных материалов на подготовленные поверхности изолируемых конструкций должно осуществляться с перекрытием каждым последующим полотнищем предыдущего не менее чем на 100 мм в продольных стыках и не менее чем 200 мм в поперечных. Стыки полотнищ должны осуществляться вразбежку.
6. Наклеивание гидроизоляционных материалов по стене должно производиться снизу вверх.
7. Верхний слой оклеечной гидроизоляции должен быть окрашен сплошным слоем мастики и посыпан горячим сухим крупным песком перед нанесением на него защитного слоя цементной стяжки или штукатурки.
8. При устройстве гидроизоляции в местах перегибов (сопряжение стен с перекрытиями, откосами, в местах перехода гидроизоляции с пола на стены и у отдельно стоящих фундаментов) необходимо укладывать дополнительный слой рулонного материала или стеклоткань с тщательным обклеиванием.
9. Прямые углы между смежными изолируемыми поверхностями должны быть закруглены или притуплены, радиус закругления и ширину фаски принимать 10-15 см.
10. Гидроизоляция пола должна заводиться на стены на высоту не менее 40 см. При этом горизонтальный гидроизоляционный ковер должен быть сопряжен с вертикальным гидроизоляционным ковром наружных стен, если таковой имеется. В местах расположения дверей, связывающих мокрые помещения с сухими, гидроизоляция пола должна продолжаться на всю ширину порога и заводиться на 1м внутрь сухих помещений.
11. Примыкание гидроизоляционного ковра к трубопроводам должно осуществляться с помощью манжет, длиной 0,7-0,8 м с приваренными к ним фланцами; нижний слой гидроизоляционного ковра наклеивается на фланцы, верхние завертываются на вертикальные поверхности манжет на высоту 30-40 см.
12. Цементные поверхности перед устройством гидроизоляции должны быть огрунтованы холодной грунтовкой, приготовленной из битума М-I
13. Наклейку рулонных материалов следует производить горячими битумными мастиками (ГОСТ 2889-51) мастики кровельные битумные (горячие), МБК-Г с температурой размягчения не ниже 75°
14. Штукатурку с добавлением алюмината натрия производить в соответствии с временной инструкцией
15. Штукатурная цементная гидроизоляция наносится способом торкретирования при помощи цемент-пушки. Толщина отдельных слоев нанесения изоляции должна быть 6-10 мм. Каждый последующий слой должен наноситься на отвердевшую поверхность не позднее чем через сутки после нанесения предыдущего слоя при портландцементе, через 30 мин. при безусадочном цементе ВЦУС с предварительным обдуванием сжатым воздухом и смачиванием водой.

Законченную изоляцию в период твердения необходимо предохранять от сотрясений, высыхания и замораживания в течение 7 суток. Увлажнение изоляции во время твердения должно производиться распыленной струей воды без напора (СНиП III-В.9-62 § 5).

1967	Блокированные здания бань и прачечных.	Гидроизоляция стен и полов (вариант с оклеечной изоляцией)	Типовым проектам 284-4-12; 284-4-13; ~~284-3-14~~; 284-4-15; 284-4-16; ~~284-3-17~~; (Типы Т.Ш.01); 284-4-18	Альбом II	Лист АСД 8

Инв. 3739-01

Госгипросельхозстроя г. Москва
Рук. мастерской Н.Ч. Алешин
Гл. конструктор А.Н. Андреева
Гл. архитектор отд. И.И. Шишков
Автор И.И. Шишков
Инженер К.Ф. Кирюшин
Груп. инженер Доронова Н.И.

Чердачное перекрытие.

Над мокрыми помещениями по серии ИИ-10Ж-1 (сыпучие утеплители)

1

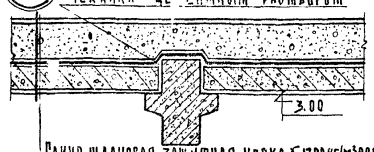

Глино-шлаковая защитная корка γ=1300 кг/м³ 20 мм.
Сыпучий утеплитель (см. таблицу)
Цементная стяжка сост. 1:3 – 30 мм
Пароизоляция из 3х слоев холодной асфальтовой мастики – 15 мм.
Цементная стяжка сост. 1:3 – 20 мм
Плиты „ПП" по ригелям „РК"
Торкретштукатурка с алюминатом натрия – 15 мм.

Над сухими помещениями по серии ИИ-10Ж-1 (сыпучие утеплители)

2

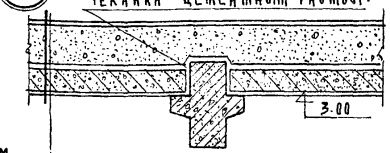

Глино-шлаковая защитн. корка γ=1300 кг/м³ 20 мм
Сыпучий утеплитель (см. таблицу)
Промазка горячим битумом за 2 раза
Сборн. ж.б. плиты „ПП" по ригелям „РК"
Затирка цементным раствором – 5 мм.

Над мокрыми помещениями. Монолитное (сыпучие утеплители)

3



Глино-шлаковая защит. корка γ=1300 кг/м³ – 20 мм
Сыпучий утеплитель (см таблицу)
Цементная стяжка сост 1:3 – 30 мм
Пароизоляция из 3х слоев холодной асфальтовой мастики – 15 мм.
Цементная стяжка сост 1:3 – 20 мм.
Монолитное жел. бет. перекрытие
Торкретштукатурка цементн. раствором с алюминатом натрия – 15 мм.

Над сухими помещениями по серии ИИ-03 (сыпучие утеплители)

4

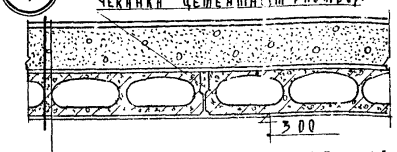

Глино-шлаковая защитная корка γ=1300 кг/м³ 20 мм
Сыпучий утеплитель (см таблицу)
Промазка горячим битумом за 2 раза
Сборные ж.б. плиты
Затирка цементным раствором – 5 мм

Установка кирпичных перегородок на грунт при деревянных полах

14

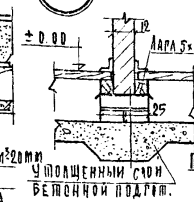

15

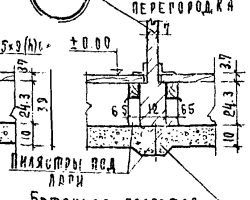

16

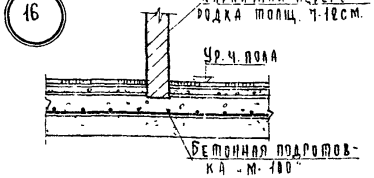

17

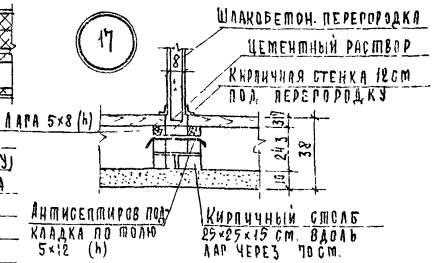

Над мокрыми помещениями по серии ИИ-ТЖ-1 (эффективный утеплитель)

5



Глино-шлаков. защитная корка γ=1300 кг/м³ – 20 мм
Эффективный утеплитель (см таблицу)
Цементная стяжка сост. 1:3 – 30 мм.
Пароизоляция из 3х слоев холодной асфальтовой мастики – 15 мм.
Цементная стяжка сост 1:3 30 мм
Сборн. ж.б. плиты „ПП" по ригелям „РК"
Торкретштукатурка с алюминатом натрия – 15 мм

Над сухим помещением по серии ИИ-10Ж-1 (эффективный утеплитель)

6



Глино-шлаковая корка 20 мм
Эффективный утеплитель (см. таблицу)
Промазка горячим битумом за 2 раза
Сборные жел. бетонные плиты „ПП" по ригелям „РК"
Цементная затирка – 5 мм.

Над мокрыми помещениями (эффективный утеплитель)

7

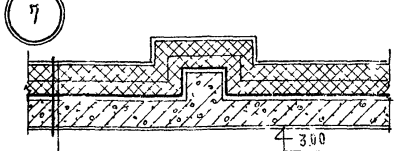

Глино-шлаковая защитная корка γ=1300 кг/м³ 20 мм
Эффективный утеплитель (см. таблицу)
Пароизоляция из 3х слоев холодной асфальтовой мастики – 15 мм.
Цементный раствор сост 1:3 – 20 мм
Монолитное жел. бет. перекрытие
Торкретштукатурка цементн. раствором с алюминатом натрия – 15 мм.

Над сухими помещением по серии ИИ-03 (эффективный утеплитель)

8



Глино-шлаковая корка – 20 мм
Эффективный утеплитель (см таблицу)
Промазка горячим битумом за 2 раза
Сборные железобетонные плиты
Цементная затирка – 5 мм

Полы по грунту

В мокрых помещениях

10

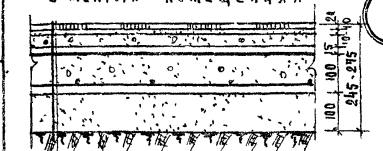

Керамические шероховатые плитки на цементном растворе М-100 – 20 мм
Защитн. цементная стяжка от 10 до 40 мм.
Гидроизоляция из 3х слоев холодной асфальтовой мастики – 15 мм
Бетонная подготовка из бетона М-100 армирован. сетками Ф8 с ячейками 150×150 мм. – 100 мм
Песчаная подготовка – 100 мм.

В ожидальных остывочных

13

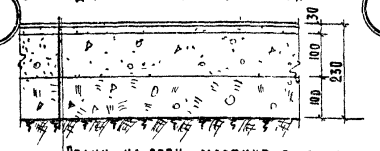

Релин на спец. мастике по асфальтовой подготовке – 30 мм
Цементная подготовка М-50 100 мм
Утрамбованный со щебнем грунт – 100 мм

В кладовых

11



Цементный пол – 20 мм
Бетон „М-50" – 100 мм
Утрамбов. со щебнем грунт – 100 мм.

Деревянные полы (в сухих помещениях)

9

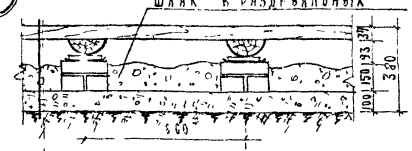

Шпунтованные доски 37 мм
Лаги 14/2 через 800 мм
Подкладки из досок – 25 мм
По толевой подкладке.
Кирпичные столбики 25×25×15 (h) см
Известково-щебеночная подготовка 10 см.
По уплотненному грунту или утрамбованный со щебнем грунт.

18

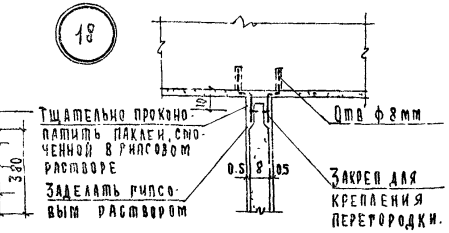

Примечания:

1. Толщина засыпок в чердачном перекрытии дана на листах проекта
2. Монолитное железобетонное перекрытие с сыпучими утеплителями над сухими помещениями принимается аналогично детали 2. с утеплением балок по детали 12 лист АСД-7.

1967	Блокированные здания бань и прачечных	Детали полов и перекрытий (вариант с изоляцией холодными асфальтовыми мастиками) Установка перегородок.	Типовым проектам 284-4-12; 284-4-13; ~~284-4-14~~; 284-4-15; 284-4-16; ~~284-4-17~~; (типы I, II, III) 284-4-18	Альбом II	Лист АСД-9

Инв. 3739 п

Алешин О.Н. Андреева А.М. Шишков И.Н. Барштейн Э.М.

Рук. мастерской № 4 Гл. конструктор Гл. архитект. пр-та Ст. инженер

Росгипросельхозстрой г. Москва

Детали устройства гидроизоляции в мокрых помещениях

1 Примыкание пола к наружной стене в мокром помещении.

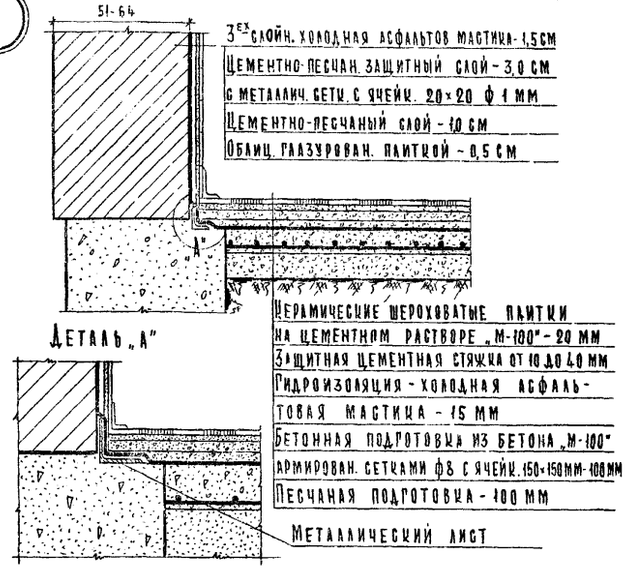

2 Деталь пересечения внутренней и наружной стен.

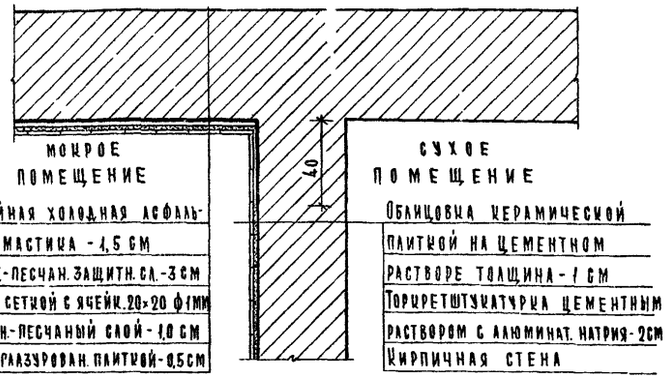

3 Деталь примыкания чердачного перекрыт. к наружн. стене



4 Детали устройства гидроизоляции в оконных проемах мокрых помещений.

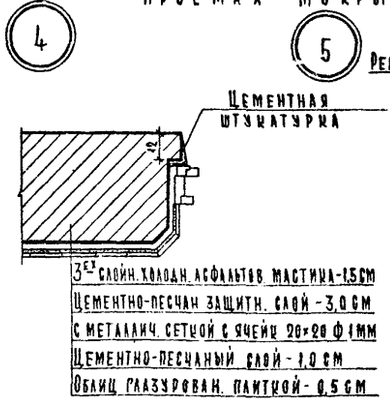

5

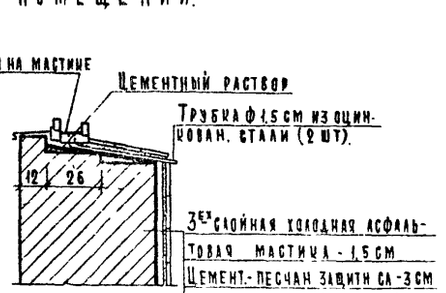

6 Деталь примыкания чердачного перекрытия к внутренней стене

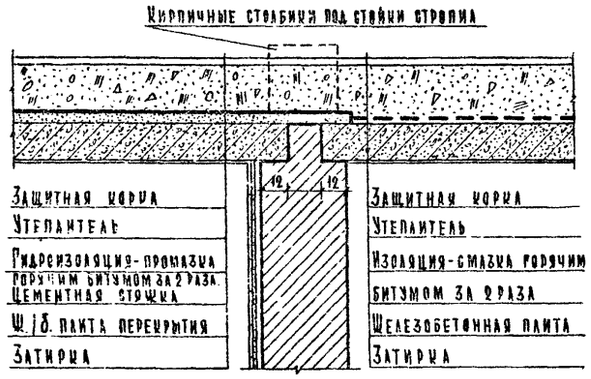

7 Деталь примыкания пола к внутренней стене.

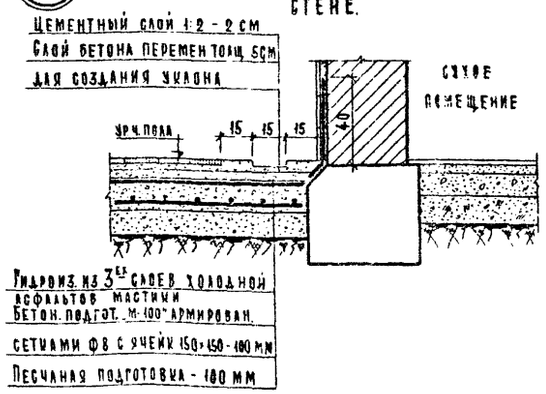

Указание.

Металл в местах сопряжения должен быть тщательно очищен от ржавчины и грязи и загрунтован разжиженным битумом.

Устройство штукатурной гидроизоляции из холодной асфальтовой мастики в мокрых помещениях бань и прачечных.

Общие сведения.

Гидроизоляция внутренних поверхностей стен, полов, потолков мокрых помещений устраивается в виде штукатурного покрова из так называемой холодной асфальтовой мастики с ограждением от механических повреждений защитным слоем цементно-песчаного армированного слоя.

Предполагаемая штукатурка полностью водонепроницаема и не опадает при температурах до 80°С. Объемный вес мастики 1,2 ; 1,3.

Приготовление битумной пасты.

а) Нефтяной битум БН-III (ГОСТ 1544-52) - 52%.
б) Глина кембрийская с пластичностью 1° и содержанием песчаных частиц макс. 10% или гашеная известь 1 сорт ГОСТ 1174-51 в пересчете на сухой вес..... - 12%.
в) Вода..... - 38%.

Порядок изготовления битумной пасты.

а) В барабан мешалки загружается нагретое глиняное молоко в необходимом для всего замеса количестве и мешалка пускается в работу.
б) При непрерывной работе мешалки в смесь вводится порциями по 2-3 литра поочередно горячий битум и горячая вода.

Первоначально подается битум и после загустения смеси добавляется вода и т.д. до введения всего (по рецепту) количества битума и воды.

Приготовление холодной асфальтовой мастики.

а) При механизированном нанесении мастики на изолируемую поверхность: битумная паста по весу 80% на 1 замес 120 кг портландцемент „М-400-500" по весу 17% на замес 20 кг, воды по весу 3% на 1 замес 5 кг.
б) При нанесении вручную:
Битумная паста по весу 75% на 1 замес 100 кг.
Портландцемент „М-400-500" по весу 25% на 1 замес 33 кг.

Приготовление мастики производится по месту работы в следующей последовательности:
а) В мешалку загрузить пасту в количестве, потребном для 1 замеса 120 л.
б) Добавить по рецепту воду - 5 л и перемешать
в) При непрерывном перемешивании добавлять небольшими порциями цемент (20 кг), мешать до получения однородной смеси

Подготовка изолируемой поверхности.

Изолируемую поверхность и швы очистить от мусора, грязи, пыли, потеков несхватившегося раствора и удалить отслой кирпича.

Поверхность должна быть сухой (допускается слегка влажная, но не мокрая поверхность).

Все закладные детали, как правило, должны быть заложены при кладке стен (в исключ. случ. до изоляцион работ)

Нанесение холодной асфальтовой мастики.

Нанесение штукатурки на изолируемую поверхность производится при температуре воздуха мин. 5°С вручную или механизированным способом. Мастика наносится последовательно тремя слоями толщиной 5 мм каждый.

2-й слой наносится после затвердения предыдущего слоя через 1 сутки.

Нанесение мастики ведется на протяжении стены захватами и по высоте ярусами снизу вверх. Смежные захваты и ярусы сопрягаются в каждом слое внахлестку мин. 30 см с разбежкой стыков в разных наметах. Последующий намет сразу же после нанесения разравнивается полутерком.

В местах сопряжения гидроизоляции стены с гидроизоляцией полов, закладных частей и др. гидроизоляция стены должна быть увеличена на один дополнительный слой.

В ларильных помещениях, после выстукания последующего намета, поверхность гидроизоляции окрашивается разжиженным битумом с расходом 200-250 кг на 1 м².

Изоляционный слой со стороны помещении от механических повреждений защищается 2-3 см слоем цементно-песчаного раствора „М-75" состав 1:4 по металлической сетке. Защитный слой покрывается штукатуркой или керамическ. плиткой.

Крепление метал сетки поверх изолированного слоя стены делается следующим образом: металлические анкера из катанки ф 12 мм закладываются в стены при кладке на глубину 12 см на расстояние 50 см один от другого, на анкера надеваются металлические шайбы (ф 80-100 мм δ=3мм), покрытые со стороны стены горячим асфальтовым слоем и при установке анкера прижимаются к поверхности стены. При нанесении изоляции к анкерам привязывается металлический арматурный каркас ф 6 мм. К каркасу привязывается металлическая сетка и выравнивается на гидроизоляционном покрове путем прикрепления в отдельных местах мастикой или цементным раствором. Сопряжение штукатурной гидроизоляции с закладными металлическими элементами производится с обязательным устройством асфальтовых шайб (выполняется литым способом из горячей асфальт мастики с содержан. по весу: 8% битума БН-IV, 35% цем. и 57% асбест. пыли)

Госпроектсельхозстрой г. Москва

Гл. инженер Колпашин
Гл. инж. проекта Семина
Рук. мастерской №4 Кирюшин
Рук. мастерской Ермин
Гл. архитектор пр-та Копировала
Гл. инженер Н.И.
Гл. инж. проекта А.М.
Гл. конструктор Ю.Н.
Гл. конструктор Алешин
Руководитель группы Шишков
Архитектор Андреева
Инженер Зорданова

1967	Блокированные здания бань и прачечных	Гидроизоляция стен и полов (вариант с изоляцией холодными асфальтовыми мастиками)	к типовым проектам 284-4-12; 284-4-13; ~~284-3-14~~; 284-4-15; 284-4-16; ~~284-3-17~~ (типы I, II, III) 284-4-18	Альбом II	Лист АСД-10

Инв. 3739-01

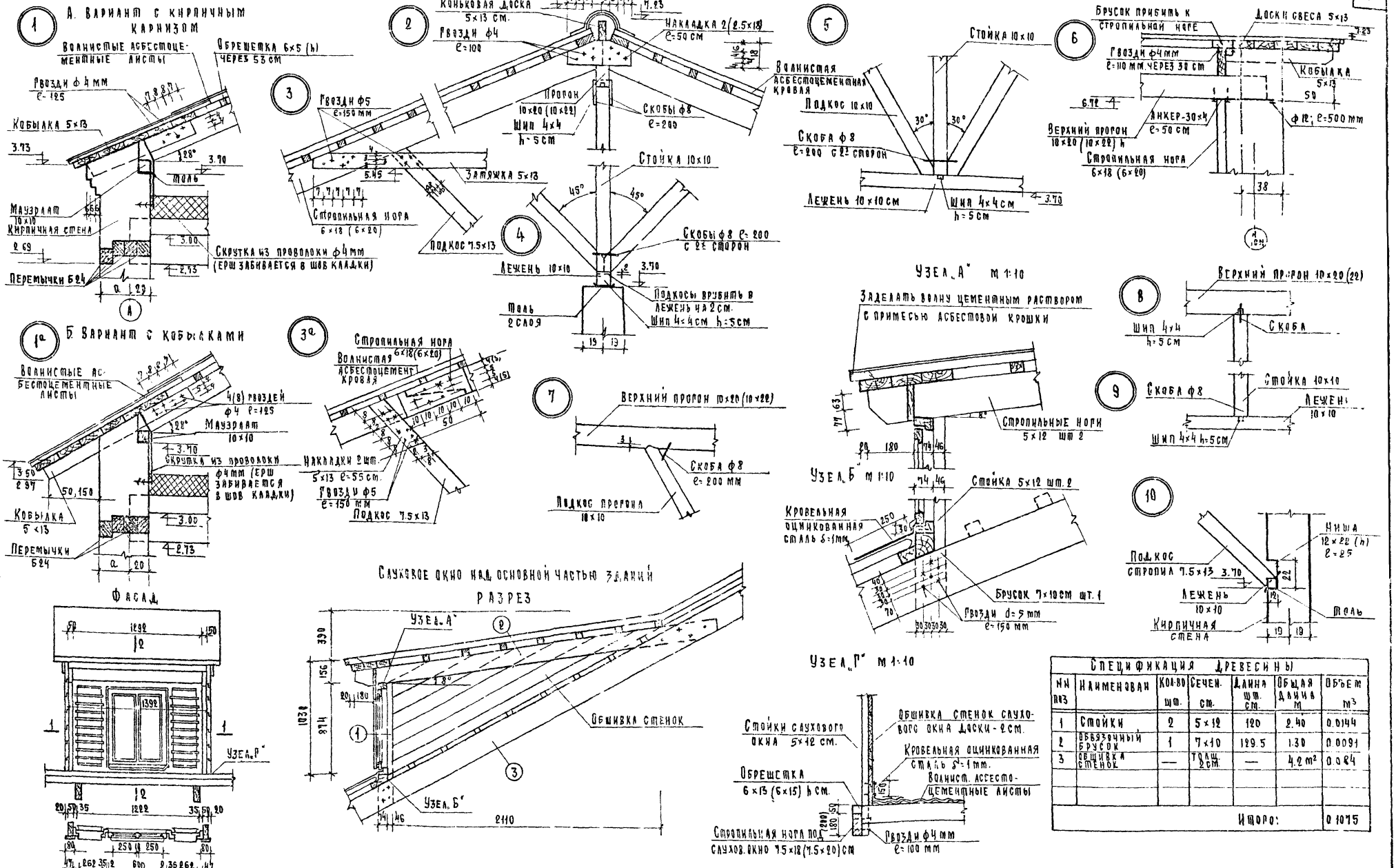

Спецификация древесины

№№ поз	Наименование	Кол-во шт.	Сечение см.	Длина шт. см.	Общая длина м	Объем м³
1	Стойки	2	5×12	120	2.40	0.0144
2	Обвязочный брусок	1	7×10	129.5	1.30	0.0091
3	Обшивка стенок	—	Толщ. 2 см	—	4.2 м²	0.084
					Итого:	0.1075

1967	Блокированные здания бань и прачечных	Детали стропил	К типовым проектам 284-4-12; 284-4-13; ~~284-4-14~~; 284-4-15; 284-4-16; ~~284-4-17~~ (типы I, II); 284-4-18	Альбом II	Лист АС-11

Инв. 3739-01

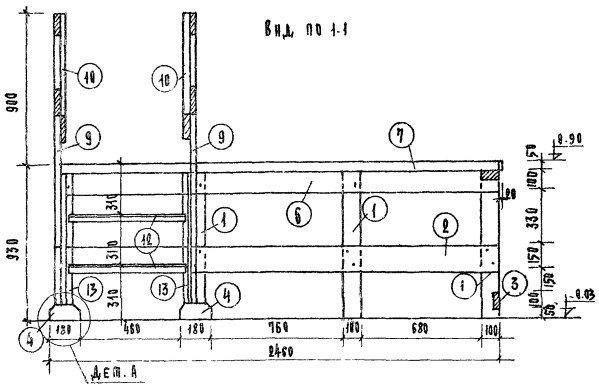

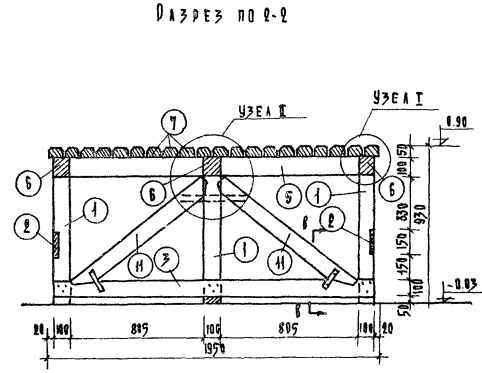

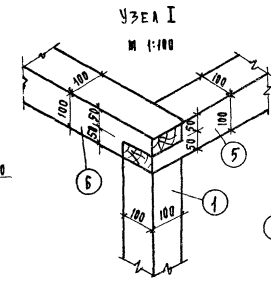

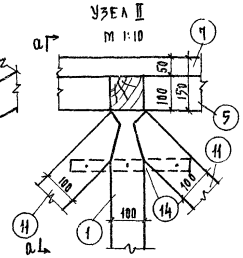

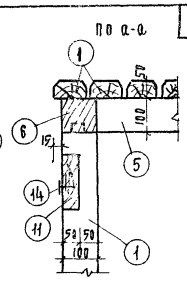

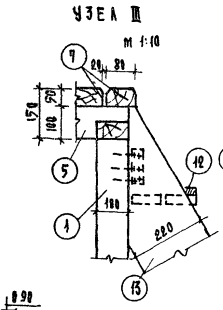

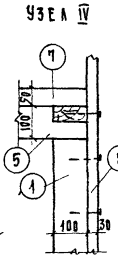

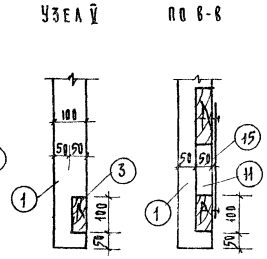

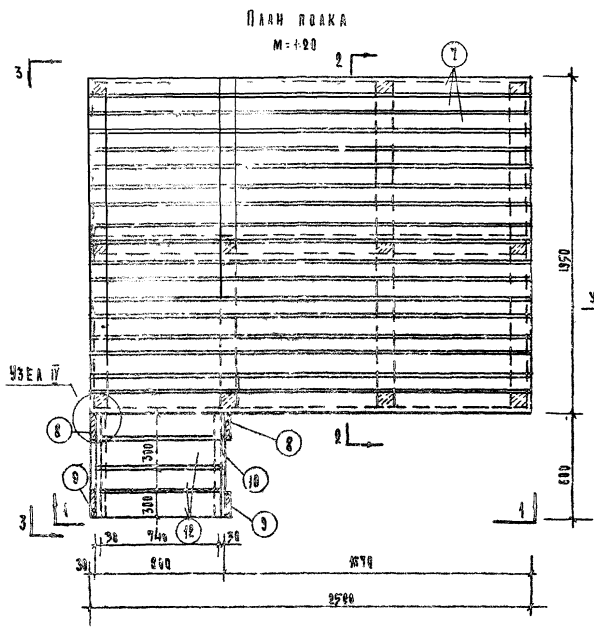

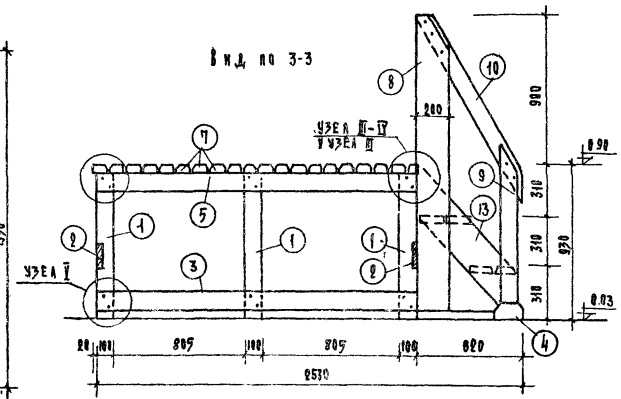

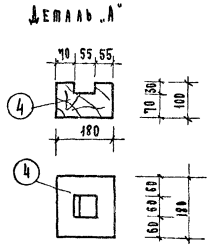

Примечания:

1. Все металлические детали покрасить масляными белилами
2. Все деревянные детали подлежат пропитке в антисептике с последующей покраской масляной краской за 2 раза, кроме досок настила и лестницы
3. Доски настила, детали лестницы подлежат шлифовке

Спецификация древесины

Наим. изд.	Нн поз.	Наимен.	Сеч. в см.	Длина в см.	К-во шт.	Общий объем в м³
Полок (шт-1)	1	Стойка	10×10	88	12	0.106
	2	Накладка	15×5	246	2	0.036
	3	—"—	10×5	191	4	0.039
	4	Подкладка бобышка	10×18	18	2	0.0065
	5	Балка	10×10	191	4	0.0765
	6	—"—	10×10	246	3	0.074
	7	Доски настила	8×5	250	20	0.200
	8	Стойки поручня	20×3	183	2	0.022
	9	—"—	10×3	105	2	0.0063
	10	Поручень	10×3	130	2	0.0078
	11	Подкосы	10×10	100	4	0.040
	12	Ступени	14×5	74	4	0.021
	13	Тетива	22×6	100	2	0.026
				Итого:		0,688

Спецификация металла

Нн поз	Наименов	Проф в см	Длина мм	К-во шт.	Общ. вес в кг.
14	Планка	30×3	350	4	0.98
15	—"—	40×3	250	8	1.86
			Итого:		2.84

1967	Блокированные здания бань и прачечных	Полок для парильной. (к бане на 10 мест)	Х†Иповым проект. 284-4-12; 284-4-13; 284-3-14; 284-4-15; 284-4-16; 284-3-17 (типы I, II, III); 284-4-18	Альбом II	Лист АСД-12

Инв. 3739-01

Росгипросельхозстрой г. Москва

Рук. мастерской № 4 — Алешин В.Н.
Гл. конструктор — Андреева Б.М.
Гл. архитект. пр-та — Шишков Н.Н.
Ст. инженер — Гаршгейн Э.М.

Копировала — Джемилова

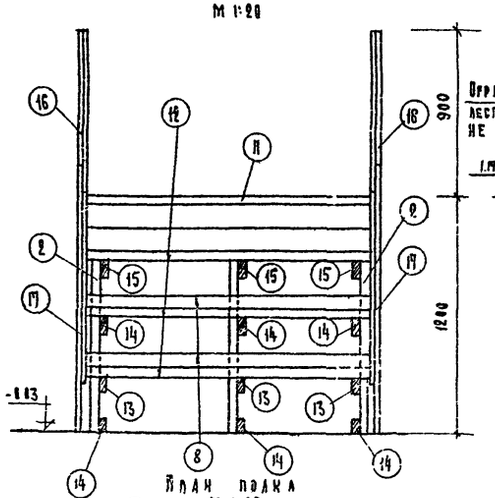

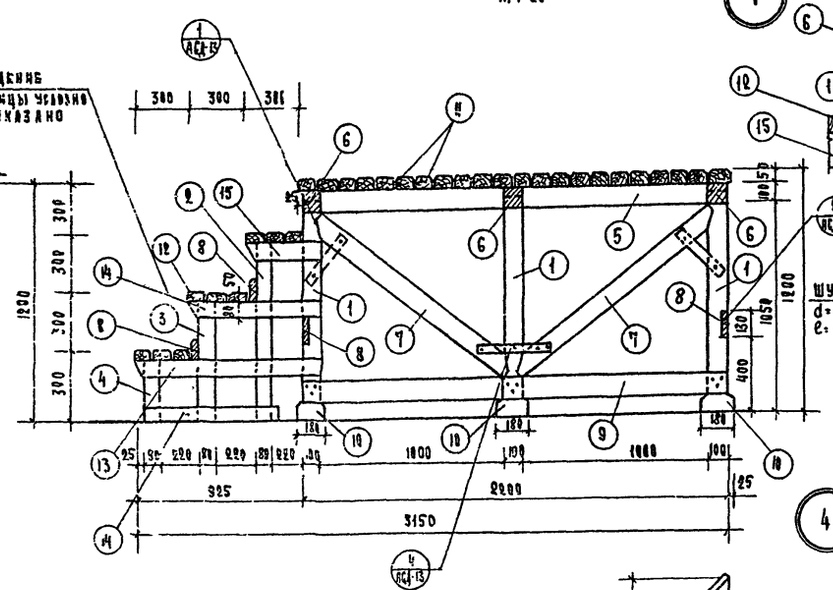

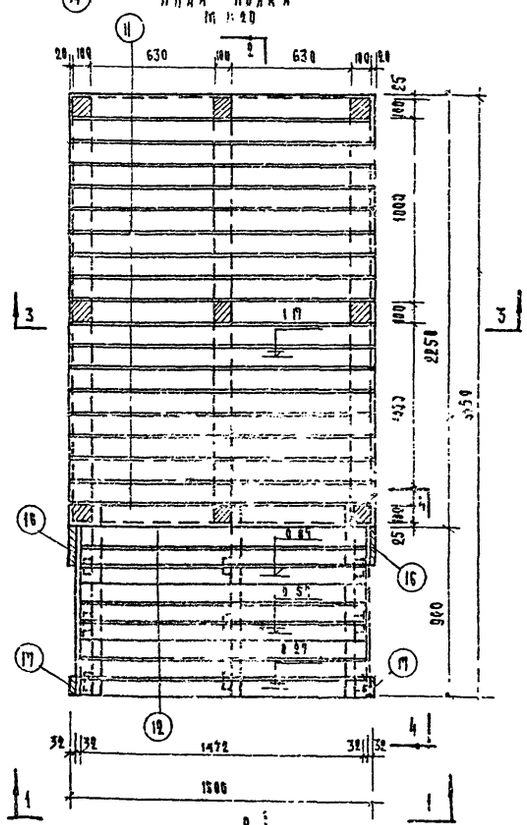

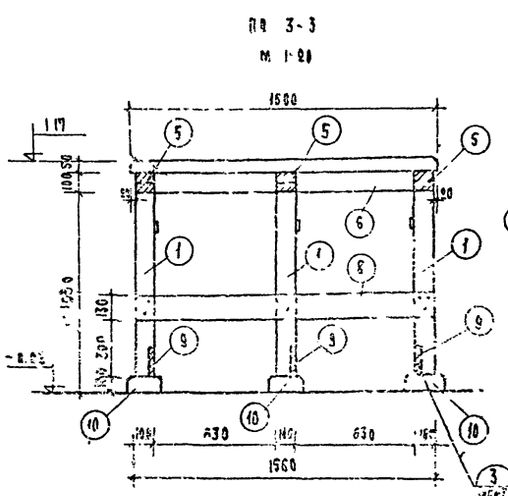

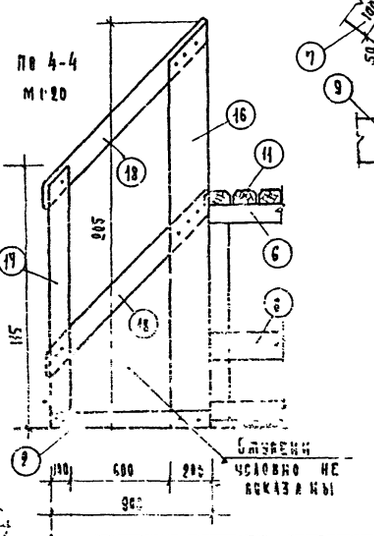

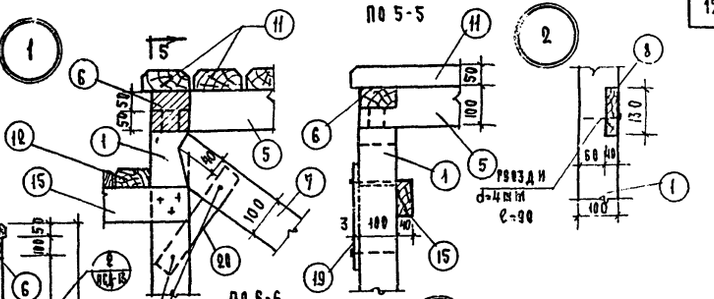

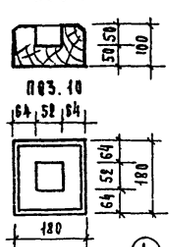

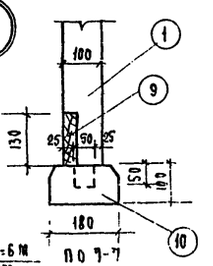

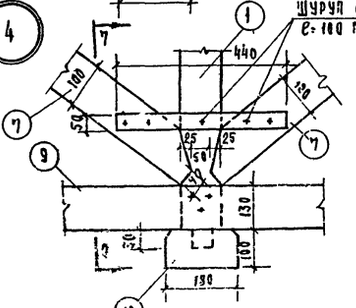

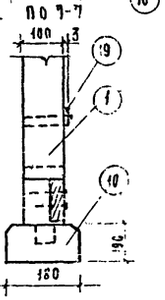

Примечания:

1. Все металлические детали покрасить масляными белилами.
2. Все деревянные детали подвергать глубокой пропитке антисептиками.
3. Подки прикрепить к стене металлическими шпильками.
4. Все доски настила и поручни должны быть хорошо фо-ланы.

Спецификация древесины

Чертеж	Наименование элемента	Сечение мм	Длина мм	Кол-во шт.	Объем м³
1	Стенка	40×150	1800	6	0.0648
2	Настил	40×150	1200	5	0.0360
3	"	40×150	600	5	0.0180
4	"	40×150	1800	5	0.0540
5	Планка	40×150	1200	3	0.0360
6	"	10×10	156	3	0.0047
7	Подкос	10×10	1500	6	0.0090
8	Планка	40×120	1560	4	0.0374
9	"	40×150	250	3	0.0045
10	Накладка верхняя	15×10	180	6	0.0016
11	Планка	50×50	1800	2	0.0180
12	"	50×50	1530	3	0.0344
13	Нижняя планка	40×150	1085	3	0.0195
14	"	40×150	925	3	0.0167
15	"	40×150	825	3	0.0149
16	Стойка поручня	32×20	865	6	0.0033
17	"	32×20	815	2	0.0010
18	Поручень	32×20	1350	4	0.0173
			Итого		0.6836

Спецификация древесины

Чертеж	Наименование элемента	Сечение мм	Длина мм	Кол-во шт.	Объем м³
19	Планка	50×50	440	3	0.0033
20	Планка	50×50	280	6	0.0042
			Итого		0.0075

1967	Блокированные здания бань и прачечных	Подки для парильной (для бани на 25 мест)	К типовым проектам 284-3-12, 284-4-13, 284-3-14, 284-4-15, 284-4-16, 284-3-17, 284-4-18. Типы I и II	Альбом II	Лист АСД-13

Инв. 3739-01

Госгражданпроект Мосгорисполкома г. Москва

Рук. Масленской М 4 — Алешин О.Н.
Гл. конструктор — Андреева А.Н.
Гл. архитектор пр-ки — Шишков И.Н.
Гл. инженер — Бархатейн З.М.

Копировал — Джемилова

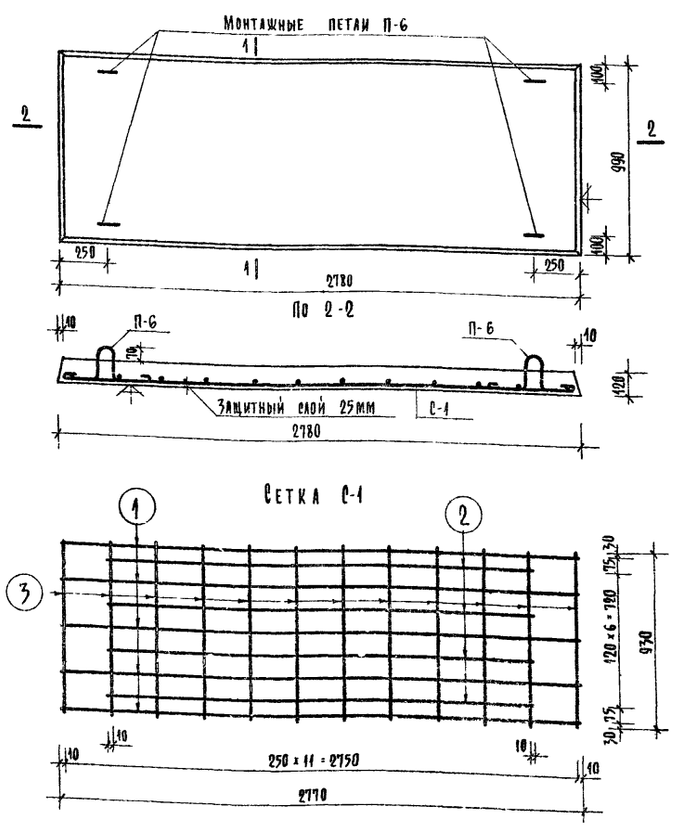

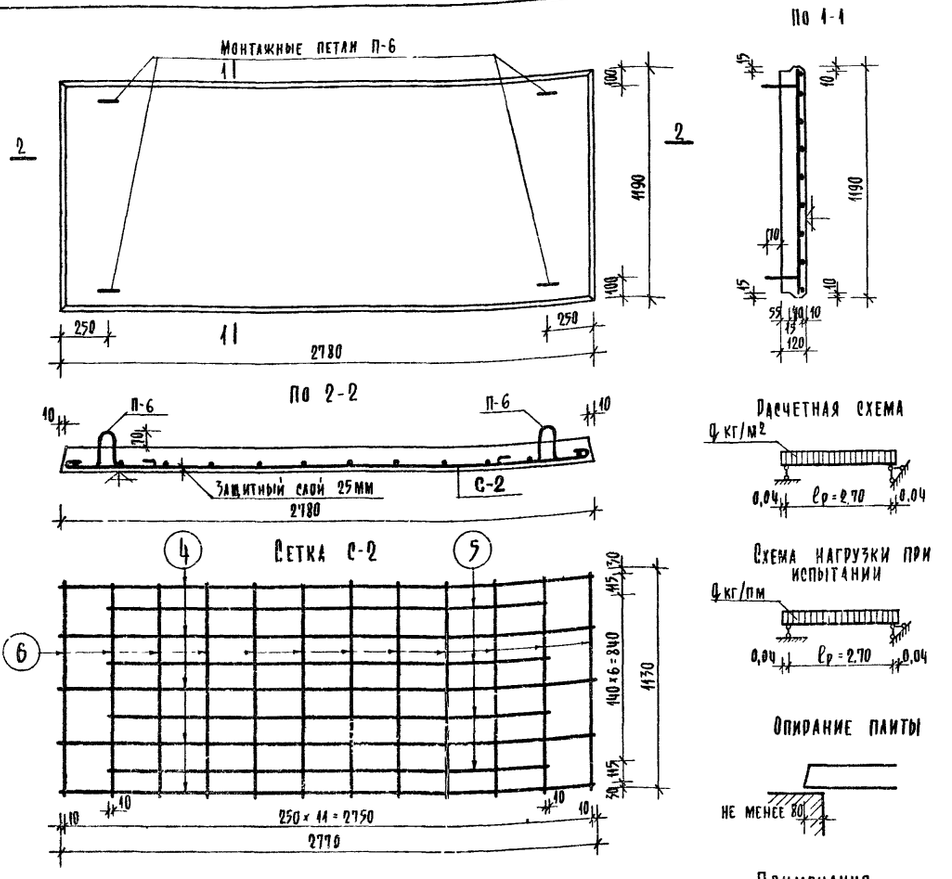

ИПП-99-278-2

Спецификация стали

Арматурн. элементы: NN	Кол. шт.	NN поз.	Ø мм	На 1 элемент: Кол. шт.	Длина стерж. мм	Общая длина м	Вес стали кг: На 1 элемент	Общий вес
С-1	1	1	8AI	5	2770	13,85	5,47	5,47
		2	8AI	4	2270	9,08	3,59	3,59
		3	4BI	12	930	11,2	1,11	1,11
		Итого						10,17
П-6	4		10AI	1	920	0,92	0,57	2,28
		Итого:						2,28
Всего:								12,45

Выборка стали

Профиль	10AI	8AI	4BI
Длина м	3,68	22,93	11,2
Вес кг	2,28	9,06	1,11

Характеристика стали	N ГОСТ'а, $R^{н}_{ц}$ кг/см²	Вес кг
Арматура Ф10; Ф8 из стали класса А-I	5781-61 / 2400	11,34
Обыкновенная арматурная проволока Ф4 из стали класса В-I	6727-53 / 5500	1,11
Всего:		12,45

Характеристика изделия

Вес изделия	кг	825
Объем бетона	м³	0,33
Вес арматуры	кг	12,45
Расход армат. на 1м³ бетона	кг	37,7
Марка бетона	—	200

ИПП-119-278-2

Спецификация стали

Арматурн. элементы: NN	Кол. шт.	NN поз.	Ø мм	На 1 элемент: Кол. шт.	Длина стерж. мм	Общая длина м	Вес стали кг: На 1 элемент	Общий вес
С-2	1	4	10AI	5	2770	13,85	8,55	8,55
		5	6AI	4	2270	9,08	2,02	2,02
		6	5BI	12	1130	13,60	2,09	2,09
		Итого						12,66
П-6	4		10AI	1	920	0,92	0,57	2,28
		Итого:						2,28
Всего:								14,94

Выборка стали

Профиль	10AI	6AI	5BI
Длина м	17,53	9,08	13,60
Вес кг	10,83	2,02	2,09

Характеристика стали	N ГОСТ'а, $R^{н}_{ц}$ кг/см²	Вес кг
Арматура Ф6, Ф10 из стали класса А-I	5781-61 / 2400	12,85
Обыкновенная арматурная проволока Ф5 из стали класса В-I	6727-53 / 5500	2,09
Всего:		14,95

Характеристика изделия

Вес изделия	кг	976
Объем бетона	м³	0,39
Вес арматуры	кг	14,94
Расход армат на 1м³ бетона	кг	38,4
Марка бетона	—	200

Марка плиты / Нагрузки и прогибы	ИПП-99-278-2	ИПП-119-278-2
Расчетная нагрузка по несущей способности q кг/м²	600	600
Нормативная нагрузка полная $q_н$ кг/м²	490	490
Постоянно-действующая нагрузка $q_п$ кг/м²	310	340
Кратковременно-действующая нагрузка $q_{кр}$ кг/м²	180	150
Контрольная нагрузка по проверке жесткости $q_к$ кг/пм	790	941
Контрольно-разрушающая нагрузка $q_р$ кг/пм	1300	1550
Прогибы от $q_к$ $f_к$ см	0,57	0,64

Примечания

1. Плиты запроектированы в соответствии со СН и П II-В 1-62.
2. Плиты изготовлять в соответствии с СН 1-61
3. Складирование и транспортирование плит производить в рабочем положении.
4. Сварные сетки выполнять по ТУ-73-56.
5. Плиты должны быть испытаны по ГОСТ'у 8829-66.
6. Плоскости, отмеченные знаком ⊽, должны быть гладкими, подготовленными под шпаклевку.
7. Монтажные петли приварить соответственно к сеткам С-1 и С-2.
8. Расчетные и нормативные нагрузки даны без учета собственного веса плиты, контрольная - с учетом собственного веса.

1967	Блокированные здания бань и прачечных.	Плоские плиты железобетонные ИПП-99-278-2; ИПП-119-278-2	К типовым проектам 284-4-12; 284-4-13; ~~284-3-1~~; 284-4-15; 284-4-16; ~~284-3-1~~ (типы I, II, III); 284-4-1	Альбом II	Лист АСД-14

Дрюк. мастерской № 4 — Главный конструктор — Гл. архит проекта — Инженер

Алешин О.Н. — Андреева А.М. — Шишков И.Н. — Кирюшин Г.А.

Копировала — Юсипова Р.М.

Гипросельхозстрой г. Москва

UNB 3739-01

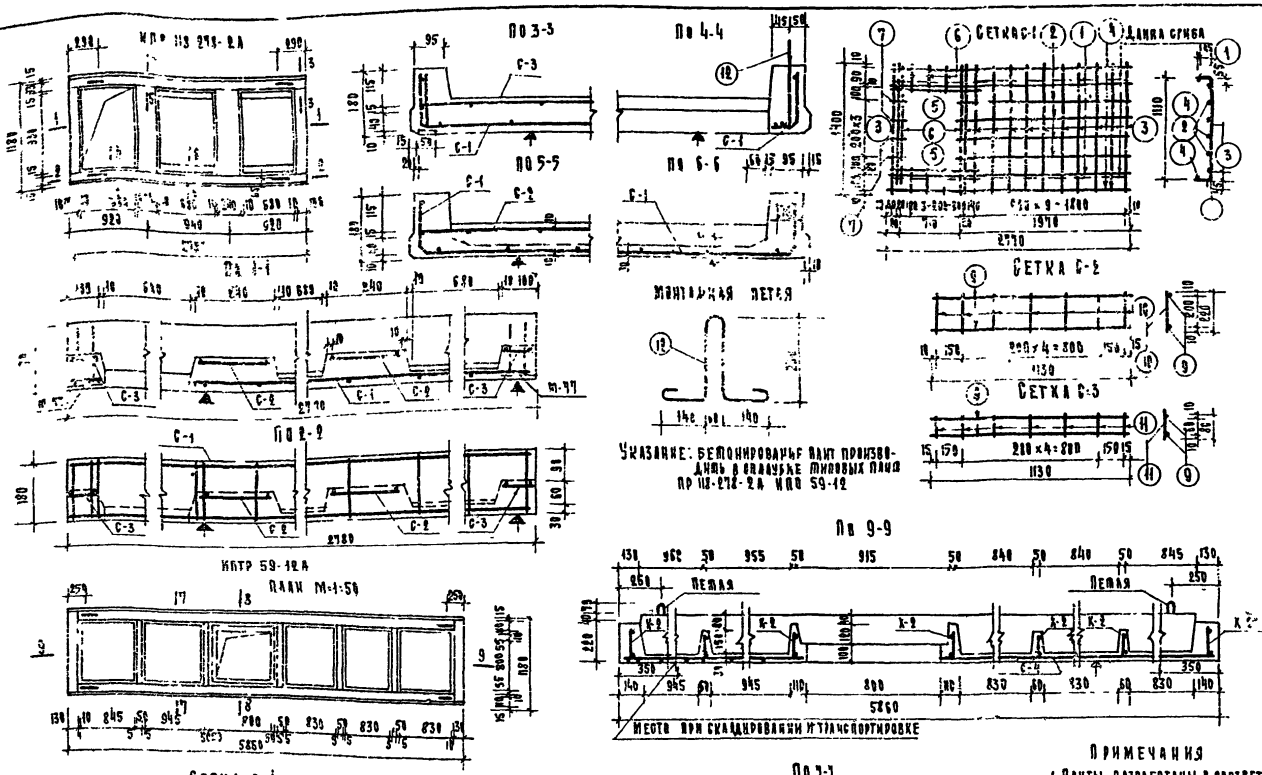

Указание: бетонирование плит производить в опалубке типовых плит по ИПР 118-278-24 и ИПР 59-12

Спецификация арматуры

Марки элем.	Марка карк.	К-во карк.	№ позиц.	Ø мм	Длина мм	Кол-во шт.	Общая длина м	Выборка арматуры: № ГОСТа	Ø мм	Общая длина м	Общий вес кг
ИПР 118-278-24	С-1	1	1	18А	8270	2	5.54	5781-61 3030	18А	4.96	4.95
			2	4Т	1980	4	7.92		4Т	5.54	4.99
			3	5Т	1480	13	18.23				
			4	4Т	2770	2	5.54	5781-61 2490	10	3.68	2.27
			5	18А	1950	2	2.10				
			6	5Т	245	6	1.47	6727-55 5580	5Т	19.67	3.15
			7	4Т	195	4	0.46		4Т	27.90	2.23
			8	10А	1400	2	2.80				
	С-2	2	9	4Т	1130	2	2.26				
			10	4Т	295	2	1.34				15.95
	С-3	2	9	4Т	1130	2	2.26				
				4Т	35	7	0.56				
	Монт. петля	4	12		980	1	0.98				
ИПГР 59-12А	С-4	1	13	6	5640	5	28.20	5781-61 4000	6	58.60	5.95
			14	10А	5848	9	52.63				
			15	4Т	170	10	1.70	2550-57 2400	6	59.60	15.53
			16	4Т	1450	37	53.65		8	27.90	10.70
			17	6	2240	6	13.44		10	3.10	1.90
			18	6	2286	6	13.70				
	К-1	2	19	16АА	5853	2	11.70		10АА	11.70	7.20
			20	9	5589	1	5.59	5781-61 3460	12А	11.20	9.90
			21	18АА	3852	1	3.90		16АА	2520	38.90
			22	12АА	850	2	1.70				
			23	8	910	2	0.90				
			24	8	950	30	7.50				
			25	8	90	4	0.40				88.6
	К-2	7	26	6	1140	2	2.30				
			27	4Т	135	7	0.59				
	Монт. петля	4	28	16	189	4	3.10				

Характеристика изделия		ИПР 118-278	ИПГР 59-12
Марка бетона		200	200
Вес	кг	515	9185
Объем бетона	м³	0.206	0.873
Вес стали	кг	15.99	88.6
Расход стали на 1 м²	кг	77.56	101.4

Характеристика арматуры	
Ø10 класс В-I	R_a=2400 кг/см²
Ø18А, Ø12А класса А-II	R_a=3000 "
ØЧТ класс А-I	R_a=5500 "
ØБТ, ØЧТ класс В-I	R_a=5500 "
Ø10АА Ø12А, класс А-III	R_a=4000 "
Ø6, Ø8, Ø10 класс А-I	R_a=2400 "

Примечания

1. Плиты разработаны в соответствии с СНиП-II-В.1-62
2. Испытание плит производить по ГОСТу 8829-66
3. Сварные сетки выполнять по ТУ-13-56
4. Плоскости, отмеченные знаком ✦ должны быть гладкими и чистыми, подготовленными под шпаклевку.
5. Монтажные петли (12) в ИПР 118-278-24 приварить к сетке С-1 стержни (26) и петли (23) приварить к каркасам К-1
6. Складирование и транспортирование плит производить в рабочем положении.
7. В расчетной схеме нагрузки даны без учета собственного веса для ИПР-118-278-24 с учетом собственного веса для ИПГР59-12А
8. Швы между плитами тщательно заполнить цементным раствором „М-100"

Расчетная схема ИПР 118-278 24

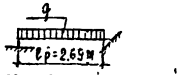

а) Расчетная нагрузка по несущей способности q=720 кг/п.м.

б) Нормативная нагрузка полная $q_{норм}$=590 кг/п.м.

в) Постоянно действующ. - $q_{пост}$=410 кг/п.м

г) Кратковременно действующая - $q_{врем}$=180 кг/п.м.

Схема загрузки при испытании контрольн. нагрузка при пров. жесткости

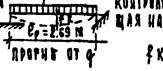

$q_к$=800 кг/п.м

контрольн. разрушающая нагрузка $q_р$=1340 кг/м

прогиб от $q_к$ = 0.22 см

Расчетная схема ИПГР 59 12А

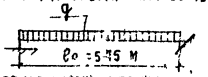

а) Расчетная нагрузка: по несущей способности q=1080 кг/м² $q_{пост}$=360 кг/м²

б) Нагрузка при расчете прогиба длительно действующая q=500 кг/м², кратковременно действующ. - 400 кг/м²

в) При расчете на прогиб от длительн. нагружен. учтено защемление на m=420 кгм, $f=\frac{1}{150}l_0$

Схема загрузки при испытании по прочности $P_р$=1282 кг/м² по прогибу $P_к$=882 кг/м²



f_3 - замеренный прогиб при контрольном нагрузке не более 1/4мм

1967	Блокированные здания бань и прачечных	Железобетонные плиты перекрытий с люком ИПР 118-278-24 ИПР 59-12А	К типовым проектам 284-4-13; 284-4-14; 284-4-15; 284-4-16; (выпуск I, II, III); 284-4-18.	Альбом II	Лист АСД-15

УИБ. 3739-01

Госгражданпроект г. Москва

Рук. Матвеевский Н.Ч.
Гл. конструктор Андреева А.М.
Гл. архитектор проекта Шишков М.И.
Инж. Шишков И.И.
Инж. Рутгайзер К.Я.
Чертежник Кошелева

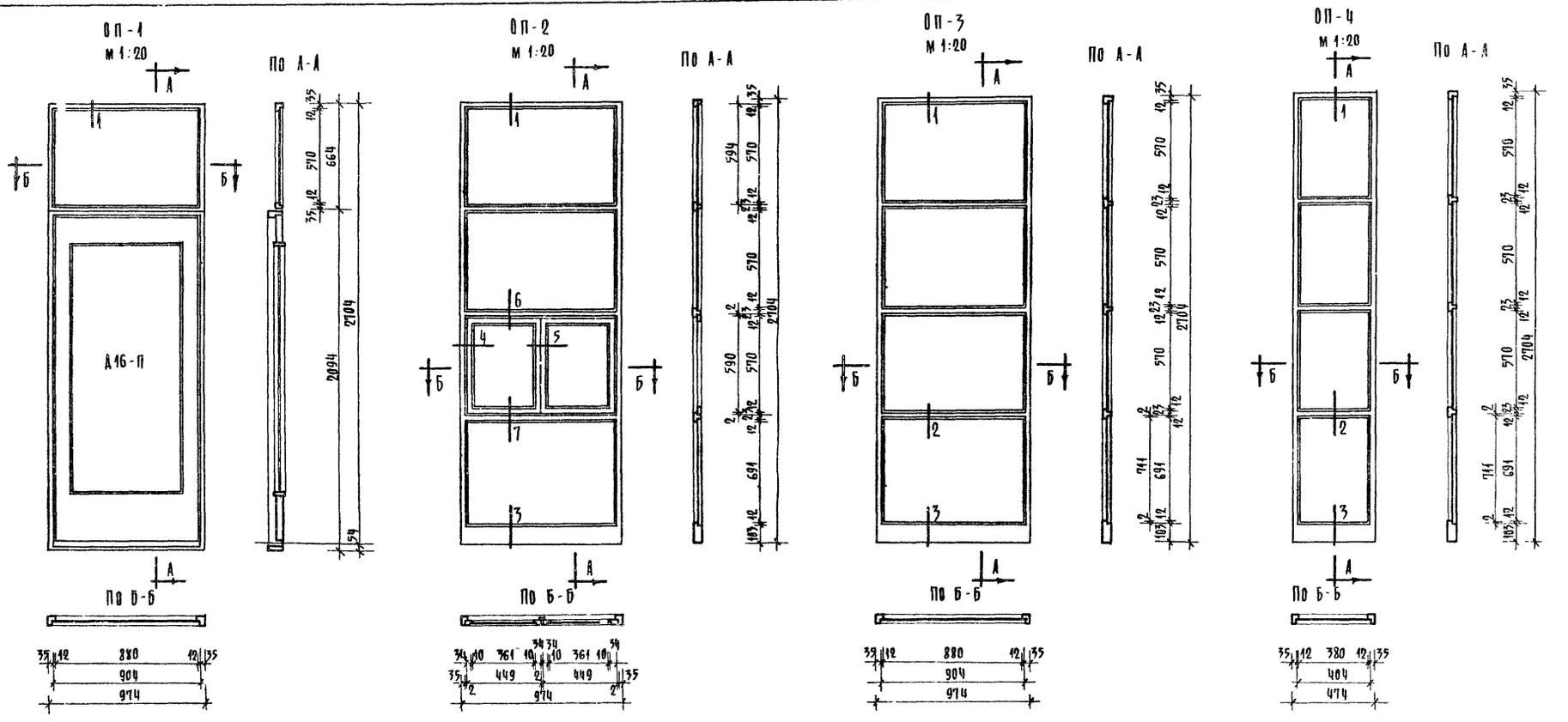

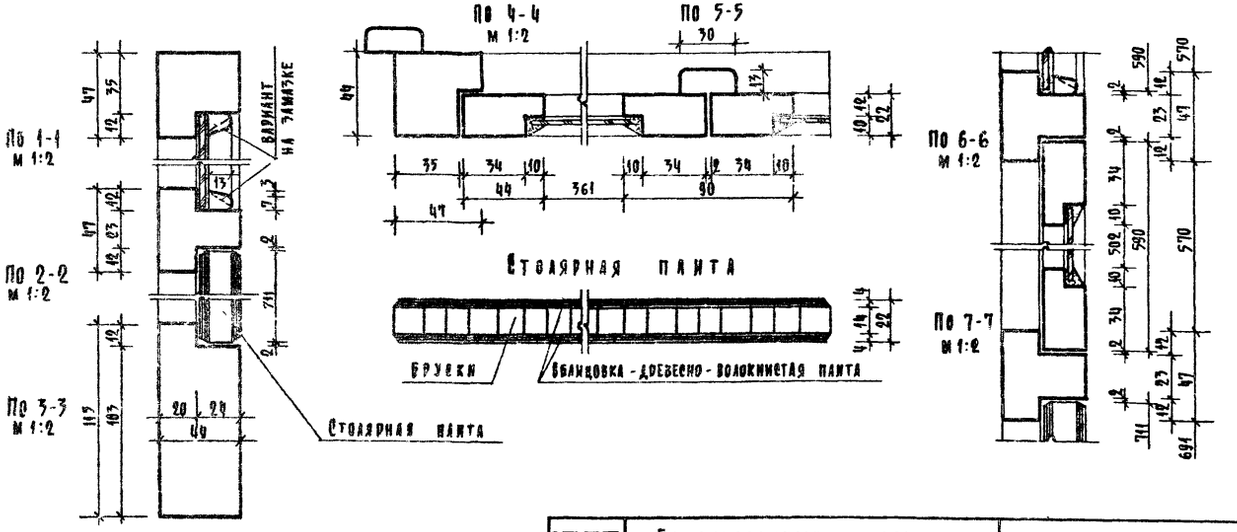

Спецификация

N N п/п	Наименование	Един. измер.	Количество на марку ОП-1	ОП-2	ОП-3	ОП-4
1	Древесина коробки	$м^3$	0,0085	0,034	0,034	0,023
2	Древесина раскладки	$м^3$	0,001	0,0035	0,003	0,002
3	Древесина нащельника	$м^3$	0,0003	0,001	0,001	0,001
4	Древесина переплета	$м^3$	—	0,006	—	—
5	Столярная плита 900×711	$м^2$	—	0,64	0,64	—
6	Столярная плита 400×711	$м^2$	—	—	—	0,284
7	Стекло оконное 900×590	$м^2$	0,531	1,062	1,593	—
8	Стекло оконное 400×590	$м^2$	—	—	—	0,236
9	Стекло оконное 377×518 - 2 шт	$м^2$	—	0,39	—	—
10	Петля форточная шарнирная Г 60 ГОСТ 5088-56	шт.	—	2	—	—
11	Ручки кнопки дверные глухие БК 45×50 ГОСТ 5087-56	шт.	—	2	—	—
12	Защелки пружинные 3П ГОСТ 5089-56	шт.	—	2	—	—
13	Угольники оконные 100 ГОСТ 5091-56	шт.	—	8	—	—

Примечания: 1. Приборы на чертеже условно не показаны.
2. Расход материалов двери Д16П в спецификации не учтен принимается по серии ИИ-10Д-1 часть II раздел 2 лист 56/.

1967	Блокированные здания бань и прачечных	Остекленные перегородки ОП-1, ОП-2, ОП-3, ОП-4	К типовым проектам: 284-4-12; 284-4-13, ~~284-3-14~~; 284-4-15; 284-4-16; ~~284-3-17~~; /типы I, II, III/ 284-4-18	Альбом II	Лист АСД-16

Инв. 3739-01

Росгипросельхозстрой г. Москва

Рук. мастерской №4 — Главный конструктор — Гл. архит. проекта

Алешин О.Н. — Андреева А.М. — Шишков Н.Н.

Копировала — Юсипова Р.М.

Общий вид.

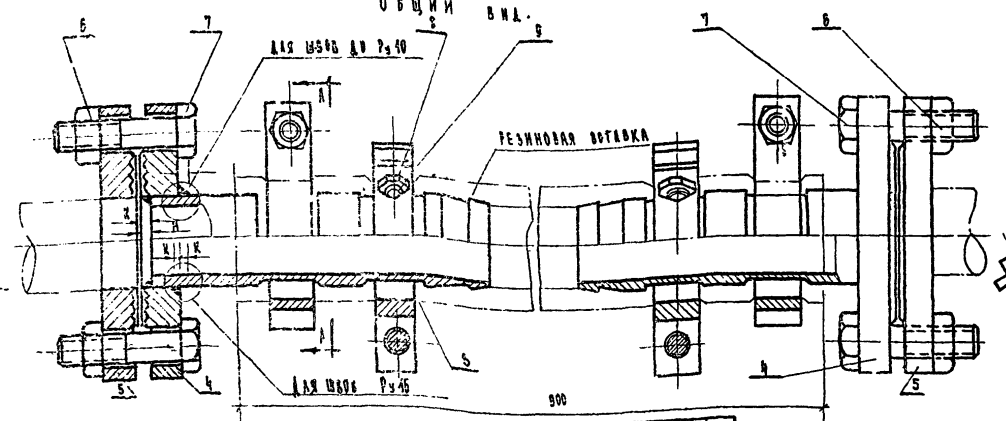

Разрез по А-А

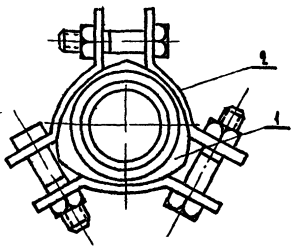

№ п/п	Наименование	Материал	Кол-во
9	Болт М 12×35, ГОСТ 7798-62	Сталь 3 ГОСТ 380-60	12
8	Гайка М12, ГОСТ 5915-62	Сталь 4 ГОСТ 380-60	12
7	Болт ГОСТ 7798-62	Сталь 3 ГОСТ 380-60	—
6	Гайка ГОСТ 5915-62	Сталь 4 ГОСТ 380-60	—
5	Фланец ГОСТ 1255-67 расточка по $D_н$ тр-да с допуском	—·—	2
4	Фланец ГОСТ 1255-67	Сталь 3 ГОСТ 380-60	2
3	Патрубок — труба ГОСТ 8732-58	Сталь ст. 2	2
2	Сектор хомута полоса ГОСТ 103-57	Сталь 3 ГОСТ 535-58	12
1	Вкладыш	Сталь 3 ГОСТ 380-60	12

Спецификация.

Патрубок для d=50 d=125

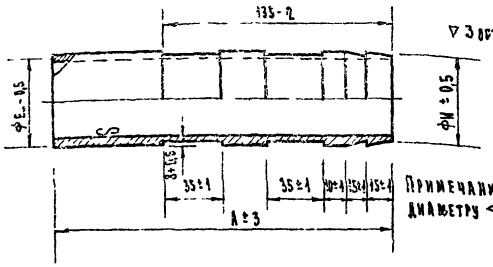

Примечание Патрубок $d_у$=50 по диаметру ФЕ не обрабатывается.

Условный проход $d_у$	Сортамент	Размеры в мм А	Е	Е	Н	Вес кг
50	Труба 63×5,5	100	4,0	53,9	49,0	1,0
70	Труба 85×6,5	100	5,0	76,5	74,5	1,4
80	Труба 95×7,5	100	6,0	83	89,0	1,3
100	Труба 108×7,5	100	4,0	105,0	101,0	3,0

▽3 кругом

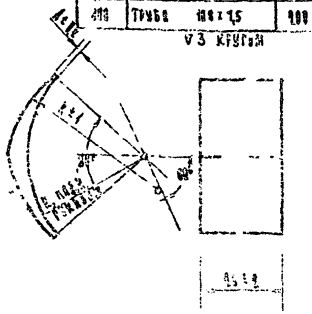

Условный проход $d_у$	Размеры в мм А	R	Вес в кг
50	10	53	0,342
70	12	76,5	0,4
80	13	86	0,42
100	16	102	0,47

Вкладыш.

Условный проход $d_у$	Размеры в мм А	Ч	R	R_2	Сортамент	Вес в кг
50	6	4	53	35	полоса 8×45 ГОСТ 103-57	0,224
70	6	4	76,5	51	—·—	0,284
80	8	5	86	61	полоса 8×55 ГОСТ 103-57	0,36
100	8	5	102	68	—·—	0,455

Технические требования: на вставках $d_у$ 125 значительно ставить по 2 хомута на каждом конце. Хомуты ставить вразбежку. Сварной шов выполнять электродами марки Э-42, ГОСТ-9466-60.

Сектор хомута

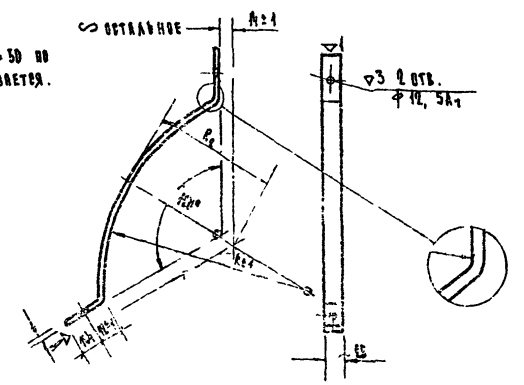

Примечания:

1. Резиновые вставки к насосам предназначаются в качестве вибро и звукоизолирующих элементов в трубопроводах систем отопления, холодного и горячего водоснабжения при установке насосов на звукоизолирующих основаниях.
2. Вставки состоят из внутреннего слоя резины, нескольких тканевых прокладок проволочной спирали и наружного резинового слоя.
3. Рабочие чертежи виброизолирующих вставок разработаны следующих типоразмеров:

Условный проход $d_у$ в мм	Давление уст $P_у$ кг/см²	Внутренние диаметры рукава	Длина рукава (между внутренними плоскостями фланцев) длина максимальная в мм	Длина манжет (от плоскости на конце рукава без спирали) в мм
50	16	51 ± 1,5	900 ± 20	150 + 20
70	16	76 ± 2	900 ± 20	150 + 20
80	16	90 ± 2	900 ± 20	150 + 20
100	16	102 ± 2	900 ± 20	150 + 20

4. Резиновые вставки должны заказываться по техническим требованиям, утвержденным Министерством строительства предприятий металлургической и химической промышленности СССР 30 декабря 1956г.
5. Рукава вставки испытываются на гидравлическое давление, равное полуторному рабочему давлению в течение 10 минут.
6. Фланцы поз.4 и поз.5 изготовлять для $P_у$ по давлению в трубопроводе
7. Размеры и количество болтов и гаек по позициям 6,7,8,9 назначать в соответствии с изготовленными фланцами.
8. Виброизолирующие вставки при d=50 ÷ 100 рассчитаны на давление $P_у$= 16 кг/см².

Гл. инженер	Ишков						
Гл. конструктор	Романов						
Руководитель группы	Кавелахин						
Конструктор	Кавелахин						

1967 | Блокированные здания. Бани и прачечные | Отопление. Виброизолирующие вставки для труб насосов. | К типовым проектам 134-4-14; 134-4-15; 134-4-17; 134-4-18; 134-4-19; 134-4-20; 134-4-21; 134-4-22; 134-4-23; 134-4-24; 134-4-25; 134-4-26; 134-4-27; 134-4-28; 134-4-29; 134-4-30; 134-4-31; 134-4-32; 134-4-33; 134-4-34; 134-4-35; 134-4-36; 134-4-37; 134-4-38; 134-4-39; 134-4-40; 134-4-41; 134-4-42; 134-4-43; 134-4-44; 134-4-45; 134-4-46; 134-4-47; 134-4-48; 134-4-49; 134-4-50; 134-4-51; 134-4-52; 134-4-53; 134-4-54; 134-4-55; 134-4-56; 134-4-57; 134-4-58; 134-4-59; 134-4-60; 134-4-61; 134-4-62; 134-4-63; 134-4-64; 134-4-65; 134-4-66; 134-4-67; 134-4-68; 134-4-69; 134-4-70; 134-4-71; 134-4-72; 134-4-73; 134-4-74; 134-4-75; 134-4-76; 134-4-77; 134-4-78; 134-4-79; 134-4-80; 134-4-81; 134-4-82; 134-4-83; 134-4-84; 134-4-85; 134-4-86; 134-4-87; 134-4-88; 134-4-89; 134-4-90; 134-4-91; 134-4-92; 134-4-93; 134-4-94; 134-4-95; 134-4-96; 134-4-97; 134-4-98; 134-4-99; 134-4-100; 134-4-101; 134-4-102; 134-4-103; 134-4-104; 134-4-105; 134-4-106; 134-4-107; 134-4-108; 134-4-109; 134-4-110; 134-4-111; 134-4-112; 134-4-113; 134-4-114; 134-4-115; 134-4-116; 134-4-117; 134-4-118; 134-4-119; 134-4-120; 134-4-121; 134-4-122; 134-4-123; 134-4-124; 134-4-125; 134-4-126; 134-4-127; 134-4-128; 134-4-129; 134-4-130; 134-4-131; 134-4-132; 134-4-133; 134-4-134; 134-4-135; 134-4-136; 134-4-137; 134-4-138; 134-4-139; 134-4-140; 134-4-141; 134-4-142; 134-4-143; 134-4-144; 134-4-145; 134-4-146; 134-4-147; 134-4-148; 134-4-149; 134-4-150; 134-4-151; 134-4-152; 134-4-153; 134-4-154; 134-4-155; 134-4-156; 134-4-157; 134-4-158; 134-4-159; 134-4-160; 134-4-161; 134-4-162; 134-4-163; 134-4-164; 134-4-165; 134-4-166; 134-4-167; 134-4-168; 134-4-169; 134-4-170; 134-4-171; 134-4-172; 134-4-173; 134-4-174; 134-4-175; 134-4-176; 134-4-177; 134-4-178; 134-4-179; 134-4-180; 134-4-181; 134-4-182; 134-4-183; 134-4-184; 134-4-185; 134-4-186; 134-4-187; 134-4-188; 134-4-189; 134-4-190; 134-4-191; 134-4-192; 134-4-193; 134-4-194; 134-4-195; 134-4-196; 134-4-197; 134-4-198; 134-4-199; 134-4-200; 134-4-201; 134-4-202; 134-4-203; 134-4-204; 134-4-205; 134-4-206; 134-4-207; 134-4-208; 134-4-209; 134-4-210; 134-4-211; 134-4-212; 134-4-213; 134-4-214; 134-4-215; 134-4-216; 134-4-217; 134-4-218; 134-4-219; 134-4-220; 134-4-221; 134-4-222; 134-4-223; 134-4-224; 134-4-225; 134-4-226; 134-4-227; 134-4-228; 134-4-229; 134-4-230; 134-4-231; 134-4-232; 134-4-233; 134-4-234; 134-4-235; 134-4-236; 134-4-237; 134-4-238; 134-4-239; 134-4-240; 134-4-241; 134-4-242; 134-4-243; 134-4-244; 134-4-245; 134-4-246; 134-4-247; 134-4-248; 134-4-249; 134-4-250; 134-4-251; 134-4-252; 134-4-253; 134-4-254; 134-4-255; 134-4-256; 134-4-257; 134-4-258; 134-4-259; 134-4-260; 134-4-261; 134-4-262; 134-4-263; 134-4-264; 134-4-265; 134-4-266; 134-4-267; 134-4-268; 134-4-269; 134-4-270; 134-4-271; 134-4-272; 134-4-273; 134-4-274; 134-4-275; 134-4-276; 134-4-277; 134-4-278; 134-4-279; 134-4-280; 134-4-281; 134-4-282; 134-4-283; 134-4-284; 134-4-285; 134-4-286; 134-4-287; 134-4-288; 134-4-289; 134-4-290; 134-4-291; 134-4-292; 134-4-293; 134-4-294; 134-4-295; 134-4-296; 134-4-297; 134-4-298; 134-4-299; 134-4-300; 134-4-301; 134-4-302; 134-4-303; 134-4-304; 134-4-305; 134-4-306; 134-4-307; 134-4-308; 134-4-309; 134-4-310; 134-4-311; 134-4-312; 134-4-313; 134-4-314; 134-4-315; 134-4-316; 134-4-317; 134-4-318; 134-4-319; 134-4-320; 134-4-321; 134-4-322; 134-4-323; 134-4-324; 134-4-325; 134-4-326; 134-4-327; 134-4-328; 134-4-329; 134-4-330; 134-4-331; 134-4-332; 134-4-333; 134-4-334; 134-4-335; 134-4-336; 134-4-337; 134-4-338; 134-4-339; 134-4-340; 134-4-341; 134-4-342; 134-4-343; 134-4-344; 134-4-345; 134-4-346; 134-4-347; 134-4-348; 134-4-349; 134-4-350; 134-4-351; 134-4-352; 134-4-353; 134-4-354; 134-4-355; 134-4-356; 134-4-357; 134-4-358; 134-4-359; 134-4-360; 134-4-361; 134-4-362; 134-4-363; 134-4-364; 134-4-365; 134-4-366; 134-4-367; 134-4-368; 134-4-369; 134-4-370; 134-4-371; 134-4-372; 134-4-373; 134-4-374; 134-4-375; 134-4-376; 134-4-377; 134-4-378; 134-4-379; 134-4-380; 134-4-381; 134-4-382; 134-4-383; 134-4-384; 134-4-385; 134-4-386; 134-4-387; 134-4-388; 134-4-389; 134-4-390; 134-4-391; 134-4-392; 134-4-393; 134-4-394; 134-4-395; 134-4-396; 134-4-397; 134-4-398; 134-4-399; 134-4-400; 134-4-401; 134-4-402; 134-4-403; 134-4-404; 134-4-405; 134-4-406; 134-4-407; 134-4-408; 134-4-409; 134-4-410; 134-4-411; 134-4-412; 134-4-413; 134-4-414; 134-4-415; 134-4-416; 134-4-417; 134-4-418; 134-4-419; 134-4-420; 134-4-421; 134-4-422; 134-4-423; 134-4-424; 134-4-425; 134-4-426; 134-4-427; 134-4-428; 134-4-429; 134-4-430; 134-4-431; 134-4-432; 134-4-433; 134-4-434; 134-4-435; 134-4-436; 134-4-437; 134-4-438; 134-4-439; 134-4-440; 134-4-441; 134-4-442; 134-4-443; 134-4-444; 134-4-445; 134-4-446; 134-4-447; 134-4-448; 134-4-449; 134-4-450; 134-4-451; 134-4-452; 134-4-453; 134-4-454; 134-4-455; 134-4-456; 134-4-457; 134-4-458; 134-4-459; 134-4-460; 134-4-461; 134-4-462; 134-4-463; 134-4-464; 134-4-465; 134-4-466; 134-4-467; 134-4-468; 134-4-469; 134-4-470; 134-4-471; 134-4-472; 134-4-473; 134-4-474; 134-4-475; 134-4-476; 134-4-477; 134-4-478; 134-4-479; 134-4-480; 134-4-481; 134-4-482; 134-4-483; 134-4-484; 134-4-485; 134-4-486; 134-4-487; 134-4-488; 134-4-489; 134-4-490; 134-4-491; 134-4-492; 134-4-493; 134-4-494; 134-4-495; 134-4-496; 134-4-497; 134-4-498; 134-4-499; 134-4-500; 134-4-501; 134-4-502; 134-4-503; 134-4-504; 134-4-505; 134-4-506; 134-4-507; 134-4-508; 134-4-509; 134-4-510; 134-4-511; 134-4-512; 134-4-513; 134-4-514; 134-4-515; 134-4-516; 134-4-517; 134-4-518; 134-4-519; 134-4-520; 134-4-521; 134-4-522; 134-4-523; 134-4-524; 134-4-525; 134-4-526; 134-4-527; 134-4-528; 134-4-529; 134-4-530; 134-4-531; 134-4-532; 134-4-533; 134-4-534; 134-4-535; 134-4-536; 134-4-537; 134-4-538; 134-4-539; 134-4-540; 134-4-541; 134-4-542; 134-4-543; 134-4-544; 134-4-545; 134-4-546; 134-4-547; 134-4-548; 134-4-549; 134-4-550; 134-4-551; 134-4-552; 134-4-553; 134-4-554; 134-4-555; 134-4-556; 134-4-557; 134-4-558; 134-4-559; 134-4-560; 134-4-561; 134-4-562; 134-4-563; 134-4-564; 134-4-565; 134-4-566; 134-4-567; 134-4-568; 134-4-569; 134-4-570; 134-4-571; 134-4-572; 134-4-573; 134-4-574; 134-4-575; 134-4-576; 134-4-577; 134-4-578; 134-4-579; 134-4-580; 134-4-581; 134-4-582; 134-4-583; 134-4-584; 134-4-585; 134-4-586; 134-4-587; 134-4-588; 134-4-589; 134-4-590; 134-4-591; 134-4-592; 134-4-593; 134-4-594; 134-4-595; 134-4-596; 134-4-597; 134-4-598; 134-4-599; 134-4-600; 134-4-601; 134-4-602; 134-4-603; 134-4-604; 134-4-605; 134-4-606; 134-4-607; 134-4-608; 134-4-609; 134-4-610; 134-4-611; 134-4-612; 134-4-613; 134-4-614; 134-4-615; 134-4-616; 134-4-617; 134-4-618; 134-4-619; 134-4-620; 134-4-621; 134-4-622; 134-4-623; 134-4-624; 134-4-625; 134-4-626; 134-4-627; 134-4-628; 134-4-629; 134-4-630; 134-4-631; 134-4-632; 134-4-633; 134-4-634; 134-4-635; 134-4-636; 134-4-637; 134-4-638; 134-4-639; 134-4-640; 134-4-641; 134-4-642; 134-4-643; 134-4-644; 134-4-645; 134-4-646; 134-4-647; 134-4-648; 134-4-649; 134-4-650; 134-4-651; 134-4-652; 134-4-653; 134-4-654; 134-4-655; 134-4-656; 134-4-657; 134-4-658; 134-4-659; 134-4-660; 134-4-661; 134-4-662; 134-4-663; 134-4-664; 134-4-665; 134-4-666; 134-4-667; 134-4-668; 134-4-669; 134-4-670; 134-4-671; 134-4-672; 134-4-673; 134-4-674; 134-4-675; 134-4-676; 134-4-677; 134-4-678; 134-4-679; 134-4-680; 134-4-681; 134-4-682; 134-4-683; 134-4-684; 134-4-685; 134-4-686; 134-4-687; 134-4-688; 134-4-689; 134-4-690; 134-4-691; 134-4-692; 134-4-693; 134-4-694; 134-4-695; 134-4-696; 134-4-697; 134-4-698; 134-4-699; 134-4-700; 134-4-701; 134-4-702; 134-4-703; 134-4-704; 134-4-705; 134-4-706; 134-4-707; 134-4-708; 134-4-709; 134-4-710; 134-4-711; 134-4-712; 134-4-713; 134-4-714; 134-4-715; 134-4-716; 134-4-717; 134-4-718; 134-4-719; 134-4-720; 134-4-721; 134-4-722; 134-4-723; 134-4-724; 134-4-725; 134-4-726; 134-4-727; 134-4-728; 134-4-729; 134-4-730; 134-4-731; 134-4-732; 134-4-733; 134-4-734; 134-4-735; 134-4-736; 134-4-737; 134-4-738; 134-4-739; 134-4-740; 134-4-741; 134-4-742; 134-4-743; 134-4-744; 134-4-745; 134-4-746; 134-4-747; 134-4-748; 134-4-749; 134-4-750; 134-4-751; 134-4-752; 134-4-753; 134-4-754; 134-4-755; 134-4-756; 134-4-757; 134-4-758; 134-4-759; 134-4-760; 134-4-761; 134-4-762; 134-4-763; 134-4-764; 134-4-765; 134-4-766; 134-4-767; 134-4-768; 134-4-769; 134-4-770; 134-4-771; 134-4-772; 134-4-773; 134-4-774; 134-4-775; 134-4-776; 134-4-777; 134-4-778; 134-4-779; 134-4-780; 134-4-781; 134-4-782; 134-4-783; 134-4-784; 134-4-785; 134-4-786; 134-4-787; 134-4-788; 134-4-789; 134-4-790; 134-4-791; 134-4-792; 134-4-793; 134-4-794; 134-4-795; 134-4-796; 134-4-797; 134-4-798; 134-4-799; 134-4-800; 134-4-801; 134-4-802; 134-4-803; 134-4-804; 134-4-805; 134-4-806; 134-4-807; 134-4-808; 134-4-809; 134-4-810; 134-4-811; 134-4-812; 134-4-813; 134-4-814; 134-4-815; 134-4-816; 134-4-817; 134-4-818; 134-4-819; 134-4-820; 134-4-821; 134-4-822; 134-4-823; 134-4-824; 134-4-825; 134-4-826; 134-4-827; 134-4-828; 134-4-829; 134-4-830; 134-4-831; 134-4-832; 134-4-833; 134-4-834; 134-4-835; 134-4-836; 134-4-837; 134-4-838; 134-4-839; 134-4-840; 134-4-841; 134-4-842; 134-4-843; 134-4-844; 134-4-845; 134-4-846; 134-4-847; 134-4-848; 134-4-849; 134-4-850; 134-4-851; 134-4-852; 134-4-853; 134-4-854; 134-4-855; 134-4-856; 134-4-857; 134-4-858; 134-4-859; 134-4-860; 134-4-861; 134-4-862; 134-4-863; 134-4-864; 134-4-865; 134-4-866; 134-4-867; 134-4-868; 134-4-869; 134-4-870; 134-4-871; 134-4-872; 134-4-873; 134-4-874; 134-4-875; 134-4-876; 134-4-877; 134-4-878; 134-4-879; 134-4-880; 134-4-881; 134-4-882; 134-4-883; 134-4-884; 134-4-885; 134-4-886; 134-4-887; 134-4-888; 134-4-889; 134-4-890; 134-4-891; 134-4-892; 134-4-893; 134-4-894; 134-4-895; 134-4-896; 134-4-897; 134-4-898; 134-4-899; 134-4-900; 134-4-901; 134-4-902; 134-4-903; 134-4-904; 134-4-905; 134-4-906; 134-4-907; 134-4-908; 134-4-909; 134-4-910; 134-4-911; 134-4-912; 134-4-913; 134-4-914; 134-4-915; 134-4-916; 134-4-917; 134-4-918; 134-4-919; 134-4-920; 134-4-921; 134-4-922; 134-4-923; 134-4-924; 134-4-925; 134-4-926; 134-4-927; 134-4-928; 134-4-929; 134-4-930; 134-4-931; 134-4-932; 134-4-933; 134-4-934; 134-4-935; 134-4-936; 134-4-937; 134-4-938; 134-4-939; 134-4-940; 134-4-941; 134-4-942; 134-4-943; 134-4-944; 134-4-945; 134-4-946; 134-4-947; 134-4-948; 134-4-949; 134-4-950; 134-4-951; 134-4-952; 134-4-953; 134-4-954; 134-4-955; 134-4-956; 134-4-957; 134-4-958; 134-4-959; 134-4-960; 134-4-961; 134-4-962; 134-4-963; 134-4-964; 134-4-965; 134-4-966; 134-4-967; 134-4-968; 134-4-969; 134-4-970; 134-4-971; 134-4-972; 134-4-973; 134-4-974; 134-4-975; 134-4-976; 134-4-977; 134-4-978; 134-4-979; 134-4-980; 134-4-981; 134-4-982; 134-4-983; 134-4-984; 134-4-985; 134-4-986; 134-4-987; 134-4-988; 134-4-989; 134-4-990; 134-4-991; 134-4-992; 134-4-993; 134-4-994; 134-4-995; 134-4-996; 134-4-997; 134-4-998; 134-4-999; 134-4-1000 | Альбом II | Лист ОВД-1 |

ИИВ 3739-01

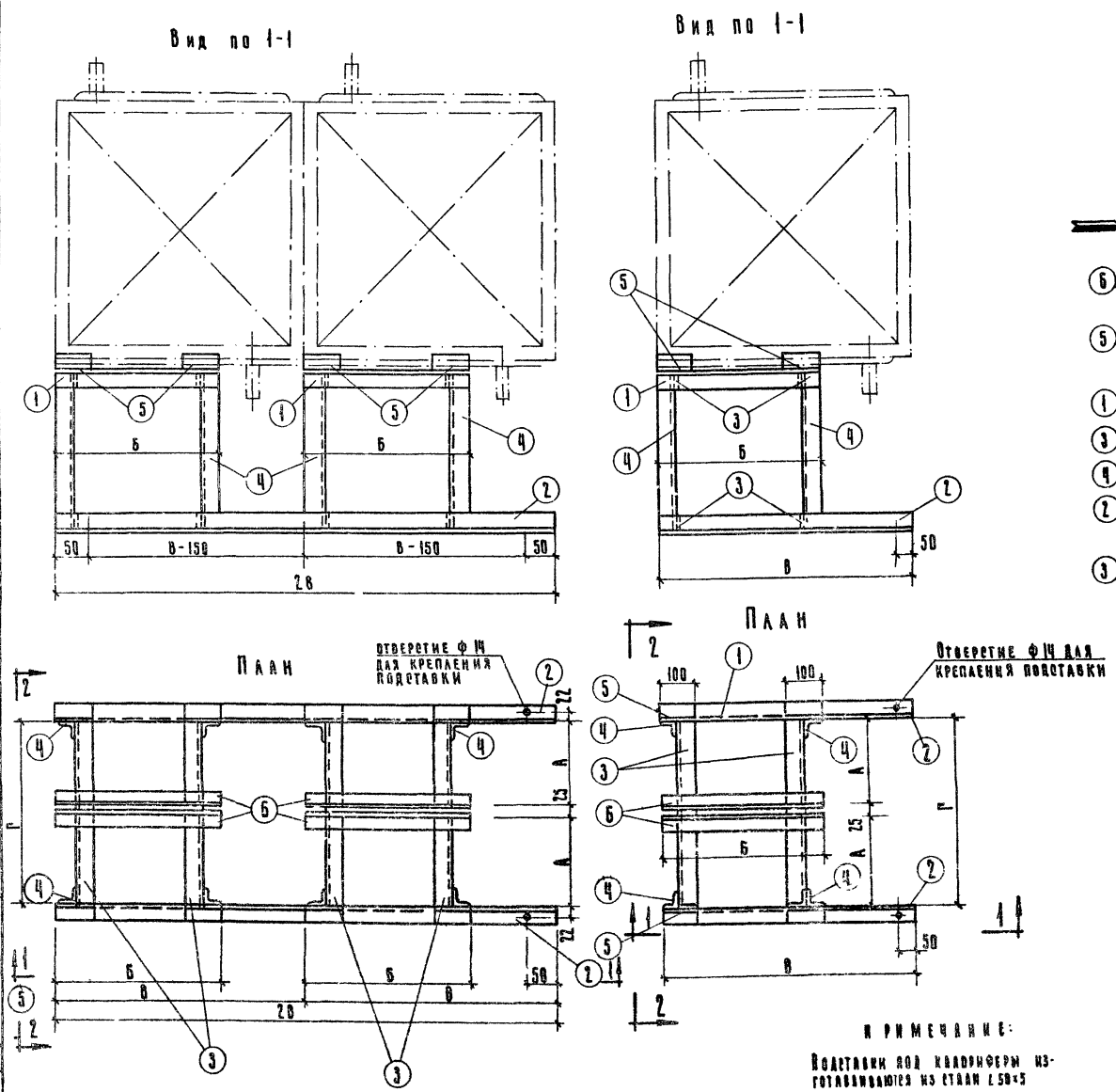

Спецификация металла на одну подставку двух калориферов

NN подставок	NN элементов	Длина	Кол-во	Вес в кг. 1 шт.	Вес в кг. Общ.	Вес в кг. Общий вес опор
1б	1	370	2	1,39	2,78	24,46
	2	520	2	1,96	3,92	
	3	440	4	1,65	6,60	
	4	450	4	1,70	6,80	
	5	100	4	0,37	1,48	
	6	370	2	1,39	2,78	
2б	1	500	2	1,88	3,76	27.30
	2	650	2	2,45	4,90	
	3	440	4	1,65	6,60	
	4	450	4	1,70	6,80	
	5	100	4	0,37	1,48	
	6	500	2	1,88	3,76	
3б	1	600	2	2,26	4.52	29.72
	2	720	2	2,90	5,80	
	3	440	4	1,65	6,60	
	4	450	4	1,70	6,80	
	5	100	4	0,87	5,48	
	6	600	2	2,26	4.52	
4б	1	720	2	2,71	5,42	32,50
	2	900	2	3,39	6,78	
	3	440	4	1,65	6,60	
	4	450	4	1,70	6,80	
	5	100	4	0,37	1,48	
	6	720	2	2,71	5,42	
5б	1	830	2	3,12	6,24	35,02
	2	1020	2	3,83	7,65	
	3	440	2	1,65	3,30	
	4	450	4	1,70	5,80	
	5	100	4	0,37	1,48	
	6	830	2	3,12	6,24	

Таблица размеров подставок под два калорифера

NN подст.	Номера калориферов	А	Б	В	Г
1б	КФБ 3,4	210	370	520	445
2б	КФБ-5,6	210	500	650	445
3б	КФБ-7,8	210	600	770	445
4б	КФБ-9,10	210	720	900	445
5б	КФБ-11	210	830	1020	445

Таблица размеров подставок под четыре калорифера

NN подст.	Номера калорифер.	А	Б	В	Г
1с	КФС-4	170	370	520	365
2б	КФБ-4	210	370	520	445
3б	КФБ-6	210	500	650	445

Спецификация металла на одну подставку для четырех калориферов

NN подставок	NN элементов	Длина	Кол-во	Вес в кг. 1 шт.	Вес в кг. Общ.	Вес в кг. Общий вес опор.
1с	1	370	4	1,39	5,56	46.52
	2	520	4	1,96	7,84	
	3	360	8	1,35	10,80	
	4	450	8	1,70	13.60	
	5	100	8	0,37	2,96	
	6	370	4	1,39	5,56	
2б	1	370	4	1,39	5,56	48.92
	2	520	4	1,96	7,84	
	3	440	8	1,65	13.20	
	4	450	8	1,70	13.60	
	5	100	8	0,37	2,96	
	6	370	4	1.39	5,56	
3б	1	500	4	1,88	7,32	54,60
	2	650	4	2,45	9.80	
	3	440	8	1,65	13,20	
	4	450	8	1,70	13,60	
	5	100	8	0,37	2,96	
	6	500	4	1,88	7,52	

Примечание:

Подставки под калориферы изготавливаются из стали L 50×5

Нач. мастерской № 4	Алешин О.Н.	Исполнитель	Шишкина Е.В.		
Гл. инж. проекта	Шишков И.Н.				
Рук. сектора	Романов А.П.				
Гл. специалист	Крейнис Д.Х.				
Рук. группы	Савельзон Э.С.	Копировала	Соловьева М.И.		

Росгипросельхозстрой г. Москва

1967	Блокированные здания бань и прачечных	Вентиляция. Подставки под калориферы	К типовым проектам 284-4-12; 284-4-13; ~~284-3-14~~; 284-4-15; 284-4-16; ~~284-3-17~~; (типы I и II); 284-4-18	Альбом II	Лист 08Д-2

Инв. 3739-01

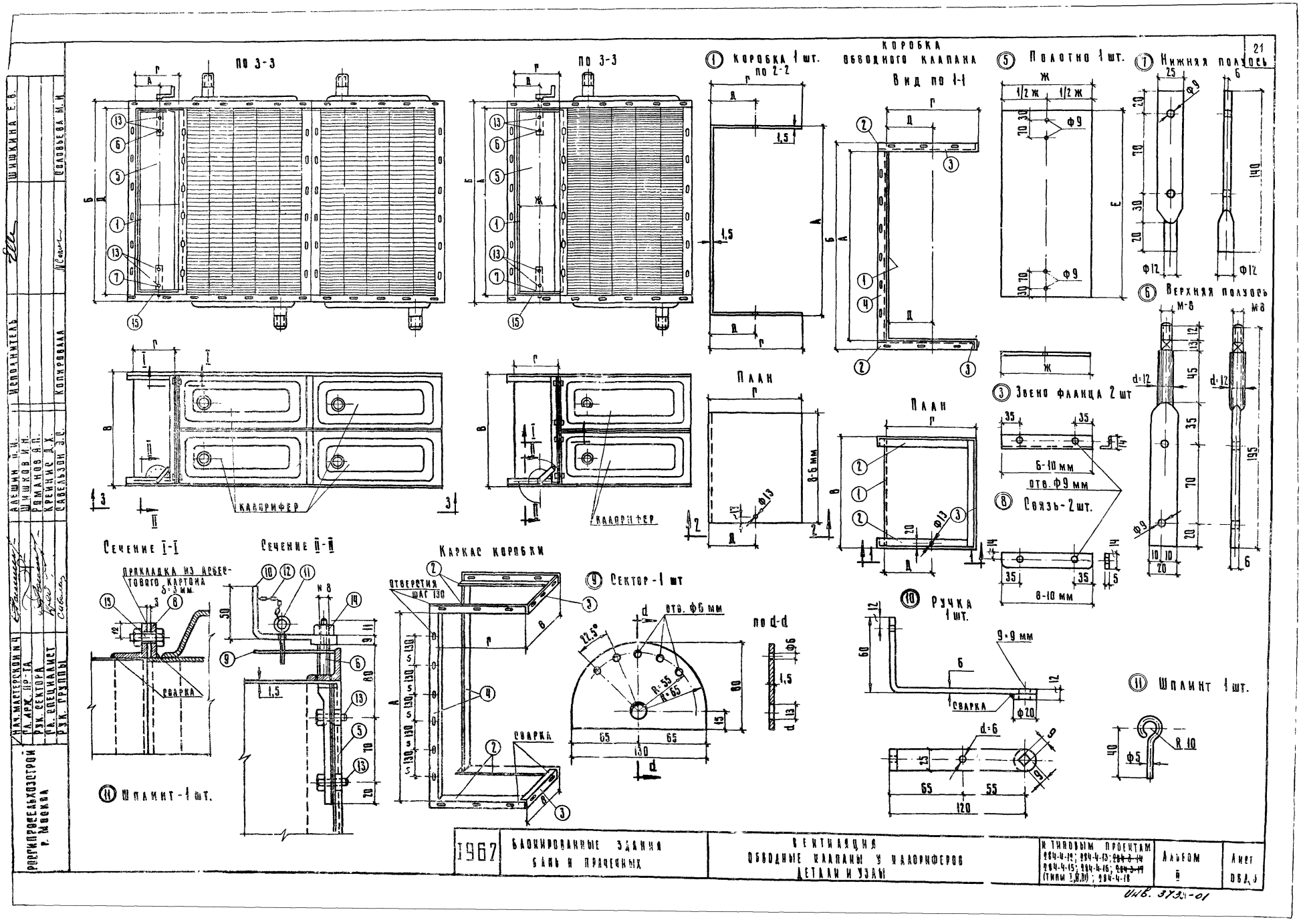
21
ПО 3-3
ПО 3-3
КАЛОРИФЕР
КАЛОРИФЕР
Сечение I-I
Сечение II-II
ПРОКЛАДКА ИЗ АСБЕСТОВОГО КАРТОНА δ=3 мм.
СВАРКА
11 Шплинт-1 шт.
Каркас коробки
ОТВЕРСТИЯ ШАГ 130
СВАРКА
9 Сектор-1 шт
отв. Ф6 мм
по d-d
1 Коробка 1 шт.
по 2-2
КОРОБКА ОБВОДНОГО КЛАПАНА
Вид по 1-1
План
План
5 Полотно 1 шт.
7 Нижняя полуось
6 Верхняя полуось
3 Звено фланца 2 шт
8 Связь-2 шт.
отв. Ф9 мм
6-10 мм
8-10 мм
10 Ручка 1 шт.
9×9 мм
СВАРКА
11 Шплинт 1 шт.
1967
БЛОКИРОВАННЫЕ ЗДАНИЯ БАНЬ И ПРАЧЕЧНЫХ
ВЕНТИЛЯЦИЯ
ОБВОДНЫЕ КЛАПАНЫ У КАЛОРИФЕРОВ
ДЕТАЛИ И УЗЛЫ
К ТИПОВЫМ ПРОЕКТАМ
284-4-12; 284-4-13; 284-3-14
284-4-15; 284-4-16; 284-3-17
(типы I, II, III); 284-4-18
Альбом II
Лист ОВД 3
Инв. 3733-01
РОСГИПРОСЕЛЬХОЗСТРОЙ г. МОСКВА
Нач. мастерской №4
Гл. арх. пр-та
Рук. сектора
Гл. специалист
Рук. группы
Алешин Н.И.
Шишков И.Н.
Романов Я.П.
Крейнис Д.Х.
Савельзон Э.С.
Исполнитель
Копировала
Шишкина Е.В.
Соловьева М.И.

Спецификация на 1-клапан у калориферов марки КФС.

№ дет.	Наименование детали	КФС-1 Материал или сортамент	Кол.	Тип	Вес в кг 1 шт.	Вес в кг Общ.	КФС-2,3 Материал или сортамент	Кол.	Тип	Вес в кг 1 шт.	Вес в кг Общ.	КФС-4,5 Материал или сортамент	Кол.	Тип	Вес в кг 1 шт.	Вес в кг Общ.
1	Коробка	Листовая сталь толщ. 1,5 мм.	1	I	1,9	1,9	Листовая сталь толщ. 1,5 мм.	1	I	2,20	2,20	Листов. сталь толщ. 1,5 мм	1	I	2,60	2,60
				II	3,8	3,8			II	4.40	4.40			II	5.20	5.20
2	Звено фланца	∠30×30×4	4	I	0,35	1,40	∠30×30×4	4	I	0,35	1,40	∠30×30×4	4	I	0,35	1,40
				II	0.35	1.40			II	0.35	1.40			II	0.35	1.40
3	Звено фланца	∠30×30×4	2	I	0,35	0,70	∠30×30×4	2	I	0,35	0,70	∠30×30×4	2	I	0,35	0,70
				II	0.70	1.40			II	0.70	1.40			II	0.70	1.40
4	Звено фланца	∠30×30×4	2		0.72	1.44	∠30×30×4	2		1.00	2.00	∠30×30×4	2		1.26	2.52
5	Полотно клапана	Листовая сталь толщ. 1.5 мм.	1	I	0,96	0,96	Листовая сталь толщ. 1,5 мм.	1	I	1,30	1,30	Листов. ст. толщ. 2 мм	1	I	2,20	2,20
				II	0.96	0.96			II	1.30	1.30			II	2.20	2.20
6	Верхняя полуось	Кр. сталь ф12	1		0.20	0.20	Кр. ст. ф12	1		0.20	0.20	Кр. ст. ф12	1		0.20	0.20
7	Нижняя полуось	" " "	1		0.15	0.15	Кр. ст. ф12	1		0.15	0.15	Кр. ст. ф12	1		0.15	0.15
8	Связь	полосовая сталь 30×5	2	I	0,23	0,46	Полосов. сталь 30×5	2	I	0,23	0,46	Полосовая ст. 30×5	2	I	0,23	0,46
				II	0.46	0.92			II	0.46	0.92			II	0.46	0.92
9	Сектор	Лист. ст. δ=1,5	1		0.10	0.10	Лист. ст. δ=1,5мм	1		0.10	0.10	Лист. ст. δ=1,5	1		0.10	0.10
10	Ручка	полос. ст. 25×6	1		0.23	0.23	Полос. ст. 25×6	1		0.23	0.23	полос. ст. 25×6	1		0.23	0.23
11	Шплинт	кр. сталь ф5	1		0.01	0.01	кр. ст. ф5	1		0.01	0.01	Кр. ст. ф5	1		0.01	0.01
12	Метал. цепочка	ст. 3	1		0.10	0.10	ст. 3	1		0.10	0.10	ст. 3	1		0.10	0.10
13	Болт М-8×25	ст. 3	—		—	—	ст. 3	—		—	—	ст. 3	—		—	—
14	Гайка М 8	ст. 3	1		0.01	0.01	ст. 3	1		0.01	0.01	ст. 3	1		0.01	0.01
15	Шайба	ст. 3	1		0.015	0.015	ст. 3	1		0.015	0.015	ст. 3	1		0.015	0.015
				I		7.70			I		8.90			I		10.70
				II		10.70			II		12.30			II		14.50

№ дет.	Наименование детали	КФС-6,7 Материал или сортамент	Кол.	Тип	Вес в кг 1 шт.	Вес в кг Общ.	КФС-8,9 Материал или сортамент	Кол.	Тип	Вес в кг 1 шт.	Вес в кг Общ.	КФС-10,11 Материал или сортамент	Кол.	Тип	Вес в кг 1 шт.	Вес в кг Общ.
1	Коробка	Листов. сталь толщ. 1,5 мм	1	I	3,00	3,00	Листов. сталь толщ. 1,5 мм.	1	I	3,30	3,30	Листовая сталь толщ. 1,5 мм.	1	I	3,65	3,65
				II	6.00	6.00			II	6.60	6.60			II	7.30	7.30
2	Звено фланца	∠30×30×4	4	I	0,35	1,40	∠35×35×4	4	I	0,42	1,68	∠35×35×4	4	I	0,42	1,68
				II	0.35	1.40			II	0.42	1.68			II	0.42	1.68
3	Звено фланца	∠30×30×4	2	I	0,35	0,70	∠35×35×4	2	I	0,42	0,84	∠35×35×4	2	I	0,42	0,84
				II	0.70	1.40			II	0.84	1.68			II	0.84	1.68
4	Звено фланца	∠30×30×4	2		1.53	3.06	∠35×35×4	2		2,15	4,30	∠35×35×4	2		2,43	4.86
5	Полотно клапана	Листовая сталь толщ. 2 мм.	1	I	2,70	2,70	Листов. сталь толщ, 2 мм.	1	I	3,20	3,20	Листовая ст. толщ. 3мм	1	I	3,60	3,60
				II	2.70	2.70			II	3.20	3.20			II	3,60	3,60
6	Верхняя полуось	Кр. ст. ф12	1		0.20	0.20	Кр. ст. ф12	1		0.20	0.20	Кр. ст. ф12	1		0.20	0.20
7	Нижняя полуось	Кр. ст. ф12	1		0.15	0.15	Кр. ст. ф12	1		0.15	0.15	Кр. ст. ф12	1		0.15	0.15
8	Связь	полосов. ст. 30×5	2	I	0,23	0,46	Полосовая сталь 35×5	2	I	0,27	0,54	полосовая ст. 35×5	2	I	0,27	0,54
				II	0.46	0.92			II	0.54	1.08			II	0.54	1.08
9	Сектор	Лист. ст. δ=1.5	1		0.10	0.10	Лист. ст. δ=1.5	1		0.10	0.10	Лист. ст. δ=1.5	1		0,10	0,10
10	Ручка	полос. ст. 25×6	1		0.23	0.23	Полос. ст. 25×6	1		0.23	0.23	полос. ст. 25×6	1		0,23	0,23
11	Шплинт	кр. ст. ф5	1		0.01	0.01	Кр. ст. ф5	1		0.01	0.01	Кр. ст. ф5	1		0,01	0,01
12	Метал. цепочка	ст. 3	1		0.10	0.10	ст. 3	1		0.10	0.10	ст. 3	1		0,10	0,10
13	Болт М-8×25	ст. 3	—		—	—	ст. 3	—		—	—	ст. 3	—		—	—
14	Гайка М 8	ст. 3	1		0.01	0.01	ст. 3	1		0.01	0.01	ст. 3	1		0,01	0,01
15	Шайба	ст. 3	1		0.015	0.015	ст. 3	1		0.015	0.015	ст. 3	1		0,015	0,015
				I		12.15			I		14.70			I		16.00
				II		16.30			II		19.40			II		21.00

№ дет.	Наименование детали	КФС-12,13 Материал или сортамент	Кол.	Тип	Вес в кг 1 шт.	Вес в кг Общ.	КФС-14,15 Материал или сортамент	Кол.	Тип	Вес в кг 1 шт.	Вес в кг Общ.
1	Коробка	Листовая ст. толщ. 1,5 мм	1	I	4,0	4,0	Листовая сталь толщ. 1,5 мм.	1	I	4,60	4,60
				II	8.0	8.0			II	9.20	9.20
2	Звено фланца	∠35×35×4	4	I	0,42	1,68	∠35×35×4	4	I	0,42	1,68
				II	0.42	1.68			II	0.42	1.68
3	Звено фланца	∠35×35×4	2	I	0,42	0,84	∠35×35×4	2	I	0,42	0,84
				II	0.84	1.68			II	0.84	1.68
4	Звено фланца	∠35×35×4	2		2.75	5.50	∠35×35×4	2		3.00	6.00
5	Полотно клапана	Листов. ст. толщ. 3 мм.	1	I	4,10	4,10	Листов. сталь толщ. 3 мм.	1	I	4,60	4,60
				II	4.10	4.10			II	4.60	4.60
6	Верхняя полуось	кр. ст. ф12	1		0.20	0.20	кр. ст. ф12	1		0.20	0.20
7	Нижняя полуось	Кр. ст. ф12	1		0.15	0.15	кр. ст. ф12	1		0.15	0.15
8	Связь	полосовая ст. 35×5	2	I	0,27	0,54	полосовая ст. 35×5	2	I	0,27	0,54
				II	0.54	1.08			II	0.54	1.08
9	Сектор	Лист. ст. δ=1,5мм	1		0.10	0.10	Лист. ст. δ=1,5мм	1		0.10	0.10
10	Ручка	полос. ст. 25×6	1		0.23	0.23	полос. ст. 25×6	1		0.23	0.23
11	Шплинт	Кр. ст. ф5	1		0.01	0.01	Кр. ст. ф5	1		0.01	0.01
12	Метал. цепочка	ст. 3	1		0.10	0.10	ст. 3	1		0.10	0.10
13	Болт М-8×25	ст. 3	—		—	—	ст. 3	—		—	—
14	Гайка М 8	ст. 3	1		0.01	0.01	ст. 3	1		0.01	0.01
15	Шайба	ст. 3	1		0.015	0.015	ст. 3	1		0.015	0.015
				I		17.50			I		19.00
				II		22.90			II		25.00

Спецификация на 1-клапан у калориферов марки КФБ

№ дет.	Наименован детали	КФБ-1 Материал или сортамент	Кол.	Тип	Вес в кг 1 шт.	Вес в кг Общ.	КФБ-2,3 Материал или сортамент	Кол.	Тип	Вес в кг 1 шт.	Вес в кг Общ.	КФБ-4,5 Материал или сортамент	Кол.	Тип	Вес в кг 1 шт.	Вес в кг Общ.
1	Коробка	Листов. сталь толщ. 1,5 мм.	1	I	2,20	2,20	Листов. сталь толщ. 1,5 мм.	1	I	2,60	2,60	Листовая ст. толщ. 1,5 мм.	1	I	3,10	3,10
				II	4.40	4.40			II	5.20	5.20			II	6.20	6.20
2	Звено фланца	∠30×30×4	4	I	0,35	1,40	∠30×30×4	4	I	0,35	1,40	∠30×30×4	4	I	0,35	1,40
				II	0.35	1.40			II	0.35	1.40			II	0.35	1.40
3	Звено фланца	∠30×30×4	2	I	0,42	0,84	∠30×30×4	2	I	0,42	0,84	∠30×30×4	2	I	0,42	0,84
				II	0.84	1.68			II	0.84	1.68			II	0.84	1.68
4	Звено фланца	∠30×30×4	2		0.72	1.44	∠30×30×4	2		1.00	2.00	∠30×30×4	2		1.26	2.52
5	Полотно клапана	Листов. ст. толщ. 1,5 мм.	1	I	0,96	0,96	Листов. сталь толщ. 1,5 мм.	1	I	1,30	1,30	Листов. ст. толщ. 2 мм.	1	I	2,20	2,20
				II	0.96	0.96			II	1.30	1.30			II	2.20	2.20
6	Верхняя полуось	Кр. ст. ф12	1		0.20	0.20	Кр. ст. ф12	1		0.20	0.20	Кр. ст. ф12	1		0.20	0.20
7	Нижняя полуось	Кр. ст. ф12	1		0.15	0.15	Кр. ст. ф12	1		0.15	0.15	Кр. ст. ф12	1		0.15	0.15
8	Связь	полосовая ст. 30×5	2	I	0,28	0,56	Полосовая ст. 30×5	2	I	0,28	0,56	полосовая сталь 30×5	2	I	0,28	0,56
				II	0.56	1.12			II	0.56	1.12			II	0.56	1.12
9	Сектор	Лист. ст. δ=1,5	1		0.10	0.10	Лист. ст. δ=1,5	1		0.10	0.10	Листов. ст. δ=1,5	1		0.10	0.10
10	Ручка	полос. ст. 25×6	1		0.23	0.23	полос. ст. 25×6	1		0.23	0.23	полос. ст. 25×6	1		0.23	0.23
11	Шплинт	кр. ст. ф5	1		0.01	0.01	кр. ст. ф5	1		0.01	0.01	Кр. сталь ф5	1		0.01	0.01
12	Мет. цепочка	ст. 3	1		0.10	0.10	ст. 3	1		0.10	0.10	ст. 3	1		0.10	0.10
13	Болт М8×25	ст. 3	—		—	—	ст. 3	—		—	—	ст. 3	—		—	—
14	Гайка М 8	ст. 3	1		0.01	0.01	ст. 3	1		0.01	0.01	ст. 3	1		0.01	0.01
15	Шайба	ст. 3	1		0.015	0.015	ст. 3	1		0.015	0.015	ст. 3	1		0.015	0.015
				I		8.25			I		9.50			I		11.50
				II		0.85			II		13.50			II		16.00

№ дет.	Наименован детали	КФБ-6,7 Материал или сортамент	Кол.	Тип	Вес в кг 1 шт.	Вес в кг Общ.	КФБ-8,9 Материал или сортамент	Кол.	Тип	Вес в кг 1 шт.	Вес в кг Общ.	КФБ-10,11 Материал или сортамент	Кол.	Тип	Вес в кг 1 шт.	Вес в кг Общ.
1	Коробка	Листов. ст. толщ 1,5 мм	1	I	3,60	3,60	Листовая ст. толщ. 1,5 мм.	1	I	3,90	3,90	Листов. сталь толщ. 1,5 мм.	1	I	4,40	4,40
				II	7.20	7.20			II	7.80	7.80			II	8,80	8,80
2	Звено фланца	∠30×30×4	4	I	0,35	1,40	∠35×35×4	4	I	0,42	1,68	∠35×35×4	4	I	0,42	1,68
				II	0.35	1.40			II	0.42	1.68			II	0.42	1.68
3	Звено фланца	∠30×30×4	2	I	0,42	0,84	∠35×35×4	2	I	0,50	1,00	∠35×35×4	2	I	0,50	1,00
				II	0.84	1.68			II	1.00	2.00			II	1,00	2,00
4	Звено фланца	∠30×30×4	2		1.53	3.06	∠35×35×4	2		2.15	4.30	∠35×35×4	2		2,43	4,86
5	Полотно клапана	Листов. сталь толщ. 2 мм	1	I	2,70	2,70	Листов. сталь толщ. 2 мм.	1	I	3,20	3,20	Листов. сталь толщ. 3 мм	1	I	3,40	3,60
				II	2.70	2.70			II	3.20	3.20			II	3.60	3.60
6	Верхняя полуось	Кр. ст. ф12	1		0.20	0.20	Кр. ст. ф12	1		0.20	0.20	Кр. ст. ф12	1		0.20	0.20
7	Нижняя полуось	Кр. ст. ф12	1		0.15	0.15	Кр. ст. ф12	1		0.15	0.15	Кр. ст. ф12	1		0.15	0.15
8	Связь	полосов ст 30×5	2	I	0,28	0,56	полосов. ст. 35×5	2	I	0,32	0,64	полосов. ст. 35×5	2	I	0,32	0,64
				II	0.56	1.12			II	0.64	1.28			II	0.64	1.28
9	Сектор	Лист. ст. δ=1.5	1		0.10	0.10	Лист. ст. δ=1.5	1		0.10	0.10	Лист. ст. δ=1.5	1		0.10	0.10
10	Ручка	полос. ст. 25×6	1		0.23	0.23	полос. ст. 25×6	1		0.23	0.23	полос. ст. 25×6	1		0,23	0,23
11	Шплинт	кр. сталь ф5	1		0.01	0.01	Кр. ст. ф5	1		0.01	0.01	Кр. ст. ф5	1		0,01	0,01
12	Мет. цепочка	ст. 3	1		0.10	0.10	ст. 3	1		0.10	0.10	ст. 3	1		0,10	0,10
13	Болт М8×25	ст. 3	—		—	—	ст. 3	—		—	—	ст. 3	—		—	—
14	Гайка М 8	ст. 3	1		0.01	0.01	ст. 3	1		0.01	0.01	ст. 3	1		0,01	0,01
15	Шайба	ст. 3	1		0.015	0.015	ст. 3	1		0.015	0.015	ст. 3	1		0,015	0,015
				I		13.00			I		15.60			I		17.00
				II		18.00			II		21.14			II		23.00

№ дет.	Наименован детали	КФБ-12,13 Материал или сортамент	Кол.	Тип	Вес в кг 1 шт.	Вес в кг Общ.	КФБ-14 Материал или сортамент	Кол.	Тип	Вес в кг 1 шт.	Вес в кг Общ.
1	Коробка	Листов. сталь толщ. 1,5 мм.	1	I	4,80	4,80	Листов. сталь толщ. 1,5 мм	1	I	5,20	5,20
				II	9.50	9.60			II	10.40	10.40
2	Звено фланца	∠35×35×4	4	I	0,42	1,68	∠35×35×4	4	I	0,42	1,68
				II	0.42	1.68			II	0.42	1.68
3	Звено фланца	∠35×35×4	2	I	0,50	1,00	∠35×35×4	2	I	0,50	1,00
				II	1.00	2.00			II	1.00	2.00
4	Звено фланца	∠35×35×4	2		2.75	5.50	∠35×35×4	2		3.00	6.00
5	Полотно клапана	Листовая ст. толщ. 3 мм.	1	I	4,10	4,10	Листов. сталь толщ. δ=3 мм	1	I	4,60	4,60
				II	4.10	4.10			II	4.60	4.60
6	Верхняя полуось	Кр. ст. ф12	1		0.20	0.20	Кр. ст. ф12	1		0,20	0,20
7	Нижняя полуось	Кр. ст. ф12	1		0.15	0.15	Кр. ст. ф12	1		0,15	0,15
8	Связь	полосовая ст. 35×5	2	I	0,32	0,64	полосовая ст. 35×5	2	I	0,32	0,64
				II	0.64	1.28			II	0,64	1,28
9	Сектор	Лист. ст. δ=1.5	1		0.10	0.10	Лист. ст. δ=1,5	1		0,10	0,10
10	Ручка	полос. ст. 25×6	1		0.23	0.23	полос. ст. 25×6	1		0,23	0,23
11	Шплинт	кр. ст. ф5	1		0,01	0,01	кр. ст. ф5	1		0,01	0,01
12	Мет. цепочка	ст. 3	1		0,10	0,10	ст. 3	1		0,10	0,10
13	Болт М8×25	ст. 3	—		—	—	ст. 3	—		—	—
14	Гайка М 8	ст. 3	1		0,01	0,01	ст. 3	1		0,01	0,01
15	Шайба	ст. 3	1		0,015	0,015	ст. 3	1		0,015	0,015
				I		18.60			I		20.00
				II		25.00			II		26.85

1967	Блокированные здания бань и прачечных	Вентиляция спецификация обводных клапанов у калориферов	К типовым проектам 284-4-12; 284-4-19; ~~284-3-14~~ 284-4-15; 284-4-16; ~~284-3-17~~ (типы I, II, III); 284-4-18	Альбом II	Лист ОВД-4

Росгипросельхозстрой г. Москва

Нач. маст. № 4 | Гл. арх. проекта | Рук. сектора | Гл. специалист | Рук. группы

Алешин О.Н. | Шишков И.Н. | Романов А.П. | Крейнис А.Х. | Савельзон З.С.

Исполнитель

Шишкина Е.В.

Полозьева М.И.

Копировала

Инв. 3739-01

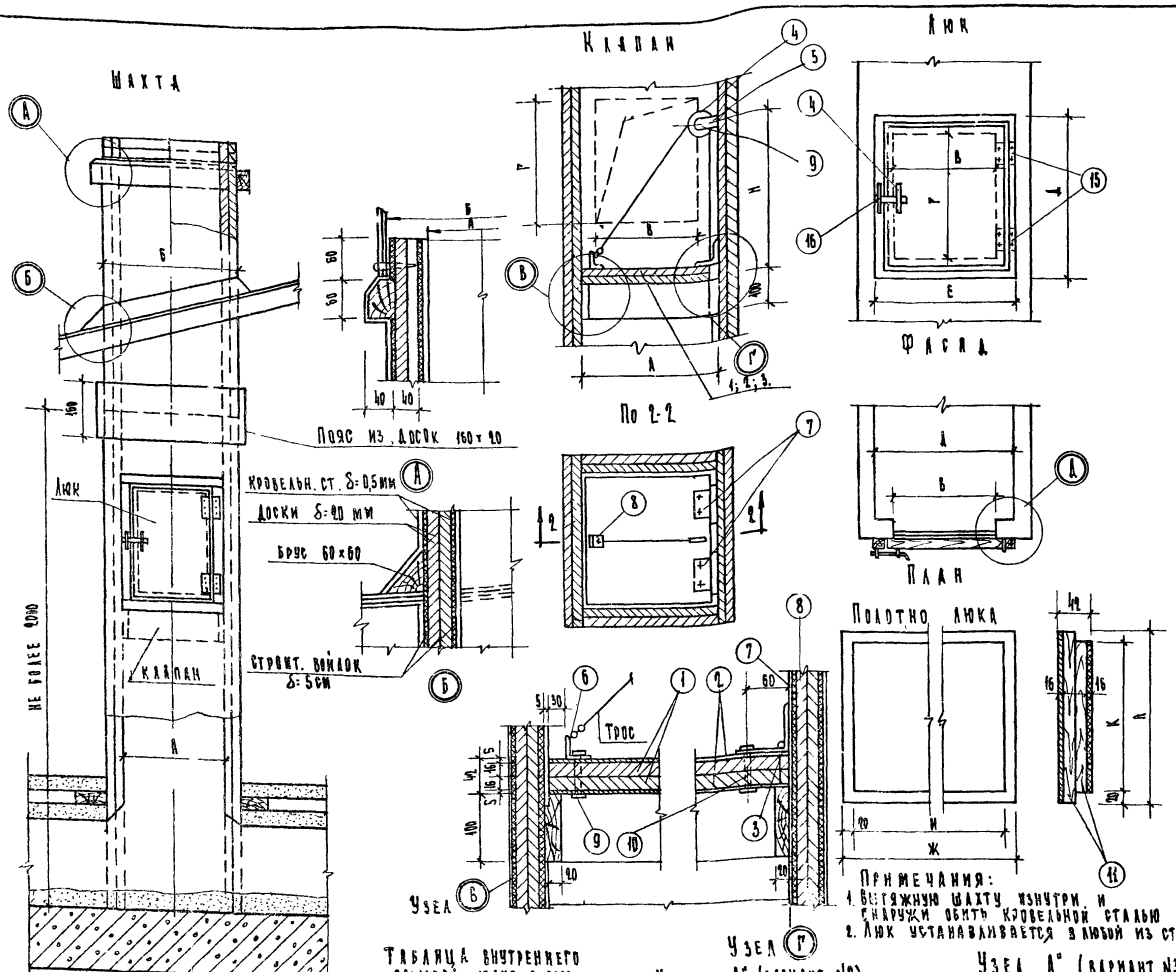

Спецификация элементов клапанов и люков.

NN элем.	Наименование	Материал и сортамент.	Един. изм.	Кол. материала на клапан и люк 2	3	7	9	Вес ед. кг.	Общий вес на клапан и люк 2	3	7	9
1	Полотно клапана	тес δ=16 мм	м³	0,0076	0,0076	0,0035	0,013	550,0	0,41	0,88	4,56	1,16
2	Утеплитель	стройт. войлок δ=5см	"	0,0023	0,0035	0,016	0,044	150,0	0,34	0,85	3,90	6,3
3	Обшивка клапана	кровельная сталь δ=0,5мм	м²	0,1	0,2	1,0	1,68	4,0	0,4	0,8	4,0	6,7
4	Ролик	Сталь δ=75	шт.	2	2	2	2	0,8	1,6	1,6	1,6	1,6
5	Кронштейн ролика	полосовая сталь 30×4	п.м.	0,27	0,27	0,27	0,27	0,34	0,15	0,15	0,15	0,15
6	Коротыш	ст уголковая 30×30×4	п.м.	0,03	0,03	0,05	0,05	1,78	0,05	0,05	0,05	0,05
7	Петли	ст. 3	шт.	2	2	2	2	—	—	—	—	—
8	Шурупы для дерева	ф6×40	"	4	4	4	4	0,01	0,04	0,04	0,04	0,04
9	Болт	ст. 3, м16×60	"	8	8	8	8	0,03	0,24	0,24	0,24	0,24
10	Гайка	ст.3, м8	"	8	8	8	8	0,01	0,08	0,08	0,08	0,08
11	Полотно люка	тес δ=16 мм.	м³	0,0076	0,0022	0,0067	0,011	550	0,58	1,21	3,68	6,05
12	Утеплитель	стройт. войлок δ=5см	м³	0,0025	0,0035	0,011	0,036	150,0	0,37	0,55	3,15	5,4
13	Обшивка полотно люка.	ст. кровельная δ=0,5	м³	0,11	0,16	0,36	1,46	4,0	0,40	0,64	3,44	5,6
14	Рамка	рейка 30×20	п.м.	1,09	1,09	1,50	3,14	—	—	—	—	—
15	Петли	ст. 3	шт	2	2	2	2	—	—	—	—	—
16	Задвижка люка	ст. 3	"	1	1	1	2	—	—	—	—	—

Таблица размеров

NN шахт	Шахта А	Шахта сечен.	Люк В	Г	Д	Е	Ж	И	К	Л	Клапан М	Клапан Н
1	200	0,04	150	250	350	250	185	145	245	285	190	250
3	300	0,09	200	300	400	300	235	195	295	335	290	350
7	700	0,49	600	659	750	700	635	595	645	685	690	750
9	900	0,81	800	850	950	900	835	795	845	885	890	950

Таблица внутреннего размера шахт в мм.

NN шахт	А	Б	Площадь сечения
1	200	300	0,04
2	300	400	0,09
7	700	800	0,49
9	900	1000	0,81

Примечания:

1. Вытяжную шахту изнутри и снаружи обить кровельной сталью по войлоку, смоченному в глине.
2. Люк устанавливается в любой из стенок шахты, за исключением той, около которой проходит трос клапана.

Варианты крепления дефлекторов к шахтам.

1967	Блокированные здания бань и прачечных.	Вентиляция. Вытяжная шахта. Детали, узлы. Спецификация.	Альбом. Лист ОВД-5

Типовым проектам 284-4-13; 284-3-4; 284-4-15; 284-4-16; 284-3-17. (Типы I и II) 284-4-18

Инв. 3. -01

Госстрой СССР Главпромстройпроект г. Москва

Гл. инженер проекта Курлов А.А.
Гл. конструктор Куприянова Э.С.
Гл. специалист Кременис А.Х.
Рук. сектора Романов А.Н.
Рук. группы Шишов И.Н.
Исполнитель Алемин С.Н.
Рук. мастерской № Ефимов

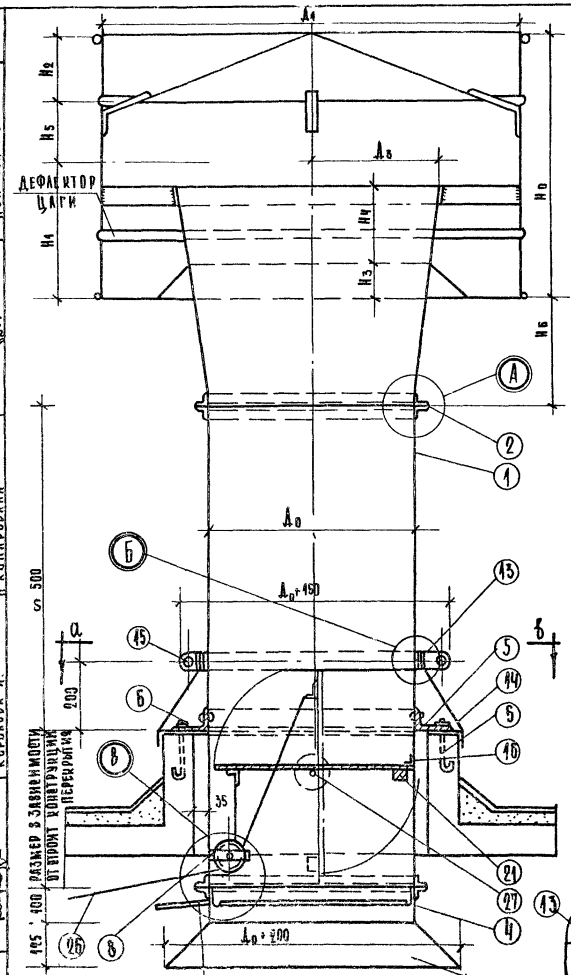

РАЗРЕЗ 1-1

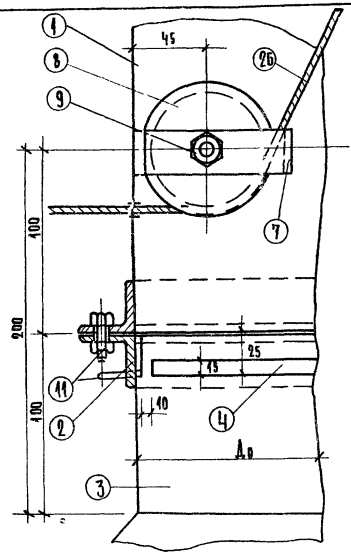

2-2

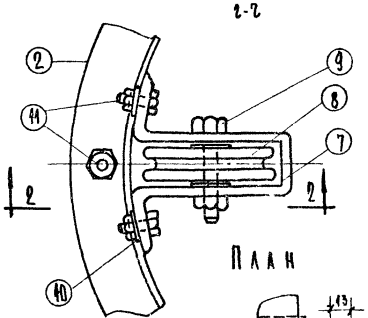

ПЛАН

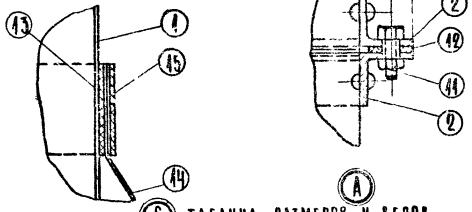

Ⓐ

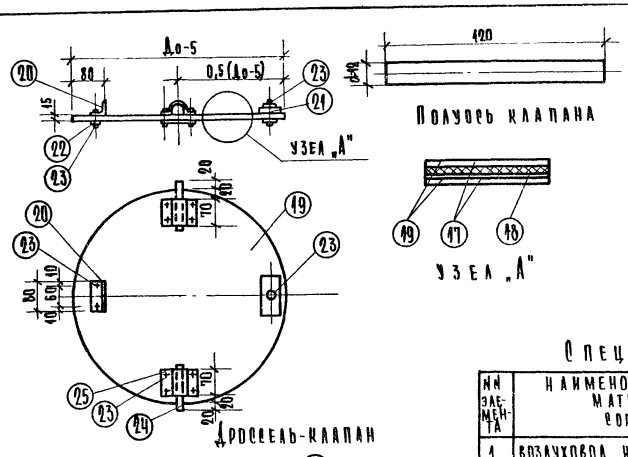

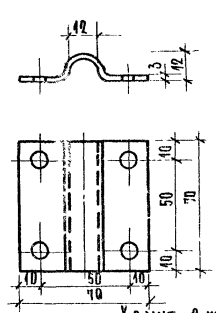

ХОМУТ 2 ШТ.

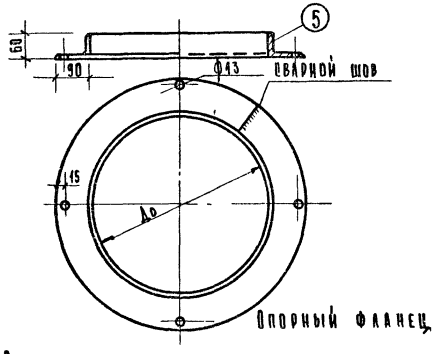

ОПОРНЫЙ ФЛАНЕЦ

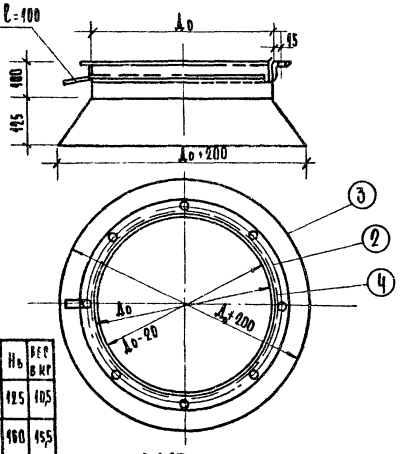

РАСТРУБ

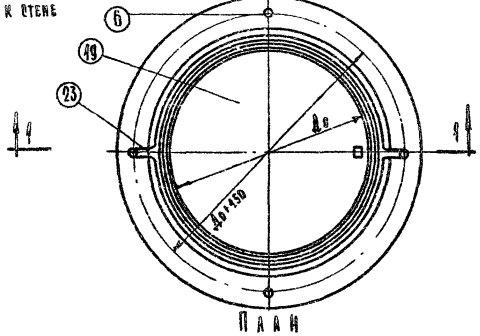

ПЛАН

Ⓑ ТАБЛИЦА РАЗМЕРОВ И ВЕСОВ
РАЗМЕРЫ В ММ

№ дефлек	$Д_0$	$Д_1$	$Д_2$	$Д_3$	$Д_4$	$Н_0$	$Н_1$	$Н_2$	$Н_3$	$Н_4$	Н	$Н_5$	вес в кг
Т-18	250	500	425	315	375	300	250	75	40	90	100	125	10,5
Т-19	315	630	535	400	475	380	315	95	50	110	130	160	15,5
Т-21	500	1000	850	630	750	600	500	150	75	175	200	250	36,1

Спецификация

№№ элемента	Наименование элемента материал и сортамент	К-во шт.	Размеры в мм Т-18	Т-19	Т-21
1	Воздуховод кровельн. ст. δ=1 мм	1	250	315	500
2	Фланец L30×30×4	1	250	315	500
3	Раструб ст. кровельная δ=0,82 мм	1	650	515	700
4	Лоток ст. кровельная δ=0,82 мм	1	250	315	500
5	Фланец L60×90×6	1	250	315	500
6	Анкерный болт М-12с	4	d=150		
7	Кронштейн ролика/полосов. ст. 25×5/	1	d=270		
8	Ролик ст.	1	d=75		
9	Болт М8 с гайкой	1	d=50		
10	Шайба	2	d=15		
11	Болт М6 с гайкой	18	d=20		
12	Прокладка-резина	2	d=560		
13	Прокладка-толь	1	l=1600		
14	Фартук /кровельная ст. δ=1 мм/	1	по строительн. чертежам		
15	Хомут /полосовая ст. 40×4/	1	$Д_0$+6		
16	Упор L30×30×4	1	l=20		
17	Полотно клапана /фанера δ=5 мм/	2	d=495		
18	Прокладка /войлок-5 мм/	1	d=495		
19	Обшивка клапана/кровельн. ст. 5 кг/	1	d=495		
20	Коротыш L30×30×4	1	l=80		
21	Контр.-груз /полосовая ст. 55×14/	1	l=100		
22	Шайба	11	d=15		
23	Болт М6	11	l=35		
24	Полуось круглая ст. d=12	2	l=120		
25	Хомут /лист ст. δ=3 мм/	2	l=70		
26	Трос ст. d=2 мм	1	по месту		
27	Шайба δ=3 мм	2	d=30		

1970	Блокированные здания бань и прачечных	Котельная. Вытяжной патрубок к дефлекторам Т-18, Т-19, Т-21.	К типовым проектам 284-4-12; 284-4-13; 284-4-15; 284-4-15; /типы I и II/ 284-4-16.	Альбом II	Лист ОВД-6и

Ивановa Т.Б.
Копировала
Магидин В.И.
Шишков И.И.
Романов А.П.
Савельзон Э.С.
Королева И.
Рук. мастерской №4
Гл. арх. проекта
Гл. специалист
Рук. сектора
Инженер
Росгипросельхозстрой г. Москва

2570 323

Инв. 3739-01

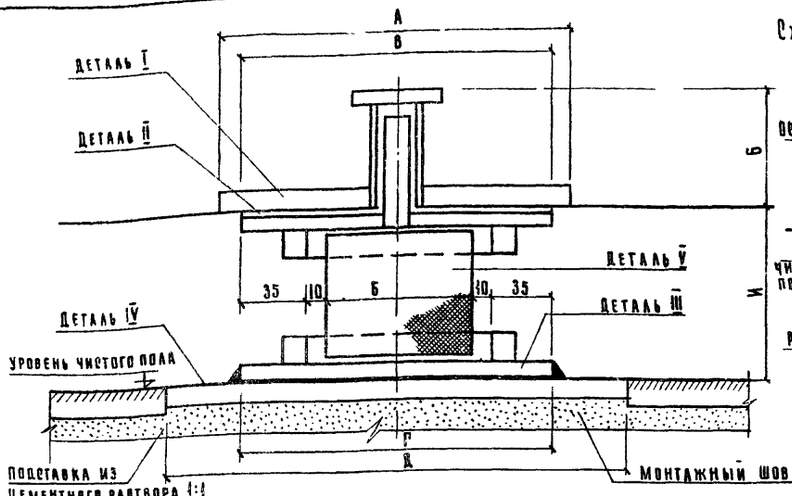

Общий вид резинового амортизатора

Разрез

Таблица размеров								
Марка амортизатора	Размеры в мм.							
	А	Б	В	Г	Д	Е	И	К
АР-2	190	60	170	170	250	80	70	90

Примечания:

1. Амортизаторы настоящей конструкции устанавливаются под железобетонные фундаментные плиты звукоизолирующих оснований для насосных агрегатов.
2. Материал прокладок (поз. 9) резина рецептуры № 1847 завода „Каучук" твердость по шору 35-50. Прокладки могут быть склеены из 2-3 слоев 20-30 мм. Прочность шва склейки должна быть не менее 1/3 прочности резины.

Схема парной установки насосных агрегатов на звукоизолирующее основание

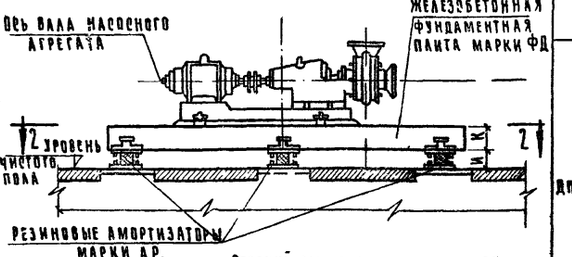

Спецификация металла на один амортизатор

	NN п/п	Наименование	Сечение мм	Длина мм	Кол. шт	Общая длина м	Вес в кг. Един.	Вес в кг. Общий	Марка	Примечан
Дп-1	1	Плита	-10×190	190	1	0,19	2,83	2,83	12,17	ст.3
	2	Труба газовая	3/4"	54	1	0,054	0,09	0,09		
	3	Крышка	-6×50	50	1	0,05	0,12	0,12		ст.3
	4	Плита	-10×140	140	1	0,14	1,53	1,53		"
	5	Штырь	ф16	60	1	0,06	0,09	0,09		"
	6	Реборда	-14×14	70	8	0,56	0,11	0,88		"
	7	Плита	-10×140	140	1	0,14	1,53	1,53		"
	8	Опорная плита	-10×250	250	1	0,25	4,90	4,90		"
	9	Резиновая прокладка	50×50	70	1	0,05	0,20	0,20		См.примеч пункт 2

Примечание: данный чертеж заимствован с чертежа Т.ст.159 ин-та „Моспроект"

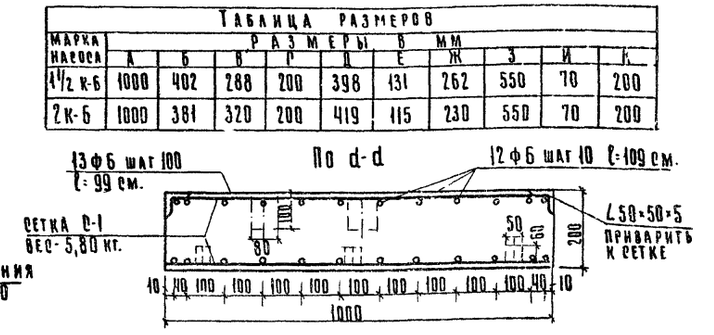

Таблица размеров

Марка насоса	Размеры в мм									
	А	Б	В	Г	Д	Е	Ж	З	И	К
4½ К-6	1000	402	288	200	398	131	262	550	70	200
2К-6	1000	381	320	200	419	115	230	550	70	200

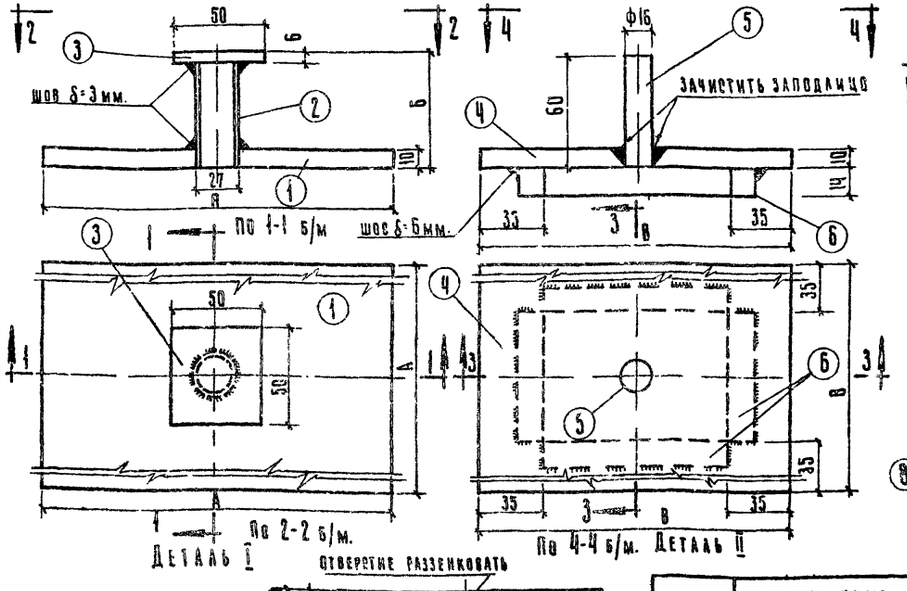

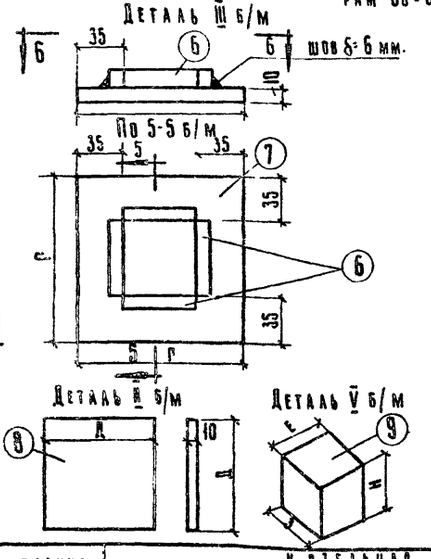

Расход материалов на опорную плиту

Марка бетона	Расход бетона м³	Марка арматуры	Расход арматуры кг	Расход профильной стали кг.	Расход арматуры кг на 1 м³ бетона
150	0,22	ст-3	11,60	15.83	52,7

Указание

Расположение стержней в сетках опорной плиты должно уточняться при привязке в зависимости от положения болтов. Положение болтов и разметка отверстий производится после получения насосов.

Рук. мастерской № 4	Алешин				
Гл. архитектор проекта	Шишков				
Рук. сектора	Романов				
Гл. специалист	Кренкин				
Рук. группы	Савельзон				
Ростилпроселькхозстрой г. Москва					

Шишкина Е.В.					
Исполнитель					
Проверил					
Соловьева М.И.					
Копировал					

1967 | Блокированные здания бань и прачечных | Звукоизолирующее основание под насосные агрегаты. Схема парной установки насосных агрегатов. Резиновые амортизаторы. | К типовым проектам 284-4-12; 284-4-15; 284-4-15 (типы I и II); 284-4-3; 284-3-11; 284-4-13; 284-4-18 | Альбом V | Лист ВВД-7

Инв. 3793-01

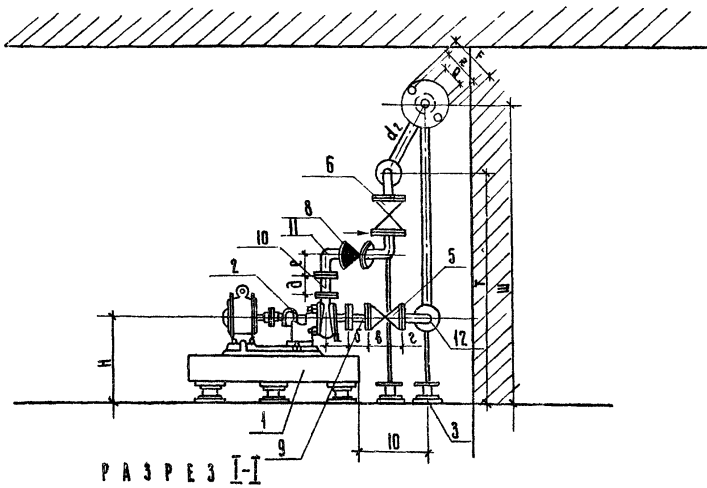

РАЗРЕЗ I-I

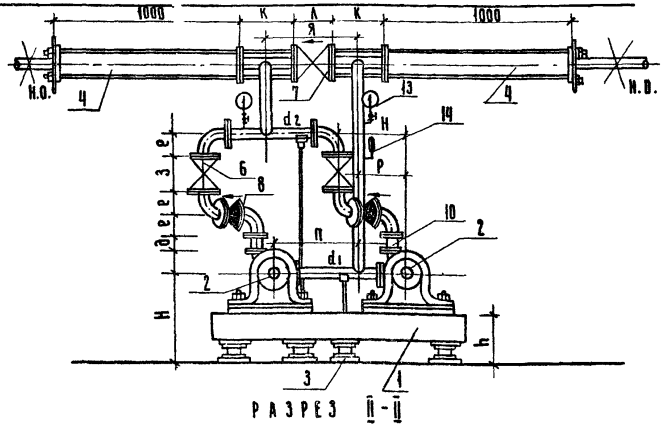

РАЗРЕЗ II-II

ТАБЛИЦА РАЗМЕРОВ

МАРКА НАСОСА	МАРКА ЭЛЕКТРО-ДВИГАТЕЛЯ	ЧИСЛО ОБОРОТ	d_1	d_2	d_3	а	б	в	г	д	е	ж	з	и	к	л	м	н	п	р	p_1	с	т	у	ф	ч	э	ю	я	h	F	Ƶ	Q	L	шком
1½К-6	А32-2	2850	50	50	50	120	100	180	125	100	125	230	180	400	250	180	450	475	490	250	460	350	1216	1100	1060	175	525	308	430	270	260	160	210	180	2700
2К-6	А41-2	2870	50	50	50	130	170	180	125	100	125	230	180	310	250	180	500	480	320	250	400	430	1250	1100	1000	175	605	305	430	270	260	160	210	180	2700

СПЕЦИФИКАЦИЯ

NN п/п	НАИМЕНОВАНИЕ МАТЕРИАЛОВ	ЕД. ИЗМ.	КОЛ.	ПРИМЕЧ.
1	ЖЕЛЕЗОБЕТОННОЕ ЗВУКОИЗОЛИРУЮЩЕЕ ОСНОВАНИЕ	КОМПЛ.	1	УЧТЕНЫ НА ЛИСТЕ АЛЬБ.I
2	НАСОС С ЭЛЕКТРОМОТОРОМ НА ОБЩЕЙ ФУНДАМЕНТНОЙ ПЛИТЕ	"	2	УЧТЕНЫ НА ЛИСТЕ АЛ.I
3	АМОРТИЗИРУЮЩАЯ ОПОРА ПОД ТРУБЫ	"	3	СМ. ЛИСТ
4	ГИБКАЯ ВСТАВКА	КОМПЛ.	2	СМ. ЛИСТ
5	ЗАДВИЖКА 30ч.6 бр.	"	2	УЧТЕНА НА ЛИСТЕ АЛ.I
6	" "	"	2	"
7	" "	"	1	"
8	ОБРАТНЫЙ КЛАПАН 16Ч6бр	"	2	"
9	ПЕРЕХОДНОЙ ПАТРУБОК	"	2	"
10	" "	"	2	"
11	КОЛЕНО	"	4	ГОСТ 8732-58
12	"	"	2	"
13	МАНОМЕТР С ТРЕХХОДОВЫМ КРАНОМ, ТЕХНИЧЕСКИЙ	КОМПЛ.	2	ГОСТ 6521-60
14	ТЕРМОМЕТР УГЛОВОЙ	"	1	ТЕХНИЧЕСК. ДО 100°С
15	СТЯЖНЫЕ БОЛТЫ С ШАЙБАМИ И ГАЙКАМИ	"	2	НА НЕПОДВИЖНЫЕ ОПОРЫ

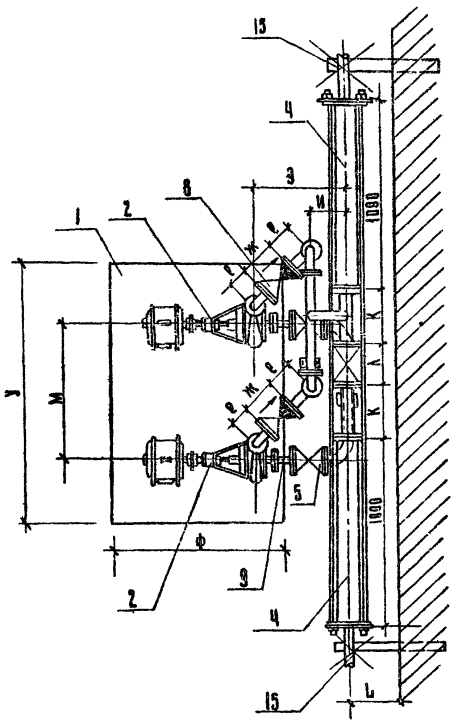

ПЛАН

ПРИМЕЧАНИЯ

1. Звукоизолирующее основание под центробежные насосы см. на лист ОВ-6
2. Виброизолирующие резиновые вставки см. на листе ОВ-7
3. Для погашения основных усилий в подводных трубопроводах, предусматривается установка двух неподвижных опор.
4. Экспликация дана на установку одной пары насосов
5. Места установки манометров и термометров смотри на листах Альбома I

1967	Блокированные здания бань и прачечных	Котельная установка 2х насосов на звукоизолирующем основании	К типовым проектам 284-4-14; 284-4-13; ~~284-3-44~~ 284-4-15; 284-4-16; ~~284-3-47~~ (типы 1Х50); 284-4-18	Альбом II	Лист ОВ-8	

Госстрой СССР Росгипроводоканал г. Москва

Рук. маст. н-ч	Алешин В.Н.	
Гл. арх. пр-та	Шишкова И.Н.	
Рук. сектора	Романов Л.П.	
Гл. специал.	Кремнис Л.К.	
Рук. группы	Савельзон З.Р.	

Шишкина Е.Б. — Исполнитель — Соловьева М.И. — Копировала

Инв. № подл. 3739-01

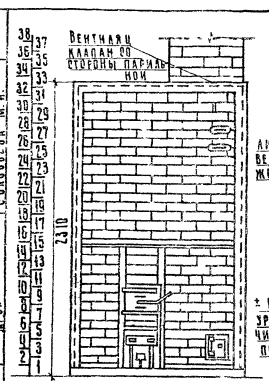

ФАСАД
м 1:25

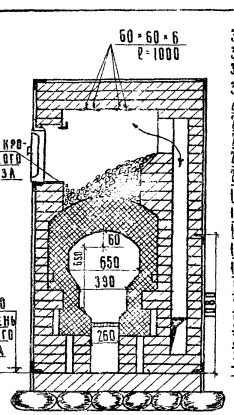

РАЗРЕЗ I-I

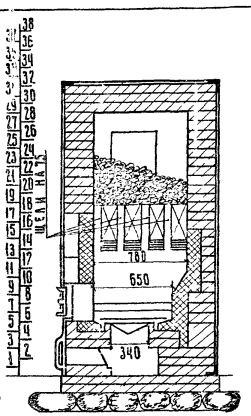

РАЗРЕЗ II-II

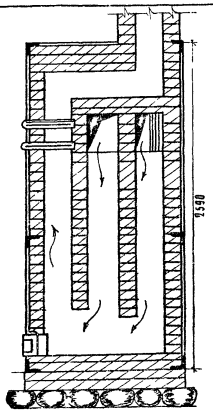

РАЗРЕЗ III-III

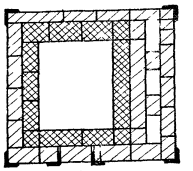
13

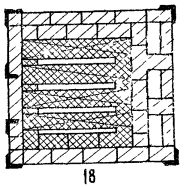
18

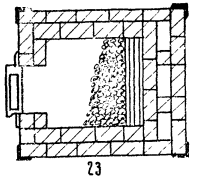
23

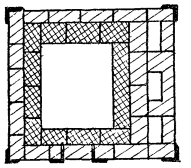
14

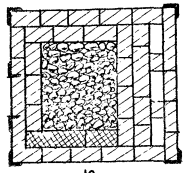
19

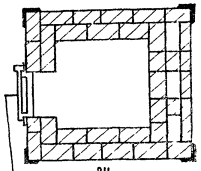
24
ПАРИЛЬНАЯ ДВЕРЬ

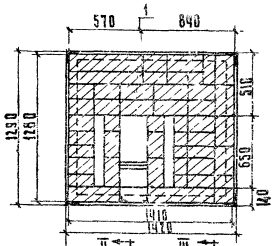

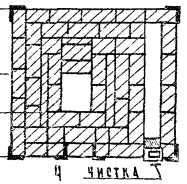

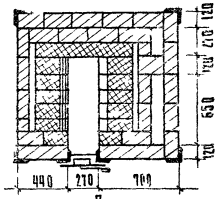

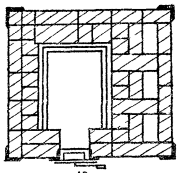
10

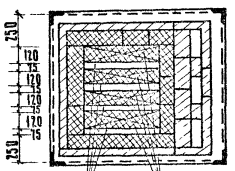

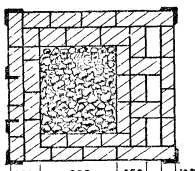

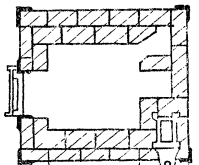

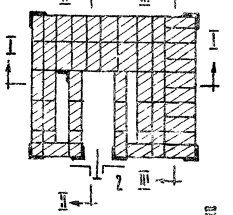

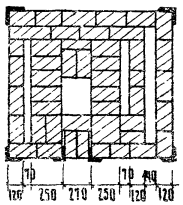

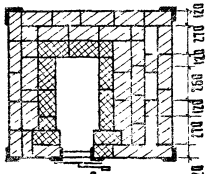

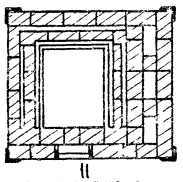

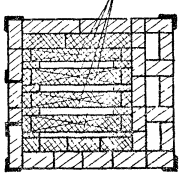
16

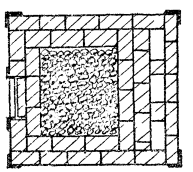
21

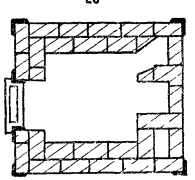
26

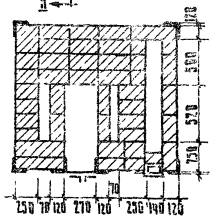

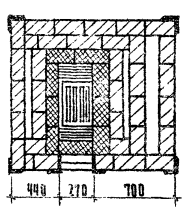

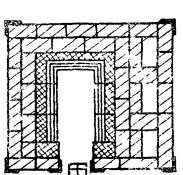
9

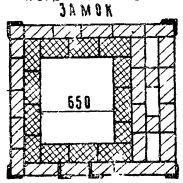

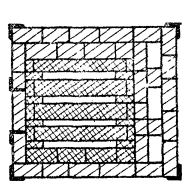
17

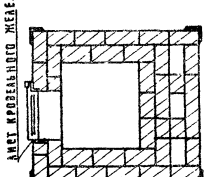

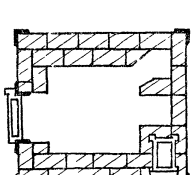
27

ПОРЯДОВКИ 1-27
м 1:25

Рук. мастерской НЧ	Ефимов Н.Б.	Ростилпроцельхозстроя	1967	Блокированные здания бань и прачечных	Отопление и вентиляция. Печь каменка. План. Разрезы I-I, II-II, III-III. Порядовки 1-27 (для бань на 5 и 40 мест)
Рук. арх. проекта	Алешин Ц.Н.	г. Москва			
Рук. сектора	Шишков И.Н.				
Рук. группы	Романов А.С.				
Гл. специалист	Кремнев Г.И.				
Рук. группы	Савельзон З.Г.				
Исполнитель	Ульянцева М.И.				
Копировала					

Типовым проектам 264-4-13; ~~264-3-14~~ 264-4-15; 264-4-16; ~~264-3-17~~ (типы 7,8,10); 264-4-18

Альбом II

Лист 08А-9

Инв. 373-01

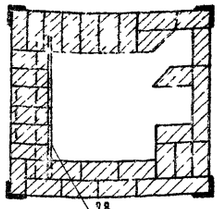

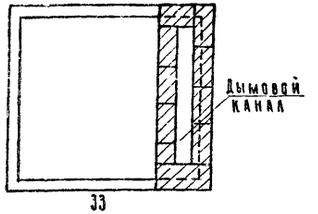

Вариант перекрытий по ИИ-03

Вариант перекрытий по юж и монолит

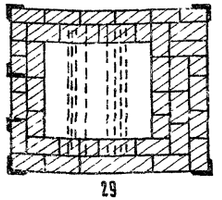
29

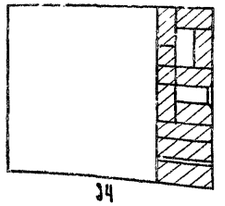
34

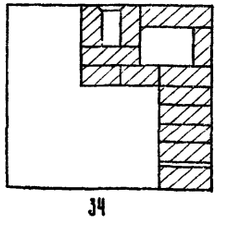
34

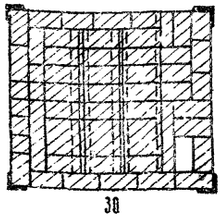
30

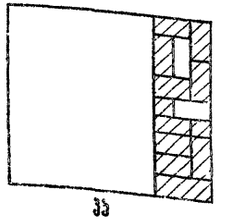
35

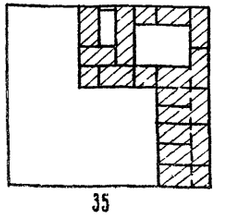
35

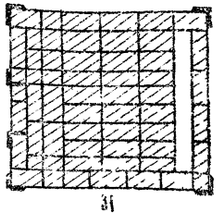
31

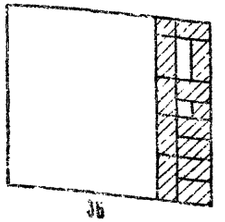
36

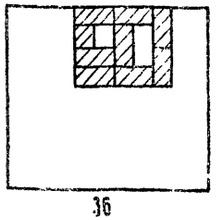
36

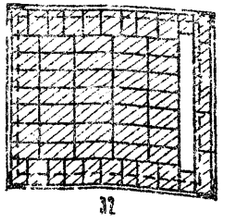
32

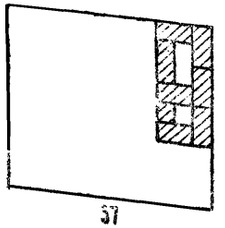
37

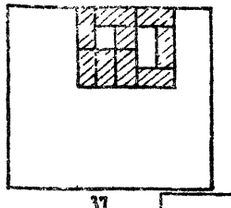
37

Спецификация основных материалов и приборов					
№ п.п.	Наименование	Един. измер.	Размер	Кол.	
1	Кирпич глиняный обыкн[овенный]	шт.	250×120×65	1110	
2	" " огнеупорный	"	"	200	
3	Глина обыкн[овенная]	м³		0,3	
4	Глина огнеупорная			100	
5	Песок			0,11	
6	Колосниковая решетка		250×380	1	
7	Топочная дверца		250×250	1	
8	Поддувальная д[верца]		250×140	1	
9	Прочистная дверца		130×140	1	
10	Парильная дверца		390×440	1	
11	Каркас	"	1420×1200×2310	1	
12	Дымовые задвижки	"	130×240	2	
13	Булыжный камень	м³	ф75÷100	0,25	См. указания
14	Балочка из углового железа	пм	60×60×6	5,0	ГОСТ 8509-57
15	Клапан-хлопушка	шт	120×200	1	
Общий вес печи ≈ 5800 кг в том числе металла 154 кг.					

Каркас м. 1:25

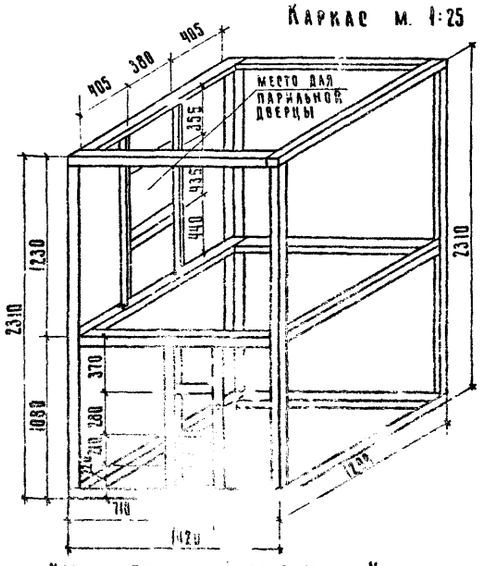

Каркас парильной дверцы

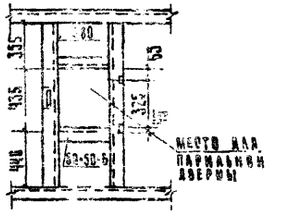

Каркас топочной рамы

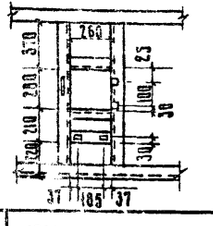

Основные указания по устройству печи

1. Работы по устройству печи должны производиться в соответствии с техническими условиями на производство и приемку общестроительных и специальных работ раздела II, печные работы издания НК - строя 1942 г.
2. При кладке печи особое внимание обратить на соблюдение следующих указаний технических условий:
   а) толщина швов кладки из обыкновенного кирпича должна быть не более 7 мм, а из огнеупорного - не более 3 мм.
   б) кладку вести по чертежу с точным соблюдением порядков и перевязки швов.
   в) стенки и арочки перекрытия топливника должны быть выполнены из огнеупорного кирпича на огнеупорной глине с шамотом в пропорции 1:1
   г) вновь сложенная печь должна быть просушена постепенной её топкой в течении не менее 3½ суток с постеп. повышением температуры топки.
3. Первые ряды кладки печи до поддувального отверстия следует выполнить на цементном растворе.
4. На данном чертеже показан топливник, приспособленный для сжигания дров. Если основным топливом будет служить каменный уголь, колосниковую решётку следует расположить на 1 ряд кирпича ниже, т.е. на 4 ряду вместо 5го, а топочную дверцу поднять на 2 ряда. Также поступить и в случае преобладания низкосортного топлива (торфа и др.), но вместо 1ой решетки 250×380 мм, уложить 2 шт решетку 250×250 мм.
5. Для ускоренного прогрева насадки рекомендуется на 50% булыжного камня по объему заменить кусками чугуна
6. Металлический каркас и рамы для дверок выполнить на сварке и покрыть печным лаком.
7. Отступку между печью и стеной рекомендуется оставить открытой в сторону парильного помещения. В случае закрытия ее необходимо оставить циркуляционное отверстие размерами 150×140 мм. вверху и внизу заделки.
8. Наружные поверхности оштукатурить раствором состава: глины - 1ч., цемента - 1ч., песку - 2ч., асбеста №6 - 0,1ч.
9. Каркас сваривается из ∠ 60×60×6 за исключением подвески парильной дверцы

1967	Баженированные здания бань и прачечных	Отопление и вентиляция. Печь каменка. Порядовки 28-37. Каркас печи. Спецификация (для бань на 5 и 10 мест)	К типовым проектам (284-4-12; 284-4-13; ~~284-3-14~~ 284-4-15; 284-4-15; ~~284-3-14~~ (с.пом. 2м.10); 284-4-16	Альбом II	Лист вод-10

УНБ. 3739-01

Рассмотрено и согласовано Гл. мастером проекта Гл. архит. проекта Гл. конструктор Гл. специалист Рук. группы — Ефимов Н.Н. — Соловьева М.И. — Алешин Ю.И. — Шишков И.Н. — Романов А.П. — Кулагина А.Х. — Савельзон З.Р.

Разработано Госгражданпроектом г. Москва

Инв. № подл. | Подпись и дата | Взам. инв. №

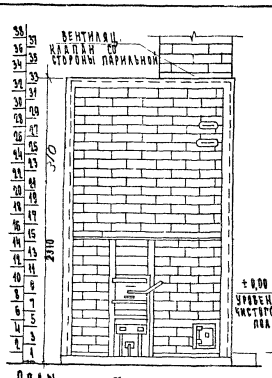

Фасад
м 1:25

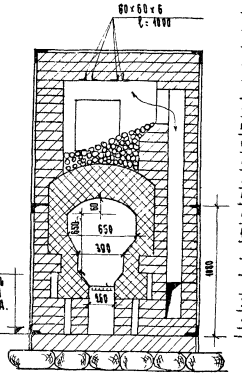

Разрез I-I

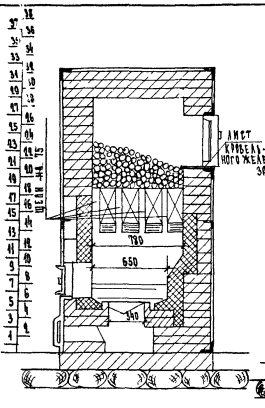

Разрез II-II

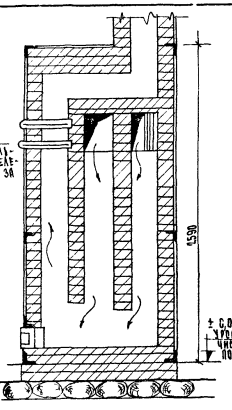

Разрез III-III.

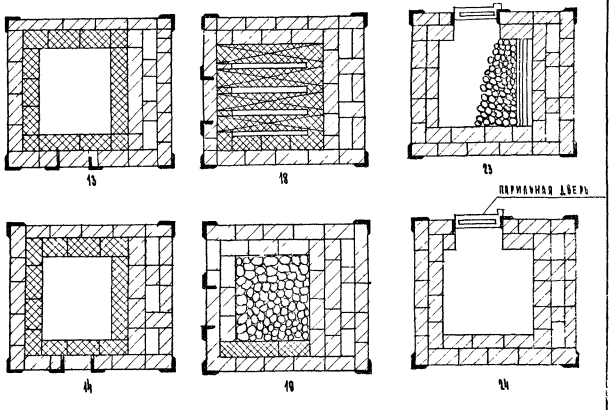

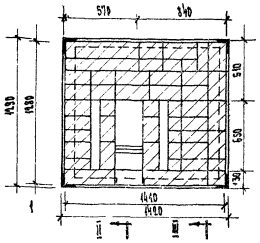

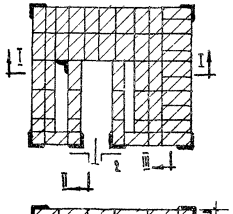

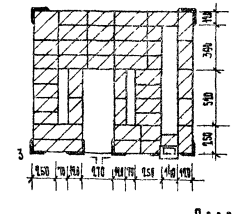

Порядовки с 1-29
м 1:25

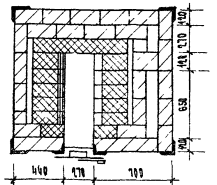

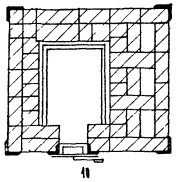

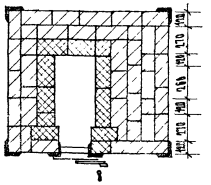

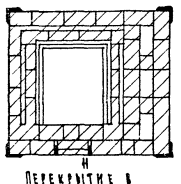

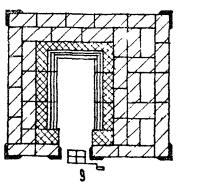

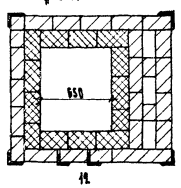

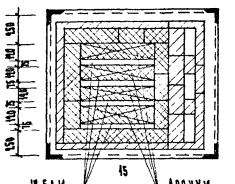

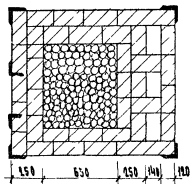

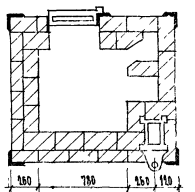

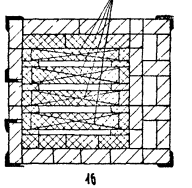

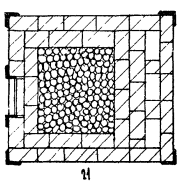

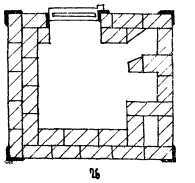

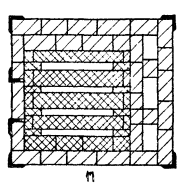

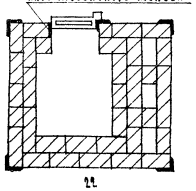

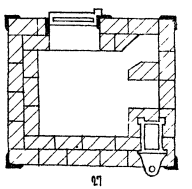

Госгипросельстрой при Госстрое СССР г. Москва.	Рук. мастерской	З. Ефимов	Исполнитель	О.Н. Алёмин	1967	Блокированные здания бань и прачечных.
	Гл. инж. проекта	Н.Н. Шишов		И.Н. Романов		Отопление и вентиляция. Печь каменка. План. Разрезы I-I, II-II, III-III. Порядовки с 1-29
	Гл. технолог	А.Г. Романов		А.Г. Кременецкий		К типовым проектам 284-4-19; 284-4-13; 284-4-14; 284-4-15; 284-4-16; 284-4-17 (типы I, II, III); 284-4-18
	Рук. группы	Н. Кременецкий	Копировал	Э.С. Скобелкин		Альбом II
						Лист ПВ4-11

ИНВ. 3739-01

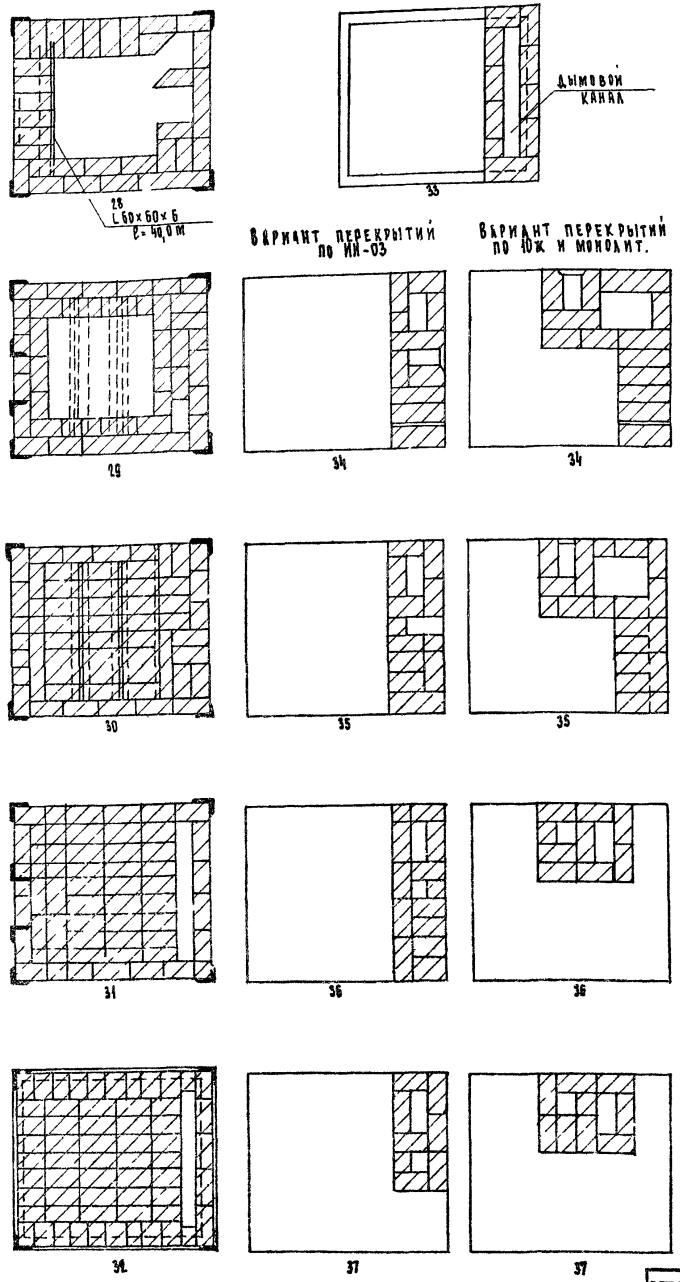

Спецификация основных материалов и приборов.					
№№ п.п.	Наименование.	Един. измер.	Размер	К-во	Примечан.
1	Кирпич глиняный обыкновен.	шт.	250×120×65	1110	—
2	» » огнеупорный	»	»	200	—
3	Глина обыкновенная	м³	—	0,3	—
4	Глина огнеупорная	кг	—	100	—
5	Песок	м³	—	0,11	—
6	Колосниковая решетка	шт	250×380	1	—
7	Топочная дверца.	»	250×250	1	—
8	Поддувальная дверца.	»	250×140	1	—
9	Прочистная дверца.	»	130×140	1	—
10	Парильная дверца.	»	390×440	1	—
11	Каркас	»	1420×1280×2310	1	—
12	Дымовые задвижки	»	130×240	2	—
13	Булыжный камень.	м³	ф75×100	0,25	см. указания
14	Балочка из углового железа.	п.м.	60×60×6	5,0	ГОСТ 8509-57
15	Клапан-хлопушка.	шт.	120×280	1	—
Общий вес печи ~ 5800 кг, в том числе металла 154 кг.					

Каркас печи. м 1:25

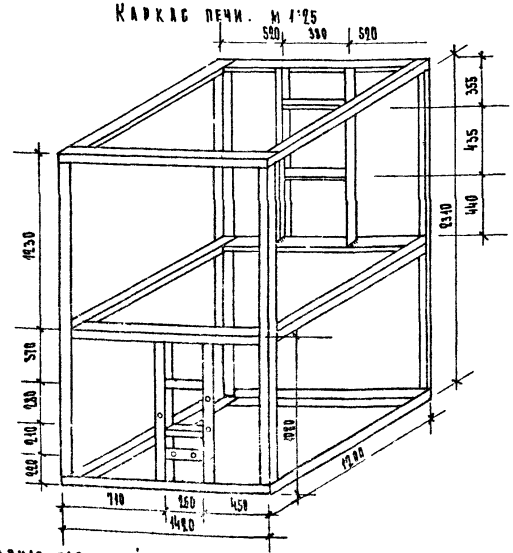

Каркас парильной дверцы.

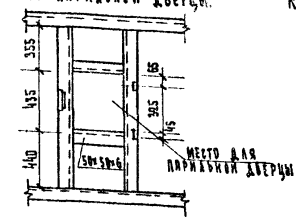

Каркас топочной рамы.

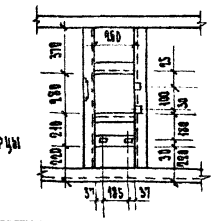

Основные указания по устройству печи.

1. Работы по устройству печи должны производится в соответствии с техническими условиями на производство и приемку общестроительных и специальных работ Раздел II, печные работы издания НК-строя 1942 г.
2. При кладке печи особое внимание обратить на соблюдение следующих указаний технических условий:
   а) Толщина швов кладки из обыкновенного кирпича должна быть не более 7 мм, а из огнеупорного – не более 3 мм.
   б) Кладку вести по чертежу с точным соблюдением порядков и перевязки швов.
   в) Стенки и арочки перекрытия топливника должны быть выполнены из огнеупорного кирпича на огнеупорной глине с шамотом в пропорции 1:1.
   г) Вновь сложенная печь должна быть просушена постепенной ее топкой в течение не менее 3х суток с постепенным повышением температуры топки.
   д) Должны быть точно выполненны все правила пожарной профилактики.
3. Первые ряды кладки печи до поддувального отверстия следует выполнить на цементном растворе.
4. На данном чертеже показан топливник, приспособленный для сжигания дров. Если основным топливом будет служить каменный уголь, колосниковую решетку следует расположить на 1 ряд кирпича ниже, т.е. на 4 ряду вместо 5го, а топочную дверцу поднять на 2 ряда. Также поступить и в случае преобладания низкосортного топлива /торфа и др./, но вместо 1ой решетки 250×380 мм. уложить 2ую решетку 250×250 мм.
5. Для ускоренного прогрева насадки рекомендуется на 50% булыжного камня по об'ему заменить кусками чугуна.
6. Металлический каркас и рамы для дверок выполнить на сварке и покрыть печным лаком.
7. Отступку между печью и стеной рекомендуется оставить открытой в сторону парильного помещения. В случае закрытия ее необходимо оставить циркуляционное отверстие размерами 150×140 мм вверху и внизу заделки.
8. Наружные поверхности оштукатурить раствором состава: глины-1ч, цемента-1ч, песку-2ч, асбеста №6 - 0,1ч.
9. Каркас сваривается из L 60×60×6 за исключением подвески парильной дверцы.

1967	Блокированные здания бань и прачечных	Отопление и вентиляция. Печь каменка. Порядовки с 28-37. Каркас печи. Спецификация.	К типовым проектам 284-4-12; 284-4-13; ~~284-3-14~~; 284-4-15; 284-4-16; ~~284-3-17~~; (типы I и III); 284-4-18	Альбом II	Лист 08Д-12

Ростипросельхозстрой г. Москва.

Рук. мастерской №	Алешин О.Н.	Исполнитель	Ефимов Н.П.
Гл. арх. проекта	Шишков И.Н.		
Рук. сектора	Романов Л.П.		
Гл. специалист	Кренкис Д.Х.		
Рук. группы	Савельзон Э.С.	Копировала	Курош А.А.

ИНВ. 3739-01

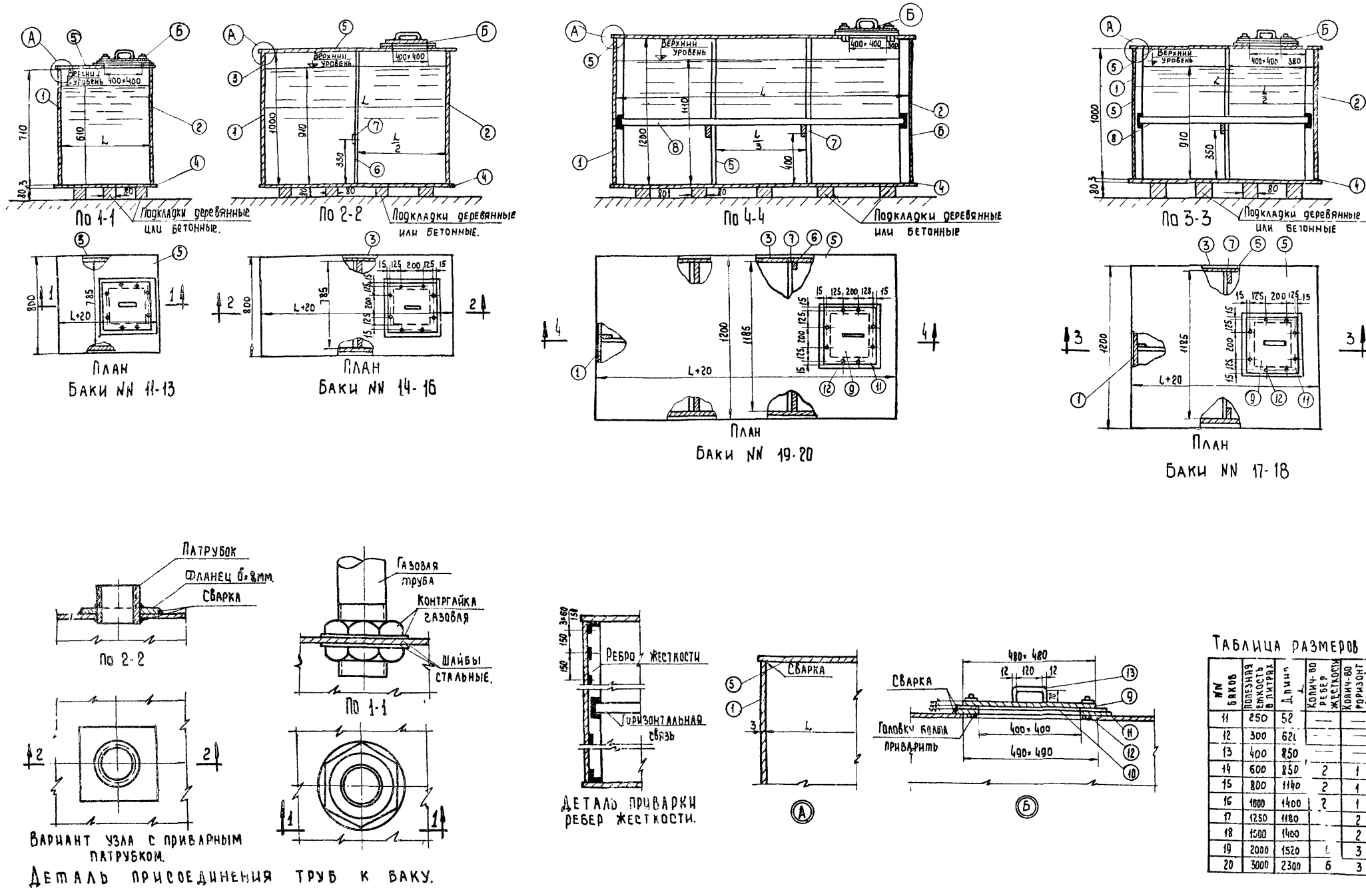

Таблица размеров баков

NN баков	Полезная емкость в литрах	Длина L	Колич-во ребер жесткости	Колич-во горизонт связей	Колич-во опорных подкладок
11	250	52	—	—	2
12	300	620	—	—	3
13	400	850	—	—	3
14	600	850	2	1	4
15	800	1140	2	1	4
16	1000	1400	2	1	4
17	1250	1180		2	4
18	1500	1400		2	4
19	2000	1520	[illegible]	3	5
20	3000	2300	6	3	6

1967	Блокированные здания бань и прачечных.	Баки для запаса воды.	К типовым проектам 284-4-12; 284-4-13; ~~284-3-14~~; 284-4-15; 284-4-16; ~~284-3-17~~; типы I и III, 284-4-18	Альбом II	Лист ВКД 1

Инв. 739-01

Росгипросельхозстрой г. Москва.

Руков. мастерской и Гл. архит. проекта

Исполнитель

Проверил

Копировала

Романов А.П.

Романенкова О.К.

Молодкин Ю.И.

Романенкова О.К.

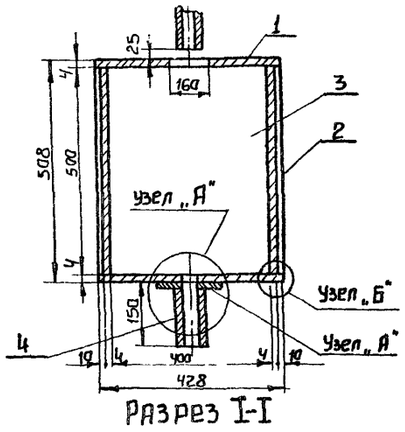

Разрез I-I

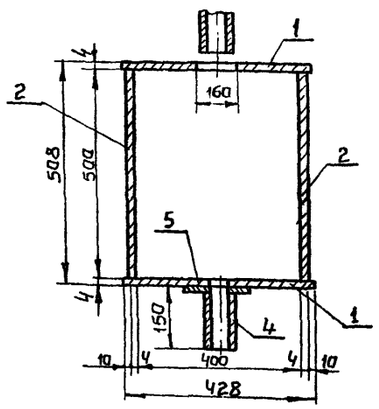

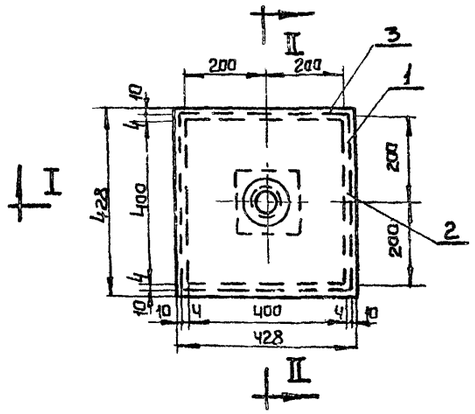

План

Разрез II-II

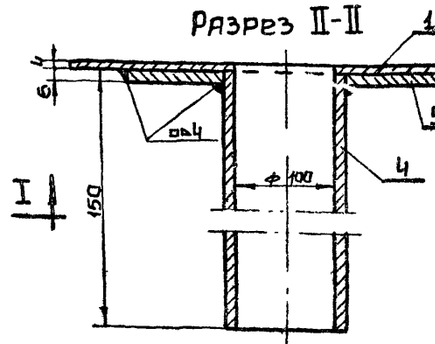

Узел „А"

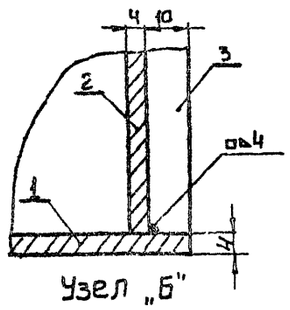

Узел „Б"

Бачок для разрыва струи

Спецификация металла на баки

N: N: элементов	Наименов. элементов	Материал и сортамент	Размеры элементов N: N: баков 11-13	14-16	17-18	19-20	кол-во элемен-тов
1	Стенка	Сталь δ:3	710×800	1000×800	1000×1200	1200×1200	1
2	Стенка	Сталь δ:3	710×800	1000×800	1000×1200	1200×1200	1
3	Стенка	Сталь δ:3	710×L	1000×L	1000×L	1200×L	2
4	Дно	Сталь δ:3	800 (L+20)	800/L+20)	1200 (L+20)	1200/L+20)	1
5	Крышка	Сталь δ:3	800 (L+20)	800 (L+20)	1200 (L+20)	1200/L+20)	1
6	Ребро жесткости	Сталь 50×5	—	1000×2	1000×4	1200×6	—
7	Горизонтальн. связь	Сталь 20×5	—	715	1150	1150×2	—
8	Горизонтальн. связь	Сталь 20×5	—	—	L=50	L=50	—
9	Крышка лаза	Сталь δ:3	480×480	480×480	480×480	480×480	1
10	Обечайка лаза	Сталь 60×5	1720	1720	1720	1720	1
11	Прокладка лаза	Клингерит δ:3	1720	1720	1720	1720	1
12	Болты с гайками	Черные d:8	35	35	35	35	8
13	Ручка лаза	Сталь d:12	260	260	260	260	1
	Вес корпуса, кг						
	Вес деталей, кг						
	Общий вес одного бака кг						

N: N: элементов	Вес кг N: N: баков 11	12	13	14	15	16	17	18	19	20
1	13,6	13,6	13,6	18,8	18,8	18,8	28,2	28,2	33,8	33,8
2	13,6	13,6	13,6	18,8	18,8	18,8	28,2	28,2	33,8	33,8
3	17,4	20,2	28,2	40,0	53,6	65,8	55,5	65,8	84,6	129,7
4	10,4	12,2	16,4	16,4	21,8	26,6	33,8	40,0	43,5	65,6
5	10,4	12,2	16,4	16,4	21,8	26,6	33,8	40,0	43,5	65,6
6	—	—	—	—	4,0	4,0	4,0	8,0	8,0	14,4	14,4
7	—	—	—	—	0,6	0,6	0,6	0,9	0,9	1,8	1,8
8	—	—	—	—	—	—	—	0,9	1,1	1,2	1,8
9	5,4	5,4	5,4	5,4	5,4	5,4	5,4	5,4	5,4	5,4
10	4,05	4,05	4,05	4,05	4,05	4,05	4,05	4,05	4,05	4,05
11	—	—	—	—	—	—	—	—	—	—
12	0,21	0,21	0,21	0,21	0,21	0,21	0,21	0,21	0,21	0,21
13	0,23	0,23	0,23	0,23	0,23	0,23	0,23	0,23	0,23	0,23
	65,4	71,8	88,2	115,0	139,4	151,2	189,3	212,2	256,6	346,7
	9,89	9,89	9,89	9,89	9,89	9,89	9,89	9,89	9,89	9,89
	75,29	31,69	98,09	124,89	149,29	171,09	199,19	222,09	266,45	356,59

Спецификация металла на бачок для розрыва струи.

N N позиц.	N черт. ГОСТ или нормали	Наименование	Тип и размер	Кол-во	Материал	Ед изм	Общ. Кол-во материалов	Вес кг Ед.	Вес кг общ
1	ГОСТ 5681-59	Крышка и дно бака	428×428	2	Лист сталь δ-4мм	м²	0,36	32,0	11,52
2	ГОСТ 5681-57	Поперечные стенки бака	400×500	2	Лист сталь δ-4мм	„	0,4	32,0	12,8
3	ГОСТ 5681 57	Продольные стенки бака	428×500	2	Лист сталь δ-4мм	„	0,42	32,0	13,44
4		Штуцер сливной трубы L-150	100	1	Трубы стальн.	п.м	0,15	10,85	1,62
5	ГОСТ 5681-57	НАВАРЫШ	150×150	1	Лист. сталь δ-6мм	м²	0,02	48,0	0,96

ПРИМЕЧАНИЯ.

1. Разбивку отверстий баков см альбом I лист ВК-2
2. Внутренняя сторона баков грунтуется и окрашивается масляной краской за 2 раза. Наружная поверхность баков покрывается асфальтовым лаком.
3. Стенки бака горячей воды изолируются минеральными матами в один слой на штырях со штукатурным покрытием, толщина матов 60 мм.
4. Стенки бака холодной воды покрыть гудроном с оклейкой одним слоем рубероида изолировать минеральными матами в один слой на штырях со штукатурным покрытием. Толщина матов 60 мм
5. Электросварку вести электродами типа Э-42 по ГОСТ 9467-60 Варить сплошным швом
6. Бачок для разрыва струи выполнить из листовой стали δ-4мм целиком на электросварке плотным швом после чего испытать свободным наливом водой и выкрасить масляным лаком.

1967г	Блокированные здания бань и прачечных	Бачок для разрыва струи и спецификации	К типовым проектам 284-4-12; 284-4-13; 284-4-14; 284-4-15; 284-4-16; 284-4-17; / ТИПЫ I, II, III; 284-4-18	Альбом II	Лист ВКД-2

Инв. 3739-01

Госагропромстрой г. Москва.
Руков. мастерской №4 Гл. архит. проекта
Гл. специалист Плешкин
Руков. группы Шишков
Исполнитель
Проверил
Н. контр. Романенкова
Гл. инж. Романенкова
Гл. инж. Романенкова
Гл. архит. Романов

УКАЗАНИЯ К ПАРОГИДРОИЗОЛЯЦИИ И ОТДЕЛКЕ ИЗ ПОЛИМЕРНЫХ МАТЕРИАЛОВ В МОКРЫХ И ВЛАЖНЫХ ПОМЕЩЕНИЯХ

Настоящий чертеж разработан для применения полимеров в качестве паро-гидроизоляционных и отделочных материалов согласно „Рекомендациям по рациональным способом паро-гидроизоляции стен и перекрытий бань и прачечных" выпущеных Академией коммунального хозяйства им Помфилова /г. Москва 1971 г/.

А. Работы проводятся в такой последовательности.

1. Установка перед устройством парогидроизоляции закладных деталей для пропуска трубопроводов, трапов, сливов, фундаментов под оборудование и пр. с уплотнением мест их примыкания к конструкциям.
2. Подготовка под парогидроизоляционное покрытие путем создания стяжек из цементно-песчаного раствора состава 1:3. Применение извести категорически запрещается — растворы с известью приводят к вздутиям, разрывам и отслоению парогидроизоляционных и защитно-отделочных покрытий.
3. Грунтовка поверхностей по цементно-песчаной стяжке цементно-перхлорвиниловым 10% лаком на основе пасты ЦПХВ-П. с армированием отдельных мест согласно п. 5.
4. Нанесение основных слоев гидро-пароизоляции — цементно-перхлорвиниловой пасты ЦПХВ-П, чередуемых с промежуточными слоями из цементно-перхлорвинилового 10% лака и армированием отдельных мест по п. 5.
5. Нанесение дополнительных слоев парогидроизоляции с армированием стеклотканью по грунтовочному и основным слоям парогидроизоляции в местах перехода от горизонтальной поверхности к вертикальной, мест примыкания трубопроводов, трапов, сливов, фундаментов под оборудование, оконных проемов по периметру, на ширину не менее 30 см.
6. Устройство защитно-отделочных покрытий
   а) плиток пола на цементно-песчаном растворе состава 1:3 по такой же стяжке.
   б) керамических плиток стен по мастике на основе пасты ЦПХВ-П с добавлением портландцемента или песка.
   в) устройство наклонных бортиков из плиток шириной не менее 100 мм. в местах перехода от пола к стенам после выполнения дополнительных армированных слоев изоляции.
   г) защитных слоев эмалей в верхней части стен и на потолках, состоящих из выравнивающего слоя шпаклевки МС003 или ЦПВА, грунтовочного слоя эмали МС015 и 2 основных слоев алкидно-стирольной эмали МС-226.

Б. Парогидроизоляционные покрытия стен и перекрытий /полов/ должны быть сплошными, непрерывными, с сохранением от повреждения в процессе их выполнения, а также после окончания — перед облицовкой керамическими плитками.

Особое внимание должно обращаться на непрерывность изоляции при переходе от стен к перекрытиям и полом, а также в местах оконных откосов.

Нанесение слоев должно производиться после приобретения требуемых эксплуатационных качеств предыдущими слоями.

Время между последующими операциями и механизация работ работ принимается согласно указаниям в „Рекомендациях."

Готовые поверхности должны быть ровными без вмятин, трещин, отставаний, не иметь пустот.

Работы должны производиться при t° не ниже +8°С, относительной влажности не более 70%, в зимний период — при постоянно действующих системах отопления и вентиляции. Пароизоляция по плитам чердачного перекрытия должна осуществляться только в летний период, после устройства кровли. В осенне-весенний период пароизоляция выполняется из гидроизола на битумной мастике по листу АСД-7,8 с защитой потолков эмалями по настоящему чертежу.

В. Качество материалов, применяемых для парогидроизоляции, должно отвечать требованиям ГОСТ'ов и указаниям „Рекомендации".

Применяемые материалы должны иметь паспорт завода-изготовителя.

Г. Работы по устройству парогидроизоляции и защитно-отделочных покрытий должны производится с соблюдением всех правил указанных в „Рекомендациях" и СН и П:

СН и П III-В. 6-62 „Защита строительных конструкций от коррозии. Правила производства и приемки работ."

СН и П III-В. 12-69 „Кровли, гидроизоляция и пароизоляция. Правила производства и приемки работ."

СН и П III-А. 11-70. „Техника безопасности строительстве."

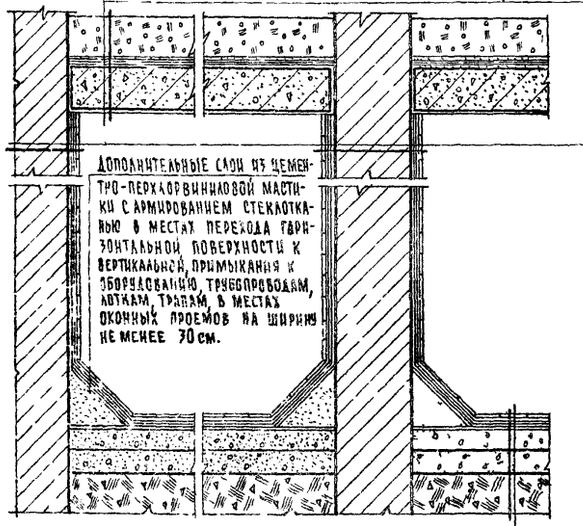

ПРИМЕЧАНИЯ:

1. Помещения с мокрым режимом: мыльные, парильные; с влажным режимом: раздевальные, стиральные цехи.
2. Полы в санитарных узлах устраиваются как в помещениях с влажным режимом.
3. Тамбур из мыльной в раздевальную имеет парогидроизоляцию и защитно-отделочное покрытие как для помещения с мокрым режимом / стенки считаются внутренними в помещениях с мокрым режимом/.
4. Перегородки, встроенные в раздевальные, не имеют парогидроизоляции, а только защитно-отделочное покрытие влажного помещения

1972	Блокированные здания бань и прачечных.	Парогидроизоляция из полимерных материалов (вариант)	К типовым проектам 284-4-12; 284-4-13; 284-4-15; 284-4-16 (типы I, II, III) 284-4-18	А 660 II	Лист ПГ-1

ОСГИПРОТЕЛЬХОЗСТРОЙ г. Москва
ГЛ. МАСТЕРАЧ. ГЛ. КОНСТР. МАСТ. ГЛ. АРХ. ПРОЕКТА ИНЖЕНЕР
ЕЛИН АНДРЕЕВА ШИШКОВ ПОТЯГОВА
gost.e-ecolog.ru