КОМПЛЕКСНАЯ СЕРИЯ 135 - ТИПОВЫЕ ПРОЕКТЫ КРУПНОПАНЕЛЬНЫХ ЖИЛЫХ И ОБЩЕСТВЕННЫХ ЗДАНИЙ

ТИПОВОЙ ПРОЕКТ

281-1-135-148

СЕЛЬСКИЙ КОМПЛЕКСНЫЙ ПРИЕМНЫЙ ПУНКТ НА 6 РАБОЧИХ МЕСТ

АЛЬБОМ - I

инв 16940-01

gost.e-ecolog.ru

Госстрой СССР
ЦЕНТРАЛЬНЫЙ ИНСТИТУТ ТИПОВОГО ПРОЕКТИРОВАНИЯ
Свердловский филиал
620062, г.Свердловск-62, ул.Чебышева, 4
Заказ № 2658 Инв.№ 16940-01 тираж 200
Сдано в печать 1.06 1982г цена 1-22

КОМПЛЕКСНАЯ СЕРИЯ 135 - ТИПОВЫЕ ПРОЕКТЫ КРУПНОПАНЕЛЬНЫХ ЖИЛЫХ И ОБЩЕСТВЕННЫХ ЗДАНИЙ

ТИПОВОЙ ПРОЕКТ 281-1-135-148

СЕЛЬСКИЙ КОМПЛЕКСНЫЙ ПРИЕМНЫЙ ПУНКТ НА 6 РАБОЧИХ МЕСТ

АЛЬБОМ I

СОСТАВ ПРОЕКТА

АЛЬБОМ I - АРХИТЕКТУРНО-СТРОИТЕЛЬНЫЕ ЧЕРТЕЖИ

АЛЬБОМ II - ОБЩАЯ ПОЯСНИТЕЛЬНАЯ ЗАПИСКА. ТЕХНОЛОГИЧЕСКИЕ ЧЕРТЕЖИ. ВНУТРЕННИЕ ВОДОПРОВОД И КАНАЛИЗАЦИЯ. ОТОПЛЕНИЕ И ВЕНТИЛЯЦИЯ ЭЛЕКТРООСВЕЩЕНИЕ И ЭЛЕКТРООБОРУДОВАНИЕ. СВЯЗЬ И СИГНАЛИЗАЦИЯ.

АЛЬБОМ III СМЕТЫ

РАЗРАБОТАН
ГОСУДАРСТВЕННЫМ ПРОЕКТНЫМ ИНСТИТУТОМ „ГИПРОБЫТПРОМ"
И
КБ ПО ЖЕЛЕЗОБЕТОНУ ГОССТРОЯ РСФСР

ГЛАВНЫЙ ИНЖЕНЕР ИНСТИТУТА А. ТАРАСКИН
ГЛАВНЫЙ ИНЖЕНЕР ПРОЕКТА Л. ТАГАНЗА
НАЧАЛЬНИК КБ А. ЯКУШЕ
ГЛ. КОНСТРУКТОР ПРОЕКТА А. ИВАНОВСКИЙ

УТВЕРЖДЕН
Минбытпром РСФСР
ПРИКАЗ №339 ОТ 27.08.1979 г.
ВВЕДЕН В ДЕЙСТВИЕ
ГИПРОБЫТПРОМОМ
ПРИКАЗ №108 ОТ 14.09.79 г.

ОБЩАЯ ЧАСТЬ

Типовой проект сельского комплексного приемного пункта на 6 раб. мест входит в состав серии 135 крупнопанельных жилых и общественных зданий. Проект разработан в соответствии с планом типового проектирования Гостражданстроя на 1978 г и в соответствии с заданием на проектирование, утвержденным заместителем министра бытового обслуживания населения от апреля 1978 г и согласованного Госстроем РСФСР от апреля 1978 г. Проект выполнен в полном соответствии со СНиП II-80-75 и предназначен для применения во II и III климатических районах и I в климатическом подрайоне с обычными геологическими условиями строительства с расчетной зимней температурой наружного воздуха от -20°С до -40°С; снеговая нагрузка - 150 кг./м²; ветровая нагрузка - 45 кгс/м². Класс здания - II. Степень огнестойкости - II.

ГЕОЛОГИЧЕСКИЕ И ГИДРОЛОГИЧЕСКИЕ УСЛОВИЯ

Основание под здание принято из сухих непучинистых грунтов с расчетным сопротивлением R^0 = 2,0 кгс/см². При проектировании в условиях агрессивных вод необходимо учитывать требования СНиП-11-28-73, „Защита строительных конструкций от коррозии", а в условиях сезонно промерзающих пучинистых грунтов - требования СНиП II-18-76 „Основания и фундаменты зданий и сооружений на вечномерзлых грунтах. Нормы проектирования"

АРХИТЕКТУРНО-ПЛАНИРОВОЧНОЕ РЕШЕНИЕ

Здание запроектировано прямоугольной формы в 1 этаж. Высота этажа 3.0 м, класс здания II.
На 1 этаже расположена кладовая, помещение ремонта бытовой техники, радио и телеаппаратуры, парикмахерская, в салоне предусмотрена возможность фотографии. Фасады решены с возможностями серии 135 и в соответствии с техническим назначением здания.

НАРУЖНАЯ И ВНУТРЕННЯЯ ОТДЕЛКА

Отделка наружных стеновых панелей выполняется в заводских условиях согласно: „Инструкции по отделке фасадных поверхностей панелей для наружных стен", - ВСН 66-89-76. Фактурный слой должен быть выполнен в светлых тонах.
Цокольные панели - темные, отделываются гранулированным шлаком, антрацитовой крошкой, глазурованной керамической плиткой типа „Кабанчик". Внутреннюю отделку основных помещений выполнять согласно „Ведомости отделочных работ", выполненной в данном проекте.

КОНСТРУКТИВНОЕ РЕШЕНИЕ

Несущими конструкциями здания являются поперечные стены. Пространственная жесткость обеспечивается совместной работой плит перекрытий, как неизменяемых дисков, и диафрагм жесткости с поперечными несущими стенами. Конструкции и их характеристики см. листы настоящего проекта.
В проекте предусмотрена взаимная увязка строительных конструкций с прокладкой инженерных коммуникаций, что исключает пробивку отверстий и борозд в конструкциях. В целях максимальной индустриализации инженерных работ в панелях внутренних стен предусматриваются специальные отверстия, каналы и борозды.
Кровля запроектирована в соответствии с требованиями СНиП II-26-76

ТАБЛИЦА 1

ТОЛЩИНА НАРУЖНЫХ СТЕН И УТЕПЛИТЕЛЯ КРОВЛИ				
ТИП ПАНЕЛЕЙ И УТЕПЛИТЕЛЯ		ТОЛЩИНА НАРУЖНЫХ СТЕН И УТЕПЛИТЕЛЯ КРОВЛИ ПРИ ТЕМПЕРАТУРЕ НАРУЖНОГО ВОЗДУХА t° С		
		-20°С	-30°С	-40°С
		„а"		
Панели наружных стен	стеновые панели из легкого бетона ρ = 900 кг/м³	300	350	400
Утеплитель кровли	керамзитовый гравий ρ = 400 кг/м³ λ = 0,105	100	120	150
	пенобетонные плиты ρ = 300 кг/м³ λ = 0,07	90	110	140

ИНЖЕНЕРНОЕ ОБОРУДОВАНИЕ

Проектом предусматривается: водопровод, хозяйственно-питьевой от местной сети, канализация - хозяйственно-фекальная к местным сетям, центральное отопление, вентиляция - приточно-вытяжная, электроосвещение - люминесцентное, слаботочные устройства - телефонизация, радиофикация, телевидение.

УКАЗАНИЯ ПО МОНТАЖУ ЗДАНИЯ.

Монтаж конструкций здания необходимо производить: в соответствии с указаниями на листах настоящего альбома; часть 9 (раздела 1-2) „Монтажные узлы и детали"; со СНиП III-16-73 „Бетонные и железобетонные конструкции сборные". Правила производства и приемки монтажных работ; с „Руководством по монтажу панельных и каркасно-панельных общественных зданий" (ВСН 157-69) замоноличивание узлов должно выполняться в соответствии с действующими указаниями:

1. „Стыки наружных стен крупнопанельных жилых зданий. Технические требования к воздухо-водо- и теплозащитным качествам" - МРТУ-7-16-66; „Указания по герметизации стыков при монтаже строительных конструкций" СН-420-71, СНиП III-15-76 „Бетонные и железобетонные конструкции монолитные. Правила производства и приемки работ".
2. Защита строительных конструкций от коррозии." СНиП III-23-76.
3. Указания по контролю точности монтажа." ВСН 66-74.

УКАЗАНИЯ ПО ПРОИЗВОДСТВУ РАБОТ В ЗИМНЕЕ ВРЕМЯ

Последовательность монтажа выдерживать в полном соответствии с указаниями на рабочих чертежах с учетом требований:

1. Растворы и бетоны, идущие на заполнение стыков, принимаются на марку выше, чем для летних условий и должны приготовляться на портландцементах марки не ниже „400" (т.е. марка раствора не ниже „М-150", бетона „М-250").
2. В раствор и бетон для заделки стыков и швов должны вводится противоморозные добавки поташ и нитрита натрия согласно: „Рекомендации по применению в строительстве растворов и бетонов с добавками поташа и нитрита натрия в зимних условиях и без подогрева", - разработанных ЦНИИСК им. Кучеренко Госстроя РСФСР, в соответствии со СНиП III-15-76 „Бетонные и железобетонные конструкции. Правила производства и приемки работ", а также согласно требованиям „Руководства по производству бетонных и железобетонных работ в зимних условиях" ЦНИИОМТП (ВСН 157-69)

УКАЗАНИЯ ПО ПРИВЯЗКЕ ПРОЕКТА

Типовой проект должен быть применен в строительстве только после выполнения проектных работ по его корректировке в зависимости от конкретных условий, соответствующих глав СНиП и СН 401-69.
Отметка земли принята условно и подлежит корректировке.
При выборе одного из вариантов, предусмотренных проектом на листах следует вычеркнуть все решения, не относящиеся к выбранному варианту.
В проекте привязки должны быть подписи главного инженера и главного архитектора о соответствии проекта действующим нормам и правилам.

			1978	281-1-135-148		
			Сельский комплексный приемный пункт на 6 раб. мест.			
Зав. отдел.	Б. Богородский			Стадия	Лист	Листов
Гл. конст. пр.	Н. Грачев			ТРП	1	3
Гл. конст. пр.	Л. Ивановский					
Рук. бригады	В. Филиппов		Заглавный лист	КБ по железобетону Госстроя РСФСР г. Москва		
Вед. констр.	Г. Келерман					

Нормоконтроль

Инв. № подл.

СОСТАВ ПРОЕКТА /КОМПЛЕКТАЦИЯ/

Обозначение	Наименование	Примечание
Альбом I	Архитектурно-строительные чертежи. Технологическая часть. Сантехническая часть; отопление, вентиляция, водопровод и канализация. Электрическая часть. Автоматизация производственных процессов. Связь и сигнализация.	
Альбом II	Задание заводу-изготовителю	
Альбом III	Заказные спецификации.	
Альбом IV	Сметы	
	Примененные проектные материалы серии 135	
Часть 9		
Раздел 9.1-2	Монтажные узлы и детали.	
Раздел 9.2-2	Общестроительные детали.	
Часть 10	Изделия заводского изготовления. Разделы 10.1-1-1; 1-1-2, 10.1-1-4, 10.2-1-1; 10.2-1-3; 10.2-1-5 10.3-1-3; 10.3-1-4; 10.3-1-6; 10.5-1; 10.5-3; 10.5-5; 10.5-6 10.4-1-2; 10.7-2; 10-10-2; 10 12-1-35.	

ВЕДОМОСТЬ ПРИМЕНЕННЫХ ДОКУМЕНТОВ

Обозначение	Наименование	Примечания
ГОСТ 13579-78	Блоки бетонные для стен подвалов.	
ГОСТ 13580-68	Плиты железобетонные для ленточных фундаментов.	
Серия 1.139-1 вып. I	Сборные железобетонные перемычки	
Серия 1.135-1	Оконные блоки	
Серия 1.135-10	Внутренние двери	
Серия 1.135-1	Двери наружные	
Серия 1.244-1 вып. 1	Детали полов	

Настоящий проект выполнен в полном соответствии с действующими нормами и правилами и предусматривает мероприятия, обеспечивающие взрывобезопасность и пожаробезопасность при эксплуатации здания.

Гл. архитектор проекта
Гл. конструктор проекта /Ивановский/

ВЕДОМОСТЬ ЧЕРТЕЖЕЙ

Лист	Наименование	Стр	Прим
1	Заглавный лист	2	
2	Заглавный лист (окончание)	3	
3	Характеристика проекта	4	
АС-1	План фундаментов план раскладки цокольных панелей развертки	5	
АС-2	Вход №1 и вход №2.	6	
АС-3	План 1 этажа фасады, разрезы.	7	
АС-4	Ведомость отделочных работ. Спецификация столярных изделий	8	
АС-5	Монтажный план, монтажные фасады план покрытия.	9	
АС-6	Монтажные узлы	10	
АС-7	Спецификация железобетонных изделий ниже отм 0000 Спецификация металла	11	
АС-8	Спецификация железобетонных изделий выше отм 0000	12	
АС-9	Спецификация железобетонных изделий выше отм 0000	13	
АС-10	Спецификация металла выше отм. 0.000	14	

УСЛОВНЫЕ ОБОЗНАЧЕНИЯ

5 / 11-10 — НОМЕР УЗЛА / ОБОЗНАЧЕНИЕ ЧАСТИ И ЛИСТА СЕРИИ

2 / АС-11 — НОМЕР УЗЛА / МАРКА ЛИСТА ДАННОГО ПРОЕКТА

АВТОРСКИЙ КОЛЛЕКТИВ И УЧАСТНИКИ РАЗРАБОТКИ ПРОЕКТА

Авторы:

Руководитель авторского коллектива А. Якушев

Архитекторы: В. Филиппов, А. Чвалун

Инженеры-конструкторы:

В. Богородский.
Н. Грачев.
А. Ивановский
А. Келерман.
Э. Колесникова.
В. Болтинский.
Я. Фельман.

При участии инженеров-сантехников, электриков, сметчиков института „Гипробытпром".

Гл. инж. КБ	В. Болтинский	1978	281-1 -135- 148
Гл. конст. КБ	Я. Фельман	Сельский комплексный приемный пункт на 6 рабочих мест	
Зав. отд.	В. Богородский		
Гл. констр.	Н. Грачев		
Гл. констр.	А. Ивановский		
Вед. констр.	А. Келерман		

Стадия	Лист	Листов
ТРП	2	3

Заглавный лист (окончание)

КБ по железобетону Госстроя РСФСР - Москва

НОРМОКОНТРОЛЬ

Фасад



План

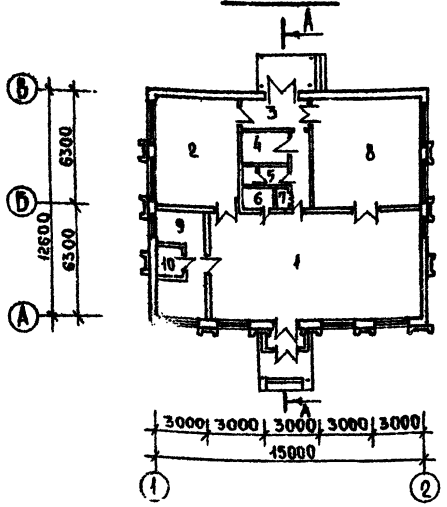

Разрез А–А

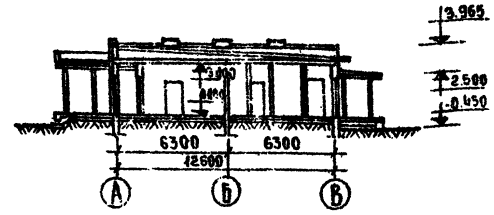

Схема генплана

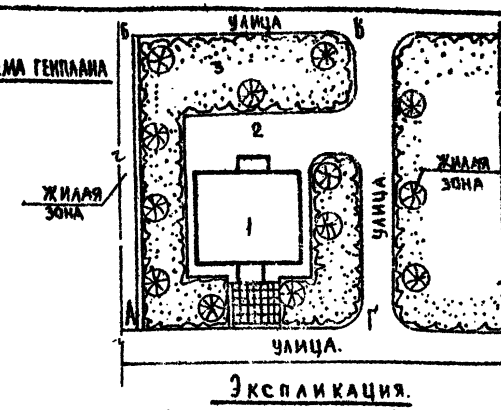

Экспликация помещений

1.	Салон	70.78
2.	Участок ремонта бытовой техники и радио-телеаппаратуры	29.97
3.	Тамбур	6.09
4.	Комната персонала	5.42
5.	Санузел	3.24
6.	Кладовая фото	2.16
7		
8	Кладовая	36.82
9	Парикмахерская	15.04
10	Подсобная	3.06
11.	Тамбур	2.47

Экспликация.

1. Комплексный приемный пункт
2. Хозяйственная зона
3. Зеленая зона.

Основные показатели.

Площадь участка в границах АБВГ	0.0 га
Площадь застройки	224.42 м²
Процент застройки	55%

Наименование	Ед. изм	Количество: на здание	на 1 место	на 1 м² здания
Трудоемкость в том числе на общестроительные работы	чел/дн			
Расход стали	т	4.96	21.50кг	6.85кг
Расход стали на сборные ж.б. конструкции.	т	4.35	24.13кг	6.00кг
Расход цемента.	т	56.81	310.8кг	77.35кг
Расход леса.	м³	32.28	0.18	0.04
Объем сборных изделий.	м³	120.84	0.67	0.17
в том числе напряженно армированных	м³	21.74	0.13	0.03
Объем бетона на наружные стеновые панели.	м³	70.68	0.39	0.10
Расход стали класса AI	т	6.84	37.97	9.4
Расход цемента М100.	т	50.4	279.72	69.61

Общее количество сборных железобетонных и бетонных элементов	Количество: монтажных ед.	типоразмеров	марок
Наружные стеновые панели	40	11	19
Внутренние стеновые панели	17	4	6
Панели перекрытий	20	4	3
Фундаментные блоки	19	3	3
Цокольные панели	8	2	3
Прочие изделия	105	19	19
Итого:	199	38	51

Основные технико-экономические показатели: Наименование	Ед. изм	Кол-во
Вместимость		6
Площадь застройки	м²	224.42
Общая площадь	м²	180.21
Рабочая площадь	м²	159.27
То же на 1 место	м²	26.55
Строит. объем здания	м³	724.11
в том числе подвала	м³	—
K_1	—	0.98
K_2	—	4.55
Общая сметная стоимость	тыс руб	28.14
в том числе строительно-монт. работ	— " —	22.03
в том числе оборудования	— " —	6.11
Стоимость 1 места	руб	467.00
Стоимость 1 м³	— " —	38.86
Стоимость 1 м² рабочей площади	— " —	176.68
Стоимость 1 м² общей площади	— " —	156.15

Область применения.

В климатический район II и III климатические районы с расчетными температурами -20; -25; -30; -35°; -40°С, исключая районы сейсмические, вечной мерзлоты, горных выработок, а также районы с просадочными грунтами.

Характеристика здания.

Класс здания	II
Степень огнестойкости	II
Степень долговечности	II
Ориентация.	широтная
Нормативная снеговая нагрузка.	150 кгс/м²
Нормативный скоростной напор ветра	45 кгс/м²

Эксплуатационные показатели: №	Наименование	Ед. изм	Кол.
1	Расход тепла от т-ры -30°	ккал/ч	156
2	Расход тепла на горяч.	ккал	
	Нее водоснабжение	м³	№5
3	Расход холодной	л	
	воды	сек	0.46
4	Потребный напор на	м	
	вводе трубопроводов	вод. ст.	
5	Рабочая нагрузка		
	электроосвещения	квт	
6	Рабочая нагрузка сил	квт	6.5
	потребления		—
7	Емкость телефонного ввода	пар.	
8	Количество радиоточек	—	

Инженерное оборудование.

1. Водопровод хозяйственно-питьевой от наружных сетей.
2. Горячее водоснабж. от наружных сетей.
3. Канализация бытовая в наружные сети.
4. Отопление центральное, водяное от внешнего источника t=95°; 70°С.
5. Вентиляция приточно-вытяжная.
6. Электроосвещение и силовое.
7. Слаботочные устройства: телефонизация, радиофикация, пожарная сигнализация.

№	Наименование	Число вариан.	Характеристика.
1.	Фундаменты	1	Ленточные, из сборных железобетонных блоков
2	Стеновые панели: наружные	1	Из легкого бетона
	Стеновые панели: внутренние	2	Железобетонные панели; керамзитобетонные панели
3.	Перекрытия	1	Пустотные предварительно-напряженные панели, длиной 6,28см
4	Перегородки	2	Гипсобетонные или керамзитобетонные панели.
5	Крыша	1	Совмещенная
6	Кровля	1	Рубероидный ковер
7	Внутренняя отделка	—	По проекту
8	Наружная отделка	—	По проекту
9	Окна	1	По ГОСТу
10	Двери	1	По ГОСТам

1978 | 281-1-135-148

Сельский комплексный приемный пункт на 6 рабочих мест.

Зав. отд.	Богородский		
Гл. конструктор			
Гл. конструктор	Ивановский		
Рук. гр.	Арюф	Н.Г.	Гиппов
Ст. техник	Лаврикова		

Стадия: ТРП | Лист: 3 | Листов: 3

Характеристика проекта. Схема генплана.

КБ по железобетону Госстроя РСФСР г. Москва

Нормоконтроль: Гл. конструктор

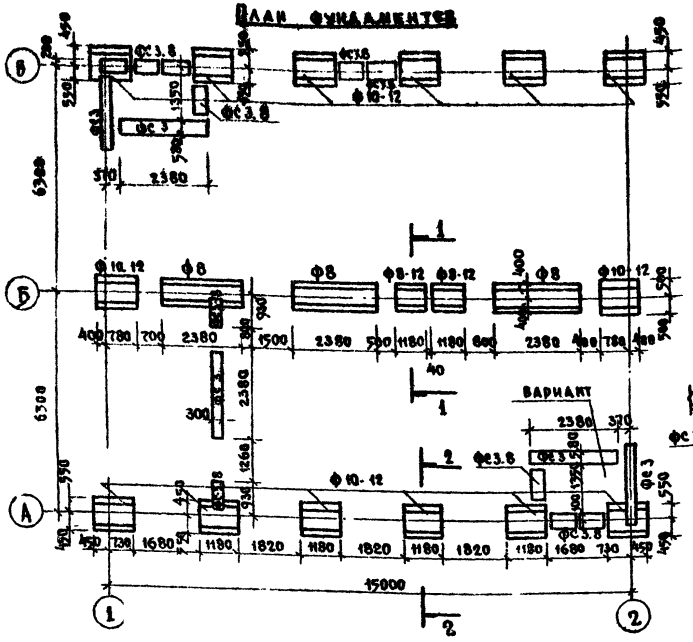

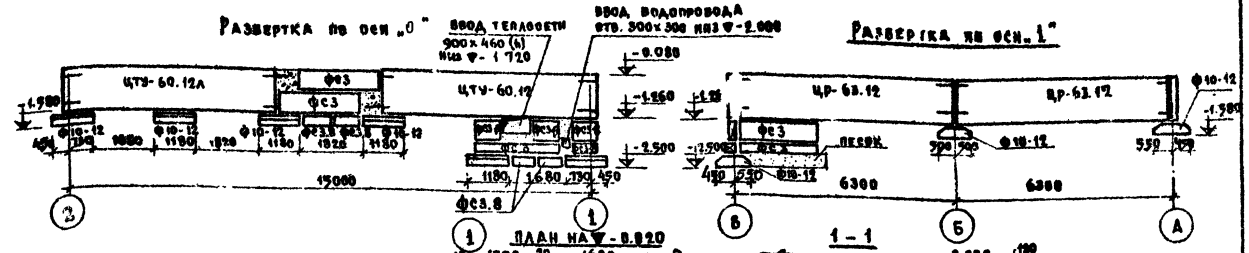

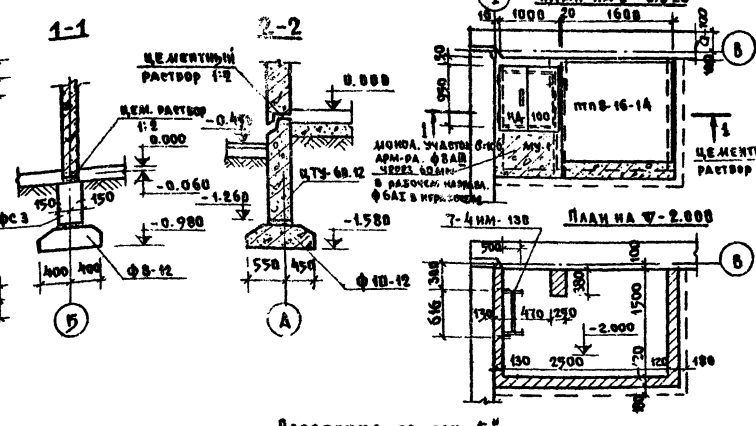

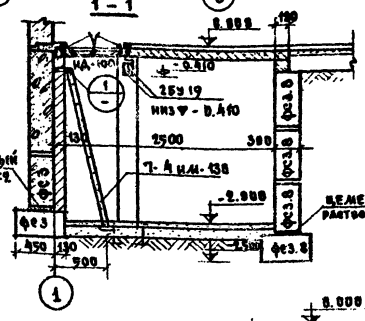

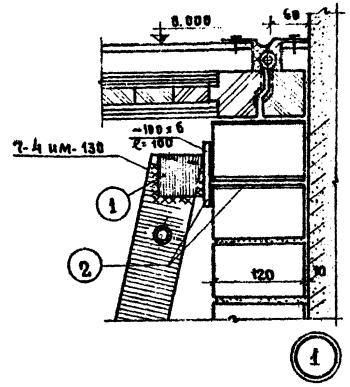

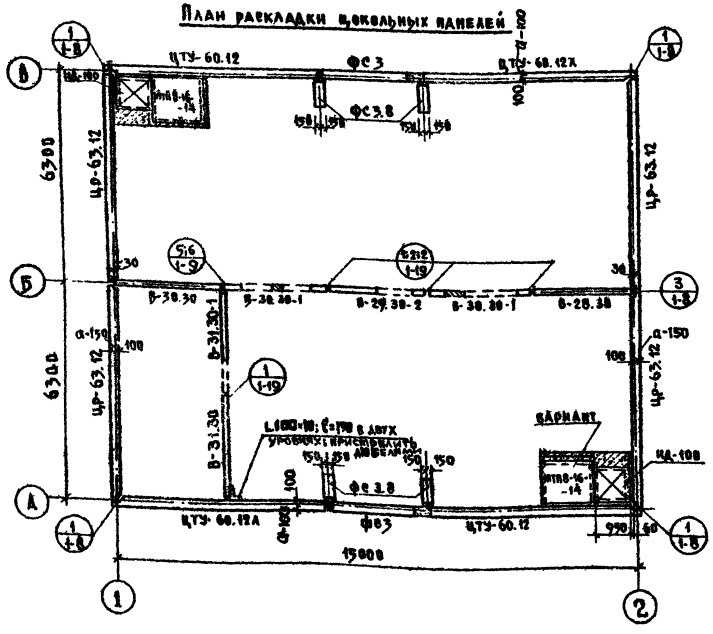

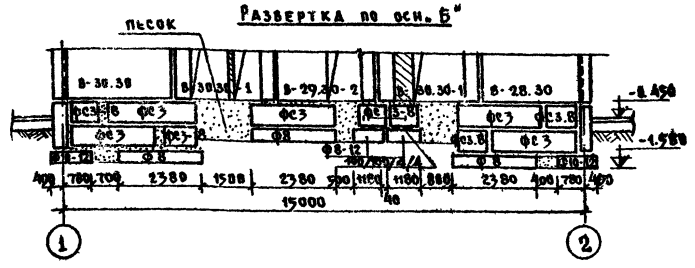

Примечания:

1. Фундаменты приняты для условного расчетного давления на грунты основания $R^p = 2.0$ кгс/см^2 на глубине 1,5 м, при уровне грунтовых вод ниже подошвы фундаментов не менее 2,0 м.
2. Монтаж конструкций здания производить в соответствии с альбомами „Узлы и детали часть 9. разделы 9.1-2; 9.2-2.
3. При разбивке осей строго соблюдать проектные размеры. Смещение осей не более ± 4 мм.

Зав. отд.	Богородский		1978	281-1-135-148
Гл. конст.	Грачев		Сельский комплексный приемный пункт на 6 раб. мест.	
Гл. конст.	Ивановский		Стадия	Лист	Листов
Рук. бр.	Келерман		ТРП	АС-1	10
			План фунд-тов. План. Раскладки цокольных панелей. Развертки. Сечения.	КБ по железобетону Госстроя РСФСР г. Москва

Нормоконтроль:

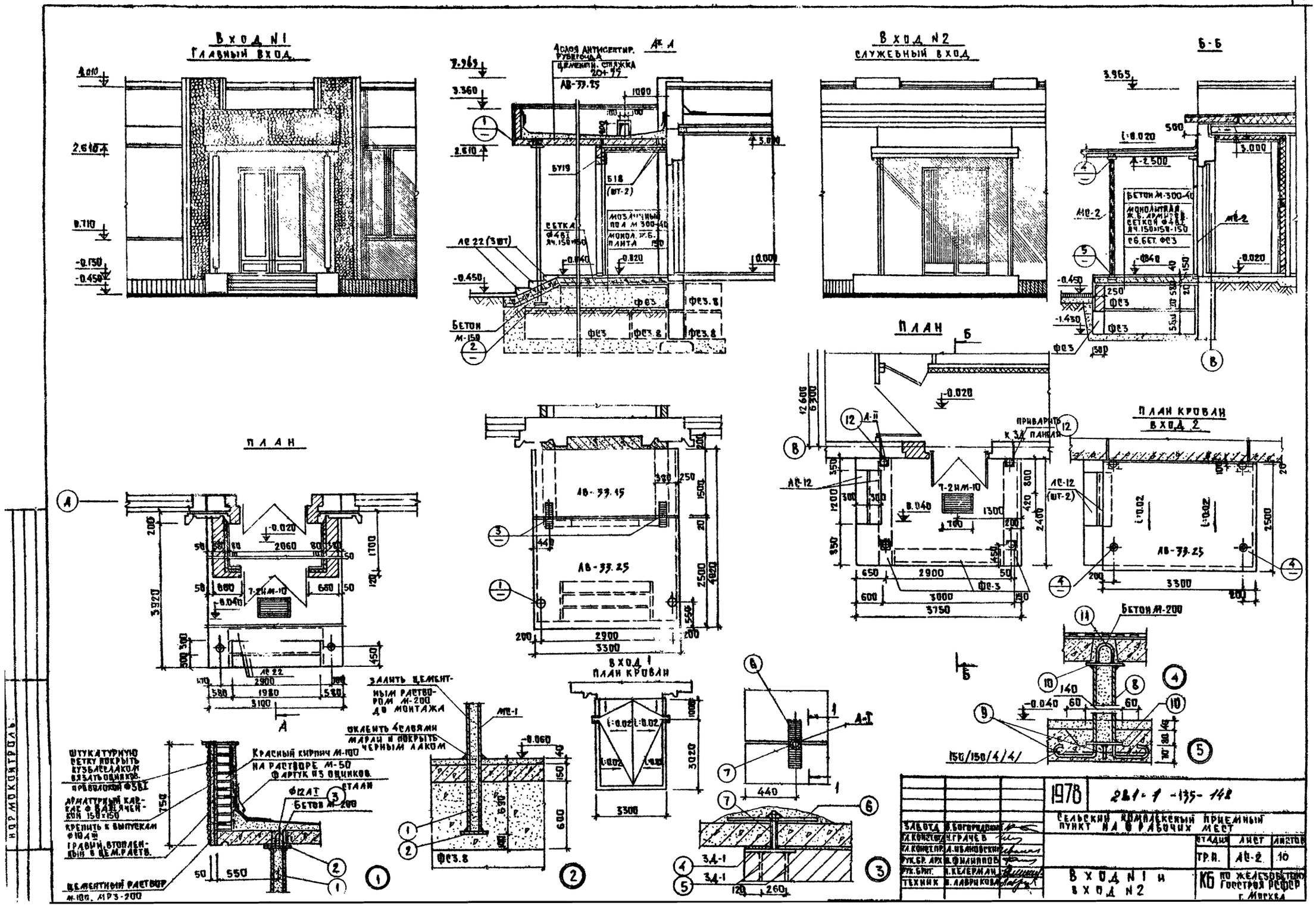
Вход N1
Главный вход
Вход N2
Служебный вход
Б-Б
План
План кровли
Вход 2
Вход 1
План кровли
Штукатурную сетку покрыть кузбасслаком вязать оцинков. проволокой Ф3Б1
Арматурный каркас Ф8А1 ячейкой 150×150
Крепить к выпускам Ф10А III
Гравий, втопленный в цем. раств.
Цементный раствор М-100, МРЗ-200
Красный кирпич М-100 на растворе М-50
Фартук из оцинков. стали
Ф12А1
Бетон М-200
Залить цементным раствором М-200 до монтажа
Оклеить 4 слоями марли и покрыть черным лаком
Бетон М-150
Бетон М-300-40
Монолитная ж.б. армирован. сеткой Ф4В1 яч. 150×150-150
Сб. бет. ФС3
Приварить к ЗД панели
Бетон М-200
150/150/4/4/
1978
281-1-135-148
Сельский комплексный приемный пункт на 6 рабочих мест
Вход N1 и вход N2
КБ по железобетону Госстроя РСФСР г. Москва
Стадия
Лист
Листов
Тр.п.
АС-2
10
Зав.отд. В. Богородский
Гл. конст. отд. Н. Грачев
Гл. конст. пр. А. Ивановский
Рук. бр. арх. В. Филиппов
Рук. бриг. Н. Келерман
Техник В. Лаврикова
Нормоконтроль

ФАСАД 1'-2'

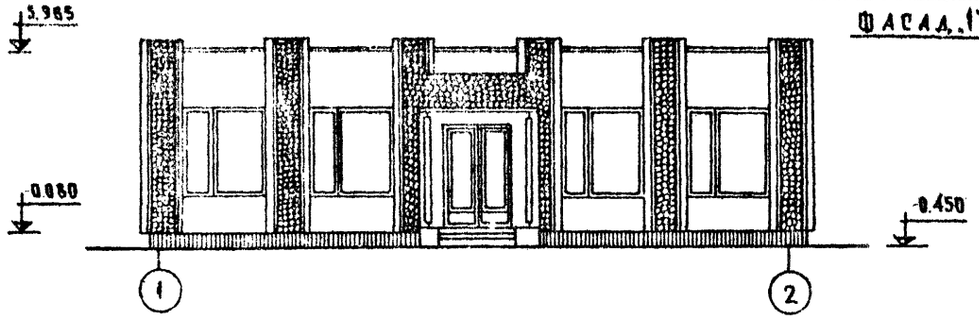

ФАСАД А'-В'

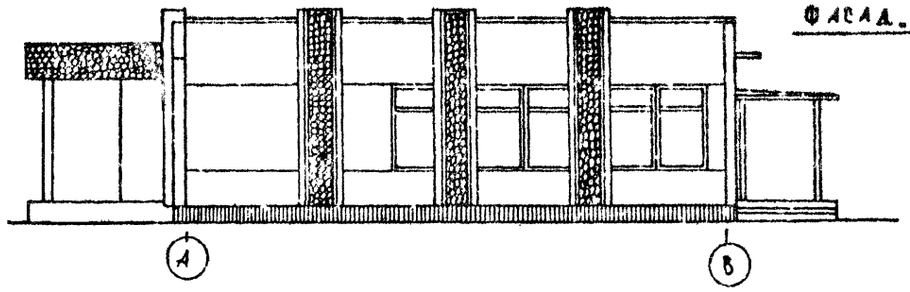

ФАСАД 2'-1'

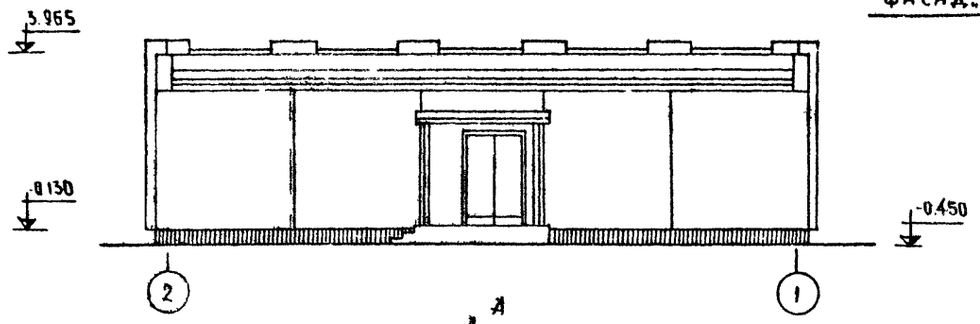

РАЗРЕЗ А'-А'

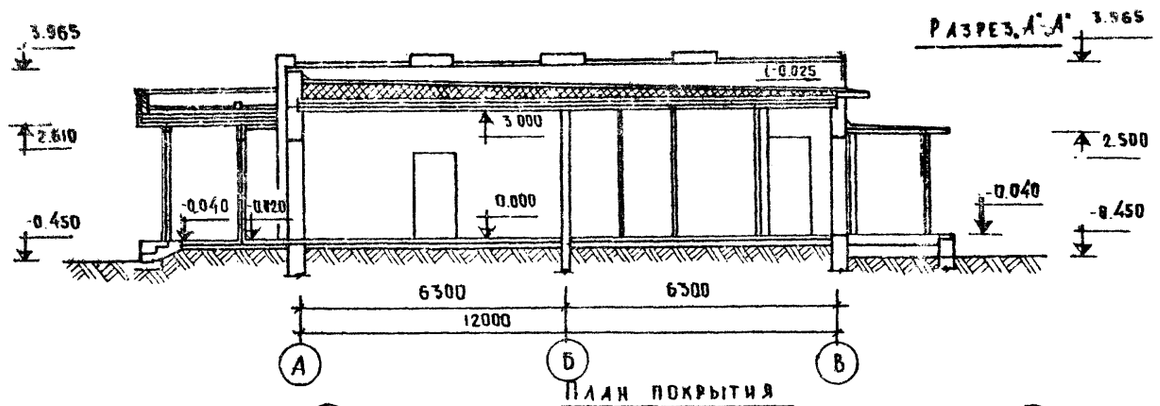

ПЛАН 1 ЭТАЖА

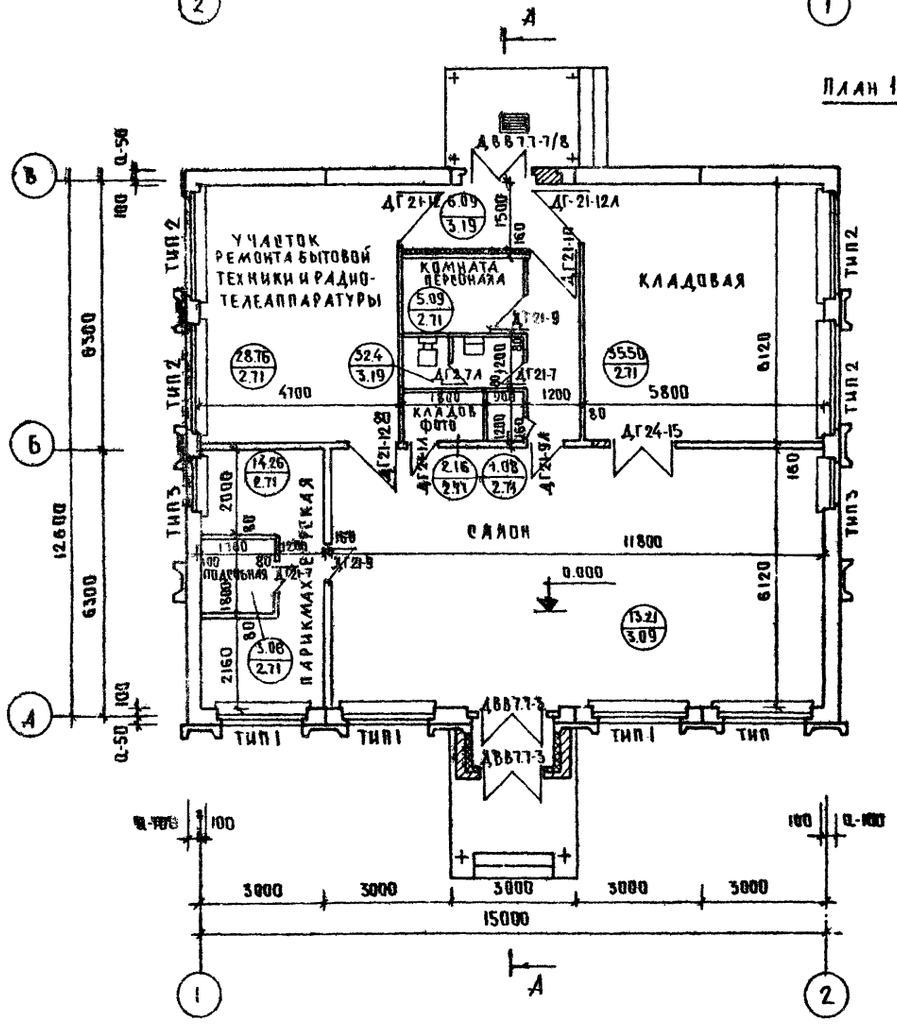

ПЛАН ПОКРЫТИЯ

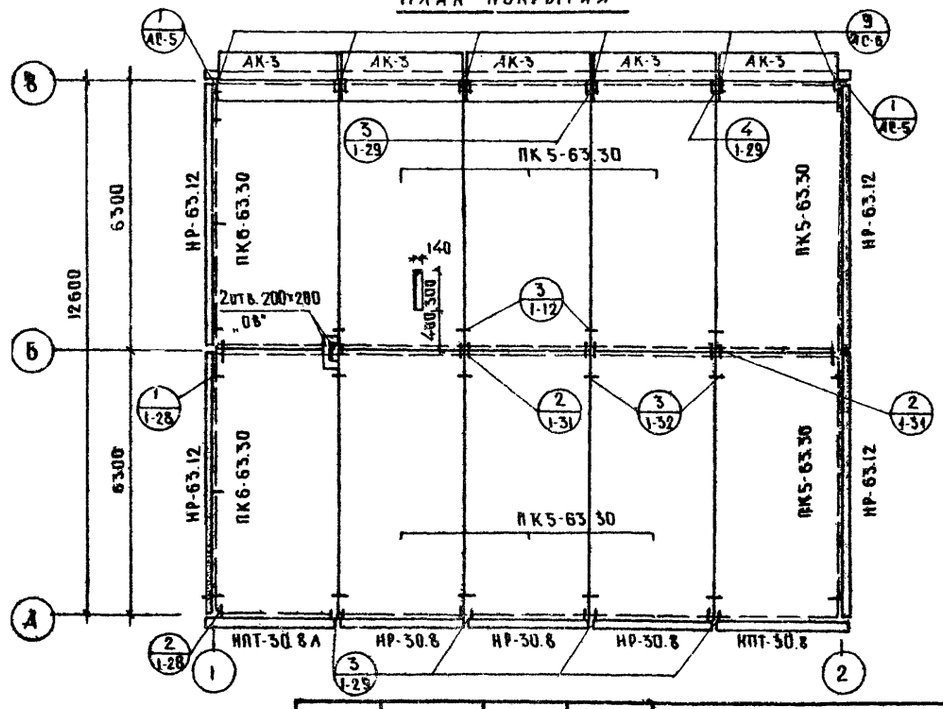

			1978	281-1-135-148	
			Сельский комплексный приемный пункт на 6 рабочих мест		
Зав. отд.	В.Богородский				
Гл. конст. пр.	А.Ивановский				
Рук. бр.	А.Келерман				
Рук. бр. арх.	В.Евдокимов				
Проверил					
			План 1 этажа. Фасады. Разрез. План покрытия	КБ по железобетону Госстроя РСФСР г. Москва	

Стадия	Лист	Листов
ТРП	АС-3	10

16940-01

ВНУТРЕННЯЯ ОТДЕЛКА ПОМЕЩЕНИЙ

№ п/п	Наименование помещений	Площадь	Тип пола серия 2.244-1	Варианты покрытия полов	Отделка потолка	Отделка стен и перегородок
1	2	3	4	5	6	7
1	Салон	69.8	309	Керамическая плитка	Побелка	Масляная окраска до потолка
2	Парикмахерская		271	Линолеум	—"—	—"—
3	Подсобная		271	—"—	—"—	—"—
4	Участок ремонта бытовой техники и радиотелеаппаратуры	28.76	271	—"—	—"—	—"—
5	Комната персонала	4.37	271	—"—	—"—	Масляная окраска h=1.8м, выше-побелка
6	Уборная		319	Керамическая плитка	—"—	Глазурованная плитка h=1.8м выше-побелка
7	Кладовая фото	2.16	271	Линолеум	—"—	Окраска масляной краской h=1.8м выше-побелка
8	Коридор		271	—"—	—"—	Масляная окраска до потолка
9	Кладовая	35.5	271	—"—	—"—	—"—
10	Тамбур	5.6	319	Керамическая плитка	Побелка	Масляная окраска h=2.8м

тип 1
шт. 4

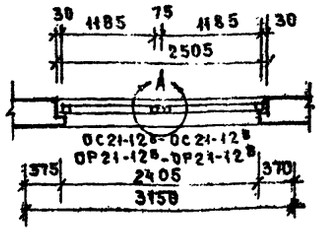

тип 2
шт. 4

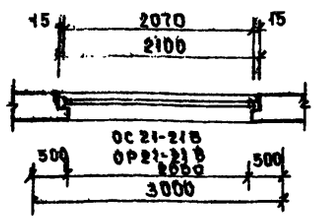

тип 3
шт. 2

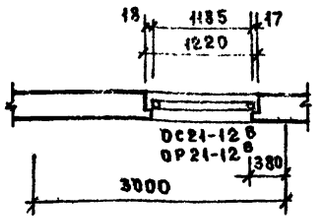

СПЕЦИФИКАЦИЯ ДЕРЕВЯННЫХ ИЗДЕЛИЙ

Назначение (наименование) изделий	Марка изделий	Габариты в мм: e	h	в	Кол-во шт всего	ГОСТ МРТУ	Альбом рабочих чертежей: серия	выпуск (раздел)	и листа
1	2	3	4	5	6	7	8	9	10
Переплеты: Спаренные, Раздельные — окна	ОС 21-21В	2060	2059	94	4	—	1.136-3	—	—
	ОС 21-12В	1175	2059	94	10	—	—"—	—	—
	ОР21-21В	2070	2051	200	4	—	—"—	—	—
	ОР21-12В	1185	2051	200	10	—	—"—	—	—
Погонажные изделия (пог.м)	Наличник тип 1	2100	74	13	17п.м	ГОСТ 8242-75	—	—	—
	тип 2	—"—	54	13	60п.м	—"—	—	—	—
	тип 3	—"—	34	13	42п.м	—"—	—	—	—
Двери наружные									
Глухие	ДВВ7.7-7/8	1476	2388	94	1	—	1.135-1		
Остекленные	ДВВ7.7-3	1476	2388	94	3	—	—		
Погонажные изделия (пог.м)	Наличник тип 1	п.м	74	13	24	ГОСТ 8242-75			
	тип 2	—"—	54	13	24				
Двери внутренние									
С глухими полотнами	ДГ24-15	1472	2071	74	1	—	1.136-10		
	ДГ21-12	1170	2071	74	2	—	—"—		
	ДГ21-12А	1170	2071	74	1	—	—"—		
	ДГ21-10	970	2071	74	1	—	—"—		
	ДГ21-9	870	2071	74	2	—	—"—		
	ДГ21-9А	870	2071	74	1	—	—"—		
	ДГ21-7	670	2071	74	2	—	—"—		
	ДГ21-7А	670	2071	74	2	—	—"—		
Погонажные изделия (пог.м)	Наличник тип 1	п.м.	74	13	64,5п.м	ГОСТ 8242-75	—		
	тип 2	п.м.	54	13	64,5п.м		—		
Встроенное оборудование									
Подоконные доски	ПД 28-25	2800	250	42	4		—	—	—
	ПД 22-25	2200	250	42	1	ГОСТ 17280-71	—	—	—
	ПД 14-25	1450	250	34	1		—	—	—
Люк	ИД-100						135	Раздел 10.6-3	
Плинтусы		п.м.	54	18	154п.м.	ГОСТ 8242-15			

УЗЕЛ „А"

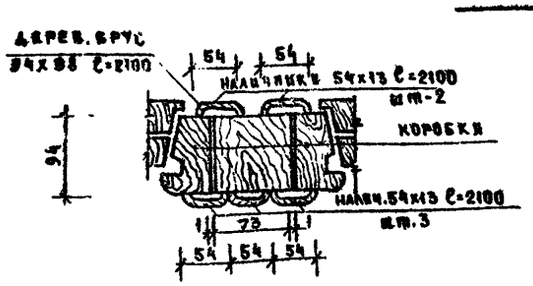

При спаренной столярке

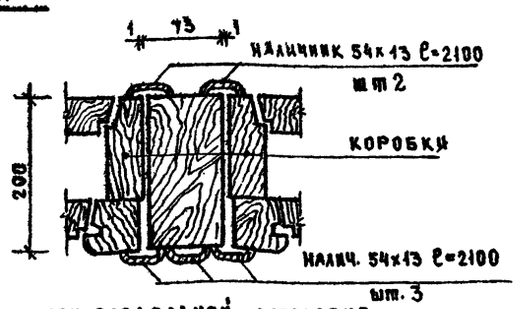

При раздельной столярке

Примечание

1. В типах окон размеры даны для раздельной столярки

Зав. отдел	Богородский		
Гл. кон. отд.	Н. Грачев		
Гл. конс. пр.	Л. Ивановский		
Рук. бр. арх.	В. Филиппов		
Рук. бр. арх.	Д. Чвалун		
Ст. техн.	М. Лукьянова		

1978 281-1 —135— 148

Сельский комплексный приемный пункт на 6 рабочих мест. Серия 135

Стадия	Лист	Листов
Р.Ч.	АС-4	10

Ведомость отделочных работ. Типы столярки окон.

КБ по железобетону Госстроя РСФСР г. Москва

Нормоконтроль

Инв. № подл.

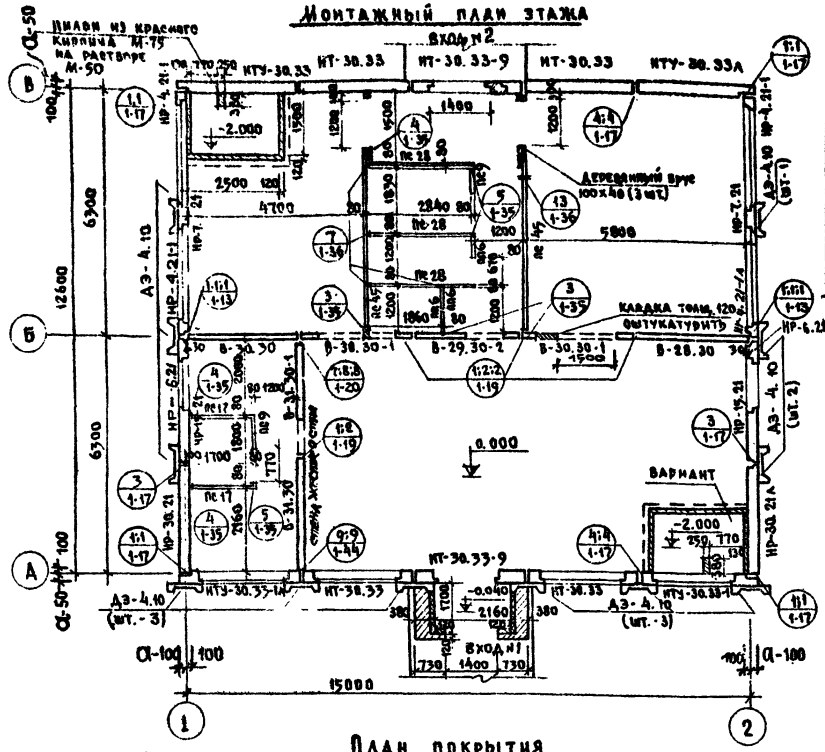

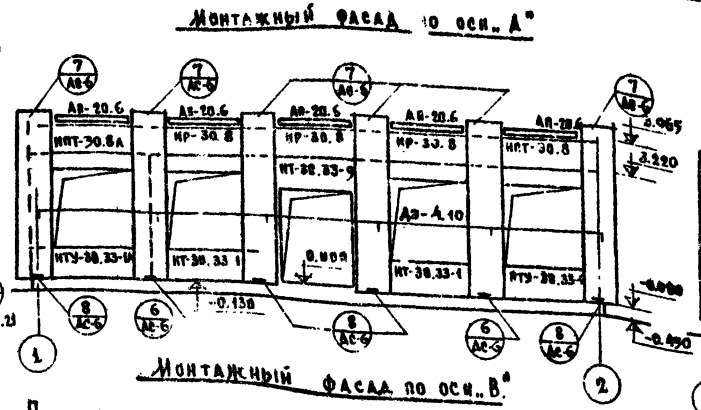

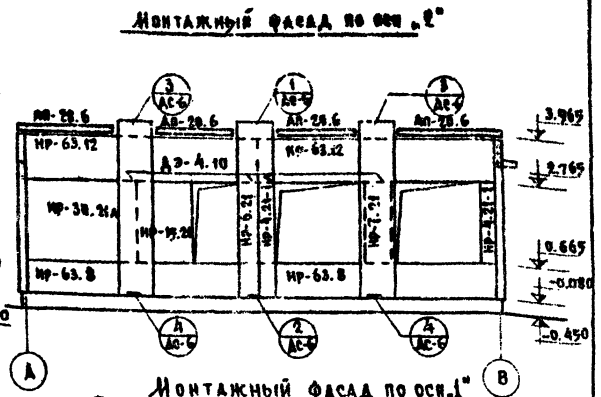

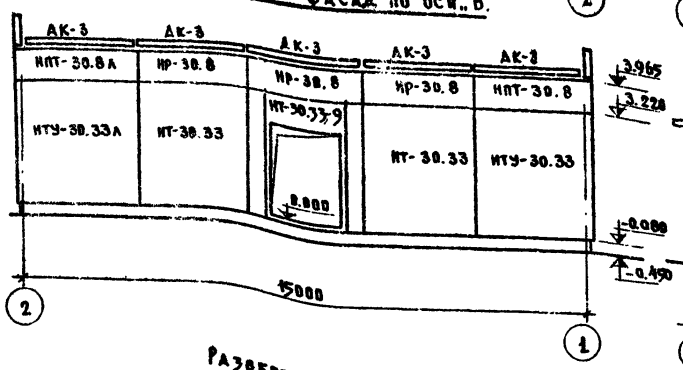

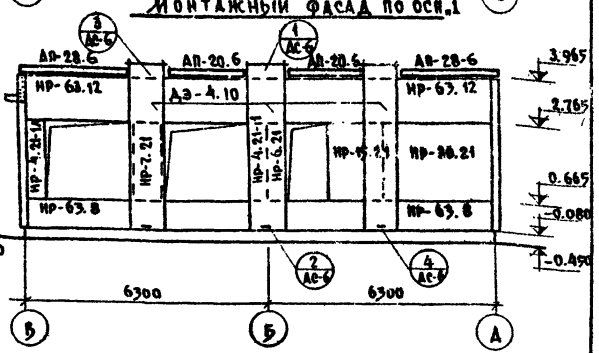

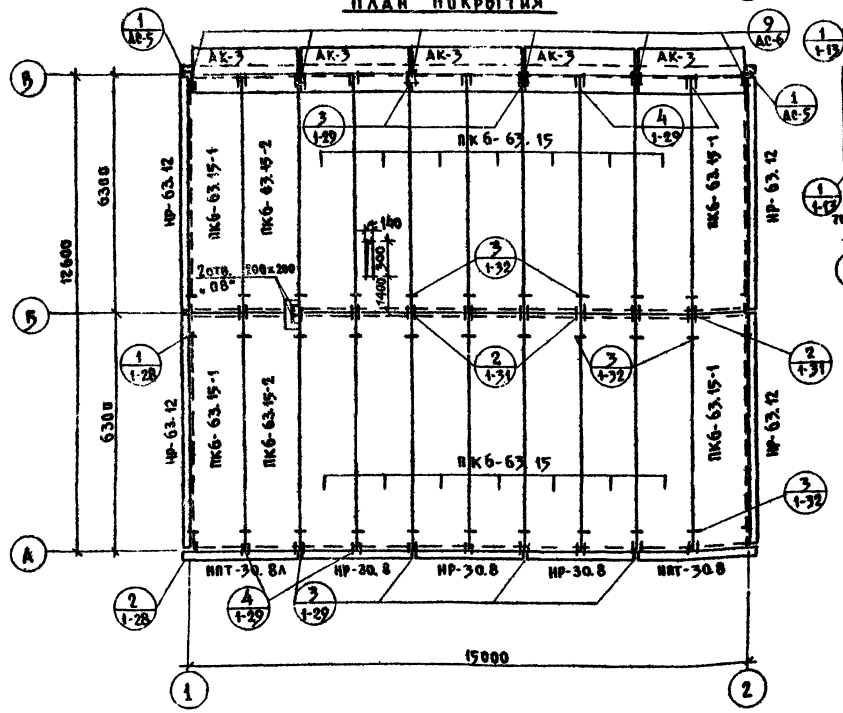

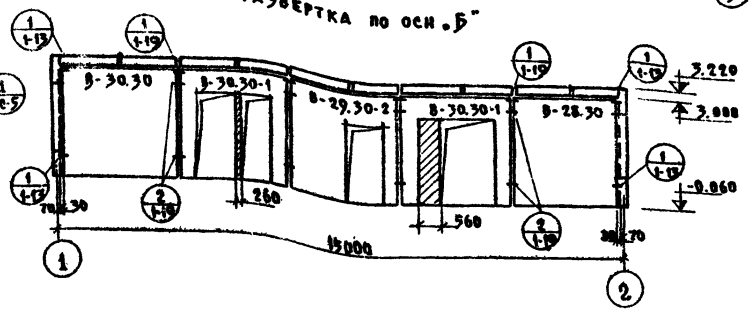

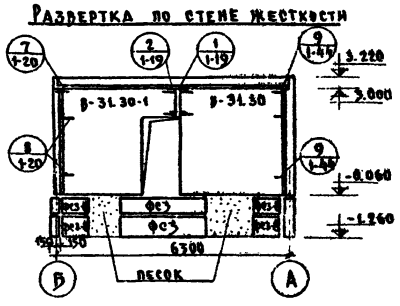

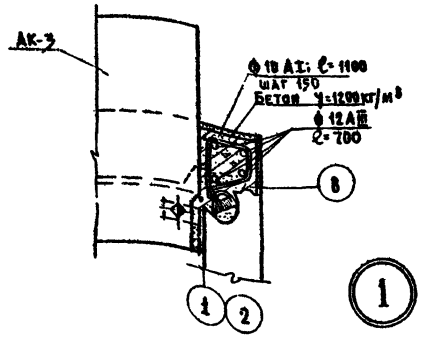

Примечания:
1. Данный лист см. совместно с листами АС-3; АС-6.
2. Отметки на монтажных фасадах даны по опорным плоскостям монтажного горизонта

			1978	281-1 — 135 — 148	
			Сельский комплексный приемный пункт на 6 рабочих мест		
Зав. отд.	А. Богородский			Стадия	Лист	Листов
Гл. констр.	А. Ивановский			ТРП	АС-5	10
Рук. бриг.	А. Келерман					
Конструк.	Н. Кепанова		Монтажный план, монтажные фасады, план покрытия, развертки.	КБ по железобетону Госстроя РСФСР г. Москва		
Проверил	А. Келерман					

Нормоконтроль:

Инв. № подл.

16940-01

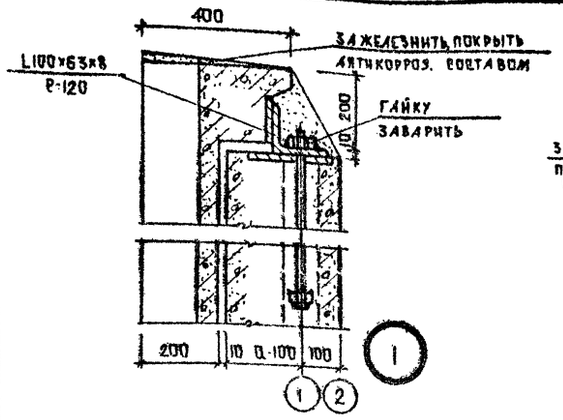

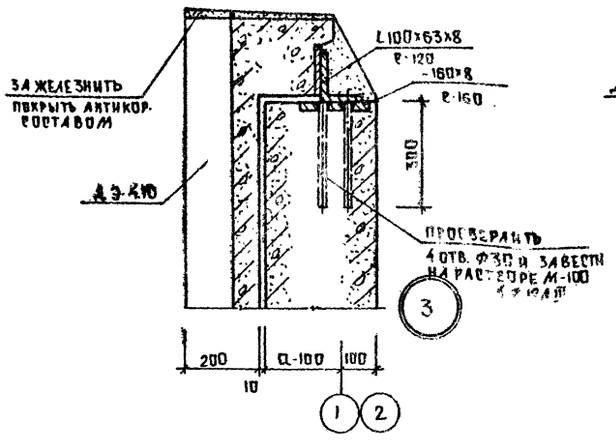

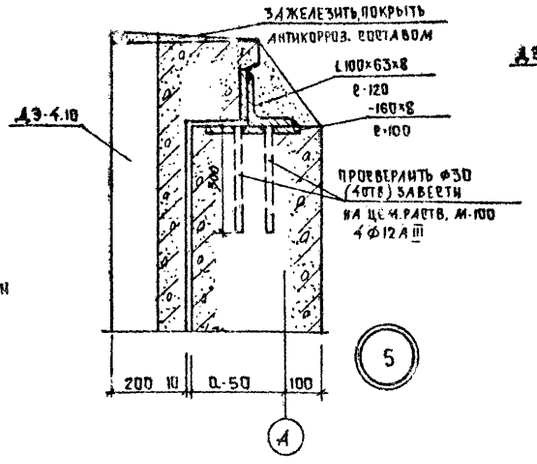

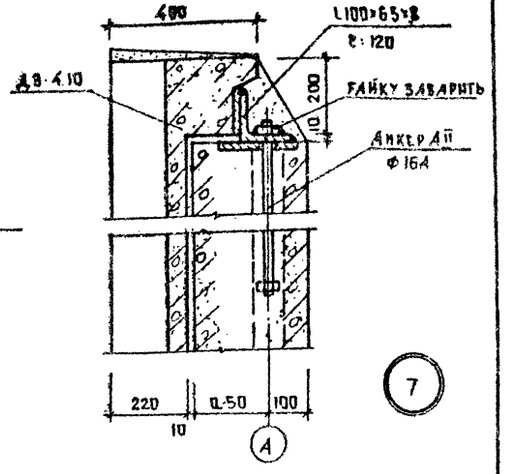

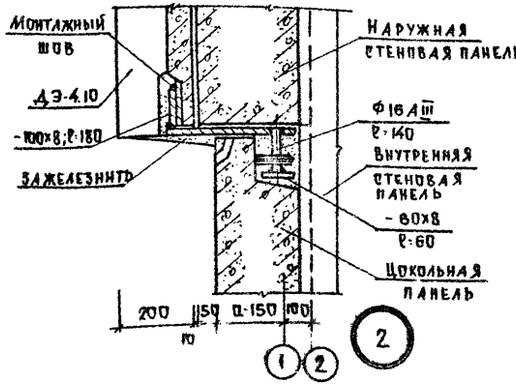

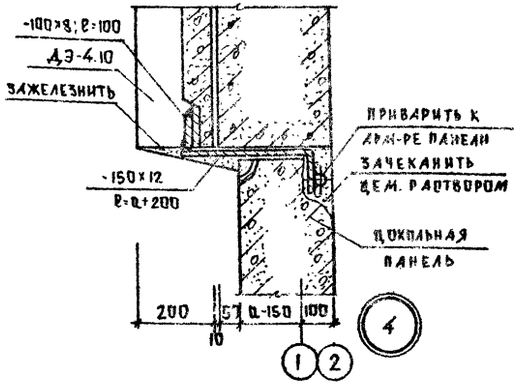

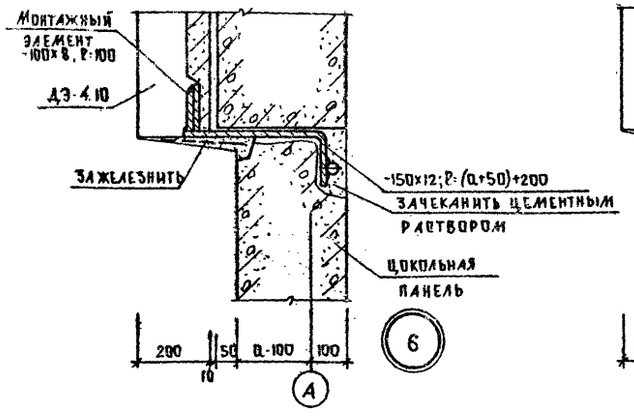

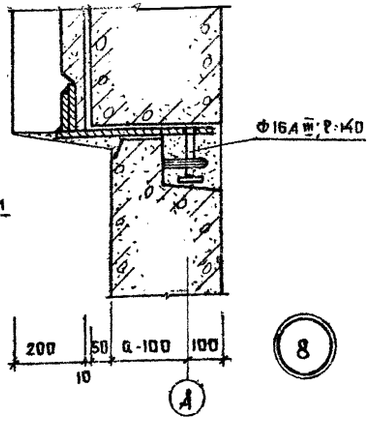

ИМ-001

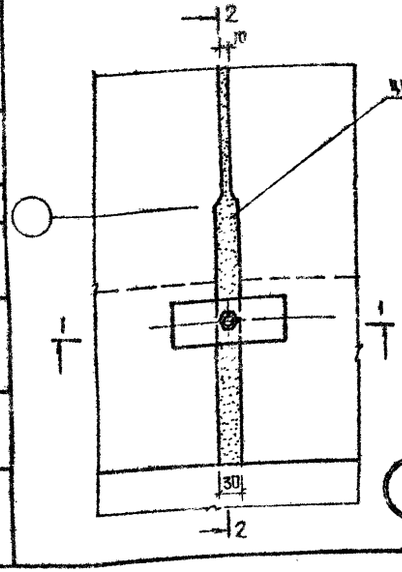

1-1

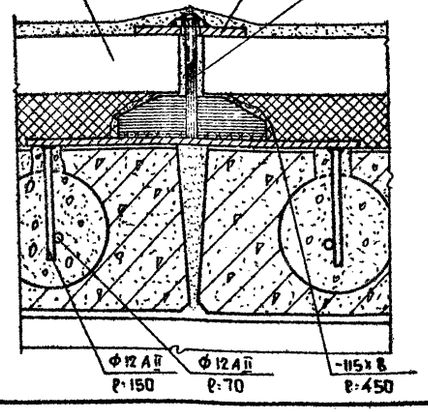

2-2

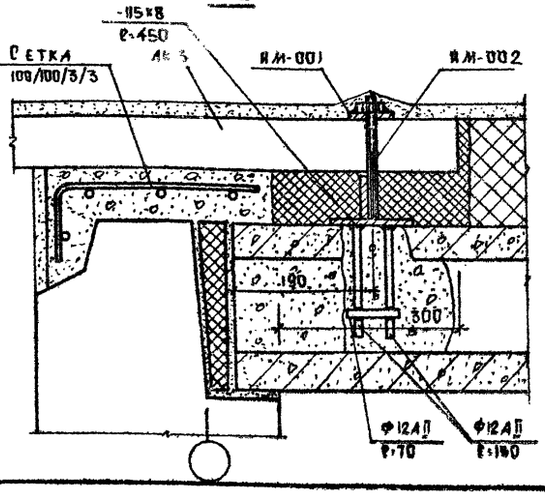

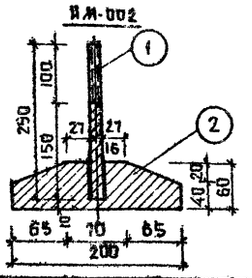

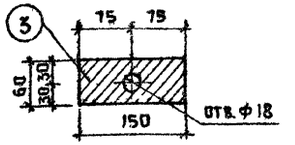

СПЕЦИФИКАЦИЯ НА 1 ИЗДЕЛИЕ

МАРКА	NN поз.	ПРОФИЛЬ мм	ДЛИНА мм	К-ВО шт.	ВЕС КГ поз.	ВЕС КГ общий	МАРКА
ИМ-002	1	Ф16 AI	250	1	0.40	0.40	1.27
	2	-60×8	200	1	0.87	0.87	
ИМ-001	3	-60×8	150	1	0.57	0.57	0.57

1978 281-1-135-148

СЕЛЬСКИЙ КОМПЛЕКСНЫЙ ПРИЕМНЫЙ ПУНКТ НА 6 РАБОЧИХ МЕСТ

			СТАДИЯ	ЛИСТ	ЛИСТОВ
ГЛ.ИНЖ.ПРОЕКТА	БОГОРОДСКИЙ				
ГЛ.КОНСТР.	А.ЧЕЛИМОВСКИЙ		РП	АС-6	10
РУК.БРИГ.	И.КЕЛЕРМАН				
РАЗРАБОТАЛ	И.КЕЛЕРМАН				

МОНТАЖНЫЕ УЗЛЫ И МЕТАЛЛИЧЕСКИЕ ИЗДЕЛИЯ

КБ по железобетону Госстроя РСФСР г. Москва

ИНВ.№ ПОДЛ. | ПОДПИСЬ И ДАТА | ВЗАМ.ИНВ.№

Поз. обознач	Обозначение	Наименован.	Кол-во шт.	Масса т	Показатели на изделие: бетон м³	р-вор м³	сталь кг	Показатели на дом: бетон м³	р-вор м³	сталь кг
		Наружные стены толщ. 350 мм								
ЦТУ-60.12	СЕР 135 Ч.10 Р.10.1-1-4 лист 18	ЦТУ-60.12	2	4,33	2,69	0,145	92,55	5,38	0,29	185,1
ЦТУ-60.12А	лист 20	ЦТУ-60.12А	2	3,95	2,82	0,1	98,4	5,64	0,2	196,8
ЦР-63.12	СЕР 135 Ч 10 Р.10.1-1-2 лист 53	ЦР-63.12	4	3,79	2,35	0,22	51,75	9,4	0,88	207,0
ФС3	СЕР.1-116-1 вып.1 лист 1	ФС3	7	0,975	0,406		1,46	2,84		10,22
ФС3-8	лист 2	ФС3-8	4	0,305	0,128		0,76	0,51		3,04
		Внутренние стены								
ФС3	СЕР.1-116-1 вып.1 лист 1	ФС3	10	0,975	0,406		1,46	4,06		14,6
ФС3-8	лист 2	ФС3-8	13	0,305	0,128		0,76	1,66		9,88
БУ19	СЕР.1-139-1 вып.1 лист 12	БУ19	2	0,13	0,051		6,84	0,102		13,68
		Прочие								
ПТП8-16-14	СЕР 1-243-2 лист 7	ПТП 8-16-14	1	0,45	0,179		7,426	0,179		7,426
		Входы								
АВ-33.25	СЕР.135 Ч.10.Р.10.10-2 лист 18	АВ-33.25	2	2,28	0,91		46,82	1,82		93,64
АВ-33.15	лист 17	АВ-33.15	1	1,25	0,50		33,20	0,50		33,20
БУ19	СЕР 1-139-1 вып.1 лист 12	БУ19	3	0,13	0,051		6,84	0,153		20,52
АС22	СЕР.1.155-1 вып.1 лист 23	АС22	3	0,245	0,086		1,39	0,258		4,17
АС12	лист 19	АС12	2	0,133	0,047		0,77	0,094		1,54
ФС3	СЕР.1-118-1 вып.1 лист 1	ФС3	9	0,975	0,406		1,46	3,65		13,1
ФС3-8	лист 2	ФС3-8	2	0,305	0,128		0,76	0,256		1,52

№№ п/п	Назначение	Марка	Масса кг	Кол-во шт	Общая масса, кг	Альбом рабочих чертежей: альбом часть	и листа
	Спецификация металлических изделий ниже 0,000						
1	Монтажные элементы наружных стен	7-2 ИМ-26	0,346	4	1,38	Ч.10 Р.7-2	14
2		7-2 ИМ-27	0,32	4	1,28	"	"
3		7-2 ИМ-28	0,408	4	1,63	"	"
4		7-2 ИМ-29	0,302	8	2,42	"	"
5	Стремянка люка	7-4 ИМ-130	25,08	1	25,08	Ч.10 Р.7-4	4
6		—100×6	4,71	4	1,88		
7		—60×6	2,83	2	0,34		
8	Монолитный участок	Ф8А III	0,395	35 п.м.	13,82		
9		Ф6А III	0,222	28 п.м.	6,22		

Таблица схем нагрузок на фундаменты

№№ осей	Схема нагрузок	P (т) a (мм) 300	350	400	q (т) м a (мм) 300	350	400
А	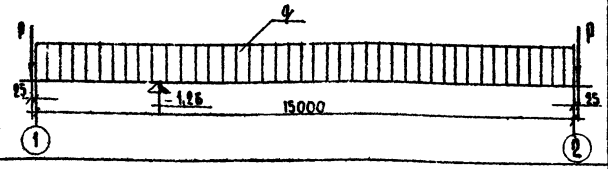	5,74	6,60	7,70	3,63	3,82	4,11
В	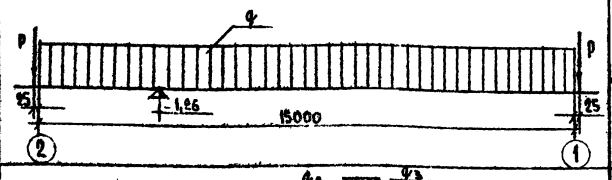	4,36	5,04	5,73	3,96	4,24	4,33
Б	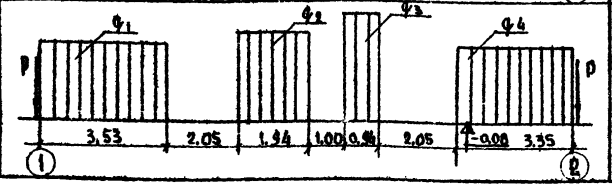	9,96	11,19	12,69	q_1= 6,34 q_2= 8,50 q_3= 11,90 q_4= 6,43	—	—

Зав. отд.	В. Богородский		1978 281-1-135-148
Гл. констр.	Н. Грачев		Сельский комплексный приемный пункт на 6 рабочих мест
Гл. констр.	А. Ивановский		Стадия: ТРП; Лист: АС-7; Листов: 10
Рук. бриг. инж.	А. Келерман		
Вед. констр.	В. Колесникова		Спецификация ж. бетонных изделий ниже 0,000 метала.
			КБ по железобетону Госстроя РСФСР г. Москва

Нормоконтроль

Поз обозначен	Обозначение	Наименован.	Кол-во шт	Масса т	Показатели на изделие: бетон м3	р-вор м3	сталь кг	Показатели на дом: бетон м3	р-вор м3	сталь кг
Спецификация железобетонных изделий выше 0.000										
		Наружные стены толщ. 300 мм								
НР-63.12	сер 135ч.10р.10.1-1-2 лист 1	НР-63.12	4	2.24	1.86	0.16	42.40	7.44	0.64	169.60
НР-63.8	лист 7	НР-63.8	4	1.48	1.24	0.10	29.32	4.96	0.40	117.28
НР-30.21	лист 21	НР-30.21	1	1.98	1.68	0.13	22.34	1.68	0.13	22.34
НР-30.21л	лист 25	НР-30.21л	1	2.13	1.86	0.15	26.05	1.86	0.15	26.05
НР-30.8	лист 7	НР-30.8	6	0.69	0.57	0.05	21.18	3.42	0.30	84.72
НР-15.21	лист 25	НР-15.21	2	0.91	0.80	0.06	14.08	1.60	0.12	28.16
НР-7.21	лист 23	НР-7.21	2	0.41	0.34	0.03	8.89	0.68	0.06	17.78
НР-6.21	лист 29	НР-6.21	2	0.375	0.33	0.03	9.32	0.66	0.06	18.64
НР-4.21-1	сер 135ч.10р.10.1-1-4 лист 3	НР-4.21-1	2	0.216	0.228	0.012	7.39	0.456	0.024	14.78
НР-4.21-1л	лист 4	НР-4.21-1л	2	0.216	0.228	0.012	7.39	0.456	0.024	14.78
НТУ-30.33	сер 135ч.10р.10.1-1-2 лист 42	НТУ-30.33	1	3.99	3.31	0.21	49.96	3.31	0.21	49.96
НТУ-30.33л	лист 42	НТУ-30.33л	1	3.99	3.31	0.21	49.96	3.31	0.21	49.96
НТУ-30.33-1	лист 45	НТУ-30.33-1	1	1.98	1.54	0.11	120.00	1.54	0.11	120.00
НТУ-30.33-1л	лист 45	НТУ-30.33-1л	1	1.98	1.54	0.11	120.00	1.54	0.11	120.00
НТ-30.33	лист 33	НТ-30.33	2	3.80	3.14	0.20	45.22	6.28	0.40	90.44
НТ-30.33-1	лист 33	НТ-30.33-1	2	2.02	1.60	0.10	117.01	3.20	0.20	234.02
НТ-30.33-9	сер 135ч.10р.10.1-1-4 лист 12	НТ-30.33-9	2	1.71	1.76	0.11	153.27	3.52	0.22	306.54
НПТ-30.8	сер 135ч.10р.10.1-1-2 лист 11	НПТ-30.8	2	0.73	0.61	0.05	17.33	1.21	0.10	34.66
НПТ-30.8л	лист 11	НПТ-30.8л	2	0.73	0.61	0.05	17.33	1.21	0.10	34.66
		Наружные стены толщ. 350 мм								
НР-63.12	сер 135ч.10р.10.1-1-2 лист 1	НР-63.12	4	2.64	2.25	0.16	50.37	9.00	0.64	201.48
НР-63.8	лист 7	НР-63.8	4	1.73	1.49	0.10	35.23	5.96	0.40	140.92
НР-30.21	лист 21	НР-30.21	1	2.29	2.00	0.13	28.33	2.00	0.13	28.33
НР-30.21л	лист 25	НР-30.21л	1	2.51	2.24	0.15	32.13	2.24	0.15	32.13
НР-30.8	лист 7	НР-30.8	6	0.82	0.69	0.05	25.85	4.14	0.30	155.10
НР-15.21	лист 25	НР-15.21	2	1.04	0.93	0.06	17.43	1.86	0.12	34.86
НР-7.21	лист 23	НР-7.21	2	0.47	0.40	0.03	11.19	0.80	0.06	22.38
НР-6.21	лист 29	НР-6.21	2	0.442	0.40	0.03	11.59	0.80	0.06	23.18
НР-4.21-1	сер 135ч.10р.10.1-1-4 лист 3	НР-4.21-1	2	0.252	0.27	0.012	9.03	0.54	0.024	18.06
НР-4.21-1л	лист 4	НР-4.21-1л	2	0.252	0.27	0.012	9.03	0.54	0.024	18.06
НТУ-30.33	сер 135ч.10р.10.1-1-2 лист 42	НТУ-30.33	1	4.55	3.83	0.22	53.03	3.83	0.22	53.03

Поз обозначен	Обозначение	Наименован.	Кол-во шт	Масса т	Показатели на изделие: бетон м3	р-вор м3	сталь кг	Показатели на дом: бетон м3	р-вор м3	сталь кг
НТУ-30.33л	сер 135ч.10р.10.1-1-2 лист 42	НТУ-30.33л	1	4.55	3.83	0.22	53.03	3.83	0.22	53.03
НТУ-30.33-1	лист 45	НТУ-30.33-1	1	2.49	2.00	0.12	126.40	2.00	0.12	126.40
НТУ-30.33-1л	лист 45	НТУ-30.33-1л	1	2.49	2.00	0.12	126.40	2.00	0.12	126.40
НТ-30.33	лист 33	НТ-30.33	2	4.32	3.64	0.20	49.93	7.28	0.40	99.86
НТ-30.33-1	лист 33	НТ-30.33-1	2	2.32	1.87	0.10	122.01	3.74	0.20	244.02
НТ-30.33-9	сер 135ч.10р.10.1-1-4 лист 12	НТ-30.33-9	2	1.95	2.01	0.11	155.85	4.02	0.22	301.70
НПТ-30.8	сер 135ч.10р.10.1-1-2 лист 11	НПТ-30.8	2	0.88	0.75	0.05	18.88	1.50	0.10	37.76
НПТ-30.8л	лист 11	НПТ-30.8л	2	0.88	0.75	0.05	18.88	1.50	0.10	37.76
		Наружные стены толщ. 400 мм								
НР-63.12	сер 135ч.10р.10.1-1-2 лист 1	НР-63.12	4	3.03	2.64	0.16	50.79	10.56	0.64	203.16
НР-63.8	лист 7	НР-63.8	4	1.99	1.74	0.10	35.67	6.96	0.40	142.68
НР-30.21	лист 21	НР-30.21	1	2.63	2.32	0.13	28.28	2.32	0.13	28.28
НР-30.21л	лист 25	НР-30.21л	1	2.91	2.63	0.16	31.79	2.63	0.16	31.79
НР-30.8	лист 7	НР-30.8	6	0.94	0.81	0.05	26.27	4.86	0.30	157.62
НР-15.21	лист 25	НР-15.21	2	1.19	1.08	0.06	18.23	2.16	0.12	36.46
НР-7.21	лист 23	НР-7.21	2	0.54	0.46	0.03	11.36	0.92	0.06	22.72
НР-6.21	лист 29	НР-6.21	2	0.547	0.47	0.03	11.36	0.94	0.06	22.72
НР-4.21-1	сер 135ч.10р.10.1-1-4 лист 3	НР-4.21.1	2	0.29	0.308	0.012	9.46	0.616	0.024	18.92
НР-4.21-1л	лист 4	НР-4.21-1л	2	0.29	0.308	0.012	9.46	0.616	0.024	18.92
НТУ-30.33	сер 135ч.10р.10.1-1-2 лист 42	НТУ-30.33	1	5.19	4.40	0.22	57.14	4.40	0.22	57.14
НТУ-30.33л	лист 42	НТУ-30.33л	1	5.19	4.40	0.22	57.14	4.40	0.22	57.14
НТУ-30.33-1	лист 45	НТУ-30.33-1	1	2.85	2.33	0.12	131.03	2.33	0.12	131.03
НТУ-30.33-1л	лист 45	НТУ-30.33-1л	1	2.85	2.33	0.12	131.03	2.33	0.12	131.03
НТ-30.33	лист 33	НТ-30.33	2	4.86	4.14	0.20	53.03	8.28	0.40	106.06
НТ-30.33-1	лист 33	НТ-30.33-1	2	2.60	2.13	0.10	127.78	4.26	0.20	255.56
НТ-30.33-9	сер 135ч.10р.10.1-1-4 лист 12	НТ-30.33-9	2	2.22	2.28	0.11	162.34	4.56	0.22	324.68
НПТ-30.8	сер 135ч.10р.10.1-1-2 лист 11	НПТ-30.8	2	1.03	0.90	0.05	19.05	1.80	0.10	38.10
НПТ-30.8л	лист 11	НПТ-30.8л	2	1.03	0.90	0.05	19.05	1.80	0.10	38.10

		1978	281-1-135-148
		Сельский комплексный приемный пункт на 6 рабочих мест	
Зав. отд.	В. Богородский		
Гл. конструктор	Л. Ивановский		
Рук. бриг.	Л. Келерман		
Констр.	Кепанова		
Провер.	Л. Келерман		

Стадия	Лист	Листов
ТРП	АР-8	10

Спецификация железобетонных изделий

Поз обозначен	Обозначение	Наименован	Кол-во шт	Масса т	Показатели на здание: бетон м³	р-вор м³	сталь кг	Показатели на дом: бетон м³	р-вор м³	сталь кг
		Внутренние стены								
В-31.30	сер.135ч.10р.10.2-1-5 лист2	В-31.30	1	3.70	1.47		31.92	1.47		31.92
В-31.30-1	лист3	В-31.30-1	1	2.85	1.14		29.50	1.14		29.50
В-30.30	сер.135ч.10р.10.2-1-3 лист15	В-30.30	1	3.60	1.44		33.27	1.44		33.27
В-30.30-1	лист15	В-30.30-1	2	1.87	0.75		97.73	1.50		195.46
В-29.30-2	лист17	В-29.30-2	1	2.72	1.09		73.39	1.09		73.39
В-28.30	лист18	В-28.30	1	3.40	1.36		33.08	1.36		33.08
		Панели перекрытий (вариант)								
ПК6-63.15	сер.135ч.10р.10.3-1-6 лист8	ПК6-63.15	14	2.96	1.19		57.39	16.66		803.46
ПК6-63.15-1	лист9	ПК6-63.15-1	4	2.98	1.19		61.13	4.76		244.52
ПК6-63.15-2	лист10	ПК6-63.15-2	2	2.90	1.16		56.27	2.32		112.54
		Гипсобетонные перегородки								
ПС-45.30	сер.135ч.10р.10.5-5 лист3	ПС-45.30	2	1.36	1.08		7.20	2.16		14.40
ПС-28.30	сер.135ч.10р.10.5-3 лист5	ПС-28.30	3	0.83	0.65		5.92	1.95		17.76
ПС-17.30	лист7	ПС-17.30	2	0.49	0.38		2.96	0.76		5.92
ПС-9.30	лист7	ПС-9.30	2	0.26	0.20		2.96	0.40		5.92
ПС-6.30	лист8	ПС-6.30	4	0.17	0.13		1.48	0.52		5.92
		Керамзитобетонные перегородки								
ПС-45.30	сер.135ч.10р.10.5-6 лист3	ПС-45.30	2	1.46	1.08		11.37	2.16		22.74
ПС-28.30	лист5	ПС-28.30	3	0.92	0.68		8.59	2.04		25.77
ПС-17.30	лист7	ПС-17.30	2	0.54	0.40		6.61	0.80		13.22
ПС-9.30	лист7	ПС-9.30	2	0.30	0.22		5.25	0.44		10.50
ПС-6.30	лист7	ПС-6.30	4	0.20	0.15		4.24	0.60		16.96
		Прочие изделия								
АК-3	сер.135ч.10р.10.12-1-36 л.7	АК-3	5	0.625	0.25		11.63	1.25		58.15
АП-28.6	лист 7	АП-28.6	4	0.30	0.12		10.81	0.48		43.24

Поз обозначен	Обозначение	Наименован	Кол-во шт.	Масса т	Показатели на здание: бетон м³	р-вор м³	сталь кг	Показатели на дом: бетон м³	р-вор м³	сталь кг
АП-20.6	сер.135ч.10р.10.12-1-36 лист 7	АП-20.6	8	0.21	0.08	–	7.98	1.68		64.0
ДЭ-44.10	лист 7	ДЭ-44.10	12	0.48	0.47	–	60.17	5.85		72.0
Спецификация железобетонных изделий ниже 0										
		Фундаменты								
Ф10-12	сер.1-112-1 вып.1 лист47	Ф10-12	14	0.75	0.30		5.0	4.2		70.0
Ф8	лист49	Ф8	3	1.4	0.557		6.5	1.67		19.5
Ф8-12	лист51	Ф8-12	2	0.69	0.274		3.7	0.548		7.4
ФС3	сер.1-116-1 вып.1 лист1	ФС3	1	0.975	0.406		1.46	0.406		1.46
ФС3-8	лист2	ФС3-8	3	0.305	0.128		0.76	0.384		2.28
		Наружные стены толщ. 250мм								
ЦТУ-60.12	сер.135ч.10р.10.1-1-4 лист18	ЦТУ-60.12	2	3.19	1.94	0.145	86.4	3.88	0.29	172.8
ЦТУ-60.12А	лист20	ЦТУ-60.12А	2	2.94	2.1	0.1	86.4	4.2	0.2	172.8
ЦР-63.12	сер.135ч.10р.10.1-1-2 лист53	ЦР-63.12	4	2.73	1.60	0.22	45.60	6.40	0.88	182.40
ФС3	сер.1-116-1 вып.1 лист1	ФС3	7	0.975	0.406		1.46	2.84		10.22
ФС3-8	лист2	ФС3-8	4	0.305	0.128		0.76	0.512		3.04
		Наружные стены толщ. 300мм								
ЦТУ-60.12	сер.135ч.10р.10.1-1-4 лист18	ЦТУ-60.12	2	3.75	2.31	0.145	92.7	4.62	0.29	185.4
ЦТУ-60.12А	лист20	ЦТУ-60.12А	2	3.43	2.45	0.1	92.7	4.90	0.2	185.4
ЦР-63.12	сер.135ч.10р.10.1-1-2 лист53	ЦР-63.12	4	3.26	1.97	0.22	49.07	7.88	0.88	196.28
ФС3	сер.1-116-1 вып.1 лист1	ФС3	7	0.975	0.406	–	1.46	2.84	–	10.22
ФС3-8	лист2	ФС3-8	4	0.305	0.128	–	0.76	0.51	–	3.04
ПК6-63.30	сер.135ч.10р.10.3-1-3 л.9	ПК6-63.30	4	5.7	2.3	–	107.63	9.2	–	430.52
ПК5-63.30	—— " —— л.10	ПК5-63.30	6	5.7	2.3	–	93.53	13.8	–	561.18

Зав. отд.	В. Богородский		
Гл. констр.	Н. Грачев		
Гл. констр. пр.	А. Ивановский		
Рук. бриг.	Л. Келерман		
Конструк.	Келанова		
Проверил	Л. Келерман		

1978 281-1-135-148

Сельский комплексный приемный пункт на 6 рабочих мест

Стадия	Лист	Листов
ТРП	АС-9	10

Спецификация железобетонных изделий

КБ по железобетону Госстроя РСФСР г. Москва

НОРМОКОНТРОЛЬ

N N п/п	Назначение (наименование изделия)		Марка	Масса кг	Кол-во шт.	Масса общая, кг	Альбом рабочих чертежей: серия	Альбом рабочих чертежей: лист
1	Монтажные элементы соединений	Наружных стен	7-2 ИМ-106	0,796	2	1,59	135	11
2			7-2 ИМ-35	0,275	16	4,4	"	14
3			7-2 ИМ-30	0,564	16	9,02	"	"
4			7-2 ИМ-29	0,302	12	3,62	"	"
5			7-2 ИМ-28	0,408	14	5,71	"	"
6		Внутренних стен	7-2 ИМ-39	0,16	1	0,16	"	"
7			7-2 ИМ-32	0,865	22	19,03	"	"
8			7-2 ИМ-31	0,204	13	2,65	"	"
9			7-2 ИМ-30	0,564	4	2,26	"	"
10		Перегородок	7-2 ИМ-73	0,52	3	1,56	"	12
11			7-2 ИМ-72	0,29	1	0,29	"	"
12			7-2 ИМ-67	0,207	6	1,24	"	16
13			7-2 ИМ-66	0,254	3	0,76	"	"
14		Панелей перекрытий	7-2 ИМ-50	0,40	36	14,4	"	15
15			7-2 ИМ-36	0,249	10	2,49	"	14
16			7-2 ИМ-31	0,204	42	8,57	"	"
17			7-2 ИМ-29	0,302	8	2,42	"	"
18			7-2 ИМ-20	0,63	8	5,04	"	11
19		Карнизных плит	ИМ-001	0,57	0,[illegible] п.м.	0,085	"	Альбом I стр. АС-6
20			ИМ-002	1,27	1 "	1,27	"	Альбом I стр. АС-6
21		Входы	7-2 ИМ-10	12,11	2	24,22	"	АС-2 р. 10,7-2
22			Тр. 120×6	16,89	3,5 п.м.	58,71	"	" р. 10,7-2
23			Тр. 90×4	8,47	10,6 п.м.	90,12	"	"
24			Ф16 А I	1,578	0,3 п.м.	0,50	"	"
25			Ф12 А I	0,888	7,2 п.м.	6,39	"	"
26			Ф12 А III	0,888	4,8 п.м.	4,26	"	"
27			−200×6	9,42	3,2 п.м.	30,14	"	"
28			−120×8	7,54	0,8 п.м.	6,03	"	"
29			−120×6	5,65	0,24 п.м.	1,35	"	"
30			−80×8	5,02	0,6 п.м.	3,01	"	"
31			−60×6	2,83	1,3 п.м.	3,68	"	"
32			Арм. каркас Ф8 А III	0,395	140 п.м.	55,3	"	"
33			150/150/4/4	—	25 м²	35,00	"	"
			Сетка штукатурн.	—	9 м²		"	"

N N п.п.	Назначение (наименование изделия)		Марка	Масса кг	Кол-во шт.	Масса общая, кг	Альбом рабочих чертежей: серия	Альбом рабочих чертежей: лист
35	Монтажные элементы соединений	Декоративных элементов	Ф16 А III	1,578	3,5 п.м.	5,49	137	АС-6
36			Ф12 А III	0,888	1,2 п.м.	1,08	"	"
37			L 100×63×8	9,87	1,4 п.м.	14,21	"	"
38			−160×8	10,05	1,9 п.м.	19,29	"	"
39			−150×12	14,13	7,5 п.м.	105,98	"	"
40			−100×8	6,28	1,7 п.м.	10,55	"	"
41			−60×8	3,77	0,12 п.м.	0,45	"	"

Ведомость металла на входы

Входы	Марка эл-та	Поз.	Эскиз или сечение	Ф мм	Длина мм	Кол.	Масса общая, кг
Вход № 1	МС-1	1	Тр. 120×6	—	3360	2	113,50
	—	2	−200×8	—	200	4	10,05
	—	3	—	12 А I	300	2	0,53
	ЗД-1	4	−120×8		400	2	6,03
	ЗД-1	5	—	12 А III	1200	4	4,26
	А-I	6	−80×8		300	2	3,01
	А-I	7	—	16 А I	160	2	0,50
	—	—	Арматурный каркас	8 А III	140 п.м.	—	55,3
	—	—	Сетка штукатурная	—	—	9 м²	
	—	—	Сетка 150/150/4/4	—	—	15 м²	
	7-2 ИМ-10	—	—	—	—	1	12,11
Вход № 2	МС-2	8	Тр. 90×4	—	2660	4	90,12
	—	9	—	12 А I	360	4	1,28
	—	10	−200×8	—	200	8	20,10
	—	11	—	12 А I	300	4	1,07
	А-II	12	−60×6	—	650	2	3,68
	—	—	Сетка 150/150/4/4	—	—	10 м²	
	7-2 ИМ-10	—	—	—	—	1	12,11

Зав. отделом	В. Богородский		
Гл. констр. пр.	Н. Грачев		
Гл. констр. пр.	Л. Ивановский		
Рук. гр. констр.	А. Лелерман		

1978 281-1-135-148

Сельский комплексный приемный пункт на 6 рабочих мест

Стадия	Лист	Листов
ТРП	АС-10	10

Спецификация металла выше 0,000

КБ по железобетону Госстроя РСФСР г. Москва

16940-01

ОРМОКОНТРОЛЬ
gost.e-ecolog.ru