ТИПОВОЙ ПРОЕКТ

254-3-27

РАДИОЛОГИЧЕСКИЙ КОРПУС

ОНКОЛОГИЧЕСКОГО ДИСПАНСЕРА НА 450 КОЕК С ПОЛИКЛИНИЧЕСКИМ ОТДЕЛЕНИЕМ И ПАНСИОНАТОМ НА 120 КОЕК

АЛЬБОМ VI

УЗЛЫ: УЗЛЫ ОБЩЕСТРОИТЕЛЬНЫХ РЕШЕНИЙ, МОНТАЖНЫЕ УЗЛЫ И ДЕТАЛИ САНИТАРНОТЕХНИЧЕСКИЕ

gost.e-ecolog.ru

ТИПОВОЙ ПРОЕКТ

254-3-27

РАДИОЛОГИЧЕСКИЙ КОРПУС

ОНКОЛОГИЧЕСКОГО ДИСПАНСЕРА НА 450 КОЕК С ПОЛИКЛИНИЧЕСКИМ ОТДЕЛЕНИЕМ И ПАНСИОНАТОМ НА 120 КОЕК

АЛЬБОМ VI

СОСТАВ ПРОЕКТА:

Альбом	I	Архитектурно-строительные чертежи.
Альбом	II	Санитарно-технические чертежи: отопление, вентиляция, кондиционирование воздуха; водопровод, канализация.
Альбом	III	Технологические чертежи, лечебное газоснабжение.
Альбом	IV	Электротехнические чертежи: электрооборудование, устройства связи, автоматизация.
Альбом	V	Сметы.
Альбом	VI	Узлы: узлы общестроительных решений, монтажные узлы и детали санитарнотехнические.
Альбом	VII	Изделия заводского изготовления
Альбом	VIII	Чертежи задания заводу изготовителю.
Альбом	IX	Заказные спецификации.

Примененный типовой проект: резервуары для дезактивации сточных вод. Альбом ВК-Т выпуск I распространяет издательство Гипронинздрав.

Проектным институтом
Гипронинздрав

Главный инженер института Я.М.Розенберг
Главный архитектор проекта Л.Б.Дудник.

Технический проект утвержден
Министерством здравоохранения СССР
приказ № 1112 от 17 дек. 1977г.
Рабочие чертежи введены в действие
институтом Гипронинздрав.
приказ №93 от 25.09.1980г.

Типовой проект
254-3-27
Альбом VI

Лист	Наименование	стр	Примечание
	Обложка	1	
	Титульный лист	2	
	Содержание альбома VI (начало)	3	
	Содержание альбома VI (окончание)	4	
У2-1	Заглавный лист	5	
У2-2	Узлы 1 и 2	6	
У2-3	Узлы 3 и 4	7	
У2-4	Узлы 5 и 6	8	
У2-5	Узлы 7 и 8	9	
У2-6	Узлы 9 и 10	10	
У2-7	Узлы 11 и 12	11	
У2-8	Узлы 13 и 14	12	
У2-9	Узлы 15 и 16	13	
У2-10	Узлы 17-19, 25-29	14	
У2-11	Узлы 20, 21	15	
У2-12	Узлы 22, 23, 24	16	
У2-13	Узлы 30, 31	17	
У2-14	Узлы 32, 33	18	
У2-15	Узел 34	19	
У2-16	Узлы 35 и 36	20	
У2-17	Узлы 37, 38	21	
У2-18	Узел 39	22	
У2-19	Узел 40	23	
У2-20	Вентиляционные шахты № 1, 2, 3	24	
У2-21	Металлический зонт над вентшахтами № 1, 2, 3	25	
У2-22	Установка фундаментных плит под вентиляторы	26	
У2-23	Щиты деревянные Щ-1, Щ-2,	27	
У2-24	Люк монтажный 800×800	28	
У2-25	Люк монтажный 1200×800	29	

Согласовано:

Инв. № подл.

Рук. маст.	Адамович		1979	т.п. 254-3-27
Гл. инж. м.	Кармин			
ГАП	Канищев			
ГИП	Николаев			Содержание альбома VI (начало)
Рук. гр.	Фомина			
Проверил	Николаев			
Разработ.	Анюшина			

Стадия	Лист	Листов

МЗ СССР
ГИПРОНИИЗДРАВ
г. Москва

Типовой проект 254-3-27 Альбом VI

Лист	Наименование	Стр.	Примечание
1	2	3	4
1	Ведомость чертежей комплекта ... Р.В.3-1	30	
УЗ-1	Железобетонные отопительные панели. Указания по изготовлению.	31	
УЗ-2	Железобетонные отопительные панели. Указания по монтажу и установке	32	
УЗ-3	Железобетонные отопительные панели со сварными регистрами. Технические данные при двухтрубной системе отопления	33	
УЗ-4	Железобетонные отопительные панели со сварными регистрами. Подоконная панель ПГ-1,0; ПГ-1,5; ПГ-2,0; ПГ-2,5; ПГ-3,0	34	
УЗ-5	Железобетонные отопительные панели со сварными регистрами. Перегородочная панель ПВ-0,8; ПВ-1,3; ПВ-2,4.	35	
УЗ-6	Железобетонные отопительные панели со сварными регистрами. Перегородочная панель ПВ-1,3; ПВ-0,8, ПВ-2,4. Деталь Д-3.	36	
УЗ-7	Железобетонные отопительные панели со сварными регистрами. Установка подоконной отопительной панели ПГ при двухтрубной системе отопления у наружной стены	37	
УЗ-8	Железобетонные отопительные панели со сварными регистрами. Узлы I и II	38	
УЗ-9	Железобетонные отопительные панели со сварными регистрами. Детали Д-1 и Д-2	39	
УЗ-10	Воздухосборники. Общий вид.	40	
УЗ-11	Гильзы и вставки для технических термометров.	41	
УЗ-12	Скобы и упоры для неподвижных опор под трубопроводы Ду 15÷150	42	
УЗ-13	Воздухоприемная коробка с герметическим люком	43	
УЗ-14	Размещение лючков для измерения давления воздушных потоков систем вентиляции. Конструкция лючков. Спецификации.	44	
УЗ-15	Звено асбестоцементных воздуховодов. План. Узлы I, II. Спецификация.	45	
УЗ-16	Звено асбестоцементных воздуховодов примечания. Узел III.	46	
УЗ-17	Форкамеры для глушителей систем П1, П2	47	
УЗ-18	Форкамеры для глушителей систем П3; В1; В4 В7÷В10. Воздухосборная коробка системы В9	48	

Согласовано:

Инв. № подл.

Рук. маст.	Адамович		1979 г.
Гл. инж. м.	Кармин		
ГАП	Дудник		
ГИП	Николаев		
Рук.	Фомина		
Проверил	Николаев		
Разработ.	Алиева		

Т.П. 254-3-27

Содержание альбома VI (окончание)

Стадия	Лист	Листов

МЗ СССР ГИПРОНИИЗДРАВ г. Москва

Типовой проект 254-3-27 Альбом VI

Ведомость основных комплектов альбома VI

Обозначение	Наименование	Примечание
Р 8,2-1	Узлы общестроительных решений	
Р 8,3-1	Монтажные узлы и детали санитарно-технические	

Ведомость чертежей комплекта РВ.2-1

Лист	Наименование	Стр.	Примечание
1	2	3	4
У2-1	Заглавный лист	5	
У2-2	Узлы 1 и 2	6	
У2-3	Узлы 3 и 4	7	
У2-4	Узлы 5 и 6	8	
У2-5	Узлы 7 и 8	9	
У2-6	Узлы 9 и 10	10	
У2-7	Узлы 11 и 12	11	
У2-8	Узлы 13 и 14	12	
У2-9	Узлы 15 и 16	13	
У2-10	Узлы 17÷19, 25÷29	14	
У2-11	Узлы 20, 21	15	
У2-12	Узлы 22, 23, 24	16	
У2-13	Узлы 30, 31	17	
У2-14	Узлы 32, 33	18	
У2-15	Узел 34	19	
У2-16	Узлы 35 и 36	20	
У2-17	Узлы 37, 38	21	
У2-18	Узел 39	22	
У2-19	Узел 40	23	
У2-20	Вентиляционные шахты № 1, 2, 3	24	
У2-21	Металлический зонт над вентшахтами № 1, 2, 3	25	
У2-22	Установка фундаментных плит под вентиляторы	26	
У2-23	Щиты деревянные Щ-1, Щ-2.	27	
У2-24	Люк монтажный 800×800	28	
У2-25	Люк монтажный 1200×800	29	

Согласовано:

Инв. № подл.

Рук. маст.	Коростелев		1979	Т.п. 254-3-27	
Гл. инж. маст.	Кармин				
ГАП	Аудник				
ГИП	Николаев		Заглавный лист	Стадия:	Лист: У2-1 / Листов: 25
Рук. груп.	Фомина			М.з. СССР ГИПРОНИИЗДРАВ г. Москва	
Проверил	Николаев				
Разработал	Фомина				

Типовой проект
254-3-27
Альбом VII

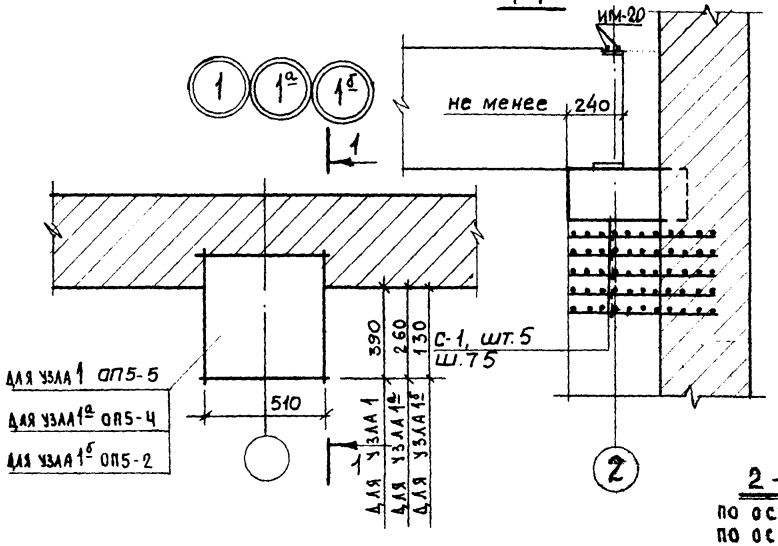

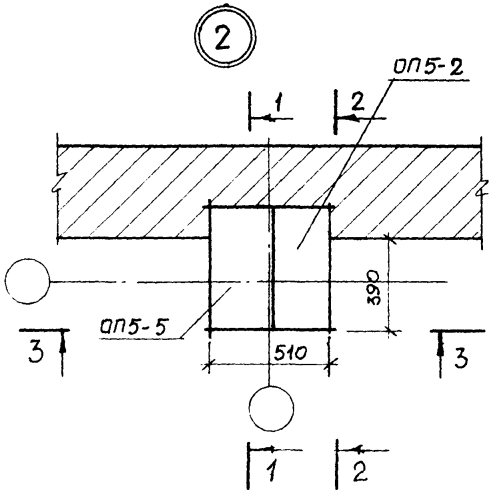

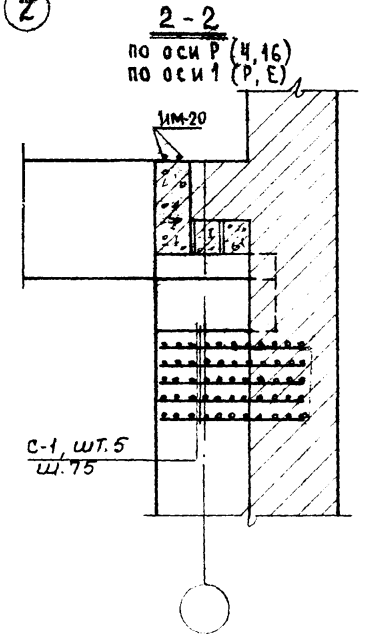

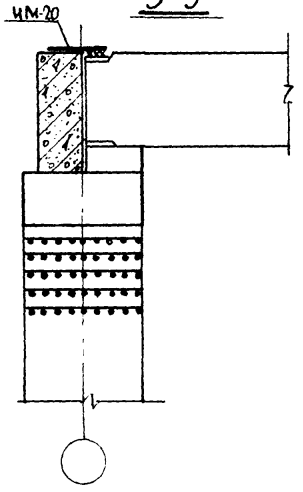

Поз. Обозначение	Обозначение	Наименование	кол-во, шт. Узел 1	кол-во, шт. Узел 2	Масса ед.кг.	Примечание
		Опорные плиты.				
ОП5-5	Альбом VII л.ИЖ-2	ОП5-5	1	1	143	
ОП5-2	То же л.ИЖ-2	ОП5-2		1	29	
		Сетки арматурные				
С-1	Альбом VII л.ИМ-11	С-1	5	5	1,04	
	Элементы соединительные					
ИМ-19	Альбом VII л. им-23	ИМ-19	–	2	0,39	
им-20	То же л. им.-23	ИМ-20		2	0,63	

Примечания:

1. Привязку прогонов в плане и по отметкам при монтаже принимать по сечениям ведомости прогонов (лист АС-42), узлам настоящего альбома и с учетом опирания плит (см. лист АС-41).
2. Минимальное опирание прогонов на опорные подушки. При отсутствии размера для П-60-240 мм, для П-32 и П-28-180 мм; для других перемычек размер опирания принять поровну, но не менее 100 мм.

Рук.маст	Адамович		1979	Т.П. 254-3-27
Гл.инж.м.	Кармин			
Г.А.П.	Дудкин		Узлы 1 и 2	стадия: У2-2; лист; листов
Г.И.П.	Николаев			
Рук.гр.	Фомина			
Проверил	Николаев			
Разраб.	Анюшина			

М.З. СССР
ГИПРОНИИЗДРАВ
г. МОСКВА

Типовой проект 254-3-27 Альбом VII

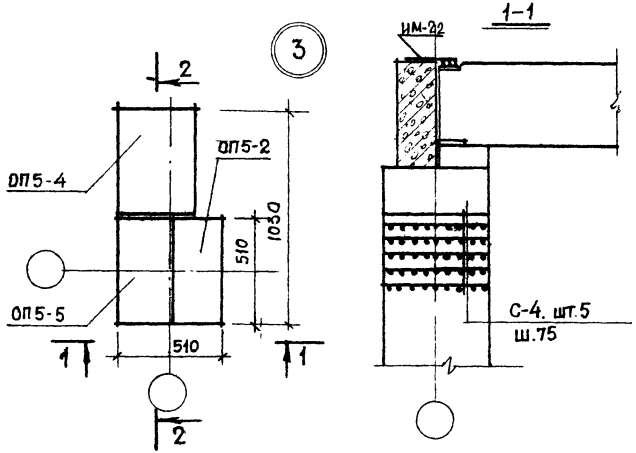

Поз обозначение	Обозначение	Наименование	Кол-во шт. Узел 3	Кол-во шт. Узел 4	Масса ед. кг	Примеч.
		Опорные плиты				
ОП5-2	Альбом VII л. ИЖ-2	ОП5-2	1		29	
ОП5-4	То же л. ИЖ-2	ОП5-4	1		69	
ОП5-5	То же л. ИЖ-2	ОП5-5	1	2	143	
		Сетки арматурные				
С-4	Альбом VII л. ИМ-11	С-4	5	5	1,77	
С-5	То же л. ИМ-11	С-5			1,98	
		Элементы соединительные				
ИМ-19	Альбом VII л. ИМ-23	ИМ-19		4	0,39	
ИМ-20	То же л. ИМ-23	ИМ-20	2		0,63	
ИМ-22	То же л. ИМ-23	ИМ-22	4		1,11	

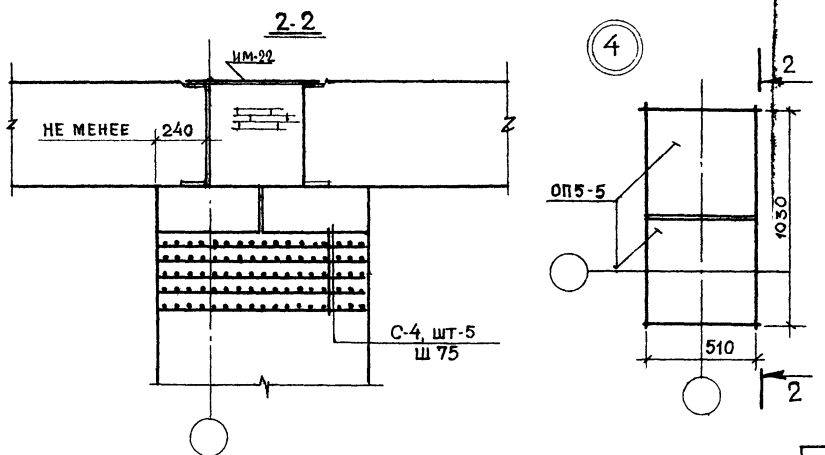

Рук. маст.	Адамович		1979	т.п. 254-3-27
Гл. инж. м.	Кармин			
Г.А.П.	[illegible]			
ГИП	Николаев		Узлы 3 и 4	Стадия: — Лист: У2-3 Листов:
Рук. гр.	Фомина			м.з. С.С.С.Р. ГИПРОНИИЗДРАВ г. МОСКВА
Проверил	Николаев			
Разраб.	Анюшина			

Согласовано

Инв. № подл.

Типовой проект
254-3-27
Альбом VII

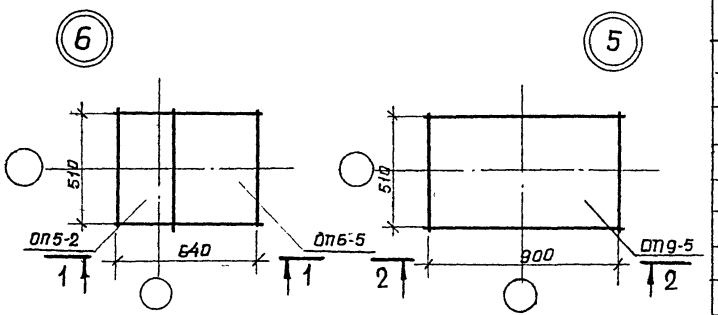

поз обозначение	Обозначение	Наименование	кол-во шт. Узел 6	кол-во шт. Узел 5	Масса ед. кг.	Примеч.
		Опорные плиты				
ОП6-5	альбом VII л. ИЖ-3	ОП6-5	1		180	
ОП9-5	То же л. ИЖ-3	ОП9-5		1	262	
ОП5-2	То же л. ИЖ-2	ОП5-2	1		29	
		Сетки арматурные				
С-1	альбом VII л. ИМ-11	С-1	5		1,04	
С-3	То же л. ИМ-11	С-3		5	1,55	
		Элементы соединительные				
ИМ-19	альбом VII л. ИМ-23	ИМ-19	2	4	0.39	
ИМ-20	то же л. ИМ-23	ИМ-20	2		0.63	
ИМ-21	то же л. ИМ-23	ИМ-21	4	4	0.95	

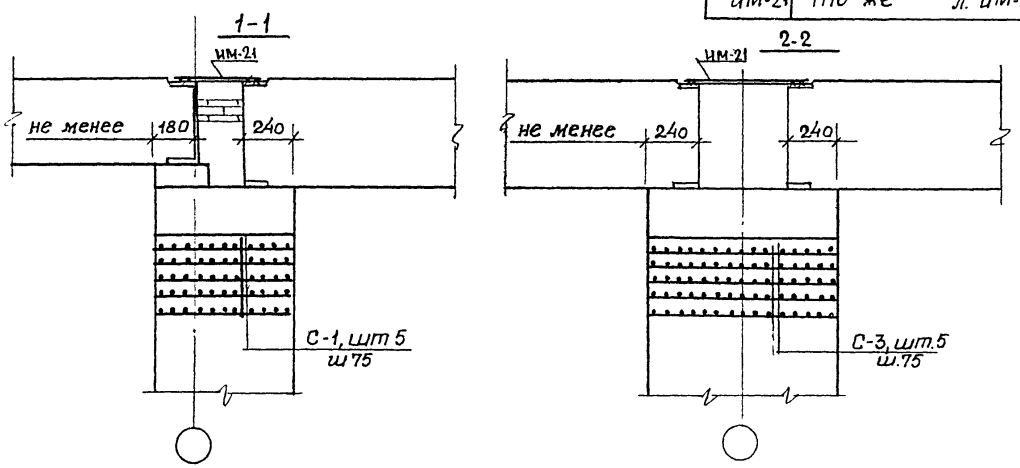

Согласовано

Инв. № подл.

Рук. маст.	Адамович		1979	т.п. 254-3-27
Гл. инж. м.	Кармин			
Г.Я.П.	Дудник			
Г.И.П.	Николаев		Узлы 5 и 6	стадия: У2-4; лист; листов
Рук. гр.	Фомина			
Проверил	Николаев			
Разработ.	Янюшина			

М.З. СССР
ГИПРОНИИЗДРАВ
г. Москва

Поз. обозначение	Обозначение	Наименование	Кол-во шт. Узел 7	Кол-во шт. Узел 8	Масса ед. кг	Примеч.
		Опорные плиты				
ОП5-5	Альбом VII л. ИЖ-2	ОП5-5	1	2	143	
		Сетки арматурные				
С-1	Альбом VII л. ИМ-11	С-1	5	5	1,04	
		Элементы соединительные				
ИМ-19	Альбом VII л. ИМ-23	ИМ-19	2		0,39	
ИМ-20	То же л. ИМ-23	ИМ-20		2	0,63	
ИМ-21	То же л. ИМ-23	ИМ-21		2	0,95	

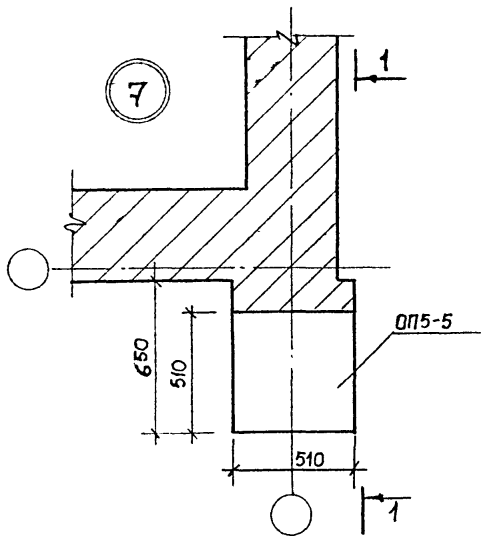

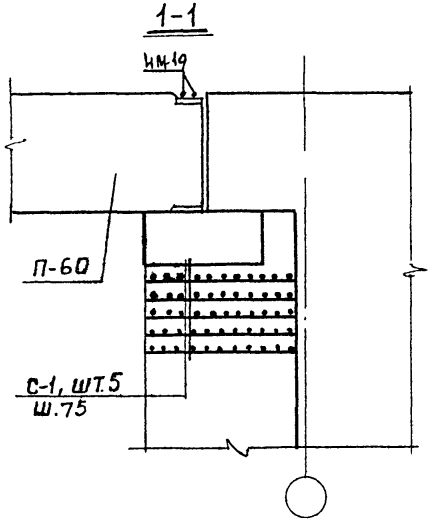

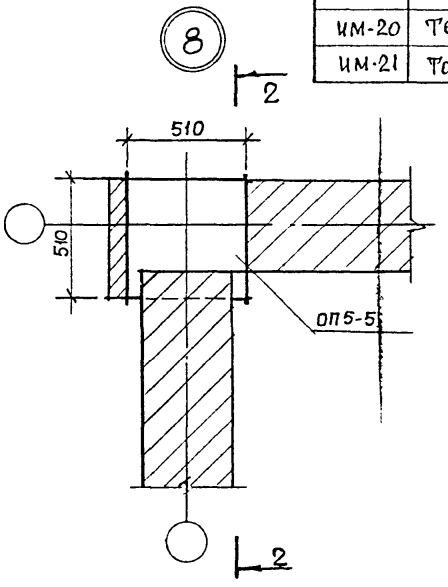

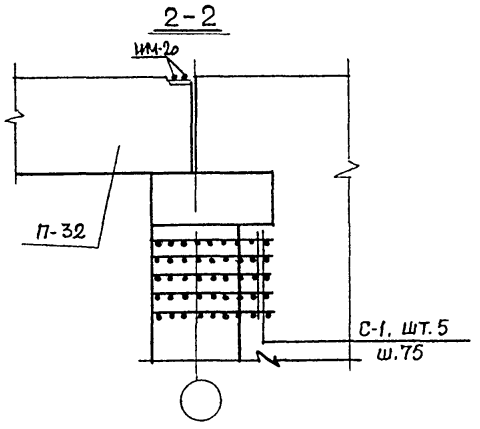

Рук.маст.	Адамович		1979	т.п. 254-3-27
Гл.инж.м.	Кармин			
Г.А.П.	Дудник		Узлы 7 и 8	Стадия: — Лист: — Листов: —
Г.И.П.	Николаев			У2-5
Рук.гр.	Фомина			М.З. СССР ГИПРОНИИЗДРАВ г. Москва
Проверил	Николаев			
Разработ	Анюшина			

Типовой проект 254-3-27 Альбом VI

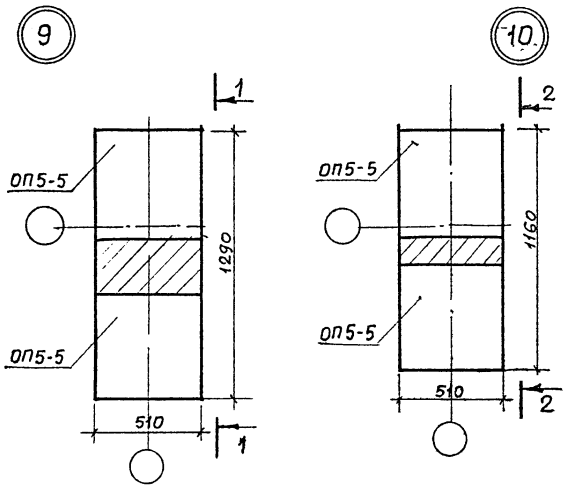

Поз. обозначение	Обозначение	Наименование	кол-во шт. Узел 9	кол-во шт. Узел 10	Масса ед. кг.	Примечание
		Опорные плиты				
ОП5-5	Альбом VII л. ИЖ-2	ОП5-5	2	2	143	
		Сетки арматурные				
С-1	Альбом VII л. ИМ-11	С-1	5		1,04	
С-2	То же л. ИМ-11	С-2	5		1,35	
С-5	То же л. ИМ-11	С-5		5	1,98	
		Элементы соединительные				
ИМ-19	Альбом VII л. ИМ-23	ИМ-19	4	4	0,39	
ИМ-23	То же л. ИМ-23	ИМ-23		4	1,42	
ИМ-24	То же л. ИМ-23	ИМ-24	4		1.66	

1-1

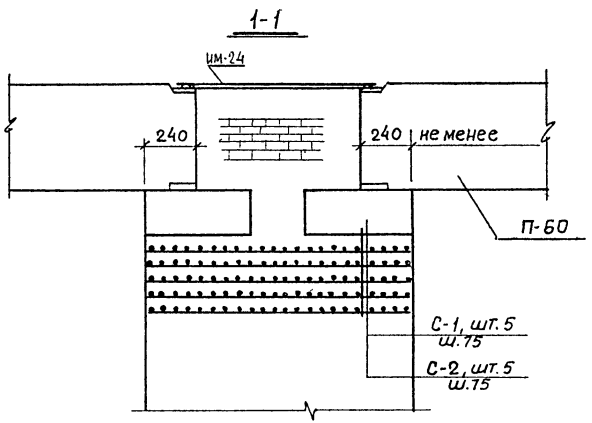

2-2

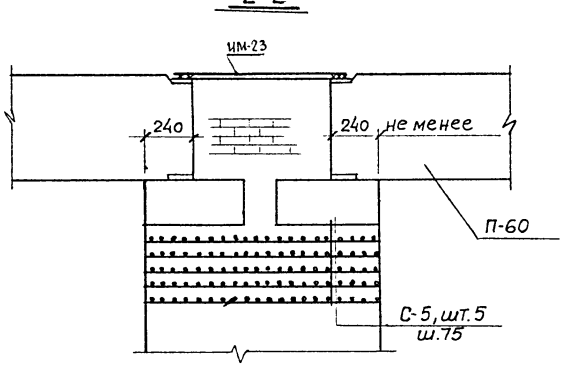

Рук.маст.	Адамович		1979	Т.п. 254-3-27
Гл.инж.м.	Кармин			
Г.А.П	Дудник			
ГИП	Николаев		Узлы 9 и 10	стадия / лист / листов: У2-6
Рук.гр.	Фомина			М.З. СССР ГИПРОНИИЗДРАВ г. МОСКВА
Проверил	Николаев			
Разраб.	Анюшина			

СОГЛАСОВАНО

Инв. N подл.

Типовой проект
254-3-27
Альбом VII

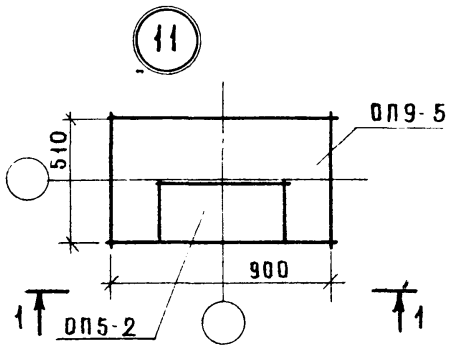

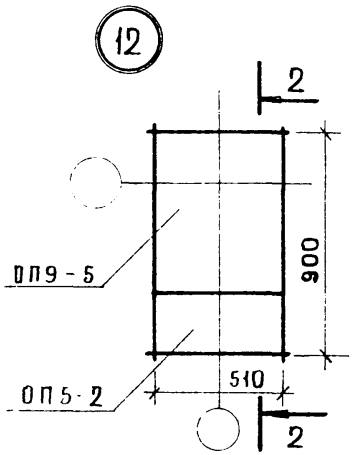

1–1

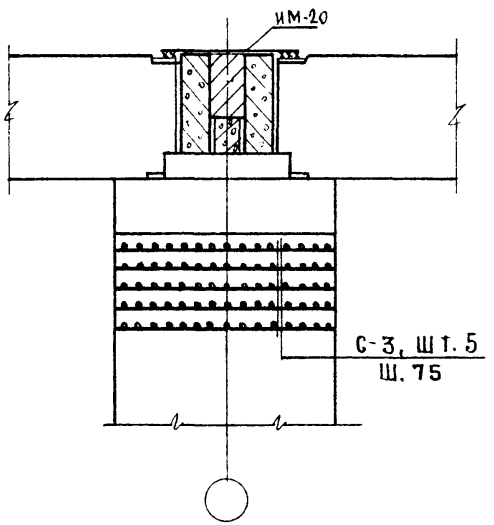

2–2

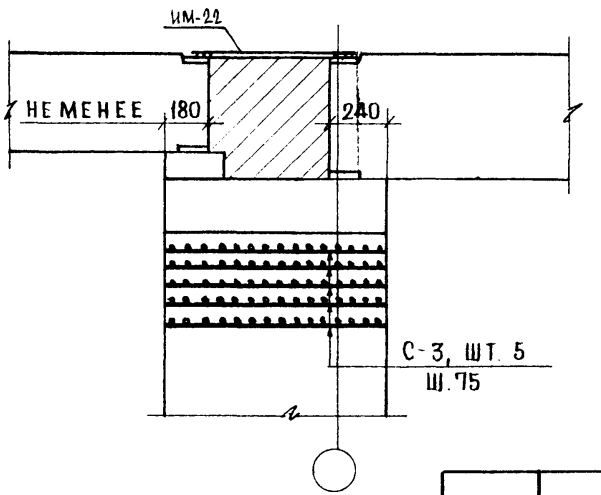

ПОЗ. ОБОЗНАЧЕНИЕ	ОБОЗНАЧЕНИЕ	НАИМЕНОВАНИЕ	КОЛИЧЕСТВО, ШТ		МАССА ЕД. КГ	ПРИМЕЧАНИЕ
			УЗЕЛ 11	УЗЕЛ 12		
		ОПОРНЫЕ ПЛИТЫ				
ОП9-5	АЛЬБОМ VII Л. ИЖ-3	ОП9-5	1	1	252	
ОП5-2	ТО ЖЕ Л. ИЖ-2	ОП5-2	1	1	29	
		СЕТКИ АРМАТУРНЫЕ				
С-3	АЛЬБОМ VII Л. ИМ-11	С-3	5	5	1,55	
		ЭЛЕМЕНТЫ СОЕДИНИТЕЛЬНЫЕ				
ИМ-19	АЛЬБОМ VII Л. ИМ-23	ИМ-19	4	2	0,39	
ИМ-20	ТО ЖЕ Л. ИМ-23	ИМ-20	2	2	0,63	
ИМ-21	ТО ЖЕ Л. ИМ-23	ИМ-21	2		0,95	
ИМ-22	ТО ЖЕ Л. ИМ-23	ИМ-22		4	1,11	

РУК. МАСТ	АДАМОВИЧ	
ГЛ. ИНЖ. М	КАРМИН	
ГАП	ДУДИК	
ГИП	НИКОЛАЕВ	
РУК. ГР	ФОМИНА	
ПРОВЕР.	НИКОЛАЕВ	
РАЗРАБОТ.	АНЮШИНА	

1979

Т.П. 254-3-27

Узлы 11 и 12

СТАДИЯ	ЛИСТ	ЛИСТОВ
	У2-7	

МЗ СССР
ГИПРОНИИЗАРАВ
г. МОСКВА

СОГЛАСОВАНО

ИНВ. № ПОДЛ.

Типовой проект
254-3-27
Альбом VII

13

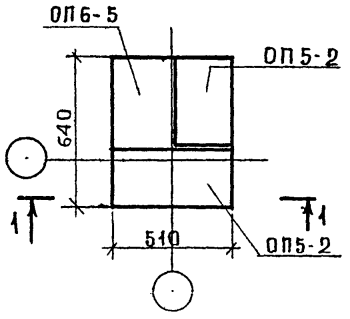

14

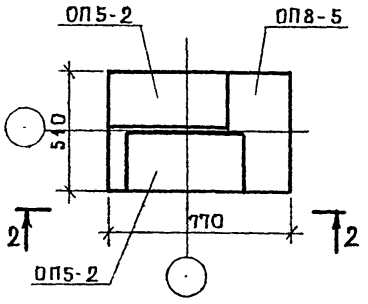

ПОЗ. ОБОЗНАЧЕНИЕ	ОБОЗНАЧЕНИЕ	НАИМЕНОВАНИЕ	КОЛИЧЕСТВО, ШТ		МАССА ЕД. КГ	ПРИМЕЧАНИЕ
			УЗЕЛ 13	УЗЕЛ 14		
		ОПОРНЫЕ ПЛИТЫ				
ОП6-5	Альбом VII л. ИЖ-3	ОП6-5	1		180	
ОП5-2	То же. л. ИЖ-2	ОП5-2	2	2	29	
ОП8-5	То же. л. ИЖ-3	ОП8-5			216	
		СЕТКИ АРМАТУРНЫЕ				
С-1	Альбом л. ИМ-11	С-1	5		4.04	
С-2	То же л. ИМ-11	С-2		5	1,35	
		ЭЛЕМЕНТЫ СОЕДИНИТЕЛЬНЫЕ				
ИМ-19	Альбом VII л. ИМ-23	ИМ-19		6	0,39	
ИМ-20	То же л. ИМ-23	ИМ-20	8	2	0.63	

1 — 1

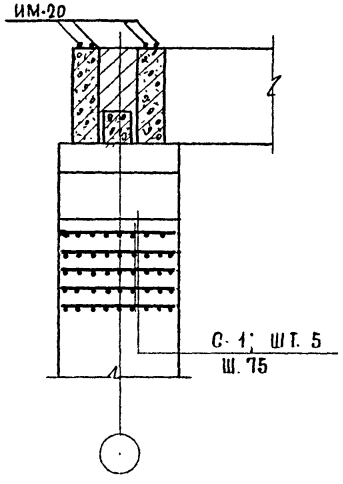

2 — 2

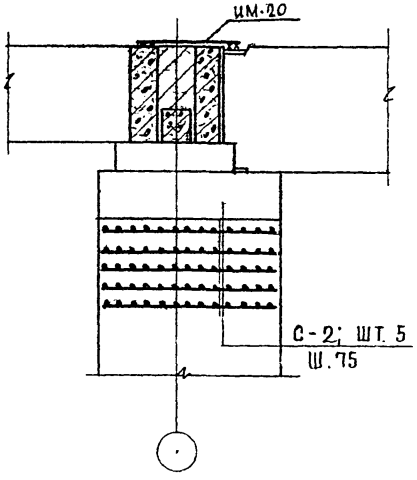

СОГЛАСОВАНО

ИНВ. N ПОДЛ.

РУК. МАСТ	Адамович		1979	Т.П. 254-3-27	
ГЛ. ИНЖ. М	Кармин				
ГАП	Дудник				
ГИП	Николаев		Узлы 13 и 14	СТАДИЯ:	ЛИСТ: УГ-8
РУК. ГР	Фомин				ЛИСТОВ:
ПРОВЕРИЛ	Николаев			М.З. СССР ГИПРОНИИЗДРАВ г. МОСКВА	
РАЗРАБОТ	Клячин				

Типовой проект 254-3-27 Альбом VI

СОГЛАСОВАНО:

Инв. № подл.

15

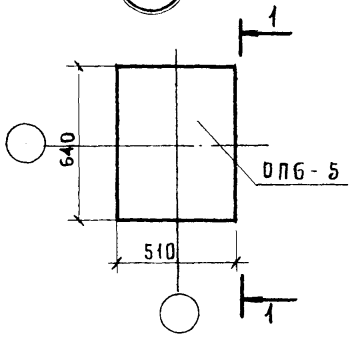

16

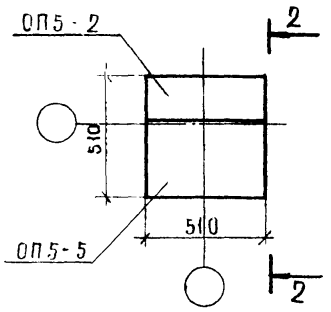

Поз. обозначение	Обозначение	Наименование	Количество шт. Узел 15	Количество шт. Узел 16	Масса ед., кг	Примечание
		Опорные плиты				
ОП6-5	Альбом VII л. ИЖ-3	ОП6-5	1		180	
ОП5-5	То же. л. ИЖ-2	ОП5-5		1	143	
ОП5-2	То же. л. ИЖ-2	ОП5-2		1	29	
		Сетки арматурные				
С-1	Альбом VII л. ИМ-11	С-1	5	5	1,04	
		Элементы соединительн.				
ИМ-19	Альбом VII л. ИМ-23	ИМ-19	6	6	0,39	

1 — 1

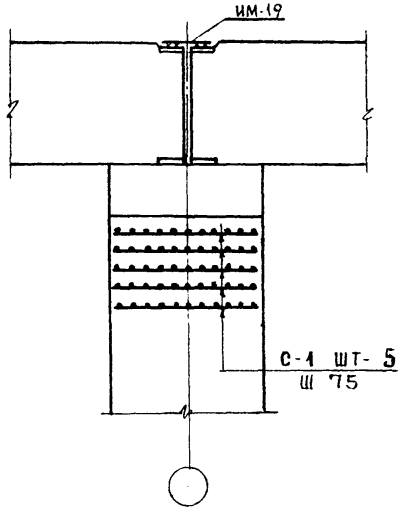

2 — 2

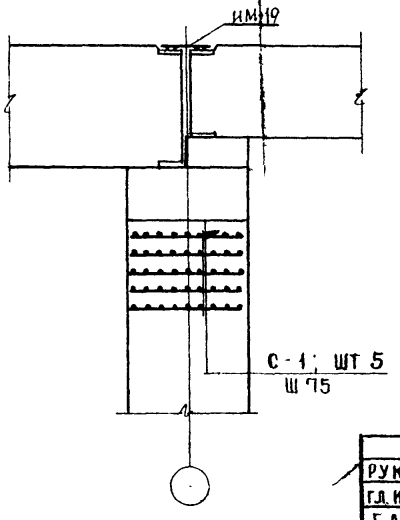

Рук. маст.	Адамович		1979
Гл. инж. м.	Кармин		
ГАП	Дудник		
ГИП	Николаев		
Рук. гр.	Фомин		
Проверил	Николаев		
Разработ.	Клячин		

т.п. 254-3-27

Узлы 15 и 16

Стадия	Лист	Листов
	У2-9	

МЗ СССР ГИПРОНИИЗДРАВ г. Москва

Типовой проект 254-3-27 Альбом VI

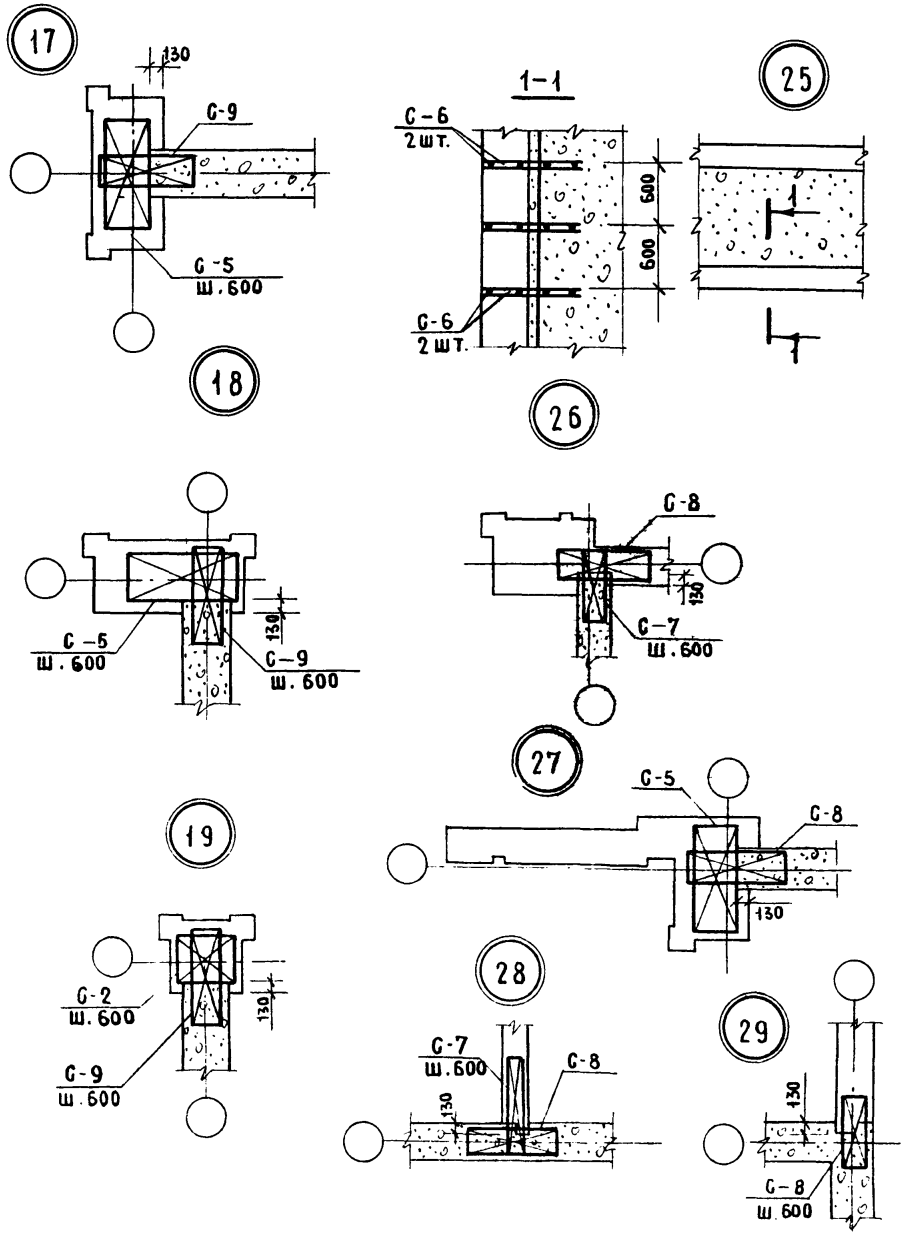

Поз. обозначение	Обозначение	Наименование	Кол. шт.	Масса ед. кг.	Примечание
		Узел 17			
С-5	Альбом VII л.ИМ-11	Сетка С-5	1	1,98	
С-9	Тоже л.ИМ-12	То же С-9	1	3,15	
		Узел 18			
С-5	Альбом VII л.ИМ-11	Сетка С-5	1	1,98	
С-9	Тоже л.ИМ-12	То же С-9	1	3,15	
		Узел 19			
С-2	Альбом VII л.ИМ-11	Сетка С-2	1	1,35	
С-9	Тоже л.ИМ-12	То же С-9	1	3,15	
		Узел 23			
С-6	Альбом VII л.ИМ-12	Сетка С-6	2	1,70	
		Узел 26			
С-8	Альбом VII л.ИМ-12	Сетка С-8	1	2,50	
С-7	Тоже л.ИМ-12	То же С-7	1	1,76	
		Узел 27			
С-5	Альбом VII л.ИМ-11	Сетка С-5	1	1,98	
С-8	Тоже л.ИМ-12	То же С-8	1	2,50	
		Узел 28			
С-7	Альбом VII л.ИМ-12	Сетка С-7		1,76	
С-8	Альбом VII л.ИМ-12	Сетка С-8		2,50	
		Узел 29			
С-8	Альбом VII л.ИМ-12	Сетка С-8		2,50	

Рук. маст.	Коростелев		1979	т.п. 254-3-27
Гл. инж. м.	Кармин			
ГАП	Канищев		Узлы 17-19, 25-29	Стадия / Лист / Листов: У2-10
ГИП	Николаев			
Рук. гр.	Фомина			МЗ СССР ГИПРОНИИЗДРАВ г. Москва
Проверил	Фомина			
Разраб.	Анюшина			

Согласовано

Инв. № подл.

Типовой проект 254-3-27 Альбом VI

Согласовано:

Инв. № подл.

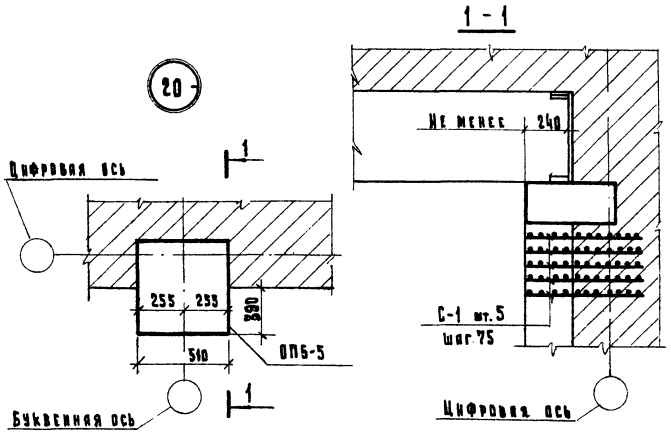

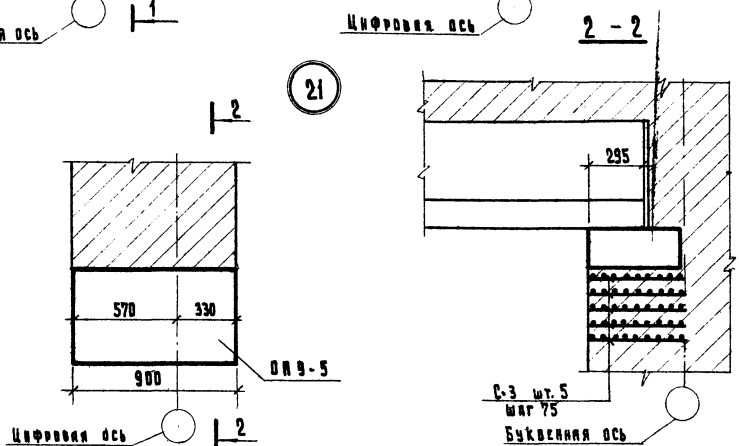

Поз. обозначение	Обозначение	Наименование	Количество шт. на узел 20	Количество шт. на узел 21	Масса ед. кг	Примечание
		Опорные плиты				
ОП5-5	Альбом VII, л. НЖ-2	ОП5-5	1		150	
ОП9-5	То же, л. НЖ-3	ОП9-5		1	250	
		Сетки арматурные				
С-1	Альбом VII, л. НМ-11	С-1	5		1.04	
С-3	То же	С-3		5	1.55	

Рук. маст.	Адамович		1979	т.п. 254-3-27	
Гл. инж. м.	Кармив				
ГАП	Ачаяк				
ГИП	Николаев		Узлы 20 и 21	Стадия: Р; Лист: 42-11; Листов:	
Рук. группы	Фомина				
Проверил	Фомина			м.з. СССР ГИПРОНИИЗДРАВ г. Москва	
Разработал	Адамович				

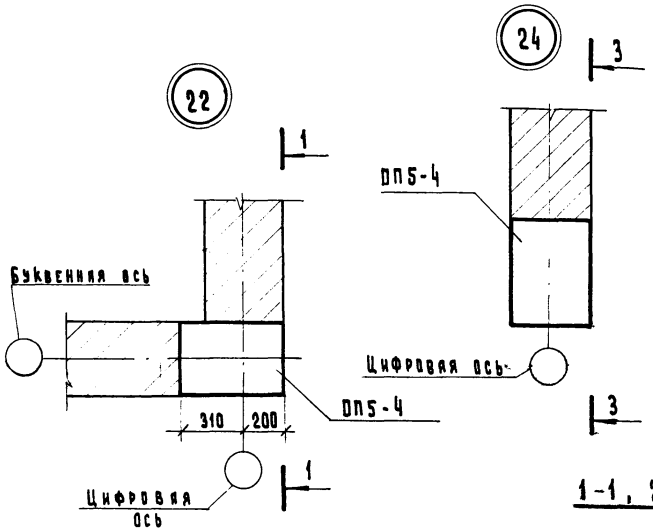

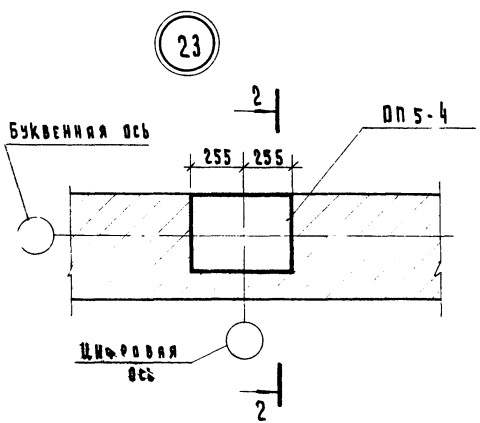

1-1, 2-2, 3-3.

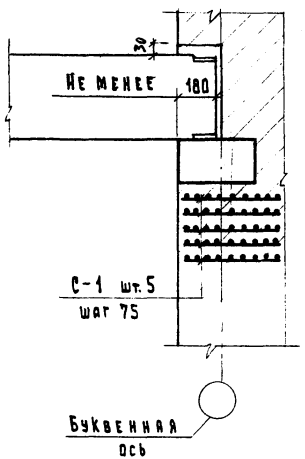

Поз. обозначение	Обозначение	Наименование	Количество шт. Узел 22	Узел 23	Узел 24	Масса ед.кг.	Примечание
	Плиты						
ОП5-4	Альбом VII, л. ИЖ-2	ОП5-4	1	1		100	
	Сетки арматурные						
С-1	Альбом VII, л. ИМ-11	С-1	5	5	5	1.04	

Рук.маст.	Адамович		1979
Гл.инж.м.	Кармин		
ГАП	Дудник		
ГИП	Николаев		
Рук.группы	Фомина		
Проверил	Фомина		
Разработал	Анюшина		

т.п. 254-3-27

Узлы 22, 23 и 24.

Стадия	Лист	Листов
Р	42-12	

М.З. СССР
ГИПРОНИИЗДРАВ
г. Москва

Типовой проект 254-3-27 Альбом VI

Согласовано

Инв. № подл.

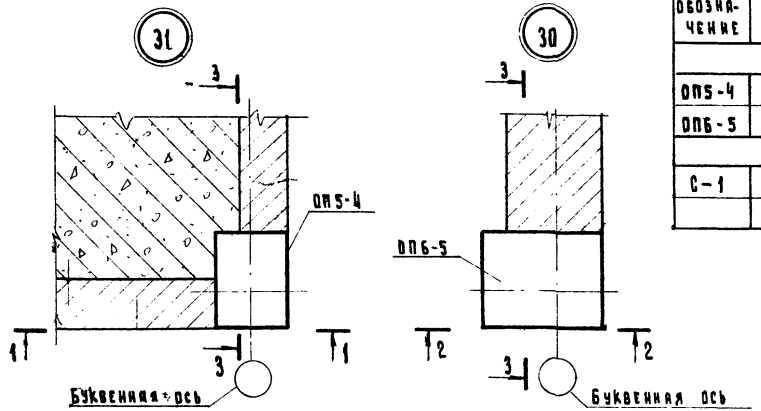

Поз. обозначение	Обозначение	Наименование	Количество шт. Узел 30	Количество шт. Узел 31	Масса ед. кг.	Примечание
		Опорные плиты				
ОПБ-4	Альбом VII, л. ИЖ-2	ОПБ-4		1	100	
ОПБ-5	То же, л. ИЖ-3	ОПБ-5	1		175	
		Сетки арматурные				
С-1	Альбом VII, л. ИМ-11	С-1	5	5	1.04	

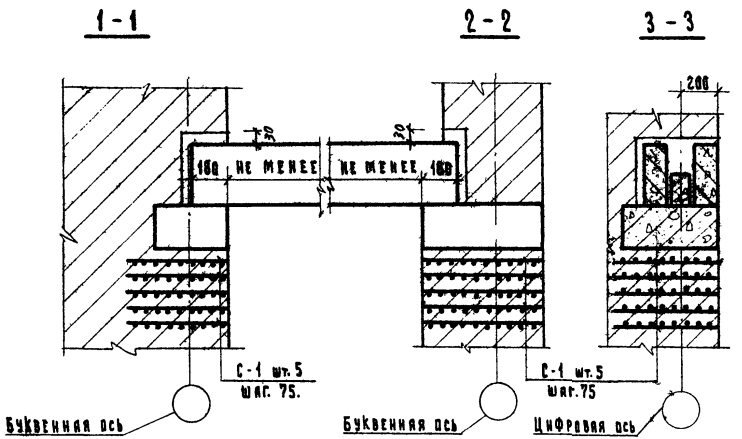

Рук. маст.	Ядамович		1979	т.п. 254-3-27
Гл. инж. м.	Кармий			
ГАП	Дудник			
ГИП	Николаев		Узлы 30 и 31.	Стадия Р; Лист 42-13; Листов
Рук. группы	Фомина			
Проверил	Фомина			МЗ. СССР ГИПРОНИИЗДРАВ г. Москва
Разработал	Яницкий			

Типовой проект
254-3-27
Альбом VI

Поз. обозначение	Обозначение	Наименование	Количество шт. Узел 32	Количество шт. Узел 33	Масса ед. кг	Примечание
		Опорные плиты				
ОП6-5	Альбом VII, л. ИЖ-3	ОП6-5	1		176	
		Сетки арматурные				
С-3	Альбом VII, л. ИМ-11	С-3	5		1,55	

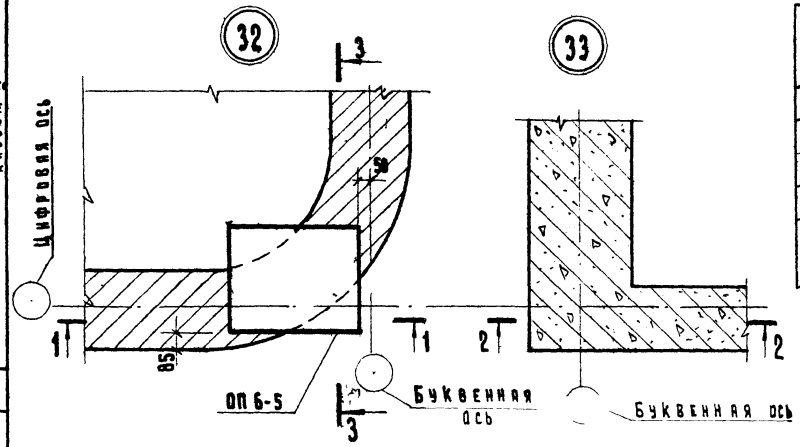

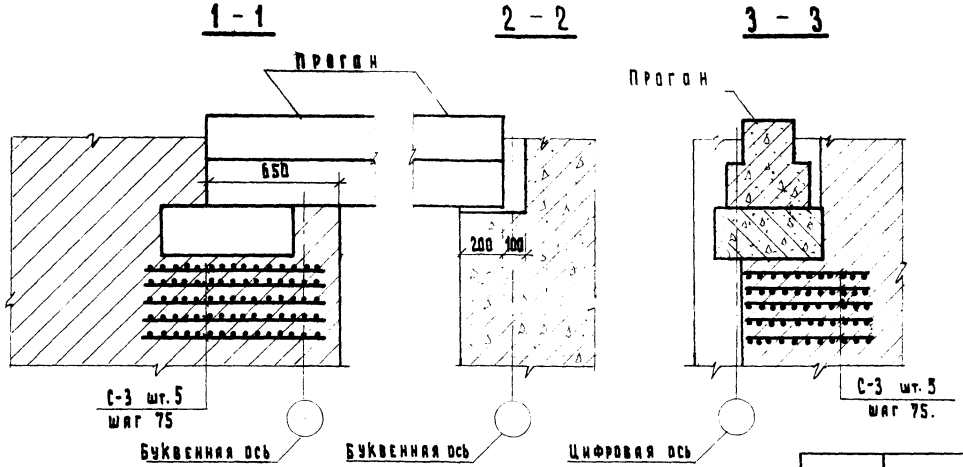

Рук. маст.	Адамович		1979	т.п. 254-3-27
Гл. инж. м.	Кармия			
ГАП	Дудник			
ГИП	Николаев		Узлы 32 и 33	Стадия Р; Лист 42-14; Листов
Рук. группы	Фомина			
Проверил	Фомина			
Разработал	Янюшкин			

М.З. СССР
ГИПРОНИИЗДРАВ
г. Москва

Согласовано:

Инв. № подл.

Типовой проект
254-3-27
Альбом VI

Согласовано:

Инв. № подл.

34

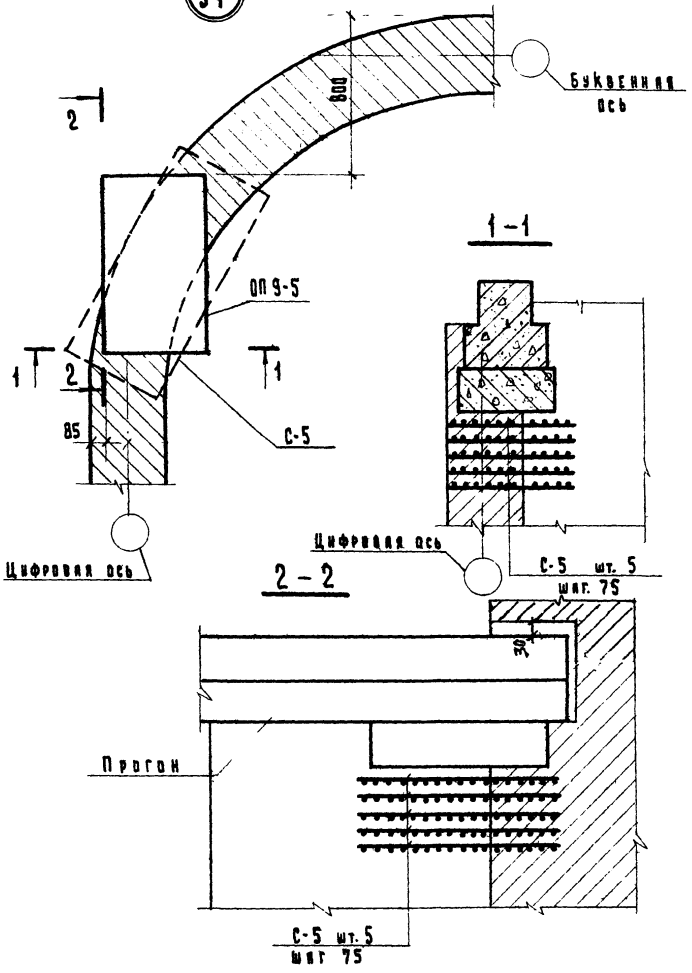

Поз. обозначение	Обозначение	Наименование	Количество шт. Узел 34		Масса ед. кг.	Примечание
		Опорные пли-т-ы				
ОП9-5	Альбом VII л. ИЖ-3	ОП9-5	1		250	
		Сетки арматурные				
С-5	Альбом VII л. ИМ-11	С-5	5		1.98	

Рук. маст.	Адамович		1979	т.п. 254-3-27
Гл. инж. м.	Кармин			
ГАП	Дудник			
ГИП	Николаев		Узел 34.	Стадия Р, 02-15
Рук. группы	Фомина			
Проверил	Фомина			
Разработал	Адиева			

Типовой проект 254-3-27 Альбом VI

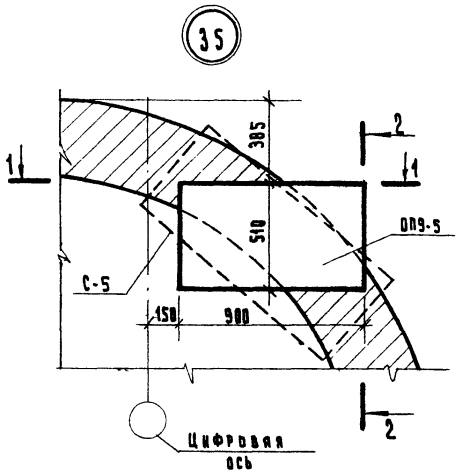

2 - 2

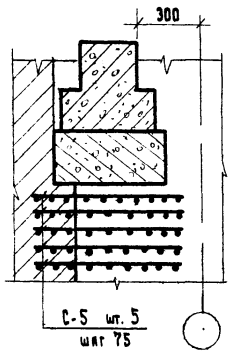

3 - 3

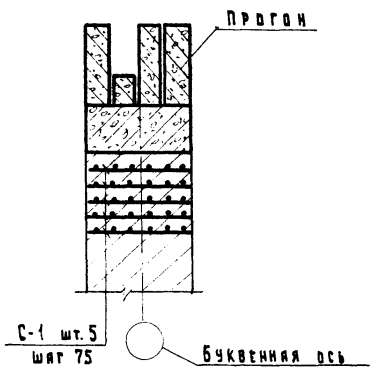

1 - 1

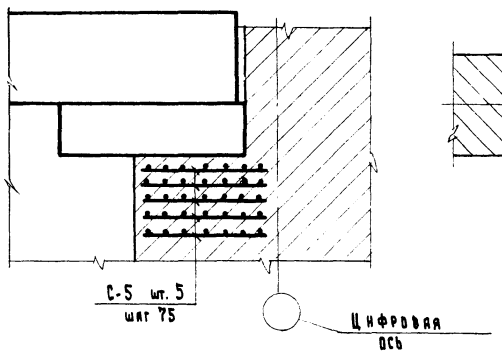

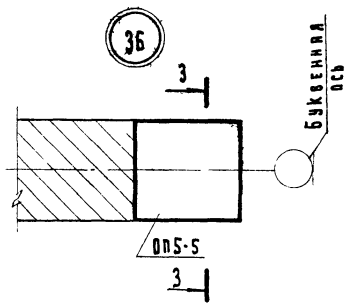

Поз. обозначение	Обозначение	Наименование	Количество шт. узел 35	Количество шт. узел 36	Масса ед. кг	Примечание
		Опорные плиты				
ОП5-5	Альбом VII, л. НЖ-2	ОП5-5		1		150
ОП9-5	Тоже, л. НЖ-3	ОП9-5	1			258
		Сетки арматурные				
С-1	Альбом VII, л. НМ-11	С-1		5		1.04
С-5	Тоже, л. НМ-11	С-5	5			1.98

Рук. маст.	Адамович		1979	Т.П 254-3-27	
Гл. инж. м.	Кармин				
ГАП	Дудник				
ГИП	Николаев				
Рук. группы	Фомина		Узлы 35 и 36.	Стадия: Р	Лист: У2-16
Проверил	Фомина				Листов:
Разработал	Янюшина			М.З. СССР ГИПРОНИИЗДРАВ г. Москва	

Согласовано:

Инв. № подл.

Типовой проект 2.>4-3-27 Альбом VI

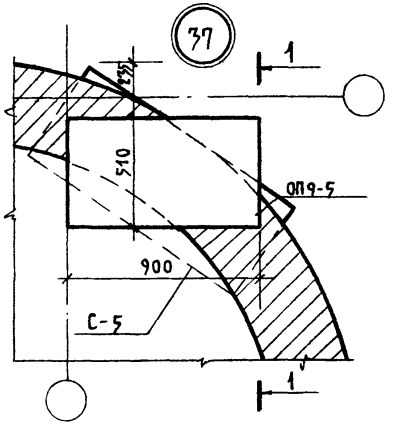

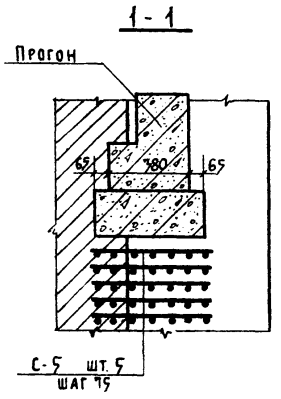

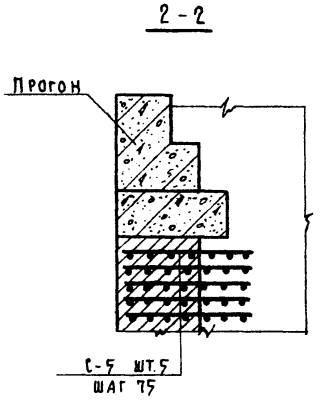

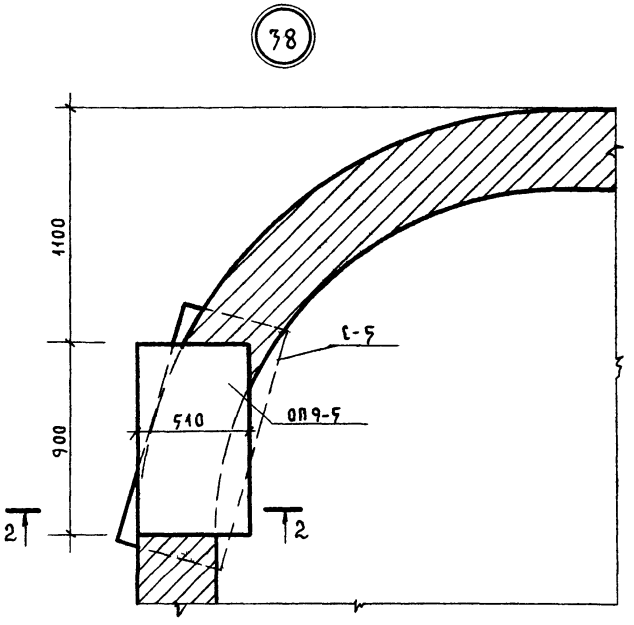

Поз. обозначение	Обозначение	Наименование	Кол-во шт. Узел 37	Кол-во шт. Узел 38	Масса ед. кг	Примечание
		Опорные плиты				
ОП9-5	Альбом VII А. ИХ-3[illegible]	ОП9-5	1	1	250	
		Сетки арматурные				
С-5	Альбом VII А. ИМ-[illegible]	С-5	5	5	1.98	

Рук. маст.	Коростелев	1979	т.п. 254-3-27	
Гл. инж. м.	Кармин			
ГАП	Судник	Узлы 37; 38	Стадия:	Лист: У2-17
ГИП	Николаев			Листов:
Рук. гр.	Фомина		МЗ СССР ГИПРОНИИЗДРАВ г. Москва	
Проверил	Фомина			
Разработ	Баринов			

Согласовано:

Инв. № подл.

Копир. /Панченко/

Типовой проект
254-3-27
Альбом VII

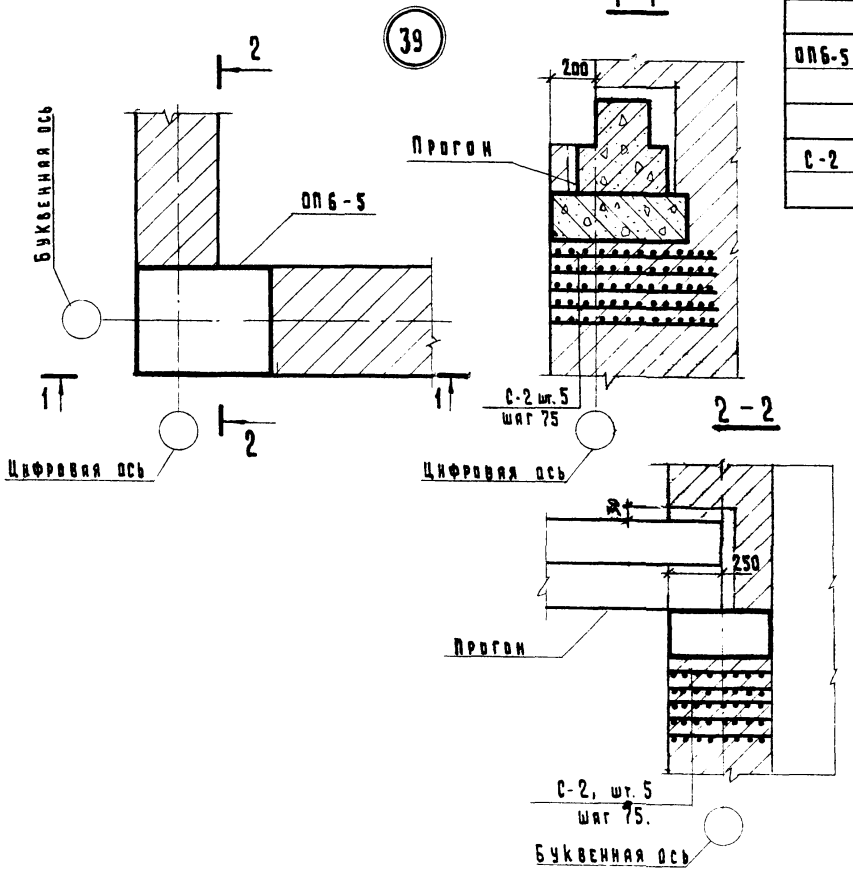

Поз. обозначение	Обозначение	Наименование	Количество шт. Узел 39	Количество шт. Узел	Масса ед. кг.	Примечание
		Опорные плиты				
ОПБ-5	Альбом VII, л. ИЖ-3	ОПБ-5	1		175	
		Сетки арматурные				
С-2	Альбом VII, л. ИМ-11	С-2	5		1.35	

Рук. маст.	Адамович		1979	т.п. 254-3-27
Гл. инж. м.	Кармин			
ГАП	Дудник			
ГИП	Николаев		Узел 39.	Стадия Р; Лист УЗ-18; Листов
Рук группы	Фомина			
Проверил	Фомина			
Разработал	Янюшина			Госстрой СССР ГИПРОНИИЗДРАВ г. Москва

Согласовано:

Инв. № подл.

Типовой проект
254-3-27
Альбом VI

Согласовано:

Инв. № подл.

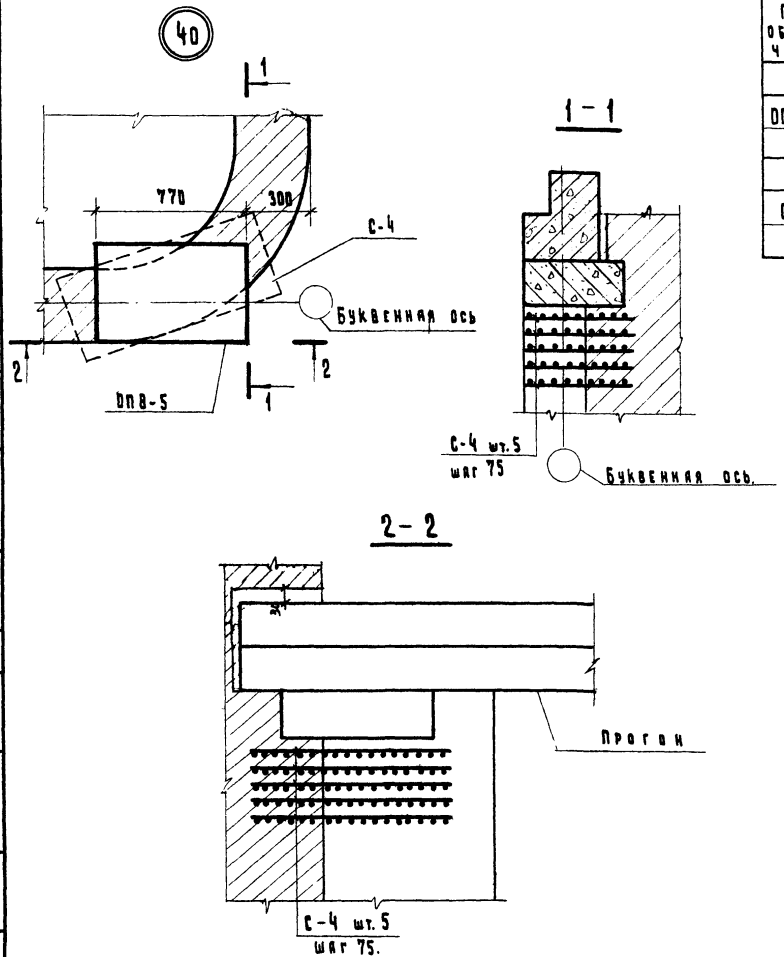

Поз. обозначение	Обозначение	Наименование	Количество шт. Узел 40	Количество шт. Узел	Масса ед. кг.	Примечание
		Опорные плиты				
ОПВ-5	Альбом VII л. ИЖ-3	ОПВ-5	1		2.16	
		Сетки арматурные				
С-4	Альбом VII л. ИМ-11	С-4	5		1.77	

Рук. мастер.	Адамович		1979	т.п. 254-3-27	
Гл. инж. м.	Кармин				
ГАП	Дуванк				
ГИП	Николаев				
Рук. группы	Фомина		Узел 40		
Проверил	Фомина				
Разработал	Анюшина				

Стадия	Лист	Листов
Р	42-19	

М.З. СССР
ГИПРОНИИЗДРАВ
г. Москва

Типовой проект 254-3-27 Альбом VI

1-1

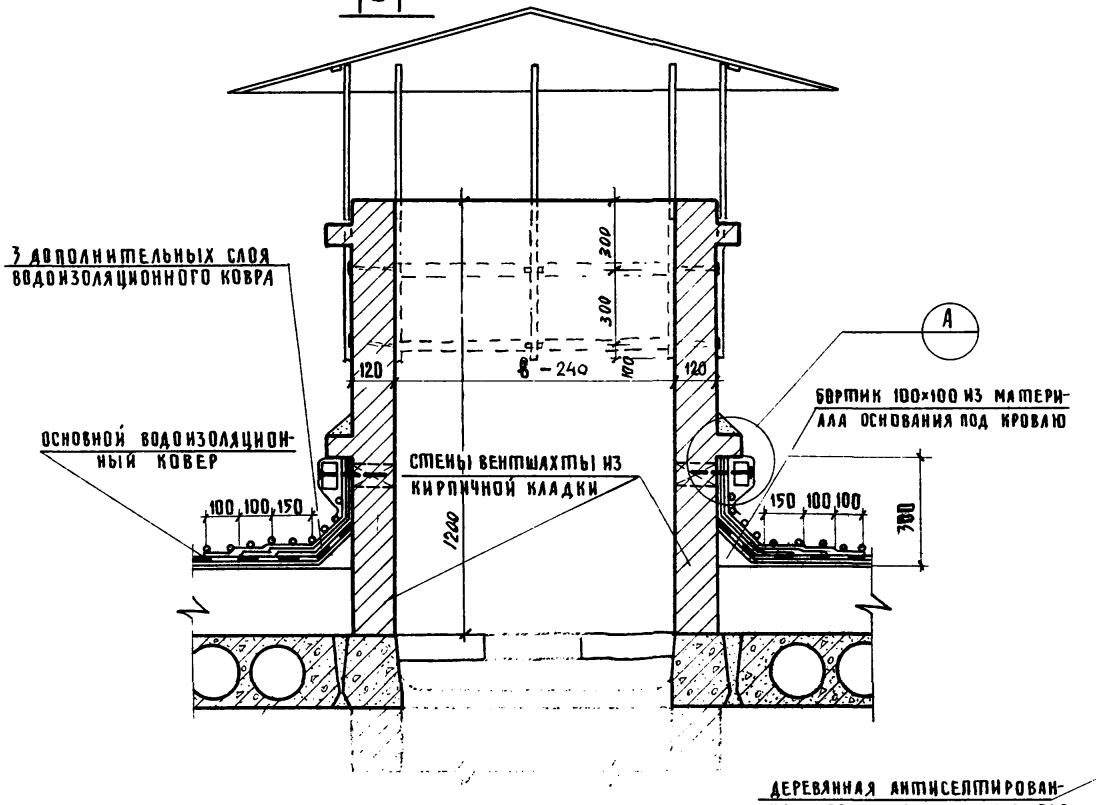

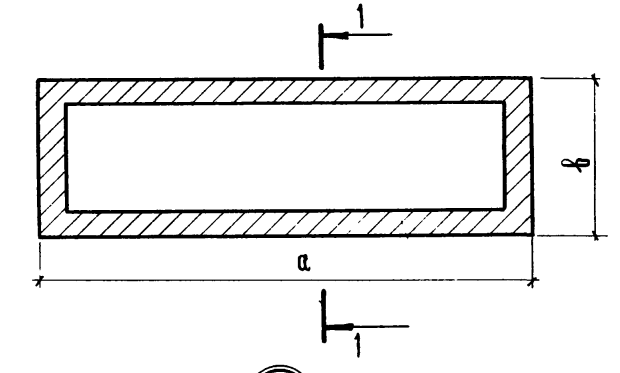

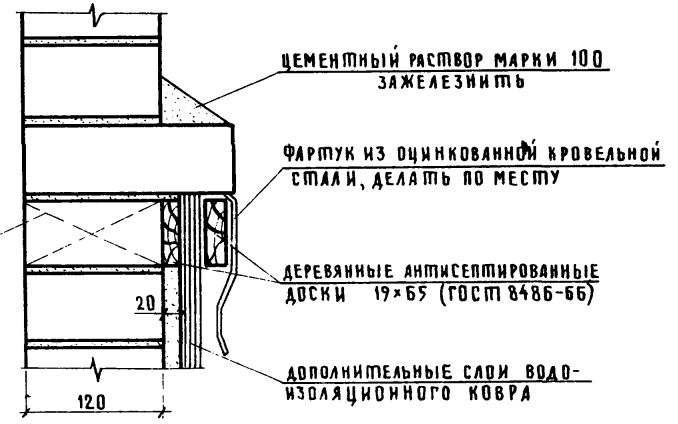

Тип шахты	a	b	Тип зонта
1	1510	1010	1
2	1660	1060	2
3	1760	960	3

Примечание: Лист У2-20 смотри совместно с листом У2-21.

Рук. АСМ-3	Адамович		1979
Гл. инж. м.	Кармин		
Гл. арх. пр.	Дудник		
Гл. инж. пр.	Николаев		
Вед. арх.	Сотская		
Проверил	Дудник		
Разработ.	Сотская		

т.п. 254-3-27

Вентиляционные шахты N1, N2, N3

Стадия	Лист	Листов
РЧ	У2-20	

МЗ СССР ГИПРОНИИЗДРАВ г. Москва

Копировал: Шушакова

Согласовано:

Инв. N подл.

Типовой проект 254-3-27 Альбом VI

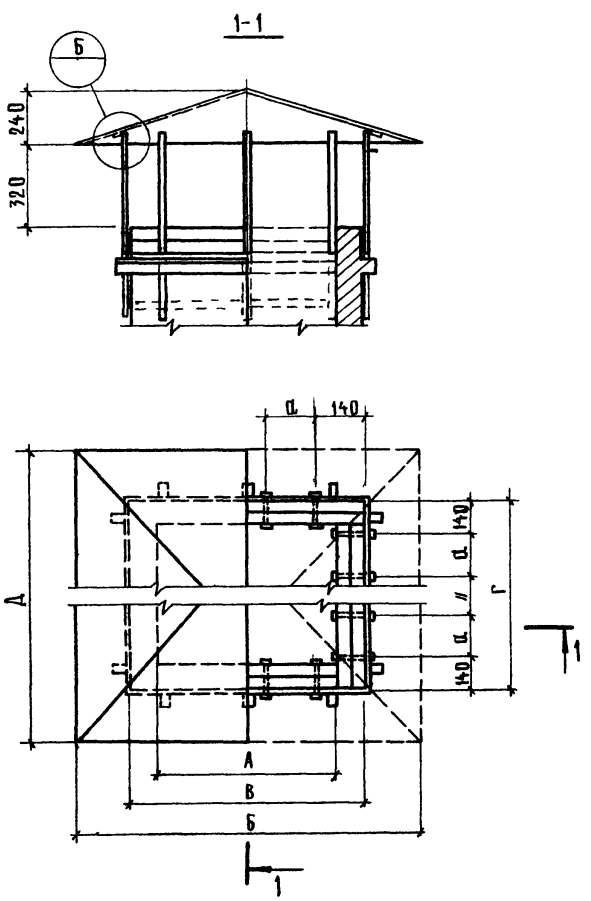

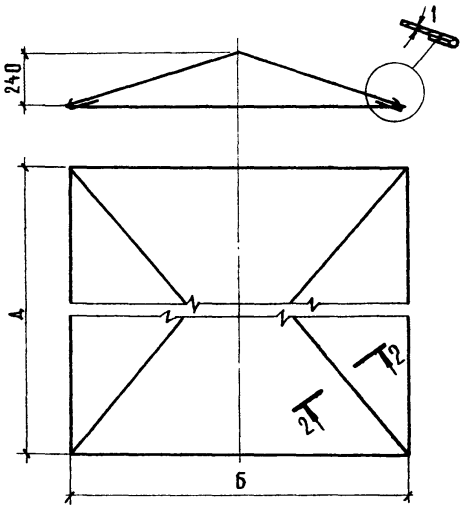

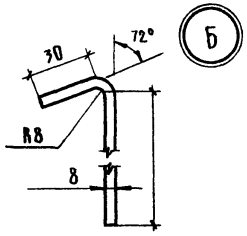

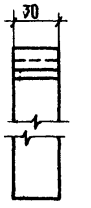

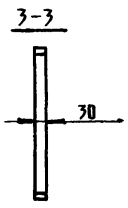



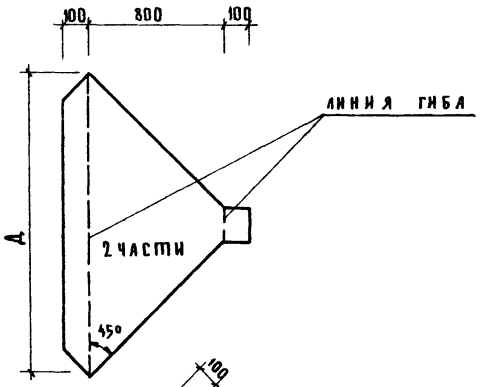

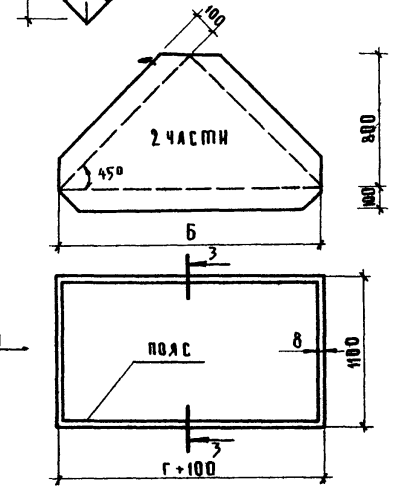

Тип зонта	Размеры, мм					
	А	Б	В	Г	Д	0,
1	752	1990	1010	1510	1850	240
2	802	1940	1060	1660	2000	240
3	702	1940	960	1760	2100	240

Примечание:

Лист У2-21 смотри совместно с листом У2-20.

			1979	т.о. 254-3-27			
Рук.АСМ-3	Адамович						
Гл.инж.м.	Кармин						
Гл.арх.пр.	Дудник						
Гл.инж.пр.	Николаев						
Вед.арх.	Сотская						
Проверил	Дудник						
Разработ	Сотская						

Металлический зонт над вентшахтами №1, №2, №3

Стадия	Лист	Листов
Р.Ч.	У2-21.	

МЗ. СССР ГИПРОНИИЗДРАВ г. Москва

Копировал: Шушакова

Согласовано:

Инв.№ подл.

Типовой проект 254-3-27 Альбом VII

Согласовано:

Инв. № подл.

Установка фундаментных плит под вентиляторы В-3,2 и В-4,0

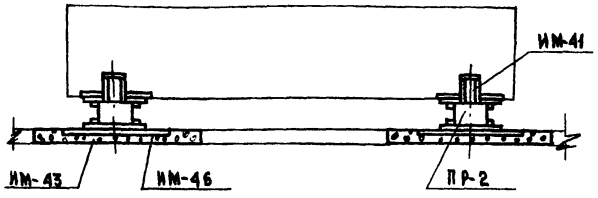

Установка фундаментных плит под вентиляторы В-5,0 и В-6,3

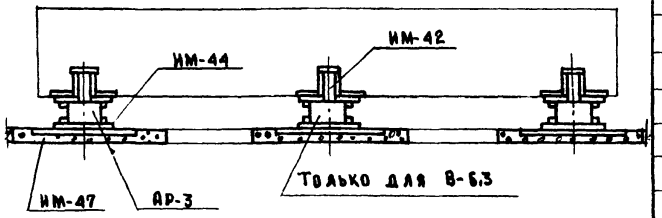

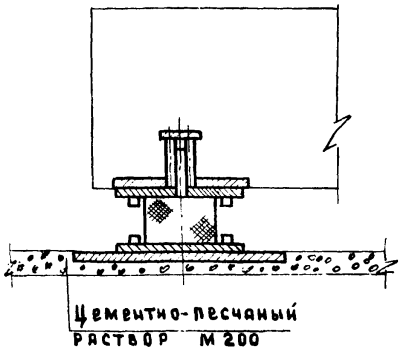

Поз. обозначение	Обозначение	Наименование	Количество штук В-3,2	В-4,0	В-5,0	В-6,3		Масса ед. кг	Примечание
		Сборочные единицы и детали							
		Плиты железобетонные							
	Альбом VII л. ИМ-5,6	ПФВ-3.2-ЛЕВ. ПР.	1					250	
	То же	ПФВ-4-ЛЕВ. ПР.		1				375	
	То же	ПФВ-5-ЛЕВ. ПР.			1			375	
	То же	ПФВ-6,3-ЛЕВ. ПР.				1		500	
		Элементы соединительные							
ИМ-41	Альбом VII л. ИМ-29	ИМ-41	4	4				2,2	
ИМ-42	То же	ИМ-42			4	6		2,4	
ИМ-43	То же	ИМ-43	4	4				2,1	
ИМ-44	То же	ИМ-44			4	6		2,3	
ИМ-46	То же	ИМ-46	4	4				4,2	
ИМ-47	То же	ИМ-47			4	6		4,5	
		Резиновые вкладыши							
АР-2	См. примечание	АР-2 (70×70×80)	4	4					
АР-3	То же	АР-3 (80×80×50)			4	6			

Материал амортизаторов – резина рецептуры № 1847 завода „Каучук", твердость по шору 40-50, модуль упругости Е стат = 70 кг/см², Е дин. = 100-120 кг./см².

Рук. маст.	Адамович		1979	т.п. 254-3-27
Гл. инж. м.	Кармин			
ГАП	Канищева			
ГИП	Николаев		Установка фундаментных плит под вентиляторы	Стадия: У2-22; Лист; Листов
Рук. груп.	Фомина			
Проверил	Николаев			
Разработ.	Анюшина			МЭ СССР ГИПРОНИИЗДРАВ г. Москва

Типовой проект 254-3-27 Альбом VII

Щ-1; Щ-2

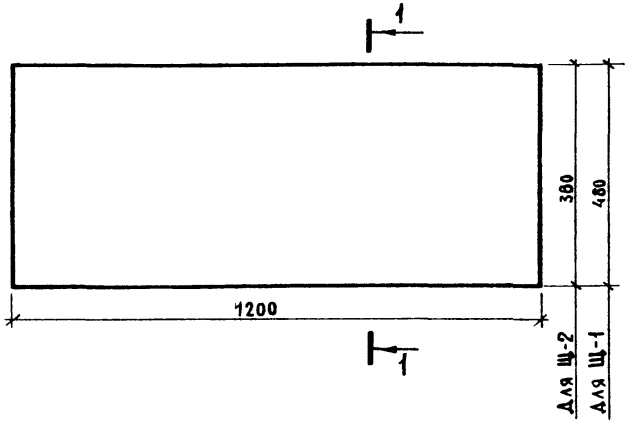

Поз. обозначение	Обозначение	Наименование	Кол	Масса ед. кг.	Примечание
		Сборочные единицы			
		и детали			
Щ-1	Альбом VII Лист У2-23	Щ-1			
1	ГОСТ 10632-70	Плита стружечная ПТП-3			
		1200×480×19	1		
2	ГОСТ 18124-75	Лист асбестоцементный плоский			
		1200×480×10	1	10,4	
Щ-2	Альбом VII Лист У2-23	Щ-2			
3	ГОСТ 10632-70	Плита стружечная ПТП-3			
		1200×380×19	1		
4	ГОСТ 18124-75	Лист асбестоцементный плоский			
		1200×380×10	1	8,2	

1-1

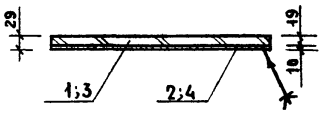

Деталь установки щитов перекрытия каналов

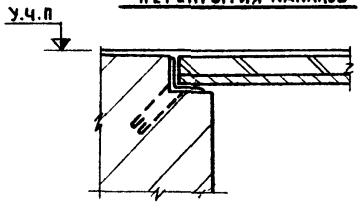

Примечания:

1. Фактурный слой чистого пола принимать по таблице отделочных работ лист АС-22.
2. Склеивание производить феноло-формальдегидным клеем КБ-3

Согласовано

Инв. № подл.

Рук. маст.	Коростелев		1979	Т.п. 254-3-27	
Гл. инж. м.	Кармин				
ГАП	Дудник				
ГИП	Николаев				
Рук. гр.	Фомина		Щиты для подпольных каналов Щ-1; Щ-2	Стадия:	Лист: У2-23
Проверил	Фомина				Листов:
Разработ.	Ривлин			Мэ СССР ГИПРОНИИЗДРАВ г. Москва	

Типовой проект
254-3-27
Альбом VI

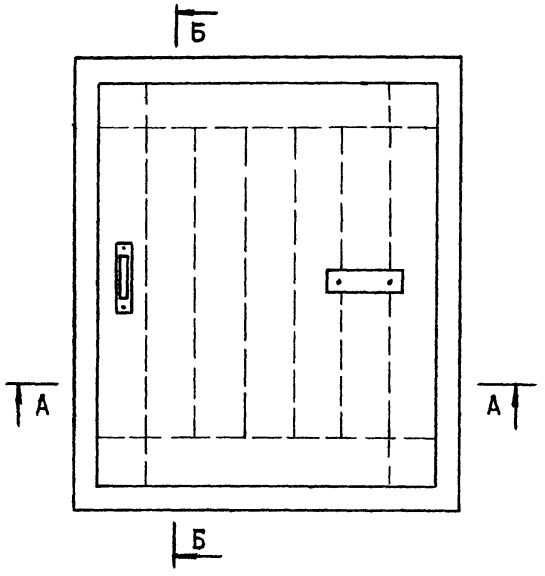

Б—Б

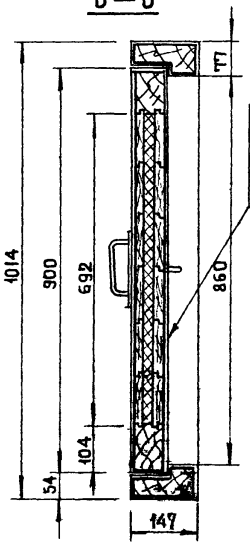

Кровельная оцинкованная сталь - 0,55 мм
Асбестовый картон - 5 мм
Шпунтованные доски - 22 мм
Утеплитель-теплозвукоизоляц. стекловолокно γ - 150 - 50 мм

Установка люка

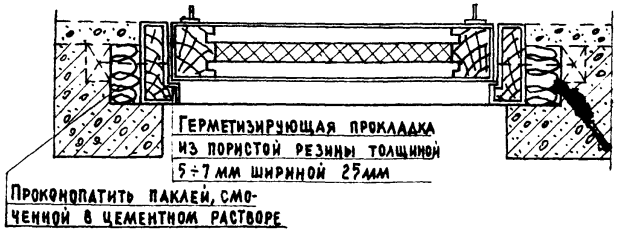

Герметизирующая прокладка из пористой резины толщиной 5÷7 мм шириной 25 мм

Проконопатить паклей, смоченной в цементном растворе

А—А

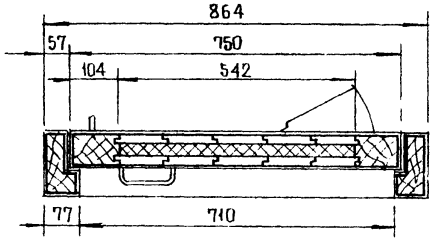

Рук. маст	Адамович		1979	т.п. 254-3-27	
Гл. инж. м	Кармин				
ГАП	Дудник				
ГИП	Николаев		Люк монтажный 800×800	Стадия	Лист 42-24	Листов
Рук. гр.	Аксенова			МЗ СССР ГИПРОНИИЗДРАВ г. Москва	
Проверил	Алиева				
Разработ	Анюшина				

Согласовано:

Инв. № подл.

Типовой проект
254-3-27
Альбом VI

Согласовано:

Инв. № подл.

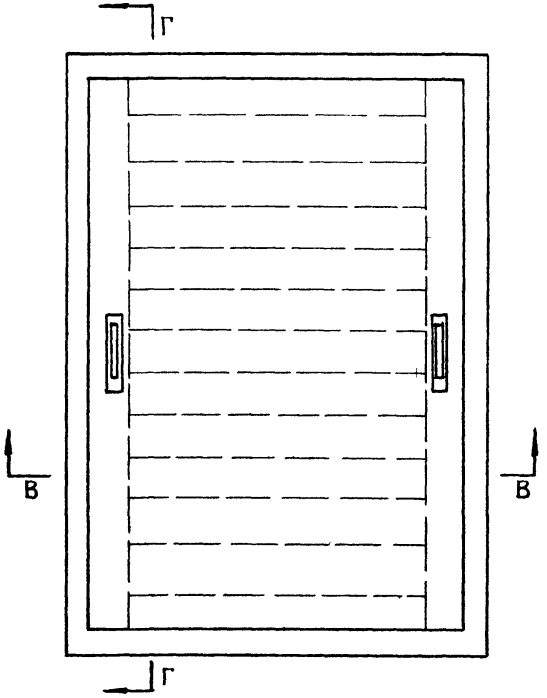

Г - Г

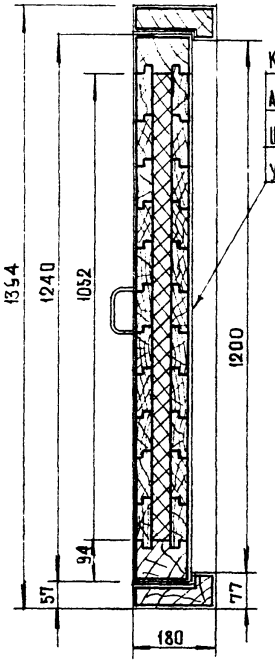

Кровельная оцинкованная сталь-0,55мм
Асбестовый картон-5мм
Шпунтованные доски-22мм
Утеплитель-теплозвукоизоляц. стекловолокно γ-150-50мм

Установка люка



Герметизирующая прокладка из пористой резины толщиной 5÷7мм шириной 25мм

Проконопатить паклей, смоченной в цементном растворе

В—В

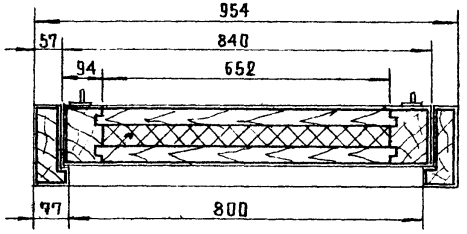

Рук. маст	Адамович		1979	Т.п. 254-3-27	
Гл. инж. м.	Кармин				
ГАП	Канищев				
ГИП	Николаев		Люк монтажный 1200×800	Стадия	Лист	Листов
Рук. гр.	Аксенова				У2-25	
Проверил	Алиева			МЗ СССР ГИПРОНИИЗДРАВ г. Москва		
Разработ	Анюшина					

Типовой проект 254-3-27 Альбом VI

Ведомость основных комплектов альбома VI

Обозначение	Наименование	Примечание
....Р8.2-1	Узлы общестроительных	
	решений.	
....Р8.3-1	Монтажные узлы и детали	
	санитарнотехнические	

Ведомость чертежей комплекта Р8 3-1

Лист	Наименование	Стр	Примечание
1	2	3	4
1	Ведомость чертежей комплекта ...Р8 3-1	30	
У3-1	Железобетонные отопительные панели. Ука-	31	
	зания по изготовлению		
У3-2	Железобетонные отопительные панели. Ука-	32	
	зания по монтажу и установке.		
У3-3	Железобетонные отопительные панели со	33	
	сварными регистрами Технические данные		
	при двухтрубной системе отопления.		
У3-4	Железобетонные отопительные панели со	34	
	сварными регистрами. Подоконная панель		
	ПГ-1.0; ПГ-1.5; ПГ-2.0; ПГ-2.5; ПГ-3.0		
У3-5	Железобетонные отопительные панели	35	
	со сварными регистрами. Перегородочная		
	панель ПВ-0,8; ПВ-1,3; ПВ-2,4.		
У3-6	Железобетонные отопительные панели со	36	
	сварными регистрами. Перегородочная панель		
	ПВ-1.3; ПВ-0,8; ПВ-2.4. Деталь Д-3.		
У3-7	Железобетонные отопительные панели со сварными	37	
	регистрами. Установка подоконной отопитель-		
	ной панели ПГ при двухтрубной системе		
	отопления у наружной стены.		
У3-8	Железобетонные отопительные панели	38	
	со сварными регистрами. Узлы I и II		
У3-9	Железобетонные отопительные панели со-	39	
	сварными регистрами. Детали Д-1 и Д-2		
У3-10	Воздухосборники. Общий вид.	40	
У3-11	Гильзы и вставки для технических	41	
	термометров.		
У3-12	Сковы и упоры для неподвижных опор	4	
	под трубопроводы Ду-15÷150		
У3-13	Воздухоприемная коробка с герметическим	43	
	люком.		
У3-14	Размещение лючков для измерения давле-	44	
	ния воздушных потоков систем вентиля-		
	ции. Конструкция лючков. Спецификации.		
У3-15	Звено асбестоцементных воздуховодов. План,	45	
	сечение, узел I. Спецификация.		
У3-16	Звено асбестоцементных воздуховодов.	46	
	Примечания, узел II, узел III		
У3-17	Форкамеры для глушителей систем П1, П2	47	
У3-18	Форкамеры для глушителей систем. П3, В1÷В4,	(48)	
	В7÷В10, воздухосборная коробка сист. В9		

Согласовано:

Инв. № подл.

Рук. АСМ-3	Адамович		1979	т.п. 254-3-27	-Р8.3-1
Рук. инж. АСМ	Кармин				
ГАП	Дудник				
ГИП	Степанова		Ведомость чертежей комплекта... Р8 3-1	Стадия: Р	Лист: 1	Листов: 19
Рук. пр.	Попова			МЗ СССР ГИПРОНИИЗДРАВ г. Москва	
Проверил	Коровина				
Разработ.	Сырцова				

Типовой проект 254-3-27 Альбом VI

Указания по изготовлению отопительных панелей

1. Панели для подъема их и установки на этажах снабжаются петлями из круглой стали ф6, которые своими концами соединяются с арматурным каркасом и трубами панели.
2. Регистры изготовляются из газовых труб ф 20.
3. Гнутье труб должно обеспечить отсутствие морщин и вмятин на регистрах.
4. Соединение концов труб в регистрах производится на сварке с помощью муфт, края которых привариваются к наружной поверхности соединяемых труб /рис 2 лист
5. Для обеспечения заданных размеров регистра и укладка труб в нем арматурные прутки жесткости рекомендуется приварить к регистру в кондукторе.
6. Для присоединения подводок к панелям на концах на концах регистра на подводящей и обратной трубах привариваются муфты с внутренней резьбой, как это показано на рис 1 (лист
7. Для устранения засорения регистров после их опрессовки под давлением 10 ати в муфты ввертываются пробки, которые здаляются лишь после установки панели на место при присоединении к трубопроводам

   Длина части пробки, не имеющей резьбы, должна быть ≥ 5мм
8. На всех панелях на обратной трубе устанавливается кран двойной регулировки Отверстия в панели для крана закрываются двумя крышками на винтах, как это показано на чертеже
9. При изготовлении регистров принимаются следующие допуски на расствяние между выпускными трубами ± 3,5мм, а остальные размеры ± 1мм.

   Отступление от проектных размеров регистров не должно уменьшать уклон труб, который должен быть не менее 5мм на 1п.м.
10. Регистры перед укладкой в опалубку очищаются от окалины и ржавчины
11. Бетон для отопительных панелей может приготовляться с заполнителем крупностью до 20 мм. Марка бетона не менее 150 кг/см² в остальном он должен удовлетворить требованиям, предъявляемым к бетону для тонкостенных изделий.
12. При изготовлении панелей в металлических или деревянных формах пропарка панелей производится в пропарочных камерах.
    При изготовлении панелей в бетонных матрицах прогрев бетона осуществляется непосредственно в формах, для чего в бетон матриц заделываются трубы по которым пропускается горячая вода или пар.
13. В целях облегчения выемки панелей из форм, поверхность последних перед бетонировкой смазывается жидким глиняным раствором или смазочным составом, представляющим собой смесь отработанного машинного масла с глиной.
14. Панели должны иметь гладкую теплоотдающую поверхность без трещин раковин, вмятин, царапин, требующую шпаклевку лишь при изготовлении в деревянной форме или при отливке лицевой поверхностью вверх.
15. Кромки панелей должны быть правильной формы. Отходы допускаются в количестве не более 3х штук на одну грань и при условии что каждый из откалов имеет толщину < 10 мм.
16. На лицевой теплоотдающей поверхности панели ставится несмываемой краской марка панели.
17. При укладке панелей друг на друга между ними размещаются деревянные прокладки во избежание откола при транспортировке и хранении.
18. Габариты панелей должны соответствовать проектным с допуском ± 5 мм.

Согласовано

Инв. № подл.

Рук. маст.	Адамович		1979	Т.п. 254-3-27	-РВ.3-1
Гл. инж. п.	Кармин				
Г. А. П.	Судник		Железобетонные отопительные панели Указания по изготовлению	Стадия: Р	Лист: УЗ-1	Листов:
Г. И. П.	Степанова				
Рук. гр.	Попова				
Проверил	Коровина				
Разраб.	Сырцова			М-з СССР ГИПРОНИИЗДРАВ	

Копир

Указания по установке подоконных отопительных панелей.

1. Панели с земли к месту установки поднимаются краном. Для максимального использования крана рекомендуется при подъеме панелей пользоваться специальной траверсой, обеспечивающей подъем за один раз нескольких панелей.
2. Панели устанавливаются непосредственно на перекрытие.
3. Термоизоляция из минераловатной плиты за панелями укладывается непосредственно после их установки с предварительной тщательной очисткой строительного мусора из пространства для укладки изоляции
4. Штукатурка внутренней поверхности стен в зависимости от расположения панели в толще стены, может быть на одном уровне с лицевой поверхностью панели, глубже этой поверхности и, наоборот, выступать за ее пределы. Во всех случаях необходима разделка шва соприкосновения штукатурки с панелью.
5. Лицевая поверхность панели может окрашиваться клеевой или масляной красками, а также облицовываться глазурованной плиткой (операционные, родовые, наркозные)

Указания по установке перегородных отопительных панелей.

1. После укладки перекрытия этажа производится установка отопительных панелей одновременно с монтажом перегородок
2. Перед установкой панелей необходимо в соответствующих местах на перекрытии сделать подготовку из цементного раствора.
3. После установки отопительных панелей, последние связываются при помощи подводок со стояками. Затем производится заделка щелей по всему периметру панелей.
4. Заделка щелей между отопительной панелью и наружной стеной, перекрытием и перегородкой производится путем проконопачивания жгутом из пряди, смоченной в цементном растворе, с последующей зачеканкой асбоцементом.

Указания по монтажу системы отопления

1. Подводки к панелям присоединяются после их окончательной установки.
2. Для обеспечения нужного уклона в подводках расстояние между крестовинами или тройниками на стояках должно быть на 50 мм больше расстояния между патрубками панели / рис. 3 лист
3. Для того чтобы присоединение панели к стояку не являлось для последнего мертвой точкой, необходимо, чтобы длина подводок была не менее 30см (рис. 3 лист
   Гидравлическая опрессовка системы производится до закрытия изоляции трубопровода давление, превышающее на 2 атм рабочее давление в системе, однако не более чем на 10 атм.
   В течение 30 мин за время испытания падение давления по манометру не допускается.
5. Во время испытания на гидравлическую плотность должны быть осмотрены все соединения и отмечены дефекты.
6. После устранения дефекта производится повторное гидравлическое испытание системы и пробные топки.
7. В процессе пробных топок производится тепловая регулировка системы.

Согласовано:

Инв. N подл.

Рук. маст.	Адамович		1979	Т.п. 254-3-27 -Р8.3-1		
Гл. инж. п.	Кармин					
ГАП	Дудник					
ГИП	Степанова					
Рук. гр.	Попова					
Проверил	Коровина					
Разраб.	Сырцова					

Железобетонные отопительные панели. Указания по монтажу и установке

Стадия	Лист	Листов
Р	УЗ-2	

Госстрой СССР ГИПРОНИИЗДРАВ г. Москва

Спецификация

NN поз	Наименование	Един изм.	ПГ 1,5		ПГ 2.0		ПВ 2,4		ПГ 2.5		ПГ 3.0		ПВ 1,3		ПГ 1		ПВ 0,8	
			К. во	Вес кг	К. во	Вес в кг	Колич.	Вес в кг	Колич.	Вес в кг	Колич.	Вес в кг	Колич.	Вес в кг	Кол.	Вес в кг	Кол.	Вес в кг
1	Труба водопроводная ф 20 ГОСТ 3262-75	п. м	1,4	2.3	1,9	3.1	2.3	3.75	2.4	3.9	2.9	4.79	1.1	1.8	0.9	1.47	0.72	1,2
2	—— " —— " ——	"	1.34×5	10.9	1.84×5	15	2.24×11	40	2.34×5	19	2.84×5	23.2	1.04×11	18.7	0.84×5	6.85	0.64×2	22.0
3	—— " —— " ——	"	0,40	0.78	0.48	0.78	0.16	1.56	0.48	0.78	0.48	0.78	0.96	1,56	0.45	0.98	1.76	2.9
4	—— " —— " ——	"	1,75	2.85	2.25	3.7	3.1	5	2.75	4,5	3.25	5.3	1.92	3.15	1.3	2.12	2.3	3.8
5	—— " —— " ——	"	1,38	2.25	1.88	3.1	2.55	4.15	2.38	3.9	2.88	4.7	1.08	1.76	0.07	1,42	0,7	1,14
6	Арматура ст. кр ф 6 "	"	4,35	0.96	5.35	1.18	7,2	1.6	6.35	1,4	7.35	1.62	4.85	1.07	3.4	0.76	5.4	1,2
7	—— " —— " ——	"	1,5×2	0.86	1,5×2	0.66	1.95×2	0.87	1.3×2	0.68	1.3×2	0.66	12×2	0.53	1,5×2	0.66	2.2×2	0.98
8	Петля ст. круг ф 6	"	—	—	—	—	0.5×4	0.44	—	—	—	—	0.5×4	0.44	—	—	0.5×4	0.44
9	Пробка ст. круг. ф 20 ℓ 20	шт	2	0.1	2	0.1	2	0.1	2	0.1	2	0.1	2	0.1	2	0.1	2	0.1
10	Муфта стальн. ф 20 ℓ=400 ГОСТ 8466-75	"	4	0.44	4	0.44	4	0.44	4	0.44	4	0.44	4	0.44	4	0.44	4	0.44
11	Труба водогазопроводная ф 20 ГОСТ 3262-75	пм	0,11	0.18	0.11	0.18	0.11	0.18	0.11	0.18	0.11	0.18	0.11	0.18	0.11	0.18	0.11	0.18
12	Контргайка стальная 3/4" ГОСТ 8768-75	шт	2	0,12	2	0.12	2	0.12	2	0.12	2	0.12	2	0.12	2	0.12	2	0.12
13	Кран двойной регул. ф 20 Главсантехпром	"	1	0.9	1	0.9	1	0.9	1	0.9	1	0.9	1	0.9	1	0.9	1	0.
14	Ниппель стальной 3/4" ℓ = 32	"	1	0.05	1	0.05	1	0.05	1	0.05	1	0.05	1	0.05	1	0.05	1	0.05
15	Крышка стальная σ=3, 165×275	"	2	2	2	2	2	2	2	2	2	2	2	2	2	2	2	2
16	Полоса 80(120)×185 σ=3, 165×275	1	2	0.62	2	0.62	2	0.62	2	0.62	2	0.62	2	0.94	2	0.62	2	0.62
17	Полоса 80(120)×2,45 σ=3	1	2	0.92	2	0.92	2	0.92	2	0.92	2	0.92	2	1.38	2	0.92	2	0.92
18	Винт 1 м, ℓ=8 ГОСТ 17473-72	1	24	0.3	24	0.03	24	0.03	24	0.03	24	0.03	24	0.03	24	0.3	24	0.03
19	Бетон М 150	м³	0,05	1,20	0.09	1.80	0.17	3.40	0.11	2.20	0.13	2,50	0.14	2.80	0.041	82	0.152	30.4
20	Сетка проволочная N20 ф16 ГОСТ 3826-66	м²	2,5	3.25	3	4,5	5.76	8.6	3.75	5.55	4,5	6,75	3.12	4.7	1.8	2.7	3,5	5.25

Тип панели	Поверх в. м²	А в мм	В в мм	Б в. мм	С в. мм	П	Теплоотдача панели в ккал/час: Теплон. t=85° t₀=65°, tв=18°	tв=22°	tв=25°	Теплон. t=95° t₀=70°, tв=18°	tв=22°	tв=25°	Расход воды на панель, в л/час: Теплон. t=85° t₀=65°, tв=18°	tв=22°	tв=25	Теплон. t=95 t₀=70°, tв=18°	tв=22	tв=25°	Гидрав. сопрот. панели в мм. в. ст: Теплон t=85° t₀=65°, tв=18	tв=22°	tв=25°	Теплон. t=95° t=70°, tв=18°	tв=22°	tв=25°	Вес панели в кг	Примечание
ПГ-15	1,125	1500	750	80	60	6	585	540	506	670	615	590	32	30	28	73	67	64	1,01	0,99	0.98	1.84	1.65	1.6	150	Односторонняя теплоотдача
ПГ-20	1,5	2000	750	80	60	6	780	720	675	890	830	790	43	40	38	97	91	86	1,37	1,34	1,32	3,13	2.81	2.53	217	—— " ——
ПВ-2,4	2.88	2400	1200	65	100	12	1500	1380	1295	1750	1570	1500	82	76	72	187	171	164	340	3.00	2.83	13.0	11,0	10.03	410	—— " ——
ПГ-2,5	1.875	2500	750	80	60	6	975	900	845	1130	1020	970	53	50	47	122	112	107	1.76	1.71	1.67	5.05	4.41	4.17	265	—— " ——
ПГ-3.0	9.25	3000	750	80	60	6	1170	1080	1015	1350	1230	1170	64	60	56	146	134	129	2.16	2.1	1.91	7.6	6.5	6.2	320	—— " ——
ПВ-1,3	1,56×2	1300	1200	65	100	12	625×2	580×2	545×2	710×2	650×2	625×2	63	58	55	141	136	125	2.49	2.36	2.27	6.39	5.48	5.16	313	Двухсторонняя теплоотдача
ПГ-1	0.75	1000	750	80	60	6	300	270	262	340	315	300	17	16	15	38	35	33	0.65	0.6	0.54	0.79	0.76	0.69	105	Односторонняя теплоотдача
ПВ-0,8	1.6×2	800	2000	65	100	22	640×2	175×2	560×2	730×2	675×2	635×2	36	33	32	82	76	72	0.87	0.84	0.76	2.8	2.6	2.17	349	Двухсторонняя теплоотдача

Рук. маст.	Адамович	[signature]	1979	т.п. 254-3-27 — Р 8.3-1
Гл. инж. м	Кармин	[signature]		
ГАП	Дудник	[signature]	Железобетонные отопительные панели со сварными регистрами. Спецификация. Технические данные при двухтрубной системе.	Стадия: Р; Лист: 93-3; Листов:
ГИП	Степанова	[signature]		
Рук. гр.	Попова	[signature]		
Проверил	Коровина	[signature]		
Разработ	Сырцова	[signature]		

Копир. [signature]

Мз СССР
ГИПРОНИИЗДРАВ
г. Москва

Согласовано

Инв. N под.

ПОДОКОННЫЕ ПАНЕЛИ ПГ-1.0; ПГ-1.5; ПГ-2.0; ПГ-2.5; ПГ-3.0

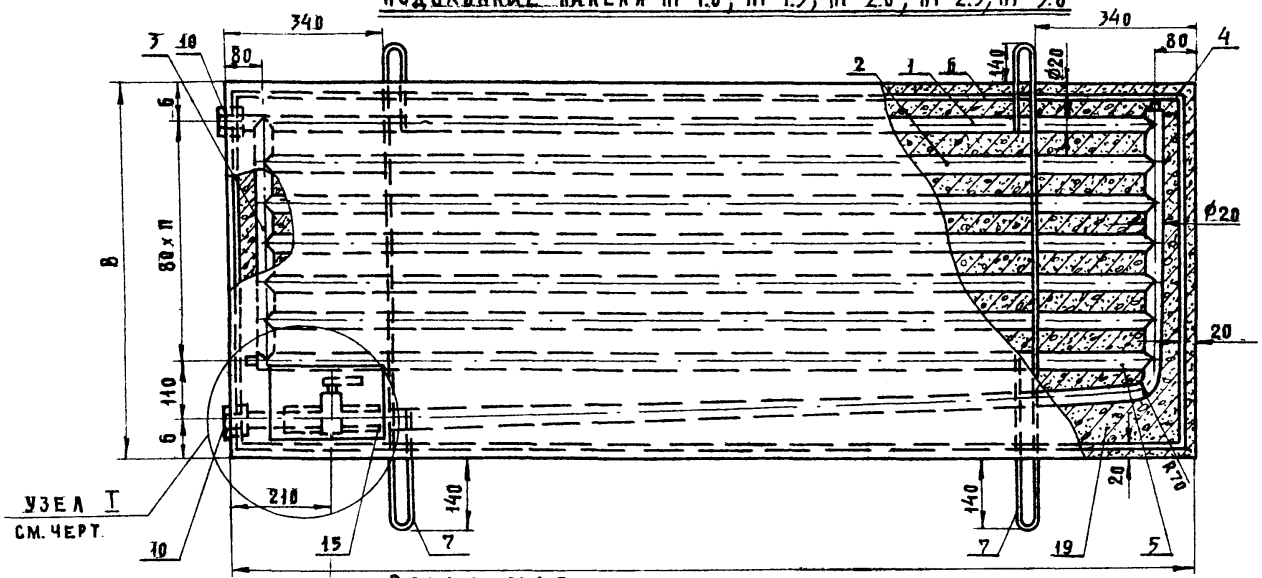

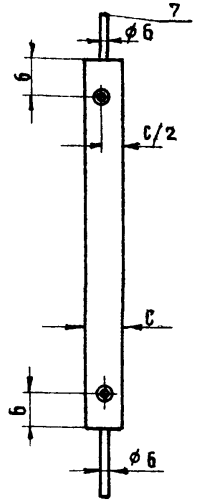

ПРИМЕЧАНИЕ:

РАЗМЕРЫ В СКОБКАХ ОТНОСЯТСЯ К ПАНЕЛИ ПВ-1,3; ПВ-0.8; ПВ-2.4.

РАМКА М1:2

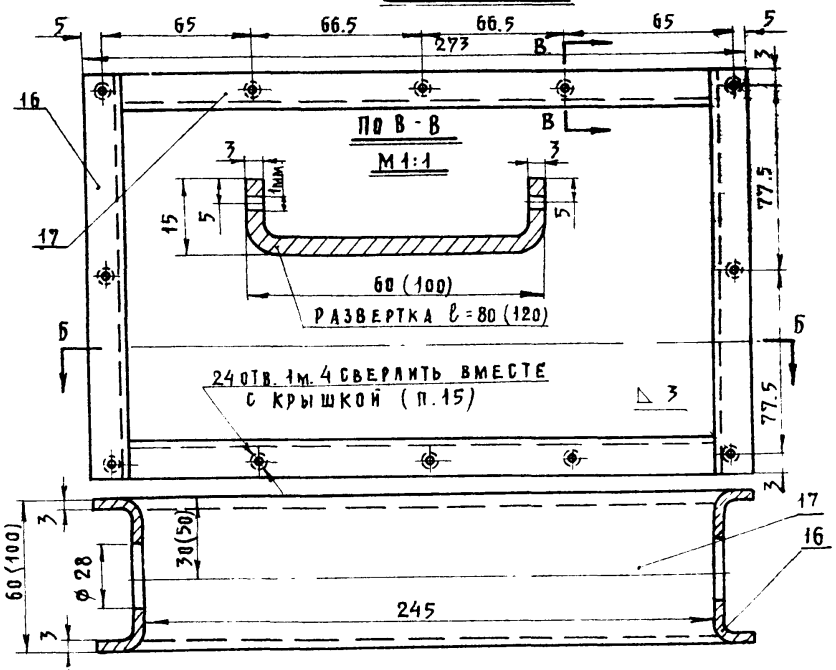

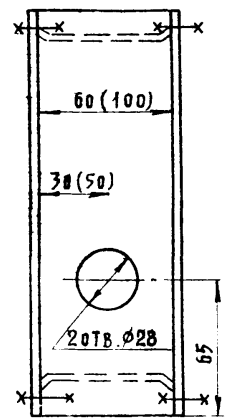

ТАБЛИЦА РАЗМЕРОВ

ТИП ПАНЕЛИ	РАЗМЕРЫ В ММ.					
	А	Б	В	С	Б	Е
ПГ-1.5	1500	80	750	60	420	200
ПГ-2.0	2000	80	750	60	550	200
ПВ-2.4	2400	65	1200	100	720	240
ПГ-2.5	2500	80	750	60	750	200
ПГ-3.0	3000	80	750	60	920	200
ПВ-1.3	1300	65	1200	100	350	240
ПГ-1.0	1080	80	750	60	253	200
ПВ-0.8	800	65	1200	100	187	240

РУК. АСМ-3	АДАМОВИЧ		1979	Т.П. 254-3-27	-Р8.3-1
Г.ИНЖ.АСМ	КАРМИН				
ГАП	ДУДНИК		Железобетонные отопительные панели со сварными регистрами. Подоконные панели ПГ-1.0; ПГ-1.5 ПГ-2.0; ПГ-2.5; ПГ-3.0	СТАДИЯ: Р; ЛИСТ: УЗ-4; ЛИСТОВ:	
ГИП	СТЕПАНОВА				
РУК. ГРУППЫ	ПОПОВА				
ПРОВЕРИЛ	КОРОВИНА			М.З. СССР ГИПРОНИИЗДРАВ Г. МОСКВА	
РАЗРАБОТ.	СЫРЦОВА				

Типовой проект
254-3-27
Альбом VI

Общий вид м 1:10

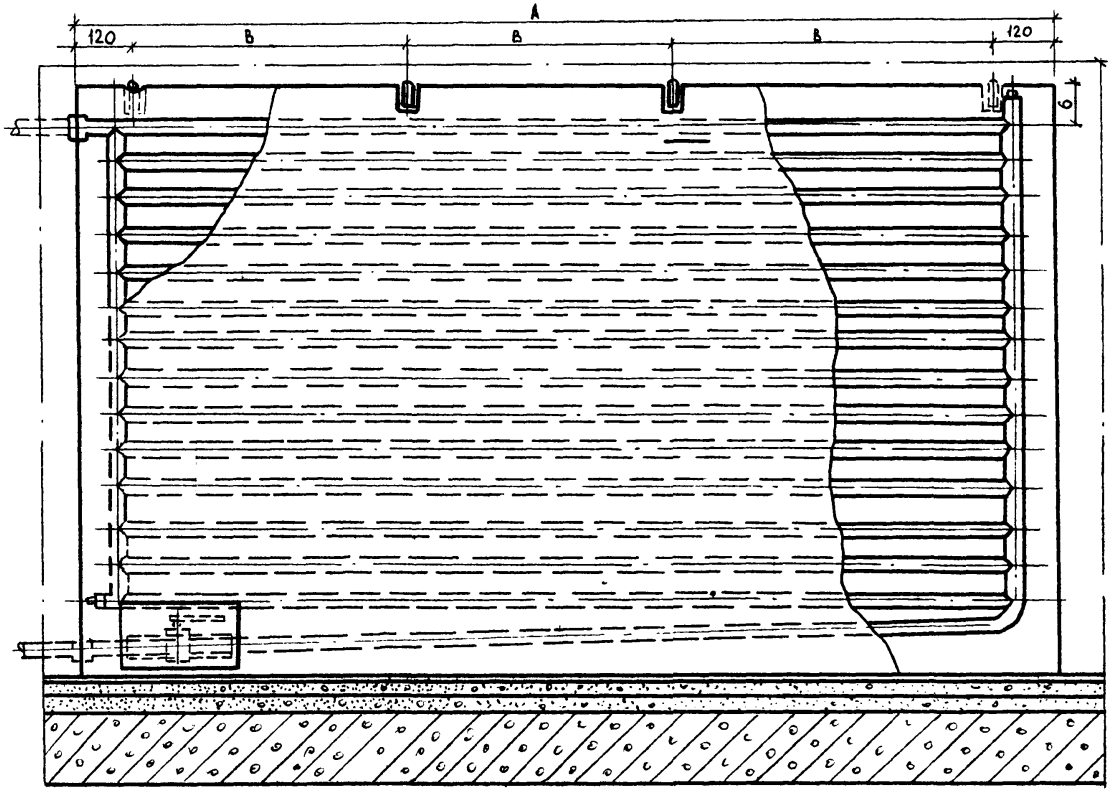

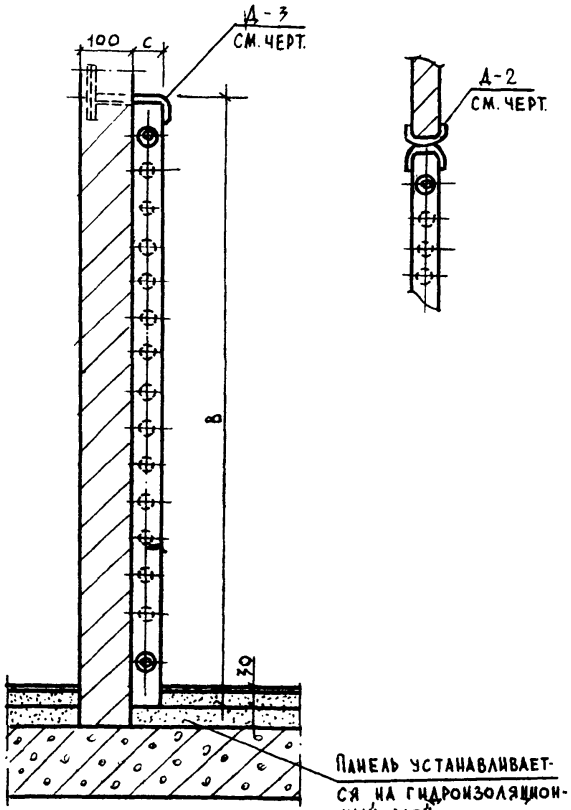

Сечение по 1-1 м 1:2

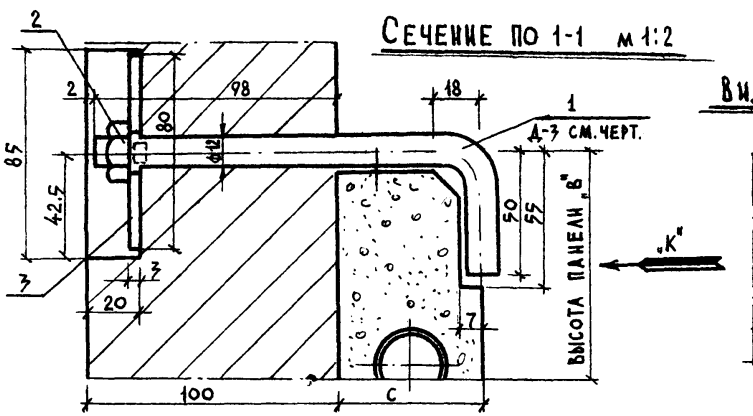

Вид по стрелке "К"

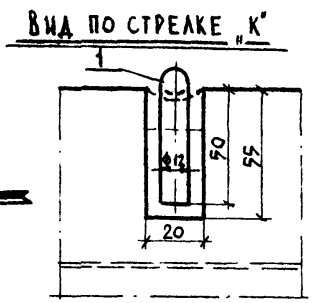

"К"

Рук. маст.	Адамович		1979	т.п. 254-3-27	-РВ.3-1
Гл. инж. м.	Кармин				
ГАП	Дудник				
ГИП	Степанова				
Рук. груп.	Попова				
Разработ.	Коровина				
Проверил	Сырцова				

Железобетонные отопительные панели со сварными регистрами. Перегородочная панель ПВ-0,8; ПВ-1,3; ПВ-2,4.

Стадия	Лист	Листов
Р	УЗ-5	

МЗ СССР
ГИПРО НИИЗДРАВ
г. Москва

Согласовано

Инв. № подл.

Перегородочная панель ПВ-1,3; ПВ-0,8; ПВ-2,4

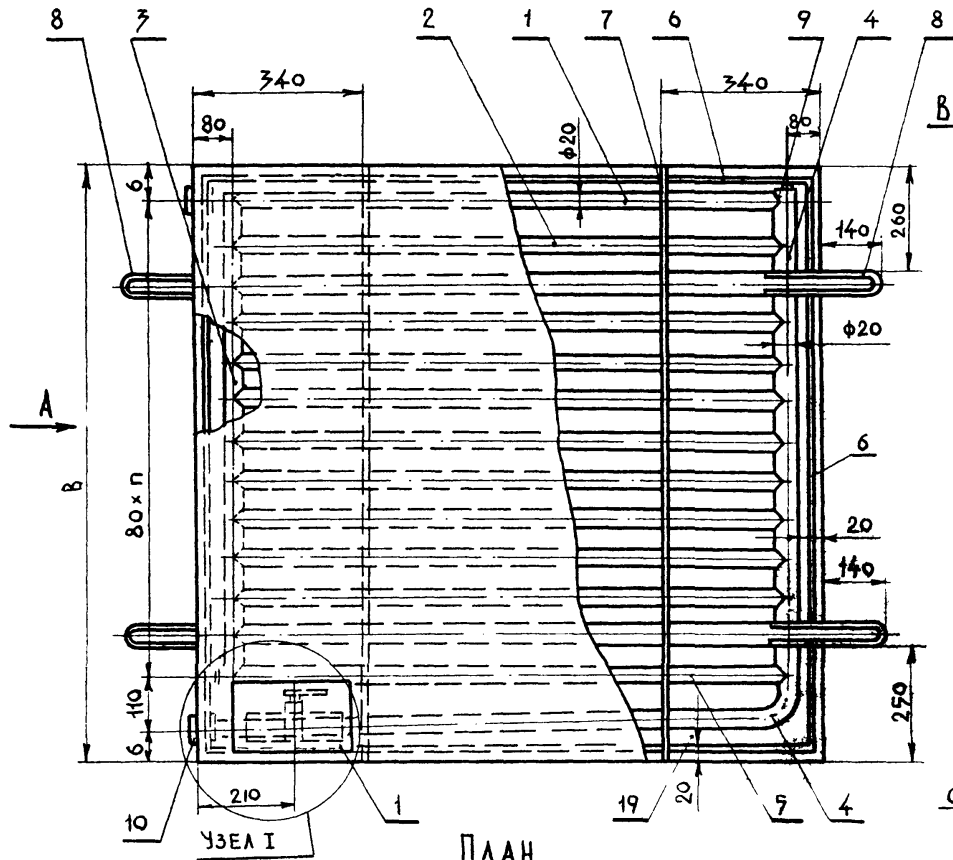

Вид по стрелке „А"

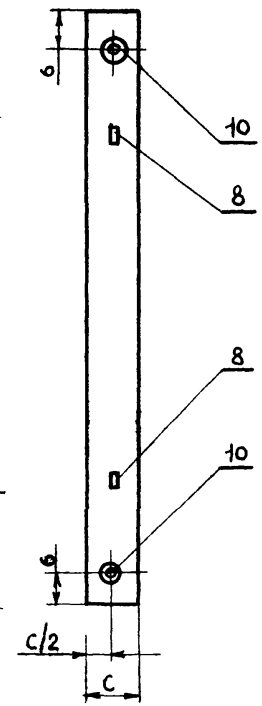

План

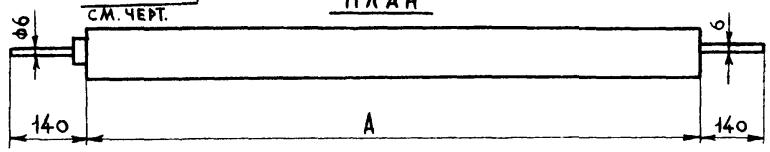

Деталь (л-3)

Крепление панели к перегородке

Хомут М 1:2

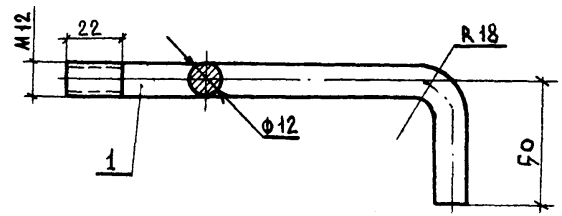

Заготовка хомута

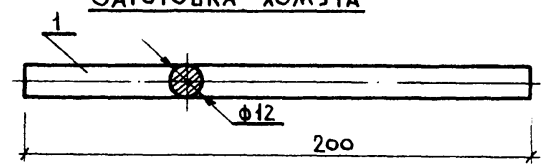

Шайба М 1:2

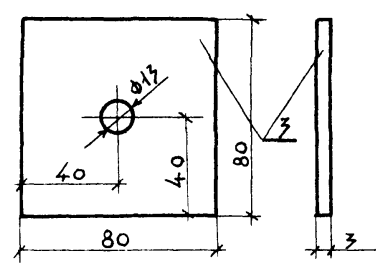

Спецификация материалов для крепления панели

NN поз.	Наименование	Размер	Материал и сортамент	Един. измер.	Кол-во
1	Хомут	ℓ=200	ст. кр ф12 ГОСТ 2590-71	шт	1
2	Гайка М12. ГОСТ 5915-70		сталь	—"—	1
3	Шайба	80×80×3	—"—	—"—	1

Рук. маст.	Адамович		1979	т.п. 254-3-27 – Р8.3-1
Гл. инж. м.	Кармин			
ГАП	Дудник			
ГИП	Степанова			
Рук. груп.	Попова		Железобетонные отопительные панели со сварными регистрами, перегородочная панель ПВ-1,3, ПВ-0,8, ПВ-2,4 Деталь Д-3	Стадия: Р; Лист: УЗ-6; Листов:
Проверил	Коровина			МЗ СССР ГИПРО НИИЗДРАВ г. Москва
Разработ.	Сырцова			

Согласовано

Инв. N подл.

Рис. 3

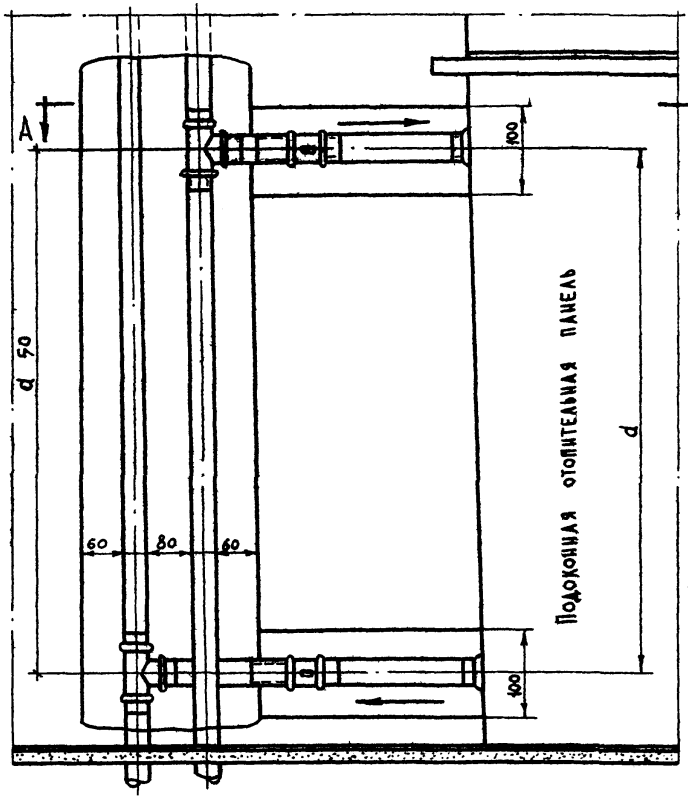

ПО А-А

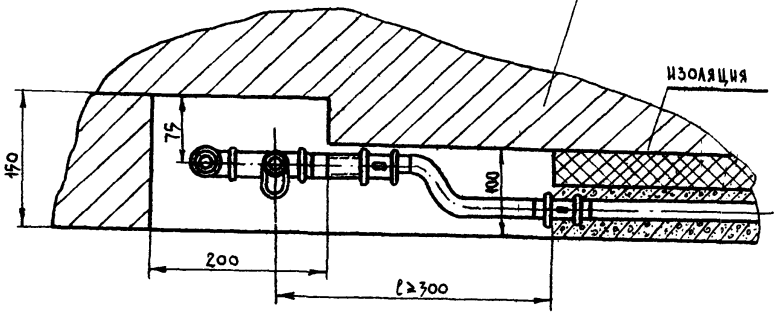

Соединение труб

Рис. 1

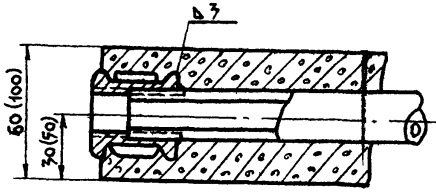

Рис. 2

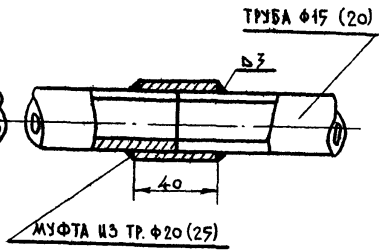

Рук. маст.	Адамович		1979	Т.п. 254-3-27	-Р8.3-1
Гл. инж. м.	Кармин				
ГАП	Дудник				
ГИП	Степанова				
Рук. груп.	Попова				
Проверил	Коровина				
Разработ.	Сырцова				

Железобетонные отопительные панели со сварными регистрами. Установка подоконной отопительной панели ПГ при двухтрубной системе отопления у наружной кирпичной стены

Стадия	Лист	Листов
Р	43-7	

МЗ СССР ГИПРОНИИЗДРАВ г. Москва

Согласовано

Инв. № подл.

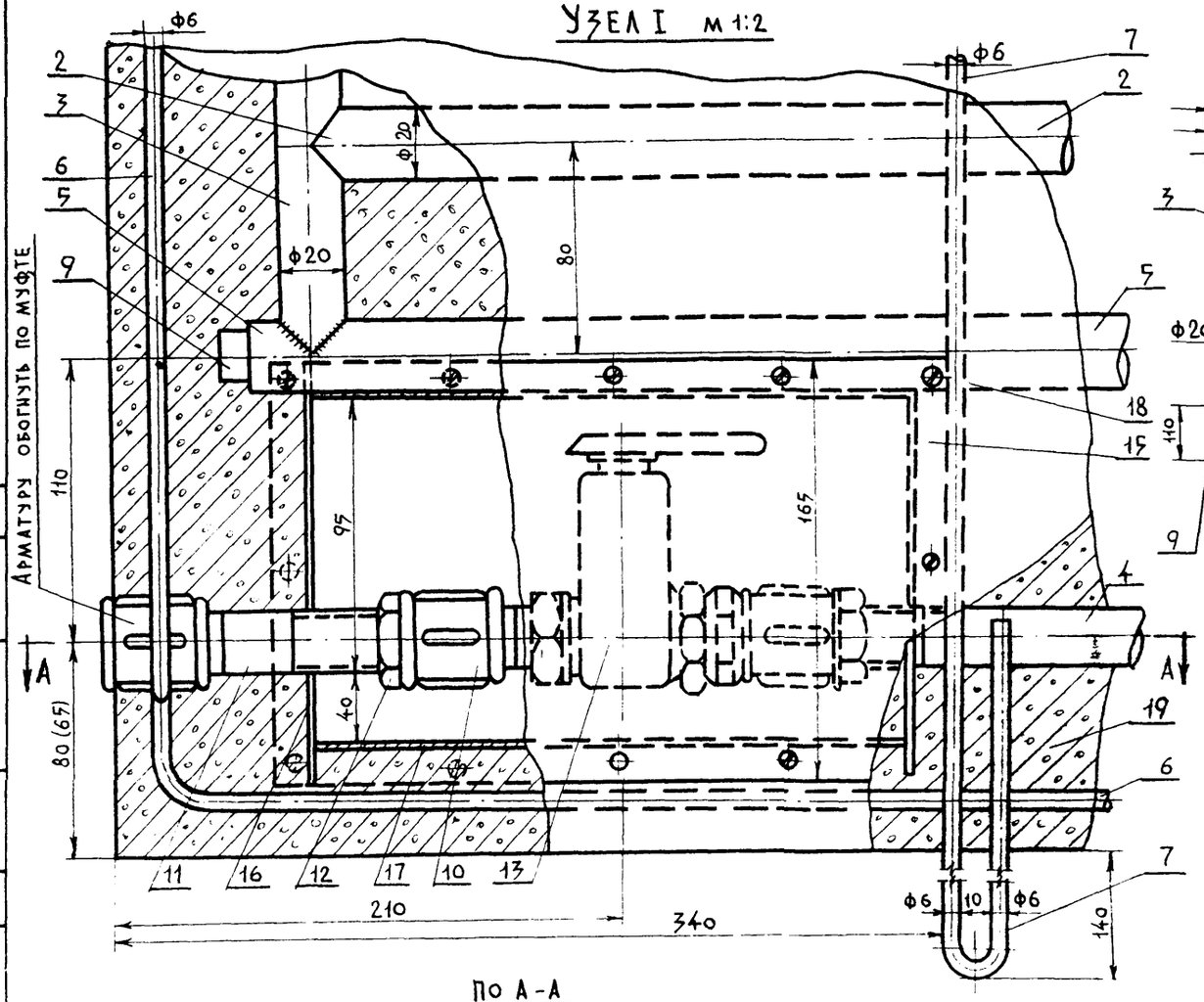

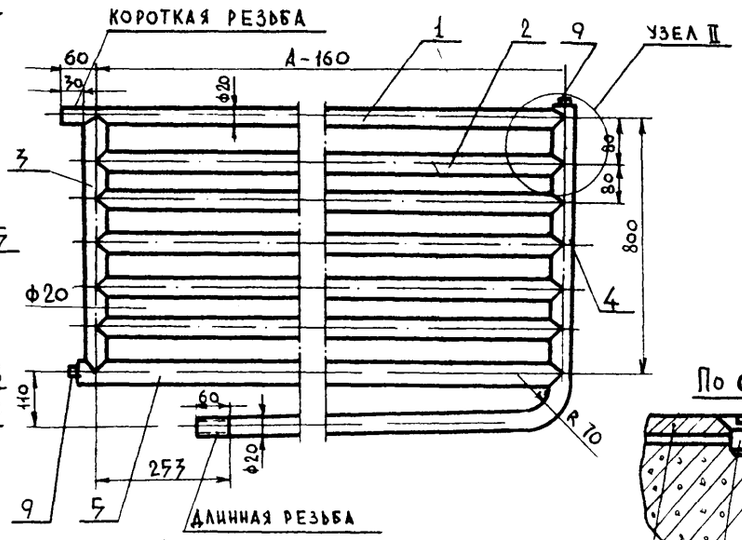

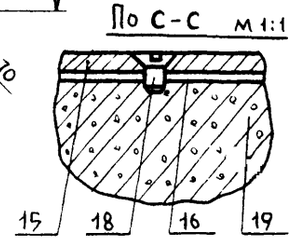

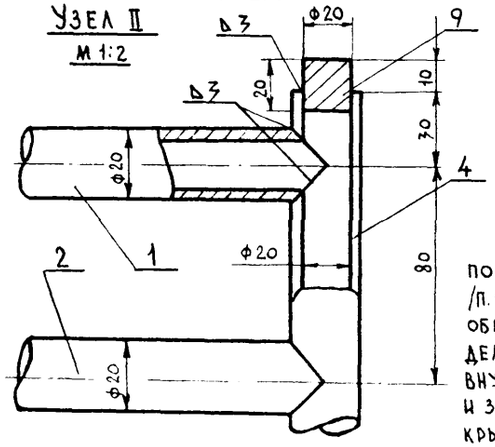

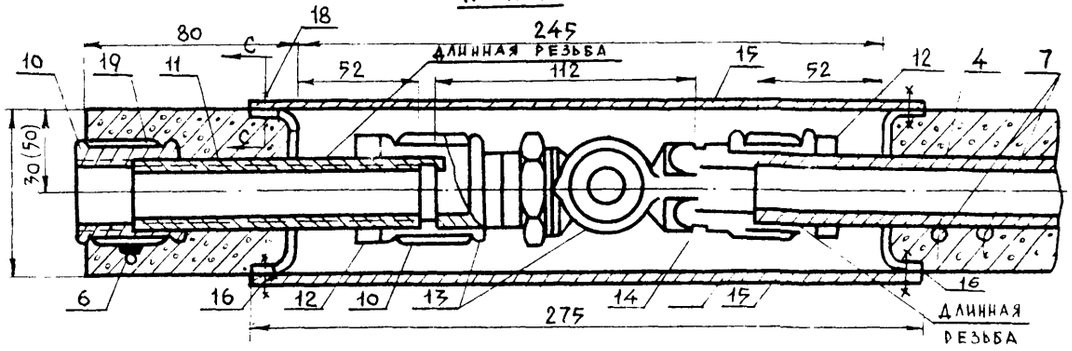

Примечания

1. Кран двойной регулировки /п. 13/ устанавливается внутри панели на обратной трубе и крепится с помощью ниппеля /п. 14/, муфт /п. 10/ и контргаек /п. 12/, что обеспечивает возможность его демонтажа. Кран помещается внутри рамки из листовой стали и закрывается с двух сторон крышками /п. 15/ на винтах /п. 18/.
2. Размеры в скобках относятся к панели ПВ-2,4; ПВ-0,8; ПВ-1,3.
3. Спецификацию см. черт.

Рук маст.	Адамович		1979	Т.п. 254-3-27	-Р8.3-1	
Гл инж м.	Кармин					
ГАП	Дудник					
ГИП	Степанова					
Рук груп	Попова					
Проверил	Коровина					
Разработ	Сырцова					

Железобетонные отопительные панели со сварными регистрами. Узлы I и II.

Стадия	Лист	Листов
	УЗ-8	

МЗ СССР
ГИПРОНИИЗДРАВ
г. Москва

Согласовано

Инв. N подл.

Типовой проект 254-3-27 Альбом VI

Инв. № подл.

Деталь (Д-1)

Крепление панели к стене

М 1:2

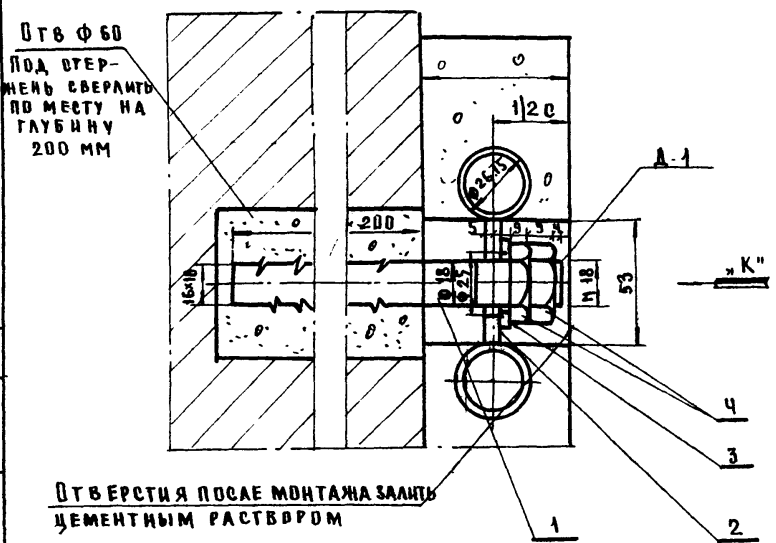

Вид по стрелке „К" м 1:2

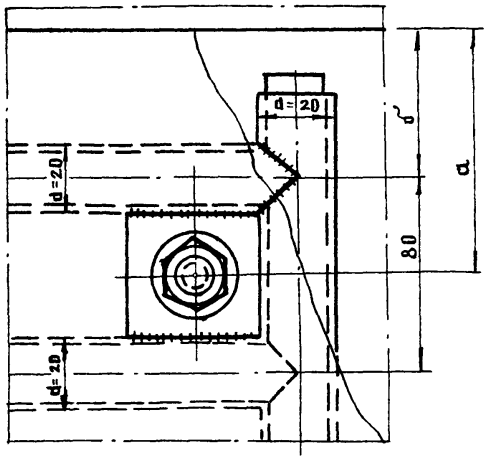

Деталь (А-2)

Крепление панели в перегородке

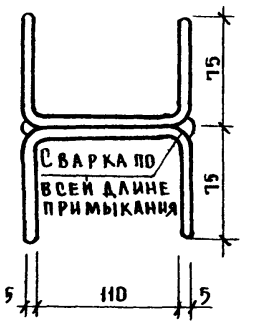

Шайба м 1:2

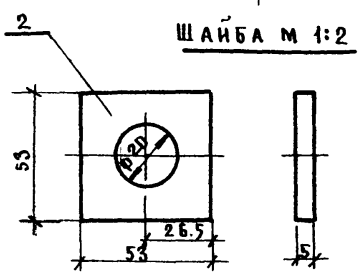

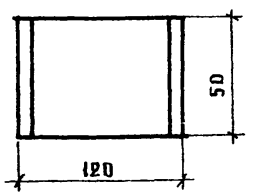

Стержень м 1:2

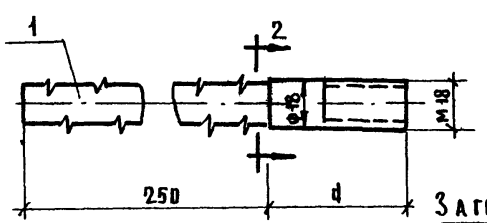

По 2-2

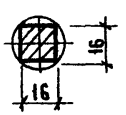

Заготовка-стальной пруг ф 18 длиной 250+d

Спецификация материалов для крепления панели (Д-1)

NN поз	Наименование	Размер	Материал и сортамент	Един. измер	Кол-во
1	Стержень	258 + d	Ст. кр.у 18 ГОСТ 2590-71	шт	1
2	Шайба	53×53×6=5	Сталь	шт	1
3	Шайба 18 ГОСТ 11371-78		Сталь	шт	1
4	Гайка М18 низкая ГОСТ 5915-70		Сталь	шт	2

Спецификация материалов для крепления панели (Д-2)

NN поз	Наименование	Размер	Материал и сортамент	Един. измер	Кол-во
1	Скоба	ℓ=2750	Полоса 50×5	шт.	2

Рук. маст	Адамович		1979	Т.П. 254-3-27 – РВ.3-1
Гл. инж. п.	Кармин			
ГАП	Дудник			
ГИП	Степанова		Железобетонные отопительные панели со сварными регистрами. Детали Д-1 и Д-2	Стадия Р; Лист УС-9; Листов
Рук. гр.	Попова			
Проверил	Коровина			Гипрониздрав МЗ СССР г. Москва
Разраб.	Сырцова			

Копир

Типовой проект 254-3-27 Альбом VI

Согласовано

Инв.№

I Вертикальный воздухосборник для установки на магистралях.

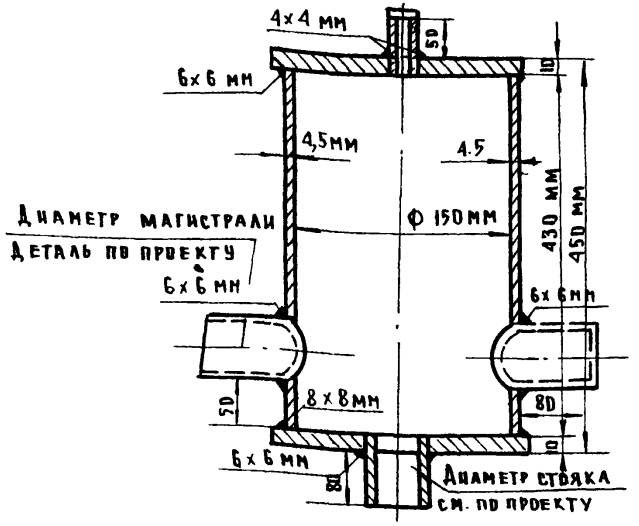

Подсоединение воздухосборников к трубопроводам системы отопления

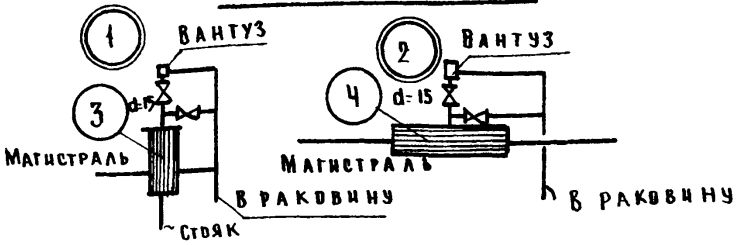

Условный диаметр корпуса	Размеры в мм		Вес в кг
	Дн×δ	L	
150	159×4,5	355	7.9
200	219×6	476	19.9
250	273×7	690	40.9
89	89×3,5	355	5.0

Примечания:

1. Воздухосборник подлежит гидравлическому испытанию на давление Р=8 ати.
2. При установке воздухосборника в неотапливаемом помещении корпус и подводящие трубы должны быть изолированы.
3. Диаметры патрубков, присоединяемых к разводящей магистрали, принимаются в соответствии с проектом.
4. При диаметре магистрали выше 2" муфты заменяются приваренными патрубками.
5. Вентиль на линии для выпуска воздуха устанавливается в отапливаемом помещении.

II Горизонтальный воздухосборник для установки на магистралях

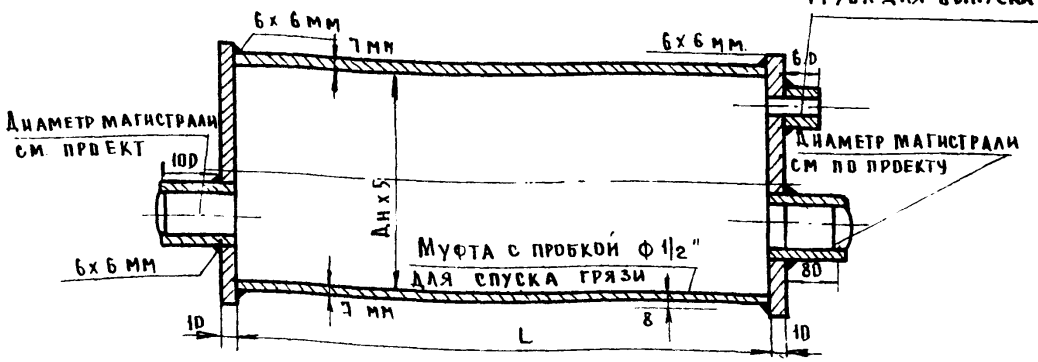

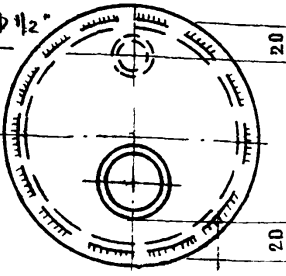

Рук. маст	Адамович		1979	Т.П. 254-3-27	-ВВ.3-1
Гл инж п	Кармин				
ГАП	Дудник				
Гип.	Степанова			В О З Д У Х О С Б О Р Н И К И	Стадия: Р; Лист: УЗ-10; Листов:
Рук гр.	Попова			О б щ и й в и д	МЗ СССР ГИПРОНИИЗДРАВ г. Москва
Проверил	Кордвина				
Разраб.	Сырцова				

Копир (2)

Гильза в вертикальном трубопроводе

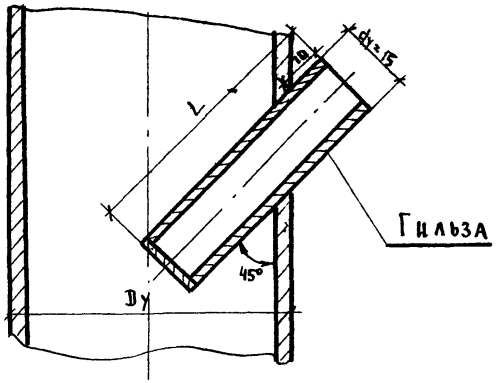

Гильза в горизонтальном трубопроводе

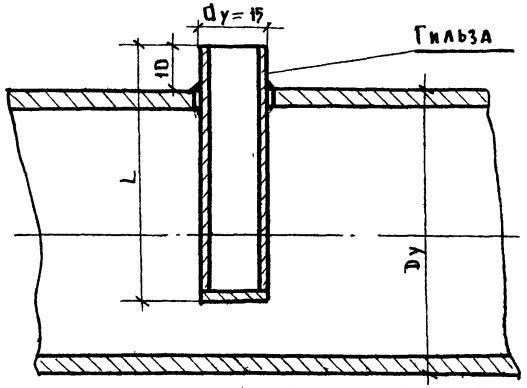

Зависимость длины гильзы от диаметра трубопровода

Dу мм	50	70	80	100
L мм	50	65	70	75

Вставка для замеров температуры в трубопроводах диаметром Dу < 50 мм

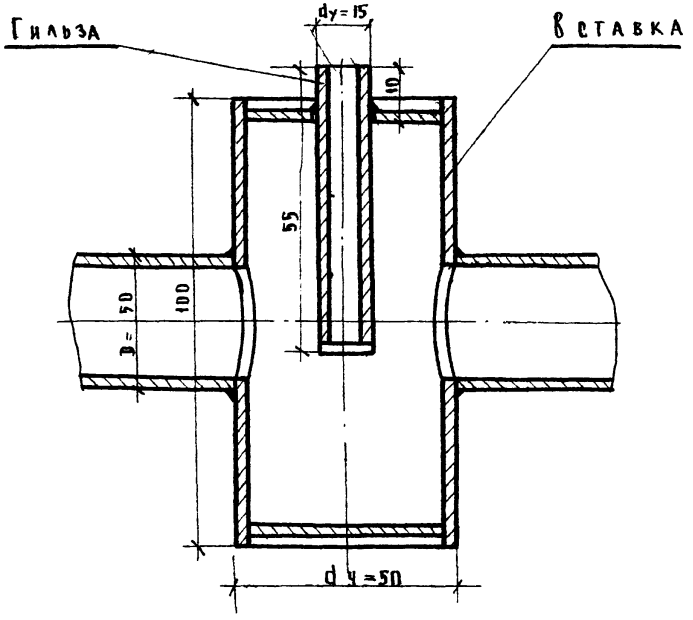

Примечание

Вставки и гильзы изготовляются из стальных бесшовных труб.

Рук. маст.	Адамович		1979	Т.п. 254-3-27	-РВ.3-1
Гл. инж. м.	Кармин				
Г.А.П.	Дудник				
Г.И.П.	Степанова				
Рук. гр.	Попова				
Проверил	Коровина				
Разраб.	Сырцова				

Гильзы и вставки для технических термометров

Стадия	Лист	Листов
Р	93-11	

МЭ СССР
ГИПРОНИИЗДРАВ
г. Москва

Копир

Инв. N под.

Типовой проект 254-3-27 Альбом VI

Согласовано

Инв. № подл.

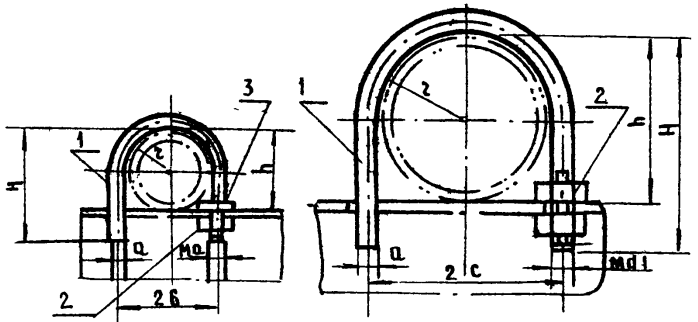

Для трубопроводов Ду 15÷60 — Для трубопроводов Ду 70÷150

1. Скоба; 2 гайка; 3-шайба.

Диаметр трубопровода Условный	Диаметр трубопровода Наружный	h	r	d	md	c	H	Общий вес кг
15	21.25	28	11	10	10	17	48	0.093
20	26.75	32	14	10	10	19	52	0.093
25	33.5	37	17.5	10	10	23	62	0.103
32	42.25	45	22	10	10	27	70	0.123
40	48	50	24.5	12	12	30	75	0.193
50	60	63	31	12	12	34	88	0.223
70	76	80	39	12	12	45	105	0.283
80	89	95	45	12	12	52	120	0.313
100	108	115	55	16	16	63	145	0.66
125	133	145	67	16	16	76	175	0.78
150	159	175	80	20	20	91	210	1.28

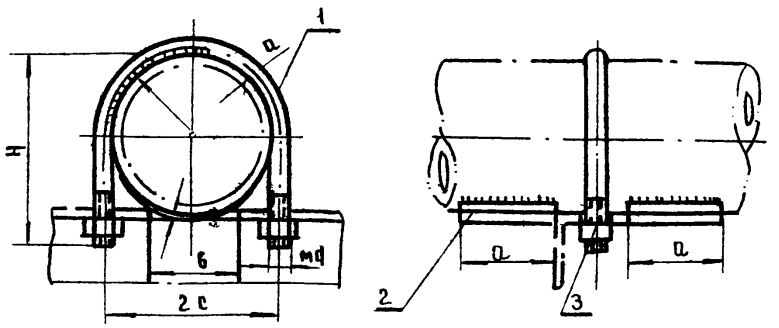

1- скоба; 2- упор; 3- гайка

Диаметр трубопровода Условный	Диаметр трубопровода Наружный	r	H	c	d	md	a	в	Общий вес кг
15	21.25	11	98	17	10	18	—	—	0.096
20	26.75	14	52	19	10	18	—	—	0.101
25	33.5	17.5	59	23	10	18	—	—	0.106
32	42.25	22	66	27	10	18	—	—	0.126
40	48	24.5	71	31	12	12	—	—	0.203
50	60	31	85	37	12	12	50	60	0.373
70	76	39	105	45	12	12	50	60	0.413
80	89	45	128	52	12	12	50	60	0.459
100	108	55	145	63	16	16	60	70	0.840
123	133	67	175	76	16	16	60	70	1.020
150	159	80	210	91	20	20	60	70	1.660

Рук. маст.	Адамович		1979	Т.П. 254-3-27	-Р8.3-1
Гл. инж. м.	Кармин				
Г.А.П.	Дуаник				
Г.И.П.	Степанова		Скобы и упоры для неподвижных опор под трубопроводы Ду 15÷150	Стадия Р	Лист У3-12	Листов
Рук. гр.	Попова				
Проверил	Коровина			МЗ СССР ГИПРОНИИЗДРАВ	
Разраб.	Сырцова				

Копир.

Типовой проект 254-3-27 Альбом VI

Согласовано:

Инв. № подл.

Форкамера с герметическим люком

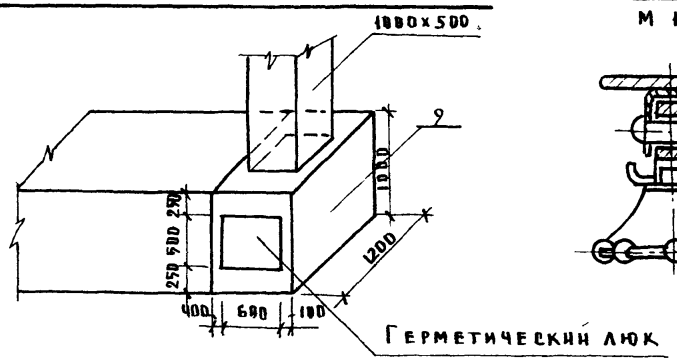

Б - Б

М 1:2

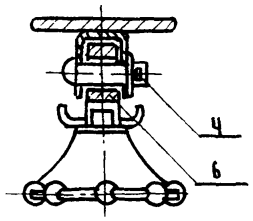

В - В

М 1:2

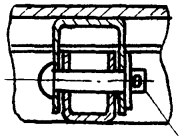

Разрез А-А

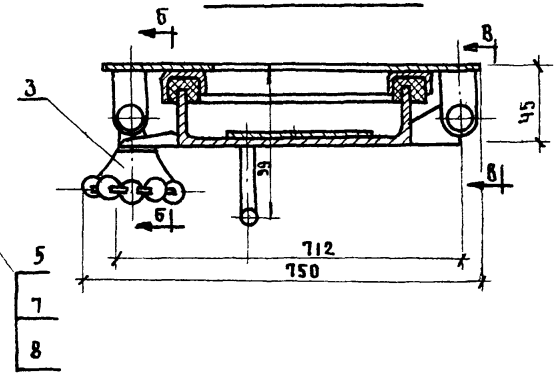

Люк неутепленный герметический

Общий вид

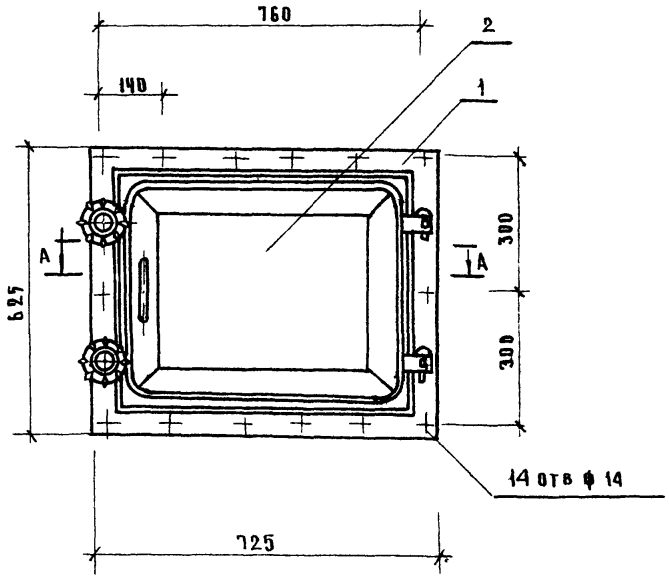

Поз	Обозначение	Наименование	Кол	Материал	Масса 1 шт.	Масса общ.	Примечание
9	ГОСТ 18904-73	Воздухоприемная коробка с герметическ. люком	1	Сталь	48	48	
8	ГОСТ 397-66	Шплинт 2,5×20	4	Ст3	0.0006	0.0024	
7	ГОСТ 11371-78	Шайба 10	4	Ст. 3	0.004	0.016	
6	ГОСТ 3033-55	Болт откидной М 12×45	2	Ст. 3	0.047	0.094	
5	Д 1.25×0.5	Ось	2	Ст. 2	0.03	0.06	
4	Д 1.25×0.25	Ось	2	Ст. 2	0.025	0.05	
3	Д 1,25×0,5	Ручка	2	Сборка	0.06	0.12	
2	АД6×0,5	Крышка люка	1	Сборка	8,74	8.74	
1	АД6×0.5	Рама	1	Сборка	626	626	

Спецификация

Рук. маст.	Адамович		1979	Т.п. 254-3-27	-ВВ.3-1
Гл. инж. м.	Кармин				
ГАП	Дудник				
ГИП	Степанова		Воздухоприемная коробка с герметическим люком	Стадия: Р; Лист: УЗ-13; Листов:	
Рук. гр.	Попова			МЗ СССР ГИПРОНИИЗДРАВ г. Москва	
Проверил	Коровина				
Разраб.	Сырцова				

Копир

Типовой проект 254-3-27 Альбом VI

Согласовано

Инв. № подл.

Лючок с присоединительным ниппелем

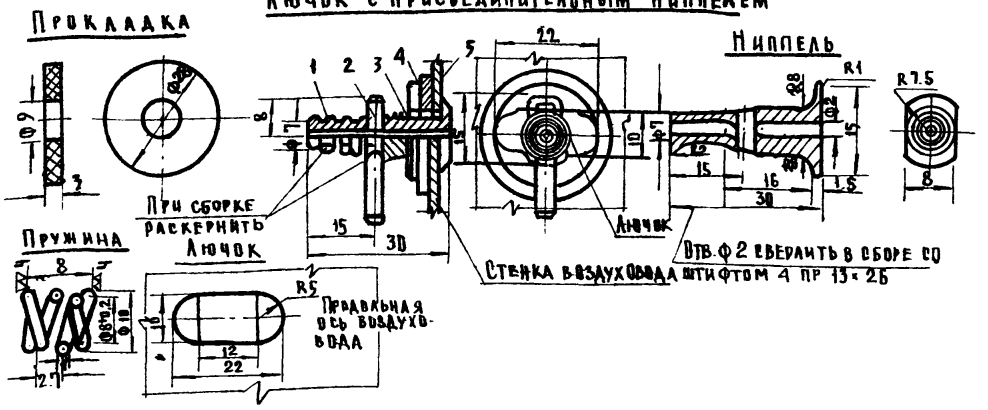

Спецификация деталей лючка с присоединительным ниппелем

	Наименование		Матер.	Вес в кг 1 шт	Вес в кг Общ.	Примечание
1	Ниппель	1	Ст. 3	0.012	0.012	—
2	Штифт цилиндрический пр 13×26 (ГОСТ 7128-70)	1	Ст. 45	0.007	0.007	—
3	Пружина	1	Проволока II-1 ГОСТ 9389-60	0.0009	0.0009	Длина развернутой проволоки 140 мм число рабочих витков 3, полное число витков 4,5
4	Шайба ф8×ф22×2	1	Ст. 3	0.002	0.002	—
5	Прокладка	1	Резина ГОСТ 7338-65	0.01	0.01	—

Спецификация деталей лючка с заглушкой

	Наименование		Матер	Вес в кг 1 шт.	Вес в кг Общ.	Примечание
1	Палец-заглушка	1	Ст. 3	0.015	0.015	
2	Пружина	1	Проволока II-1 ГОСТ 9389-60	0.0009	0.0009	Длина развернутой проволоки 125 мм число рабочих витков 3, полное число витков 4,5
3	Шайба ф8×ф22×2	1	Ст. 3	0.002	0.002	—
4	Прокладка	1	Резина ГОСТ 7338-65	0.01	0.01	—
5	Штифт цилиндрический 13×25 (ГОСТ 3120-70)	1	Сталь 45	0.005	0.005	—

Описание конструкции лючков для измерения давления воздушных потоков

Лючок с заглушкой для измерения давления воздуха

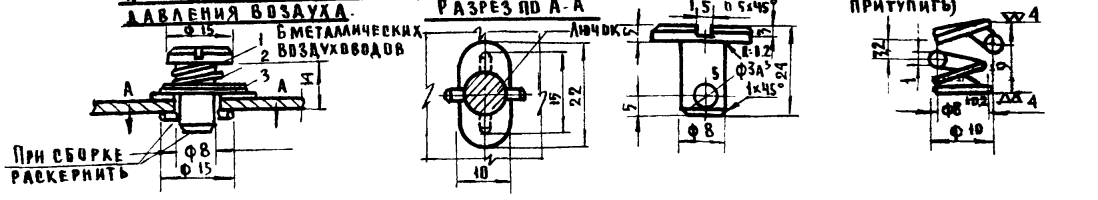

Размещение лючков с заглушками

Размещение лючков при наличии непосредственно у вентилятора прямолинейных участков необходимой длины



Размещение лючков при отсутствии непосредственно у вентилятора прямолинейных участков необходимой длины

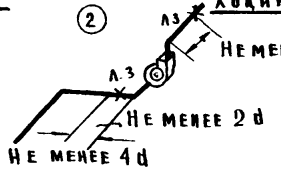

Размещение лючка между вентилятором и камерой подогрева воздуха

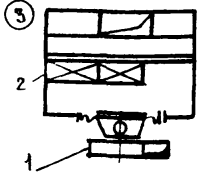

1. Вентилятор
2. Калорифер

При проектировании лючок с заглушкой обозначается на планах и разрезах значком ⊗ Л3, а в линейных схемах воздуховодах значком * Л3. Лючок с присоединительным ниппелем обозначается на планах и разрезах значком ⊗ Л Н в схемах значком * Л

Условные обозначения:

Л3 – лючок с заглушкой

Схема установки кондиционирования воздуха с указанием мест размещения лючков для замера давления воздуха

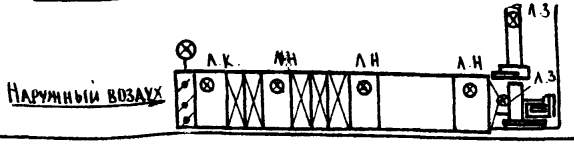

Рук. маст.	Адамович		1979	Т.П. 254-3-27	-Р8.3-1
Гл. инж. м.	Кармин				
ГАП	Дудник		Размещение лючков для измерения давления воздушных потоков систем вентиляц. Конструкция лючков Спецификации.	Стадия: Р	Лист: УЗ-14	Листов:
Гип.	Степанова				
Рук. гр.	Попова				
Проверил	Коровина				
Разраб.	Сырцова				

М З СССР ГИПРОНИИЗДРАВ

Типовой проект 254-3-27 Альбом VI

Вид по А

Сечение I-I

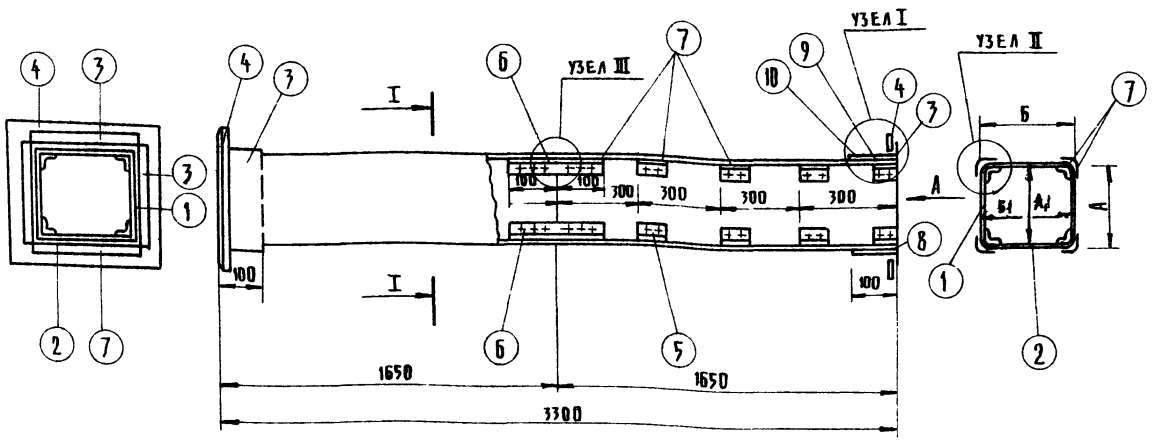

Узел I

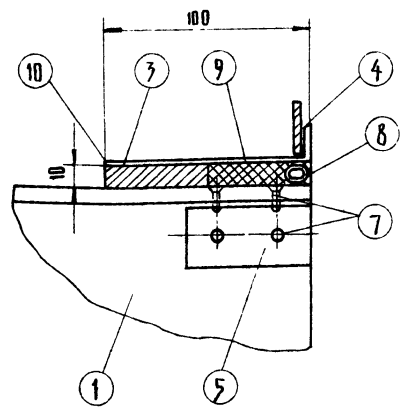

С п е ц и ф и к а ц и я

NN п/п	Наим. деталей	Стенка воздуховода А	Стенка воздуховода Б	Муфта	Фланец	Уголок	Уголок	Шуруп	Уплотняющ. канат	Уплотняющ. раствор	Общий вес 8 кг
	NN поз.	1	2	3	4	5	6	7	8	9	10
	Кол-во шт.	4	4	2	2	40	4	208	2	Тип I	Тип
	Размер короба А×Б	Материал	Размер А×В мм	Размер Б×В мм	Материал	Размер А×Б В мм	Материал	Размер А×Б В мм	Материал	Размер В мм	Материал	Размер В мм	Материал	Размер	Материал	Размер	м3	м3	
1	150×150	Асбестоцемент	134×8×1650	184×8×1650	Листовая сталь δ=0,7	170×170	Полосовая сталь 25×4	170×170	Алюминий	L30×30×2 ℓ=60	Алюминий	L30×30×2 ℓ=200	Сталь	3×15	Пенька	d 12 ℓ=540	0,00053	0,00068	15
2	150×200	//	134×8×1650	184×8×1650	//	170×220	//	170×220	//	//	//	//	//	//	//	d=12 ℓ=740	0,00061	0,00076	19
3	200×250	//	184×8×1650	234×8×1650	//	220×270	//	220×270	//	//	//	//	//	//	//	d=12 ℓ=940	0,0075	0,00094	23
4	200×200	//	184×8×1650	184×8×1650	//	220×220	//	220×220	//	//	//	//	//	//	//	d=12 ℓ=840	0,00067	0,00084	21
5	200×300	//	184×8×1650	284×8×1650	Лист. сталь δ=1мм	220×320	//	220×320	//	L40×40×2 ℓ=70	//	L40×40×2 ℓ=70	//	3,5×15	//	d=12 ℓ=1040	0,0008	0,00104	26
6	200×400	//	184×8×1650	384×8×1650	//	220×420	//	220×420	//	//	//	//	//	//	//	d=12 ℓ=1240	0,00104	0,0013	30
7	250×400	//	234×8×1650	384×8×1650	//	270×420	//	270×420	//	L50×50×3 ℓ=80	//	L50×50×3 ℓ=280	//	4×15	//	d=12 ℓ=1640	0,00131	0,00164	43

Данный чертеж рассматривать совместно с листом УЗ-1б

Рук. АСМ-3	Адамович	1979	Т.п. 254-3-27 -Р8.3-1
Гл. инж. мас	Кармин		
Гл. арх. пр.	Дудник		
Гл. инж. пр.	Степанова		Звено асбестоцементных воздуховодов. План, сечение узел I, спецификация
Рук. гр.	Попова		
Проверил	Коровкина		
Разработ.	Сырцева		

Стадия	Лист	Листов
Р	УЗ-15	

МЗ СССР ГИПРОНИИЗДРАВ г. Москва

Типовой проект 254-3-27 Альбом VII

Примечания

1. Настоящий чертеж разработан в соответствии с типовым чертежем „Моспроекта" ТО-603 „Звено прямого участка шовного асбестоцементного воздуховода".
2. При выпуске типовой серии ЦИТПом асбестоцементных воздуховодов, разрабатываемых ЦНИИЭПом инженерного оборудования, данный лист аннулируется.
3. Монтаж асбестоцементных воздуховодов разрешается вести специализированным организациям, ведущим монтаж металлических воздуховодов в соответствии со СНИП II-33-75 и СНИП III-28-75. Смонтированные воздуховоды подвергаются испытанию на плотность.
4. Муфта (поз. 3) перед ее установкой внутри и снаружи оклеивается тканью на водонепроницаемом клее, дающем надежную склейку металла и ткани. Закрепление муфты на воздуховоде производится в соответствии со СНИП III-28-75 путем уплотнения зазора между муфтой и воздуховодом пеньковым канатом (поз. 8), смоченным казеиновым клеем и асбестоцементным раствором с добавлением в него казеинового клея (поз. 9 тип I) с последующим заполнением зазора асбестоцементным раствором более густой консистенции, замешанном на расширяющемся цементе с добавлением казеинового клея (поз. 10 тип II).
5. Муфты и фланец предварительно перед установкой на воздуховод окрашиваются масляной краской. Весь воздуховод перед установкой грунтуется под масляную покраску.
6. В чертеже дана максимальная длина звена, которая при необходимости может быть уменьшена.
7. В качестве материала стенок принят асбестоцементный лист толщиной 8 мм ГОСТ 18124-75. Разрезание листа на части осуществляется гильотиновыми ножницами (прессом).
8. При монтаже крепление воздуховодов осуществляется согласно СНИП III-28-75 с проверкой нагрузок в двух точках таким образом чтобы опоры располагались по обе стороны от шва (узел III) желательно на равных расстояниях от него и от фланцевого соединения.
9. Соединение фланцев выполняется технической резиной δ=3 мм на болтах 6×20 и 8×20 согласно СНИП III-28-75.

Узел II

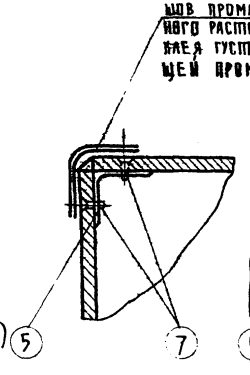

Узел III

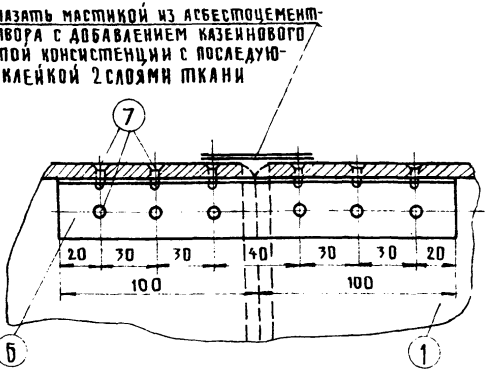

Данный чертеж рассматривать совместно с листом УЗ-15

Рук. АСМ-3	Адамович		1979	тп 254-3-27	-Р8.3-1	
Гл. инж. мас	Кармин					
Гл. арх. пр.	Дудник					
Гл. инж. пр.	Степанова		Звено асбестоцементных воздуховодов примечания, узел II, узел III	Стадия	Лист	Листов
Рук. груп.	Попова			Р	УЗ-16	
Проверил	Коровина			МЗ СССР ГИПРОНИИЗДРАВ г. Москва		
Разработ.	Сырцова					

Копировал: Шушакова

Инв. № подл.

П-1
ДЕТ. 1

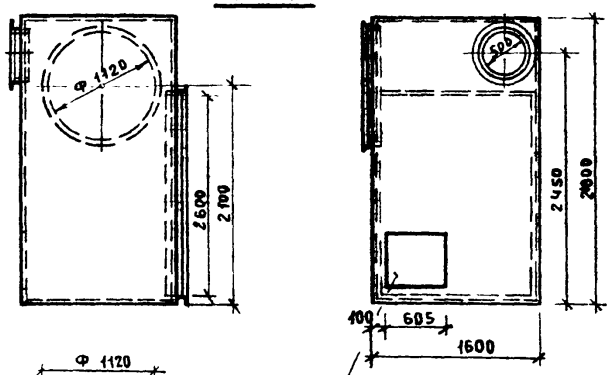

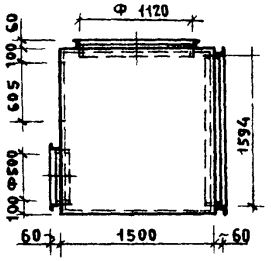

ОТВ. ДЛЯ УТЕПЛЕННОГО ЛЮКА
605 × 505 (h)
ПО СЕРИИ 4.904-62

П-1
ДЕТ. 2

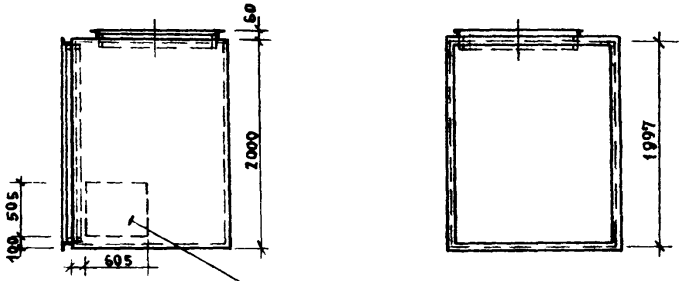

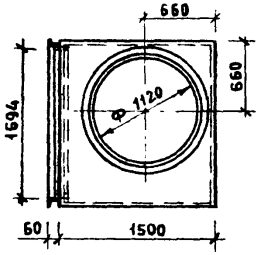

ОТВ. ДЛЯ УТЕПЛЕННОГО ЛЮКА
605 × 505 (h)
ПО СЕРИИ 4.904-62

П-2
ДЕТ. 1

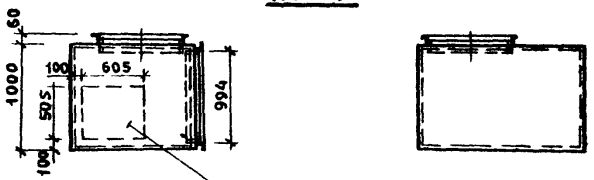

ОТВ. ДЛЯ УТЕПЛЕННОГО ЛЮКА
605 × 505 (h)
ПО СЕРИИ 4.904-62

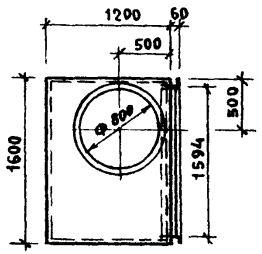

П-2
ДЕТ. 2

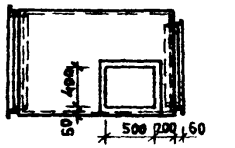

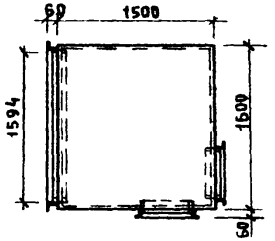

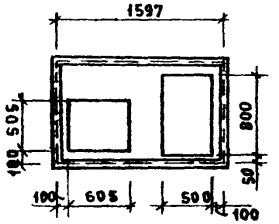

ОТВ. ДЛЯ УТЕПЛЕННОГО ЛЮКА
605 × 505 (h)
ПО СЕРИИ 4.904-62

Примечание: Форкамеры для глушителей изготовить из стали ст. δ=1,5мм. на сварке.

М 1:50

Рук.АСМ-3	Коростелев		1979	Т.П. 254-3-27	-Р8.3-1
Гл.инж АСМ	Кармин				
ГАП	Дудник				
ГИП	Степанова		Форкамеры для глушителей систем П-1; П-2.	Стадия: Р; Лист: УЗ-17; Листов:	
Рук гр	Попова			МЗ. СССР ГИПРОНИИЗДРАВ г. Москва	
Проверил	Коровина				
Разработ	Балалуева				

Инв.№ подл.

Типовой проект 254-3-27 Альбом VI

Инв. № подл.

П-3 Дет. 1

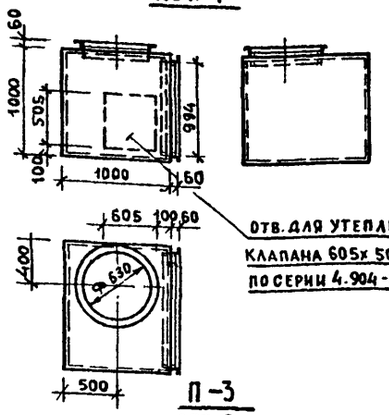

В-2 Дет. 1

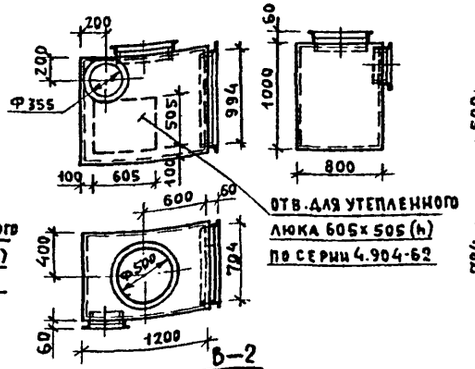

В-3 Дет. 1

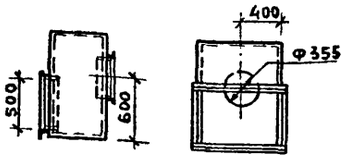

В-7 Дет. 1

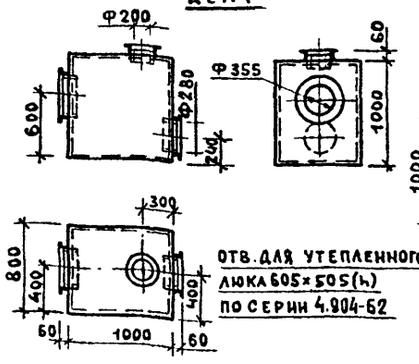

В-8 Дет. 1

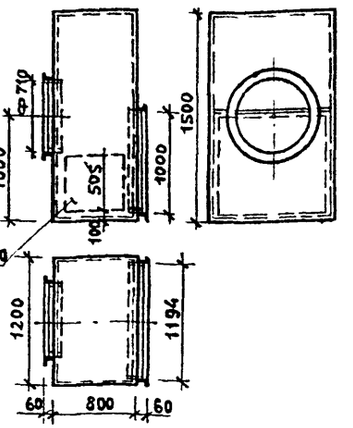

П-3 Дет. 2

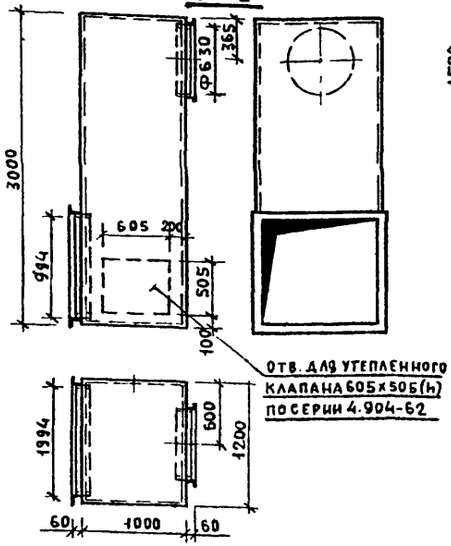

В-2 Дет. 2

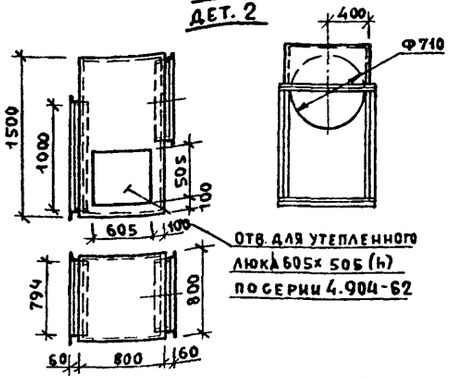

В-4 Дет. 1

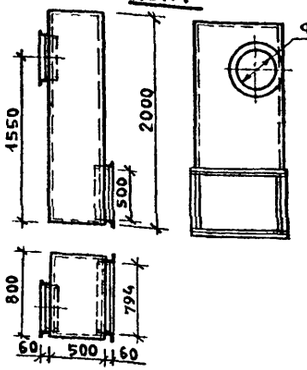

В-9 Дет. 2

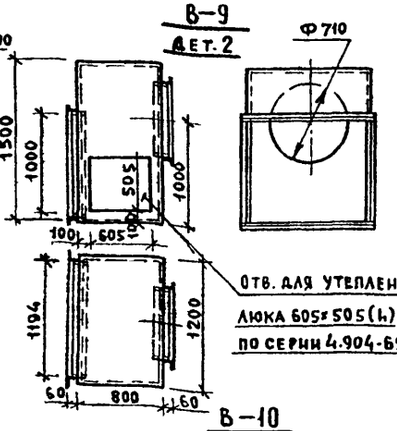

В-9 Дет. 1

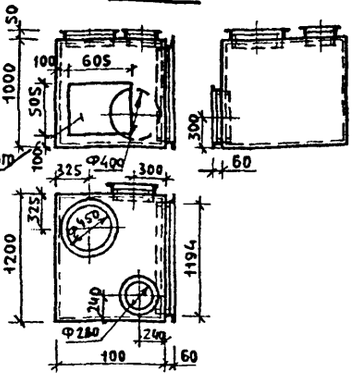

В-10 Дет. 1

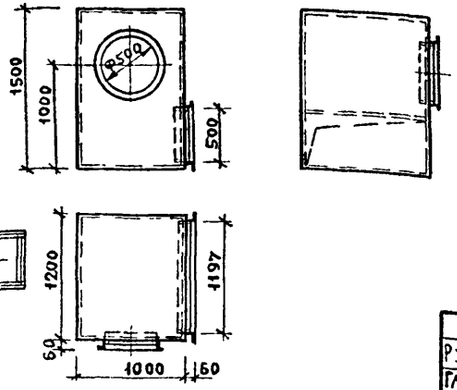

В-10 Дет. 2

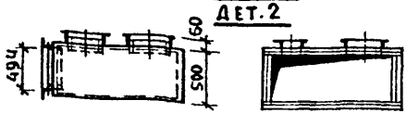

В-9 Дет. 3

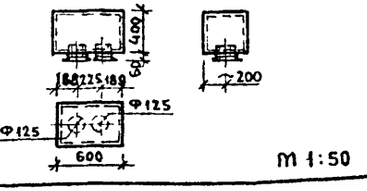

В-1 Дет. 1

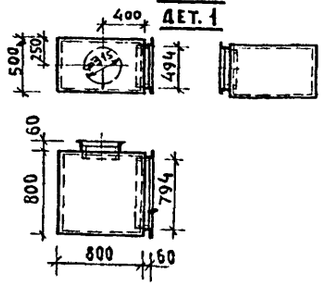

В-1 Дет. 2

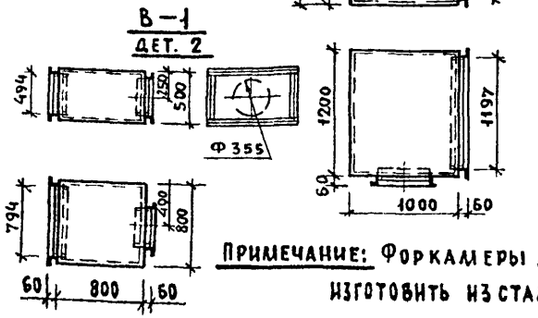

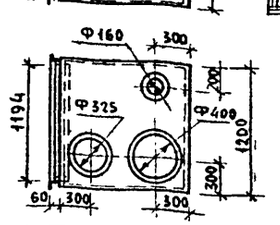

m 1:50

Примечание: Форкамеры для глушителей изготовить из стали ст. δ=1,5мм.

Рук. АСМ.З	Коростелев		1979	Т.П. 254-3-27 -Р8.3-1
Гл. инж. АСМ.	Кармин			
Г.А.П.	Дудник			
Г.И.П.	Степанова		Форкамеры для глушителей систем П3; В1÷В-4; В-7÷В10. Воздухосборная коробка системы В9	Стадия Р; Лист УЗ-18; Листов
Рук. гр.	Попова			Госстрой СССР ГИПРОНИИЗДРАВ г. Москва
Проверил	Коровина			
Разработал	Балалуева			

gost.e-ecolog.ru