ТИПОВОЙ ПРОЕКТ
252-9-63

МЕЖБОЛЬНИЧНЫЙ ПАТОЛОГОАНАТОМИЧЕСКИЙ КОРПУС С ОТДЕЛЕНИЕМ БЮРО СУДЕБНО-МЕДИЦИНСКОЙ ЭКСПЕРТИЗЫ

В КОНСТРУКЦИЯХ СЕРИИ ИИ-04

АЛЬБОМ - VII

Н-1 НЕСТАНДАРТИЗИРОВАННОЕ ОБОРУДОВАНИЕ

16932-07
цена 0-91

gost.e-ecolog.ru

Отпечатано
с Новосиб. ротапринта филиала ЦИТП
630064 г. Новосибирск пр Карла Маркса 1
Выдано в печать: 16.VII 1981 г.
Заказ 1862 Тираж 150

ТИПОВОЙ ПРОЕКТ

252-9-63

МЕЖБОЛЬНИЧНЫЙ ПАТОЛОГОАНАТОМИЧЕСКИЙ КОРПУС С ОТДЕЛЕНИЕМ БЮРО СУДЕБНО-МЕДИЦИНСКОЙ ЭКСПЕРТИЗЫ В КОНСТРУКЦИЯХ СЕРИИ ИИ-04

АЛЬБОМ - VII

СОСТАВ ПРОЕКТА :

АЛЬБОМ - I	1.1-1	АРХИТЕКТУРНО-СТРОИТЕЛЬНАЯ ЧАСТЬ
	4.1-1	ТЕХНОЛОГИЯ
	4.2-1	ХОЛОДОСНАБЖЕНИЕ
АЛЬБОМ - II		САНИТАРНО-ТЕХНИЧЕСКАЯ ЧАСТЬ
	2.1-0	ОТОПЛЕНИЕ И ВЕНТИЛЯЦИЯ
	3.1-1	ВОДОПРОВОД И КАНАЛИЗАЦИЯ
АЛЬБОМ - III	5.1-1	ЭЛЕКТРООБОРУДОВАНИЕ
	5.2-1	КИП И АВТОМАТИКА САНТЕХУСТРОЙСТВ
	6.1-1	УСТРОЙСТВО СВЯЗИ И РАДИОФИКАЦИЯ
	6.2-1	ПОЖАРНАЯ СИГНАЛИЗАЦИЯ
АЛЬБОМ - IV	7.1-1	СМЕТЫ
АЛЬБОМ - V	9.1-1	ИЗДЕЛИЯ БЕТОННЫЕ И ЖЕЛЕЗОБЕТОННЫЕ
	9.6-1	ИЗДЕЛИЯ ДЕРЕВЯННЫЕ
	9.8-1	ИЗДЕЛИЯ МЕТАЛЛИЧЕСКИЕ
АЛЬБОМ - VI	9.8-2	ВИТРАЖИ
АЛЬБОМ - VII	Н-1	НЕСТАНДАРТИЗИРОВАННОЕ ОБОРУДОВАНИЕ
АЛЬБОМ - VIII	Н-2	ЗАДАНИЕ ЗАВОДУ ИЗГОТОВИТЕЛЮ ПО ЩИТАМ АВТОМАТИКИ

РАЗРАБОТАН
ПРОЕКТНЫМ ИНСТИТУТОМ
МИНЗДРАВА РСФСР

ГЛАВНЫЙ ИНЖЕНЕР ИНСТИТУТА /О. ХОЛМОГОРОВ/
ГЛАВНЫЙ АРХИТЕКТОР ПРОЕКТА /О. ФЕДОРОВ/

ТЕХНИЧЕСКИЙ ПРОЕКТ
УТВЕРЖДЕН
ГОССТРОЕМ РСФСР
ПОСТАНОВЛЕНИЕ N 4 ОТ 25.I.1980 Г.
РАБОЧИЕ ЧЕРТЕЖИ ВВЕДЕНЫ В ДЕЙСТВИЕ
ПРОЕКТНЫМ ИНСТИТУТОМ МИНЗДРАВА РСФСР
ПРИКАЗ N 178/ПР ОТ 17.07.80

Содержание альбома

Обозначение	Наименование	№ листов
1	2	3
703. 00. 00 000СБ	Бак для хлорирования инфицированных стоков. Сборочный чертеж.	3
703. 00. 00. 001	Бобышка	4
703. 00. 00. 002	Труба	
703. 00. 00. 003	Фланец	
703. 00. 00. 000	Бак для хлорирования инфицированных стоков. Спецификация.	
703. 01. 00 000	Бак. Спецификация.	
703. 02. 00. 000	Люк. Спецификация. Лист 1	5
703. 02. 00. 000	Люк. Спецификация. Лист 2	
703. 03. 00. 000	Указатель уровня. Спецификация.	
703. 01. 00. 000СБ	Бак. Сборочный чертеж.	6
703. 01. 00. 001	Крышка	
703. 01. 00. 002	Стенка	
703. 01. 00. 003	Стенка	7
703. 01. 00. 004	Стенка.	
703. 02 00. 000СБ	Люк. Сборочный чертеж	
703. 02. 00. 004	Ручка	8
703. 03. 00. 002	Прокладка	
703. 02. 00. 001	Корпус	
703. 02. 00. 003	Крышка	9
703. 02. 00. 005	Прокладка	
703. 02. 00. 002	Скоба	
703. 02. 00. 006	Ось	
703. 03. 00. 001	Кожух защитный	10
703. 03. 00. 003	Бобышка.	
703 03. 00. 000СБ	Указатель уровня. Сборочный чертеж	

252-9-63-НТ

Разраб.	Щенёва		
Пров	Цейтлин		
Н. контр.	Пекарев		

Содержание альбома

Стадия	Лист	Листов
Р	1	

Проектный институт Минздрава РСФСР г. Москва

Копировал: Зеретягина

Формат А2

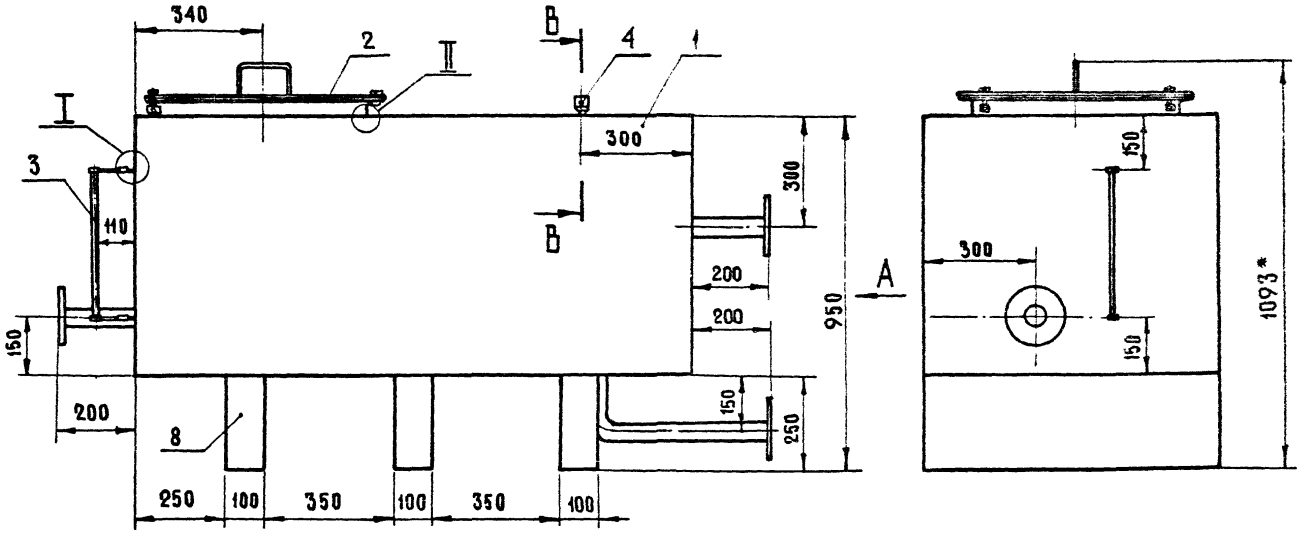

Вид А

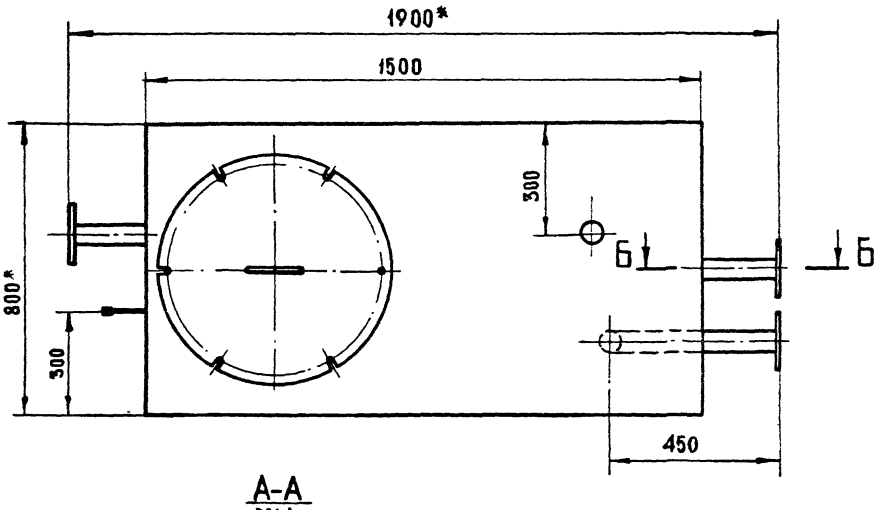

А-А
М1:1

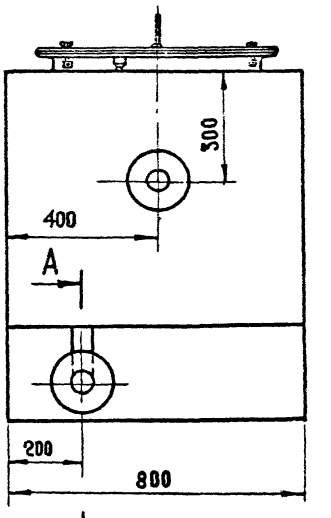

I
М1:1

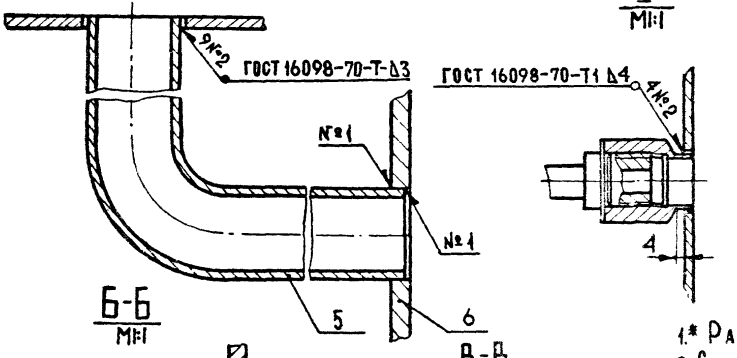

Б-Б
М1:1

В-В
М1:1

II
М1:1

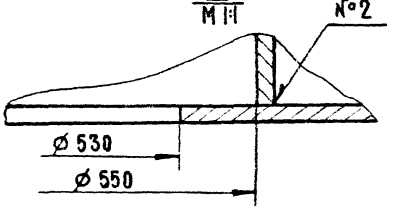

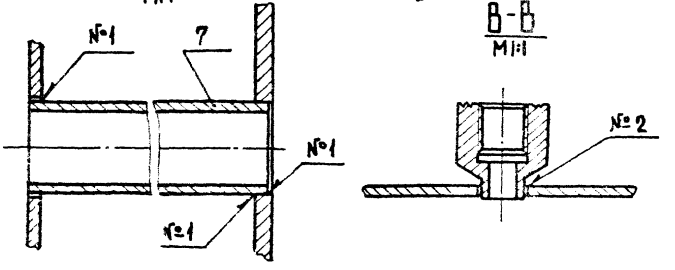

1.* Размеры для справок.

2. Сварку производить электродом Э-02Х19Н9Б по ГОСТ 10052-72.

3. Неуказанные предельные отклонения размеров: охватывающих – по H14; охватываемых-по h14; прочих-±IT14/2.

					703.00.00.000 СБ.		
Изм.	Лист	№ докум.	Подп.	Дата	Бак для хлорирования инфицированных стоков Сборочный чертеж	Лит.	Масса	Масштаб
Разраб.		Ценёва				И	190	1:10
Пров.		Шейтаки				Лист	Листов 1	
Н. контр.						Проектный институт Минздрава РСФСР г. Москва		
Н. контр.		Пекарев						

Копировал Хохлюк

Формат А2

703.00.00.001

Rz 80

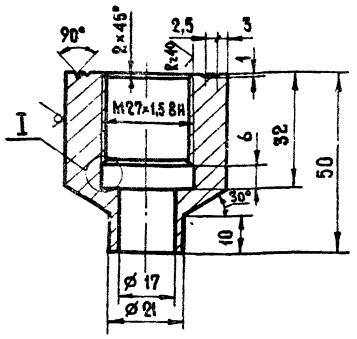

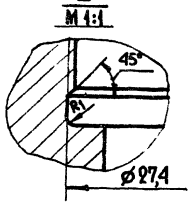

Предельные отклонения размеров: охватывающих – по H14, охватываемых по h14, прочих – ±JT14/2.

Изм.	Лист	N докум.	Подп.	Дата	703.00.00.001			
Разраб.		Щенёва			Бобышка	Лит.	Масса	Масштаб
Пров.		Цейтлин				И	0,32	1:1
Н.контр.		Пекарев			Круг 45 ГОСТ 2590-71 / Сталь 12Х18Н10Т ГОСТ 5632-72	Лист	Листов 1	
						Проектный институт Минздрава РСФСР г. Москва		

Формат 11

703.00.00.003

Rz 320

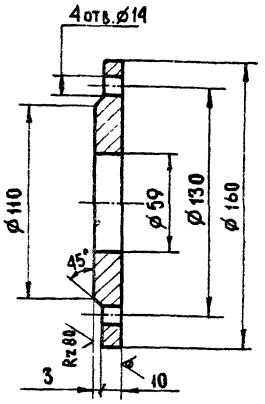

Предельные отклонения размеров: охватывающих – по H14; охватываемых по h14, прочих – ±JT14/2

Изм.	Лист	N докум.	Подп.	Дата	703.00.00.003.			
Разраб.		Щенёва			Фланец	Лит.	Масса	Масштаб
Пров.		Цейтлин				И	1,15	1:2
Н.контр.		Пекарев			Лист 5-ПН-13 ГОСТ 19903-74 / Сталь 12Х18Н10Т ГОСТ 7350-77	Лист	Листов 1	
						Проектный институт Минздрава РСФСР г. Москва		

Формат 11

703.00.00.002

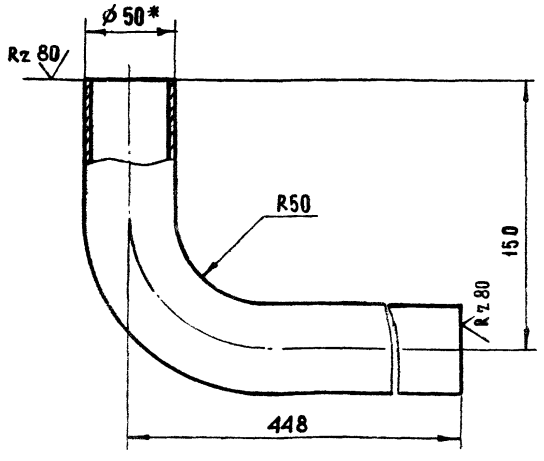

1. *Размер для справок.
2. Длина развёртки L = 760 мм.
3. Предельные отклонения размеров – ±JT14/2

Изм.	Лист	N докум.	Подп.	Дата	703.00.00.002			
Разраб.		Щенёва			Труба	Лит.	Масса	Масштаб
Пров.		Цейтлин				И	2,56	1:2
Н.контр.		Пекарев			Труба 50×3-12Х13Ч10Т ГОСТ 9941-72	Лист	Листов 1	
						Проектный институт Минздрава РСФСР г. Москва		

Формат 11

Формат	Зона	Поз.	Обозначение	Наименование	Кол.	Примечание
				Документация		
22			703.00.00.000 СБ	Сборочный чертеж		
				Сборочные единицы		
11		1	703.01.00.000	Бак	1	
11		2	703.02.00.000	Люк	1	
11		3	703.03.00.000	Указатель уровня	1	
				Детали		
11		4	703.00.00.001	Бобышка	1	
11		5	703.00.00.002	Труба	1	
11		6	703.00.00.003.	Фланец	3	
БЧ		7	703.00.00.004	Труба		
				Труба 50×3×203-12Х18Н10Т ГОСТ 9941-72	2	0,68 кг
БЧ		8	703.00.00.005	Брусок		
				Порода хвойная		
				ГОСТ 8486-66		
				250×800×100	3	

Изм.	Лист	N докум.	Подп.	Дата	703.00.00.000			
Разраб.		Щенёва			Бак для хлорирования инфицированных стоков.	Лит.	Лист	Листов
Пров.		Цейтлин				И		1
Н.контр.		Пекарев				Проектный институт Минздрава РСФСР г. Москва		

Копировал Кобзик

Формат А3

Типовой проект 252-9-63 Альбом VII

Формат	Зона	Поз.	Обозначение	Наименование	Кол.	Примечание
				Документация		
12			703.01.00.000 СБ	Сборочный чертеж		
				Детали		
11		1	703.01.00.001	Крышка	1	
11		2	703.01.00.002	Стенка	1	
11		3	703.01.00.003	Стенка	1	
11		4	703.01.00.004	Стенка	1	
БЧ		5	703.01.00.005	Стенка		
				Б-ПН-4 ГОСТ 19903-74		
				Лист — Сталь 12Х18Н10Т ГОСТ 7350-77		
				1478·h14×691 h14	1	31,86 кг

Изм.	Лист	N докум.	Подп.	Дата
Разраб.		Щенева		30.VI
Пров.		Цейтлин		30.VI
Н. контр.		Декарев		30.VI

703.01.00.000

Бак

Лит.	Лист	Листов
	1	1

Проектный институт Минздрава РСФСР г. Москва

Формат 11

Инв. № подл. | Подп. и дата | Взам. инв. № | Инв. № дубл. | Подпись и дата

Формат	Зона	Поз.	Обозначение	Наименование	Кол.	Примечание
				Документация		
12			703.02.00.000 СБ	Сборочный чертеж		
				Детали		
12		1	703.02.00.001.	Корпус	1	
11		2	703.02.00.002.	Скоба	5	
11		3	703.02.00.003.	Крышка	1	
11		4	703.02.00.004	Ручка	1	
11		5	703.02.00.005	Прокладка	1	
11		6	703.02.00.006	Ось	5	
				Стандартные изделия		
		7		Болт 7002-0577		
				ГОСТ 14724-69	5	
		8		Болт-М12×1,25.8g×30.88.35Х.016		
				ГОСТ 7798-70	1	
		9		Гайка М12×35		
				ГОСТ 3032-76	6	

Изм.	Лист	N докум.	Подп.	Дата
Разраб.		Щенева		30.VI
Пров.		Цейтлин		30.VI
Н. контр.		Декарев		30.VI

703.02.00.000.

Люк

Лит.	Лист	Листов
И	1	2

Проектный институт Минздрава РСФСР г. Москва

Формат 11

Инв. № подл. | Подп. и дата | Взам. инв. № | Инв. № дубл. | Подпись и дата

Формат	Зона	Поз.	Обозначение	Наименование	Кол.	Примечание
		10		Шайба 10×21.01Н		
				ГОСТ 11371-78	10	
		11		Шайба 12×21.01Н		
				ГОСТ 11371-78	6	
		12		Шплинт 2,5×20-216		
				ГОСТ 397-79	10	

Изм.	Лист	Докум. №	Подп.	Дата

703.02.00.000

Лист 2

Формат 11

Инв. № подл. | Подп. и дата | Взам. инв. № | Инв. № дубл. | Подпись и дата

Формат	Зона	Поз.	Обозначение	Наименование	Кол.	Примечание
				Документация		
12			703.03.00.000 СБ.	Сборочный чертеж		
				Детали		
11		1	703.03.00.001.	Кожух защитный	1	
11		2	703.03.00.002	Прокладка	2	
11		3	703.03.00.003.	Бобышка	2	
				Стандартные изделия		
		4		Устройство запорное указателя уровня жидкости тип I, исполнение А		
				ГОСТ 9652-68	1	
		5		Стекло для замера уровня жидкости Д-20 ℓ = 380		
				ГОСТ 8446-74	1	

Изм.	Лист	N докум.	Подп.	Дата
Разраб.		Щенева		30.VI
Пров.		Цейтлин		30.VI
Н. контр.		Декарев		30.VI

703 03.00.000.

Указатель уровня

Лит.	Лист	Листов
И	1	1

Проектный институт Минздрава РСФСР г. Москва

Копировал Косяк

Формат 11

Инв. № подл. | Подп. и дата | Взам. инв. № | Инв. № дубл. | Подпись и дата

Типовой проект 252-9-43 Альбом VII

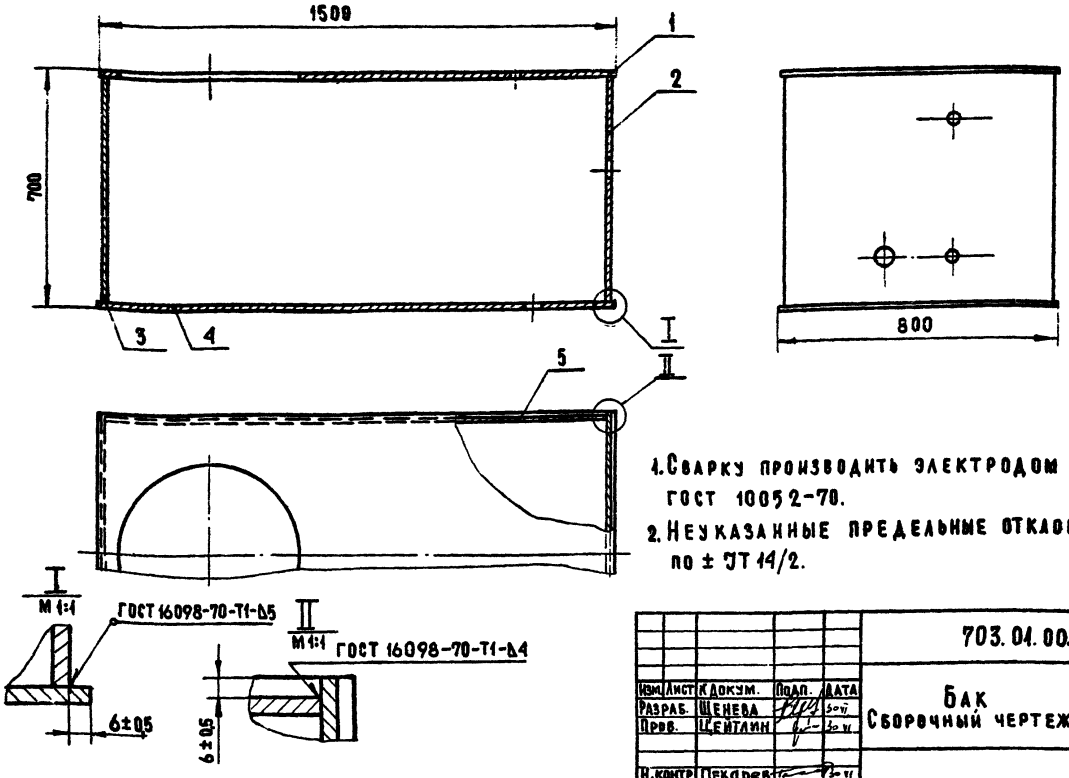

1. Сварку производить электродом Э-02Х19Н9Б по ГОСТ 10052-70.
2. Неуказанные предельные отклонения размеров по ± JT14/2.

						703.04.00.000 СБ.		
Изм.	Лист	№ докум.	Подп.	Дата	Бак Сборочный чертеж	Лит.	Масса	Масштаб
Разраб.		Щенева		30.VI		И	152	1:10
Пров.		Цейтлин		30.VI		Лист	Листов 1	
Н. контр.		Пекарев		30.VI		Проектный институт Минздрава РСФСР г. Москва		

Формат А2

Инв. № подл. | Подп. и дата | Взам. инв. № | Инв. № дубл. | Подп. и дата

703.04.00.001

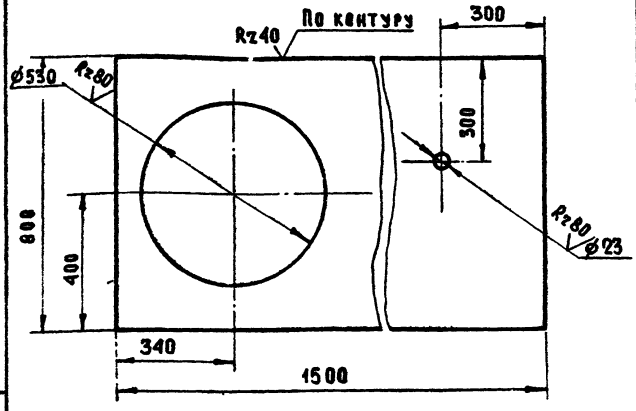

Предельные отклонения размеров охватывающих – по H14; охватываемых – по h14; прочих – ± JT14/2.

						703.04.00.001		
Изм.	Лист	№ докум.	Подп.	Дата	Крышка	Лит.	Масса	Масштаб
Разраб.		Щенева		30.VI		И	30,5	1:10
Пров.		Цейтлин		30.VI		Лист	Листов 1	
Н. контр.		Пекарев		30.VI	Лист 5-ПН-4 ГОСТ 19903-74 Сталь 12Х18Н10Т ГОСТ 7350-77	Проектный институт Минздрава РСФСР г. Москва		

Формат А4

703.04.00.002

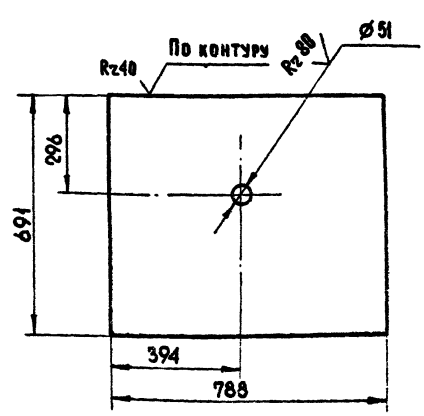

Предельные отклонения размеров: охватывающих – по H14; охватываемых – по h14; прочих – ± JT14/2.

						703.04.00.002		
Изм.	Лист	№ докум.	Подп.	Дата	Стенка	Лит.	Масса	Масштаб
Разраб.		Щенева		30.VI		И	21	1:10
Пров.		Цейтлин		30.VI		Лист	Листов 1	
Н. контр.		Пекарев		30.VI	Лист 5-ПН-5 ГОСТ 19903-74 Сталь 12Х18Н10Т ГОСТ 7350-77	Проектный институт Минздрава РСФСР г. Москва		

Копировал Кобзюк

Формат А4

Типовой проект № 252-9-63 Альбом VII

703.01.00.003

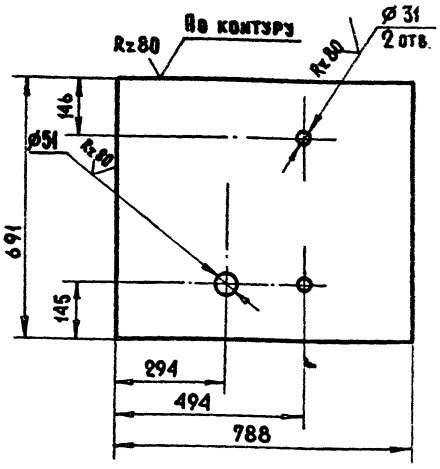

Предельные отклонения размеров: охватывающих - по H14; охватываемых по h14, прочих - ± JT14/2.

				703.01.00.003			
Изм.	Лист	№ докум.	Подп.	Дата	Стенка	Лит.	Масса	Масштаб
Разраб.		Щенева		30.VI		И	21	1:10
Пров.		Цейтлин		30.VI		Лист	Листов 1
Т. контр.					Лист Б-ПН-5 ГОСТ 19903-74 Сталь 12Х18Н10Т ГОСТ 7350-77	Проектный институт Минздрава РСФСР г. Москва	
Н. контр.		Пекарев		30.VI			

Инв. № подл. | Подп. и дата | Взам. инв. № | Инв. № дубл. | Подп. и дата

Формат А4

-7-

703.01.00.004

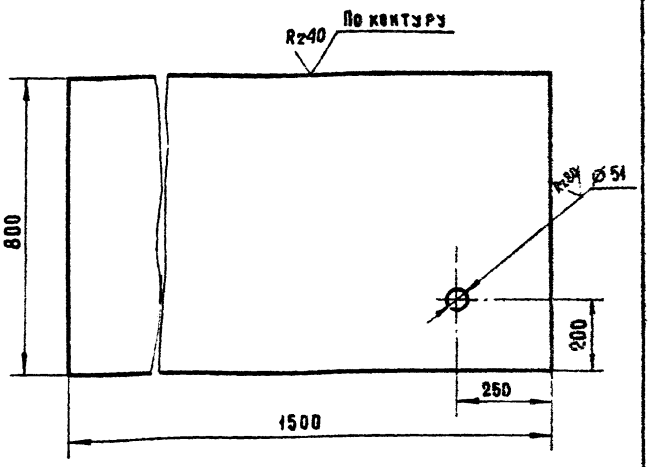

Предельные отклонения размеров: охватывающих - по H14; охватываемых - по h14, прочих - ± JT14/2

				703.01.00.004			
Изм.	Лист	№ докум.	Подп.	Дата	Стенка	Лит.	Масса	Масштаб
Разраб.		Щенева		30.VI		И	46,5	1:10
Пров.		Цейтлин		30.VI		Лист	Листов 1
Н. контр.		Пекарев		30.VI	Лист Б-ПН-5 ГОСТ 19903-74 Сталь 12Х18Н10Т ГОСТ 7350-77	Проектный институт Минздрава РСФСР г. Москва	

Инв. № подл. | Подп. и дата | Взам. инв. № | Инв. № дубл. | Подп. и дата

Формат А4

703.02.00.000СБ

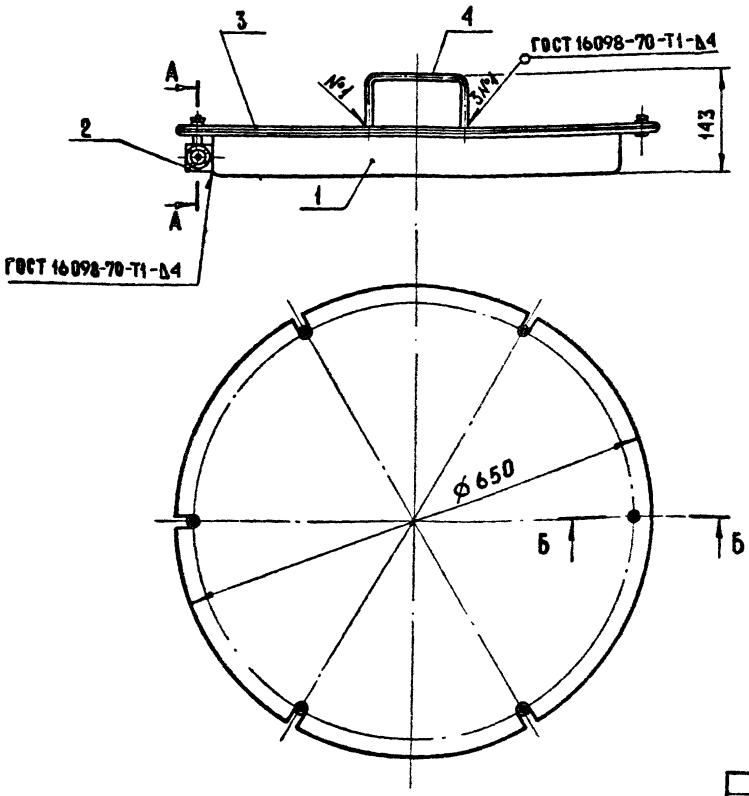

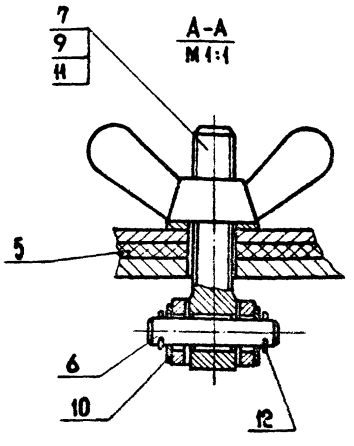

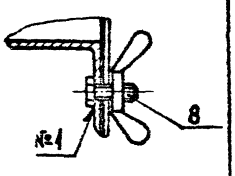

1. Сварку производить электродом Э-02Х19Н9Б по ГОСТ 10052-72
2. Размеры для справок.

				703.02.00.000СБ			
Изм.	Лист	№ докум.	Подп.	Дата	Люк Сборочный чертеж	Лит.	Масса	Масштаб
Разраб.		Щенева		30.VI		И	22	1:5
Пров.		Цейтлин		30.VI		Лист	Листов 1
Н. контр.		Пекарев		30.VI		Проектный институт Минздрава РСФСР г. Москва	

Копировал. Кобюк

Формат А2

703.02.00.004

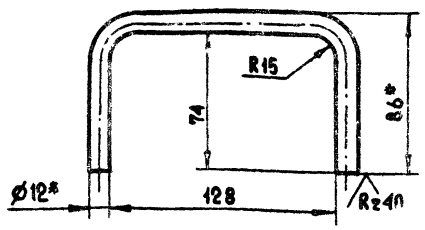

1. * Размеры для справок
2. Предельные отклонения размеров - ± JT14/2

Изм.	Лист	№ докум.	Подп.	Дата	703.02.00.004			
Разраб.		Щенёва		30.VI	Ручка	Лит.	Масса	Масштаб
Пров.		Цейтлин		30.VI		И	0,29	1:2
Н. контр.		Пекарев		30.VI	Круг 12 ГОСТ 2590-71 / Сталь 12Х18Н10Т ГОСТ 5632-72	Лист	Листов 1	
						Проектный институт Минздрава РСФСР г. Москва		

Инв. № подл. | Подп. и дата | Взам. инв. № | Инв. № дубл. | Подп. и дата

Формат А4

703.03.00.002

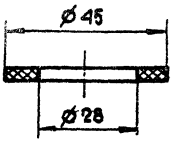

Изм.	Лист	№ докум.	Подп.	Дата	703.03.00.002			
Разраб.		Щенёва		30.VI	Прокладка	Лит.	Масса	Масштаб
Пров.		Цейтлин		30.VI		И	0.003	1:1
Н. контр.		Пекарев		30.VI	Резиновая пластина МБ-М-2 ГОСТ 7338-77	Лист	Листов 1	
						Проектный институт Минздрава РСФСР г. Москва		

Инв. № подл. | Подп. и дата | Взам. инв. № | Инв. № дубл. | Подп. и дата

Формат А4

703.02.00.004

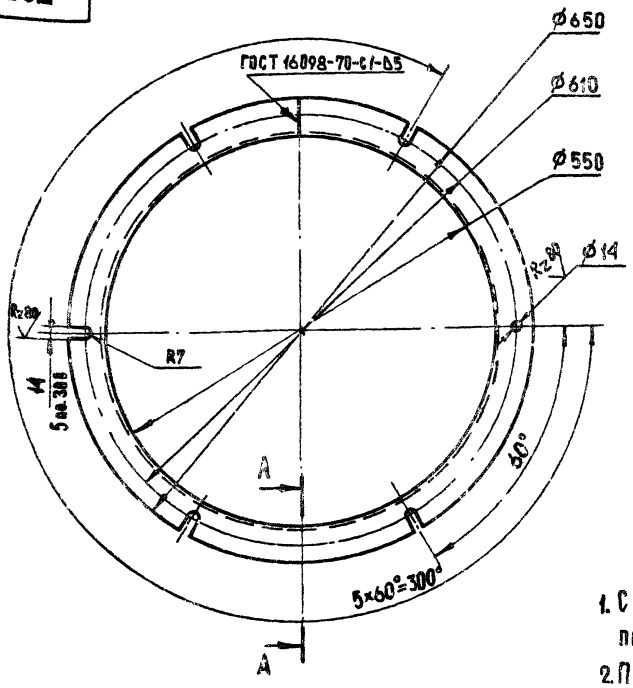

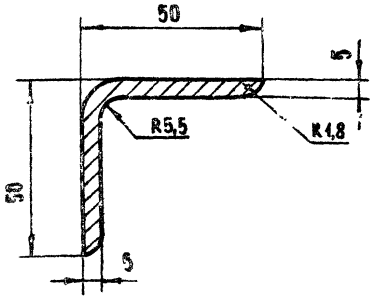

1. Сварку производить электродом Э-02Х19Н9Б по ГОСТ 10052-72.
2. Предельные отклонения размеров: охватывающих - по H14, охватываемых - по h14; прочих - ± JT14/2.

Изм.	Лист	№ докум.	Подп.	Дата	703.02.00.004			
Разраб.		Щенёва		30.VI	Корпус	Лит.	Масса	Масштаб
Пров.		Цейтлин		30.VI		И	7,2	1:5
Н. контр.		Пекарев		30.VI	Сталь 12Х18Н10Т ГОСТ 5632-72	Лист	Листов 1	
						Проектный институт Минздрава РСФСР г. Москва		

Копировал Клевюк

Инв. № подл. | Подп. и дата | Взам. инв. № | Инв. № дубл. | Подп. и дата

Формат А2

703.02.00.003

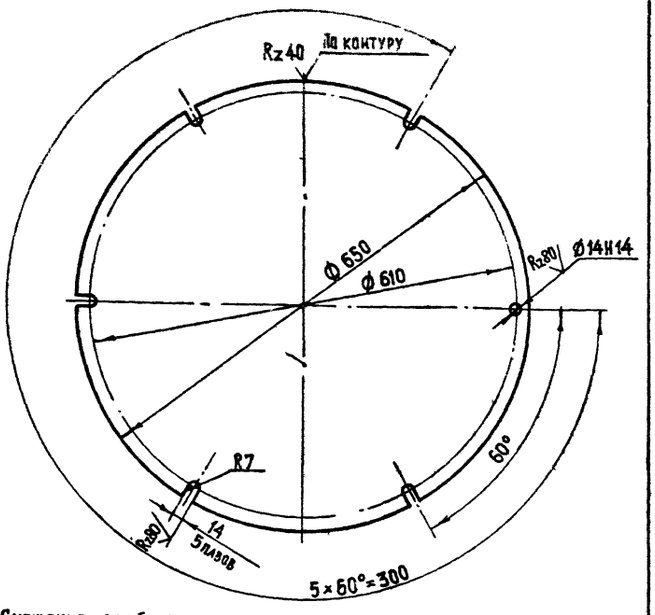

1. Смещение осей пазов и отверстия от номинального расположения не более 1мм (допуск зависимый)
2. Неуказанные предельные отклонения размеров по ± JT14/2

Изм.	Лист	№ докум.	Подпись	Дата
Разраб.		Щенева		30.VI
Провер.		Цейтлин		30.VI
Н. контр.		Пекарев		30.VI

703.02.00.003

Крышка

Лит.	Масса	Масштаб
И	10,4	1:5
Лист	Листов 1	

Лист: Б-ПН-4 ГОСТ 19903-74
Сталь 12Х18Н10Т ГОСТ 7350-77

ПРОЕКТНЫЙ ИНСТИТУТ МИНЗДРАВА РСФСР г. Москва

Копировал Веретягина

Формат 11

703.02.00.005

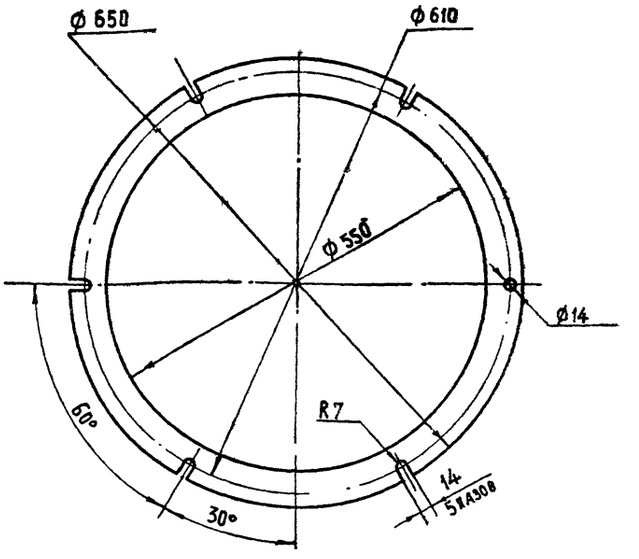

Изм.	Лист	№ докум.	Подпись	Дата
Разраб.		Щенева		30.VI
Провер.		Цейтлин		30.VI
Н. контр.		Пекарев		30.VI

703.02.00.005

Прокладка

Лит.	Масса	Масштаб
И	0,2	1:5
Лист	Листов 1	

Картон прокладочный-1,5 ГОСТ 9347-74

ПРОЕКТНЫЙ ИНСТИТУТ МИНЗДРАВА РСФСР г. Москва

Копировал Веретягина

Формат 11

703.02.00.002

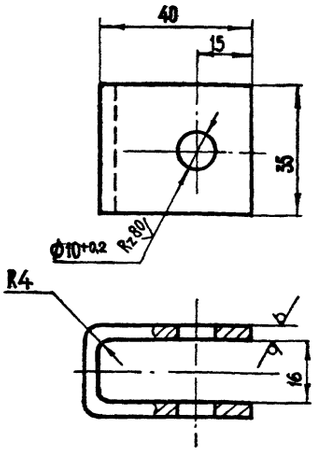

Неуказанные предельные отклонения размеров: охватывающих – по H14; охватываемых – по h14, прочих – ± JT14/2.

Изм.	Лист	№ докум.	Подпись	Дата
Разраб.		Щенева		30.VI
Провер.		Цейтлин		30.VI
Н. контр.		Пекарев		30.VI

703.02.00.002

Скоба

Лит.	Масса	Масштаб
И	0,1	1:1
Лист	Листов 1	

Лист: Б-ПН-4 ГОСТ 19903-74
Сталь 12Х18Н10Т ГОСТ 7350-77

ПРОЕКТНЫЙ ИНСТИТУТ МИНЗДРАВА РСФСР г. Москва

Формат 11

703.02.00.006

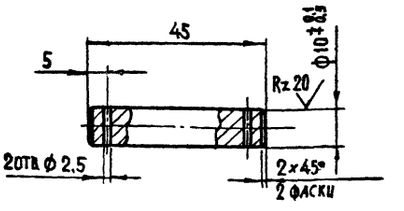

Неуказанные предельные отклонения размеров: охватывающих – по H14; охватываемых – по h14, прочих – ± JT14/2.

Изм.	Лист	№ докум.	Подпись	Дата
Разраб.		Щенева		30.VI
Провер.		Цейтлин		30.VI
Н. контр.		Пекарев		30.VI

703.02.00.006

Ось

Лит.	Масса	Масштаб
И	0,30	1:1
Лист	Листов 1	

Круг 12 ГОСТ 2590-71
Сталь 12Х18Н10Т ГОСТ 5632-72

ПРОЕКТНЫЙ ИНСТИТУТ МИНЗДРАВА РСФСР г. Москва

Копировал Веретягина

Формат 11

703.03.00.001

Rz40

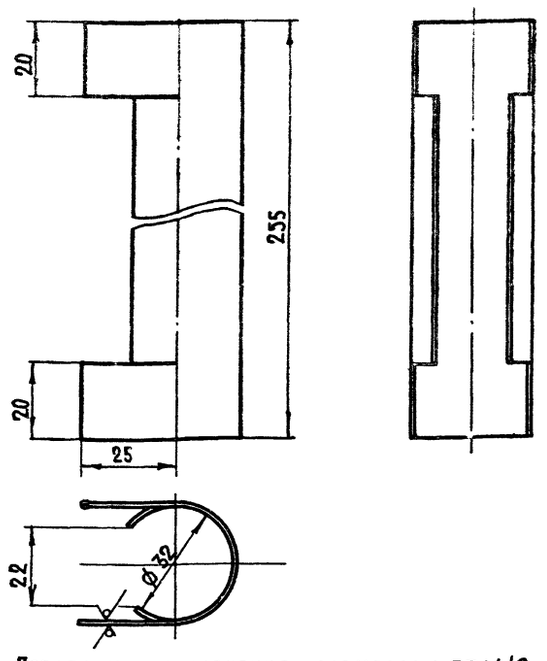

Предельные отклонения размеров ± JT14/2

Изм.	Лист	№ докум.	Подпись	Дата	703.03.00.001			
Разраб.		Щенева		30.V	Кожух защитный	Лит.	Масса	Масштаб
Пров.		Цейтлин		30.V		И	1,2	1:1
Н.контр.		Пекарев		30.V		Лист	Листов 1	
					Лист Б-ПН-1,5 ГОСТ 19903-74 Сталь 12х18Н10Т ГОСТ 7350-77	Проектный институт Минздрава РСФСР г. Москва		

Формат 11

703.03.00.003

Rz80

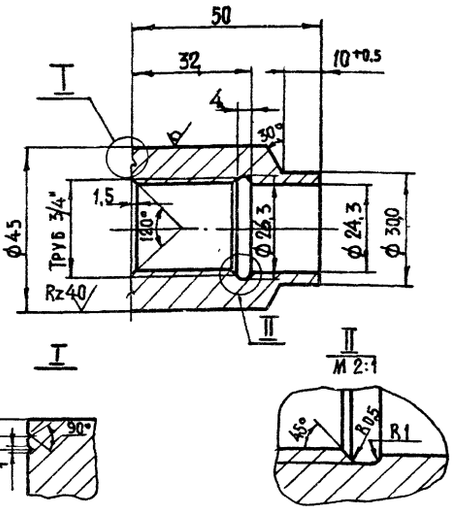

Неуказанные предельные отклонения размеров: охватывающих - по H14; охватываемых - по h 14; прочих - ± JT 14/2

Изм.	Лист	№ докум.	Подпись	Дата	703.03.00.003			
Разраб.		Щенёва		30.V	Бобышка	Лит.	Масса	Масштаб
Пров.		Цейтлин		30.V		И	0,35	1:1
Н.контр.		Пекарев		30.V		Лист	Листов 1	
					Круг 45 ГОСТ 2590-71 Сталь 12х18Н10Т ГОСТ 5632-72	Проектный институт Минздрава РСФСР г. Москва		

Формат 11

Инв. № подл. | Подп. и дата | Взам. инв. № | Инв. № дубл. | Подп. и дата

703.03.00.000 СБ

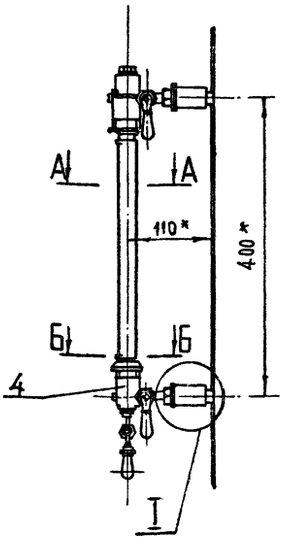

I
М 1:2

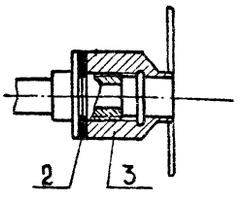

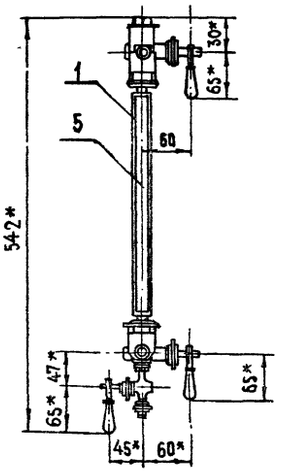

А-А
М 1:1

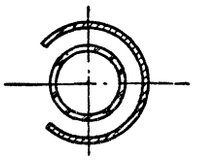

Б-Б
М 1:1

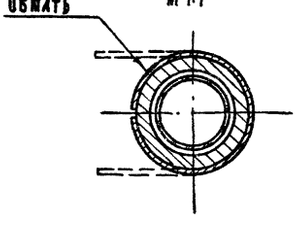

*Размеры для справок

Изм.	Лист	№ докум.	Подпись	Дата	703.03.00.000 СБ			
Разраб.		Щенева		30.V	Указатель уровня Сборочный чертеж	Лит.	Масса	Масштаб
Пров.		Цейтлин		30.V		И	5,4	1:5
Н.контр.				30.V		Лист	Листов 1	
						Проектный институт Минздрава РСФСР г. Москва		

Копиров. Веретягина

Формат 12

gost.e-ecolog.ru